ТИПОВЫЕ ПРОЕКТНЫЕ РЕШЕНИЯ

902-09-22.84

Колодцы канализационные

Альбом VII

Строительные изделия

19474-07

Отпускная цена
на момент реализации
указана в счет-накладной

gost.e-ecolog.ru

ТИПОВЫЕ ПРОЕКТНЫЕ РЕШЕНИЯ
902-09-22.84

Колодцы канализационные

Состав:

Альбом I Пояснительная записка

Альбом II Колодцы круглые из сборного железобетона для труб Ду = 150 - 1200 мм

Альбом III Колодцы круглые из кирпича и бетона для труб Ду = 150 - 1200 мм

Альбом IV Колодцы прямоугольные из бетона для труб Ду = 1000 - 1500 мм

Альбом V Колодцы круглые для дюкеров Ду = 150 - 400 мм

Альбом VI Колодцы перепадные для труб Ду = 150 - 600 мм

Альбом VII Строительные изделия.

Альбом VIII.88 Дополнительные мероприятия для строительства в сейсмических районах (7-9 баллов)

разработаны
ЦНИИЭП инженерного оборудования городов, жилых и общественных зданий

Главный инженер института А. Кетаов
Главный инженер проекта М. Басевич
Е. Кузнецов

Альбом VII

Утверждены Госгражданстроем приказы № 147 от 20 мая 1983 г

Альбом VIII.88 утвержден Госкомархитектуры приказ № 54 от 25 февраля 1988 г.

Взамен аннулированного 4.07.88 г. Гип

СОДЕРЖАНИЕ АЛЬБОМА

Формат	Обозначение	Наименование	Стр.	Примечание
12	ТПР 902-09-22.84—КЖИ. ПД	Плита дорожная ПД	3	
11	ПД-Са 1	Сетка арматурная Са 1	4	
11	ПД Са 2	Сетка арматурная Са 2		
12	К0	Плита К0	5	
12	П7	Плита П7	6	
11	К0 Са 3	Сетка арматурная Са 3	7	
11	П7 Са 4	Сетка арматурная Са 4		
12	П8	Плита П8	8	
12	П3	Плита П3	9	
11	П8 Са 5	Сетка арматурная Са 5	10	
11	П3 Са 6	Сетка арматурная Са 6		
11	С1 СБ	Сборочный чертеж	11	
11	30	Звена ограждения 30		
12	С1	Стремянка С1	12	
11	К1	Крышка металлическая К1	13	
11	К2	Крышка деревянная К2		
12	СР10 СБ	Сборочный чертеж	14	
12	СР 10	Стенка-растекатель СР10	15	
12	СР11 СБ	Сборочный чертеж	16	
12	СР11	Стенка-растекатель СР11	17	
12	Са 7	Сетка арматурная Са 7	18	

Формат	Обозначение	Наименование	Стр.	Примечание
12	ТПР 902-09-22.84 — КЖИ. СР12 СБ	Сборочный чертеж	19	
12	СР12	Стенка-растекатель СР12	20	
12	Са 8	Сетка арматурная Са 8	21	
12	Са 9	Сетка арматурная Са 9	22	
12	Са 10	Сетка арматурная Са 10	23	
12	Са 11	Сетка арматурная Са 11	24	
12	Са 12	Сетка арматурная Са 12	25	
12	Са 13	Сетка арматурная Са 13	26	
11	Са 14 СБ	Сборочный чертеж	27	
11	Са 15	Сетка арматурная Са 15		
12	Са 14	Сетка арматурная Са 14	28	

Инв. № подл. | Подпись и дата | Взам. инв. №

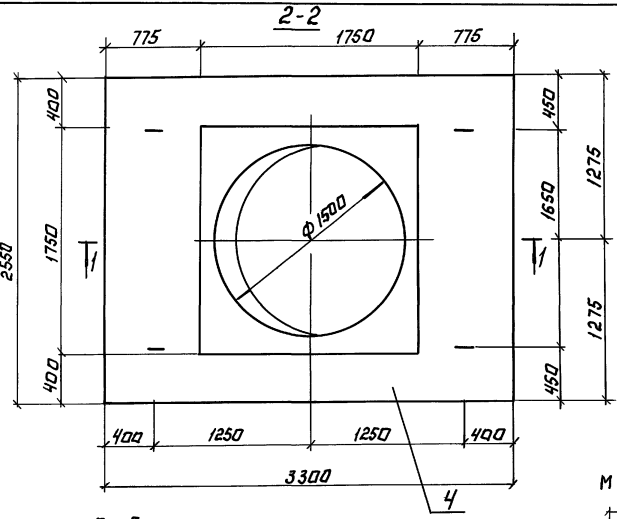

Формат	Зона	Поз.	Обозначение	Наименование	Кол.	Примечание
				Сборочные единицы		
11		1	902-09-22.84 -КЖИ.ПД-Са1	Сетка арматурная Са1	1	
11		2	ПД-Са2	" Са2	1	
				Детали.		
Б4		3		ф12 AI ГОСТ 5781-82 ℓ=1180	4	4,2 кг
				Материалы.		
		4		Бетон М200	1,3	м³

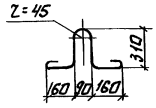

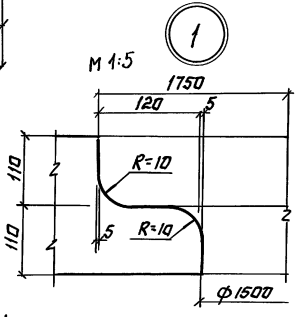

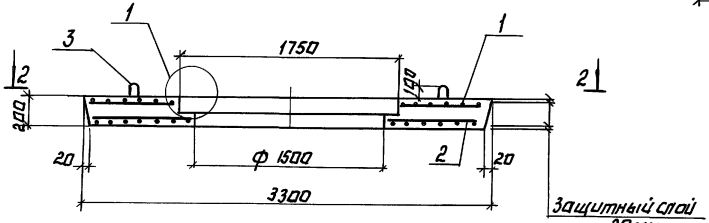

Выборка стали на одну плиту, кг

Марка элемента	Изделия арматурные												Всего кг
	Арматура класса												
	A-I				A-III				A-II				
	ГОСТ 5781-82				ГОСТ 5781-82				ГОСТ 5781-82				
	ф10	ф12		Итого	ф12	ф14		Итого	ф14			Итого	
ПД	23,0	4,2		27,2	36,0	59,0		95,0	46,3			6,3	228,5

Н.контр.	Кузнецов		
Инровер.	Бабикова		
Исполн.	Певчева		
Вед.инж.	Бабикова		
ГИП	Кузнецов		
Гл.констр.	Шапиро		
Нач.отд.	Красавин		

ТПР 902-09-22.84 -КЖИ.ПД

Плита дорожная ПД

Стадия	Масса	Масштаб
РП	3,25т	1:25
Лист:	Листов: 1	

ЦНИИЭП инженерного оборудования г. Москва

Копировал: Логинова

19474-07 4 Формат А3

Инв.№ подл. | Подпись и дата | Взам.инв.№

Сл 1

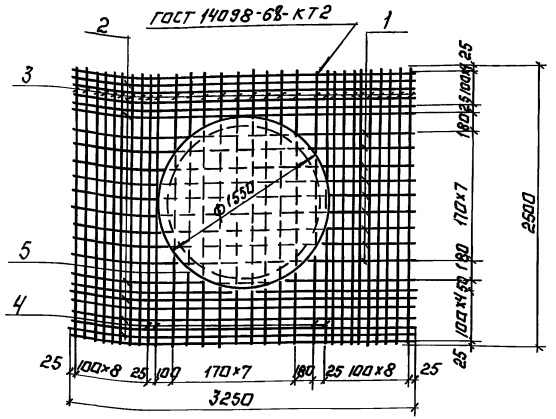

Формат	Зона	Поз.	Обозначение	Наименование	Кол.	Примечание
				Детали		
Б4		1		ф12АIII ГОСТ5781-82 ℓ=3250	8	23.1кГ
Б4		2		ф14АIII ГОСТ5781-82 ℓ=3250	12	47.0кГ
Б4		3		ф12АIII ГОСТ5781-82 ℓ=2500	26	57.4кГ
Б4		4		ф14АIII ГОСТ5781-82 ℓ=2500	4	12.0кГ
Б4		5		ф14АIII ГОСТ5781-82 ℓ=5420	1	6.3кГ

Н.контр.	Кузнецов	
Провер.	Бабикова	
Исполн.	Левчева	
Вед.инж.	Бабикова	
ГИП	Кузнецов	
Гл.констр.	Шапиро	
Нач.отд.	Красавин	

ТПР 902-09-22.84 -КЖИ.ПД-Сл 1

Сетка арматурная Сл 1.

Стадия	Масса	Масштаб
РП	145.8	—
Лист:	Листов: 1	

ЦНИИЭП инженерного оборудования г. Москва

Формат А4

Инв.№подл. | Подпись и дата | Взам.инв.№

Альбом VIII
Типовые проектные решения

Сл 2

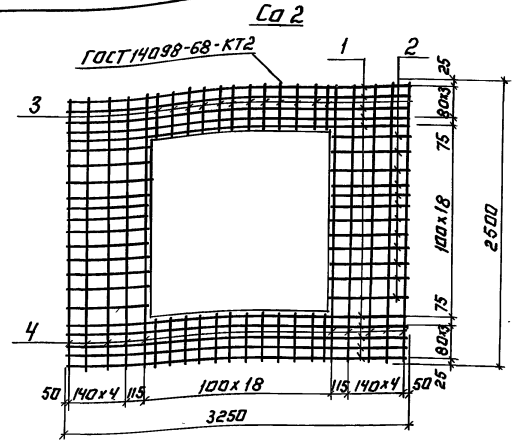

Формат	Зона	Поз.	Обозначение	Наименование	Кол.	Примечание
				Детали		
Б4		1		ф12АIII ГОСТ5781-82 ℓ=3250	10	28.9кГ
Б4		2		ф10АI ГОСТ5781-82 ℓ=740	34	15.5кГ
Б4		3		ф10АI ГОСТ5781-82 ℓ=355	34	7.5кГ
Б4		4		ф12АIII ГОСТ5781-82 ℓ=2500	12	26.6кГ

Н.контр.	Кузнецов	
Провер.	Бабикова	
Исполн.	Левчева	
Вед.инж.	Бабикова	
ГИП	Кузнецов	
Гл.констр.	Шапиро	
Нач.отд.	Красавин	

ТПР 902-09-22.84 КЖИ.ПД-Сл 2

Сетка арматурная Сл 2

Стадия	Масса	Масштаб
РП	82.7	—
Лист:	Листов: 1	

ЦНИИЭП инженерного оборудования г. Москва

Инв.№подл. | Подпись и дата | Взам.инв.№

Копировал: Логинова

Формат А4

Альбом VII

Типовые проектные решения

План

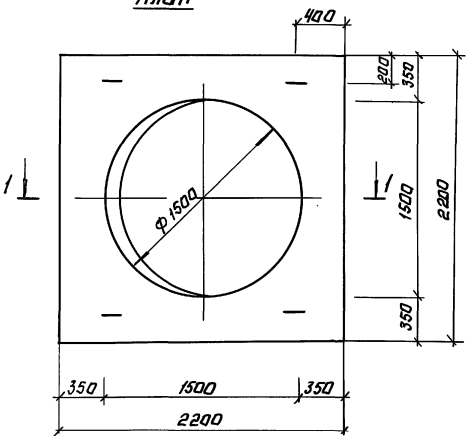

1-1

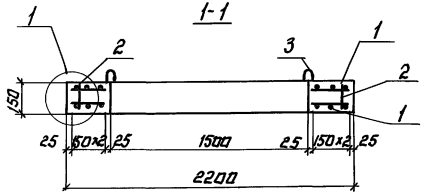

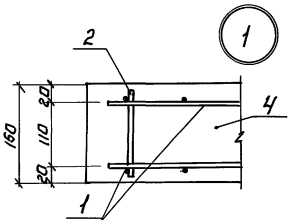

Поз. 3
М1:10

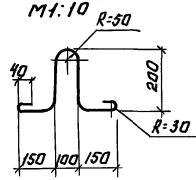

Деталь установки монтажной петли.

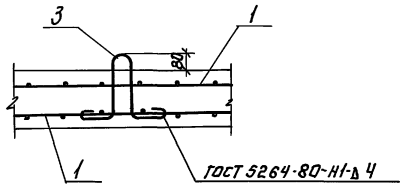

Формат	Зона	Поз.	Обозначение	Наименование	Кол.	Примечание
				Сборочные единицы.		
11		1	902-09-22.84 -КЖИ. КО-Са3	Сетка арматурная Са3	2	
				Детали.		
Б4		2		ф6АI ГОСТ5781-82 ℓ=130	16	0.48кг
Б4		3		ф10АI ГОСТ5781-82 ℓ=1000	4	2,47кг
				Материалы.		
		4		Бетон М200	0.47	м³

Выборка стали на один элемент, кг

Марка элемента	Изделия арматурные					
	Арматура класса					
	ГОСТ 5781-82					
	А-I			А-II		Общий расход
	ф6	ф10	Итого	ф10	Итого	
КО	8,82	2,47	11,29	38,4	38,4	49.69

Позицию 2 приварить к поз. 1 при помощи клещей.

Н.контр.	Кузнецов		
Провер.	Бабикова		
Исполн.	Певчева		
Вед.инж.	Бабикова		
Гип	Кузнецов		
Гл.констр.	Шапиро		
Нач.отд.	Красавин		

ТПР 901-09-22.84 -КЖИ.КО

Плита КО

Стадия	Масса	Масштаб
РП	1.18т	—

Лист: Листов: 1

ЦНИИЭП инженерного оборудования г. Москва

Инв.№ подл. | Подпись и дата | Взам.инв.№

Копировал: Логинова 19474-07 6 Формат: А3

План

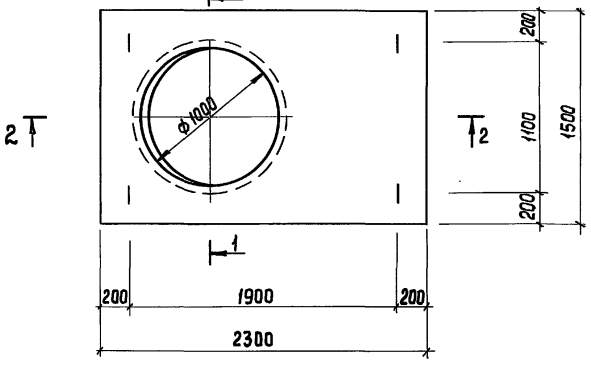

2-2

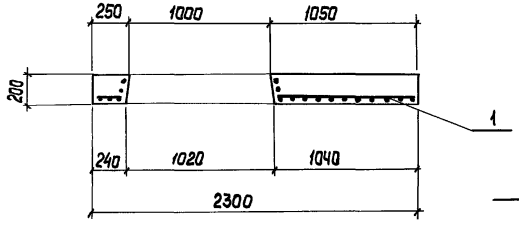

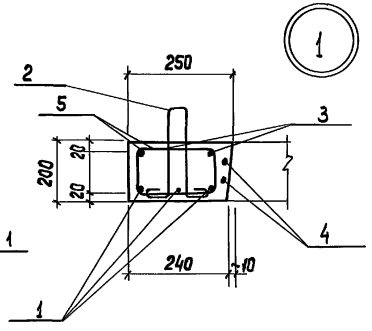

1-1

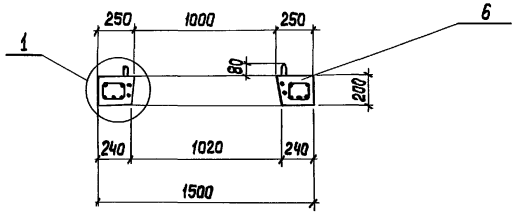

Формат	Зона	Поз.	Обозначение	Наименование	Кол.	Примечание
				Сборочные единицы		
11		1	902-09-22.84 – КЖИ.П7-Сд4	Сетка арматурная Сд4	1	
		2	1.400-9, Выпуск I	Изделие закладное УП2-3	4	
				Детали		
Б4		3		ф 10AIII ГОСТ 5781-82 ℓ=2290	4	1,4кг
Б4		4		ф 12AI ГОСТ 5781-82 ℓ=3680	2	3,27кг
Б4		5		ф 6AI ГОСТ 5781-82 ℓ= 1190	40	0,3кг
				Материалы		
		6		Бетон М300	0,54	м³

Выборка стали на один элемент, кг

Марка элемента	Изделия арматурные							Всего
	Арматура класса							
	A-III				A-I			
	ГОСТ 5781-82				ГОСТ 5781-82			
	ф6	ф10	ф18	Итого	ф6	ф12	Итого	
П7	6,5	5,6	18,3	30,4	12,0	6,5	18,5	48,9

Н. контр.	Кузнецов		
Провер.	Бабикова		
Исполнил	Певчева		
Вед. инж.	Бабикова		
Гип	Кузнецов		
Гл. конст	Шапиро		
Нач. отд	Красавин		

ТПР 902-09-22.84 – КЖИ П7

Плита (П7)

Стадия	Масса	Масштаб
РП	1,35т	1:20
Лист	Листов 1	

ЦНИИЭП Инженерного Оборудования г. Москва

19474-07 7

Копировал: Хюппенен

Формат

Взам. инв.№ | Подпись и дата | Инв.№ подл.

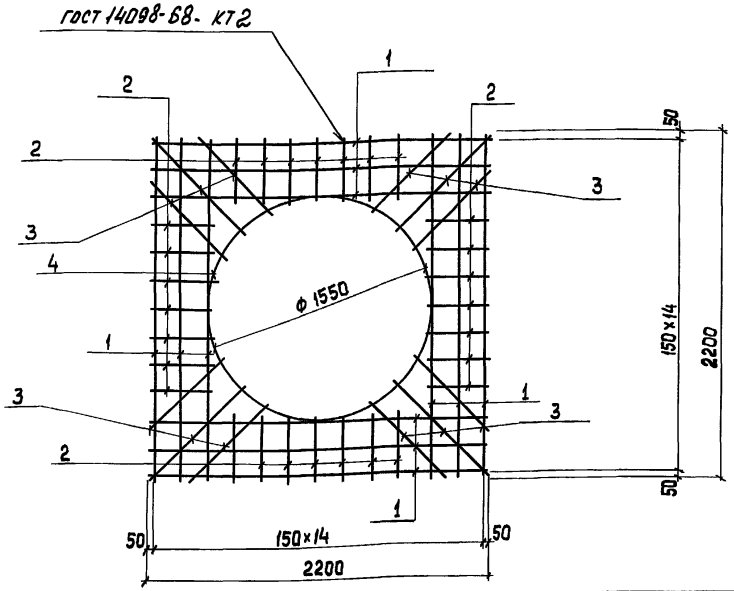

Формат	Зона	Поз.	Обозначение	Наименование	Кол.	Примечание
				Детали		
Б4		1		ф 10 А II ГОСТ 5781-82 ℓ=2180	12	16,2 кг
Б4		2		ф 6А-I ГОСТ 5781-82 ℓ=330	36	2,64
Б4		3		ф 6А-I ГОСТ 5781-82 ср ℓ=575	12	1,53 кг
Б4		4		ф 10А-II ГОСТ 5781-82 ℓ=4867	1	3,0 кг

Н. контр.	Кузнецов	
Провер.	Бабикова	
Исполнил	Певчева	
Вед. инж.	Бабикова	
Гип	Кузнецов	
Гл. конст	Шапиро	
Нач. отд.	Красавин	

ТПР 902-09-22.84 КЖИ. КО - Са3

Сетка арматурная (С3)

Стадия	Масса	Масштаб
РП	23,4	—
Лист	Листов 1	

ЦНИИЭП Инженерного Оборудования г. Москва

Инв. № подл. | Подпись и дата | Взам. инв. №

Копировал: Хюппенен Формат

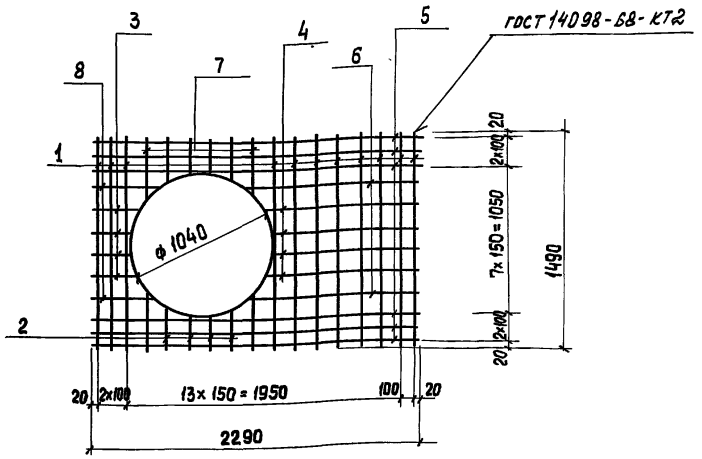

Формат	Зона	Поз.	Обозначение	Наименование	Кол.	Примечание
				Детали		
Б4		1		ф 6А III ГОСТ 5781-82 ℓ=1490	11	3,64 кг
Б4		2		ф 6А III ГОСТ 5781-82 ℓ=265	8	0,47 кг
Б4		3		ф 6А III ГОСТ 5781-82 ℓ=290	4	0,26 кг
Б4		4		ф 6А III ГОСТ 5781-82 ℓ=1100	4	0,98 кг
Б4		5		ф 18А II ГОСТ 5781-82 ℓ=2290	6	27,45
Б4		6		ф 6А III ГОСТ 5781-82 ℓ=1245	2	0,55 кг
Б4		7		ф 6А III ГОСТ 5781-82 ℓ=445	4	0,40 кг
Б4		8		ф 6А III ГОСТ 5781-82 ℓ=440	2	0,20 кг

Н. контр	Кузнецов	
Провер.	Бабикова	
Исполнил	Певчева	
Вед. инж	Бабикова	
Гип	Кузнецов	
Гл. конст	Шапиро	
Нач. отд.	Красавин	

ТПР 902-09-22.84 - КЖИ. П7 - Са4

Сетка арматурная (Са4)

Стадия	Масса	Масштаб
РП	33,95	—
Лист	Листов 1	

ЦНИИЭП Инженерного Оборудования г. Москва

Инв. № подл. | Подпись и дата | Взам. инв. №

19444-07 8

Копировал: Хюппенен Формат

Альбом VIII

Типовые проектные решения

План

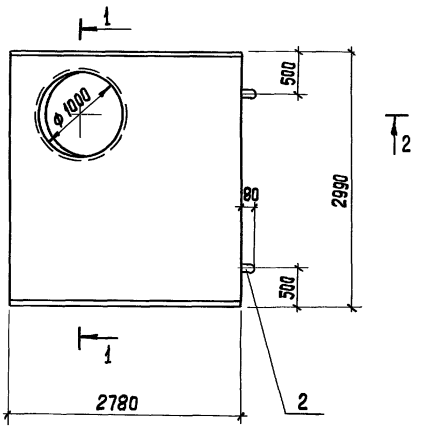

1-1

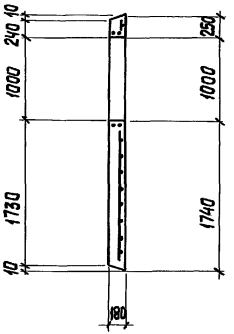

2-2

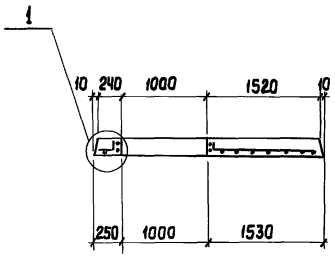

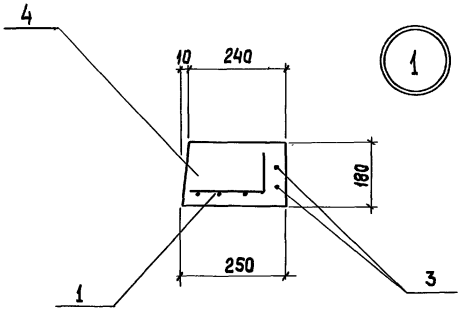

Формат	Зона	Поз.	Обозначение	Наименование	Кол.	Примечание
				Сборочные единицы		
11		1	902-09-22.84-КЖИ.П.8-Сп.5	Сетка арматурная Сп.5	1	
		2	Серия 1.400-9. Выпуск I	Изделие закладное УП2-3	4	
				Детали		
Б4		3		ф 12AI ГОСТ 5781-82 ℓ=2830	2	2,51 кг
				Материалы		
		4		Бетон М300	1,35	м³

Выборка стали на один элемент, кг

Марка элемента	Изделия арматурные					Всего
	Арматура класса					
	A-I			A-III		
	ГОСТ 5781-82			ГОСТ 5781-82		
	ф12	ф8	Итого	ф16	Итого	
П8	5,02	11,7	16,7	63,4	65,4	82,1

Н.контр.	Кузнецов	
Провер.	Бабикова	
Исполнил	Певчева	
Вед.инж.	Бабикова	
Гип	Кузнецов	
Гл.конст.	Шапиро	
Нач.отд.	Красавин	

ТПР 902-09-22.84 – КЖИ.П8

Плита (П8)

Стадия	Масса	Масштаб
РП		—
Лист	Листов 1	

ЦНИИЭП Инженерного Оборудования г. Москва

Инв. № подл. | Подпись и дата | Взам. инв. №

Копировал: Хюппенен

Формат

Типовые проектные решения 902-09-22.84 Альбом VIII

План

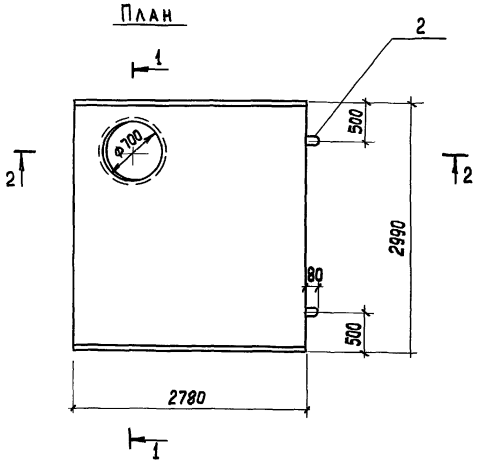

1-1

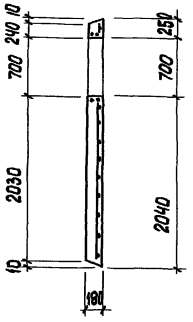

2-2

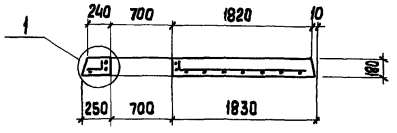

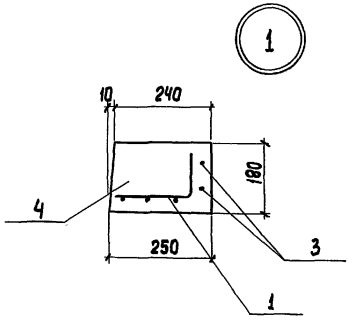

Формат	Зона	Поз.	Обозначение	Наименование	Кол.	Примечание
				Сборочные единицы		
11		1	902-09-22.84 -КЖИ. ПЗ-Са6	Сетка арматурная Са6	1	
		2	1.400-9. Выпуск I	Изделие закладное УП1-9	2	
				Детали		
Б4		3		ф12AI ГОСТ 5781-82 ℓ=2830	2	2,51кг
				Материалы		
		4		Бетон М300	1,44	м³

Выборка стали на один элемент, кг

Марка элемента	Изделия арматурные					Всего
	Арматура класса					
	A-I			A-III		
	ГОСТ 5781-82			ГОСТ 5781-82		
	ф12	ф8	Итого	ф16		
П3	5,02	11,7	16,7	65,4		82,1

Н.контр.	Кузнецов	
Провер.	Бабикова	
Исполнил	Певчева	
Вед.инж	Бабикова	
Гип	Кузнецов	
Гл.конст	Шапиро	
Нач.отд.	Красавин	

ТПР 902-09-22.84 – КЖИ. ПЗ

Плита (П3)

Стадия	Масса	Масштаб
РП		—
Лист	Листов 1	

ЦНИИЭП Инженерного Оборудования г. Москва

19474-07 10

Копировал: Хюппенен Формат

Инв. № подл. | Подпись и дата | Взам. инв. №

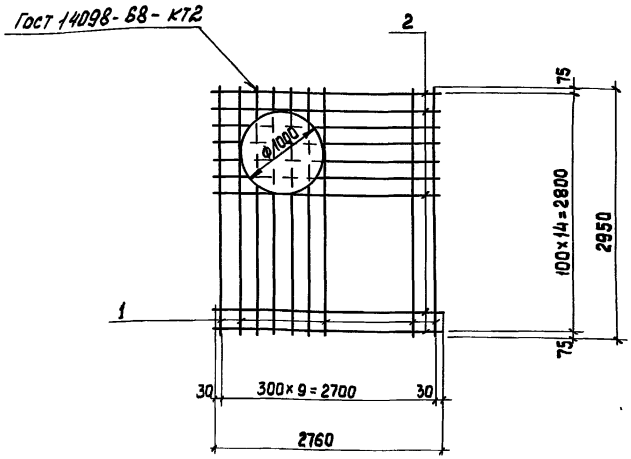

Формат	Зона	Поз.	Обозначение	Наименование	Кол.	Примечание
				Детали		
Б4		1		ф8AI ГОСТ 5781-82 ℓ=2950	10	1,17кг
Б4		2		ф16AIII ГОСТ 5781-82 ℓ=2760	15	4,36кг

Н.контр.	Кузнецов	
Провер.	Бабикова	
Исполнил	Левчева	
Вед. инж.	Бабикова	
Гип	Кузнецов	
Гл. конст.	Шапиро	
Нач. отд.	Красавин	

ТПР 902-09-22.84 – КЖИ. ПВ-Са.5

Сетка арматурная (Са.5)

Стадия	Масса	Масштаб
РП	77,1кг	–
Лист	Листов 1	

ЦНИИЭП Инженерного Оборудования г. Москва

Взам. инв. № | Подпись и дата | Инв. № подл.

Копировал: Хюппенен Формат

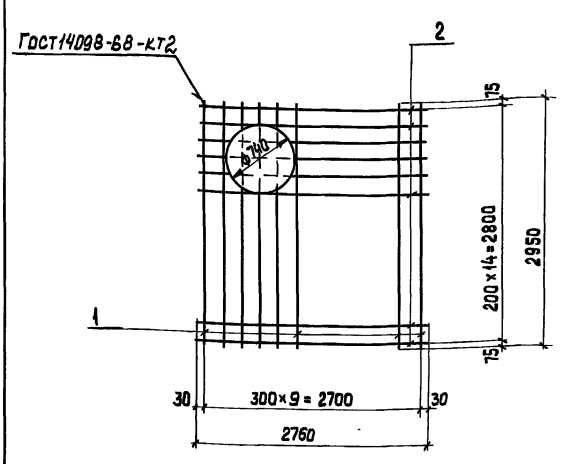

Формат	Зона	Поз.	Обозначение	Наименование	Кол.	Примечание
				Детали		
Б4		1		ф8AI ГОСТ 5781-82 ℓ=2950	10	1,17кг
Б4		2		ф16AIII ГОСТ 5781-82 ℓ=2760	15	4,36кг

Н.контр.	Кузнецов	
Провер.	Бабикова	
Исполнил	Левчева	
Вед. инж.	Бабикова	
Гип	Кузнецов	
Гл. конст	Шапиро	
Нач. отд.	Красавин	

ТПР 902-09-22.84 – КЖИ. ПЗ-Са.6

Сетка арматурная (Са.6)

Стадия	Масса	Масштаб
РП	77,1кг	–
Лист	Листов 1	

ЦНИИЭП Инженерного Оборудования г. Москва

Взам. инв. № | Подпись и дата | Инв. № подл.

Копировал: Хюппенен Формат

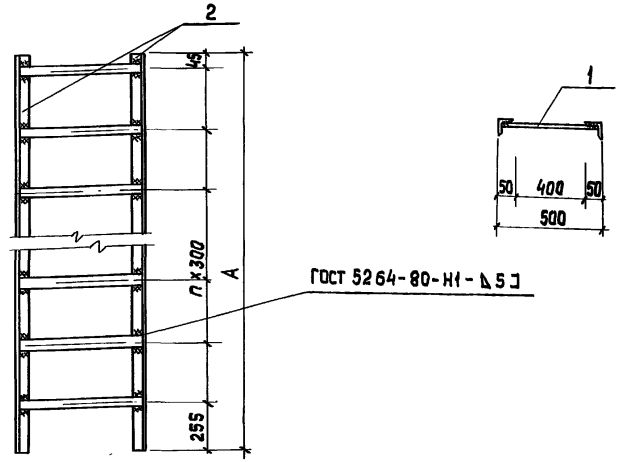

Обозначение	Размеры мм		Масса, кг
	A	n	
902-09-22.84 -КЖИ.С1-00	600	2	6,6
-01	900	3	9,7
-02	1200	4	12,9
-03	1500	5	16,2
-04	1800	6	19,5
-05	2100	7	22,7
-06	2400	8	25,9
-07	2700	9	29,2
-08	3000	10	32,4
-09	3300	11	35,7
-10	3600	12	38,9
-11	3900	13	42,1
-12	4200	14	45,4

Стремянки окрасить масляной краской (ГОСТ 8292-75) за 2 раза по железному сурику на олифе „Оксоль".

Н.контр.	Кузнецов		
Провер.	Бабикова		
Исполнил	Левчева		
Вед.инж.	Бабикова		
Гип	Кузнецов		
Гл.конст	Шапиро		
Нач.отд.	Красавин		

ТПР 902-09-22.84 -КЖИ.С1.СБ

Сборочный чертеж

Стадия	Масса	Масштаб
РП	СМ ТАБЛ.	—
Лист	Листов 1	

ЦНИИЭП Инженерного Оборудования г. Москва

Инв. № подл. | Подпись и дата | Взам. инв. №

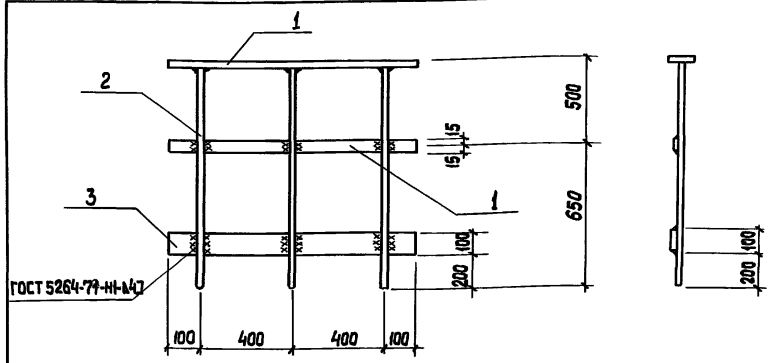

Формат	Зона	Поз	Обозначение	Наименование	Кол.	Примечание
				Детали		
Б4		1		Полоса $\frac{Б-30\times4\ ГОСТ\ 103-76}{Ст3кп2-1\ ГОСТ\ 535-79}$ ℓ=1000	2	1,9 кг
Б4		2		Квадрат $\frac{Б-20\times20\ ГОСТ\ 2591-71}{Ст3кп2-1\ ГОСТ\ 535-79}$ ℓ=1150	3	10,8 кг
Б4		3		Полоса $\frac{Б-100\times4\ ГОСТ\ 103-76}{Ст3кп2-1\ ГОСТ\ 535-79}$ ℓ=1000	1	3,1 кг

Ограждение окрасить масляной краской по ГОСТ 8292-75 за 2 раза по железному сурику на олифе „Оксоль".

Н.контр.	Кузнецов		
Провер.	Бабикова		
Исполнил	Левчева		
Вед.инж.	Бабикова		
Гип	Кузнецов		
Гл.конст.	Шапиро		
Нач.отд.	Красавин		

ТПР 902-09-22.84 -КЖИ.30

Звено ограждения (30)

Стадия	Масса	Масштаб
РП	15,8 кг	—
Лист	Листов 1	

ЦНИИЭП Инженерного Оборудования г. Москва

Инв. № подл. | Подпись и дата | Взам. инв. №

19474-07 12

Типовые проектные решения 902-09-22.84 Альбом VIII

Формат	Зона	Поз	Обозначение	Наименование	Кол.	Примечание
				Документация		
11			902-09-22.84-КЖИ.С1 СБ	Сборочный чертеж		
				Переменные данные для исполнений		
				902-09-22.84-КЖИ.С1		
				Детали		
Б4		1		ф18AI ГОСТ5781-82 ℓ=485	2	0,98кг
Б4		2		Уголок Б-50×50×5 ГОСТ8509-72 / Вст3кп2 ГОСТ535-79 ℓ=600	2	2,3кг
				902-09-22.84-КЖИ.С1-01		
				Детали		
Б4		1		ф18AI ГОСТ5781-82 ℓ=485	3	0,98кг
Б4		2		Уголок Б-50×50×5 ГОСТ8509-72 / Вст3кп2 ГОСТ535-79 ℓ=900	2	3,4кг
				902-09-22.84-КЖИ.С1-02		
				Детали		
Б4		1		ф18AI ГОСТ5781-82 ℓ=485	4	0,98кг
Б4		2		Уголок Б-50×50×5 ГОСТ8509-72 / Вст3кп2 ГОСТ535-79 ℓ=1200	2	4,5кг
				902-09-22.84-КЖИ.С1-03		
				Детали		
Б4		1		ф18AI ГОСТ5781-82 ℓ=485	5	0,98кг
Б4		2		Уголок Б-50×50×5 ГОСТ8509-72 / Вст3кп2 ГОСТ535-79 ℓ=1500	2	5,7кг
				902-09-22.84-КЖИ.С1-04		
				Детали		
Б4		1		ф18AI ГОСТ5781-82 ℓ=485	6	0,98кг
Б4		2		Уголок Б-50×50×5 ГОСТ8509-72 / Вст3кп2 ГОСТ535-79 ℓ=1800	2	6,8кг
				902-09-22.84-КЖИ.С1-05		
				Детали		
Б4		1		ф18AI ГОСТ5781-82 ℓ=485	7	0,98кг
Б4		2		Уголок Б-50×50×5 ГОСТ8509-72 / Вст3кп2 ГОСТ535-79 ℓ=2100	2	7,9кг
				902-09-22.84-КЖИ.С1-06		
				Детали		
Б4		1		ф18AI ГОСТ5781-82 ℓ=485	8	0,98кг
Б4		2		Уголок Б-50×50×5 ГОСТ8509-72 / Вст3кп2 ГОСТ535-79 ℓ=2400	2	9,1кг

Формат	Зона	Поз.	Обозначение	Наименование	Кол.	Примечание
				902-09-22.84-КЖИ.С1-07		
				Детали		
Б4		1		ф18AI ГОСТ5781-82 ℓ=485	9	0,98кг
Б4		2		Уголок Б-50×50×5 ГОСТ8509-72 / Вст3кп2 ГОСТ535-79 ℓ=2700	2	10,2кг
				902-09-22.84-КЖИ.С1-08		
				Детали		
Б4		1		ф18AI ГОСТ5781-82 ℓ=485	10	0,98кг
Б4		2		Уголок Б-50×50×5 ГОСТ8509-72 / Вст3кп2 ГОСТ535-79 ℓ=3000	2	11,3кг
				902-09-22.84-КЖИ.С1-09		
				Детали		
Б4		1		ф18AI ГОСТ5781-82 ℓ=485	11	0,98кг
Б4		2		Уголок Б-50×50×5 ГОСТ8509-72 / Вст3кп2 ГОСТ535-79 ℓ=3300	2	12,4кг
				902-09-22.84-КЖИ.С1-10		
				Детали		
Б4		1		ф18AI ГОСТ5781-82 ℓ=485	12	0,98кг
Б4		2		Уголок Б-50×50×5 ГОСТ8509-72 / Вст3кп2 ГОСТ535-79 ℓ=3600	2	13,6кг
				902-09-22.84-КЖИ.С1-11		
				Детали		
Б4		1		ф18AI ГОСТ5781-82 ℓ=485	13	0,98кг
Б4		2		Уголок Б-50×50×5 ГОСТ8509-72 / Вст3кп2 ГОСТ535-79 ℓ=3900	2	14,7кг
				902-09-22.84-КЖИ.С1-12		
				Детали		
Б4		1		ф18AI ГОСТ5781-82 ℓ=485	14	0,98кг
Б4		2		Уголок Б-50×50×5 ГОСТ8509-72 / Вст3кп2 ГОСТ535-79 ℓ=4200	2	15,8кг

Взам. инв. № | Подпись и дата | Инв. № подл.

Н.контр.	Кузнецов	
Провер.	Бабикова	
Исполн.	Певцева	
Вед.инж	Бабикова	
Гип	Кузнецов	
Гл.конст	Шапиро	
Нач.отд.	Красавин	

ТПР 902-09-22.84 – КЖИ. С1

Стремянка (С1)

Стадия	Лист	Листов
РП		1

ЦНИИЭП Инженерного Оборудования г. Москва

Копировал: Хюппенен Формат

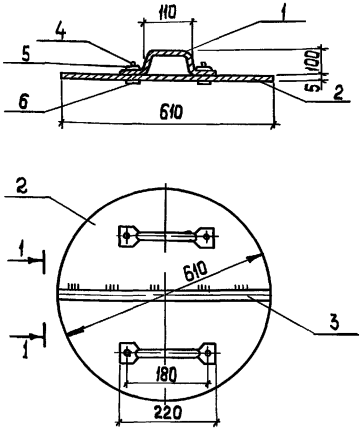

1-1

ГОСТ 5266-80 Н1 Δ5

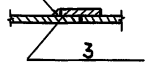

полосу 50×5; ℓ=600 приварить к одной из частей крышки

Формат	Зона	Поз	Обозначение	Наименование	Кол.	Примечание
				Детали		
Бч		1		Полоса $\frac{\text{Б-2 10×30 ГОСТ 103-76}}{\text{Вст3кп2-II ГОСТ 535-79}}$ ℓ=330	2	0,78 кг
Бч		2		Полоса $\frac{\text{Б-2 5×305 ГОСТ 103-76}}{\text{Вст3 кп2-II ГОСТ 535-79}}$ ℓ=610	2	7,3 кг
Бч		3		Полоса $\frac{\text{Б-2 5×50 ГОСТ 103-76}}{\text{Вст3кп2-II ГОСТ 535-79}}$ ℓ=600	1	1,18 кг
				Стандартные изделия		
		4		Болт М6×25.58 ГОСТ 7796-70*	4	0,02 кг
		5		Шайба 2,6×2.01 ГОСТ 11371-78	4	0,01 кг
		6		Гайка М6.5 ГОСТ 5915-70*	4	0,01 кг

Крышку окрасить масляной краской (ГОСТ 8292-75) за 2 раза по железному сурику на олифе „Оксоль".

Н. контр.	Кузнецов		
Провер.	Бабикова		
Ст. техн.	Певчева		
Вед. инж.	Бабикова		
Гип	Кузнецов		
Гл. конст	/Шапиро		
Нач. отд	/Красавин		

ТПР 902-09-22.84 – КЖИ. К1

КРЫШКА МЕТАЛЛИЧЕСКАЯ К1

Стадия	Масса	Масштаб
РП	17,5	1:10
Лист	Листов	

ЦНИИЭП Инженерного Оборудования г. Москва

Инв. № подл. | Подпись и дата | Взам. инв. №

Копировал: Хюппенен Формат

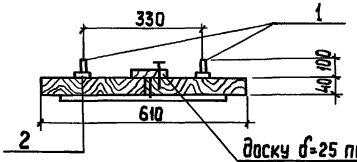

доску δ=25 прибить к одной из частей крышки

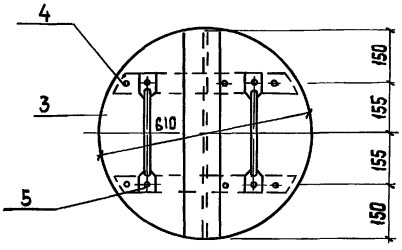

Формат	Зона	Поз	Обозначение	Наименование	Кол.	Примечание
				Детали		
Бч		1		Полоса $\frac{\text{Б-2 10×30 ГОСТ 103-76}}{\text{Вст3кп2-II ГОСТ 535-79}}$ ℓ=500	2	1,41 кг
Бч		2		Полоса $\frac{\text{Б-2 5×50 ГОСТ 103-76}}{\text{Вст3кп2-II ГОСТ 535-79}}$ ℓ=60	4	0,12 кг
Бч		3		Доска δ=25	–	4,2 кг
				Стандартные изделия		
		4		Гвозди		
		5		Болт М6×25.58 ГОСТ 7796-70*	4	0,02 кг

Н. контр	Кузнецов		
Провер.	Бабикова		
Ст. техн.	Певчева		
Вед. инж	Бабикова		
Гип	Кузнецов		
Гл. конст	/Шапиро		
Нач. отд	Красавин		

ТПР 902-09-22.84 – КЖИ К2

КРЫШКА ДЕРЕВЯННАЯ К2

Стадия	Масса	Масштаб
РП	7,6кг	1:10
Лист	Листов	

ЦНИИЭП Инженерного Оборудования г. Москва

Инв. № подл. | Подпись и дата | Взам. инв. №

19474-07 14

Копировал: Хюппенен Формат

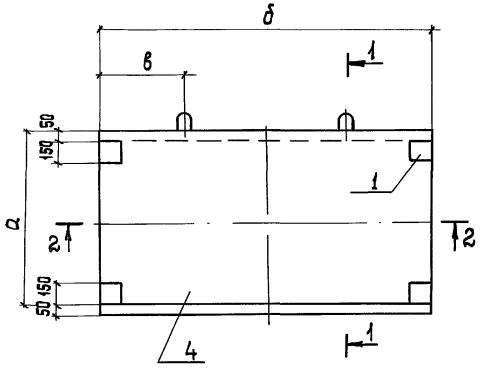

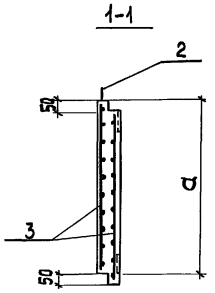

Поз.2
М 1:20

2-2

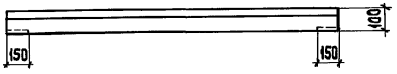

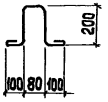

Обозначение	Марка	Размеры мм а	б	в		Масса кг
902-09-22.84-КЖИ СР10-	СР10	900	1600	400		350
-01	СР10-01	900	1200	300		275
-02	СР10-02	600	1600	400		250
-03	СР10-03	600	1200	300		175

Ведомость расхода стали на элемент, кг

Марка элемента	Изделия арматурные				Изделия закладные								Общий расход
	Арматура класса А-I				Арматура класса А-III				Прокат марки В ст3 кп2				
	ГОСТ 5781-82								ГОСТ 103-76				
	ф6	—	—	Итого	ф8	—	—	Итого	-б=6	—	—	Итого	
СР 10	8,6	—	—	8,6	1,2	—	—	1,2	4,4	—	—	4,4	14,2
-01	5,8	—	—	5,8	1,2	—	—	1,2	4,4	—	—	4,4	11,4
-02	6,4	—	—	6,4	1,2	—	—	1,2	4,4	—	—	4,4	12,0
-03	4,3	—	—	4,3	1,2	—	—	1,2	4,4	—	—	4,4	9,9

Н.контр.	Кузнецов	
Провер.	Бабикова	
Исполнил	Певчева	
Вед.инж.	Бабикова	
Гип	Кузнецов	
Гл.конст	Шапиро	
Нач.отд.	Красавин	

ТПР КЖИ. СР10. СБ

Сборочный чертеж

Стадия	Масса	Масштаб
РП	см табл.	1:20
Лист	Листов	

ЦНИИЭП Инженерного Оборудования г. Москва

Инв. № подл. | Подпись и дата | Взам. инв. №

Копировал: Хюппенен Формат

Формат	Зона	Поз.	Обозначение	Наименование	Кол.	Примечание
				Документация		
12			902-09-22.84-КЖИ.СР 10 СБ	Сборочный чертеж		
				Сборочные единицы		
		1	Серия 3.400-6/78	Изделие закладное МИ3-10	4	
				Детали		
Б4		2		ф6AI ГОСТ 5781-82 ℓ=880	2	0,2 кг
				Переменные данные для исполнений		
				902-09-22.84 - КЖИ. СР10		
				Сборочные единицы		
		3	ГОСТ 23279-78	С 6AI-150/6AI-150 850×1550 25/25	2	
				Материалы		
		4		Бетон М200	0,14	м³
				902-09-22.84 - КЖИ. СР10-01		
				Сборочные единицы		
		3	ГОСТ 23279-78	С 6AI-150/6AI-150 850×1150 25/25	2	
				Материалы		
		4		Бетон М200	0,11	м³
				902-09-22.84 - КЖИ. СР 10-02		
				Сборочные единицы		
		3	ГОСТ 23279-78	С 6AI-150/6AI-150 550×1550 25/25	2	
				Материалы		
		4		Бетон М200	0,10	м³

Инв. № подл. | Подпись и дата | Взам. инв. №

Н. контр.	Кузнецов	
Провер.	Бабикова	
Исполнил	Певчева	
Вед. инж.	Бабикова	
Гип	Кузнецов	
Гл. конст.	Шапиро	
Нач. отд.	Красавин	

ТПР 902-09-22.84 - КЖИ. СР10

Стенка-растекатель (СР10)

Стадия	Лист	Листов
РП	1	2

ЦНИИЭП Инженерного Оборудования г. Москва

копировал: Хюппенен

Формат

Формат	Зона	Поз.	Обозначение	Наименование	Кол.	Примечание
				902-09-22.84 - КЖИ.СР10-03		
				Сборочные единицы		
		3	ГОСТ 23279-78	С 6AI-150/6AI-150 550×1150 25/25	2	
				Материалы		
		4		Бетон М200	0,07	м³

Инв. № подл. | Подпись и дата | Взам. инв. №

ТПР 902-09-22.84 - КЖИ. СР10 Лист 2

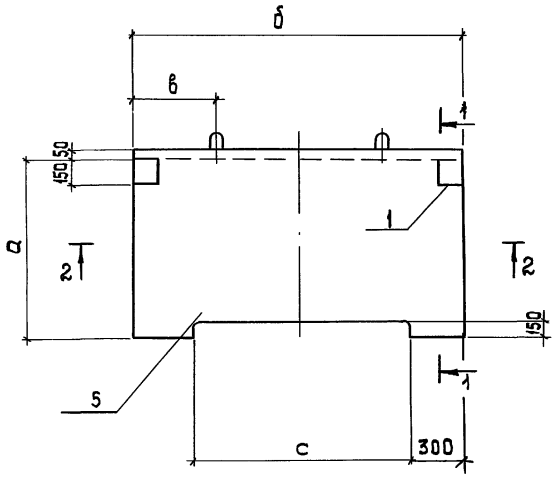

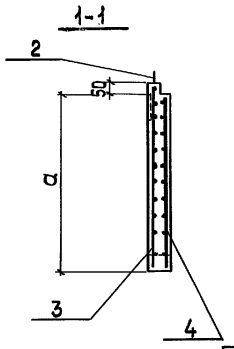

Поз. 2
М 1:20

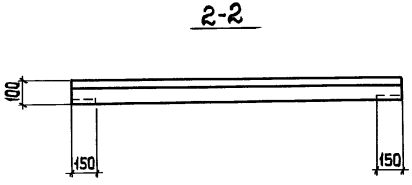

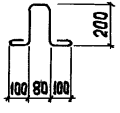

Обозначение	Марка	Размеры (мм)				Масса кг
		а	б	в	с	
902-09-22.84КЖИ СР-11	СР11	900	1600	400	1000	350
-01	СР11-01	900	1200	300	600	250
-02	СР11-02	600	1600	400	1000	200
-03	СР11-03	600	1200	300	600	170

Марка элемента	Изделия арматурные				Изделия закладные								Общий расход
	Арматура класса				Арматура класса				Прокат марки				
	А-I				А-III				Вст3кп2				
	ГОСТ 5781-82								ГОСТ 103-76				
	ф6	—	—	Итого	ф8	—	—	Итого	-δ=6	—	—	Итого	
СР 11	10,43	—	—	10,43	1,2	—	—	1,2	4,4	—	—	4,4	16,03
-01	8,34	—	—	8,34	1,2	—	—	1,2	4,4	—	—	4,4	13,94
-02	6,86	—	—	6,86	1,2	—	—	1,2	4,4	—	—	4,4	12,46
-03	6,34	—	—	6,34	1,2	—	—	1,2	4,4	—	—	4,4	11,94

Н.контр	Кузнецов	
Провер	Бабикова	
Исполн.	Певчева	
Вед.инж.	Бабикова	
Гип	Кузнецов	
Гл. конст	Шапиро	
Нач. отд	Красавин	

ТПР 902-09-22.84 – КЖИ.СР11 СБ

Сборочный чертеж

Стадия	Масса	Масштаб
РП	См. табл	1:20
Лист	Листов 1	

ЦНИИЭП Инженерного Оборудования г. Москва

Инв. № подл. | Подпись и дата | Взам. инв. №

копировал: Хюппенен

Формат

Формат	Зона	Поз.	Обозначение	Наименование	Кол.	Примечание
				Документация		
12			902-09-22.84 - КЖИ.СР11 СБ	Сборочный чертеж		
				Сборочные единицы		
		1	Серия 3.400-6/76	Изделие закладное МИ3-10	2	
				Детали		
Б4		2		ф6AI ГОСТ 5781-82 ℓ=880	2	0,2 кг
				Переменные данные для исполнения		
				902-09-22.84 - КЖИ.СР11-00		
				Сборочные единицы		
12		3	902-09-22.84 - КЖИ.Сα7	Сетка арматурная Сα7	1	
12		4	902-09-22.84-КЖИ.Сα7-02	Сетка арматурная Сα7-02	1	
				Материалы		
		5		Бетон М200	0,14	м³
				902-09-22.84 - КЖИ.СР11-01		
				Сборочные единицы		
12		3	902-09-22.84-КЖИ. Сα7-01	Сетка арматурная Сα7-01	1	
12		4	902-09-22.84-КЖИ. Сα7-03	Сетка арматурная Сα7-03	1	
				Материалы		
		5		Бетон М200	0,1	м³
				902-09-22.84-КЖИ.СР11-02		
				Сборочные единицы		
12		3	902-09-22.84 - КЖИ.Сα7-04	Сетка арматурная Сα7-04	1	
12		4	902-09-22.84 - КЖИ.Сα7-06	Сетка арматурная Сα7-06	1	

Н.контр.	Кузнецов	ТПР 902-09-22.84 - КЖИ.СР11	
Провер.	Бабикова		
Исполнил	Певчева	Стенка - растекатель (СР11)	Стадия: РП; Лист: 1; Листов: 2
Вед.инж.	Бабикова		
Гип	Кузнецов		ЦНИИЭП Инженерного Оборудования г. Москва
Гл.конст	Шапиро		
Нач.отд.	Красавин		

Альбом VII

Типовые проектные решения 902-09-22.84

Взам. инв.№

Подпись и дата

Инв.№ подл.

копировал: Хюппенен

Формат

Формат	Зона	Поз.	Обозначение	Наименование	Кол.	Примечание
				Материалы		
		5		Бетон М200	0,08	м³
				902-09-22.84-КЖИ.СР11-03		
				Сборочные единицы		
12		3	902-09-22.84 - КЖИ.Сα7-05	Сетка арматурная Сα7-05	1	
12		4	902-09-22.84 - КЖИ.Сα7-07	Сетка арматурная Сα7-07	1	
				Материалы		
		5		Бетон М200	0,07	м³

Альбом VII

Типовые проектные решения 902-09-22.84

Взам. инв.№

Подпись и дата

Инв.№ подл.

ТПР 902-09-22.84 - КЖИ.СР11 — Лист 2

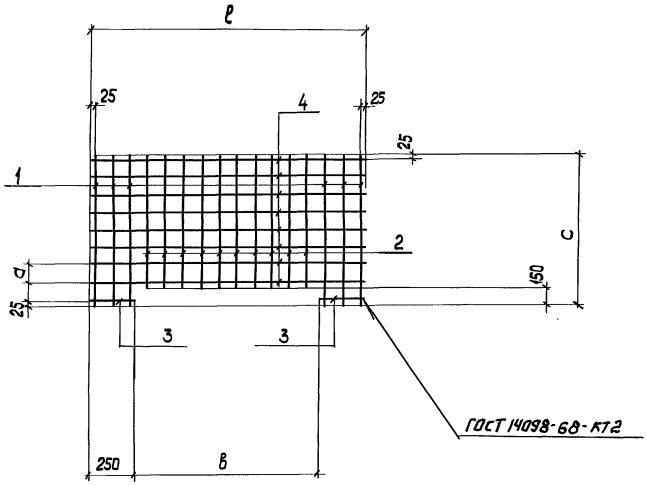

Обозначение	Марка	Размеры (мм) ℓ	a	в	c	Масса кг
902-09-22.84 КЖИ.Са 7	Са 7	1550	100	1050	850	5,3
-01	Са7-01	1150	100	650	850	4,1
-02	Са7-02	1550	100	1050	800	5,3
-03	Са7-03	1150	100	650	800	4,1
-04	Са7-04	1550	100	1050	550	3,4
-05	Са7-05	1150	100	650	550	2,6
-06	Са7-06	1550	100	1050	500	3,4
-07	Са7-07	1150	100	650	500	2,6

Инв. № подл. | Подпись и дата | Взам. инв. №

Формат	Зона	Поз	Обозначение	Наименование	Кол.	Примечание
			Переменные	данные для исполнений		
				902-09-22.84-КЖИ.Са7; Са7-02		
				Детали		
БЧ		1		ф 6 AI ГОСТ 5781-82 ℓ=850	6	0,19 кг
БЧ		2		ℓ=700	9	0,15 кг
БЧ		3		ℓ=250	2	0,06 кг
БЧ		4		ℓ=1550	8	0,34 кг
				902-09-22.84-КЖИ.Са7-01; Са7-03		
				Детали		
БЧ		1		ф 6 AI ГОСТ 5781-82 ℓ=850	6	0,19 кг
БЧ		2		ℓ=700	5	0,15 кг
БЧ		3		ℓ=250	2	0,06 кг
БЧ		4		ℓ=1150	8	0,26 кг
				902-09-22.84 КЖИ Са7-04; Са7-06		
				Детали		
БЧ		1		ф 6 AI ГОСТ 5781-82 ℓ=250	2	0,06 кг
БЧ		2		ℓ=550	6	0,12 кг
БЧ		3		ℓ=400	9	0,09 кг
БЧ		4		ℓ=1550	5	0,34 кг
				902-09-22.84 КЖИ Са7-05; Са7-07		
				Детали		
БЧ		1		ф 6 AI ГОСТ 5781-82 ℓ=250	2	0,06 кг
БЧ		2		ℓ=550	6	0,12 кг
БЧ		3		ℓ=400	5	0,09 кг
БЧ		4		ℓ=1150	5	0,26 кг

Н. контр.	Кузнецов	
Провер.	Бабикова	
Исполнил	Левчева	
Вед. инж.	Бабикова	
Гип	Кузнецов	
Гл. конст.	Шапиро	
Нач. отд.	Красавин	

ТПР 902-09.22.84 КЖИ.Са 7

Сетка арматурная Са7

Стадия	Масса	Масштаб
РП	см. табл.	—
Лист	Листов: 1	

ЦНИИЭП Инженерного Оборудования г. Москва

копировал: Хюппенен Формат

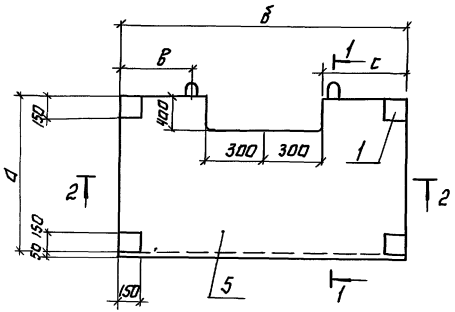

2-2

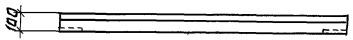

Поз. 2
М1:20

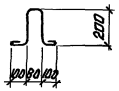

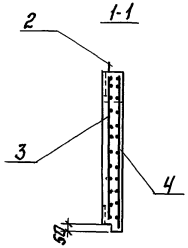

Обозначение	Марка	Размеры (мм)				Масса кг
		а	б	в	с	
902-09-2284-КЖИ.СР12	СР12	900	1600	400	500	1400
— 01	СР12-01	900	1200	300	300	800
— 02	СР12-02	600	1600	400	500	950
— 03	СР12-03	600	1200	300	300	530

Ведомость расхода стали на элемент, кГ

Марка элемента	Изделия арматурные				Изделия закладные								Общий расход
	Арматура класса А-I				Арматура класса А-III				Прокат марки ВСт3кп2				
	ГОСТ 5781-82								ГОСТ 103-76				
	ф6	—	—	Итого	ф8	—	—	Итого	б=6	—	—	Итого	
СР 12	9,72	—	—	9,72	1,2	—	—	1,2	4,4	—	—	4,4	15,32
СР12-01	7,08	—	—	7,08	1,2	—	—	1,2	4,4	—	—	4,4	12,58
СР12-02	6,8	—	—	6,8	1,2	—	—	1,2	4,4	—	—	4,4	12,4
СР12-03	5,24	—	—	5,24	1,2	—	—	1,2	4,4	—	—	4,4	10,84

Н.контр.	Кузнецов		
Провер.	Бабикова		
Нелдан.	Левчева		
Вед.инж.	Бабикова		
ГИП	Кузнецов		
Гл.констр.	Шапиро		
Нач.отд.	Красавин		

ТПР 902-09-22.84 -КЖИ.СР12СБ

Сборочный чертеж.

Стадия	Масса	Масштаб
РП	см. табл.	1:20

Лист: Листов: 1

ЦНИИЭП инженерного оборудования г. Москва

Копировал: Логинова

19474-07 20

Формат А3

Инв.№ подл. | Подпись и дата | Взам.инв.№

Формат	Зона	Поз	Обозначение	Наименование	Кол.	Примечание
				Документация		
12			9П2-09-22.84 - КЖИ. СР 12 СБ	Сборочный чертеж		
				Сборочные единицы		
		1	Серия 3.400-6/76	Изделие закладное МИ3-10	4	
				Детали		
Б4		2		ф БАI ГОСТ 5781-82 ℓ=880	2	0,2 кг
			Переменные	данные для исполнений		
				9П2-09-22.84-КЖИ СР 12-00		
				Сборочные единицы		
		3	9П2-09-22.84-КЖИ.Сα8	Сетка арматурная Сα8-	1	
		4	Сα8-02	Сα8-02	1	
				Материалы		
		5		Бетон М200	0,12	м³
				9П2-09-22.84-КЖИ СР12-01		
				Сборочные единицы		
		3	9П2-09-22.84-КЖИ.Сα8-00	Сетка арматурная Сα8-00	1	
		4	ТП Сα8-03	Сα8-03	1	
				Материалы		
		5		Бетон М200	0,08	м³
				9П2-09-22.84-КЖИ СР12-02		
				Сборочные единицы		
		3	9П2-09-22.84-КЖИ Сα9	Сα9-	1	
		4	Сα9-02	Сα9-02	1	

Взам. инв. № | Подпись и дата | Инв. № подл.

Н. контр.	Кузнецов	
Провер.	Бабикова	
Исполн.	Левчева	
Вед. инж.	Бабикова	
Гип	Кузнецов	
Гл. конст.	Шапиро	
Нач. отд.	Красавин	

ТПР 902-09-22.84 КЖИ.СР12

Стенка растекатель СР12

Стадия	Лист	Листов
РП	1	2

ЦНИИЭП Инженерного Оборудования г. Москва

Копировал: Хюппенен Формат

Типовые проектные решения 902-09-22.84 Альбом VIII

Формат	Зона	Поз.	Обозначение	Наименование	Кол.	Примечание
				Материалы		
		5		Бетон М200	0,07	м³
				9П2-09-22.84-КЖИ. СР12-03		
				Сборочные единицы		
		3	9П2-09-22.84-КЖИ.Сα9 01	Сα9-01	1	
		4	Сα9-03	Сα9-03	1	
				Материалы		
		5		Бетон М200	0,05	м³

Взам. инв. № | Подпись и дата | Инв. № подл.

Альбом VIII

Типовые проектные решения

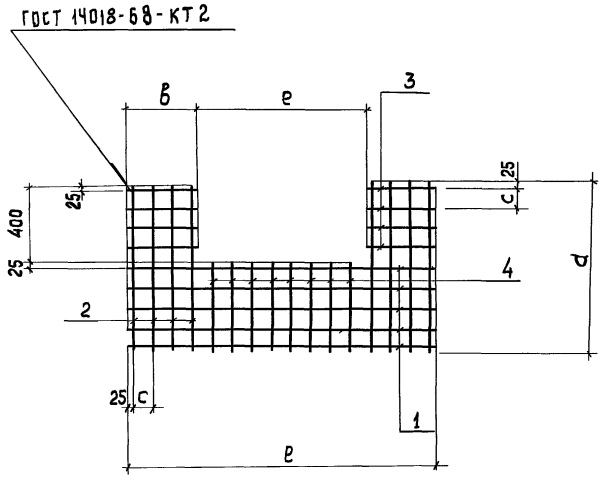

Формат	Зона	Поз.	Обозначение	Наименование	Кол.	Примечание
				Переменные данные для исполнений		
				9Д2-09-22.84 - КЖИ.Са8; Са8-02		
				Детали		
Бч		1		ф6AI ГОСТ5781-82 ℓ=1550	5	0,34кг
Бч		2		ℓ=850	8	0,19кг
Бч		3		ℓ=350	8	0,08кг
Бч		4		ℓ=450	8	0,1кг
				9Д2-09.22.84 КЖИ.Са8-01;Са8-03		
				Детали		
Бч		1		ф6AI ГОСТ5781-82 ℓ=1150	5	0,26кг
Бч		2		ℓ=850	6	0,19кг
Бч		3		ℓ=250	8	0,06кг
Бч		4		ℓ=450	6	0,1кг

Обозначение	Марка	Размеры (мм)					Масса, кг
		ℓ	в	с	е	d	
9Д2-09-22.84 -КЖИ.Са8-00	Са8-00	1550	350	100	850	850	4,66
-01	Са8-01	1150	250	100	650	850	3,34
-02	Са8-02	1550	350	100	850	800	4,66
-03	Са8-03	1150	250	100	650	800	3,34

Взам. инв. №

Подпись и дата

Инв. № подл.

Н. контр.	Кузнецов		
Провер.	Бабикова		
Исполнил	Певчева		
Вед. инж.	Бабикова		
Гип	Кузнецов		
Гл. конст.	Шапиро		
Нач. отд.	Красавин		

ТПР 902-09-22.84 КЖИ Са8

Сетка арматурная Са8

Стадия	Масса	Масштаб
РП	см. табл.	—
Лист:	Листов: 1	

ЦНИИЭП Инженерного Оборудования г. Москва

19474-07 22

Копировал: Хюппенен

Формат

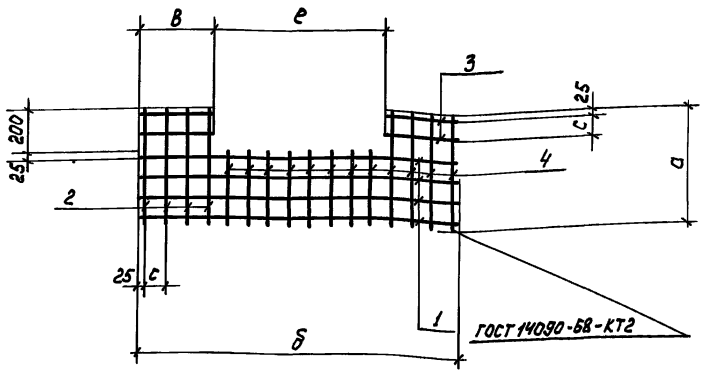

Формат	Зона	Поз.	Обозначение	Наименование	Кол.	Примеч.
				Переменные данные для исполнений		
				902-09-22.84-КЖИ, Са9; Са9-02		
				Детали		
Б4		1		ф6 AI ГОСТ 5781-82 ℓ=1550	4	0,34 кг
Б4		2		ℓ=550	8	0,12 кг
Б4		3		ℓ=350	4	0,08 кг
Б4		4		ℓ=325	8	0,07 кг
				902-09-22.84-КЖИ.Са9-01, Са9-03		
				Детали		
Б4		1		ф6 AI ГОСТ 5781-82 ℓ=1150	4	0,26 кг
Б4		2		ℓ=550	6	0,12 кг
Б4		3		ℓ=250	4	0,06 кг
Б4		4		ℓ=325	6	0,07 кг

Обозначение	Марка	Размеры (мм) ℓ	в	е	с	d	Масса кг
ТПР 902-09-22.84-КЖИ.Са9	Са9	1550	350	850	100	550	3,2
-01	Са9-01	1150	250	650	100	550	2,42
-02	Са9-02	1550	350	850	100	500	3,2
-03	Са9-03	1150	250	650	100	500	2,42

Н.контр.	Кузнецов	
Провер.	Бабикова	
Исполн.	Певчева	
Вед.инж.	Бабикова	
ГИП	Кузнецов	
Гл.конст.	Шапиро	
Нач.отд.	Красавин	

ТПР 902-09.22.84 -КЖИ.Са9

Сетка арматурная Са9

Стадия	Масса	Масштаб
РП	См. табл.	—
Лист	Листов 1	

ЦНИИЭП инженерного оборудования г. Москва

Инв.№подл. | Подпись и дата | Взам.инв.№

ГОСТ 14098-68-КТ2

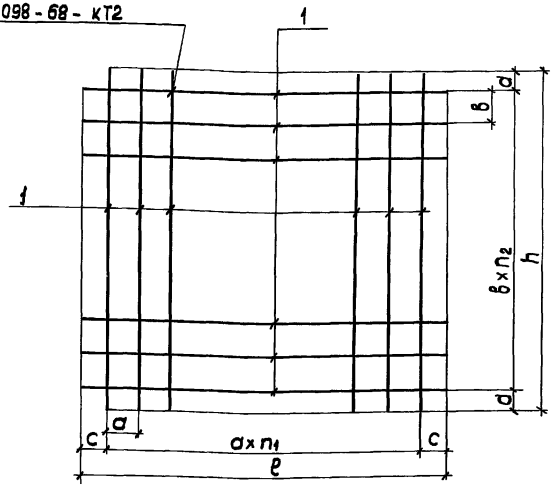

Обозначение	Марка	Размеры (мм)						Кол-во		Масса кг
		ℓ	h	a	в	c	d	n_1	n_2	
902-09-22.84-КЖИ.Са 10	Са 10	3620	3620	150	150	85	85	23	23	36,8
-01	Са10-01	3880	3880	"	"	65	65	25	25	43,0
-02	Са10-02	4140	4140	"	"	45	45	27	27	49,7
-03	Са10-03	3100	3100	"	"	50	50	20	20	27,6
-04	Са10-04	3300	3300	"	"	75	75	21	21	30,7
-05	Са10-05	3500	3500	150	150	25	25	23	23	35,9

Формат	Зона	Поз	Обозначение	Наименование	Кол-во	Примечание
				Переменные данные для исполнений		
				902-09-22.84 -КЖИ. Са 10		
				Детали		
Б4		1		ф6AI ГОСТ5781-82 ℓ=3620	46	0,8кг
				902-09-22.84 -КЖИ.Са10-01		
				Детали		
Б4		1		ф6AI ГОСТ 5781-82 ℓ=3880	50	0,86кг
				902-09-22.84 -КЖИ.Са10-02		
				Детали		
Б4		1		ф6AI ГОСТ 5781-82 ℓ=4140	54	0,92кг
				902-09-22.84-КЖИ.Са10-03		
				Детали		
Б4		1		ф6AI ГОСТ5781-82 ℓ=3100	40	0,69кг
				902-09-22.84 - КЖИ.Са10-04		
				Детали		
Б4		1		ф6AI ГОСТ 5781-82 ℓ=3300	42	0,73кг
				902-09-22.84 - КЖИ.Са10-05		
				Детали		
Б4		1		ф6AI ГОСТ 5781-82 ℓ=3500	46	0,78 кг

Н.контр.	Кузнецов	
Провер.	Бабикова	
Исполнил	Певчева	
Вед.инж.	Бабикова	
Гип	Кузнецов	
Гл. конс.	Шапиро	
Нач.отд.	Красавин	

ТПР 902-09-22.84 КЖИ. Са-10

Сетка арматурная С10

Стадия	Масса	Масштаб
РП	СМ ТАБЛ.	—
Лист	Листов 1	

ЦНИИЭП инженерного оборудования г. Москва

Инв. № подл. | Подпись и дата | Взам. инв. №

Копировал: Хюппенен

Формат А3

ГОСТ 14098-68-КТ2

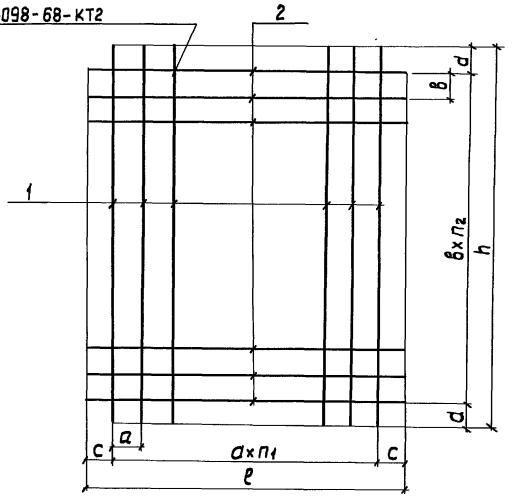

Обозначение	Марка	Размеры (мм)						Кол-во		Масса кг
		ℓ	h	a	в	c	d	n_1	n_2	
902-09-22.84-КЖИ. Сп 11	Сп11	2060	2560	150	150	55	30	15	16	16,9
-01	Сп11-01	2620	3120	150	150	35	60	17	20	23,3
-02	Сп11-02	2900	3380	150	150	25	40	19	22	28,3
-03	Сп11-03	3140	3640	150	150	70	20	20	24	32,8
-04	Сп11-04	2000	2500	150	150	25	50	13	16	14,2
-05	Сп11-05	2300	2800	150	150	25	50	15	18	18,5

Формат	Зона	Поз.	Обозначение	Наименование	Кол.	Примечание
			Переменные	данные для исполнений		
				902-09-22.84 - КЖИ. Сп11		
				Детали		
Б4		1		ф 6AI ГОСТ 5781-82 ℓ=2560	15	0,57кг
Б4		2		ф 6AI ГОСТ 5781-82 ℓ=2360	16	0,52кг
				902-09-22.84 - КЖИ. Сп11-01		
				Детали		
Б4		1		ф 6AI ГОСТ 5781-82 ℓ=3120	17	0,69кг
Б4		2		ф 6AI ГОСТ 5781-82 ℓ=2620	20	0,58кг
				902-09-22.84 - КЖИ. Сп11-02		
				Детали		
Б4		1		ф 6AI ГОСТ 5781-82 ℓ=3380	19	0,75кг
Б4		2		ф 6AI ГОСТ 5781-82 ℓ=2900	22	0,64кг
				902-09-22.84 - КЖИ. Сп11-03		
				Детали		
Б4		1		ф 6AI ГОСТ 5781-82 ℓ=3640	20	0,8кг
Б4		2		ф 6AI ГОСТ 5781-82 ℓ=3140	24	0,7кг
				902-09-22.84 - КЖИ. Сп11-04		
				Детали		
Б4		1		ф 6AI ГОСТ 5781-82 ℓ=2500	13	0,6кг
Б4		2		ф 6AI ГОСТ 5781-82 ℓ=2000	16	0,4кг
				902-09-22.84 - КЖИ. Сп11-05		
				Детали		
Б4		1		ф 6AI ГОСТ 5781-82 ℓ=2800	15	0,62кг
Б4		2		ф 6AI ГОСТ 5781-82 ℓ=2300	18	0,51кг

Н.контр.	Кузнецов	
Провер.	Бабикова	
Исполнил	Певчева	
Вед.инж.	Бабикова	
Гип	Кузнецов	
Гл. конст	Шапиро	
Нач. отд	Красавин	

ТПР 902-09-22.84 КЖИ.Сп11

Сетка арматурная С11

Стадия	Масса	Масштаб
РП	ℓ м. ТАБЛ.	—
Лист	Листов 1	

ЦНИИЭП Инженерного Оборудования г. Москва

Инв. № подл. | Подпись и дата | Взам. инв. №

Копировал: Хюппенен

Формат А3

ГОСТ 14098-68-К12

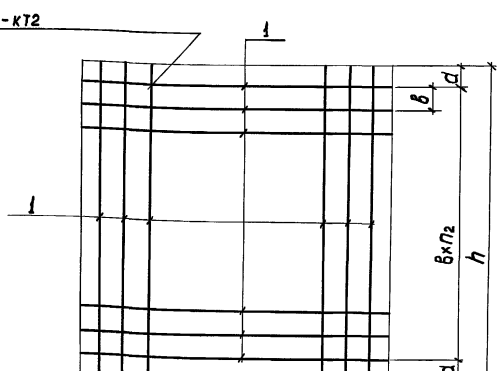

Обозначение	Марка	Размеры (мм)						кол-во		Масса кг
		ℓ	h	a	в	c	d	n_1	n_2	
9 02-09-22.84-КЖИ.Сл12-00	Сл12-00	2560	2560	150	150	30	30	16	16	18,2
-01	Сл12-01	3120	3120	150	150	60	60	20	20	27,6
-02	Сл12-02	3380	3380	150	150	40	40	22	22	33,0
-03	Сл12-03	3640	3640	150	150	20	20	24	24	38,4
-04	Сл12-04	2500	2500	150	150	50	50	16	16	17,9
-05	Сл12-05	2800	2800	150	150	50	50	18	18	22,3

Формат	Зона	Поз	Обозначение	Наименование	Кол.	Примечание
			Переменные	данные для исполнений		
				9 02-09-22.84 - КЖИ.Сл12-00		
				Детали		
Б4		1		ф 6 AI ГОСТ 5781-82 ℓ=2560	32	0,57 кг
				9 02-09-22.84-КЖИ.Сл12-01		
				Детали		
Б4		1		ф 6 AI ГОСТ 5781-82 ℓ=3120	40	0,69 кг
				9 02-09-22.84-КЖИ.Сл12-02		
				Детали		
Б4		1		ф 6 AI ГОСТ 5781-82 ℓ=3380	44	0,75 кг
				9 02-09-22.84-КЖИ.Сл12-03		
				Детали		
Б4		1		ф 6 AI ГОСТ 5781-82 ℓ=3640	48	0,80 кг
				9 02-09-22.84-КЖИ.Сл12-04		
				Детали		
Б4		1		ф 6 AI ГОСТ 5781-82 ℓ=2500	32	0,56 кг
				9 02-09-22.84-КЖИ.Сл12-05		
				Детали		
Б4		1		ф 6 AI ГОСТ 5781-82 ℓ=2800	36	0,62 кг

Н.контр.	Кузнецов	
Провер.	Бабикова	
Исполн.	Певчева	
Вед.инж.	Бабикова	
Гип	Кузнецов	
Гл.конст.	Шапиро	
Нач.отд.	Красавин	

ТПР 902-09-22.84 КЖИ.Сл12-00

Сетка арматурная Сл12

Стадия	Масса	Масштаб
РП	См. табл.	—
Лист	Листов 1	

ЦНИИЭП Инженерного Оборудования г. Москва

Инв. № подл. | Подпись и дата | Взам. инв. №

Копировал: Хюппенен Формат

ГОСТ 14098-68- кт2

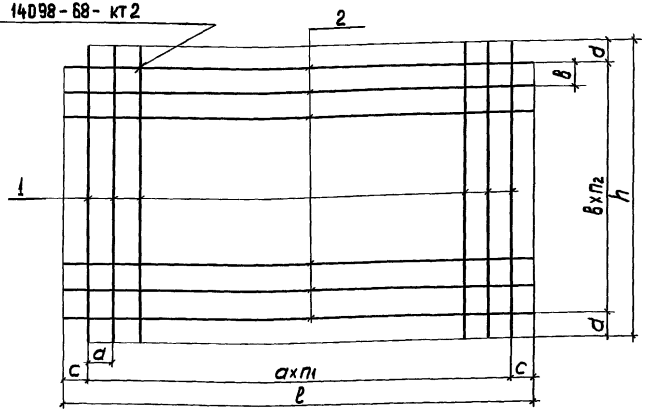

Обозначение	Марка	Размеры (мм)						Кол-во		Масса кг
		ℓ	h	a	в	c	d	n_1	n_2	
902-09-22.84-КЖИ.Ca13	Ca13	3620	3120	150	150	85	60	23	20	31,9
- 01	Ca13-01	3880	3380	150	150	65	40	25	22	37,7
- 02	Ca13-02	4140	3640	150	150	45	20	27	24	44,0
- 03	Ca13-03	3100	2600	150	150	50	25	20	17	23,3
- 04	Ca13-04	3400	2900	150	150	50	25	22	19	28,3
- 05	Ca13-05	3700	3200	150	150	50	25	24	21	34,3

Формат	Зона	Поз.	Обозначение	Наименование	Кол.	Примечание
			Переменные	Данные для исполнений		
				902-09-22.84 – КЖИ.Ca13		
				Детали		
Бч		1		ф 6AI ГОСТ 5781-82 ℓ=3120	23	0,69кг
Бч		2		ф 6AI ГОСТ 5781-82 ℓ=3620	20	0,8 кг
				902-09-22.84 – КЖИ.Ca13-01		
				Детали		
Бч		1		ф 6AI ГОСТ 5781-82 ℓ=3380	25	0,75кг
Бч		2		ф 6AI ГОСТ 5781-82 ℓ=3880	22	0,86 кг
				902-09-22.84- КЖИ.Ca13-02		
				Детали		
Бч		1		ф 6AI ГОСТ 5781-82 ℓ=3640	27	0,81 кг
Бч		2		ф 6AI ГОСТ 5781-82 ℓ= 4140	24	0,92 кг
				902-09-22.84- КЖИ.Ca13-03		
				Детали		
Бч		1		ф 6AI ГОСТ 5781- 82 ℓ=2600	20	0,58 кг
Бч		2		ф 6AI ГОСТ 5781- 82 ℓ=3100	17	0,69 кг
				902-09-22.84- КЖИ.Ca13-04		
				Детали		
Бч		1		ф 6AI ГОСТ 5781-82 ℓ=2900	22	0,64 кг
Бч		2		ф 6AI ГОСТ 5781-82 ℓ=3400	19	0,75 кг
				902-09-22.84 – КЖИ.Ca13-05		
				Детали		
Бч		1		ф 6AI ГОСТ 5781-82 ℓ=3200	24	0,71 кг
Бч		2		ф 6AI ГОСТ 5781-82 ℓ=3700	21	0,82 кг

Н. контр.	Кузнецов	
Провер.	Бабикова	
Исполнил	Певчева	
Вед. инж.	Бабикова	
Гип	Кузнецов	
Гл. конст.	Шапиро	
Нач. отд.	Красавин	

ТПР 902-09-22.84 -КЖИ.Ca13

Сетка арматурная Ca13

Стадия	Масса	Масштаб
РП	СМ ТАБЛ	—
Лист	Листов 1	

ЦНИИЭП Инженерного Оборудования г. Москва

Копировал: Хюппенен

Формат

Инв. № подл. | Подпись и дата | Взам. инв. №

Альбом VII

Типовые проектные решения

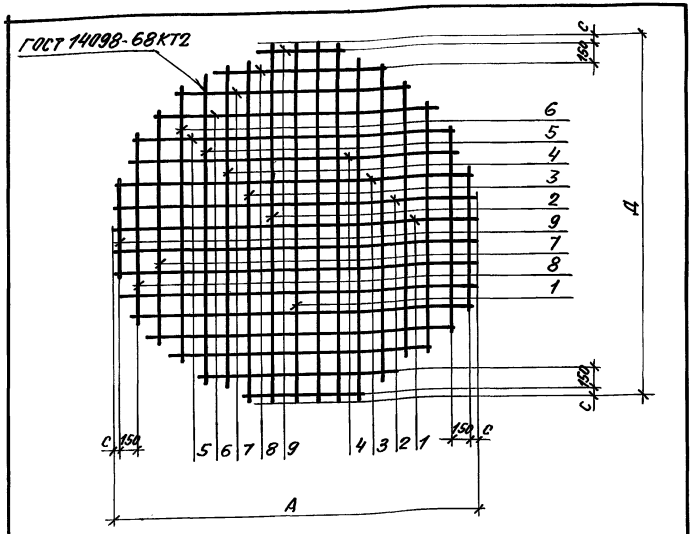

Обозначение	Марка	Размеры, (мм)											Масса кг
		Д	С	1	2	3	4	5	6	7	8	9	
902-09-22.84 КЖИ Са14	Са14	1450	50	1430	1380	1240	1010	550	—	—	—	—	5.0
— 01	Са14-01	1700	50	1690	1670	1580	1440	1190	780	—	—	—	7.4
— 02	Са14-02	1950	150	1930	1890	1790	1640	1360	1000	—	—	—	8.5
— 03	Са14-03	2450	25	2430	2420	2370	2270	2130	1940	1680	1280	550	14.0

Н. контр.	Кузнецов		
Провер.	Бабикова		
Исполн.	Певчева		
Вед. инж.	Бабикова		
ГИП	Кузнецов		
Гл. конст.	Шапиро		
Нач. отд.	Красавин		

ТПР 902-09-22.84 - КЖИ Са14СБ

Сборочный чертеж

Стадия	Масса	Масштаб
РП	См. табл.	—

Лист | Листов: 1

ЦНИИЭП ИНЖЕНЕРНОГО ОБОРУДОВАНИЯ г. МОСКВА

Инв. № подл. | Подпись и дата | Взам. инв. №

Альбом VII

Типовые проектные решения

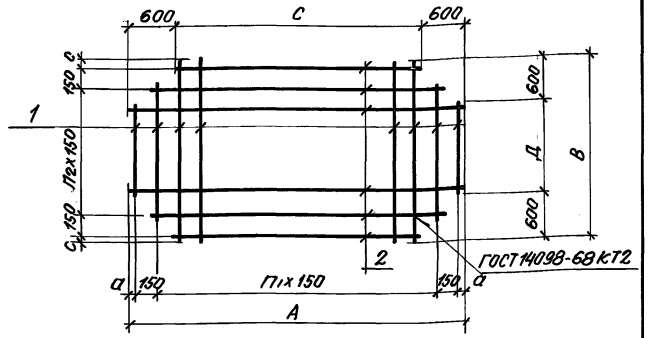

Обозначение	Марка	Размеры								Масса, кг
		А	В	С	Д	а	С	П1	П2	
902.09-22.84-КЖИ Са15	Са 15	4550	2400	3350	1200	25	75	30	15	26,5
-01	Са15-01	3550	1900	2350	700	50	50	23	12	26,5

Формат	Зона	Поз.	Обозначение	Наименование	Кол.	Примечание
			Переменные данные для исполнений			
				902-09-22.84-КЖИ.Са15		
				Детали		
БЧ		1		ф6 А I ГОСТ 5781-82 ℓ=2400	31	0.53 кг
БЧ		2		ℓ=1900	24	0.42 кг
				902-09-22.84-КЖИ.Са15-01		
				Детали		
БЧ		1		ф6 А I ГОСТ 5781-82 ℓ=4550	16	1.01 кг
БЧ		2		ℓ=3550	13	0.79 кг

Н. контр.	Кузнецов		
Провер.	Бабикова		
Исполн.	Певчева		
Вед. инж.	Бабикова		
ГИП	Кузнецов		
Гл. конст.	Шапиро		
Нач. отд.	Красавин		

ТПР 902-09-22.84 - КЖИ.Са15

Сетка арматурная Са 15

Стадия	Масса	Масштаб
РП	См. табл.	—

Лист: | Листов: 1

ЦНИИЭП ИНЖЕНЕРНОГО ОБОРУДОВАНИЯ г. МОСКВА

Инв. № подл. | Подпись и дата | Взам. инв. №

Пров. Шарл 30.1.87 г. Коп. Скирмакова

Формат	Зона	Поз.	Обозначение	Наименование	Кол.	Примечание
				Переменные данные для исполнений		
				902-09-22.84 -КЖИ.Са14		
				Детали		
Б4		1		ф6AI ГОСТ5781-82 ℓ=1430	4	0,32кг
Б4		2		ℓ= 1380	4	0,31кг
Б4		3		ℓ= 1240	4	0,28кг
Б4		4		ℓ= 1010	4	0,22кг
Б4		5		ℓ= 550	4	0,12кг
				902-09-22.84 -КЖИ.Са14-01		
				Детали		
Б4		1		ф6AI ГОСТ 5781-82 ℓ=1690	4	0,38кг
Б4		2		ℓ= 1670	4	0,37кг
Б4		3		ℓ= 1580	4	0,35кг
Б4		4		ℓ= 1440	4	0,32кг
Б4		5		ℓ= 1190	4	0,26кг
Б4		6		ℓ= 780	4	0,17кг
				902-09-22.84 -КЖИ.Са14-02		
				Детали		
Б4		1		ф6AI ГОСТ 5781-82 ℓ=1930	4	0,43кг
Б4		2		ℓ= 1890	4	0,42кг
Б4		3		ℓ= 1790	4	0,39кг
Б4		4		ℓ= 1640	4	0,36кг
Б4		5		ℓ= 1360	4	0,30кг
Б4		6		ℓ= 1000	4	0,22кг

Формат	Зона	Поз.	Обозначение	Наименование	Кол.	Примечание
				902-09-22.84 -КЖИ.Са14-03		
				Детали		
Б4		1		ф6AI ГОСТ 5781-82 ℓ=2430	2	0,54кг
Б4		2		ℓ= 2420	4	0,54кг
Б4		3		ℓ= 2370	4	0,53кг
Б4		4		ℓ= 2270	4	0,50кг
Б4		5		ℓ= 2130	4	0,47кг
Б4		6		ℓ= 1940	4	0,43кг
Б4		7		ℓ= 1680	4	0,37кг
Б4		8		ℓ= 1280	4	0,28кг
Б4		9		ℓ= 550	4	0,12кг

Н.контр.	Кузнецов	
Провер.	Бабикова	
Исполнил	Певчева	
Вед.инж.	Бабикова	
Гип.	Кузнецов	
Гл.конст.	Шапиро	
Нач.отд.	Красавин	

ТПР 902-09-22.84 -КЖИ.Са14

Сетка арматурная Са14

Стадия	Масса	Масштаб
РП	—	—
Лист	Листов	

ЦНИИЭП Инженерного Оборудования г. Москва

Копировал: Хюппенен Октябрь 07.05.84 Формат: А3

Инв. № подл. | Подпись и дата | Взам. инв. №

gost.e-ecolog.ru