ТИПОВЫЕ ПРОЕКТНЫЕ РЕШЕНИЯ

902-09-22.84

Колодцы канализационные

Альбом VI

Колодцы перепадные для труб Ду=150-600мм.

19474-06

Отпускная цена
на момент реализации
указана в счет-накладной

gost.e-ecolog.ru

ТИПОВЫЕ ПРОЕКТНЫЕ РЕШЕНИЯ
902-09-22.84

КОЛОДЦЫ КАНАЛИЗАЦИОННЫЕ

Состав:

Альбом I Пояснительная записка.

Альбом II Колодцы круглые из сборного железобетона для труб Ду = 150 - 1200 мм

Альбом III Колодцы круглые из кирпича и бетона для труб Ду = 150 - 1200 мм

Альбом IV Колодцы прямоугольные из бетона для труб Ду = 1000 - 1500 мм

Альбом V Колодцы круглые для дюкеров Ду = 150 - 400 мм

Альбом VI Колодцы перепадные для труб Ду = 150 - 600 мм

Альбом VII Строительные изделия.

Альбом VIII.88 Дополнительные мероприятия для строительства в сейсмических районах (7-9 баллов)

Разработаны
ЦНИИЭП инженерного оборудования городов, жилых и общественных зданий

Главный инженер института А. Кетаов
Главный инженер проекта М. Бабевич
Е. Кузнецов

Альбом VI

Утверждены Госгражданстроем приказы № 147 от 20 мая 1983 г

Альбом VIII.88 утвержден Госкомархитектуры приказ № 54 от 25 февраля 1988 г.

Взамен аннулированного 4.07.88 г Гип Е. Кузнецов

19474-06 2

Марка	Наименование	Стр.
1	2	3
	Обложка	
	Титульный лист	
	Содержание	2
	Наружные сети канализации	
НК-1	Общие данные	3
НК-2	Таблица 1	4
НК-3; НК-4	Продолжение табл. 1	5; 6
НК-5	Колодцы с одним присоединением	
	Таблица 2	7
НК-6-НК-8	Продолжение табл. 2	8-10
НК-9	Схемы I, II Таблица 3	11
НК-10	Продолжение табл. 3	12
НК-11	Колодцы с одним присоединением	
	Схемы I; II Таблица 4	13
НК-12; НК-13	Продолжение табл. 4	14, 15
НК-14	Форма таблицы, заполняемой при	
	привязке колодцев из сборного железо-	
	бетона и из кирпича и бетона. Таблицы 5; 6	16
НК-15	Примеры расчета	17
НК-16	Горловины колодцев. Таблица 7. Объемы	
	расхода арматуры. Таблица 8	18
	Архитектурно-строительные решения	
АС-1	Колодцы из сборного железобетона	
	Линейная схема присоединения	19
АС-2	Колодцы из сборного железобетона	
	Схема с одним присоединением.	20

1	2	3
АС-3; АС-4	Выборка сборных железобетонных элементов	
	круглых колодцев	21; 22
АС-5	Колодцы из кирпича или из бетона	
	Линейная схема присоединения	23
АС-6	Колодцы из кирпича или из бетона	
	Схема с одним присоединением	24
АС-7	Колодцы кирпичные с конусным переходом	
	к горловине. Схемы присоединения	25
АС-8	Кирпичные конусы колодцев. Расход материа-	
	лов на рабочую часть колодцев из кирпича и бетона	26
АС-9	Горловины d = 700 мм	27
АС-10	Таблицы горловин d = 700 мм	28
АС-11	Детали заделки труб в лотковой части	29
АС-12	Детали заделки труб в рабочей части сбор-	
	ных железобетонных колодцев	30
АС-13	Спецификация сборных элементов. Узлы	
	крепления лестниц.	31
АС-14	Детали крепления железобетонных сте-	
	нок-растекателей	32

Инв. № подл. | Подпись и дата | Взам. инв. №

ТПР 902-09-22.84

Ст. инж.	Москвитина		
Рук. гр.	Шифрина		
ГИП	Басевич		
Н. контр.	Хромихина		11.83
ГКО	Графский		
Нач. отд.	Сухаренко		

Колодцы канализационные перепадные для труб Dу=150-600 мм

Стадия: Р. П. | Лист | Листов

Содержание

ЦНИИЭП инженерного оборудования г. Москва

Копировал Антипова 19474-06 3 Формат А3

Ведомость основных комплектов

Обозначение	Наименование	Примеч.
НК	Наружные сети канализации	
АС	Архитектурно-строительные решения	

Ведомость ссылочных и прилагаемых документов

Обозначение	Наименование	Примеч.
	Ссылочные документы	
т.п.серия 3.900-3 вып.7	Изделия для круглых колодцев	
	Прилагаемые документы	
т.п.р Альбом I	Пояснительная записка	

Ведомость чертежей основного комплекта НК

Лист	Наименование	Примеч.
НК-1	Общие данные	
НК-2	Таблица 1. Продолжение табл. 1	
НК-3; НК-4	Продолжение табл. 1.	
НК-5	Колодцы с одним присоединением	
	Таблица 2	
НК-6-НК-8	Продолжение табл. 2	
НК-9	Схемы I; II Таблица 3	
НК-10	Продолжение таблицы 3	
НК-11	Колодцы с одним присоединением	
	Схемы I; II Таблица 4	
НК-12 НК-13	Продолжение табл. 4	
НК-14	Формы таблиц, заполняемых при привязке	
	колодцев из сборного железобетона и из кирпича	
	и бетона. Таблицы 5; 6	
НК-15	Примеры расчета	
НК-16	Горловины колодцев. Таблица 7. Объемы	
	расхода арматуры. Таблица 8.	

Условные обозначения колодцев

КСПр-1 – круглый сборный, перепадной, порядковый номер-1

КСПр 1-1 – круглый сборный, перепадной с одним присоединением, порядковый номер-1.

КМПр1- круглый из кирпича и бетона (местных материалов), перепадной, порядковый номер-1.

КМПр1-1- круглый из кирпича и бетона (местных материалов), перепадной с одним присоединением, порядковый номер-1.

				ТПР 902-09-22.84		НК
Ст.инж.	Москвитина					
Рук.гр.	Шиффрина			Колодцы канализационные перепадные для труб Ду = 150÷600 мм	Стадия	Лист	Листов
ГИП	Басевич				Р.П	1	16
Н.конт.	Хромихина		11.83				
ГКО	Графский			Общие данные	ЦНИИЭП инженерного оборудования г. Москва		
Нач.отд	Сухаренко						

Инв. № подл. | Подпись и дата | Взам. инв. №

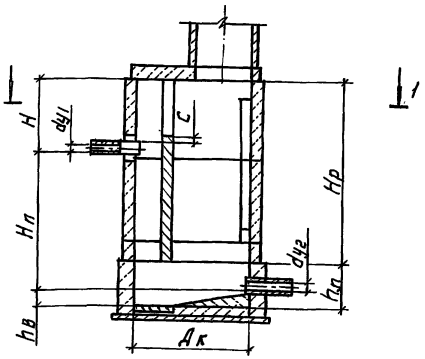

1-1

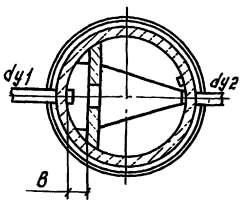

Продолжение табл. 1

1	2	3	4	5	6	7	8	9	10	11	12	13
КСПр-11		150	150		4200	3650	200		200	—	3.88	0.8
КСПр-12					4500	3950					4.11	
КСПр-13					900	450					1.96	
КСПр-14					1500	1050					2.39	
КСПр-15					1800	1350					2.60	
КСПр-16					2100	1650					2.72	
КСПр-17					2400	1950					2.94	
КСПр-18	1500	200	200	350	2700	2250	300	750	250	—	3.17	1.0
КСПр-19					3000	2550					3.28	
КСПр-20					3300	2850					3.51	
КСПр-21					3600	3150					3.85	
КСПр-22					3900	3450					3.85	
КСПр-23					4200	3750					4.08	
КСПр-24					4500	4050					4.31	
КСПр-25					900	500					2.06	
КСПр-26					1500	1100					2.49	
КСПр-27		250	250		1800	1400	350		300	—	2.7	1.1
КСПр-28					2100	1700					2.82	
КСПр-29					2400	2000					3.04	
КСПр-30					2700	2300					3.27	

Таблица 1

Размеры в мм

Марка колодца	Диаметр колодца Дк	Диаметр трубы подва-ящей dy1	Диаметр трубы отва-ящей dy2	B	Высота подачей части Hр	Высота перепада Hп	Глубина на лотка hп	H	C	Глубина водозаборной части, hв	Железобетонные конструкции, тип		Итого изделие изделиями
											Всего		
1	2	3	4	5	6	7	8	9	10	11	12	13	
КСПр-1	1500	150	150	350	900	350	200	750	200	—	1.76	0.8	
КСПр-2					1500	950					2.19		
КСПр-3					1800	1250					2.40		
КСПр-4					2100	1550					2.52		
КСПр-5					2400	1850					2.74		
КСПр-6					2700	2150					2.97		
КСПр-7					3000	2450					3.08		
КСПр-8					3300	2750					8.31		
КСПр-9					3600	3050					3.65		
КСПр-10					3900	3350					9.65		

Корректор	Ланухина		ТПР 902-09-22.84 НК
Рук. гр.	Чухрова		
Нач. отд.	Морозова		
Инженер	Панина		Колодцы канализационные переездные из сборного железобетона для труб Ду450-600мм. Стадия: Р.П. Лист: 2. Листов:
Рук. гр.	Шафрина		
ГИП	Басевич		
Н. контр.	Хромыкина	11.93	Таблица 1. ЦНИИЭП инженерного оборудования г. Москва
ГКО	Грацкий		
Нач. отд.	Сухаренко		

Копировал: Логинова

Инв. № подл. | Подпись и дата | Взам. инв. №

Продолжение табл. 1

1	2	3	4	5	6	7	8	9	10	11	12	13
КСПр-31					3000	2600					3.38	
КСПр-32					3300	2900					3.61	
КСПр-33		250	250		3600	3200	350	750	300	—	3.95	1,1
КСПр-34					3900	3500					3.95	
КСПр-35					4200	3800					4.18	
КСПр-36					4500	4100					4.41	
КСПр-37					1200	750					2.56	
КСПр-38					1500	1050					2.99	
КСПр-39					1800	1350					3.20	
КСПр-40					2100	1650					3.32	
КСПр-41					2400	1950					3.54	
КСПр-42					2700	2250					3.77	
КСПр-43					3000	2550					3.88	
КСПр-44					3300	2850					4.11	
КСПр-45	1500	300	300	350	3600	3150	500	850	350	100	4.45	1.6
КСПр-46					3900	3450					4.45	
КСПр-47					4200	3750					4.68	
КСПр-48					4500	4050					4.91	
КСПр-49					1200	800					2.76	
КСПр-50					1500	1100					3.19	
КСПр-51					1800	1400					3.4	
КСПр-52		350	350		2100	1700	550		400		3.52	1.8
КСПр-53					2400	2000					3.74	
КСПр-54					2700	2300					2.97	
КСПр-55					3000	2600					3.88	
КСПр-56					3300	2900					4.31	

Продолжение табл. 1

1	2	3	4	5	6	7	8	9	10	11	12	13
КСПр-57					3600	3200					4.65	
КСПр-58	1500	350	350	350	3900	3500	550		400	100	4.65	1.8
КСПр-59					4200	3800					4.88	
КСПр-60					4500	4100					5.11	
КСПр-61					1200	850					5.05	
КСПр-62					1500	1150					5.23	
КСПр-63					1800	1450					5.5	
КСПр-64					2100	1750					5.72	
КСПр-65					2400	2050					5.99	
КСПр-66					2700	2350					6.23	
КСПр-67	2000	400	400	400	3000	2650	650	850	450	150	6.48	3,1
КСПр-68					3300	2950					6.72	
КСПр-69					3600	3250					7.1	
КСПр-70					3900	3550					7.21	
КСПр-71					4200	3850					7.45	
КСПр-72					4500	4150					7.69	
КСПр-73		450	450		1200	900	700		500		5.15	3,2

Корректор	Лопухина		ТПР 902-09-22.84 НК
Рук. гр.	Чухрова		
Нач. отд.	Морозова		
Инжен.	Жанина		Колодцы канализационные перепадные из сборного железобетона для труб Ду=150-600 мм.
Рук. гр.	Шифрина		
ГИП	Басевич		
Н. контр.	Хромихина	11.83	
ТКО	Графский		Продолжение табл. 1
Нач. отд.	Сухаренко		

Стадия	Лист	Листов
РП	3	

ЦНИИЭП инженерного оборудования г. Москва

Копировал: Логинова

19474-06 6

Формат: А3

Инв. № подл. | Подпись и дата | Взам. инв. №

Продолжение табл. 1

1	2	3	4	5	6	7	8	9	10	11	12	13
КСПр-74	2000	450	450	400	1500	1200	700	850	500	150	5,33	3.2
КСПр-75					1800	1500					5,6	
КСПр-76					2100	1800					5,82	
КСПр-77					2400	2100					6.09	
КСПр-78					2700	2400					6.33	
КСПр-79					3000	2700					6.58	
КСПр-80					3300	3000					6.80	
КСПр-81					3600	3300					7.20	
КСПр-82					3900	3600					7.31	
КСПр-83					4200	3900					7.55	
КСПр-84					4500	4200					7.79	
КСПр-85		500	500		1200	950	800		550	200	5.45	3.5
КСПр-86					1500	1250					5,63	
КСПр-87					1800	1550					5.9	
КСПр-88					2100	1850					6.12	
КСПр-89					2400	2150					6.39	
КСПр-90					2700	2450					6.63	
КСПр-91					3000	2750					6.88	
КСПр-92					3300	3050					7.12	
КСПр-93					3600	3350					7.50	
КСПр-94					3900	3650					7.66	
КСПр-95					4200	3950					7.85	
КСПр-96					4500	4250					8.09	
КСПр-97		600	600		1200	750	900	1150	650		5.95	4.0

Продолжение табл. 1

1	2	3	4	5	6	7	8	9	10	11	12	13
КСПр-98	2000	600	600	400	1500	1050	900	1150	650	200	6.13	4.0
КСПр-99					1800	1350					6.40	
КСПр-100					2100	1650					6.62	
КСПр-101					2400	1950					6.89	
КСПр-102					2700	2250					7.13	
КСПр-103					3000	2550					7.38	
КСПр-104					3300	2850					7.62	
КСПр-105					3600	3150					8.0	
КСПр-106					3900	3450					8.11	
КСПр-107					4200	3750					8.35	
КСПр-108					4500	4050					8.59	

Корректор	Лопухина		
Рук. гр.	Чухрова		
Нач. отд.	Морозова		
Инженер	Панина		
Рук. гр.	Шифрина		
ГИП	Басевич		
Н. контр.	Хромихина		11.84
ГКО	Графский		
Нач. отд.	Сухаренко		

ТПР 902-09-22.84 НК

Колодцы канализационные переходные из сборного железобетона для труб Ду=150÷600 мм.

Стадия: Р4 | Лист: 4 | Листов:

Продолжение табл. 1.

ЦНИИЭП инженерного оборудования г. Москва

Копировал: Логинова

Формат: А3

Колодцы с одним присоединением.

1-1

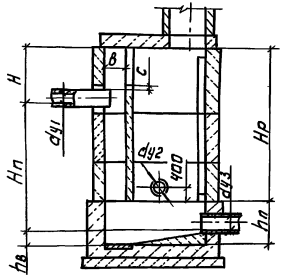

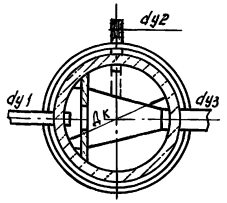

Таблица 2

Размеры в мм.

Марка колодца	Диаметр колодца Дк	Диаметр труб: подводящей dy1	Диаметр труб: присоединительной dy2	Диаметр труб: отводящей dy3	в	Высота рабочей части Hp	Высота перепада Hn	Глубина лотка hn	H	c	Глубина до водяной части hв	Объём основных конструкций, м³: всего	Объём основных конструкций, м³: в т.ч. лотка
1	2	3	4	5	6	7	8	9	10	11	12	13	14
КСПр1-1						900	450					1.96	
КСПр1-2						1500	1050					2.32	
КСПр1-3						1800	1350					2.45	
КСПр1-4						2100	1650					2.66	
КСПр1-5						2400	1950					2.79	
КСПр1-6						2700	2250					3.02	
КСПр1-7	1500	150	150	200	350	3000	2550	300	750	200	—	3.13	1.0
КСПр1-8						3300	2850					3.36	
КСПр1-9						3600	3150					3.70	
КСПр1-10						3900	3450					3.70	
КСПр1-11						4200	3750					3.93	
КСПр1-12						4500	4050					4.16	
КСПр1-13		200		250		900	500	350		250		2.06	1.1

Продолжение табл. 2.

1	2	3	4	5	6	7	8	9	10	11	12	13	14
КСПр1-14						1500	1100					2.42	
КСПр1-15						1800	1400					2.55	
КСПр1-16						2100	1700					2.76	
КСПр1-17						2400	2000					2.89	
КСПр1-18						2700	2300					3.12	
КСПр1-19			150	250		3000	2600	350			—	3.23	1.1
КСПр1-20						3300	2900					3.46	
КСПр1-21						3600	3200					3.80	
КСПр1-22						3900	3500					3.80	
КСПр1-23						4200	3800					4.03	
КСПр1-24						4500	4100					4.26	
КСПр1-25						900	550					2.56	
КСПр1-26	1500	200			350	1500	1150		750	250		2.92	
КСПр1-27						1800	1450					3.05	
КСПр1-28						2100	1750					3.26	
КСПр1-29						2400	2050					3.39	
КСПр1-30			200	300		2700	2350	500			100	3.62	1.6
КСПр1-31						3000	2650					3.73	
КСПр1-32						3300	2850					3.96	
КСПр1-33						3600	4150					4.30	
КСПр1-34						3900	3550					4.30	
КСПр1-35						4200	3850					4.53	
КСПр1-36						4500	4150					4.76	

Корректор	Лопухина		ТПР 902-09-22.84 НК
Рук. гр.	Чухрова		
Нач. отд.	Морозова		
Инженер	Панина А		Колодцы канализационные перепадные из сборного железобетона для труб Ду=150÷800 мм.
Рук. гр.	Шифрина		
ГИП	Басевич		
Н. контр.	Хромихина	11.83	Колодцы с одним присоединением. Таблица 2.
ГКО	Трашкин		
Нач. отд.	Сухаренко		

Стадия	Лист	Листов
РП	5	

ЦНИИЭП инженерного оборудования г. Москва

Копировал: Логинова

19474-06 8 Формат А3

Инв.№ подл. | Подп. и дата | Взам. инв.№

Продолжение табл. 2

1	2	3	4	5	6	7	8	9	10	11	12	13	14
КСПр1-37						900	550					2,76	
КСПр1-38						1500	1150					3.12	
КСПр1-39						1800	1450					3.75	
КСПр1-40						2100	1750					3.46	
КСПр1-41						2400	2050					3.59	
КСПр1-42			150	300		2700	2350					3.82	
КСПр1-43						3000	2650					3.93	
КСПр1-44						3300	2950					4.16	
КСПр1-45						3600	3250					4.50	
КСПр1-46						3900	3550					4.50	
КСПр1-47						4200	3850					4.73	
КСПр1-48						4500	4150					4.96	
КСПр1-49						900	650					2.76	
КСПр1-50	1500	250			350	1500	1250	550	700	300	100	3.12	1.8
КСПр1-51						1800	1550					3.25	
КСПр1-52						2100	1850					3.46	
КСПр1-53						2400	2150					3.59	
КСПр1-54			200	350		2700	2450					3.82	
КСПр1-55						3000	2750					3.93	
КСПр1-56						3300	3050					4.16	
КСПр1-57						3600	3350					4.50	
КСПр1-58						3900	3650					4.50	
КСПр1-59						4200	3950					4.73	
КСПр1-60						4500	4250					4.96	
КСПр1-61						900	650					2.76	
КСПр1-62						1500	1250					3.12	
КСПр1-63			250			1800	1550					3.25	
КСПр1-64						2100	1850					3.46	

Продолжение табл. 2

1	2	3	4	5	6	7	8	9	10	11	12	13	14
КСПр1-65						2400	2150					3.59	
КСПр1-66						2700	2450					3.82	
КСПр1-67						3000	2750					3.93	
КСПр1-68		250	250			3300	3050			300		4.16	1.8
КСПр1-69						3600	3350					4.50	
КСПр1-70						3900	3650					4.50	
КСПр1-71						4200	3950					4.73	
КСПр1-72						4500	4250					4.96	
КСПр1-73						1200	800					3.18	
КСПр1-74						1500	1100					3.32	
КСПр1-75	1500			350	350	1800	1400	550	850		100	3.45	2.0
КСПр1-76						2100	1700					3.66	
КСПр1-77						2400	2000					3.79	
КСПр1-78		300	150			2700	2300			350		4.02	
КСПр1-79						3000	2600					4.13	
КСПр1-80						3300	2900					4.36	
КСПр1-81						3600	3200					4.70	
КСПр1-82						3900	3500					4.70	
КСПр1-83						4200	3800					4.93	
КСПр1-84						4500	4100					5.16	
КСПр1-85						1200	850					3.18	
КСПр1-86			200	400		1500	1150	650			150	3.32	

Коррект.	Лопухина		
Рук.гр.	Чухрова		
Нач.отд	Морозова		
Инженер	Панина		
Рук.гр.	Шиприна		
ГИП	Басевич		
Н.контр.	Хромихина		11.82
ГКО	Графский		
Нач.отд	Сухаренко		

ТПР 902-09-22.84 НК

Колодцы канализационные перепадные из сборного железобетона для труб Ду=150–600 мм.

Стадия	Лист	Листов
РП	6	

Продолжение табл. 2.

ЦНИИЭП инженерного оборудования г. Москва

Копировал: Логинова

19474-06 9

Формат: А3

Альбом VI

Типовые проектные решения

Продолжение табл. 2

1	2	3	4	5	6	7	8	9	10	11	12	13	14
КСПр1-87						1800	1450					3.45	
КСПр1-88						2100	1750					3.66	
КСПр1-89						2400	2050					3.79	
КСПр1-90						2700	2350					4.08	
КСПр1-91			200			3000	2650					4.13	
КСПр1-92						3300	2950					4.36	
КСПр1-93						3600	3250					4.70	
КСПр1-94						3900	3550					4.70	
КСПр1-95						4200	3850					4.93	
КСПр1-96						4500	4150					5.16	
КСПр1-97						1200	850					3.18	
КСПр1-98						1500	1150					3.32	
КСПр1-99						1800	1450					3.45	
КСПр1-100						2100	1750					3.66	
КСПр1-101	1500	300		400	350	2400	2050	650	850	350	150	3.79	2.0
КСПр1-102						2700	2350					4.02	
КСПр1-103			250			3000	2650					4.13	
КСПр1-104						3300	2950					4.30	
КСПр1-105						3600	3250					4.70	
КСПр1-106						3900	3550					4.70	
КСПр1-107						4200	3850					4.93	
КСПр1-108						4500	4150					6.16	
КСПр1-109						1200	850					3.18	
КСПр1-110						1500	1150					3.32	
КСПр1-111						1800	1450					3.45	
КСПр1-112			300			2100	1750					3.66	
КСПр1-113						2400	2050					7.79	
КСПр1-114						2700	2350					4.02	
КСПр1-115						3000	2650					4.13	
КСПр1-116						3300	2950					4.36	

Продолжение табл. 2

1	2	3	4	5	6	7	8	9	10	11	12	13	14
КСПр1-117						3600	3250					4.7	
КСПр1-118	1500	300	300			3900	3550			350		4.7	2.0
КСПр1-119						4200	3850					4.93	
КСПр1-120						4500	4150					5.16	
КСПр1-121						1200	850					5.15	
КСПр1-122						1500	1150					5.33	
КСПр1-123						1800	1450					5.56	
КСПр1-124						2100	1750					5.82	
КСПр1-125						2400	2050					6.05	
КСПр1-126			150			2700	2350					6.29	
КСПр1-127						3000	2650					6.54	
КСПр1-128	2000	350		400	350	3300	2950	650	850	400	150	6.78	3.3
КСПр1-129						3600	3250					7.16	
КСПр1-130						3900	3550					7.27	
КСПр1-131						4.200	3850					7.51	
КСПр1-132						4500	4150					7.75	
КСПр1-133						1200	850					5.15	
КСПр1-134						1500	1150					5.33	
КСПр1-135			200			1800	1450					5.56	
КСПр1-136						2100	1750					5.82	
КСПр1-137						2400	2050					6.05	
КСПр1-138						2700	2350					6.29	
КСПр1-139						3000	2650					6.54	

КОРРЕКТ.	ЛАПУХИНА	
РУК. ГР.	ЧУХРОВА	
НАЧ. ОТД	МОРОЗОВА	
ИНЖЕНЕР	ПАНИНА	
РУК. ГР.	ШИФРИНА	
ГИП	БАСЕВИЧ	
Н. КОНТР.	ХРОМИХИНА	11.83
ТКО	ТРАФЕКИН	
НАЧ. ОТД	СУХАРЕНКО	

ТПР 902-09-22.84 НК

КОЛОДЦЫ КАНАЛИЗАЦИОННЫЕ ПЕРЕПАДНЫЕ ИЗ СБОРНОГО ЖЕЛЕЗОБЕТОНА ДЛЯ ТРУБ Ду 150-600 ММ

СТАДИЯ	ЛИСТ	ЛИСТОВ
РП	7	

ПРОДОЛЖЕНИЕ ТАБЛ. 2

ЦНИИЭП ИНЖЕНЕРНОГО ОБОРУДОВАНИЯ г. МОСКВА

Инв. № подл. | Подпись и дата | Взам. инв. №

Копировал: Логинова 19474-06 10 Формат: А3

Продолжение табл. 2

1	2	3	4	5	6	7	8	9	10	11	12	13	14
КСПр1-140						3300	2950					6,78	
КСПр1-141						3600	3250					7.16	
КСПр1-142			200	400		3900	3550	650	850		150	7.27	3.3
КСПр1-143						4200	3850					7.51	
КСПр1-144						4500	4150					7.75	
КСПр1-145						1200	950					5.15	
КСПр1-146						1500	1250					5.33	
КСПр1-147						1800	1550					5.56	
КСПр1-148						2100	1850					5.82	
КСПр1-149						2400	2150					6.05	
КСПр1-150						2700	2450					6.29	
КСПр1-151	2000	350	250	500	350	3000	2750	750	800	400	200	6.54	3.8
КСПр1-152						3300	3050					6.78	
КСПр1-153						3600	3350					7.16	
КСПр1-154						3900	3650					7.27	
КСПр1-155						4200	3950					7.51	
КСПр1-156						4500	4250					7.75	
КСПр1-157						1200	950					5.15	
КСПр1-158						1500	1250					5.33	
КСПр1-159						1800	1550					5.56	
КСПр1-160						2100	1850					5.82	
КСПр1-161			300			2400	2150					6.05	
КСПр1-162						2700	2450					6.29	
КСПр1-163						3000	2750					6.54	
КСПр1-164						3300	3050					6.78	
КСПр1-165						3600	3350					7.16	

Продолжение табл. 2

1	2	3	4	5	6	7	8	9	10	11	12	13	14
КСПр1-166						3900	3650					7.27	
КСПр1-167			300			4200	3950					7.51	
КСПр1-168						4500	4250					7.75	
КСПр1-169						1200	950					5.15	
КСПр1-170						1500	1250					5.33	
КСПр1-171						1800	1550					5.56	
КСПр1-172						2100	1850					5.82	
КСПр1-173	2000	350	350	500	350	2400	2150	750	800	400	200	6.05	3.8
КСПр1-174						2700	2400					6.29	
КСПр1-175						3000	2750					6.54	
КСПр1-176						3300	3050					6.78	
КСПр1-177						3600	3350					7.16	
КСПр1-178						3900	3650					7.27	
КСПр1-179						4200	3950					7.51	
КСПр1-180						4500	4250					7.75	

Корректор	Лапухина		
Рук. гр.	Чухрова		
Нач. отд.	Морозова		
Инженер	Лапина		
Рук. гр.	Шифрина		
Гип	Басевич		
Н. контр.	Хромихина		11.83
ГКО	Грацский		
Нач. отд.	Сухаренко		

ТПР 902-09-22.84 НК

Колодцы канализационные перепадные из сборного железобетона для труб Ду 150-600 мм.

Продолжение табл. 2.

Стадия	Лист	Листов
РП	8	

ЦНИИЭП инженерного оборудования г. Москва

Копировал: Логинова

19474-06 11

Формат А3

Инв. № подл. | Подпись и дата | Взам. инв. №

Схема I
Колодцы кирпичные

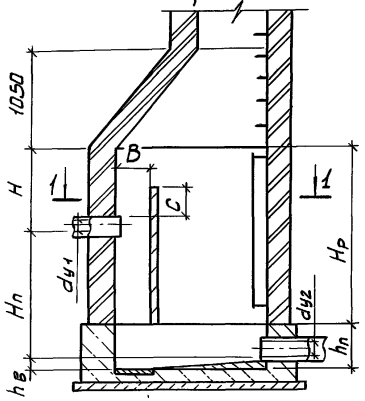

Схема II
Колодцы кирпичные или бетонные

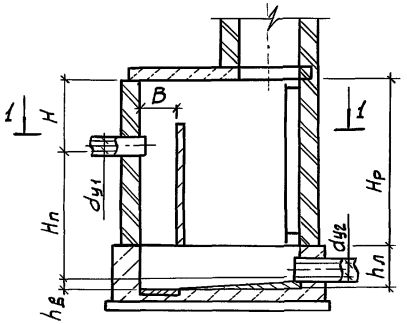

1-1

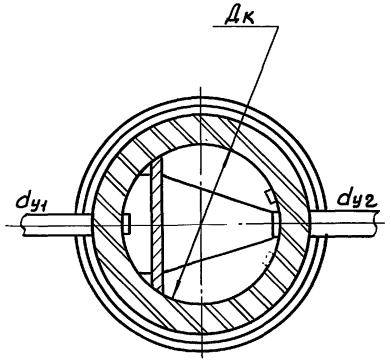

Размеры в мм

Таблица 3

Марка колодца	Диаметр колодца Дк	Диаметр трубы подводящей dу1	Диаметр трубы отводящей dу2	B	Высота рабочей части Hр	Высота перепада Hп	Глубина лотка hл	H	C	Глубина водобойной части hв	Объем основных конструкций (м³) Всего Бетон	Всего Кирпич	В том числе объем лотка
1	2	3	4	5	6	7	8	9	10	11	12	13	14
КМПр-1					1200	500					—	2.82	
КМПр-2					1700	1000					—	3.26	
КМПр-3					2200	1500					—	3.68	
КМПр-4					2700	2000					—	4.09	
КМПр-5		150	150		3200	2500	200	900	200		—	4.51	0.5
КМПр-6					3700	3000					—	4.94	
КМПр-7					4200	3500					—	5.36	
КМПр-8					4700	4000					—	5.78	
КМПр-9					1200	500					—	2.83	
КМПр-10	1250			350	1700	1000				—	—	3.27	
КМПр-11					2200	1500					—	3.59	
КМПр-12		200	200		2700	2000					—	4.10	
КМПр-13					3200	2500	300	1000	250		—	4.52	0.65
КМПр-14					3700	3000					—	4.95	
КМПр-15					4200	3500					—	5.37	
КМПр-16					4700	4000					—	5.79	
КМПр-17					1200	500					—	2.76	
КМПр-18		250	250		1700	1000	350	1050	300		—	3.20	0.65

Корректор	Лапухина		
Рук. гр.	Чухрова		
Нач. отд	Морозова		
Инженер.	Панина		
Рук. гр.	Шифрина		
ГИП	Басевич		11.83
Н. контр	Хромихина		
ГКО	Графский		
Нач. отд	Сухаренко		

ТПР 902-09-22.84 НК.

Колодцы канализационные перепадные из кирпича и бетона для труб Ду = 50-600 мм

Схемы I; II
Таблица 3.

Стадия	Лист	Листов
Р.П	9	

ЦНИИЭП инженерного оборудования г. Москва

19474-06 12

Копировал: Боброва

Формат: А3

Инв. № подл. | Подпись и дата | Взам. инв. №

Альбом VI

Типовые проектные решения

Продолжение табл. 3

1	2	3	4	5	6	7	8	9	10	11	12	13	14
КМПр - 19					2200	1500					—	3.62	
КМПр - 20					2700	2000					—	4.03	
КМПр - 21	1250	250	250		3200	2500	350	1050	300	—	—	4.45	0.65
КМПр - 22					3700	3000					—	4.88	
КМПр - 23					4200	3500					—	5.30	
КМПр - 24					4700	4000					—	5.72	
КМПр - 25					1200	500					3.13	3.51	
КМПр - 26					1700	1000					3.80	4.32	
КМПр - 27					2200	1500					4.41	5.11	
КМПр - 28					2700	2000					5.06	5.86	
КМПр - 29		300	300		3200	2500	500	1100	350		5.64	6.64	1.6
КМПр - 30					3700	3000					6.29	7.43	
КМПр - 31					4200	3500					6.92	8.22	
КМПр - 32	1500			350	4700	4000				100	7.54	9.01	
КМПр - 33					1200	500					3.26	3.62	
КМПр - 34					1700	1000					3.93	4.43	
КМПр - 35					2200	1500					4.54	5.22	
КМПр - 36					2700	2000					5.19	5.97	
КМПр - 37		350	350		3200	2500	550	1150	400		5.77	6.75	1.8
КМПр - 38					3700	3000					6.42	7.54	
КМПр - 39					4200	3500					7.05	8.33	
КМПр - 40					4700	4000					7.67	9.12	
КМПр - 41					1200	500					5.26	—	
КМПр - 42					1700	1000					6.09	—	
КМПр - 43					2200	1500					6.87	—	
КМПр - 44					2700	2000					7.68	—	
КМПр - 45	2000	400	400		3200	2500	650	1200	450	150	8.49	—	3.1
КМПр - 46					3700	3000					9.30	—	
КМПр - 47					4200	3500					10.10	—	
КМПр - 48					4700	4000					10.90	—	

Продолжение табл. 3

1	2	3	4	5	6	7	8	9	10	11	12	13	14
КМПр- 49					1200	550					5.35	—	
КМПр - 50					1700	1050					6.18	—	
КМПр - 51					2200	1550					6.96	—	
КМПр - 52					2700	2050					7.77	—	
КМПр - 53		450	450		3200	2550	700		500	150	8.58	—	3.2
КМПр - 54					3700	3050					9.39	—	
КМПр - 55					4200	3550					10.19	—	
КМПр - 56					4700	4050					10.99	—	
КМПр - 57					1200	600					5.63	—	
КМПр - 58					1700	1100					6.46	—	
КМПр - 59					2200	1600					7.24	—	
КМПр - 60					2700	2100					8.05	—	
КМПр - 61		500	500		3200	2600	800	1200	550		8.86	—	3.5
КМПр - 62					3700	3100					9.67	—	
КМПр - 63					4200	3600					10.47	—	
КМПр - 64					4700	4100					11.27	—	
КМПр - 65	2000			400	1200	700				200	6.08	—	
КМПр - 66					1700	1200					6.91	—	
КМПр - 67					2200	1700					7.69	—	
КМПр - 68		600	600		2700	2200	900		650		8.60	—	4.0
КМПр - 69					3200	2700					9.31	—	
КМПр - 70					3700	3200					10.12	—	
КМПр - 71					4200	3700					10.92	—	
КМПр - 72					4700	4200					11.72	—	

Корректор	Лапухина		
Рук. гр.	Чухрова		
Нач. отд.	Морозова		
Инженер	Панина		
Рук. гр.	Шифрина		
ГИП	Басевич		
Н. контр.	Хромихина		11.83
ГКО	Графский		
Нач. отд.	Сухаренко		

ТПР 902-09-22.84 НК

Колодцы канализационные перепадные из кирпича и бетона для труб Dу=150 – 800 мм

Стадия	Лист	Листов
Р.П	10	

Продолжение табл 3

ЦНИИЭП инженерного оборудования г. Москва

Инв. № подл. | Подпись и дата | Взам. инв. №

Копировал: Боброва

Формат: А3

Колодцы с одним присоединением

Схема I

Колодцы кирпичные

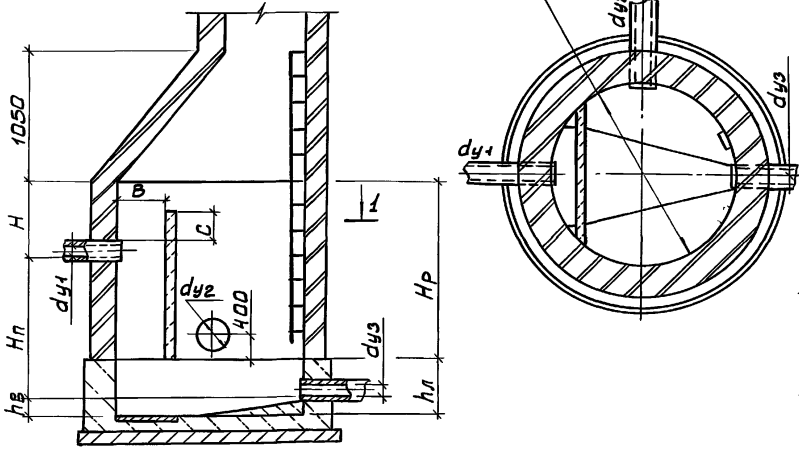

Схема II

Колодцы кирпичные или бетонные

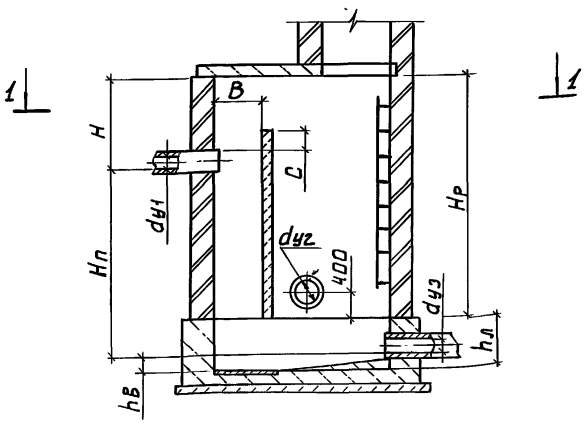

Размеры в мм

Таблица 4

Марка колодца	Диаметр колодца Дк	Диаметр трубы подводящей dуг	Диаметр трубы присоединяемой dуг	Диаметр трубы отводящей dуз	В	Высота рабочей части Нр	Высота перепада Нп	Глубина лотка hл	Н	С	Глубина водосборной части hв	Объем основных конструкций (м³) Всего Бетон	Всего Кирпич	В том числе объем лотка
1	2	3	4	5	6	7	8	9	10	11	12	13	14	15
КМПр1-1						1200	500					—	2,83	
КМПр1-2						1700	1000					—	3,27	
КМПр1-3						2200	1500					—	3,59	
КМПр1-4						2700	2000					—	4,10	
КМПр1-5		150		200		3200	2500					—	4,52	0,65
КМПр1-6						3700	3000					—	4,95	
КМПр1-7						4200	3500					—	5,37	
КМПр1-8						4700	4000					—	5,79	
КМПр1-9						1200	500					—	2,76	
КМПр1-10	1250		150		350	1700	1000				—	—	3,20	
КМПр1-11						2200	1500					—	3,62	
КМПр1-12						2700	2000					—	4,03	
КМПр1-13		200		250		3200	2500	350	1050	250		—	4,45	0,65
КМПр1-14						3700	3000					—	4,88	
КМПр1-15						4200	3500					—	5,30	
КМПр1-16						4700	4000					—	5,72	
КМПр1-17						1200	500					2,63	3,01	
КМПр1-18	1500		200	300		1700	1000	500	1100		100	3,30	3,82	1,1

Коррект	Лапухина		ТПР 902-09-22.84 НК
Рук.гр.	Чухрова		
Нач.отд.	Морозова		
Инжен.	Панина		Колодцы канализационные перепадные из кирпича и бетона для труб Ду=150-600 мм
Рук.гр.	Шифрина		Стадия: Р.П. Лист: 11 Листов:
Гип	Басевич		
Н.контр.	Хромихина	11.88	Колодцы с одним присоединением. Схемы I; II Таблица 4
ГКО	Графский		ЦНИИЭП инженерного оборудования г. Москва
Нач.отд.	Сухаренко		

19474-06 14

Копировал: Боброва

Формат: А3

Инв.№ подл. | Подп. и дата | Взам. инв.№

Типовые проектные решения

Продолжение табл. 4

1	2	3	4	5	6	7	8	9	10	11	12	13	14	15
КМПр1-19						2200	1500					3.91	4.51	
КМПр1-20						2700	2000					4.56	5.36	
КМПр1-21		200	200			3200	2500		1100	250		5.14	6.14	1.1
КМПр1-22						3700	3000					5.79	6.93	
КМПр1-23						4200	3500					6.42	7.72	
КМПр1-24						4700	4000					7.04	8.51	
КМПр1-25						1200	500					3.13	3.51	
КМПр1-26						1700	1000					3.80	4.32	
КМПр1-27						2200	1500					4.41	5.11	
КМПр1-28			150	300		2700	2000	500				5.06	5.86	1.6
КМПр1-29						3200	2500					5.64	6.64	
КМПр1-30						3700	3000					6.29	7.43	
КМПр1-31						4200	3500					6.92	8.22	
КМПр1-32						4700	4000					7.54	9.01	
КМПр1-33		250				1200	500					3.33	3.71	
КМПр1-34	1500				350	1700	1000				100	4.00	4.52	
КМПр1-35						2200	1500					4.61	5.31	
КМПр1-36						2700	2000			300		5.26	6.06	
КМПр1-37			200			3200	2500					5.84	6.84	1.8
КМПр1-38						3700	3000					6.49	7.63	
КМПр1-39				350		4200	3500	550	1150			7.12	8.42	
КМПр1-40						4700	4000					7.74	9.21	
КМПр1-41						1200	500					3.33	3.71	
КМПр1-42						1700	1000					4.00	4.52	
КМПр1-43						2200	1500					4.61	5.31	
КМПр1-44			250			2700	2000					5.26	6.06	1,8
КМПр1-45						3200	2500					5.84	6.84	
КМПр1-46						3700	3000					6.49	7.63	
КМПр1-47						4200	3500					7.12	8.42	

Продолжение табл. 4

1	2	3	4	5	6	7	8	9	10	11	12	13	14	15
КМПр1-48		250	250			4700	4000			300		7.74	9.21	1.8
КМПр1-49						1200	500					3.53	3.91	
КМПр1-50						1700	1000					4.20	4.52	
КМПр1-51						2200	1500					4.81	5.51	
КМПр1-52			150	350		2700	2000	550	1150		100	5.46	6.26	2.0
КМПр1-53						3200	2500					6.04	7.04	
КМПр1-54						3700	3000					6.69	7.83	
КМПр1-55						4200	3500					7.32	8.62	
КМПр1-56						4700	4000					7.94	9.41	
КМПр1-57						1200	500					3.53	3.91	
КМПр1-58	1500	300			350	1700	1000			350		4.20	4.52	
КМПр1-59						2200	1500					4.81	5.51	
КМПр1-60						2700	2000					5.46	6.26	
КМПр1-61			200	400		3200	2500	650	1200		150	6.04	7.04	2.0
КМПр1-62						3700	3000					6.69	7.83	
КМПр1-63						4200	3500					7.32	8.62	
КМПр1-64						4700	4000					7.94	9.41	
КМПр1-65						1200	500					3.53	3.91	
КМПр1-66						1700	1000					4.20	4.52	
КМПр1-67			250			2200	1500					4.81	5.51	2.0
КМПр1-68						2700	2000					5.46	6.26	
КМПр1-69						3200	2500					6.04	7.04	

Корректор	Лапухина		ТП 902-09-22.84		НК
Рук. гр.	Чухрова				
Нач. отд.	Морозова				
Инженер.	Панина		Колодцы канализационные перепадные из кирпича и бетона для труб Dу = 150-600 мм	Стадия: РП	Лист: 12	Листов:
Рук. гр.	Шифрина				
ГИП	Басевич				
Н. контр.	Хромихина	11.93	Продолжение табл. 4.	ЦНИИЭП инженерного оборудования г. Москва	
ГКО	Графский				
Нач. отд.	Сухаренко				

Инв. № подл. | Подпись и дата | Взам. инв. №

Копировал: Боброва

Формат: А3

Продолжение табл. 4

1	2	3	4	5	6	7	8	9	10	11	12	13	14	15
КМПр1-70						3700	3000					6.69	7.83	
КМПр1-71			250			4200	3500					7.32	8.62	2.0
КМПр1-72						4700	4000					7.94	9.41	
КМПр1-73						1200	500					3.53	3.91	
КМПр1-74						1700	1000					4.20	4.52	
КМПр1-75						2200	1500					4.81	5.51	
КМПр1-76	1500	300	300			2700	2000					5.46	6.26	2.0
КМПр1-77						3200	2500					6.04	7.04	
КМПр1-78						3700	3000					6.69	7.83	
КМПр1-79						4200	3500					7.32	8.62	
КМПр1-80						4700	4000					7.94	9.41	
КМПр1-81						1200	500					5.46	—	
КМПр1-82						1700	1000					6.29	—	
КМПр1-83						2200	1500					7.07	—	
КМПр1-84						2700	2000					7.88	—	
КМПр1-85		350	150	400	350	3200	2500	650	1200	350	150	8.69	—	3.3
КМПр1-86						3700	3000					9.50	—	
КМПр1-87						4200	3500					10.30	—	
КМПр1-88	2000					4700	4000					11.10	—	
КМПр1-89						1200	500					5.46	—	
КМПр1-90						1700	1000					6.29	—	
КМПр1-91						2200	1500					7.07	—	
КМПр1-92						2700	2000					7.88	—	
КМПр1-93			200			3200	2500					8.69	—	3.3
КМПр1-94						3700	3000					9.50	—	
КМПр1-95						4200	3500					10.30	—	
КМПр1-96						4700	4000					11.10	—	
КМПр1-97			250	500		1200	600	800			200	5.93	—	3.8

Продолжение табл. 4

1	2	3	4	5	6	7	8	9	10	11	12	13	14	15
КМПр1-98						1700	1000					6.76	—	
КМПр1-99						2200	1500					7.54	—	
КМПр1-100						2700	2000					8.35	—	
КМПр1-101			250			3200	2500					9.16	—	3.8
КМПр1-102						3700	3000					9.97	—	
КМПр1-103						4200	3500					10.77	—	
КМПр1-104						4700	4000					11.57	—	
КМПр1-105						1200	600					5.93	—	
КМПр1-106						1700	1000					6.76	—	
КМПр1-107						2200	1500					7.54	—	
КМПр1-108						2700	2000					8.35	—	
КМПр1-109	2000	350	300	500	350	3200	2500	800	1200	350	200	9.16	—	3.8
КМПр1-110						3700	3000					9.97	—	
КМПр1-111						4200	3500					10.77	—	
КМПр1-112						4700	4000					11.57	—	
КМПр1-113						1200	600					5.93	—	
КМПр1-114						1700	1000					6.76	—	
КМПр1-115						2200	1500					7.54	—	
КМПр1-116						2700	2000					8.35	—	
КМПр1-117			350			3200	2500					9.16	—	3.8
КМПр1-118						3700	3000					9.97	—	
КМПр1-119						4200	3500					10.77	—	
КМПр1-120						4700	4000					11.57	—	

Коррект.	Лапухина		ТПР 902-09-22.84 НК
Рук.гр.	Чухрова		
Нач.отд	Морозова		
Инженер	Панина		Колодцы канализационные перепадные из кирпича и бетона для труб Ду=150-600 мм
Рук.гр.	Шифрина		Стадия: РП; Лист: 13; Листов:
ГИП	Басевич		
Н.контр.	Хромихина	11.83	Продолжение табл 4
ГКО	Графский		ЦНИИЭП Инженерного оборудования г. Москва
Нач.отд	Сухаренко		

Инв. № подл. | Подпись и дата | Взам. инв. №

Копировал: Боброва

Формат: А3

Таблица 5

Форма таблицы, заполняемой при привязке колодцев из сборного железобетона

N колодца по плану	Марка колодца по грунтовым условиям	Марка колодца	Полная глубина колодца по профилю, H мм	Диаметр колодца, Dк мм	Глубина лотка, hл мм	Высота перепада, hп мм	Высота рабочей части, hр мм	Высота горловины, hг мм	Расход материалов: Днище — Объем бетона на плиты, м³	Рабочая часть — Сборные железобетонные элементы. Серия 3.900-3 Выпуск 7: КЦ-15	КЦШ-20	КЦ-15-6	КЦ-15-6а	КЦ-15-9	КЦ-15-9а	КЦ-20-6	КЦ-20-6а	КЦ-20-9	КЦ-20-9а	Плита перекрытия: КЦП-15-1	КЦП-15-2	КЦП-20-1	КЦП-20-2	Горловина: КЦО-1	КЦО-3	КЦ-7-3	КЦ-7-9	Кирпичная кладка, рабы	Тип люка	Стенка-растекатель: Т.П.Р Альбом VII: Ср-10	Ср-10-01	Ср-10-02	Ср-10-03	Ср-11	Ср-11-01	Ср-11-02	Ср-11-03	Ср-12	Ср-12-01	Ср-12-02	Ср-12-03	Стремянка	Гидроизоляция
1	2	3	4	5	6	7	8	9	10	11	12	13	14	15	16	17	18	19	20	21	22	23	24	25	26	27	28	29	30	31	32	33	34	35	36	37	38	39	40	41	42	43	44
		КСПр-3	3550	1500	200	1000-1250	1800	1590		1				1	1					1				1		1	1	1	Л												

Таблица 6

Форма таблицы, заполняемой при привязке колодцев из кирпича и из бетона

N колодца по плану	Марка колодца по грунтовым условиям	Марка колодца	Полная глубина колодца по профилю, H мм	Диаметр колодца, Dк мм	Глубина лотка, hл мм	Высота перепада	Высота рабочей части, hр мм	Высота горловины, hг мм	Высота конуса, Hк мм	Расход материалов: Объем бетона на лотки, м³	Рабочая часть: Бетон, м³	Кирпич, шт	Плита перекрытия — Сборные железобетонные элементы Серия 3.900-3 Выпуск 7: КЦП-12-5	КЦП-12-6	КЦП-15-1	КЦП-15-2	КЦП-20-1	КЦП-20-2	Горловина: КЦО-1	КЦО-3	КЦ-7-3	КЦ-7-9	Кирпичная кладка, рабы	Бетон, м³	Кирпич, шт	Тип люка	Стенка-растекатель: Бетон, м³	Арматура	Стремянка	Гидроизоляция
1	2	3	4	5	6	7	8	9	10	11	12	13	14	15	16	17	18	19	20	21	22	23	24	25	26	27	28	29	30	31
		КМПр-2	3550	1250	200	1000-1250	1700	650	1050				1													1				

ТПР 902-09-22.84			НК
Ст. инж.	Москвитина		Колодцы канализационные переладные для труб Ду=150-600 мм	Стадия	Лист	Листов
Рук. гр.	Шифрина			Р.П	14	
ГИП	Басевич					
Н. контр	Хромихина	11.82	Формы таблиц, заполняемых при привязке колодцев из сборного железобетона и из кирпича и бетона. Таблицы 5,6.	ЦНИИЭП инженерного оборудования г. Москва		
ГКО	Графский					
Нач. отд	Сухаренко					

Инв. № подл. | Подпись и дата | Взам. инв. №

19474-06 17

Копировал Хлоп- Формат А3

Альбом VI

Типовые проектные решения

Колодец из сборного железобетона

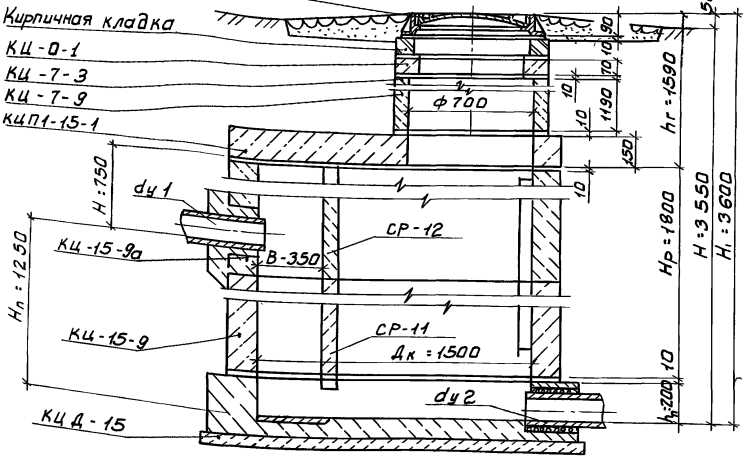

Колодец кирпичный

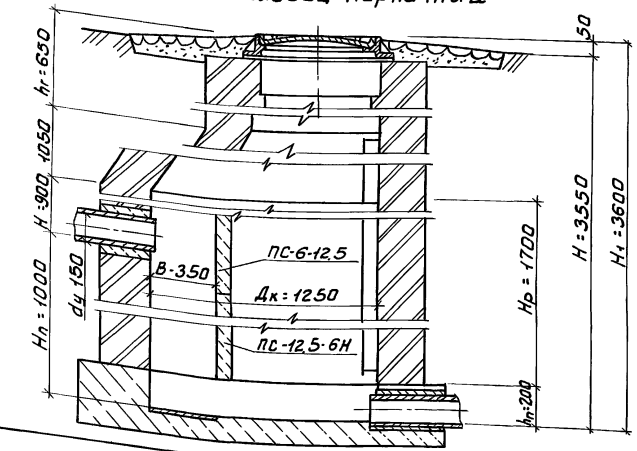

Примеры расчета

Исходные данные: колодец перепадной глубиной заложения-3,550м диаметры подводящего и отводящего трубопроводов-150мм
Высота перепада 1000-1250мм,
грунт-непросадочный сухой,
нагрузка-500кг/м²(колодец вне проезжей части),
диаметр горловины - 700мм.

1. Колодец из сборного железобетона

По табл. 1 на листе НК-2 выбираем колодец КСПр-3, где Дк = 1500мм, Нр = 1800мм, $h_л$ = 200мм, В = 350мм, Н = 750мм

Полная глубина колодца складывается:

$H_1 = h_r + H_р + 10 + h_л$, отсюда $h_r = H - (H_р + 10 + h_л) = 3600 - (1800 + 10 + 200) = 1590$мм

По табл. на листах АС-3 и АС-10 производим выборку элементов горловины КЦО-1-1шт, КЦ-7-3-1шт; КЦ-7-9-1шт; КЦП-1-15-1шт, что в сумме составит 1430мм. Тогда на кирпичную кладку и раствор придется 1590-(1430+90)=70мм, что соответствует 1 ряду кирпичной кладки.

Объем бетона на лоток см. на листе НК-2

Выборку сборных железобетонных элементов колодца см. табл. на листе АС-3

2. Колодец кирпичный с конусным перекодом к горловине

По табл. 3 на листе НК-9 выбираем колодец КМПр-2, где Дк = 1250мм, Нр = 1700мм, $h_л$ = 200мм; В = 350мм; Н = 900мм. Верхний участок круглой горловины равен 650мм; конус колодца - 1050мм.

По таблицам на листе АС-8 определяем расход кирпича на рабочую часть колодца и на конус колодца, с учетом верхнего участка горловины.

Объем бетона на лоток см. табл. 3 на листе НК-9

			ТПР 902-09-22.84			НК
Ст.инж.	Москвитина		Колодцы канализационные перепадные для труб Ду=150 - 600 мм	Стадия	Лист	Листов
Рук.гр	Шифрина			РП	15	
ГИП	Басевич					
Н. контр	Хромихина	11.83	Примеры расчета	ЦНИИЭП Инженерного оборудования г. Москва		
ГКО	Графский					
УТВ	Сихаренко					

19474-06 18

Копировал: Боброва Формат: А3

Согласовано: ОТА АСП Бабикова

Инв. № подл. | Подпись и дата | Взам. инв. №

Таблица 7

Горловины колодцев

Тип горловины	Размер горловины в плане	Объём на 1 м. высоты горловины м³
	1. Из сборного железобетона	
I	700	0.14
II	700	0.15
III	700	0.13
	2. Кирпичные	
I	700	0.54
II	700	0.48
III	700	0.42
	3. Бетонные	
I	700	0.27
II	700	0.27
III	700	0.23

Примечание: Колодцы со стенами из кирпича применяются

— диаметром 1250 мм - с конусным переходом к горловине
— диаметром 1500 мм - с перекрытием из сборных железобетонных плит

Таблица 8

Объемы расхода арматуры на армирование лотка и глиняного замка при устройстве колодцев в просадочных грунтах.

Тип колодца	Объем материалов на 1 м³ основных конструкций	
	Арматура (Вес в кг)	Глина (объем в м³)
Кирпичные	4.2	0.17
Бетонные	4.2	0.34

ТПР 902-09-22.84 НК

Колодцы канализационные перепадные для труб Ду 150-600 мм. Горловины колодцев. Таблица 7. Объемы расхода арматуры. Таблица 8.	Стадия	Лист	Листов
	РП	16	
	ЦНИИЭП инженерного оборудования г. Москва		

Корректировал Ланчкина
Рук. гр. Чухрова
Нач. отд. Морозова

Копировал:

19474-06 19

Формат А3

Инв. № подл. | Подпись и дата | Взам. инв. №

Колодец I (для непросадочных сухих грунтов)
Разрез 1-1

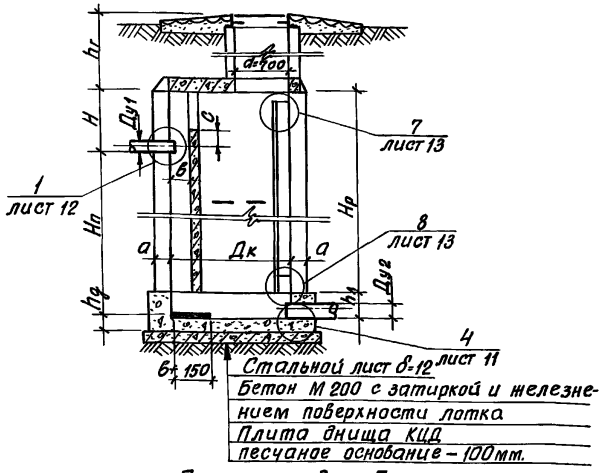

Стальной лист δ=12
Бетон М 200 с затиркой и железнением поверхности лотка
Плита днища КЦД
песчаное основание – 100мм.

План колодца I

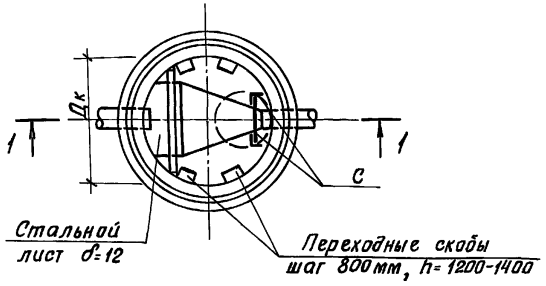

Колодец II (для непросадочных мокрых грунтов
Разрез 2-2

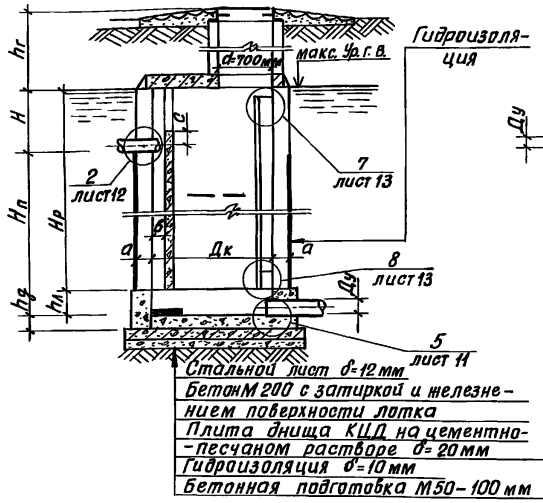

Стальной лист δ=12 мм
Бетон М 200 с затиркой и железнением поверхности лотка
Плита днища КЦД на цементно-песчаном растворе δ=20мм
Гидроизоляция δ=10мм
Бетонная подготовка М50-100 мм

План колодца II

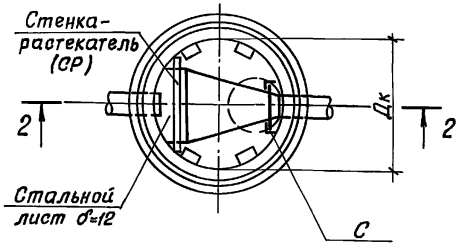

Колодец III (для просадочных грунтов)
Разрез 3-3

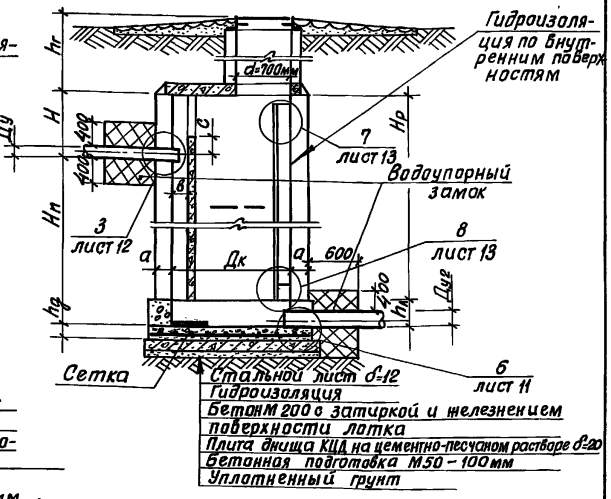

Стальной лист δ=12
Гидроизоляция
Бетон М 200 с затиркой и железнением поверхности лотка
Плита днища КЦД на цементно-песчаном растворе δ=20
Бетонная подготовка М50-100мм
Уплотненный грунт

План колодца III

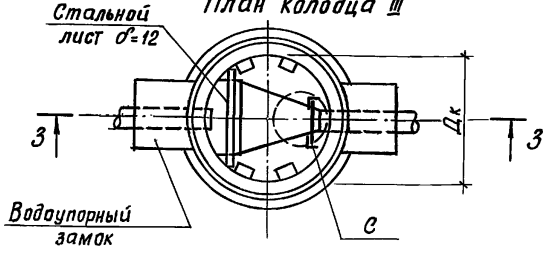

1. Переходные скобы устраиваются в колодцах на трубопроводах диаметром 600÷1200 мм.
2. Все сборные элементы устанавливаются на цементно-песчаном растворе М 100.
3. В основании колодца III производится уплотнение грунта.
4. Основные положения по уплотнению и подготовке основания, а также по устройству гидроизоляции и водоупорного замка указаны в пояснительной записке.

Н. контр	Кузнецов		
Провер	Бабикова		
Исполн.	Певчева		
Вед. инж	Бабикова		
Гип	Кузнецов		
Гл. конст	Шапиро		
Нач. отд	Красавин		

ТПР 902-09-22.84 АС

Колодцы канализационные перепадные для труб Ду = 150÷600 мм

Стадия	Лист	Листов
РП	1	14

Колодцы из сборного железобетона. Линейная схема присоединения.

ЦНИИЭП инженерного оборудования г. Москва

19474-06 20

Согласовано
Отд. КО Шифрина

Инв. № подл. | Подпись и дата | Взам. инв. №

Копировал: Жмап- Формат

Альбом VI

Типовые проектные решения

к I (для непросадочных сухих грунтов)
Разрез 1-1

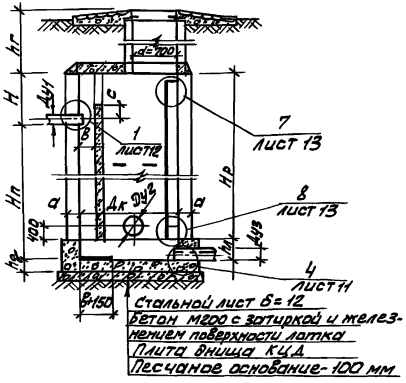

к III (для непросадочных мокрых грунтов)
Разрез 2-2

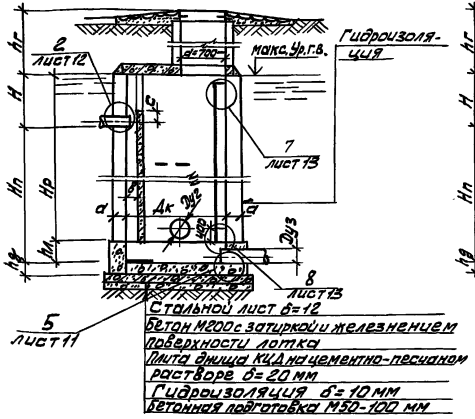

к III (для просадочных грунтов)
Разрез 3-3

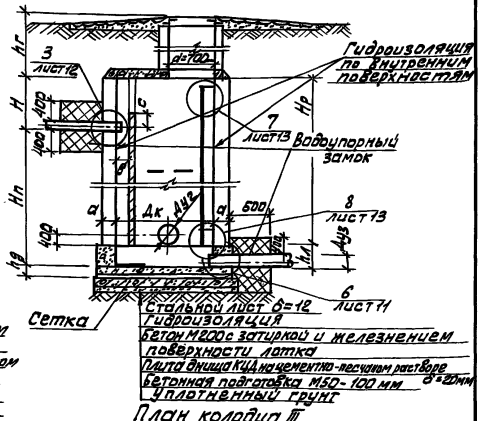

План колодца I

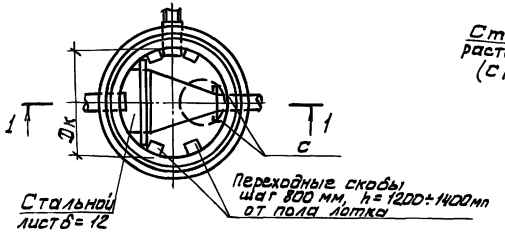

План колодца II

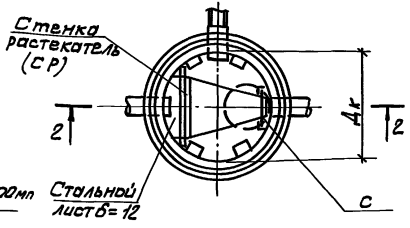

План колодца III

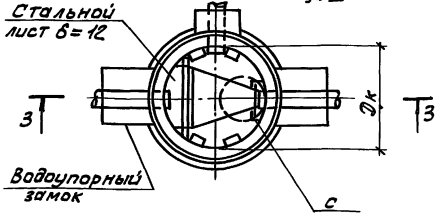

1. Переходные скобы устраиваются в колодцах на трубопроводах диаметром 600÷1200 мм
2. Все сборные элементы устанавливаются на цементно-песчаном растворе М100.
3. В основании колодца III производится уплотнение грунта.
4. Основные положения по уплотнению и подготовке основания, а также по устройству гидроизоляции и водоупорного замка указаны в пояснительной записке.

Н. контр.	Кузнецов		
Провер.	Бабикова		
Исполн.	Левчева		
Вед. инж.	Бабикова		
Гип	Кузнецов		
Гл. констр.	Шапиро		
Нач. отд.	Красавин		

ТПР 902-09-22.84 АС

Колодцы канализационные переладные для труб $Д_у$ = 150 ÷ 600 мм

Колодцы из сборного железобетона. Схема с одним присоединением

Стадия	Лист	Листов
РП	2	

ЦНИИЭП инженерного оборудования г. Москва

19474-06 21

Согласовано: Отд. КО, Шифрина

Инв. № подл. | Подпись и дата | Взам. инв. №

Копировал: Алешикова

Формат: А

Выборка сборных железобетонных элементов круглых колодцев

Диаметр основных труб мм	План с расположением отверстий	Монтажная схема колодца	Высота рабочей части Hр = hп + 900 - hл (мм)	Высота перепада hп (мм)	Сборные железобетонные элементы серия 3.900-3. выпуск 7						ТПР Альбом VII					
					КЦ15-9-1	КЦ15-81	КЦ15-9	КЦ 15-6	КЦД 15	КЦП1-15-1 КЦП1-15-2	ср-10-01	ср-10-03	ср-11-01	ср-11-03	ср-12-01	ср-12-03
150÷350	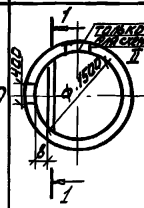	Схема I 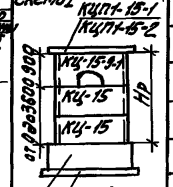 КЦП1-15-1 КЦП1-15-2 КЦ-15-9,1 КЦ-15 КЦ-15 КЦД 15 лоток	900	350	1	—	—	—	—	1	1	—	—	—	—	—	—
			1500	950	1 / 1	— / 1	—	1	—	1	1	—	—	—	1	1	—
			1800	1250	1 / 2	—	1	—	—	1	1	—	—	1	—	1	—
			2100	1550	1 / 1	— / 1	—	2	1	1	1	—	1	—	1	1	—
			2400	1850	1 / 2	—	1	1	1	1	1	—	1	1	—	1	—
			2700	2150	1 / 2	—	2 / 1	—	1	1	1	—	1	—	—	1	—
			3000	2450	1 / 2	—	1	2	2	1	1	—	2	1	—	1	—
	1-1 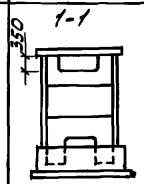	Схема II 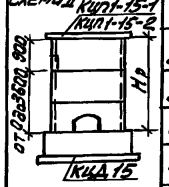 КЦП1-15-1 КЦП1-15-2 КЦД 15	3300	2750	1 / 2	— / 1	2 / 1	1 / 1	1	1	1	1	1	—	1	—
			3600	3050	1 / 2	—	3 / 2	—	1	1	3	—	1	—	1	—
			3900	3350	1 / 2	—	2 / 1	2 / 2	1	1	1	2	1	—	1	—
			4200	3650	1 / 2	—	3 / 2	1 / 1	1	1	2	1	1	—	1	—
			4500	3950	1 / 2	—	4 / 3	—	1	1	3	—	1	—	1	—
			1200													

Объем бетона для заделки труб

Диаметр колодца (мм)	Диаметр трубопровода d мм	Бетон ($м^3$)
ф1500	150	0.045
	200	0.038
	250	0.035
	300	0.03
	350	0.027

1. При монтаже колодца все элементы устанавливаются на свежеуложенном цементно-песчаном растворе М 100- толщиной 10 мм.
2. Для колодцев, размещаемых вне проезжей части дорог, плиты перекрытий применять марки КЦП 1-15(20)-1.
3. В графе таблицы „сборные железобетонные элементы" числитель - для схемы I, знаменатель - для схемы II.

Н. контр.	Кузнецов	
Провер.	Бабикова	
Исполн.	Певчева	
Вед. инж	Бабикова	
ГИП	Кузнецов	
Гл. конст.	Шапиро	
Нач. отд.	Красавин	

ТПР 902-09-22.84 АС

Колодцы канализационные перепадные для труб Ду = 150 ÷ 600 мм

Стадия	Лист	Листов
РП	3	

Выборка сборных железобетонных элементов круглых колодцев.

ЦНИИЭП инженерного оборудования г. Москва

Формат: А3

Инв. № подл. | Подпись и дата | Взам. инв. №

Диаметр основных труб, мм	План с расположением отверстий.	Монтажная схема колодца	Высота рабочей части Нр = Нл + 900 - Нп (мм)	Высота перепада Нп, (мм)	Сборные железобетонные элементы Серия 3.900-3, Выпуск 7						ТПР Альбом VII					
			Нр	Нп	КЦ20-9-1	КЦ20-6-1	КЦ20-9	КЦ20-6	КЦД 20	КЦ1-20-1 КЦ1-20-2	Ср10	Ср-10-02	Ср 11	Ср-11-02	Ср 12	Ср-12-02
400÷600	Только для схемы II	Схема I КЦП1-20-1 КЦП1-20-2 КЦ20-5-1 КЦ20 КЦ 20 КЦД 20 лоток	1200	850	—	1 / 2	—	1 / —	1	1	—	1	—	—	—	1
			1500	1150	1 / 1	2 / 1	—	1 / —	1	1	—	—	—	1	1	—
			1800	1450	1 / 2	—	1 / —	—	1	1	—	—	1	—	1	—
			2100	1750	1 / 1	— / 1	—	2 / 1	1	1	—	1	1	1	1	—
			2400	2050	1 / 2	—	1 / —	1 / 1	1	1	—	1	1	—	1	—
			2700	2350	1 / 2	—	2 / 1	—	1	1	1	—	1	—	1	—
		Схема II КЦП1-20-1 КЦП1-20-2	3000	2650	1 / 2	—	1 / —	2 / 2	1	1	—	2	1	—	1	—
			3300	2950	1 / 2	—	2 / 1	1 / 1	1	1	1	1	1	—	1	—
			3600	3250	1 / 2	—	3 / 2	—	1	1	3	—	1	—	1	—
			3900	3550	1 / 2	—	2 / 1	2 / 2	1	1	1	2	1	—	1	—
			4200	3850	1 / 2	—	3 / 2	1 / 1	1	1	2	1	1	—	1	—
			4500	4150	1 / 2	—	4 / 3	—	1	1	3	—	1	—	1	—

2-2

Объем бетона для заделки труб

Диаметр колодца (мм)	Диаметр трубопровода d (мм)	Бетон (м3)
Ф2000	400	0.03
	450	0.022
	500	0.011
	600	0.01

Н.контр.	Кузнецов		
Провер.	Бабикова		
Исполни	Певчева		
Вед. инж	Бабикова		
ГИП	Кузнецов		
Гл. конст.	Шапиро		
Нач.отд.	Красавин		

ТПР 902-09-22.84 АС

Колодцы канализационные перепадные для труб Ду = 150÷600мм

Стадия	Лист	Листов
РП	4	

Выборка сборных железобетонных элементов круглых колодцев

ЦНИИЭП инженерного оборудования г. Москва

19474-06 23

Копировал: Алешикова.

Формат: А3.

Инв. № подл. | Подпись и дата | Взам. инв. №

Альбом VI

Типовые проектные решения

Колодец I (для непросадочных сухих грунтов)
Разрез 1-1

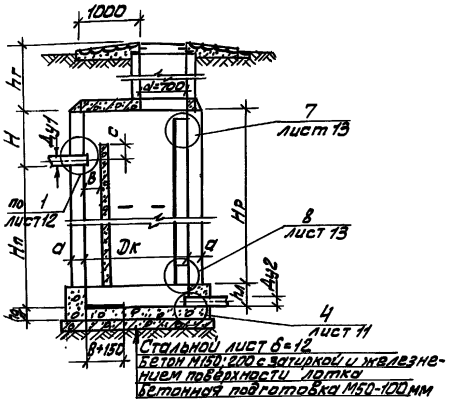

Колодец II (для непросадочных мокрых грунтов)
Разрез 2-2

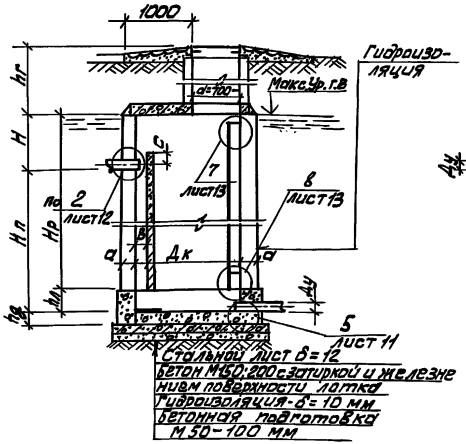

Колодец III (для просадочных грунтов)
Разрез 3-3

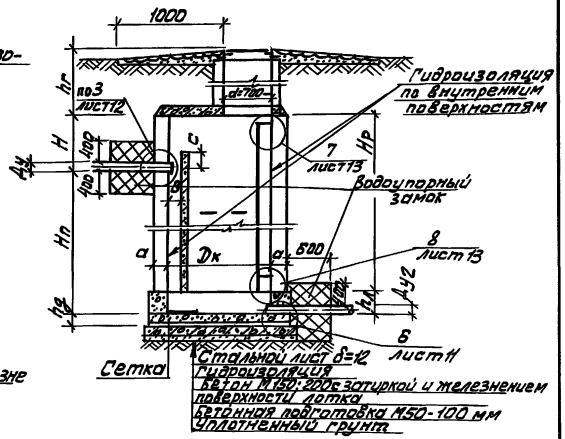

План колодца I

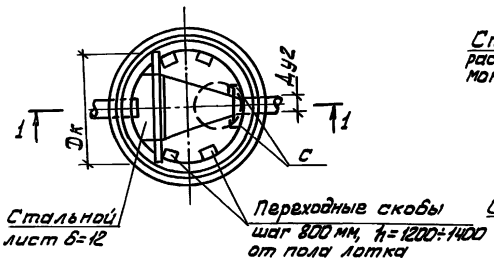

План колодца II

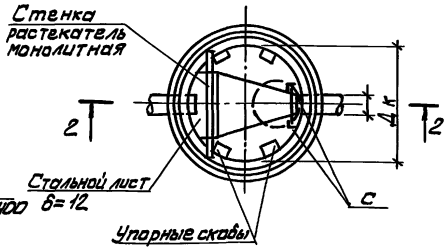

План колодца III

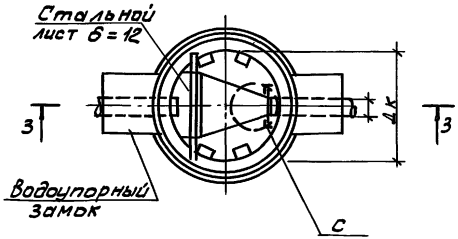

1. Колодцы для мокрых грунтов, а также Дк = 2000 мм применять только из бетона.
2. Переходные скобы устраиваются в колодцах на трубопроводах диаметром 600÷1200 мм

			ТПР 902-09-22.84 АС			
Н. контр	Кузнецов					
Провер.	Бабикова		Колодцы канализационные перепадные для труб Ду = 150 - 600 мм	Стадия	Лист	Листов
Исполн.	Певчева			РП	5	
Вед. инж	Бабикова					
Гип	Кузнецов		Колодцы из кирпича или из бетона. Линейная схема присоединения	ЦНИИЭП инженерного оборудования г. Москва		
Гл. констр	Шапиро					
Нач. отд	Красавин					

19474-06 24

Согласовано: Отд. КО Шифрина

Инв. № подл. | Подпись и дата | Взам. инв. №

Копировал: Алешикова

Формат: А

Альбом VI

Типовые проектные решения

Колодец I (для непросадочных сухих грунтов)
Разрез 1-1

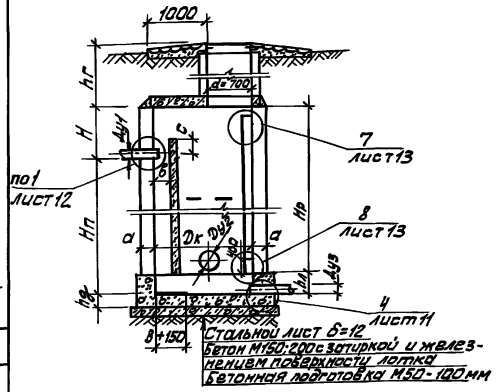

Колодец I (для непросадочных мокрых грунтов
Разрез 2-2

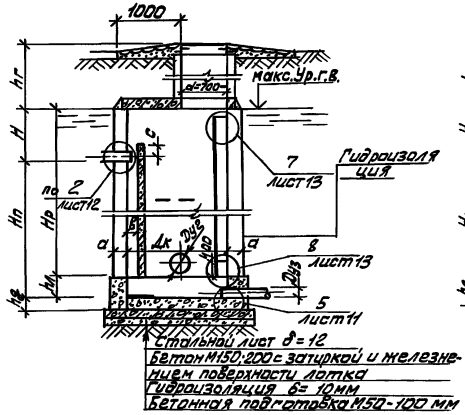

Колодец III (для просадочных грунтов)
Разрез 3-3

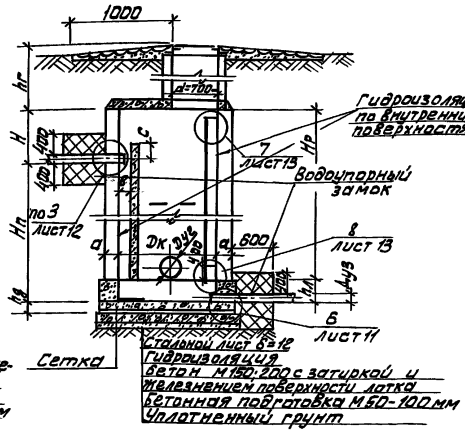

План колодца I

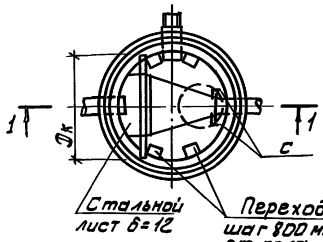

Пла колодца II

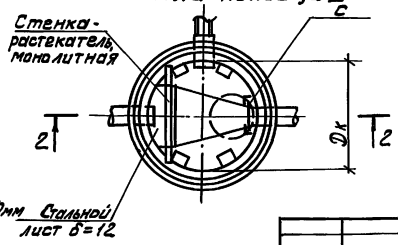

План колодца III

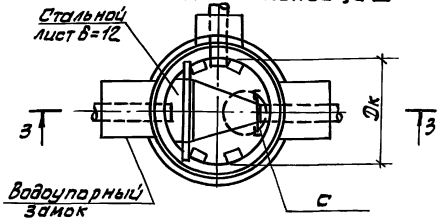

1. Колодцы для мокрых грунтов и Дк = 2000 применять только из бетона.
2. Переходные скобы устраиваются в колодцах на трубопроводах диаметром 600÷1200 мм

				ТПР 902-09-22.84			АС
Н. контр.	Кузнецов			Колодцы канализационные перепадные для труб Ду = 150 ÷ 600 мм	Стадия	Лист	Листов
Провер.	Бабикова				РП	6	
Исполн.	Левчева						
Вед. инж.	Бабикова						
Гип	Кузнецов			Колодцы из кирпича или из бетона схема с одним присоединением	ЦНИИЭП инженерного оборудования г. Москва		
Гл. констр.	Шапиро						
Нач. отд.	Красавин						

19474-06 25

Согласовано: Отд. КО Шифрина

Инв. № подл. | Подпись и дата | Взам. инв. №

Копировал: Алешикова

Формат: А

Альбом VI

Типовые проектные решения

К-1 (для непросадочных сухих грунтов)

Разрез 1-1

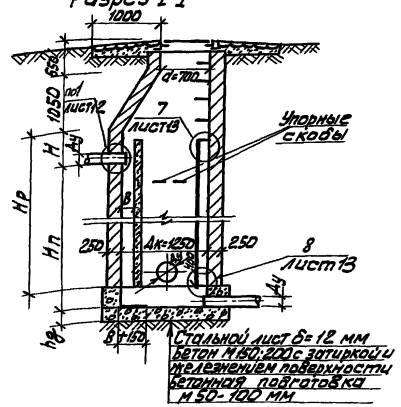

К-3 (для просадочных грунтов)

Разрез 3-3

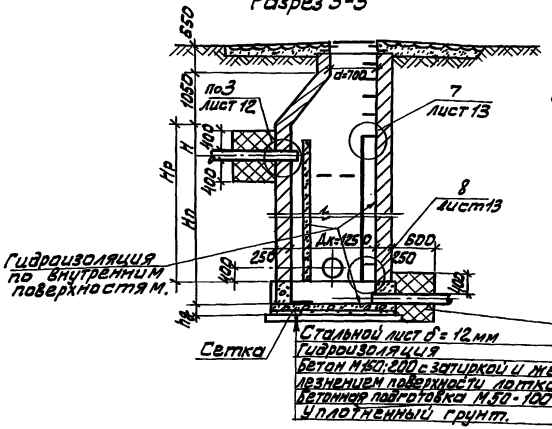

1. В основании колодца К-3 производится уплотнение грунта.
2. Основные положения по уплотнению и подготовке основания, устройству внутренней гидроизоляции и водоупорного замка стен и днища указаны в пояснительной записке

План колодца К-1

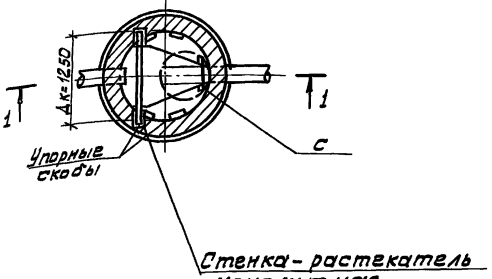

План колодца К3

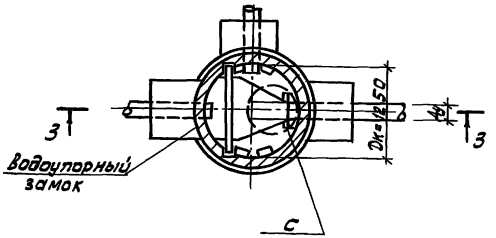

				ТПР 902-09-22.84 АС			
Н. контр	Кузнецов						
Провер.	Бабикова			Колодцы канализационные перепадные для труб Ду = 150 ÷ 600 мм	Стадия	Лист	Листов
Исполнит	Певчева				РП	7	
Вед. инж	Бабикова						
ГИП	Кузнецов			Колодцы кирпичные с конусным переходом к горловине. Схемы присоединения.	ЦНИИЭП инженерного оборудования г. Москва		
Гл. конст	Шапиро						
Нач. отд	Красавин						

19474-06 26

Согласовано

Отд. КО | Шифрина

Инв. № подл. | Подпись и дата | Взам. инв. №

Копировал: Алешикова

Формат: А

Конус колодца d= 1250 мм.

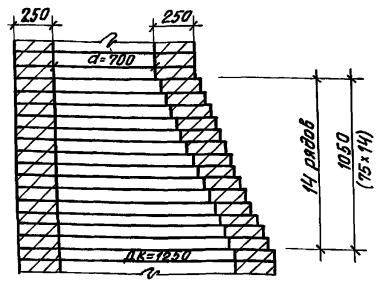

Диаметр колодца	Дк=1250
Об'ем кирпича (в м³) конуса колодца с учетом верхнего участка горловины	1.5

Верхний участок круглой горловины d= 700 мм

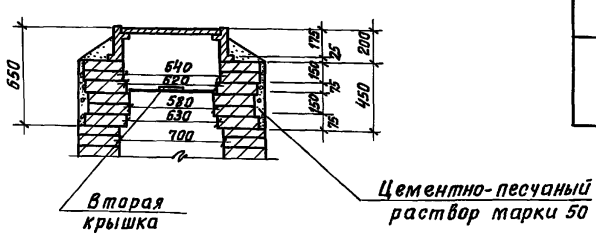

Расход материалов на рабочую часть круглых колодцев из кирпича и из бетона

Высота перепада $h_п$ (мм)	Высота рабочей части Нр (мм)	Диаметры колодца (мм) Дк=1500 Бетон (м³) М-150; С=200	Дк=1500 Кирпич (м³) М-100; С=250	Дк=1250 Кирпич (м³) М-100; С=250	Дк=2000 Бетон (м³) М-200; С=200
500	1200	1.26	1.64	0.82	1.65
1000	1700	1.82	2.34	1.15	2.34
1500	2200	2.34	3.04	1.49	3.0
2000	2700	2.9	3.7	1.82	3.7
2500	3200	3.4	4.4	2.16	4.4
3000	3700	3.96	5.1	2.5	5.1
3500	4200	4.5	5.8	2.84	5.79
4000	4700	5.03	6.5	3.18	6.48

Уменьшение об'ема материалов рабочей части круглых колодцев из кирпича и бетона

Диаметр колодца Д (мм)	Высота лотка $h_л$ (мм)	Об'ем материалов м³ Толщины стен (мм) 200	250
1250	200		
	300	0.1	0.14
	350	0.15	0.21
1500	500	—	—
	550	0.7	0.09
2000	650	—	—
	700	0.01	0.015
	800	0.02	0.03
	900	0.035	0.45

Расход материалов на стенку-растекатель для колодцев из кирпича и бетона

Высота перепада $h_л$ (мм)	Дк=1250 Бетон (м³) М150	Арматура кг ф10 AII	Дк=1500 Бетон (м³) М150	Арматура ф10 AII кг	Дк=2000 Бетон (м³) М150	Арматура ф10 AII кг
500	—	—	—	—	—	—
1000	0.106	7.6	0.114	10.1	0.144	10.4
1500	0.19	13.7	0.2	14.4	0.255	18.4
2000	0.27	19.5	0.29	20.9	0.37	26.6
2500	0.35	25.2	0.374	27.0	0.48	34.6
3000	0.44	31.7	0.461	33.2	0.59	42.5
3500	0.52	37.4	0.55	39.6	0.7	50.4
4000	0.6	43.2	0.635	45.7	0.81	58.3

1. Напуск кирпича для конусных колодцев не должен быть более 40 мм.
2. Расход материалов дан при значениях $h_л$= 200 мм., $h_л$=500 мм. и $h_л$= 650 мм. При больших значениях $h_л$ необходимо пользоваться таблицей уменьшения об'емов.

Н.контр.	Кузнецов	
Провер.	Бабикова	
Исполнил	Певчева	
Вед.инж.	Бабикова	
Гип	Кузнецов	
Гл.конст	Шапиро	
Нач.отд	Красавин	

ТПР 902-09-22.84 АС

Колодцы канализационные перепадные для труб Ду = 150÷600 мм

Стадия	Лист	Листов
РП	8	

Кирпичные конусы колодцев. Расход материалов на рабочую часть колодцев из кирпича и бетона.

ЦНИИЭП инженерного оборудования г. Москва

Копировал Жлоп- Формат А3

Инв. № подл. | Подпись и дата | Взам. инв. №

I Горловина колодца для временной нагрузки 4,9 к Па (500 кгс/м²)

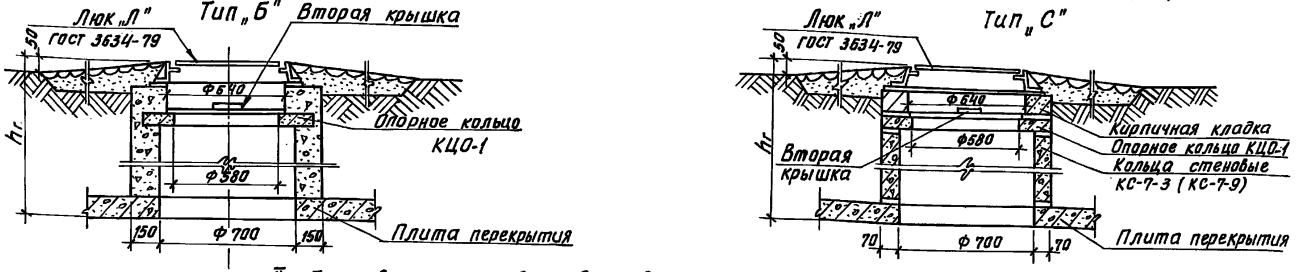

II Горловина колодца для временной нагрузки Н-30

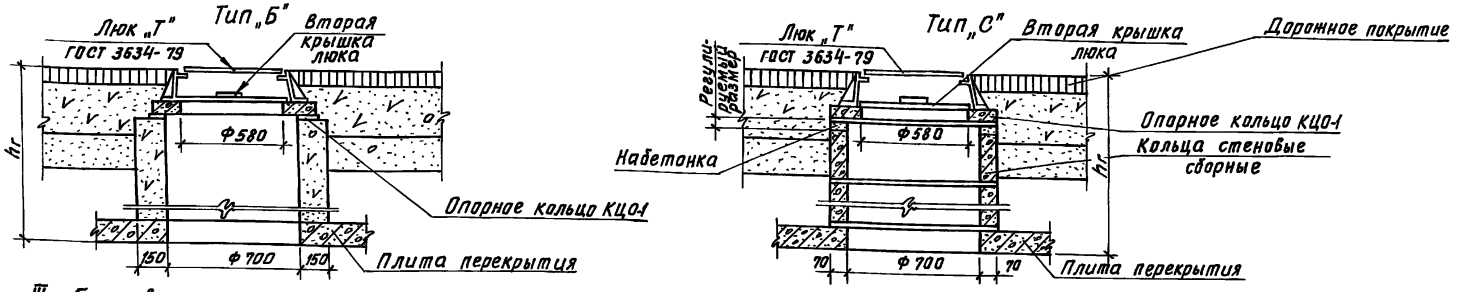

III Горловина колодца для временной нагрузки НК-80

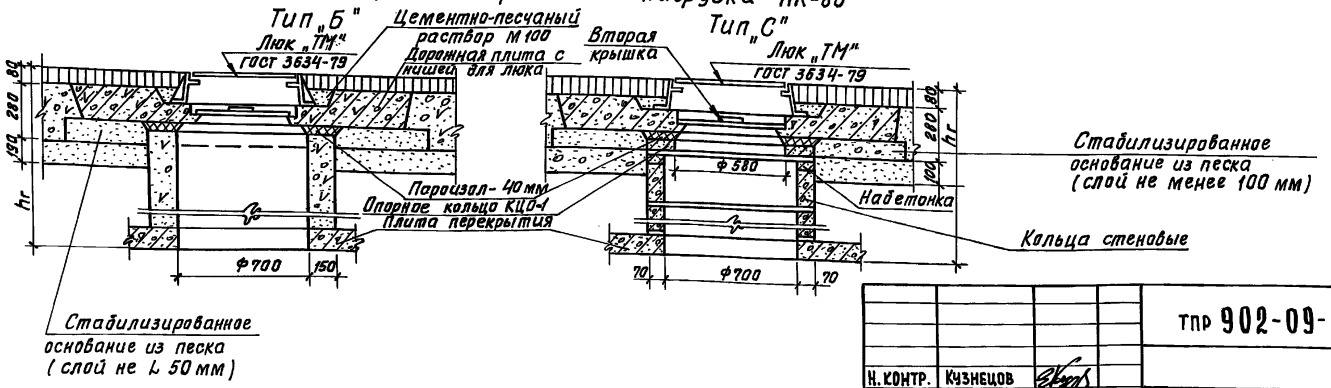

Н. контр.	Кузнецов		
Провер.	Бабикова		
Исполн.	Певчева		
Вед. инж.	Бабикова		
ГИП	Кузнецов		
Гл. конст.	Шапиро		
Нач. отд.	Красавин		

ТПР 902-09-22.84 АС

Колодцы канализационные перепадные для труб Ду = 150 ÷ 600 мм

Горловины d = 700 мм

Стадия	Лист	Листов
РП	9	

ЦНИИЭП инженерного оборудования г. Москва

Копировал: Хлоп- Формат

Инв. № подл. | Подпись и дата | Взам. инв. №

Таблица круглых горловин из кирпича и бетона d = 700 мм

Высота горловины hг мм.	Количество сбор. шт.	Масса сбор. кг	Кирпичная кладка м³			Бетон марки 150 м³			Сборные железобетонные элементы серия 3.900-3. Выпуск 7							
									опорные кольца КЦО-1 (шт.)						плита КЦО-3	
									I		II		III		III	
			I	II	III	I	II	III	К	Б	К	Б	К	Б	К	Б
1	2	3	4	5	6	7	8	9	10	11	12	13	14	15	16	17
700-750	2	1.8	0.31	0.22	0.15	0.14	0.11	0.08	—	1	1	1	—	—	1	1
800-850	2	1.8	0.39	0.29	0.22	0.18	0.15	0.12	—	1	1	1	—	—	1	1
900-950	3	2.7	0.46	0.36	0.29	0.22	0.19	0.16	—	1	1	1	—	—	1	1
1000-1050	3	2.7	0.53	0.43	0.36	0.26	0.23	0.20	—	1	1	1	—	—	1	1
1100-1150	4	3.6	0.60	0.50	0.43	0.30	0.27	0.24	—	1	1	1	—	—	1	1
1200-1250	4	3.6	0.67	0.57	0.50	0.34	0.31	0.28	—	1	1	1	—	—	1	1
1300-1350	4	3.6	0.74	0.64	0.57	0.38	0.35	0.32	—	1	1	1	—	—	1	1
1400-1450	5	4.5	0.81	0.71	0.64	0.42	0.39	0.36	—	1	1	1	—	—	1	1
1500-1550	5	4.5	0.88	0.78	0.71	0.46	0.43	0.40	—	1	1	1	—	—	1	1
1600-1650	5	4.5	0.95	0.85	0.78	0.50	0.47	0.44	—	1	1	1	—	—	1	1
1700-1750	6	5.4	1.02	0.92	0.85	0.54	0.51	0.48	—	1	1	1	—	—	1	1
1800-1850	6	5.4	1.09	0.99	0.92	0.58	0.55	0.52	—	1	1	1	—	—	1	1
1900-1950	6	5.4	1.16	1.06	0.99	0.62	0.59	0.56	—	1	1	1	—	—	1	1
2000-2050	7	6.3	1.23	1.13	1.06	0.66	0.63	0.60	—	1	1	1	—	—	1	1
2100	7	6.3	1.30	1.20	1.13	0.70	0.67	0.64	—	—	1	—	—	—	1	—

Таблица круглых горловин из сборных железобетонных элементов d = 700 мм.

Высота горловины hг мм	Сборные железобетонные элементы ГОСТ 8020-80; серия 3.900-3, выпуск 7.										Кирпичная кладка: кирпич марки 100 на растворе марки 50 ряды (шт.)
	Опорные кольца КЦО-1 (шт.)			Кольца стеновые КЦ-7-3 (шт.)			Кольца стеновые КЦ-7-9 (шт.)			Плита КЦО-3 (шт.)	
	I „С"	II „С"	III „С"	I „С"	II „С"	III „С"	I „С"	II „С"	III „С"	III „С"	I „С"
1	2	3	4	5	6	7	8	9	10	11	12
700-750	1	1	—	1	1	—	—	—	—	1	1-2
800-850	1	2-3	0-1	1-2	1	1	—	—	—	1	3-0
900-950	1	3-4	1-2	2	1	1	—	—	—	1	0-1
1000-1050	1	1	3	2	2	1	—	—	—	1	2
1100-1150	1	2-3	0-1	2	2	2	—	—	—	1	3
1200-1250	1	3-4	1-2	—	2	2	1	—	—	1	0-1
1300-1350	1	1	3	—	—	2	1	1	—	1	1-2
1400-1450	1	2-3	1	—	—	—	1	1	1	1	3
1500-1550	1	3-4	1-2	1	—	—	1	1	1	1	0-1
1600-1650	1	1	3	1	1	—	1	1	1	1	1-2
1700-1750	1	2-3	0-1	1	1	1	1	1	1	1	3
1800-1850	1	3-4	1-2	2	1	1	1	1	1	1	0-1
1900-1950	1	1	3	2	2	1	1	1	1	1	1-2
2000-2050	1	2-3	0-1	2	2	2	1	1	1	1	3
2100	1	3-4	1-2	—	2	2	2	1	1	1	0-1

Условные обозначения:

тип I - горловина колодца для временной нагрузки 4,9 кПа (500 кгс/м²)

тип II - горловина колодца для временной нагрузки Н-30

тип III - горловина колодца для временной нагрузки НК-80;

„С" - горловина из сборных железобетонных элементов;

„К" - горловина из кирпича;

„Б" - горловина из бетона.

1. Люки чугунные по ГОСТ 3634-79.
2. Конструкция дорожного покрытия уточняется при привязке типового проекта.
3. Высота горловин типа I „С" при необходимости регулируется с помощью кирпичной кладки из кирпича М-100 на растворе М-50, типов II „С" и III „С" с помощью опорных колец КЦО-1 или набетонки из бетона М-100.
4. Горловины I типа устраиваются для колодцев, расположенных вне проезжей части дорог, II и III типов - для колодцев, расположенных на автодорогах городов и предприятий, на которых соответственно исключено или предусмотрено движение особо тяжелых автомашин.

Н. контр.	Кузнецов	
Провер.	Бабикова	
Исполн.	Левчева	
Вед. инж.	Бабикова	
ГИП	Кузнецов	
Гл. констр.	Шапиро	
Начота	Красавин	

ТПР 902-09-22.84 АС

Колодцы канализационные перепадные для труб Ду = 150 ÷ 600 мм.

Таблицы горловин d = 700 мм.

Стадия	Лист	Листов
РП	10	

ЦНИИЭП инженерного оборудования г. Москва

Копировал: Алешикова

Формат: А3

Инв. № подл. | Подпись и дата | Взам. инв. №

Альбом VI

Типовые проектные решения

Колодцы из местных материалов (кирпича и бетона)

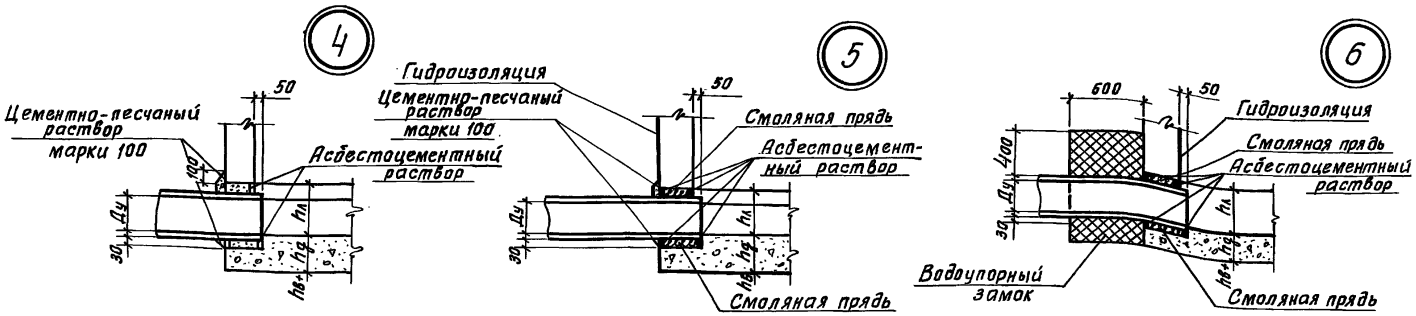

Колодцы из сборного железобетона

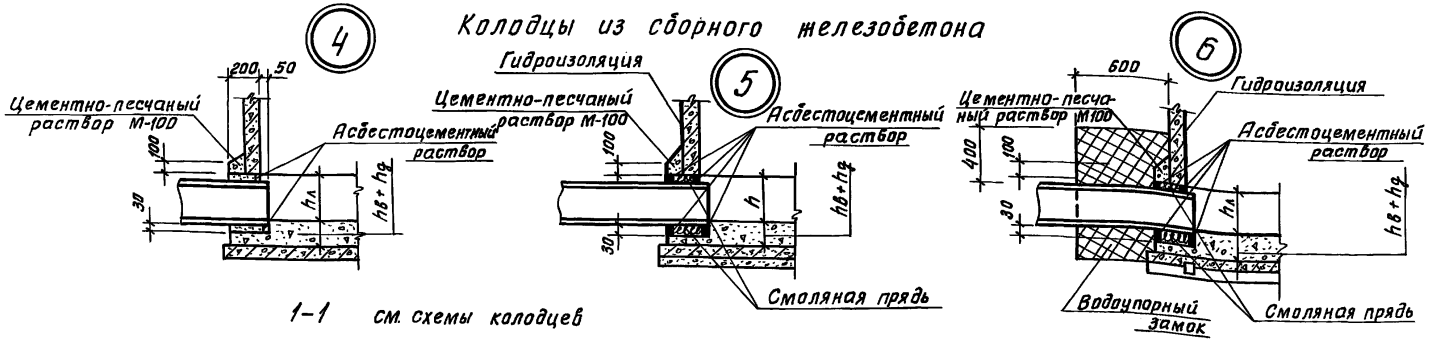

1-1 см. схемы колодцев

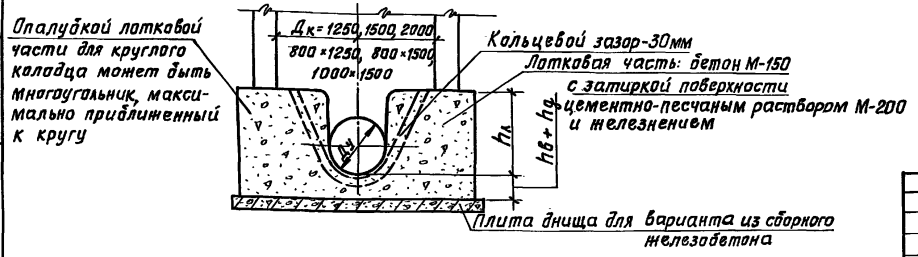

				ТПР 902-09-22.84		АС
Н.контр.	КУЗНЕЦОВ					
Провер.	БАБИКОВА			КОЛОДЦЫ КАНАЛИЗАЦИОННЫЕ ПЕРЕПАДНЫЕ ДЛЯ ТРУБ ДУ = 150÷600 ММ	СТАДИЯ	ЛИСТ	ЛИСТОВ
Исполн.	ПЕВЧЕВА				РП	11	
Вед.инж.	БАБИКОВА			ДЕТАЛИ ЗАДЕЛКИ ТРУБ В ЛОТКОВОЙ ЧАСТИ	ЦНИИЭП ИНЖЕНЕРНОГО ОБОРУДОВАНИЯ Г. МОСКВА		
ГИП	КУЗНЕЦОВ						
Гл. конст.	ШАПИРО						
Нач. отд.	КРАСАВИН						

19474-06 30

Инв. № подл. | Подпись и дата | Взам. инв. №

Копировал: Хлоп- Формат

1

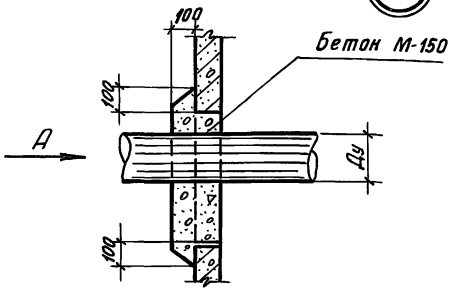

Вид „А"

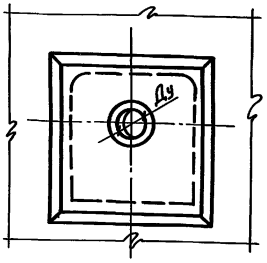

Вид „Б"

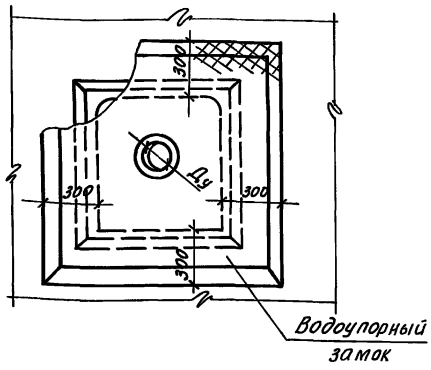

2

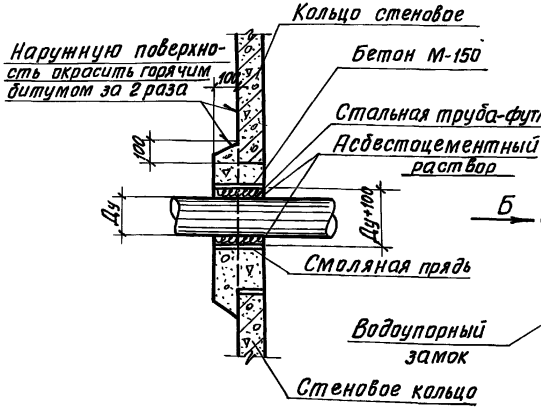

3

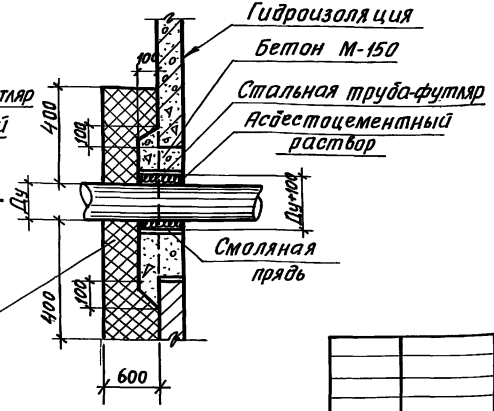

1. Заделка подводящих труб в стены рабочей части колодцев из кирпича и из бетона производится аналогично. Утолщение стены на 100 мм в месте прохода трубы не делается, в кирпичных стенах рекомендуется над отверстием выложить арочный свод h = 120 мм.

Н. контр.	Кузнецов	
Провер	Бабикова	
Исполн.	Левчева	
Вед. инж.	Бабикова	
ГИП	Кузнецов	
Гл. конст	Шапиро	
Нач. ОТА	Красавин	

ТПР 902-09.22.84 АС

Колодцы канализационные перепадные для труб Ду = 150 ÷ 600 мм

Стадия	Лист	Листов
РП	12	

Детали заделки труб в рабочей части сборных железобетонных колодцев

ЦНИИЭП инженерного оборудования г. Москва

19474-06 31

Копировал Хлоп- Формат А3

Инв. № подл. | Подпись и дата | Взам. инв. №

Альбом VI

Типовые проектные решения

Марка, поз.	Обозначение	Наименование	Кол.	Масса, т	Примечание
		Колодец Дк=1500, dr=700			
КЦП	3.900-3, выпуск 7	Плита перекрытия КЦП 1-15-1(2)		0,68	
		Колодец Дк=2000, dr=700			
КЦП	3.900-3, выпуск 7	Плита перекрытия КЦП 1-20-1(2)		1,28	

Марка, поз.	Обозначение	Наименование	Кол.	Масса, кг	Примечание
		Колодец Hp=600			
С	ТП КЖИ С1	Стремянка С-1	1	6,6	
		Колодец Hp=900			
С	ТП КЖИ С1-01	Стремянка С1-01	1	9,7	
		Колодец Hp=1200			
С	ТП КЖИ С1-02	Стремянка С1-02	1	12,9	
		Колодец Hp=1500			
С	ТП КЖИ С1-03	Стремянка С1-03	1	16,2	
		Колодец Hp=1800			
С	ТП КЖИ С1-04	Стремянка С1-04	1	19,5	
		Колодец Hp=2100			
С	ТП КЖИ С1-05	Стремянка С1-05	1	22,7	
		Колодец Hp=2400			
С	ТП КЖИ С1-06	Стремянка С1-06	1	25,9	
		Колодец Hp=2700			
С	ТП КЖИ С1-07	Стремянка С1-07	1	29,2	
		Колодец Hp=3000			
С	ТП КЖИ С1-08	Стремянка С1-08	1	32,4	
		Колодец Hp=3300			
С	ТП КЖИ С1-09	Стремянка С1-09	1	35,7	
		Колодец Hp=3600			
С	ТП КЖИ С1-10	Стремянка С1-10	1	38,9	
		Колодец Hp=3900			
С	ТП КЖИ С1-11	Стремянка С1-11	1	42,1	
		Колодец Hp=4200			
С	ТП КЖИ С1-12	Стремянка С1-12	1	45,4	

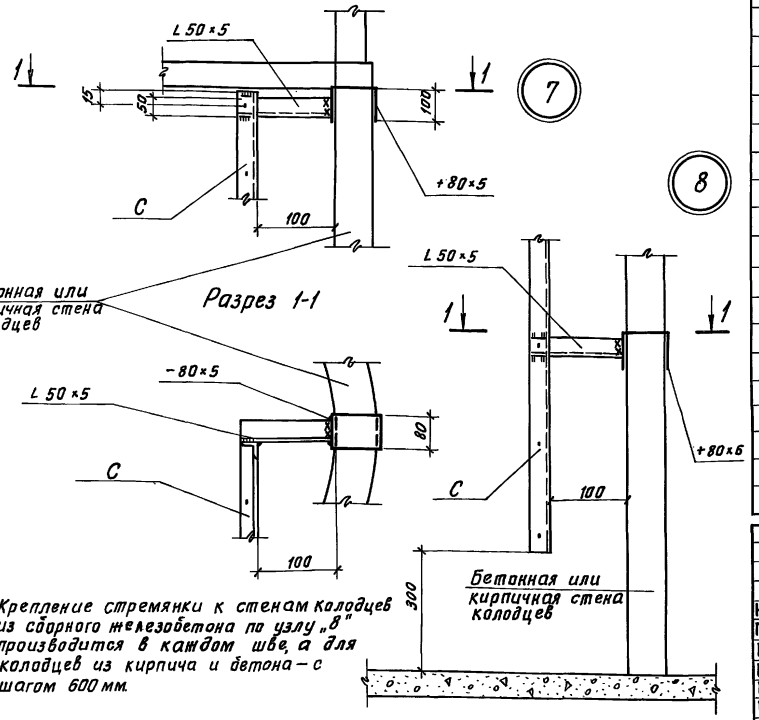

1. Крепление стремянки к стенам колодцев из сборного железобетона по узлу „8" производится в каждом шве, а для колодцев из кирпича и бетона – с шагом 600 мм.

Н. контр.	Кузнецов	
Провер.	Бабикова	
Исполн.	Певчева	
Вед. инж.	Бабикова	
Гип	Кузнецов	
Гл. конст.	Шапиро	
Нач. отд.	Красавин	

ТПР 902-09-22.84 АС

Колодцы канализационные перепадные для труб Ду = 150 ÷ 600 мм

Спецификация сборных элементов. Узлы крепления лестниц.

Стадия	Лист	Листов
РП	13	

ЦНИИЭП Инженерного оборудования г. Москва

19474-06 32

Инв. № подл. | Подпись и дата | Взам. инв. №

Копировал Хлоп- Формат А3

Альбом VI

Типовые проектные решения

Деталь крепления железобетонной стенки в круглом сборном железобетонном колодце

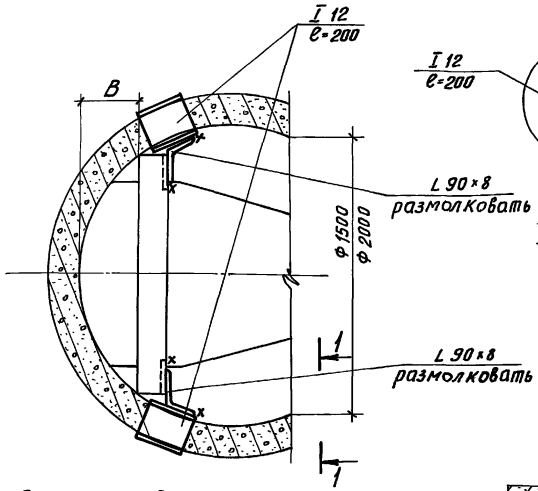

Разрез 1-1

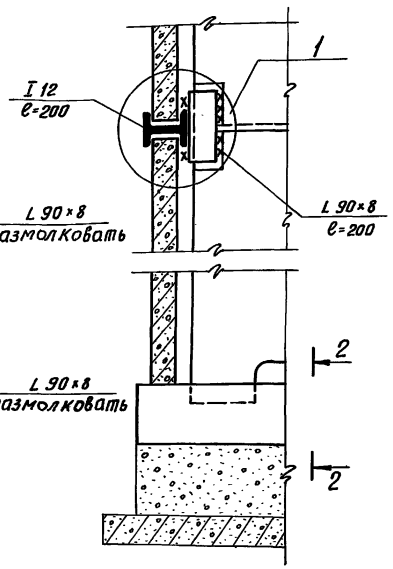

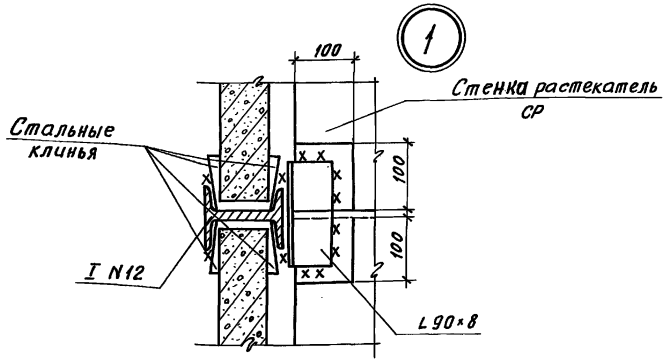

Разрез 2-2

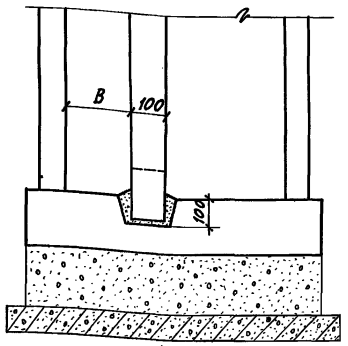

Деталь заделки монолитной железобетонной стенки в круглом колодце из кирпича и бетона

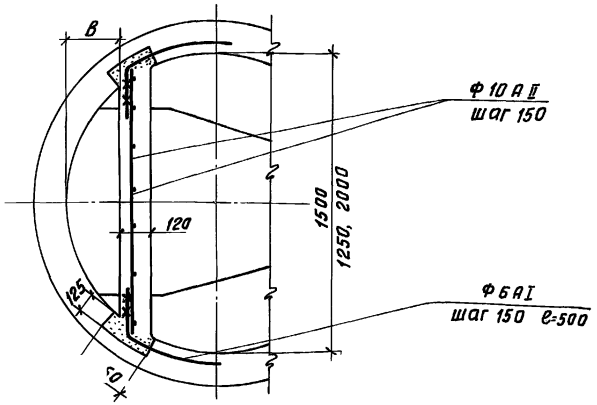

			ТПР 902-09-22.84	АС
Н.КОНТР.	КУЗНЕЦОВ			
ПРОВЕР.	БАБИКОВА		КОЛОДЦЫ КАНАЛИЗАЦИОННЫЕ ПЕРЕПАДНЫЕ ДЛЯ ТРУБ ДУ = 150 ÷ 600 ММ	СТАДИЯ: РП; ЛИСТ: 14; ЛИСТОВ:
ИСПОЛН.	ПЕВЧЕВА			
ВЕД.ИНЖ	БАБИКОВА			
ГИП	КУЗНЕЦОВ		ДЕТАЛИ КРЕПЛЕНИЯ ЖЕЛЕЗОБЕТОННЫХ СТЕНОК-РАСТЕКАТЕЛЕЙ.	ЦНИИЭП ИНЖЕНЕРНОГО ОБОРУДОВАНИЯ г. МОСКВА
ГЛ.КОНСТ.	ШАПИРО			
НАЧ.ОТД	КРАСАВИН			

19474-06

Инв. № подл. | Подпись и дата | Взам. инв. №

gost.e-ecolog.ru

Копировал Хлоп- Формат А3