ТИПОВЫЕ ПРОЕКТНЫЕ РЕШЕНИЯ
902-09-22.84

# Колодцы канализационные

## Альбом V

Колодцы круглые для дюкеров
для труб $Д_у$ = 150 – 400 мм

19474-05

Отпускная цена
на момент реализации
указана в счет-накладной

gost.e-ecolog.ru

# ТИПОВЫЕ ПРОЕКТНЫЕ РЕШЕНИЯ
# 902-09-22.84

# Колодцы канализационные

## Состав:

| | | |
|---|---|---|
| Альбом | I | Пояснительная записка. |
| Альбом | II | Колодцы круглые из сборного железобетона для труб Ду = 150 - 1200 мм |
| Альбом | III | Колодцы круглые из кирпича и бетона для труб Ду = 150 - 1200 мм |
| Альбом | IV | Колодцы прямоугольные из бетона для труб Ду = 1000 - 1500 мм |
| Альбом | V | Колодцы круглые для дюкеров Ду = 150 - 400 мм |
| Альбом | VI | Колодцы перепадные для труб Ду = 150 - 600 мм |
| Альбом | VII | Строительные изделия. |
| Альбом | VIII.88 | Дополнительные мероприятия для строительства в сейсмических районах (7-9 баллов) |


Разработаны
ЦНИИЭП инженерного оборудования
городов, жилых и общественных зданий

Главный инженер института А. Кетаов
Главный инженер проекта М. Басевич
Е. Кузнецов


## Альбом V


Утверждены Госгражданстроем
приказы № 147 от 20 мая 1983 г.

Альбом VIII.88 утвержден Госкомархитектуры
Приказ № 54 от 25 февраля 1988 г.


Взамен аннулированного 4.07.88г. Гип

| Марка | Наименование | Стр. |
|---|---|---|
| 1 | 2 | 3 |
| | Обложка | |
| | Титульный лист | |
| | Содержание | 2 |
| | Наружные сети канализации | |
| НК-1 | Общие данные | 3 |
| НК-2 | Колодцы при подводящем самотечном коллекторе. Таблица 1 | 4 |
| НК-3 | Колодцы при подводящем самотечном коллекторе с аварийным выпуском Таблица 2 | 5 |
| НК-4 | Колодцы при подводящем напорном коллекторе Таблицы 3, 4, 5 | 6 |
| НК-5 | Форма таблицы, заполняемой при привязке Таблица 6 Пример расчета | 7 |
| | | |
| | Архитектурно-строительные решения | |
| | | |
| АС-1 | Входная камера при подводящем самотечном коллекторе. Колодцы КД1; КД1а | 8 |
| | | |
| АС-2 | Входная камера при подводящем самотечном коллекторе. Колодец КД 16 | 9 |
| АС-3 | Выходная камера при подводящем самотечном коллекторе. Колодцы КДС; КДСа; КДСб | 10 |
| АС-4 | Входная и выходная камера при подводящем напорном коллекторе. Колодцы КДН; КДНа; КДНб | 11 |
| | | |
| АС-5 | Детали заделки труб | 12 |
| АС-6 | Выборка сборных элементов | |
| | Узлы крепления стремянок | 13 |
| АС-7 | Конструкция горловин d=700 мм | |
| АС-8 | Таблица горловин | 14 |
| | Спецификация стремянок | 15 |


Инв. № подл. | Подпись и дата | Взам. инв. №

| | | | |
|---|---|---|---|
| Ст. инж. | Москвитина | | |
| Рук. гр. | Шифрина | | |
| Гип. | Басевич | | |
| Н. контр. | Хромихина | | 11.93 |
| ГКО | Графский | | |
| Нач. ОТД | Сухаренко | | |

ТПР 902-09-22.84

Колодцы канализационные круглые для дюкеров Dу=150-400 мм

Содержание

| Стадия | Лист | Листов |
|---|---|---|
| РП | | |

ЦНИИЭПинженерного оборудования г. Москва

19474-05 3

Копировал: Алешикова

Формат: А3

## Ведомость основных комплектов

| Обозначение | Наименование | Примеч. |
|---|---|---|
| НК | Наружные сети канализации | |
| АС | Архитектурно-строительные решения | |
| | | |
| | | |

## Ведомость ссылочных и прилагаемых документов

| Обозначение | Наименование | Примеч. |
|---|---|---|
| | Ссылочные документы | |
| т.п.серия 3.900-3 выпуск 7 | Изделия для круглых колодцев | |
| | | |
| | Прилагаемые документы | |
| т пр Альбом I | Пояснительная записка | |

## Ведомость чертежей основного комплекта НК

| Лист | Наименование | Примеч. |
|---|---|---|
| НК-1 | Общие данные | |
| НК-2 | Колодцы при подводящем самотечном коллекторе. Таблица 1 | |
| НК-3 | Колодцы при подводящем самотечном коллекторе с аварийным выпуском Таблица 2 | |
| НК-4 | Колодцы при подводящем напорном коллекторе. Таблицы 3, 4, 5. | |
| НК-5 | Форма таблицы, заполняемой при привязке проекта. Таблица 6 | |
| | Пример расчета | |
| | | |
| | | |

## Условные обозначения марок колодцев.

КДС-1-круглый для дюкера, при подводящем самотечном коллекторе, порядковый номер-1

КДСА-1-круглый для дюкера, при подводящем самотечном коллекторе с аварийным выпуском, порядковый номер-1

КДН1-1-круглый для дюкера при подводящем напорном коллекторе, узел-1, порядковый номер-1

КДН2-1-круглый для дюкера при подводящем напорном коллекторе, узел-2, порядковый номер-1

| | | | | | | |
|---|---|---|---|---|---|---|
| | | | | ТПР 902-09-22.84 | НК | |
| Ст.инж. | Москвитина | | | | | |
| Рук.гр | Шиффина | | | Колодцы канализационные круглые для дюкеров Ду=150-400 мм | Стадия | Лист | Листов |
| Гип | Басевич | | | | Р.П | 1 | 5 |
| Н.контр | Хромихина | | 11.83 | Общие данные | ЦНИИЭП инженерного оборудования г. Москва | |
| ГКО | Графский | | | | | |
| Нач.отд | Сухаренко | | | | | |

19474-05 4

Копировал: Алешикова

Формат А3

Инв. № подл. | Подпись и дата | Взам. инв. №

Альбом V

Типовые проектные решения

# Колодцы при подводящем самотечном коллекторе

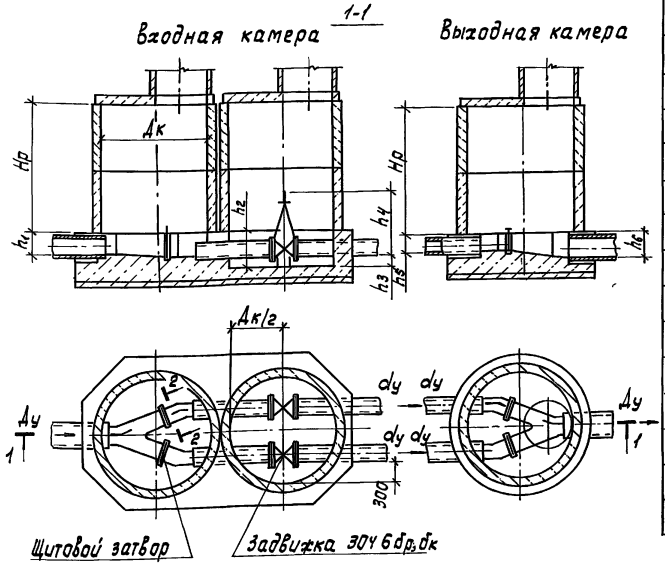


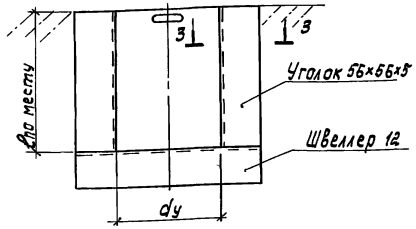


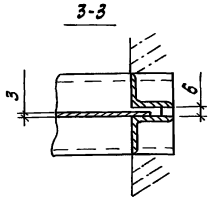


Таблица 1

Размеры в мм

| Марка колодца | Диаметр колодца Дк | Диаметр трубы Ду | Диаметр трубы dy | Высота рабочей части Hp | $h_1$ | $h_2$ | $h_3$ | $h_4$ | $h_5$ | $h_6$ | Объем основных конструкций (м) Всего | Объем основных конструкций (м) В т.ч. объем бетона на лотоке и дн. |
|---|---|---|---|---|---|---|---|---|---|---|---|---|
| КДС-1 | 1500 | 200 | 150 | 1800 | 250 | 500 | 200 | 800 | 200 | 250 | 9,99 | 4,66 |
| КДС-2 | | 250 | | | 300 | 550 | | | | 300 | 10,18 | 4,85 |
| КДС-3 | | 300 | | | 400 | 650 | | | | 400 | 10,70 | 5,37 |
| КДС-4 | 2000 | | 200 | | | | | 1010 | 250 | | 11,03 | |
| КДС-5 | | 350 | | | 450 | 700 | | | | 450 | 15,71 | 10,05 |
| КДС-6 | | | 250 | | | 850 | 350 | 1230 | 300 | | | |
| КДС-7 | | 400 | | | 500 | 900 | | | | 500 | 15,44 | 9,78 |
| КДС-8 | | 450 | | | 550 | 950 | | | | 550 | 16,45 | 10,79 |
| КДС-9 | | | 300 | | | | | 1445 | 350 | | | |
| КДС-10 | | | 350 | | | | | 1670 | 400 | | | |
| КДС-11 | | 500 | | | 600 | 1000 | | | | 600 | 16,76 | 11,10 |
| КДС-12 | | | 400 | | | | | 1875 | 450 | | | |
| КДС-13 | | 600 | 350 | | 700 | 1100 | | 1670 | 400 | 700 | 16,68 | 11,02 |
| КДС-14 | | | 400 | | | | | 1875 | 450 | | | |

| | | | |
|---|---|---|---|
| Коррект. | Лапухина | | |
| Рук.гр. | Чухрова | | |
| Нач.отд. | Морозова | | |
| Ст.инж. | Москвитина | | |
| Рук.гр. | Шифрина | | |
| Гип | Басевич | | |
| Н.контр. | Хромихина | | 11.83 |
| ГКО | Графский | | |
| Нач.отд. | Сухаренко | | |

ТПР 902-09-22.84 НК

Колодцы канализационные круглые для дюкеров Ду=150–400 мм

Колодцы при подводящем самотечном коллекторе. Таблица 1.

| Стадия | Лист | Листов |
|---|---|---|
| РП | 2 | |

ЦНИИЭП инженерного оборудования г. Москва

Копировал: Корецкая 19474-05 5 Формат А3

Инв. № подл. | Подпись и дата | Взам. инв. №

Альбом V

Типовые проектные решения

Таблица 2

## Колодцы при подводящем самотечном коллекторе с аварийным выпуском

Размеры в мм

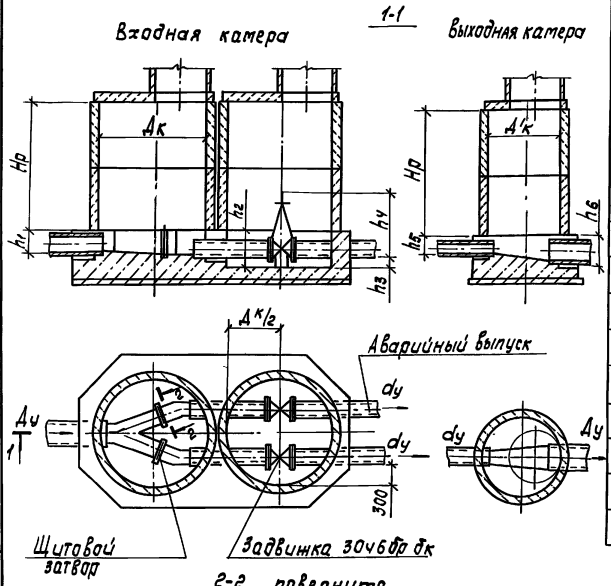


| Марка колодца | Диаметр колодца Дк | Диаметр колодца Д'к | Диаметр трубы Ду | Диаметр трубы dy | Высота рабочей части Hp | $h_1$ | $h_2$ | $h_3$ | $h_4$ | $h_5$ | $h_6$ | Объем основных конструкций (м3) Всего | Объем основных конструкций (м3) в т.ч. детон на лоток и днище |
|---|---|---|---|---|---|---|---|---|---|---|---|---|---|
| КДСА-1 | 1500 | 1000 | 200 | 150 | 1800 | 250 | 500 | 200 | 800 | 200 | 250 | 8,70 | 4,8 |
| КДСА-2 | | | 250 | | | 300 | 550 | | | | 300 | 8,94 | 5,04 |
| КДСА-3 | | | 300 | | | 400 | 650 | | | | 400 | 9,63 | 5,73 |
| КДСА-4 | 2000 | | | 200 | | | | | 1010 | 250 | | 11,05 | |
| КДСА-5 | | | 350 | | | 450 | 700 | | | | 450 | 15,80 | 10,48 |
| КДСА-6 | | | | 250 | | | 850 | 350 | 1230 | 300 | | | |
| КДСА-7 | | | 400 | | | 500 | 900 | | | | 500 | 15,60 | 10,28 |
| КДСА-8 | | | 450 | 300 | | 550 | 950 | | 1445 | 350 | 550 | 16,58 | 11,26 |
| КДСА-9 | | | | | | | | | | | | | |
| КДСА-10 | | | | 350 | | | | | 1670 | 400 | | | |
| КДСА-11 | | | 500 | | | 600 | 1000 | | | | 600 | 16,79 | 11,47 |
| КДСА-12 | | | | 400 | | | | | 1875 | 450 | | | |
| КДСА-13 | | | 600 | 350 | | 700 | 1100 | | 1670 | 400 | 700 | 16,81 | 11,49 |
| КДСА-14 | | | | 400 | | | | | 1875 | 450 | | | |

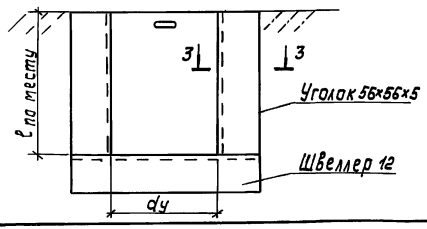


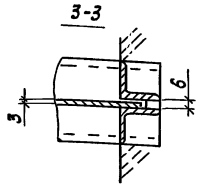


| | | | |
|---|---|---|---|
| Коррект. | Лапухина | | |
| Рук. гр. | Чухрова | | |
| Нач. отд. | Морозова | | |
| Ст. инж. | Москвитина | | |
| Рук. гр. | Шифрина | | |
| ГИП | Басевич | | |
| Н. контр. | Хромихина | | 11.83 |
| ГКО | Графский | | |
| Нач. отд. | Сухаренко | | |

ТПР 902-09-22.84 НК

Колодцы круглые канализационные для дюкеров Ду=150—400 мм

Колодцы при подводящем самотечном коллекторе с аварийным выпуском. Таблица 2.

| Стадия | Лист | Листов |
|---|---|---|
| РП | 3 | |

ЦНИИЭП инженерного оборудования г. Москва

Инв. № подл. | Подпись и дата | Взам. инв. №

Копировал: Корецкая 19474-05 6 Формат А3

# Колодцы при подводящем напорном коллекторе

Входная камера 1-1 Выходная камера

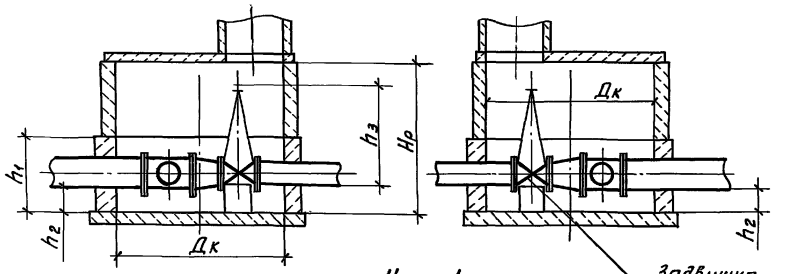


Узел 1

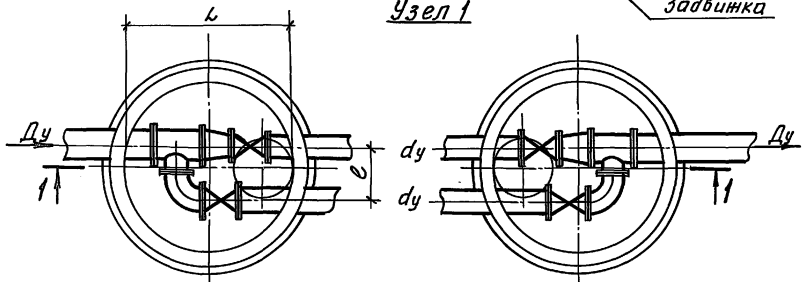


Узел 2

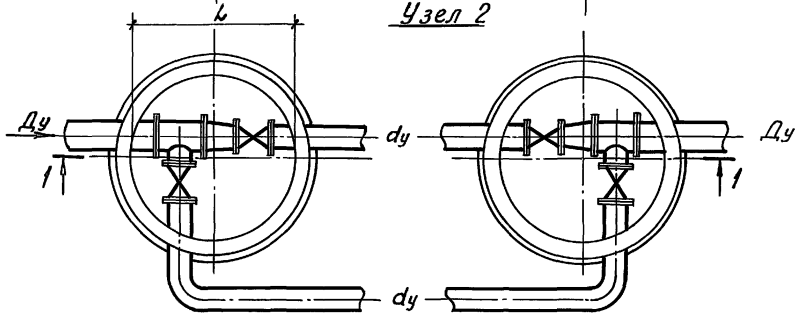


Таблица 3

Размеры в мм.

| Марка колодца | Диаметр колодца Дк | Диаметр труб Ду | Диаметр труб dy | Высота рабочей части Hр | h1 | h2 | hз | L | e | Объем основных конструкций (м³) Всего | Объем бетона в лотке |
|---|---|---|---|---|---|---|---|---|---|---|---|
| Узел 1 | | | | | | | | | | | |
| КДН1-1 | 2000 | 250 | 150 | 1800 | 600 | 250 | 800 | 1830 | 500 | 6,07 | 0,92 |
| КДН1-2 | | 300 | | | 900 | | | 1930 | 525 | 6,39 | 1,24 |
| КДН1-3 | | | 200 | | | | 1010 | 1880 | 600 | | |
| КДН1-4 | | 350 | | | | | | 1980 | | | |
| КДН1-5 | | | 250 | | | | 1220 | 1970 | 625 | | |
| КДН1-6 | | 400 | | | | | | | 675 | | |
| Узел 2 | | | | | | | | | | | |
| КДН2-1 | 2000 | 250 | 150 | 1800 | 600 | 250 | 800 | 1830 | — | 6,07 | 0,92 |
| КДН2-2 | | 300 | | | 900 | | | 1930 | | 6,39 | 1,24 |
| КДН2-3 | | | 200 | | | | 1010 | 1880 | | | |
| КДН2-4 | | 350 | | | | | | 1980 | | | |
| КДН2-5 | | | 250 | | | | 1220 | 1970 | | | |

Таблица 4

Глиняный замок

| Марка колодца | Размер камер, мм Входная | Выходная | Объем глины на 1м³ основных конструк |
|---|---|---|---|
| КДС 1÷3 | 1500 | 1500 | 0,95 |
| КДС 4÷14 | 2000 | 2000 | 0,70 |
| КДСЯ 1÷3 | 1500 | 1000 | 1,04 |
| КДСЯ 4÷14 | 2000 | 1000 | 0,91 |
| КДН 1÷6 | 2000 | 2000 | 1,00 |

Таблица 5

Горловины колодцев

| Тип горловины | Диаметр горловины мм. | Объем на 1м высоты горловины м.³ |
|---|---|---|
| I | 700 | 0,15 |
| II | 700 | 0,16 |

| | | | |
|---|---|---|---|
| Коррект. | Лапухина | | |
| Рук. гр. | Чухрова | | |
| Нач. отд | Морозова | | |
| Ст. инж | Москвитина | | |
| Рук. гр. | Шифрина | | |
| ГИП | Басевич | | |
| Н. контр | Хромихина | | 11.83 |
| ГКО | Графский | | |
| Нач. отд | Сухаренко | | |

ТПР 902-09-22.84 НК

Колодцы канализационные круглые для дюкеров Ду=150÷400 мм

Колодцы при подводящем напорном коллекторе

Таблицы: 3,4,5

| Стадия | Лист | Листов |
|---|---|---|
| РП | 4 | |

ЦНИИЭП инженерного оборудования г. Москва

19474-05 7

Копировал Жлоп- Формат А3

Инв. № подл. | Подпись и дата | Взам. инв. №

Таблица 6

## Форма таблицы, заполняемой при привязке дюкера (Входной и Выходной камер)

| № колодца по плану | Марка колодца по грунтовым условиям | Марка колодца | Полная глубина колодца по профилю, H мм | Диаметры колодцев, мм: Входной камеры | Диаметры колодцев, мм: Выходной камеры | Диаметры труб, Ду* dy мм | Высота рабочей части, Hр мм | Высота горловины, hг мм | Расход материала: Днище: Объем бетона на лотки, м³ | Днище: Объем бетона м³ | Рабочая часть: Сборные железобетонные элементы. Серия 3.900-3 Выпуск 7: КЦ-10 | КЦД-15 | КЦД-20 | КЦ-10-6 | КЦ-10-9 | КЦ-15-6 | КЦ-15-9 | КЦ-20-6 | КЦ-20-9 | Плита перекрытия: КЦП-10-1 | КЦП-10-2 | КЦП-15-1 | КЦП-15-2 | КЦП-20-1 | КЦП-20-2 | Горловина: КЦО-1 | КЦ-7-3 | КЦ-7-9 | Кирпичная кладка, ряды | Тип люка | Стремянка | Гидроизоляция |
|---|---|---|---|---|---|---|---|---|---|---|---|---|---|---|---|---|---|---|---|---|---|---|---|---|---|---|---|---|---|---|---|---|
| 1 | 2 | 3 | 4 | 5 | 6 | 7 | 8 | 9 | 10 | 11 | 12 | 13 | 14 | 15 | 16 | 17 | 18 | 19 | 20 | 21 | 22 | 23 | 24 | 25 | 26 | 27 | 28 | 29 | 30 | 31 | 32 | 33 |
| | | КДС-2 | 3150 | | 1500 | 250*150 | 1800 | 1090 | | | | 1 | | | | | 2 | | | | 1 | 1 | | | | 1 | 2 | | 2 | Л | | |

## Пример расчета

Исходные данные: Выходная камера при подводящем самотечном коллекторе полной глубиной заложения по профилю - 3.150м
диаметры подводящих трубопроводов - 150 мм
диаметр отводящего трубопровода - 250 мм
грунт - непросадочный сухой
нагрузка - 500кг/м² (колодец вне проезжей части)
диаметр горловины - 700мм
По таблице 1 на листе НК-2 Выбираем колодец КДС-2, где
Дк = 1500мм; Hр = 1800мм; $h_б$ = 300мм
Полная глубина колодца складывается $H_г = h_г + Hр + 10 + h_б$,
отсюда $h_г = H_г - (Hр + 10 + h_б)$ = 3200 - (1800 + 10 + 300) = 1090мм.
По табл. на листах АС-6 и АС-8 производим Выборку элементов горловины КЦО-1-1шт, КЦ-7-3-2 шт, КЦП-1-15-1шт, что в сумме составит 830мм. Тогда на кирпичную кладку и раствор придется 1090-(830+90)=170мм, что соответствует 2 рядам кирпичной кладки.
Объем бетона на лоток см. табл. 1 на листе НК-2
Выборку сборных железобетонных элементов колодца см. табл. на листе АС-6

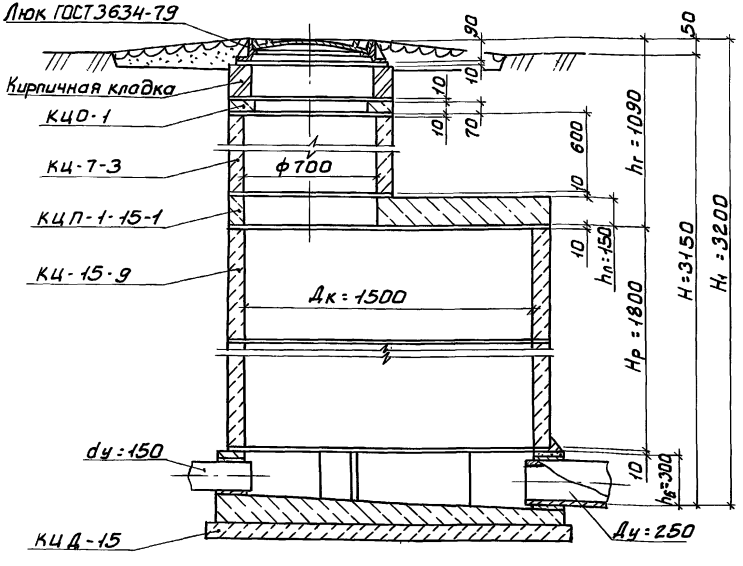


Полная глубина заложения для Входных камер колодцев КДС и КДСА- H = hг + Hр + 10 + h₂ мм; Выходных камер колодцев КДС и КДСА- H = hг + Hр + 10 + hб. Полная глубина заложения входных и Выходных камер колодцев КДН - H = hг + Hр + 10. (см. листы НК-2, НК-3, НК-4)

ТПР 902-09-22.84 НК.

| | | | |
|---|---|---|---|
| Ст. инж | Масквитина | | |
| Рук. гр. | Шифрина | | |
| ГИП | Басевич | | |
| Н. контр. | Хромихина | | 11.84 |
| ГКО | Трафский | | |
| Нач. отд. | Сухаренко | | |

Колодцы канализационные круглые для дюкеров Ду=150 - 400 мм

Форма таблицы заполняемая при привязке дюкера. Таблица 6. Пример расчета.

| Стадия | Лист | Листов |
|---|---|---|
| РП | 5 | |

ЦНИИЭП инженерного оборудования г. Москва

19474-05 8

Копировал: Боброва Формат: А3

Инв. № подл. | Подпись и дата | Взам. инв. № | Отд. АСП | Бабикова

Альбом V

Типовые проектные решения

## Колодец КД1 для непросадочных сухих грунтов

Разрез 1-1

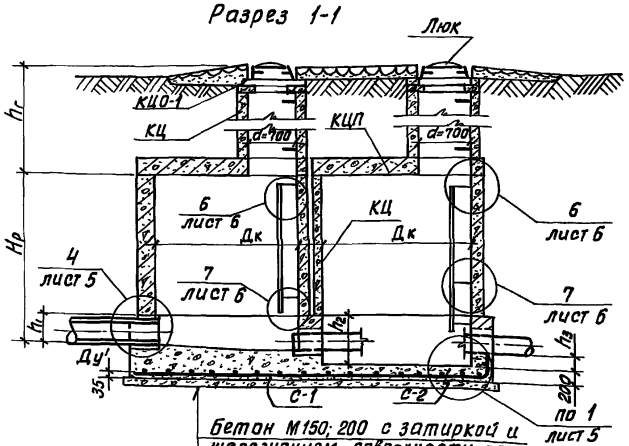


Бетон М150; 200 с затиркой и железнением поверхности лотка
Бетонная подготовка М50-100 мм

## Колодец КД1а для мокрых грунтов

Разрез 1-1

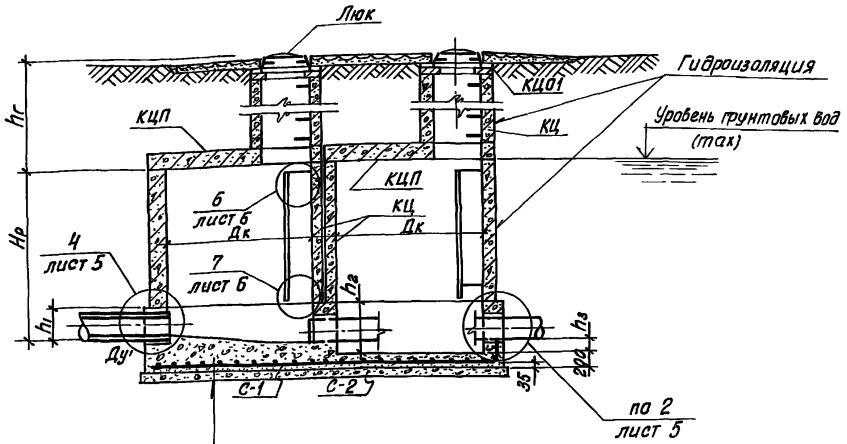


Бетон М150; 200 с затиркой и железнением поверхности лотка
Гидроизоляция δ=10 мм
Бетонная подготовка М50-100мм

## План колодца КД1; КД1а

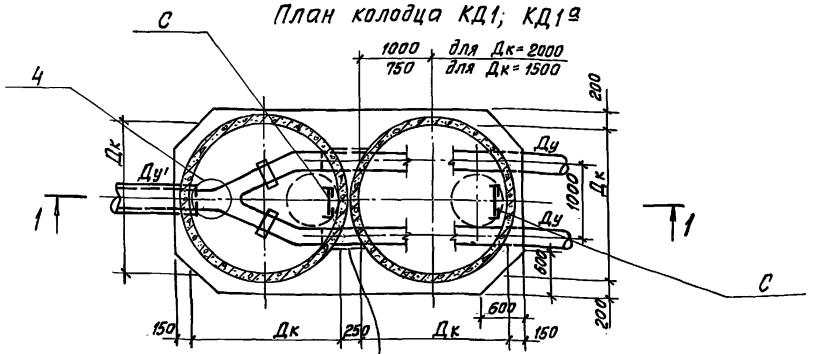


При заглублении верха лотковой части ниже отм. 5.0м от поверхности земли пазухи заделать бетоном М-50 до отм. 5.0м

| | | | | |
|---|---|---|---|---|
| | | | | ТПР 902-09-22.84 АС |
| Н.КОНТР | КУЗНЕЦОВ | | | |
| ПРОВЕР | БАБИКОВА | | | КОЛОДЦЫ КАНАЛИЗАЦИОННЫЕ КРУГЛЫЕ ДЛЯ ДЮКЕРОВ ДУ 150÷400 ММ |
| ИСПОЛН. | ПЕВЧЕВА | | | |
| ВЕД.ИНЖ | БАБИКОВА | | | |
| ГИП | КУЗНЕЦОВ | | | ВХОДНАЯ КАМЕРА ПРИ ПОДВОДЯЩЕМ САМОТЕЧНОМ КОЛЛЕКТОРЕ КОЛОДЦЫ КД1; КД1а |
| ГЛ.КОНСТ. | ШАПИРО | | | |
| НАЧ.ОТД | КРАСАВИН | | | |

| СТАДИЯ | ЛИСТ | ЛИСТОВ |
|---|---|---|
| РП | 1 | 8 |

ЦНИИЭП ИНЖЕНЕРНОГО ОБОРУДОВАНИЯ г. МОСКВА

19474-05 9

Копировал: Хлоп- Формат

СОГЛАСОВАНО

ОТД. КО | ШИФРИНА

ИНВ.№ ПОДЛ. | ПОДПИСЬ И ДАТА | ВЗАМ. ИНВ.№

Альбому

Типовые проектные решения

Согласовано

Отд. КО | Шифрина

Инв.№ подл. | Подпись и дата | Взам. инв.№

## Колодец КД 1б для просадочных грунтов

Разрез 1-1

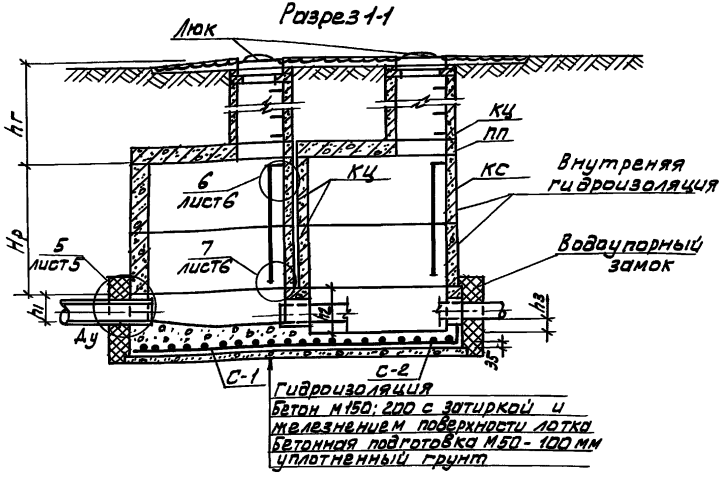


1. Все сборные элементы устанавливаются на цементно-песчаном растворе М 100.
2. В основании колодца производится уплотнение грунта. Основные положения по уплотнению основания и по устройству внутренней гидроизоляции приведены в пояснительной записке.

## План колодца КД 1б

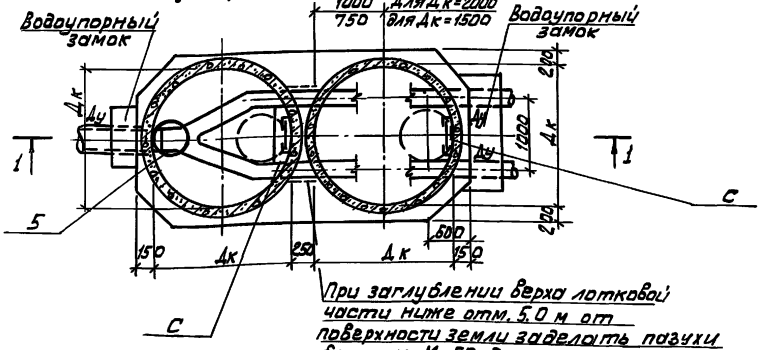


| | | | | | | | |
|---|---|---|---|---|---|---|---|
| | | | | ТПР 902-09-22.84 АС | | | |
| Н.контр | Кузнецов | | | | | | |
| Провер. | Бабикова | | | Колодцы канализационные круглые для дюкеров Ду 150 ÷ 400 мм | Стадия | Лист | Листов |
| Исполн. | Левчева | | | | РП | 2 | |
| Вед. инж | Бабикова | | | | | | |
| Гип | Кузнецов | | | Входная камера при подводящем самотечном коллекторе колодец КД 1б | ЦНИИЭП инженерного оборудования г. Москва | | |
| Гл. констр | Шапиро | | | | | | |
| Нач. отд | Красавин | | | | | | |

19474-05 10

Копировал: Алешикова

Формат: А

Типовые проектные решения Альбом V

## Колодец КДС
Для непросадочных сухих грунтов

Разрез 1-1

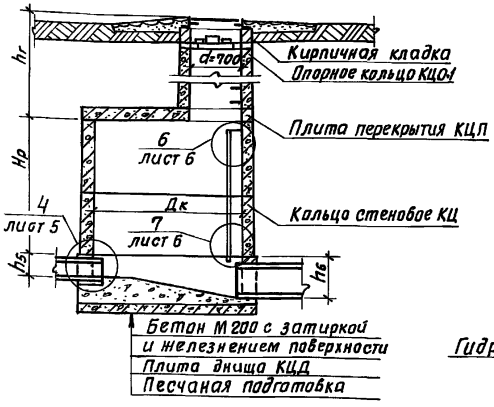


План колодца КДС; КДС$^{а}$
(без аварийного выпуска)

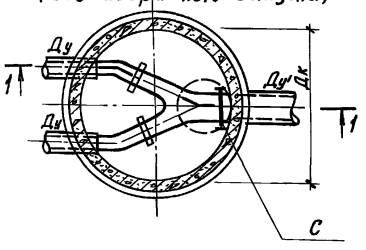


План колодца КДС$^{в}$
(без аварийного выпуска)

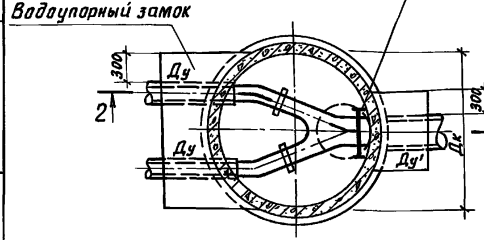


## Колодец КДС$^{а}$
Для непросадочных мокрых грунтов

Разрез 1-1

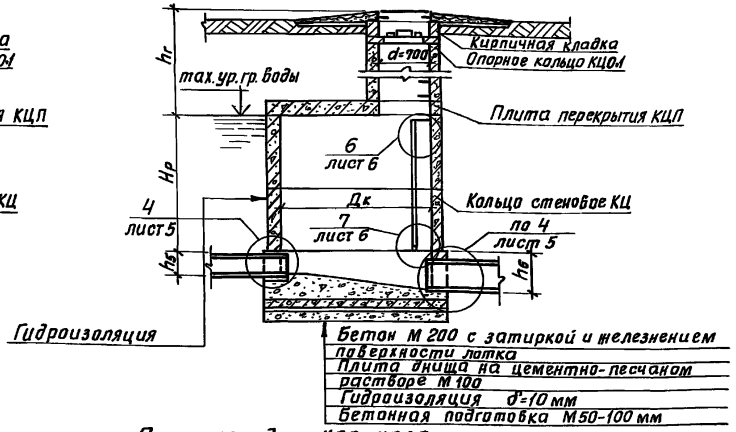


План колодца КДС; КДС$^{а}$
(с аварийным выпуском)

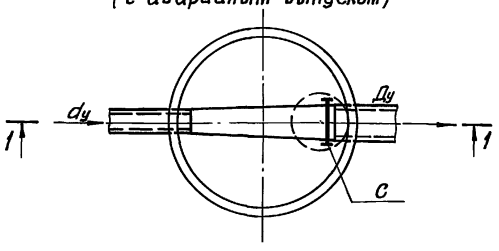


План колодца КДС$^{в}$
(с аварийным выпуском)

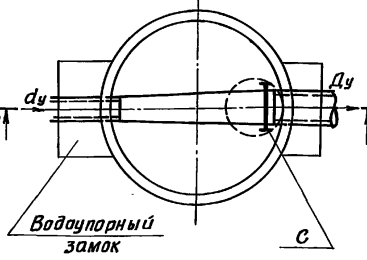


## Колодец КДС$^{в}$
Для просадочных грунтов

Разрез 2-2

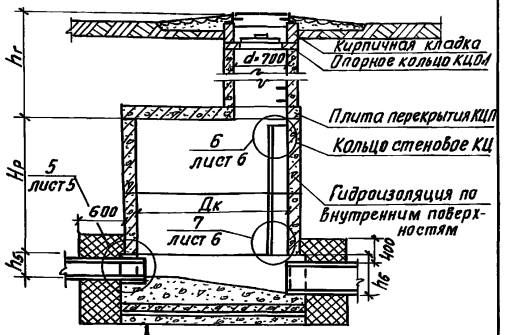


1. Форма лотка, положение люков, скоб и лестниц показано условно.
2. Все сборные элементы устанавливаются на цементно-песчаном растворе М100.
3. В основании колодца КДС$^{в}$, КД1$^{в}$ производится уплотнение грунта.
4. Основные положения по уплотнению и подготовке основания, а также по устройству гидроизоляции и водоупорного замка указаны в пояснительной записке.

| | | |
|---|---|---|
| Гл.констр. | Кузнецов | |
| Провер. | Бабикова | |
| Исполн. | Левчева | |
| Вед.инж. | Бабикова | |
| ГИП | Кузнецов | |
| Гл.констр. | Шапиро | |
| Нач.отд. | Красавин | |

ТПР 902-09-22.84 АС

| Колодцы канализационные круглые для дюкеров Ду 150÷400 мм. | Стадия | Лист | Листов |
|---|---|---|---|
| | РП | 3 | |
| Выходная камера при подводящем самотечном коллекторе. Колодцы КДС; КДС$^{а}$; КДС$^{в}$ | ЦНИИЭП инженерного оборудования г. Москва | |

19474-05 11

Копировал: Жил- Формат

Инв.№ подл. | Подпись и дата | Взам.инв.№ | Инв.№ дубл. | Подпись | Шифрина | Отд. КО

Альбом V

Типовые проектные решения

## Колодец КДН для непросадочных сухих грунтов

Разрез 1-1

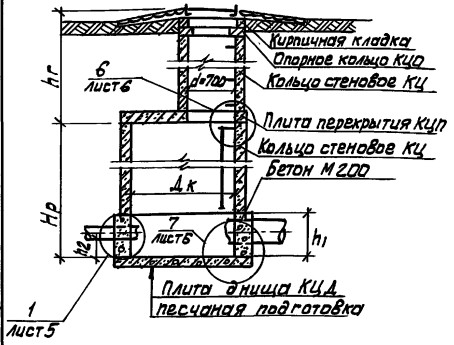


## Колодец КДН$^{а}$ для непросадочных мокрых грунтов

Разрез 1-1

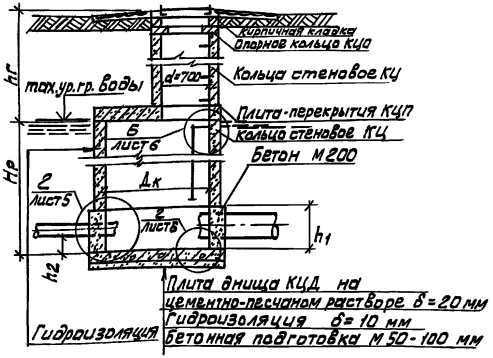


## Колодец КДН$^{б}$ для просадочных грунтов

Разрез 2-2

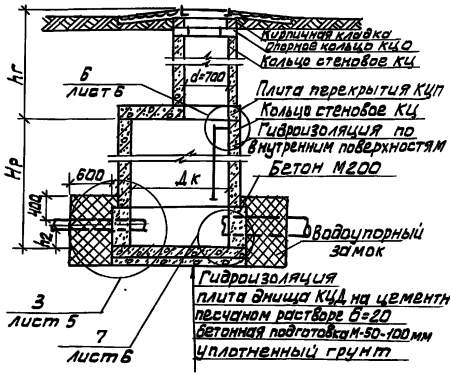


План колодца КДН; КДН$^{а}$

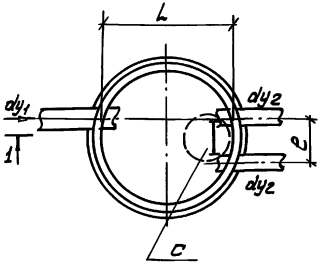


План колодца КДН$^{б}$

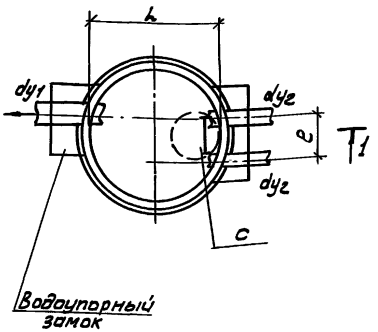


1. Все сборные элементы устанавливаются на цементном растворе М-100
2. В основании колодца КДН 1$^{б}$ производится уплотнение грунта.
3. Основные положения по уплотнению и подготовке основания, по устройству внутренней гидроизоляции и водоупорного замка указаны в пояснительной записке.

| | | | |
|---|---|---|---|
| Н.контр. | Кузнецов | | |
| Проверил | Бабикова | | |
| Исполнил | Певчева | | |
| Вед.инж. | Бабикова | | |
| ГИП | Кузнецов | | |
| Гл.констр. | Шапиро | | |
| Нач.отд. | Краевин | | |

ТПР 902-09-22.84 АС

Колодцы канализационные круглые для дюкеров Ду 150 ÷ 400 мм

| Стадия | Лист | Листов |
|---|---|---|
| РП | 4 | |

Входная и выходная камера при подводящем напорном коллекторе. Колодцы КДН; КДН$^{а}$; КДН$^{б}$

ЦНИИЭП инженерного оборудования г. Москва

19474-05 12

Согласовано: Отд. КО | Ширина

Инв.№подл. | Подпись и дата | Взам.инв.№

Копировал: Алешикова

Формат: А

## Трубы, проходящие через стены колодцев

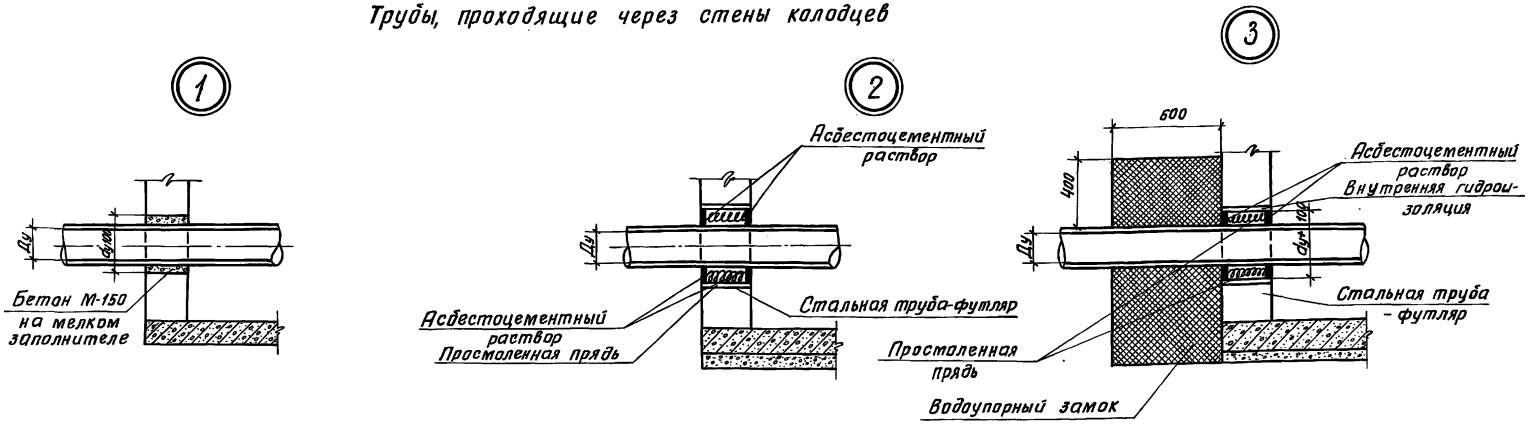


## Трубы, примыкающие к лотку

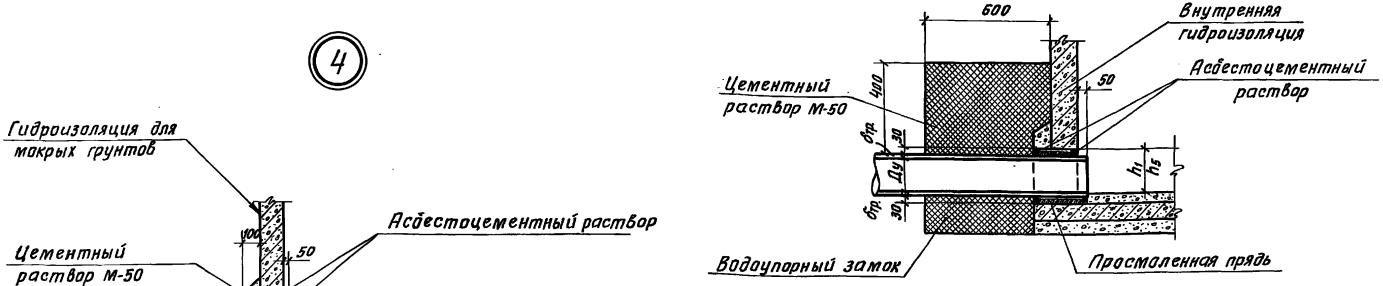


| | | | |
|---|---|---|---|
| Н.контр. | Кузнецов | | |
| Провер. | Бабикова | | |
| Исполн. | Певчева | | |
| Вед.инж. | Бабикова | | |
| ГИП. | Кузнецов | | |
| Гл.конст. | Шапиро | | |
| Нач.отд. | Красавин | | |

ТПР 902-09-22.84 АС

Колодцы канализационные круглые для дюкеров Ду 150÷400 мм

Детали заделки труб.

| Стадия | Лист | Листов |
|---|---|---|
| РП | 5 | |

ЦНИИЭП инженерного оборудования г. Москва

19474-05 13

Копировал Хлоп- Формат А3

Инв.№ подл. | Подпись и дата | Взам.инв.№

| Марка поз. | Обозначение | Наименование | Кол. | Масса, кг | Примечание |
|---|---|---|---|---|---|
| | | Колодец КДСА-1÷3 | | | |
| КЦ | 3.900-3, выпуск 7 | Кольцо стеновое КЦ-10-9 | 2 | 600 | |
| КЦД | 3.900-3, выпуск 7 | Плита днища КЦД 10 | 1 | 440 | |
| КЦП | 3.900-3, выпуск 7 | Плита перекрытия КЦП1-10-2 | 1 | 250 | |
| КЦ | 3.900-3, выпуск 7 | Кольцо стеновое КЦ-15-9 | 4 | 1000 | |
| КЦ | 3.900-3, выпуск 7 | Плита днища КЦД-15 | 2 | 940 | |
| КЦП | 3.900-3, выпуск 7 | Плита перекрытия КЦП1-15-2 | 2 | 680 | |
| | | | | | |
| | | Колодец КДСА 4÷14 | | | |
| КЦ | 3.900-3, выпуск 7 | Кольцо стеновое КЦ-10-9 | 2 | 600 | |
| КЦД | 3.900-3, выпуск 7 | Плита днища КЦД 10 | 1 | 440 | |
| КЦП | 3.900-3, выпуск 7 | Плита перекрытия КЦП1-10-2 | 1 | 250 | |
| КЦ | 3.900-3, выпуск 7 | Кольцо стеновое КЦ-20-9 | 4 | 1470 | |
| КЦД | 3.900-3, выпуск 7 | Плита днища КЦД 20 | 2 | 1470 | |
| КЦП | 3.900-3, выпуск 7 | Плита перекрытия КЦП1-20-2 | 2 | 1280 | |
| | | | | | |
| | | Колодец КДС 1÷3 | | | |
| КЦ | 3.900-3; выпуск 7 | Кольцо стеновое КЦ-15-9 | 9 | 1000 | |
| КЦП | 3.900-3; выпуск 7 | Плита перекрытия КЦП1-15-2 | 3 | 680 | |
| КЦД | 3.900-3; выпуск 7 | Плита днища КЦД 15 | 1 | 940 | |
| | | Колодец КДС 4÷14 | | | |
| КЦ | 3.900-3; выпуск 7 | Кольцо стеновое КЦ-20-9 | 6 | 1470 | |
| КЦП | 3.900-3; выпуск 7 | Плита перекрытия КЦП1-20-2 | 3 | 1280 | |
| КЦД | 3.900-3; выпуск 7 | Плита днища КЦД 20 | 1 | 1470 | |
| | | Колодец КДН 1÷8; КДН 21÷5 | | | |
| КЦ | 3.900-3; выпуск 7 | Кольцо стеновое КЦ-20-9 | 4 | 1470 | |
| КЦП | 3.900-3; выпуск 7 | Плита перекрытия КЦП1-20-2 | 2 | 1280 | |
| КЦД | 3.900-3, выпуск 7 | Плита днища КЦД 20 | 2 | 1470 | |
| | | | | | |

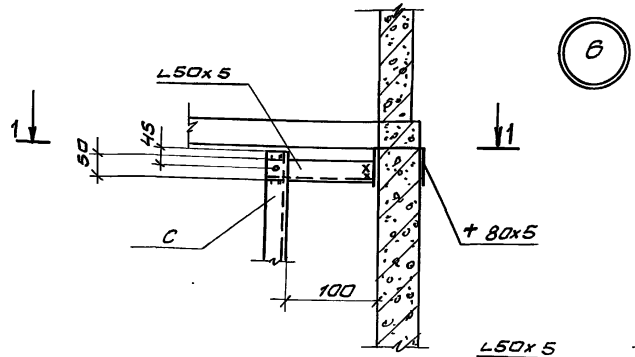


Разрез 1-1

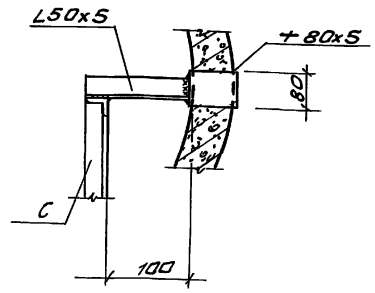


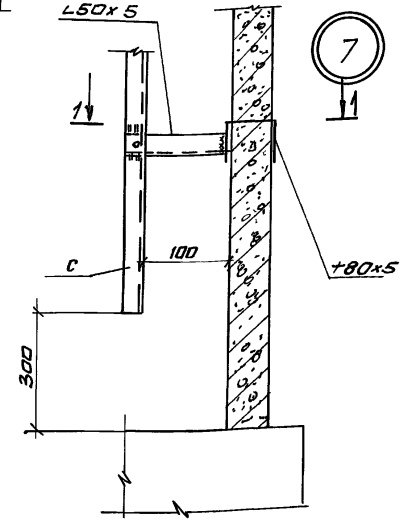


| | | | |
|---|---|---|---|
| Н.контр. | Кузнецов | | |
| Проверил | Бабикова | | |
| Исполнил | Певчева | | |
| Вед.инж. | Бабикова | | |
| ГИП | Кузнецов | | |
| Гл. конст. | Шапиро | | |
| Нач.отд. | Красавин | | |

ТПР 902-09-22.84 АС

Колодцы канализационные круглые для дюкеров Ду 150÷400мм

Выборка сборных элементов. Узлы крепления стремянок.

| Стадия | Лист | Листов |
|---|---|---|
| РП | 6 | |

ЦНИИЭП инженерного оборудования г. Москва

Инв. № подл. | Подпись и дата | Взам. инв. №

## I Горловина колодца для временной нагрузки 4,9к Па (500 кгс/м²)

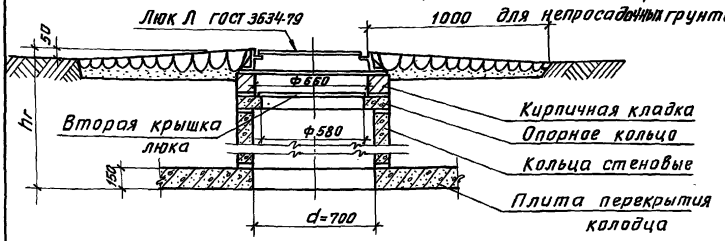


## II Горловина колодца для временной нагрузки Н-18

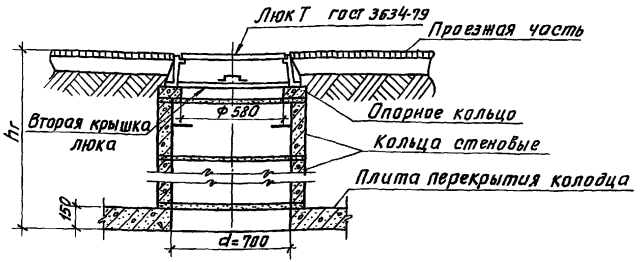


## Примечание:

1. Высота горловин I типа при необходимости регулируется с помощью кирпичной кладки из кирпича М-100 на растворе М-50, II типа - с помощью опорных колец КЦО-1 или набетонки из бетона марки 100.
2. Горловины I типа устанавливаются для колодцев, расположенных вне проезжей части дорог, II типа - для колодцев, расположенных на автомобильных дорогах городов и предприятий, на которых исключено движение особо тяжелых автомашин.

| | | | |
|---|---|---|---|
| | | ТПР 902-09-22.84 | АС |
| Н.контр. | Кузнецов | | |
| Провер. | Бабикова | Колодцы канализационные круглые для дюкеров Ду 150 ÷ 400 мм | Стадия: РП; Лист: 7; Листов: |
| Исполн. | Певчева | | |
| Вед.инж | Бабикова | Конструкция горловин d=700 мм | ЦНИИЭП инженерного оборудования г. Москва |
| ГИП | Кузнецов | | |
| Гл.конст. | Шапиро | | |
| Нач.отд | Красавин | | |



Копировал Хмп- Формат А3

Инв. № подл. | Подпись и дата | Взам. инв. №

Инв.№ подл. | Подпись и дата | Взам. инв.№

## Таблица горловин d=700 мм

Таблица 6

| Высота горловины hг мм | Сборные железобетонные элементы ГОСТ 8020-80, серия 3.900-3 выпуск 7 | | | | | | Кирпичная кладка из кирпича марки 100 на растворе марки 50 ряды (шт.) |
|---|---|---|---|---|---|---|---|
| | Опорные кольца КЦО-1 (шт.) | | Кольца стеновые КЦ-7-3 (шт.) | | Кольца стеновые КЦ-7-9 (шт.) | | |
| | Тип горловин | | | | | | |
| | I | II | I | II | I | II | I |
| 1 | 2 | 3 | 4 | 5 | 6 | 7 | 8 |
| 650 | 1 | 4 | 1 | — | — | — | 0 |
| 700-750 | 1 | 1 | 1 | 1 | — | — | 1-2 |
| 800-850 | 1 | 2-3 | 1 | 1 | — | — | 2-3 |
| 900-950 | 1 | 3-4 | 2 | 1 | — | — | 0 |
| 1000-1050 | 1 | 1 | 2 | 2 | — | — | 1-2 |
| 1100-1150 | 1 | 2-3 | 2 | 2 | — | — | 2-3 |
| 1200-1250 | 1 | 3-4 | — | 2 | 1 | — | 0 |
| 1300-1350 | 1 | 1 | — | — | 1 | 1 | 1-2 |
| 1400-1450 | 1 | 2-3 | — | — | 1 | 1 | 2-3 |
| 1500-1550 | 1 | 3-4 | 1 | — | 1 | 1 | 0 |
| 1600-1650 | 1 | 1 | 1 | 1 | 1 | 1 | 1-2 |
| 1700-1750 | 1 | 2-3 | 1 | 1 | 1 | 1 | 2-3 |
| 1800-1850 | 1 | 3-4 | 2 | 1 | 1 | 1 | 0 |
| 1900-1950 | 1 | 1 | 2 | 2 | 1 | 1 | 1-2 |
| 2000-2050 | 1 | 2-3 | 2 | 2 | 1 | 1 | 2-3 |
| 2100-2150 | 1 | 3-4 | — | 2 | 2 | 1 | 0 |
| 2200-2250 | 1 | 1 | — | — | 2 | 2 | 1-2 |
| 2300-2350 | 1 | 2-3 | — | — | 2 | 2 | 2-3 |
| 2400-2450 | 1 | 3-4 | 1 | — | 2 | 2 | 0 |
| 2500-2550 | 1 | 1 | 1 | 1 | 2 | 2 | 1-2 |
| 2600-2650 | 1 | 2-3 | 1 | 1 | 2 | 2 | 2-3 |
| 2700-2750 | 1 | 3-4 | 2 | 1 | 2 | 2 | 0 |
| 2800-2850 | 1 | 1 | 2 | 2 | 2 | 2 | 1-2 |
| 2900-2950 | 1 | 2-3 | 2 | 2 | 2 | 2 | 2-3 |
| 3000-3050 | 1 | 3-4 | — | 2 | 3 | 2 | 0 |
| 3100-3150 | 1 | 1-2 | — | — | 3 | 3 | 1-2 |
| 3200-3250 | 1 | 2-3 | — | — | 3 | 3 | 2-3 |
| 3300-3350 | 1 | 3-4 | 1 | — | 3 | 3 | 0 |
| 3400-3450 | 1 | 1 | 1 | 1 | 3 | 3 | 1-2 |
| 3500-3550 | 1 | 2-3 | 1 | 1 | 3 | 3 | 2-3 |
| 3600-3650 | 1 | 3-4 | 2 | 1 | 3 | 3 | 0 |
| 3700-3750 | 1 | 1 | 2 | 2 | 3 | 3 | 1-2 |
| 3800-3850 | 1 | 2-3 | 2 | 2 | 3 | 3 | 2-3 |
| 3900-3950 | 1 | 3-4 | — | 2 | 4 | 3 | 0 |
| 4000 | 1 | 1 | — | — | 4 | 4 | 1 |
| 4050-4150 | 1 | 1 | — | — | 4 | 4 | 2-3 |

| Марка, поз. | Обозначение | Наименование | Кол. | Масса, кг | Примечание |
|---|---|---|---|---|---|
| | Колодцы КДС1÷3, КДСА1÷3, КДН1-1÷5, КДН-2-1÷5 | | | | |
| С | ТП КЖИС1-04 | Стремянка С1-04 | 1 | 19,5 | |
| С | С1-05 | Стремянка С1-05 | 1 | 22,7 | |
| | | | | | |
| | Колодцы КДС4÷7; КДСА4÷7; КДС8÷14, КДСА8÷14 | | | | |
| С | ТП КЖИС1-04 | Стремянка С1-04 | 1 | 19,5 | |
| С | С1-06 | Стремянка С1-06 | 1 | 25,9 | |
| | | | | | |

ТПР 902-09-22.84 АС

| | | |
|---|---|---|
| Н. контр. | Кузнецов | |
| Провер. | Бабикова | |
| Исполн. | Певчева | |
| Вед. инж. | Бабикова | |
| ГИП | Кузнецов | |
| Гл. конст. | Шапиро | |
| Нач. отд. | Красавин | |

Колодцы канализационные круглые для дюкеров Ду 150÷400 мм

Стадия: РП | Лист: 8 | Листов:

Таблица горловин. Спецификация стремянок.

ЦНИИЭТ инженерного оборудования г. Москва

19474-05



Копировал: Алешикова

Формат: А3

gost.e-ecolog.ru