ТИПОВЫЕ ПРОЕКТНЫЕ РЕШЕНИЯ
902-09-22.84

Колодцы канализационные

Альбом IV

Колодцы прямоугольные из бетона
для труб Ду=1000 – 1500мм

19474-04

Отпускная цена
на момент реализации
указана
в счет-накладной

gost.e-ecolog.ru

ТИПОВЫЕ ПРОЕКТНЫЕ РЕШЕНИЯ
902-09-22.84

КОЛОДЦЫ КАНАЛИЗАЦИОННЫЕ

Состав:

Альбом	I	Пояснительная записка
Альбом	II	Колодцы круглые из сборного железобетона для труб Ду = 150 - 1200 мм
Альбом	III	Колодцы круглые из кирпича и бетона для труб Ду = 150 - 1200 мм
Альбом	IV	Колодцы прямоугольные из бетона для труб Ду = 1000 - 1500 мм
Альбом	V	Колодцы круглые для дюкеров Ду = 150 - 400 мм
Альбом	VI	Колодцы перепадные для труб Ду = 150 - 600 мм
Альбом	VII	Строительные изделия.
Альбом	VIII.88	Дополнительные мероприятия для строительства в сейсмических районах (7-9 баллов)

Разработаны
ЦНИИЭП инженерного оборудования
городов, жилых и общественных зданий

Главный инженер института А. Кетаов
Главный инженер проекта М. Басевич
Е. Кузнецов

Альбом IV

Утверждены Госгражданстроем
приказы № 147 от 20 мая 1983 г

Альбом VIII.88 утвержден Госкомархитектуры
приказ № 54 от 25 февраля 1988 г

Взамен аннулированного 4.07.88 г Гип

Альбом IV

Типовые проектные решения

Марка	Наименование	Стр.
1	2	3
	Обложка	
	Титульный лист	
	Содержание	2; 3
	Наружные сети канализации	
НК-1	Общие данные	4
НК-2	Колодцы линейные. Таблица 1	5
НК-3	Колодцы поворотные. Таблица 2	6
НК-4	Колодцы узловые с одним присоединением. Таблица 3	7
НК-5; НК-6	Продолжение табл. 3	8; 9
НК-7	Колодцы узловые с двумя присоединениями. Таблица 4.	10
НК-8÷НК-10	Продолжение табл. 4	11÷13
НК-11	Минимальные глубины заложения колодцев. Таблица 5	14
НК-12	Форма таблицы, заполняемой при привязке. Таблица 6. Пример расчета	15
1311.00.000	Люк канализационный 1000×1000 мм	16
1312.00.000	Люк канализационный 1500×1500 мм	17

1	2	3
	Архитектурно-строительные решения	
АС-1	Монолитные бетонные колодцы с круглой горловиной d=700, 1000, 1500 мм	18
АС-2	Монолитные бетонные колодцы с прямоугольной горловиной 1000×1000 (1500×1500) мм	19
АС-3	Схемы присоединения	20
АС-4	Узлы заделки труб и крепления лестниц	21
АС-5	Таблица расхода материала стен /начало/	22
АС-6	То же /окончание/	23
АС-7	Схемы расположения плит перекрытия	24
АС-8	Спецификация сборных железобетонных элементов перекрытия колодцев	25
АС-9	Конструкции горловин d=700 мм	26
АС-10	Таблица горловин из бетона d=700 мм	27
АС-11	Таблица горловин из сборного железобетона d=700 мм	28
АС-12	Конструкция горловин d=1000 (1500) мм	29
АС-13	Таблица горловин d=1000 мм /начало/	30
АС-14	То же /окончание/	31

				ТПР 902-09-22.84
Ст. инж.	Москвитина			Колодцы канализационные прямоугольные из бетона для труб ДУ=1000-1500 мм.
Рук. гр.	Шифрина			
Гип	Басевич			
Н. контр.	Хромихина		11.83	Содержание.
ГКО	Гратский			
Нач. отд.	Сухаренко			

Стадия	Лист	Листов
РП		

ЦНИИЭП инженерного оборудования г. Москва

Копировал 19474-04 3 Формат А3

Инв. № подл. | Подпись и дата | Взам. инв. №

1	2	3
АС-15	Таблица горлавин d=1500 мм,	
	спецификация стремянок	32
АС-16	Горлавины прямоугольные	
	1000×1000, 1500×1500 мм	33
АС-17	Таблица прямоугольных горлавин	
	1000×1000, 1500×1500 мм	34
	Сметная часть	
СМ-1	Объёмы основных конструкций	35
	Таблица 1	
СМ-2-СМ-10	Объемы основных конструкций	36-44
	Продолжение табл. 1	
СМ-11	Объемы основных конструкций	
	Продолжение табл. 1. Горлавины колодцев. Таблица 2	45
СМ-12	Продолжение табл. 2. Объемы расхода арматуры. Таблица 3. Ограждение лотка. Таблица 4.	46

Инв. № подл. | Подпись и дата | Взам. инв. №

ТПР 902-09-22.84

Ст. инж.	Москвитина		
Рук. гр.	Шифрина		
ГИП	Басевич		
Н.контр.	Хромихина		11.83
ГКО	Градский		
Нач. ОТА	Сухаренко		

Колодцы канализационные прямоугольные из бетона для труб Ду=1000-1500 мм.

Стадия: РП | Листов: | Листов:

Содержание. Окончание.

ЦНИИЭП инженерного оборудования г. Москва

Копировал 19474-04 4 Формат А3

Ведомость основных комплектов

Обозначение	Наименование	Примечан.
НК	Наружные сети канализации	
АС	Архитектурно-строительные решения	

Ведомость чертежей основного комплекта НК

Лист	Наименование	Примечан.
НК-1	Общие данные	
НК-2	Колодцы линейные. Таблица 1	
НК-3	Колодцы поворотные. Таблица 2	
НК-4	Колодцы узловые с одним присоединением	
	Таблица 3	
НК-5 НК-6	Продолжение табл. 3	
НК-7	Колодцы узловые с двумя присоединениями. Таблица 4	
НК-9 НК-10	Продолжение табл. 4	
НК-11	Минимальные глубины заложения колодцев	
	Таблица 5	
НК-12	Форма таблицы, заполняемой при привязке.	
	Таблица 6. Пример расчета.	

Ведомость ссылочных и прилагаемых документов

Обозначение	Наименование	Примечан.
	Ссылочные документы	
тп Серия 3.900-3 выпуск 7	Изделия для круглых колодцев	
	Прилагаемые документы	
т.п.р Альбом I	Пояснительная записка	
1311.00.000	Люк канализационный 1000×1000мм	
1312.00.000	Люк канализационный 1500×1500мм	

Условные обозначения марок колодцев

ПЛ-1 — прямоугольный, линейный, порядковый номер-1

ПП-1 — прямоугольный, поворотный порядковый номер-1

ПУ1-1 — прямоугольный, узловой с одним присоединением, порядковый номер-1

ПУ2-1 прямоугольный, узловой с двумя присоединениями, порядковый номер-1

Ст. инж.	Москвитина		
Рук. гр.	Жирика		
ГИП	Басевич		
Н. контр.	Хромихина		11.82
ГКО	Графский		
Нач. отд.	Сухаренко		

ТПР 902-09-22.84 НК

Колодцы канализационные прямоугольные из бетона для труб Ду-1000-1500 мм.

Общие данные.

Стадия	Лист	Листов
РП	1	12

ЦНИИЭП инженерного оборудования г. Москва

Копировал:

19474-04 5

Формат: А3

Колодцы линейные

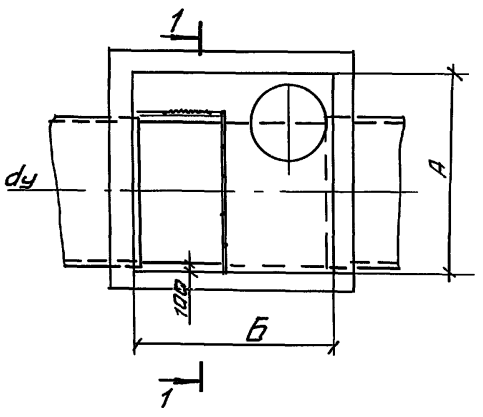

1-1 (повернута)

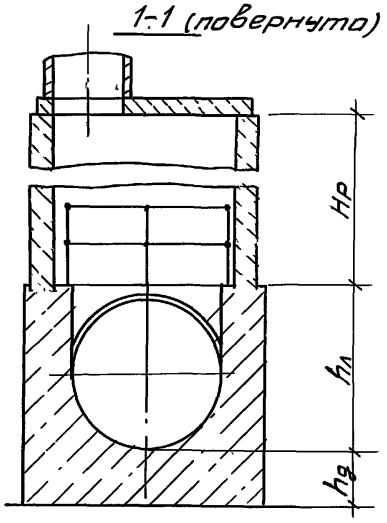

Таблица 1

Размеры в мм.

Марка колодца	Размер колодца в плане		Диаметр трубы	Высота рабочей части	Глубина лотка,	Толщина днища	Объем бетона на лоток и днище. Толщина стен колодца					
	А	Б	dy	Hр	hл	hд	200	250	300	350	400	450
пл-1	2000	2000	1500	900	1700	550	7.2	7.9	8.8	9.8	10.6	11.4
пл-2				1200								
пл-3				1500								
пл-4				1800								
пл-5				2100								

				ТПР 902.09-22.84		НК	
Ст. инж.	Москвитина			Колодцы канализационные прямоугольные из бетона для труб Ду=1000÷1500 мм	Стадия	Лист	Листов
Рук. гр.	Шиффина				Р.П	2	
ГИП	Басевич						
Н. контр.	Хромихина		11.83	Колодцы линейные. Таблица 1	ЦНИИЭП инженерного оборудования г. Москва		
ГКО	Графский						
Нач. отд	Сухаренко						

Инв. № подл. | Подпись и дата | Взам. инв. №

Колодцы поворотные
Радиусы и углы поворота

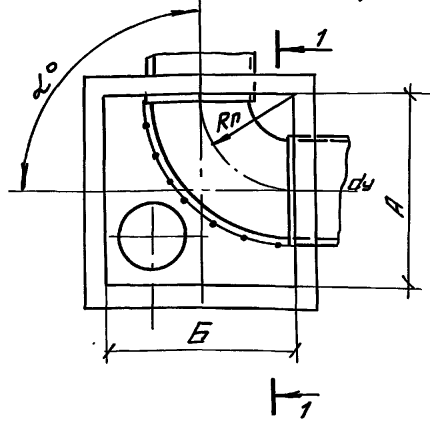

1-1 (повернуто)

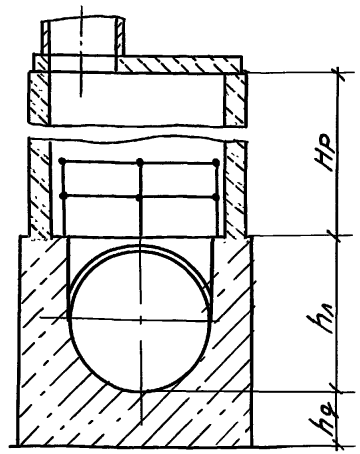

Размеры в мм

Таблица 2

Марка колодца	Размер колодца в плане		Диаметр трубы dy	Высота рабочей части Нр	Глубина лотка hл	Угол поворота α°	Радиус поворота Rп		Толщина днища hд	Объем бетона на лоток и днище								
										Толщина стен колодца								
	А	Б					1dy	1,5dy		200	250	300	350	400	450	500	550	600
1	2	3	4	5	6	7	8	9	11	12	13	14	15	16	17	18	19	20
ПП-1	2000	2000	1000	900	1150	81-90	1000	—	350	7.0	7.7	8.3	9.1	9.9	10.7	—	—	—
ПП-2				1200														
ПП-3				1500														
ПП-4				1800														
ПП-5				2100														
ПП-6	2500	2500		900		51-90	—	1500		9.5	10.2	10.8	11.6	12.4	13.2	14.6	15.5	17.0
ПП-7				1200														
ПП-8				1500														
ПП-9				1800														
ПП-10				2100														

ТПР 902-09-22.84			НК
Ст. инж.	Москвитина		
Рук. гр.	Шиффрина		
ГИП	Басевич		11.83
Н. контр.	Хромихина		
ГКО	Графский		
Нач. отд.	Сухаренко		

Колодцы канализационные прямоугольные из бетона для труб Ду = 1000-1500мм	Стадия	Лист	Листов
	РП	3	
Колодцы поворотные Радиусы и углы поворота Таблица 2	ЦНИИЭП инженерного оборудования г. Москва		

Копировал Антипова 19474-04 Формат А3

Инв. N подл. | Подпись и дата | Взам. инв. N

Колодцы узловые с одним присоединением.

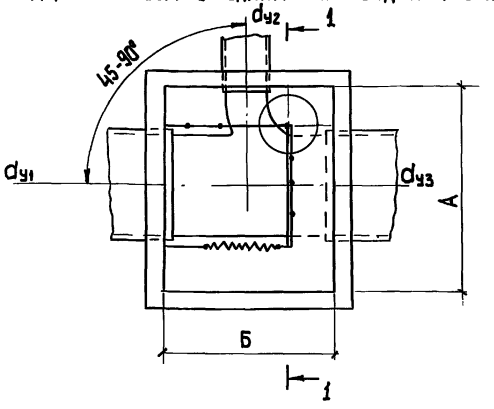

1-1 (повернуто)

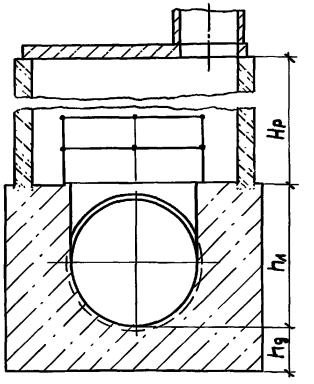

Таблица 3

Размеры в мм

Марка колодца	Размеры колодца в плане		Диаметры труб			Высота рабочей части, Нр	Глубина лотка, hм	Толщина днища hд	Объем бетона на лоток и днище								
									Толщина стен колодца								
	А	Б	подводящей, dу1	присоединяемой dуг	отводящей dуз				200	250	300	350	400	450	500	550	600
1	2	3	4	5	6	7	8	9	10	11	12	13	14	15	16	17	18
ПУ1-1	2500	2000	1200	250	1500	900	1700	550	10,8	11,8	12,8	13,8	14,8	15,8	16,8	17,8	18,8
ПУ1-2						1200											
ПУ1-3						1500											
ПУ1-4						1800											
ПУ1-5						2100											
ПУ1-6				300		900											
ПУ1-7						1200											
ПУ1-8						1500											

			ТПР 902-09-22.84 НК
Ст. инж.	Москвитина		Колодцы канализационные прямоугольные из бетона для труб Dу=1000-1500мм. Колодцы узловые с одним присоединением. Таблица 3
Рук. гр.	Шифрина		
ГИП	Басевич		
Н. контр.	Хромихина	11.83	
ГК	Графский		
Нач. ОТА	Сухаренко		

Стадия	Лист	Листов
РП	4	

ЦНИИЭП Инженерного Оборудования г. Москва

19474-04 8 Копировал: Хюппенен Формат А3

Инв. № подл. | Подпись и дата | Взам. инв. №

Продолжение табл. 3

1	2	3	4	5	6	7	8	9	10	11	12	13	14	15	16	17	18
ПУ1-9				300		1800											
ПУ1-10						2100											
ПУ1-11				350		900											
ПУ1-12						1200											
ПУ1-13						1500											
ПУ1-14						1800											
ПУ1-15						2100											
ПУ1-16				400		900											
ПУ1-17						1200											
ПУ1-18						1500											
ПУ1-19						1800											
ПУ1-20						2100											
ПУ1-21				500		900											
ПУ1-22						1200											
ПУ1-23	2500	2000	1200		1500	1500	1700	550	10,8	11,8	12,8	13,8	14,8	15,8	16,8	17,8	18,8
ПУ1-24						1800											
ПУ1-25						2100											
ПУ1-26			1500	150		900											
ПУ1-27						1200											

Инв. № подл. | Подпись и дата | Взам. инв. №

				ТПР 902-09-22.84		НК
Ст. инж	Москвитина			Колодцы канализационные прямоугольные из бетона для труб Ду 1000÷1500 мм.	Стадия	Лист	Листов
Рук. гр.	Шифрина				РП	5	
ГИП	Басевич						
Н. контр.	Хромихина		11.83	Продолжение табл. 3.	ЦНИИЭП инженерного оборудования г. Москва		
ГКО	Графский						
Нач. отд.	Сухаренко						

19474-04 9

Копировал: Алешикова

Формат: А3

Продолжение табл. 3

1	2	3	4	5	6	7	8	9	10	11	12	13	14	15	16	17	18
ПУ1-28	2500	2000	1500	150	1500	1500	1700	550	10,8	11,8	12,8	13,8	14,8	15,8	16,8	17,8	18,8
ПУ1-29						1800											
ПУ1-30						2100											
ПУ1-31				200		900											
ПУ1-32						1200											
ПУ1-33						1500											
ПУ1-34						1800											
ПУ1-35						2100											
ПУ1-36				250		900											
ПУ1-37						1200											
ПУ1-38						1500											
ПУ1-39						1800											
ПУ1-40						2100											
ПУ1-41				300		900											
ПУ1-42						1200											
ПУ1-43						1500											
ПУ1-44						1800											
ПУ1-45						2100											
ПУ1-46				350		900											
ПУ1-47						1200											
ПУ1-48						1500											
ПУ1-49						1800											
ПУ1-50						2100											

Инв.№ подл. | Подпись и дата | Взам. инв.№

ТПР 902-09-22.84 НК

Ст. инж.	Москвитина		
Рук. гр.	Шифрина		
Тип	Басевич		
Н. контр.	Хромихина		11.83
ГКО	Графский		
Нач. отд.	Сухаренко		

Колодцы канализационные прямоугольные из бетона для труб Ду=1000 – 1500 мм.

Продолжение. Табл. 3

Стадия	Лист	Листов
РП	6	

ЦНИИЭП инженерного оборудования г. Москва

19474-04 10

Копировал: Алешикова

Формат: А3

Колодцы узловые с двумя присоединениями.

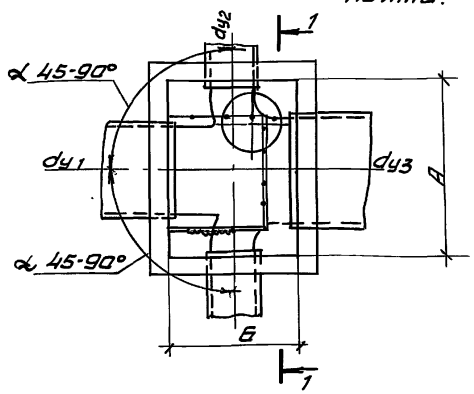

1-1 (повернута)

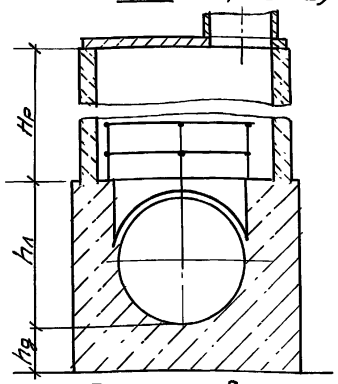

Размеры в мм

Таблица 4

Марка колодца	Размеры колодца в плане		Диаметры труб			Высота рабочей части, Нр	Глубина лотка, hл	Толщина днища hд	Объем бетона на лоток и днище								
			подводящей, dу1	присоединяемой, dу2	отводящей, dу3				Толщина стен колодца								
	А	Б							200	250	300	350	400	450	500	550	600
1	2	3	4	5	6	7	8	9	10	11	12	13	14	15	16	17	18
ПУ2-1	2000	1500	1000	250	1200	900	1350	450	4,9	5.6	6.3	7.0	7.7	8.4	9.1	9.8	10.5
ПУ2-2						1200											
ПУ2-3						1500											
ПУ2-4						1800											
ПУ2-5						2100											
ПУ2-6				300		900											
ПУ2-7						1200											
ПУ2-8						1500											
ПУ2-9						1800											
ПУ2-10						2100											

Ст. инж.	Москвитина		
Рук. гр.	Шифрина		
ГИП	Басевич		
Н. контр.	Хромихина		11.83
ГКО	Графский		
Нач. отд	Сухаренко		

ТПР 902-09-22.84 НК

Колодцы канализационные прямоугольные из бетона для труб Ду 1000-1500мм

Стадия	Лист	Листов
Р.П.	7	

Колодцы узловые с двумя присоединениями. Таблица 4

ЦНИИЭП инженерного оборудования г. Москва

Копировал Антипова 19474-04 11 Формат А3

Инв. № подл. | Подпись и дата | Взам. инв. №

Продолжение табл. 4

1	2	3	4	5	6	7	8	9	10	11	12	13	14	15	16	17	18
ПУ2-11						900											
ПУ2-12						1200											
ПУ2-13				350		1500											
ПУ2-14						1800											
ПУ2-15						2100											
ПУ2-16						900											
ПУ2-17						1200											
ПУ2-18				400		1500											
ПУ2-19						1800											
ПУ2-20	2000	1500	1000		1200	2100	1350	450	4,9	5,6	6,3	7,0	7,7	8,4	9,1	9,8	10,5
ПУ2-21						900											
ПУ2-22						1200											
ПУ2-23				450		1500											
ПУ2-24						1800											
ПУ2-25						2100											
ПУ2-26						900											
ПУ2-27						1200											
ПУ2-28				500		1500											
ПУ2-29						1800											
ПУ2-30						2100											
ПУ2-31						900											
ПУ2-32						1200											
ПУ2-33	2500	2000	1200	250	1500	1500	1700	550	9,1	10,3	11,5	12,7	13,9	15,1	16,3	17,5	18,4
ПУ2-34						1800											

Инв.№ подл. | Подпись и дата | Взам. инв.№

ТПР 902-09-22.84 НК			
Ст. инж	Москвитина		
Рук. гр.	Шиффина		
ГИП	Басевич		
Н. контр	Хромихина		11.83
ГКО	Графский		
Нач. отд	Сухаренко		
Колодцы канализационные прямоугольные из бетона для труб Ду=1000-1500 мм		Стадия: РП	Лист: 8	Листов:
Продолжение табл. 4		ЦНИИЭП инженерного оборудования г. Москва		

19474-04 12

Копировал: Алешикова. Формат: А3

Продолжение табл. 4

1	2	3	4	5	6	7	8	9	10	11	12	13	14	15	16	17	18
ПУг-35	2500	2000	1200	300	1500	2100	1700	550	9,1	10,3	11,5	12,7	13,9	15,1	16,3	17,5	18,7
ПУг-36						900											
ПУг-37						1200											
ПУг-38						1500											
ПУг-39						1800											
ПУг-40						2100											
ПУг-41				350		900											
ПУг-42						1200											
ПУг-43						1500											
ПУг-44						1800											
ПУг-45						2100											
ПУг-46				400		900											
ПУг-47						1200											
ПУг-48						1500											
ПУг-49						1800											
ПУг-50						2100											
ПУг-51				450		900											
ПУг-52						1200											
ПУг-53						1500											
ПУг-54						1800											
ПУг-55						2100											

			ТПР 902-09-22.84 НК
Ст. инж.	Москвитина		Колодцы канализационные прямоугольные из бетона для труб Ду=1000-1500 мм
Рук. гр.	Шифрина		
ГИП	Басевич		
Н. контр.	Шифрина	11.83	Продолжение табл. 4
ГКО	Графский		
Нач. ОТД	Сухаренко		

Стадия	Лист	Листов
РП	9	

ЦНИИЭТ инженерного оборудования г. Москва

Копировал: Алешикова

Формат: А3

Инв. № подл. | Подпись и дата | Взам. инв. №

Продолжение табл. 4

1	2	3	4	5	6	7	8	9	10	11	12	13	14	15	16	17	18
ПУ2-56						900											
ПУ2-57						1200											
ПУ2-58				500		1500											
ПУ2-59						1800											
ПУ2-60						2100											
ПУ2-61						900											
ПУ2-62						1200											
ПУ2-63						1500											
ПУ2-64				150		1800											
ПУ2-65						2100											
ПУ2-66						900											
ПУ2-67						1200											
ПУ2-68	2500	2000	1500	200	1500	1500	1700	550	9,1	10,3	11,5	12,7	13,9	15,1	16,3	17,5	18,7
ПУ2-69						1800											
ПУ2-70						2000											
ПУ2-71						900											
ПУ2-72						1200											
ПУ2-73				250		1500											
ПУ2-74						1800											
ПУ2-75						2100											

			ТПР 902-09-22.84 НК
Ст. инж.	Москвитина		Колодцы канализационные прямоугольные из бетона для труб D=1000-1500 мм
Рук. гр.	Шифрина		
ГИП	Басевич		
Н. контр.	Хромихина	11.83	Продолжение табл. 4
Г. К.О	Графский		
Нач. отд.	Сухаренко		

Стадия	Лист	Листов
РП	10	

ЦНИИЭП инженерного оборудования г. Москва

Копировал: Алешикова Формат: А3

Инв. № подл. | Подпись и дата | Взам. инв. №

Альбом IV

Типовые проектные решения

Инв.№ подл. | Подпись и дата | Взам. инв.№

Размеры в мм

Таблица 5

Глубина заложения колодца H	Диаметр трубы отводящей	Глубина лотка hл	Высота рабочей части Hр	Высота горловины hг	1	2	3	4	5
1	2	3	4	5					
Колодец размерами в плане 2000×1500					3800	1200	1350	1800	650
2900	1200	1350	900	650	4150	1500	1700		
3200			1200		4100	1000	1150		1150
3500			1500		4300	1200	1350		
3800			1800		4650	1500	1700		
4300				1150	4600	1000	1150		1650
4800				1650	4800	1200	1350		
5300				2150	5150	1500	1700		
5800				2650	5100	1000	1150		2150
6600			2100	3150	5300	1200	1350		
7100				3650	5650	1500	1700		
7600				4150	5600	1000	1350		2650
Колодец размерами в плане 2000×2000					5800	1200	1700		
2700	1000	1150	900	650	6150	1500	2100		
2900	1200	1350			6400	1000	1150	2100	3150
3250	1500	1700			6600	1200	1350		
3000	1000	1150	1200		6950	1500	1700		
3200	1200	1350			6900	1000	1150		3650
3550	1500	1700			7100	1200	1350		
3300	1000	1150	1500		7650	1500	1700		
3500	1200	1350			7400	1000	1150		4150
3850	1500	1700			7800	1200	1350		
3600	1000	1150	1800		7950	1500	1700		

1	2	3	4	5
Колодец размерами в плане 2000×2500				
3250	1500	1700	1800	650
3550				
3850				
4150				
4650				1150
5150				1650
5650				2150
6150				2650
6950			2100	3150
7650				3650
7950				4150
Колодец размерами в плане 2500×2500				
2700	1000	1150	900	650
3250	1500	1700		
3000	1000	1150	1200	
3550	1500	1700		
3300	1000	1150	1500	
3850	1500	1700		
3600	1000	1150	1800	

1	2	3	4	5
4150	1500	1700	1800	650
4100	1000	1150		
4850	1500	1700		1150
4600	1000	1150		
5150	1500	1700		1650
5100	1000	1150		
5850	1500	1700		2150
5600	1000	1150		
6150	1500	1700		2650
6400	1000	1150	2100	3150
6950	1500	1700		
6900	1000	1150		3650
7650	1500	1700		
7400	1000	1150		4150
7950	1500	1700		

Руч.гр.	Шифрина		ТПР 902-09-22.84	НК
ГИП	Баевич			
Н.контр.	Хромилина	11.83	Минимальные глубины заложения колодцев. Таблица 5.	Стадия: РП; Лист: 11; Листов:
ГКО	Грайский			ЦНИИЭП инженерного оборудования г. Москва
Нач.отд.	Сухаренко			

19474-04 15

Копировал: Алешикова

Формат: А3

Альбом IV

Типовые проектные решения

Таблица 6

Форма таблицы, заполняемой при привязке

N колодца по плану	Марка колодца по типовым чертежам, содержащим рабочие чертежи	Марка колодца	Полная глубина колодца по профилю, H, мм	Размеры колодца в плане, мм А	Б	Глубина лотка, $h_л$, мм	Высота рабочей части, $h_р$, мм	Высота горловины, $h_г$, мм	Объем бетона на лоток и днище, м3	Рабочая часть: Бетон, м3	Расход материалов: Плиты перекрытия. Сборные железобетонные элементы Серия 3.006-2. Выпуски II-2 и III-2										Т.П.Р. А.ПЛ.Вып VII			Горловина. Сборные железобетонные элементы Серия 3.900-3 Выпуск 7.										
											П1	П2	П3	П4	П5	П6	П7	П8	Б-3	Б4	Б5	Б6	КЦО-1	КЦО-2	КЦО-3	КЦО-4	КЦ-7-3	КЦ-7-9	КЦ-10-3	КЦ-10-6	КЦ-10-9	КЦ-15-6	КЦ-15-9
1	2	3	4	5	6	7	8	9	10	11	12	13	14	15	16	17	18	19	20	21	22	23	24	25	26	27	28	29	30	31	32	33	34
	I	ПЛ-3	3800	2000	2000	1700	1500	650	7,9	3,78	—	—	—	—	—	5	—	—	—	—	1	—	—	—	—	—	—	—	—	—	—	—

Продолжение табл 6

Расход материалов. Горловина								
Т.ПР А.ПЛ.Вып VII		Кирпичная кладка	Кирпич, шт	Бетон, м3	Люки		Стремянка	Гидроизоляция
ПО	ПД				Тип	Кол		
36	37	38	39	40	41	42	43	44
—	—	—	—	0,24	о1000	1	СТ-03	

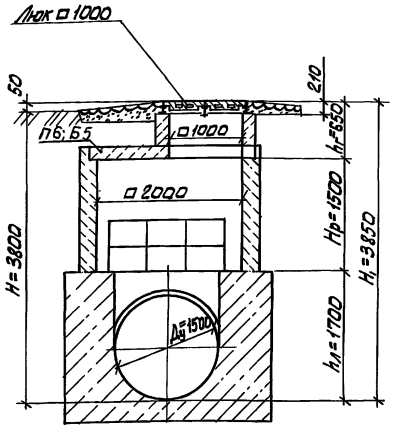

Пример расчета

Исходные данные: колодец линейный, полная глубина заложения по профилю - 3.800 м., диаметр трубопровода - 1500 мм, грунт - непросадочный сухой, нагрузка - 500 кг/м² (колодец вне проезжей части), горловина - 1000×1000 мм.

По таблице 2 на листе НК-2 выбираем колодец ПЛ-3, где размеры колодца 2000×2000, $h_л$=1700, высота рабочей части 1500 мм.

Полная глубина колодца складывается $H_1 = h_г + h_р + h_л$, отсюда $h_г = H_1 - (h_р + h_л) = 3850 - (1500 + 1700) = 650$ мм.

По таблице на листе АС-6 определяем толщину стен и объем материалов рабочей части колодца. По таблице на листе АС-19 определяем толщину стен горловины и расход материалов По таблице на листе АС-10 производим выборку сборных железобетонных элементов перекрытий. Объем бетона на лоток и днище см. табл. 1 лист НК-2.

				ТПР 902-09-22.84 НК	
Ст. инж	Моисеитин			Колодцы канализационные прямоугольные из бетона для труб Ду 1000 - 1500 мм. Форма таблицы, заполняемой при привязке. Таблица 6. Пример расчета.	Стадия: РП; Лист: 12; Листов:
Рук. гр.	Шифрина				
ГИП	Басевич				
Н. контр	Хромихина		11.83		ЦНИИЭП инженерного оборудования г. Москва
ГКО	Графский				
Нач. отд.	Сухаренко				

19474-04 16

Согласовано: ОТА АСП Бабикова

Инв. № подл. | Подпись и дата | Взам. инв. №

Копировал: Алешикова

Формат: А3

А — А

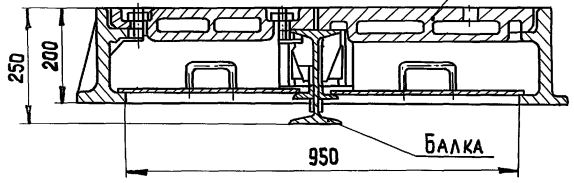

Б — Б повернуто

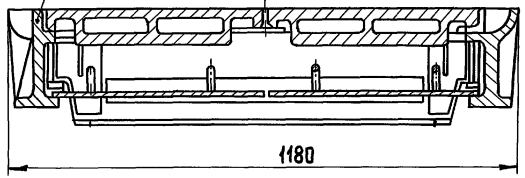

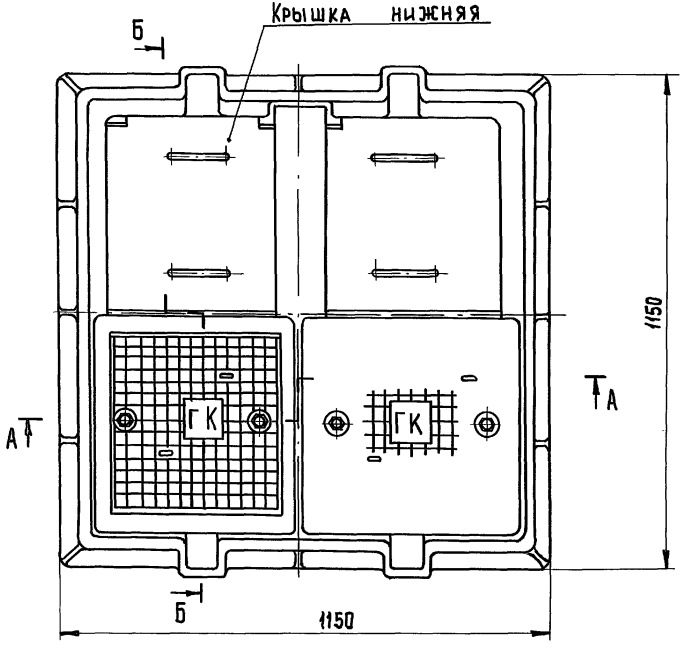

1. При разработке данного чертежа использованы чертежи завода по ремонту башенных кранов Главмосстроя (Москва), изготавливающего аналогичные люки для г. Москвы.
2. При расчете люка принята нормативная колесная нагрузка НК-80

			1311.00.000	
Разраб.	Москвитина		Люк канализационный 1000×1000 Эскизный чертеж общего вида.	Стадия: РП; Масса: 613; Масштаб: 1:10
Пров.	Шифрина			Лист; Листов
Т.контр.	Шифрина			
ГКО	Графский			ЦНИИЭП инж. оборудования
Н.контр.	Хромихина	11.83		
Утв.	Сухаренко			

 Копировал: Хюппенен Формат А3

Инв. № подл. | Подп. и дата | Взам. инв. № | Инв. № дубл. | Подп. и дата

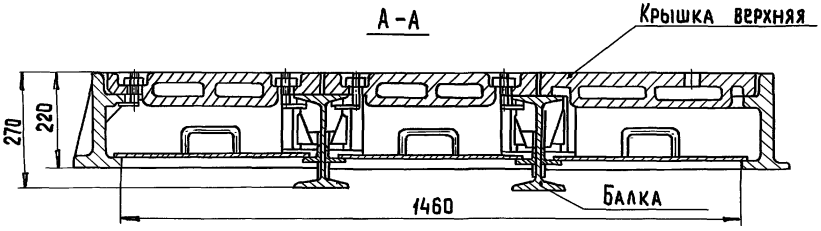

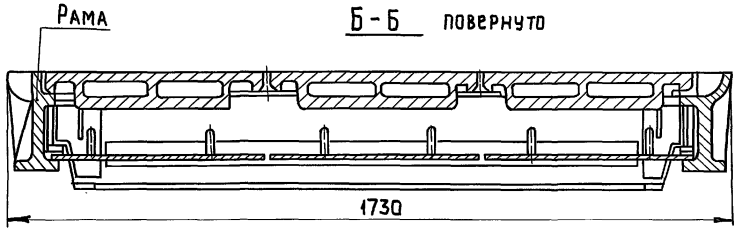

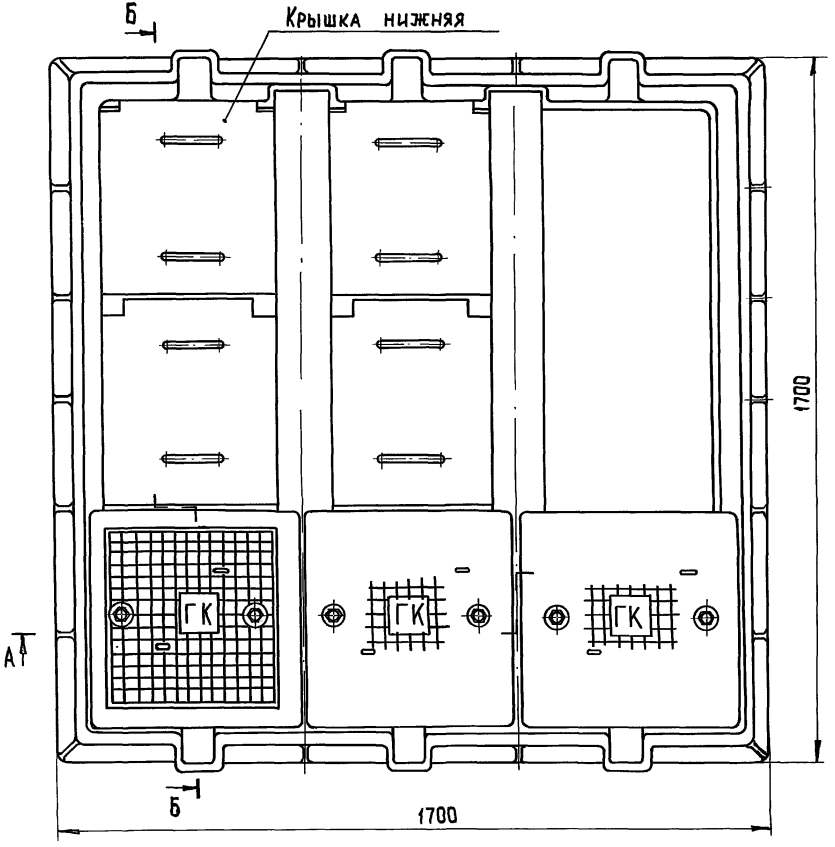

1 При разработке данного чертежа использованы чертежи завода по ремонту башенных кранов Главмосстроя (Москва), изготавливающего аналогичные люки для г. Москвы.

2. При расчете люка принята нормативная колесная нагрузка МК-80

Разраб.	Москвитина		
Пров.	Шифрина		
Т. контр.	Шифрина		
ГКО	Графский		
Н. контр.	Хромихина		11.83
Утв.	Сухаренко		

1312.00.000

Люк канализационный 1500 х 1500 Эскизный чертеж общего вида.

Стадия	Масса	Масштаб
РП	1380	1:10
Лист	Листов	

ЦНИИЭП инж. оборудования

Инв.№ подл. | Подп. и дата | Взам. инв.№ | Инв.№ дубл. | Подп. и дата

Колодец I для непросадочных сухих грунтов

Разрез 1-1

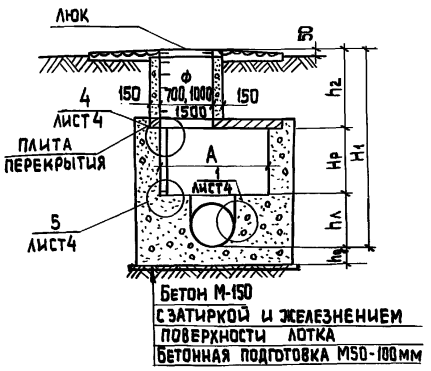

Колодец II для мокрых грунтов

Разрез 1-1

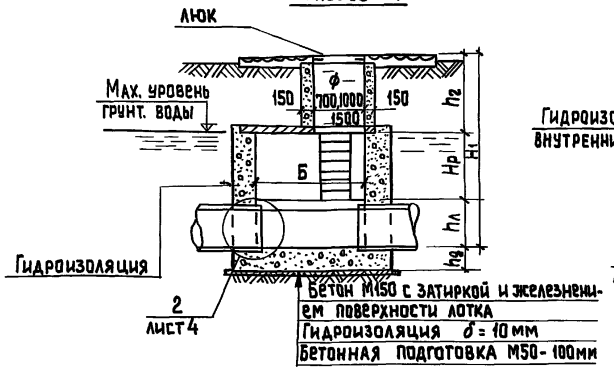

Колодец III для просадочных грунтов

Разрез 2-2

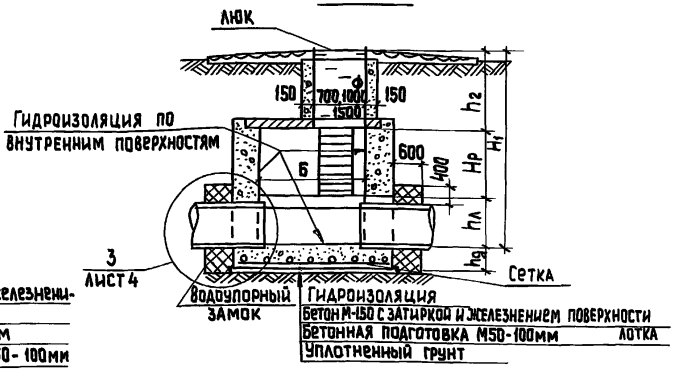

План колодцев I; II

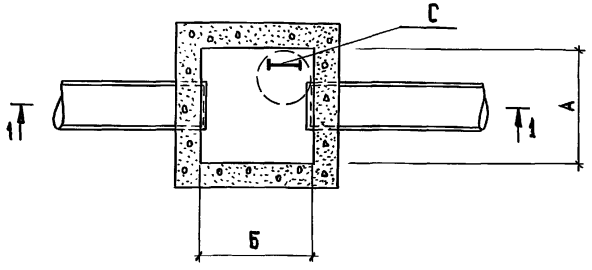

План колодца III

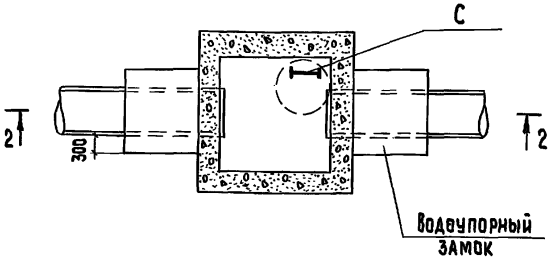

1. Форма лотка, положение лотков, скоб и лестниц показано условно. Лоток выполняется по л. АС-3
2. Все сборные элементы устанавливаются на цементно-песчаном растворе марки 100.
3. В основании колодца III производится уплотнение грунта.
4. Основные положения по уплотнению и подготовке основания, по устройству гидроизоляции и водоупорного замка приведены в пояснительной записке.

Н.контр.	Кузнецов	
Провер.	Бабикова	
Исполн.	Певчева	
Вед.инж.	Бабикова	
Гип	Кузнецов	
Гл.конст.	Шапиро	
Нач.отд.	Красавин	

ТПР 902-09-22.84 -АС

Колодцы канализационные прямоугольные из бетона для труб Ду = 1000-1500 мм

Стадия	Лист	Листов
РП	1	17

Монолитные бетонные колодцы с круглой горловиной d = 700, 1000, 1500 мм

ЦНИИЭП Инженерного Оборудования г. Москва

19474-04 19

Альбом IV

Типовые проектные решения

Колодец IV для непросадочных сухих грунтов

Разрез 1-1

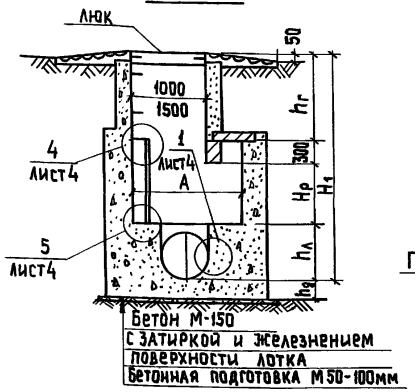

Бетон М-150
с затиркой и железнением
поверхности лотка
Бетонная подготовка М50-100мм

Колодец V для мокрых грунтов

Разрез 1-1

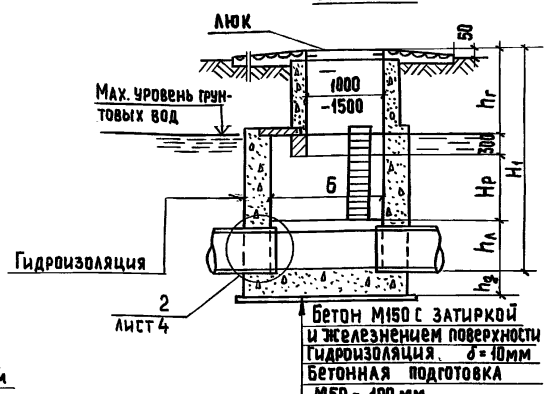

Бетон М150 с затиркой
и железнением поверхности
Гидроизоляция δ=10мм
Бетонная подготовка
М50 - 100 мм

Колодец VI для просадочных грунтов

Разрез 2-2

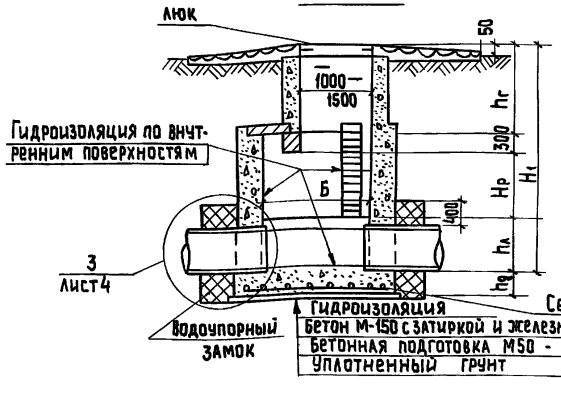

План колодца IV; V

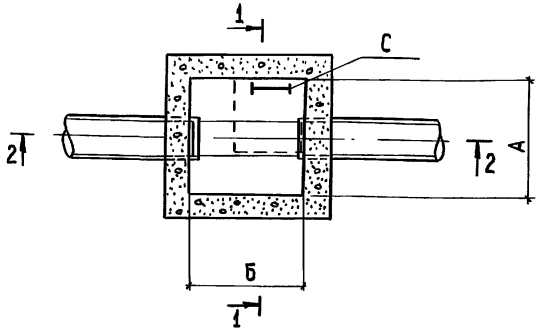

План колодца VI

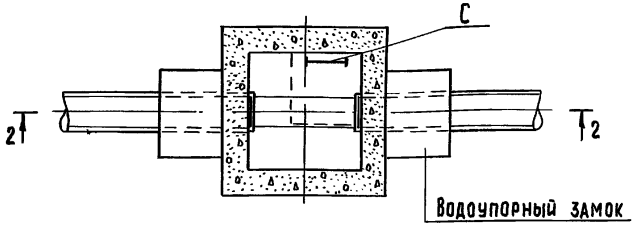

1. Форма лотка, положение люков, скоб и лестниц показана условно. Лоток выполняется по л. АС-3.
2. Все сборные элементы устанавливаются на цементно-песчаном растворе М100
3. В основании колодца VI производится уплотнение грунта.
4. Основные положения по уплотнению и подготовке основания, по устройству гидроизоляции и водоупорного замка даны в пояснительной записке.

Н. контр.	Кузнецов	
Провер.	Бабикова	
Исполн.	Певчева	
Вед. инж.	Бабикова	
Гип	Кузнецов	
Гл. конс.	Шапиро	
Нач. отд.	Красавин	

ТПР 902-09-22.84 АС

Колодцы канализационные прямоугольные из бетона для труб $Д_у$ = 1000 ÷ 1500 мм

Стадия	Лист	Листов
РП	2	

Монолитные бетонные колодцы с прямоугольной горловиной 1000×1000 (1500×1500) мм.

ЦНИИЭП инженерного оборудования г. Москва

Инв. № подл. | Подпись и дата | Взам. инв. №

Альбом IV

Типовые проектные решения

Колодец линейный

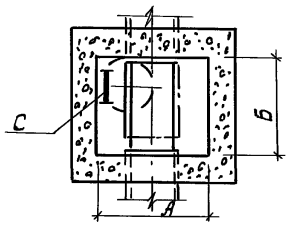

Колодец поворотный

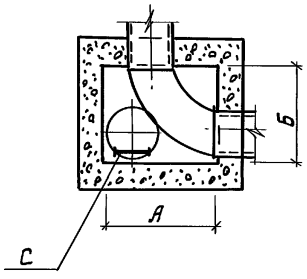

Колодцы узловые с одним присоединением

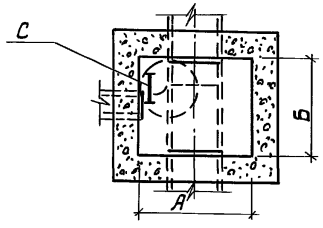

Колодцы узловые с двумя присоединениями

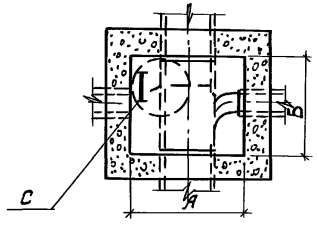

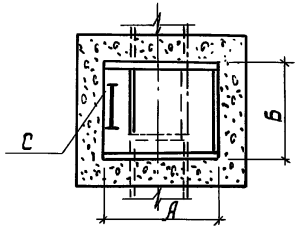

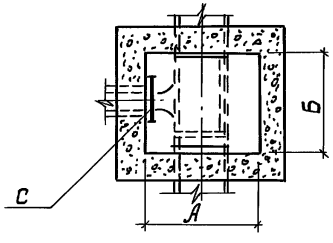

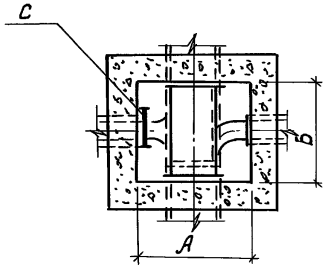

Н.контр.	Кузнецов		
Провер.	Бабикова		
Исполн.	Певчева		
Вед.инж	Бабикова		
Гип	Кузнецов		
Гл.конст	Шапиро		
Нач.отд	Красавин		

ТПР 902-09-22.84 АС

Колодцы канализационные прямоугольные из бетона для труб Ду = 1000 ÷ 1500 мм

Схемы присоединения

Стадия	Лист	Листов
РП	3	

ЦНИИЭП инженерного оборудования г. Москва

19474-04 21

Копировал: Боброва

Формат:

Согласовано

Отдел КО	Шифрина	

Инв. № подл. | Подпись и дата | Взам. инв. №

1

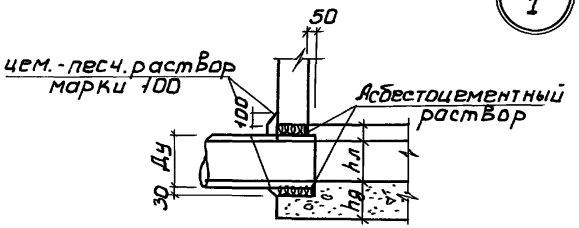

2

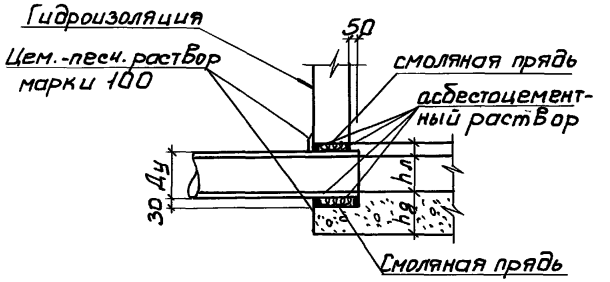

3

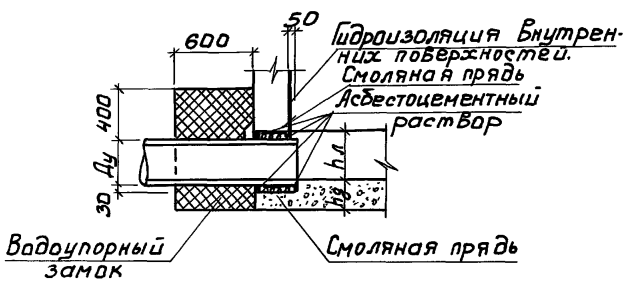

4

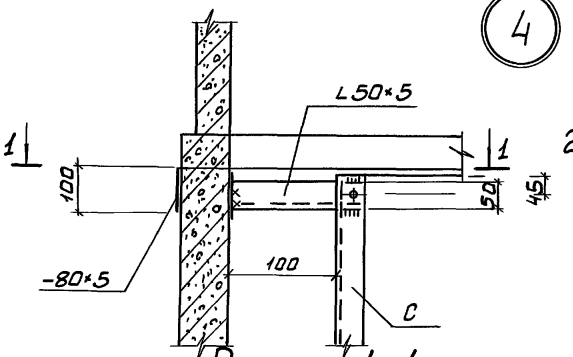

Разрез 1-1

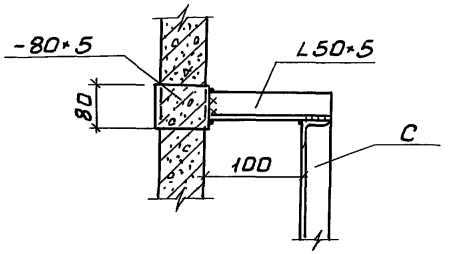

Деталь заделки ограждения лотка

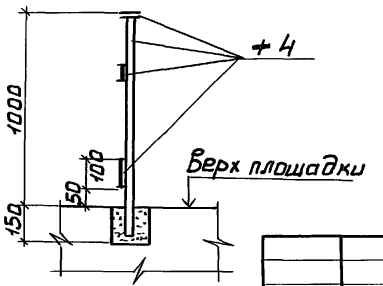

5

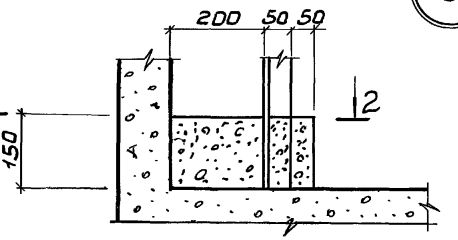

Разрез 2-2

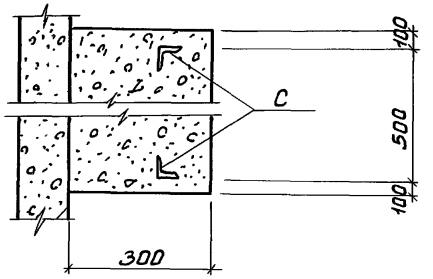

			ТПР 902-09-22.84 АС
Н. контр	Кузнецов		
Провер	Бабикова		Колодцы канализационные прямоугольные из бетона для труб Ду 1000÷1500 мм
Исполнил	Певчева		Стадия: РП; Лист: 4; Листов:
Вед. инж	Бабикова		Узлы заделки труб и крепления лестниц.
ГИП	Кузнецов		ЦНИИЭП Инженерного оборудования г. Москва
Гл. конст	Шапиро		
Нач. отд	Красавин		

19474-04 22

Копировал: Боброва Формат:

Инв. № подл. | Подпись и дата | Взам. инв. №

Глубина заложения колодцев H мм	Размеры в плане A мм	Размеры в плане Б мм	Высота рабочей части Hр (мм) (Hр=300)	Толщина стен (мм) Врем. нагр. 4,9 кПа (500 кгс/м²) I	II	III	Врем. нагр. Н-30, Нк-80 IV	V	VI	Объем материалов (м³) Временная нагр. 4,9 кПа (500 кгс/м²) I бетон М-150	II бетон М-150	III бетон М-150	Врем. нагрузка Н-30, Нк-80 IV бетон М-150	V бетон М-150	VI бетон М-150
2950 (3250)	2000	1500	900(1200)	250	300	250	350	350	350	2,2(2,9)	2,72(3,8)	2,2(2,9)	3,24(4,20)	3,24(4,20)	3,24(4,2)
3200 (3500)	"	"	1200(1500)	200	300	200	300	350	300	2,19(2,66)	3,46(4,2)	2,19(2,66)	3,46(4,2)	4,12(5,0)	3,46(4,2)
3500 (3800)	"	"	1500(1800)	200	300	200	300	350	300	2,66(3,12)	4,2(4,92)	2,66(3,12)	4,2(4,92)	5,0(5,9)	4,2(4,92)
3800 (4100)	"	"	1800(2100)	200	300	200	300	350	300	3,12(3,64)	4,92(5,74)	3,12(3,64)	4,92(5,74)	5,9(6,88)	4,92(5,74)
4300 (4600)	"	"	"	200	300	200	300	350	300	3,12 (3,64)	4,92(5,74)	3,12(3,64)	4,92(5,74)	5,9(6,88)	4,92(5,74)
4800 (5100)	"	"	"	200	350	200	350	400	350	3,12(3,64)	5,9(6,88)	3,12(3,64)	5,9(6,88)	6,9(8,05)	5,9(6,88)
5300 (5600)	"	"	"	200	350	200	350	400	350	3,12(3,64)	5,9(6,88)	3,12(3,64)	5,9(6,88)	6,9(8,05)	5,9(6,88)
5800 (6100)	"	"	"	300	400	300	350	400	350	4,92(5,74)	6,9(8,05)	4,92(5,74)	5,9(6,88)	6,9(8,05)	5,3(6,88)
6600 (6900)	"	"	2100(2400)	300	400	300	350	400	350	5,74(6,56)	8,05(9,2)	5,74(6,56)	6,88(7,86)	8,05(9,2)	6,88(7,86)
7100 (7400)	"	"	"	350	400	350	350	450	350	6,88(7,86)	8,05(9,2)	6,88(7,86)	6,88(7,86)	9,23(10,6)	6,88(7,86)
7600 (7900)	"	"	"	350	450	350	350	450	350	6,88(7,86)	9,23(10,6)	6,88(7,86)	6,88(7,86)	9,23(10,6)	6,88(7,86)
3250 (3550)	2500	2600	900(1200)	250	300	250	350	400	350	3,1(4,1)	3,7(4,9)	3,1(4,1)	4,4(5,8)	5,2(6,8)	4,4(5,8)
3550 (3850)	"	"	1200(1500)	300	350	300	400	450	400	4,75(5,95)	5,6(7,0)	4,75(5,95)	6,6(8,2)	8,4(10,5)	6,6(8,2)
3850 (4150)	"	"	1500(1800)	300	400	300	400	450	400	5,75(6,95)	8,0(9,6)	5,75(6,95)	8,0(9,6)	8,9(10,7)	8,0(9,6)
4150 (4450)	"	"	1800(2100)	300	400	300	400	450	400	6,75(7,95)	9,4(12,0)	6,75(7,95)	9,4(12,0)	10,5(12,3)	9,4(12,0)
4650 (4950)	"	"	1800(2100)	300	400	300	400	500	400	6,75(7,95)	9,4(12,0)	6,75(7,95)	9,4(12,0)	10,8(12,6)	9,4(12,0)
5150 (5450)	"	"	1800(2100)	350	450	350	400	500	400	8,0(9,4)	10,5(12,3)	8,0(9,4)	9,4(12,0)	10,8(12,6)	9,4(12,0)
5650 (5950)	"	"	1800(2100)	350	450	350	450	500	450	8,0(9,4)	10,5(12,3)	8,0(9,4)	10,5(12,3)	10,8(12,6)	9,4(12,0)
6150 (6450)	"	"	1800(2100)	400	500	400	450	550	450	9,4(12,0)	12,0(14,1)	9,4(12,0)	10,5(12,3)	13,5(15,8)	10,5(12,3)
6950 (7250)	"	"	2100(2400)	400	550	400	500	600	500	12,0(13,4)	15,8(17,8)	12,0(13,4)	14,1(15,9)	17,5(19,6)	14,1(15,9)
7650 (7950)	"	"	2100(2400)	450	600	450	500	600	500	12,3(13,4)	17,5(19,6)	12,3(13,4)	14,1(15,9)	17,5(19,6)	14,1(15,9)
7950 (8250)	"	"	2100(2400)	450	600	450	500	600	500	12,3(13,4)	17,5(19,6)	12,3(13,4)	14,1(15,9)	17,5(19,6)	14,1(15,9)

Приведенные глубины заложения и высоты рабочей части даны для определения толщин стен и объемов потребного материала.
Таблица не ограничивает возможность применения других глубин заложения.

Рекомендуемые глубины заложения колодцев в зависимости от диаметра отводящего трубопровода см. таблицу на листе НК-11.

Н.контр	Кузнецов		
Провер	Бабикова		
Исполн.	Певцева		
Вед.инж	Бабикова		
ГИП	Кузнецов		
Гл.конс	Шапиро		
Нач.отд	Красавин		

тпр 902-09-22.84 АС

Колодцы канализационные прямоугольные из бетона для труб Ду=1000÷1500 мм

Таблица расхода материала стен (начало)

Стадия	Лист	Листов
РП	5	

ЦНИИЭП инженерного оборудования г. Москва

19474-04 23

Согласовано: Отд. КО Шифрина

Инв. № подл. | Подпись и дата | Взам. инв. №

Копировал: Алешикова

Формат: А3

Глубина заложения колодца H мм	Размеры в плане A мм	Размеры в плане Б мм	Высота рабочей части Hр (мм) (Hр+300)	Толщина стен (мм) Врем. нагр. 4,9 кПа (500 кгс/м²) I Б	II Б	III Б	Врем. нагр. Н-30; Нк-80 IV Б	V Б	VI Б	Объем материалов (м³) Врем. нагр. 4,9 кПа (500 кгс/м²) I бетон М-150	II бетон М-150	III бетон М-150	Врем нагрузка Н-30; Нк-80 IV бетон М-150	V бетон М-150	VI бетон М-150
3250(3550)	2000	2000	900(1200)	250	300	250	350	400	350	2,42(3,22)	3,1(4,06)	2,42(3,22)	3,6(4,8)	4,3(5,64)	3,6(4,8)
3550(3850)	"	"	1200(1500)	250	300	250	350	400	350	3,1(3,9)	3,9(4,86)	3,1(3,9)	4,6(5,8)	5,4(6,74)	4,6(5,8)
4150(4450)	"	"	1800(2100)	200	300	200	300	350	300	3,5(4,1)	5,5(6,5)	3,5(4,1)	5,5(6,5)	6,5(7,7)	5,5(6,5)
4650(4950)	"	"	"	200	350	200	350	400	350	3,5(4,1)	6,5(7,7)	3,5(4,1)	6,5(7,7)	7,7(9)	6,5(7,7)
5150(5450)	"	"	"	200	350	200	350	400	350	3,5(4,1)	6,5(7,7)	3,5(4,1)	6,5(7,7)	7,7(9,0)	6,5(7,7)
5650(5950)	"	"	"	200	350	200	350	400	350	3,5(4,1)	6,5(7,7	3,5(4,1)	6,5(7,7)	7,7(9,0)	6,5(7,7)
6150(6450)	"	"	"	300	400	300	350	400	350	5,5(6,5)	7,7(9,0)	5,5(6,5)	6,5(7,7)	7,7(9,0)	6,5(7,7)
6950(7250)	"	"	2100(2400)	350	400	350	350	450	350	7,7(8,8)	9,0(10,2)	7,7(8,8)	7,7(8,8)	10,4(11,8)	7,7(8,8)
7650(7950)	"	"	"	350	450	350	350	450	350	7,7(8,8)	10,4(11,8)	7,7(8,8)	7,7(8,8)	10,4(11,8)	7,7(8,8)
7950(8250)	"	"	"	350	450	350	350	450	350	7,7(8,8)	10,4(11,8)	7,7(8,8)	7,7(8,8)	10,4(11,8)	7,7(8,8)
3250(3550)	2500	2000	900(1200)	250	300	250	350	400	350	2,75(3,65)	3,36(4,44)	2,75(3,65)	4,1(5,4)	4,6(6,1)	4,1(5,4)
3550(3850)	"	"	1200(1500)	300	350	300	400	450	400	3,36(4,44)	4,6(6,1)	3,36(4,44)	4,1(5,4)	4,6(6,1)	4,1(5,4)
3850(4150)	"	"	1500(1800)	300	400	300	400	450	400	5,08(6,4)	5,9(7,4)	5,08(6,4)	5,9(7,4)	7,7(9,6)	5,9(7,4)
4150(4450)	"	"	1800(2100)	300	400	300	400	450	400	6,1(2,18)	8,45(9,75)	6,1(7,18)	8,45(9,75)	9,35(11,25)	7,15(8,65)
4650(4950)	"	"	"	300	400	300	400	500	400	6,1(7,18)	8,45(9,75)	6,1(7,18)	8,45(9,75)	11,0(12,65)	8,45(9,75)
5150(5450)	"	"	"	350	450	350	400	500	400	7,3(8,6)	9,7(11,2)	7,3(8,6)	8,45(9,75)	11,0(12,65)	8,45(9,75)
5650(5950)	"	"	"	350	450	350	450	500	400	7,3(8,6)	9,7(11,2)	7,3(8,6)	9,7(11,2)	11,0(12,65)	8,45(9,75)
6150(6450)	"	"	"	400	500	400	450	550	450	8,45(9,75)	11,0(12,65)	8,45(9,75)	9,7(11,2)	12,3(14,4)	9,7(11,2)
6950(7250)	"	"	2100(2400)	400	550	400	500	500	500	9,75(11,1)	14,4(16,4)	9,75(11,1)	12,65(14,4)	12,65(14,4)	12,65(14,4)
7650(7950)	"	"		450	550	450	500	600	500	11,2(12,7)	14,4(16,4)	11,2(12,7)	12,65(14,4)	16,1(18,4)	12,65(14,4)
7950(8250)	"	"		450	600	450	500	600	500	11,2(12,7)	16,1(18,4)	11,2(12,7)	12,65(14,4)	16,1(18,4)	12,65(14,4)

Примечание смотреть на листе АС-5

Н. контр	Кузнецов	
Провер.	Бабикова	
Исполнил	Певчева	
Вед. инж.	Бабикова	
Гип	Кузнецов	
Гл. конс.	Шапиро	
Нач. отд.	Красавин	

ТПР 902-09-22.84 АС

Колодцы канализационные прямоугольные из бетона для труб Ду = 1000÷1500 мм

Таблица расхода материала стен. (окончание)

Стадия	Лист	Листов
РП	6	

ЦНИИЭПинженерного оборудования г. Москва

19474-04 14

Копировал: Алешикова

Формат: А3

Согласовано

Инв. № подл. | Подпись и дата | Взам. инв. №

ОТ 4 КО Шифрина

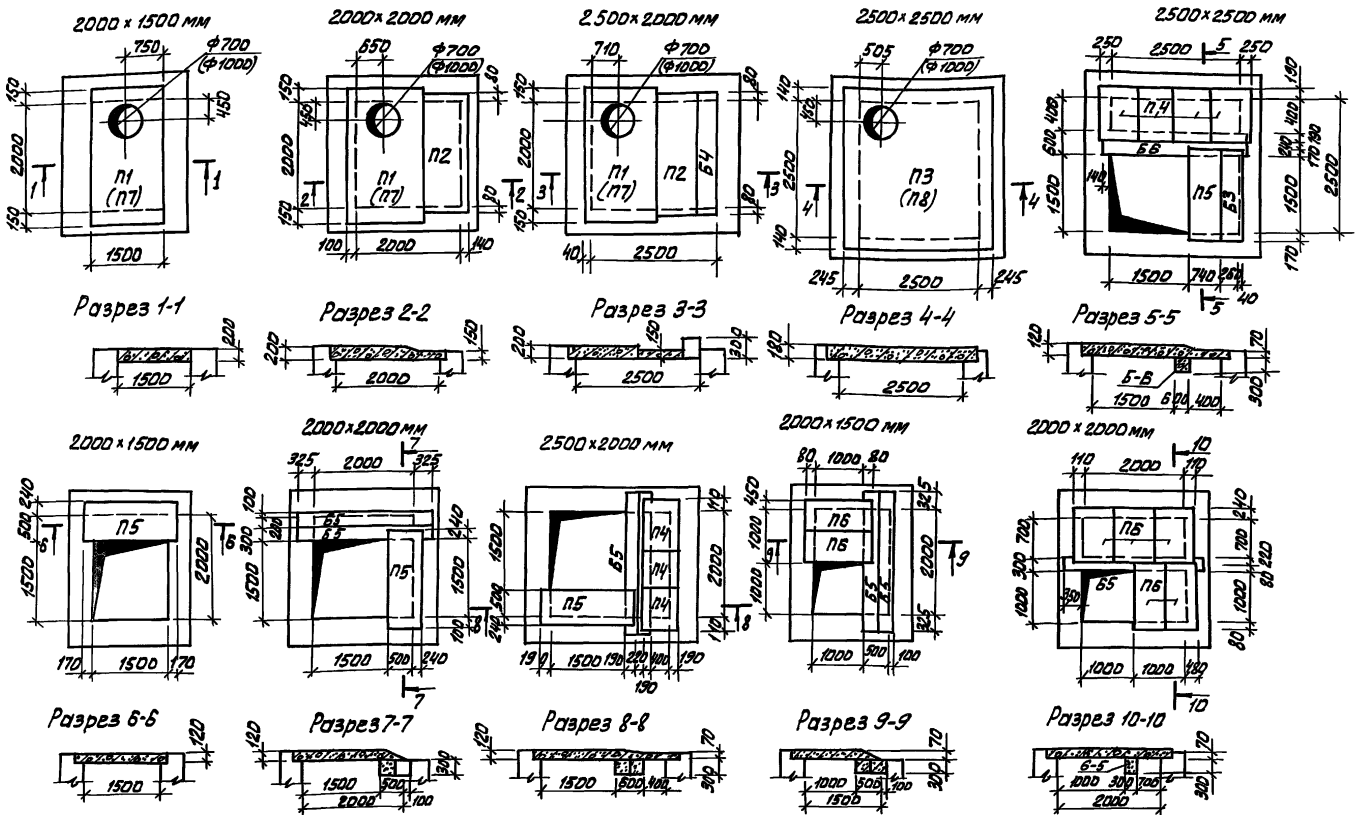

1. Стены рабочей части колодцев необходимо возводить до уровня верха плит перекрытия.
2. Швы между плитами, между плитами и стенами по всему периметру колодца заделать цементным раствором марки 100.
3. Цифры над планами перекрытия колодцев означают внутренние размеры колодцев в плане.

Н. КОНТР.	КУЗНЕЦОВ		
ПРОВЕР.	БАБИКОВА		
ИСПОЛН.	ПЕВЧЕВА		
ВЕД. ИНЖ.	БАБИКОВА		
ГИП	КУЗНЕЦОВ		
ГЛ. КОНСТР.	ШАПИРО		
НАЧ. ОТД.	КРАСАВИН		

ТПР 902-09-22.84 АС

КОЛОДЦЫ КАНАЛИЗАЦИОННЫЕ ПРЯМОУГОЛЬНЫЕ ИЗ КИРПИЧА И БЕТОНА ДЛЯ ТРУБ ДУ 1000÷1500 ММ.

СХЕМЫ РАСПОЛОЖЕНИЯ ПЛИТ ПЕРЕКРЫТИЯ.

СТАДИЯ	ЛИСТ	ЛИСТОВ
Р.П	7	

ЦНИИЭП ИНЖЕНЕРНОГО ОБОРУДОВАНИЯ г. МОСКВА

19474-04 25

Копировал: Алешикова

Формат: А3

Альбом IV

Типовые проектные решения

Согласовано

ИНВ. № ПОДЛ. | ПОДПИСЬ И ДАТА | ВЗАМ. ИНВ. №

ПТД. КО | ШИФРИНА

Марка	Обозначение	Наименование	Кол.	Масса кг	Примечание
	Колодец 2000×1500; (Дг=700)				
П1	3.006-2; Вып.III-2	Плита ПО4	1	1530	0,61 м³
	Колодец 2000×2000; (Дг=700)				
П1	3.006-2; Вып.III-2	Плита ПО4	1	1530	0,61 м³
П2	3.006-2, Вып.II-2	Плита П18д-5	1	600	0,24 м³
	Колодец 2500×2000 (Дг=700)				
П1	3.006-2; Вып.III-2	Плита ПО4	1	1530	0,61 м³
П2	3.006-2, Вып.II-2	Плита П18д-5	1	600	0,24 м³
Б4	3.006-2, Вып.III-2	Балка Б4	1	490	0,19 м³
	Колодец 2500×2500 (Дг=700)				
П3	тп КЖИ П3	П3	1		1,4 м³
	Колодец 2000×1500, (Дг=1000)				
П7	тп- КЖИ П7	Плита П7	1		1,44
	Колодец	2000×2000, (Дг=1000)			
П7	тп- КЖИ П7	Плита П7	1		1,44
П2	3.006-2; Вып.II-2	Плита П18д-5	1	600	0,24 м³
	Колодец	2000×2500; (Дг=1000)			
П7	тп КЖИ П7	Плита П7	1		1,44
П2	3.006-2; Вып.II-2	Плита П18д-5	1	600	0,24 м³
Б4	3.006-2; Вып.III-2	Балка Б4	1	490	0,19 м³
	Колодец	2500×2500; (Дг=1000)			
П8	тп КЖИ П8	Плита П8	1		1,35 м³
	Колодец 2000×1500;	Горловина 1000×1000 (Дг=1000)			
П6	3.006-2; Вып.II-2	Плита П7д-5	2	150	0,06 м³
Б5	3.006-2; Вып.III-2	Балка Б5	2	600	0,24 м³
	Колодец 2000×2000;	Горловина 1000×1000 (Дг=1000)			
П6	3.006-2; Вып.II-2	Плита П7д-5	5	150	0,06
Б5	3.006-2; Вып.III-2	Балка Б5	1	600	0,24 м³

Марка	Обозначение	Наименование	Кол.	Масса кг	Примечание
	Колодец 2000×1500;	Горловина 1500×1500 (Дг=1500)			
П5	3.006-2; Вып.II-2	Плита П15д-5	1	410	0,16 м³
	Колодец 2000×2000,	Горловина 1500×1500 (Дг=1500)			
П5	3.006-2; Вып.II-2	Плита П15д-5	1	410	0,16 м³
Б5	3.006-2; Вып.III-2	Балка Б5	2	600	0,24 м³
	Колодец 2000×2500;	Горловина 1500×1500 (Дг=1500)			
П4	3.006-2; Вып.II-2	Плита П5д-8	3	100	0,04
П5	3.006-2; Вып.II-2	Плита П15д-5	1	410	0,16 м³
	Колодец 2500×2500,	Горловина 1500×1500 (Дг=1500)			
П4	3.006-2; Вып.II-2	Плита П5д-8	4	100	0,04
П5	3.006-2; Вып.II-2	Плита П15д-5	1	410	0,16
Б3	3.006-2; Вып.III-2	Балка Б3	1	250	0,14 м³
Б6	3.006-2; Вып.III-2	Балка Б6	1	1200	0,50 м³

			ТПР 902-09-22.84 АС
Н. контр	Кузнецов		
Провер	Бабикова		Колодцы канализационные прямоугольные из бетона для труб Ду 1000÷1500 мм
Исполн	Певчева		Стадия: РП; Лист: 8; Листов:
Вед. инж	Бабикова		
ГИП	Кузнецов		Спецификация сборных железобетонных элементов перекрытия колодцев.
Гл. конст	Шапиро		ЦНИИЭП инженерного оборудования г. Москва
Нач. отд	Красавин		

Копировал: Алешикова

Формат: А3

Инв. № подл. | Подпись и дата | Взам. инв. №

I Горловина колодца для временной нагрузки 4,9 кПа (500 кгс/м²)

Тип „Б"

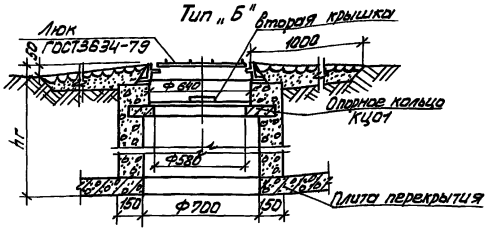

Тип „С"

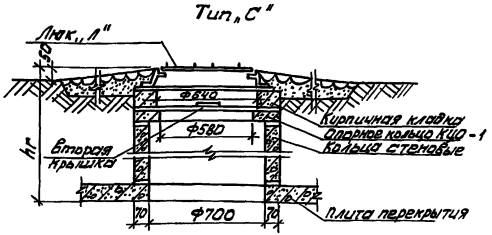

II Горловина колодца для временной нагрузки Н-30

Тип „Б"

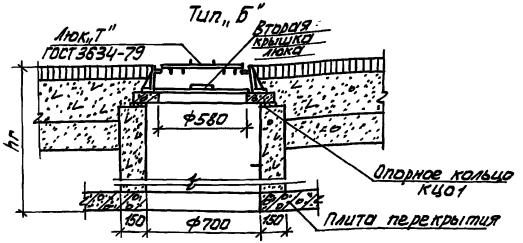

Тип „С"

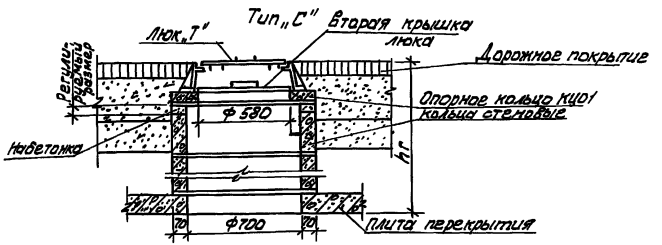

III Горловина колодца для временной нагрузки НК-80

Тип „Б"

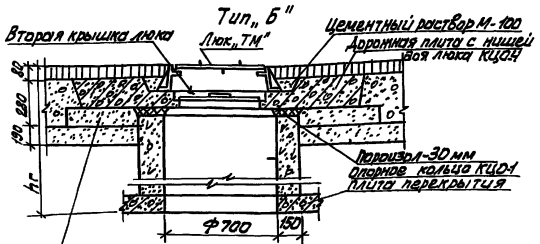

Тип „С"

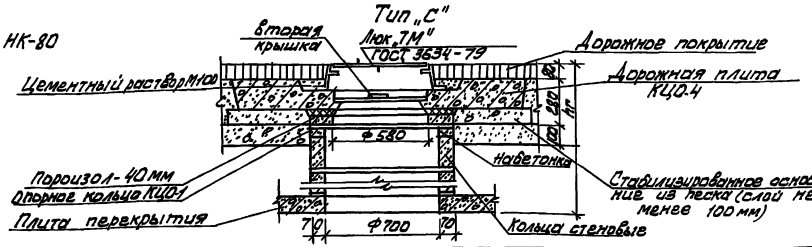

Н. контр.	Кузнецов		
Провер.	Бабакова		
Исполн.	Певчева		
Зед. инж.	Бабакова		
ГАП	Кузнецов		
Гл. констр.	Шапиро		
Нач. отд.	Крисавин		

ТПР 902-09-22.84 АС

Колодцы канализационные прямоугольные из бетона для труб Ду = 1000 ÷ 1500 мм.

Стадия	Лист	Листов
РП	9	

Конструкции горловин d = 700 мм.

ЦНИИЭПинженерного оборудования г. Москва

19474-04 27

Копировал: Алешикова

Формат: А3

Инв. № подл. | Подпись и дата | Взам. инв. №

Высота горловины hг мм	Количество скоб шт.	Масса скоб кг.	Бетон марки 150 м³			Сборные железобет. элементы Серия 3.900-3 выпуск 7			
						Опорные кольца КЦО-1 (шт.)			Плита КЦО-3(шт)
			I	II	III	I	II	III	III
						Б	Б	Б	Б
1	2	3	4	5	6	7	8	9	10
700-750	2	1,8	0,14	0,11	0,08	1	1	—	1
800-850	2	1,8	0,18	0,15	0,12	1	1	—	1
900-950	3	2,7	0,22	0,19	0,16	1	1	—	1
1000-1050	3	2,7	0,26	0,23	0,20	1	1	—	1
1100-1150	4	3,6	0,30	0,27	0,24	1	1	—	1
1200-1250	4	3,6	0,34	0,31	0,28	1	1	—	1
1300-1350	4	3,6	0,38	0,35	0,32	1	1	—	1
1400-1450	5	4,5	0,42	0,39	0,36	1	1	—	1
1500-1550	5	4,5	0,46	0,43	0,40	1	1	—	1
1600-1650	5	4,5	0,50	0,47	0,44	1	1	—	1
1700-1750	6	5,4	0,54	0,51	0,48	1	1	—	1
1800-1850	6	5,4	0,58	0,55	0,52	1	1	—	1
1900-1950	6	5,4	0,62	0,59	0,56	1	1	—	1
2000-2050	7	6,3	0,66	0,63	0,60	1	1	—	1
2100-2150	7	6,3	0,70	0,67	0,64	1	1	—	1
2200-2250	7	6,3	0,74	0,71	0,68	1	1	—	1
2300-2350	8	7,2	0,78	0,75	0,72	1	1	—	1
2400-2450	8	7,2	0,82	0,79	0,76	1	1	—	1

Высота горловины hг мм	Количество скоб шт.	Масса скоб кг. Масштаб 1:20	Бетон марки 150 м³			Сборные железобет. элементы Серия 3.900-3 выпуск 7			
						Опорные кольца КЦО-1(шт.)			Плита КЦО-3(шт)
			I	II	III	I	II	III	III
						Б	Б	Б	Б
1	2	3	4	5	6	7	8	9	10
2500-2550	8	7,2	0,86	0,83	0,80	1	1	—	1
2600-2650	9	8,1	0,90	0,87	0,84	1	1	—	1
2700-2750	9	8,1	0,94	0,91	0,88	1	1	—	1
2800-2850	9	8,1	0,98	0,95	0,92	1	1	—	1
2900-2950	10	9,0	1,02	0,99	0,96	1	1	—	1
3000-3050	10	9,0	1,06	1,03	1,00	1	1	—	1
3100-3150	10	9,0	1,10	1,07	1,04	1	1	—	1
3200-3250	11	10,0	1,14	1,11	1,08	1	1	—	1
3300-3350	11	10,0	1,18	1,15	1,12	1	1	—	1
3400-3450	11	10,0	1,22	1,19	1,16	1	1	—	1
3500-3550	12	10,8	1,26	1,23	1,20	1	1	—	1
3600-3650	12	10,8	1,30	1,27	1,24	1	1	—	1
3700-3750	12	10,8	1,34	1,31	1,28	1	1	—	1
3800-3850	13	11,7	1,38	1,35	1,32	1	1	—	1
3900-3950	13	11,7	1,42	1,39	1,36	1	1	—	1
4000-4050	13	11,7	1,46	1,43	1,40	1	1	—	1
4100-4150	14	12,6	1,50	1,47	1,44	1	1	—	1
4200	14	12,6	1,54	1,51	1,48	1	1	—	1

Н. контр	Кузнецов	
Провер	Бабикова	
Исполн	Певцева	
Вед. инж	Бабикова	
ГИП	Кузнецов	
Гл. конс	Шапиро	
Нач. отд	Красавин	

тпр 902-09-22.84 АС

Колодцы канализационные прямоугольные из бетона для труб Ду = 1000 ÷ 1500 мм

Таблица горловин из бетона d = 700 мм

Стадия	Лист	Листов
РП	10	

ЦНИИЭП Инженерного оборудования г. Москва

Копировал: Алешикова

Формат: А3

Инв. № подл. | Подпись и дата | Взам. инв. №

Высота горловины hг мм	Сборные железобетонные элементы ГОСТ 8020-80, серия 3.900-3 выпуск 7										Кирпичная кладка, кирпич марки 100 на растворе марки 50 ряды (шт.)
	Кольцо опорное КЦО-1 (шт.)			Кольца стеновые КЦ-7-3 (шт.)			КЦ-7-9 (шт.)			Плита КЦО-3 (шт)	
	I	II	III	I	II	III	I	II	III	III	I
1	2	3	4	5	6	7	8	9	10	11	12
700-750	1	1	—	1	1	—	—	—	—	1	1-2
800-850	1	2-3	0-1	1	1	1	—	—	—	1	2-3
900-950	1	3-4	1-2	2	1	1	—	—	—	1	0
1000-1050	1	1	3	2	2	1	—	—	—	1	1-2
1100-1150	1	2-3	0-1	2	2	2	—	—	—	1	2-3
1200-1250	1	3-4	1-2	—	2	2	1	—	—	1	0
1300-1350	1	1	3	—	—	2	1	1	—	1	1-2
1400-1450	1	2-3	1	—	—	—	1	1	1	1	2-3
1500-1550	1	3-4	1-2	1	—	—	1	1	1	1	0
1600-1650	1	1	3	1	1	—	1	1	1	1	1-2
1700-1750	1	2-3	0-1	1	1	1	1	1	1	1	2-3
1800-1850	1	3-4	1-2	2	1	1	1	1	1	1	0
1900-1950	1	1	3	2	2	1	1	1	1	1	1-2
2000-2050	1	2-3	0-1	2	2	2	1	1	1	1	2-3
2100-2150	1	3-4	1-2	—	2	2	2	1	1	1	0
2200-2250	1	1	3	—	—	2	2	2	1	1	1-2
2300-2350	1	2-3	0-1	—	—	—	2	2	2	1	2-3
2400-2450	1	3-4	1-2	1	—	—	2	2	2	1	0
2500-2550	1	1	3	1	1	—	2	2	2	1	1-2
2600-2650	1	2-3	0-1	1	1	1	2	2	2	1	2-3
2700-2750	1	3-4	1-2	2	1	1	2	2	2	1	0
2800-2850	1	1	3	2	2	1	2	2	2	1	1-2
2900-2950	1	2-3	0-1	2	2	2	2	2	2	1	2-3
3000-3050	1	3-4	1-2	—	2	2	3	2	2	1	0
3100-3150	1	1	3	—	—	2	3	3	2	1	1-2
3200-3250	1	2-3	0-1	—	—	—	3	3	3	1	2-3
3300-3350	1	3-4	1-2	1	—	—	3	3	3	1	0
3400-3450	1	1	3	1	1	—	3	3	3	1	1-2
3500-3550	1	2-3	0-1	1	1	1	3	3	3	1	2-3
3600-3650	1	3-4	1-2	2	1	1	3	3	3	1	0
3700-3750	1	1	3	2	2	1	3	3	3	1	1-2
3800-3850	1	2-3	0-1	2	2	2	3	3	3	1	2-3
3900-3950	1	3-4	1-2	—	2	2	4	3	3	1	0
4000-4050	1	1	3	—	—	2	4	4	3	1	1-2
4100-4150	1	2-3	0-1	—	—	—	4	4	4	1	2-3
4200	1	3	2	1	—	—	4	4	4	1	—

1. Высота горловин типа I при необходимости регулируется с помощью кирпичной кладки из кирпича М-100 на растворе М-50, типов II и III-с помощью опорных колец КЦО-1 или набетонки из бетона М-100
2. Люки чугунные по ГОСТ 3634-79.

Н.контр.	Кузнецов	
Провер.	Бабикова	
Исполн.	Певчева	
Вед.инж.	Бабикова	
ГИП	Кузнецов	
Гл.конст.	Шапиро	
Нач.отд.	Красавин	

ТПР 902-09-22.84 АС

Колодцы канализационные прямоугольные из бетона для труб Ду 1000 ÷ 1500 мм

Таблица горловин из сборного железобетона d = 700 мм

Стадия	Лист	Листов
РП	11	

ЦНИИЭП инженерного оборудования г. Москва

19474-04 29

Копировал: Алешикова

Формат: А3

Альбом IV

Типовые технические решения

Инв. № подл. | Подпись и дата | Взам. инв. №

I Горловина колодца для временной нагрузки 4,9 кПа (500 кгс/м2) Тип „С"

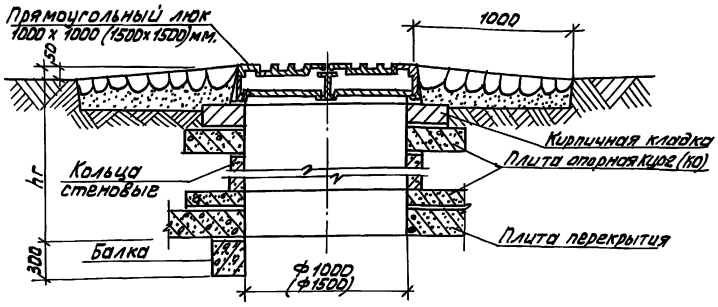

II Горловина колодца для временной нагрузки Н-30 Тип „С"

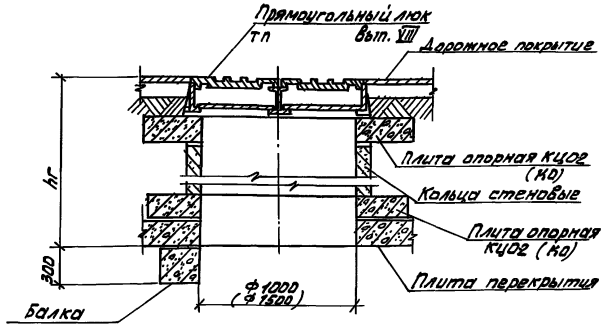

III Горловина колодца для временной нагрузки НК-80 Тип „С"

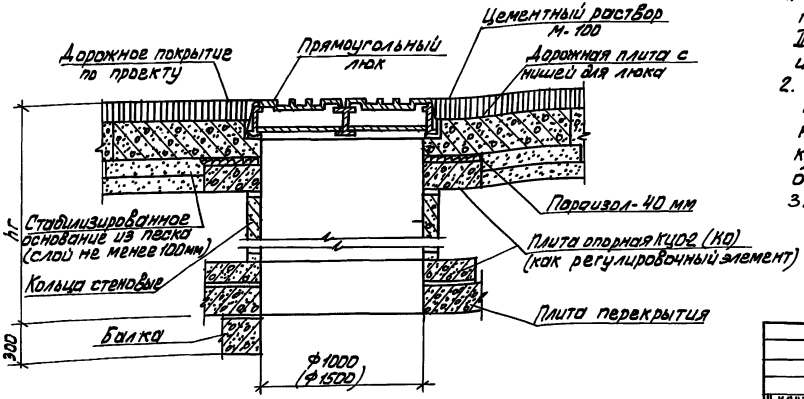

1. Высота горловин I типа при необходимости регулируется с помощью кирпичной кладки из кирпича М-100 на растворе М-50, II и III типов - с помощью опорных плит КЦО-2 (КО) или набетонки из бетона М-100
2. Горловины I типа устраиваются для колодцев, расположенных вне проезжей части дорог, II и III типа - для колодцев, расположенных на автомобильных дорогах городов и предприятий, на которых соответственно исключено или предусмотрено движение особо тяжелых автомашин.
3. Марка плиты в скобках относится к горловине d=1500мм.

			ТПР 902-09-22.84	АС
Н.контр.	Кузнецов			
Провер.	Бабикова		Колодцы канализационные прямоугольные из бетона для труб Ду 1000÷1500 мм.	Стадия: РП; Лист: 12; Листов:
Исполн.	Певчева			
Вед.инж.	Бабичева		Конструкции горловин d=1000 (1500) мм.	ЦНИИЭП инженерного оборудования г. Москва
Гип	Кузнецов			
Гл.констр.	Шапиро			
Нач.отд.	Красавин			

19474-04 30

Инв.№ подл. | Подпись и дата | Взам.инв.№

Копировал: Алешикова

Формат: А3

Таблица горловин d = 1000 мм (начало)

Таблица 1

Высота горловины $h_г$ мм	Сборные железобетонные элементы ГОСТ 8020-80; серия 3.900-3 выпуск 7													Кирпичная кладка кирпич марки „100" на растворе марки „50" ряды (шт.)
	Плита опорная КЦ02 (шт.)			Кольца стеновые КЦ 10-3 (шт.)			Кольца стеновые КЦ 10-6 (шт.)			Кольца стеновые КЦ 10-9 (шт.)			Плита КЦД-4 (шт.)	
	Тип горловин													
	I	II	III	I	II	III	I	II	III	I	II	III	III	I
1	2	3	4	5	6	7	8	9	10	11	12	13	14	15
650	1	2	1	—	—	—	—	—	—	—	—	—	1	2
700-750	1	2	1	—	—	—	—	—	—	—	—	—	1	2-3
800-850	1	1	2	—	1	—	—	—	—	—	—	—	1	3-4
900-950	1	1	1	1	1	1	—	—	—	—	—	—	1	1-2
1000-1050	1	2	1	1	1	1	—	—	—	—	—	—	1	3-4
1100-1150	1	1	—	—	—	—	1	1	1	—	—	—	1	0
1200-1250	1	1-2	0-1	—	—	—	1	1	1	—	—	—	1	1-2
1300-1350	1	2	1	—	—	—	—	1	1	1	—	—	1	2-3
1400-1450	1	1	—	—	—	—	—	—	—	1	1	1	1	0
1500-1550	1	1-2	0-1	—	—	—	—	—	—	1	1	1	1	1-2
1600-1650	1	2	1	—	—	—	—	—	—	1	1	1	1	2-3
1700-1750	1	1	—	—	—	—	2	2	2	—	—	—	1	0
1800-1850	1	1-2	0-1	—	—	—	2	2	2	—	—	—	1	1-2
1900-1950	1	2	1	—	—	—	2	2	2	—	—	—	1	2-3
2000-2050	1	1	—	—	—	—	1	1	1	1	1	1	1	0
2100-2150	1	1-2	0-1	—	—	—	1	1	1	1	1	1	1	1-2
2200-2250	1	2	1	—	—	—	1	—	1	1	1	1	1	2-3
2300-2350	1	1	—	—	—	—	—	—	—	2	2	2	1	0
2400-2450	1	1-2	0-1	—	—	—	—	—	—	2	2	2	1	1-2
2500-2550	1	2	1	—	—	—	—	—	—	2	2	2	1	2-3
2600-2650	1	1	—	—	—	—	2	—	2	1	1	1	1	0
2700-2750	1	1-2	0-1	—	—	—	2	—	2	1	1	1	1	1-2
2800-2850	1	2	1	—	—	—	2	—	2	1	1	1	1	2-3

Н.контр.	Кузнецов		ТПР 902-09-22.84	АС
Провер.	Бабикова			
Исполнил	Певцева		Колодцы канализационные прямоугольные из бетона для труб Ду 1000 ÷ 1500 мм	Стадия: РП; Лист: 13; Листов:
Вед. инж.	Бабикова			
ГИП	Кузнецов		Таблица горловин d = 1000 мм (начало)	ЦНИИЭТ инженерного оборудования г. Москва
Гл. конст.	Шапиро			
Нач. отд.	Красавин			

19474-04 31

Копировал: Алешикова

Формат: А3

Инв. № подл. | Подпись и дата | Взам. инв. №

Таблица горловин d = 1000 мм (окончание)

Таблица 1

Высота горловины hr мм	Сборные железобетонные элементы ГОСТ 8020-80; серия 3.900-3 Выпуск 7													Кирпичная кладка кирпич марки „100" на растворе марки „50" ряды (шт.)
	Плита опорная КЦО-2 (шт.)			Кольца стеновые КЦ 10-3 (шт.)			Кольца стеновые КЦ 10-6 (шт.)			Кольца стеновые КЦ 10-9 (шт.)			Плита КЦО-4 (шт.)	
	Тип горловины													
	I	II	III	I	II	III	I	II	III	I	II	III	III	I
1	2	3	4	5	6	7	8	9	10	11	12	13	14	15
2900-2950	1	1	—	—	—	—	1	—	1	2	2	2	1	0
3000-3050	1	1-2	0-1	—	—	—	1	—	1	2	2	2	1	1-2
3100-3150	1	2	1	—	—	—	1	—	1	2	2	2	1	2-3
3200-3250	1	1	—	—	—	—	—	—	—	3	3	3	1	0
3300-3350	1	1-2	0-1	—	—	—	—	—	—	3	3	3	1	1-2
3400-3450	1	2	1	—	—	—	—	—	—	3	3	3	1	2-3
3500-3550	1	1	—	—	—	—	2	—	2	2	2	2	1	0
3600-3650	1	1-2	0-1	—	—	—	2	—	2	2	2	2	1	1-2
3700-3750	1	2	1	—	—	—	2	—	2	2	2	2	1	2-3
3800-3850	1	1	—	—	—	—	1	—	1	3	3	3	1	0
3900-3950	1	1-2	0-1	—	—	—	1	—	1	3	3	3	1	1-2
4000	1	2	1	—	—	—	1	—	1	3	3	3	1	2
4050-4150	1	2-3	1	—	—	—	1	—	1	3	3	3	1	0

Типовые проектные решения

Инв. № подл. | Подпись и дата | Взам. инв. №

Н.контр.	Кузнецов		
Провер.	Бабикова		
Исполн.	Певчева		
Вед.инж.	Бабикова		
ГИП	Кузнецов		
Гл.конст.	Шапиро		
Нач.отд.	Красавин		

ТПР 902-09-22.84 АС

Колодцы канализационные прямоугольные из бетона для труб Ду 1000 ÷ 1500 мм

Таблица горловин d=1000 мм. (окончание)

Стадия	Лист	Листов
РП	14	

ЦНИИЭП инженерного оборудования г. Москва

19474-04 32

Копировал: Алешикова

Формат: А3

Альбом IV

Типовые проектные решения

Таблица круглых горловин d=1500 мм

Высота горловины hг мм	Сборные железобетонные элементы: ГОСТ 8020-80; серия 3.900-3,8,7 тп. Выпуск VII. Кольца стеновые КЦ 15-6 (шт.)			Кольца стеновые КЦ 15-9 (шт.)			Дорожная плита ПД	Плита опорная КО (шт.)			Кирпичная кладка: кирпич марки 100 на растворе марки 50, ряды (шт.)
	I „С"	II „С"	III „С"	I „С"	II „С"	III „С"	III „С"	I „С"	II „С"	III „С"	I „С"
1	2	3	4	5	6	7	8	9	10	11	12
750	—	—	—	—	—	—	1	2	2	1	0
800-850	—	—	—	—	—	—	1	2	2	1	1-2
900-950	—	—	—	—	—	—	1	2	3	2	2-3
1000-1050	—	—	—	—	—	—	1	2	3-4	2-3	4-5
1100-1150	—	—	—	—	—	—	1	2	4	3	5
1200-1250	—	—	—	—	—	—	1	2	4-5	4	6-7
1300-1350	0-1	0-1	0-1	—	—	—	1	2	5-2	4-1	7-0
1400-1450	1	1	1	—	—	—	1	2	2	1	0-1
1500-1550	1	1	1	—	—	—	1	2	3	2	1
1600-1650	1-0	1-0	1-0	0-1	0-1	0-1	1	2	3-2	2-1	3-0
1700-1750	—	—	—	1	1	1	1	2	2	1	1
1800-1850	—	—	—	1	1	1	1	2	3	2	2-3
1900-1950	0-2	0-2	0-2	1-0	1-0	1-0	1	2	3-2	2-1	3-0
2000-2050	2	2	2	—	—	—	1	2	2	1	1
2100-2150	2	2	2	—	—	—	1	2	3	2	2-3
2200-2250	2-1	2-1	2-1	0-1	0-1	0-1	1	2	3-2	2-1	3-0
2300-2350	1	1	1	1	1	1	1	2	2	1	1
2400-2450	1	1	1	1	1	1	1	2	3	2	2-3
2500-2550	1-0	1-0	1-0	1-2	1-2	1-2	1	2	3-2	2-1	3-0
2600-2650	—	—	—	2	2	2	1	2	2	1	1
2700-2750	—	—	—	2	2	2	1	2	3	2	2-3
2800-2850	0-2	0-2	0-2	2-1	2-1	2-1	1	2	3-2	2-1	3-0
2900-2950	2	2	2	1	1	1	1	2	2	1	1
3000-3050	2	2	2	1	1	1	1	2	3	2	2-3
3100-3150	2-1	2-1	2-1	1-2	1-2	1-2	1	2	3-2	2-1	3-0
3200-3250	1	1	1	2	2	2	1	2	2	1	1
3300-3350	1	1	1	2	2	2	1	2	3	2	2-3
3400-3450	1-0	1-0	1-0	2-3	2-3	2-3	1	2	3-2	2-1	3-0
3500-3550	—	—	—	3	3	3	1	2	2	1	1
3600-3650	—	—	—	3	3	3	1	2	3	2	2-3
3700-3750	0-2	0-2	0-2	3-2	3-2	3-2	1	2	3-2	2-1	3-0
3800-3850	2	2	2	2	2	2	1	2	2	1	1
3900-3950	2	2	2	2	2	2	1	2	3	2	2-3
4000-4050	2-1	2-1	2-1	2-3	2-3	2-3	1	2	3-2	2-1	3-0
4100-4150	1	1	1	3	3	3	1	2	2	1	1
4200	1	1	1	3	3	3	1	2	3	2	2

Спецификация стремянок

Марка поз.	Обозначение	Наименование	Кол.	Масса, кг	Примечание
		Колодец Hр=600			
С	тп КЖИ.С1	Стремянка С1	1	6,6	
		Колодец Hр=900			
С	тп КЖИ.С1-01	Стремянка С1-01	1	9,7	
		Колодец Hр=1200			
С	тп КЖИ.С1-02	Стремянка С1-02	1	12,9	
		Колодец Hр=1500			
С	тп КЖИ.С1-03	Стремянка С1-03	1	16,2	
		Колодец Hр=1800			
С	тп КЖИ.С1-04	Стремянка С1-04	1	19,5	

Н.контр	Кузнецов	
Провер	Бабикова	
Исполн.	Певчева	
Вед.инж	Бабикова	
Гип	Кузнецов	
Гл.конс.	Шапиро	
Нач.отд	Красавин	

ТПР 902-09-22.84 АС

Колодцы канализационные прямоугольные из бетона для труб ду 1000÷1500 мм

Таблица горловин d=1500 мм. Спецификация стремянок

Стадия	Лист	Листов
РП	15	

ЦНИИЭП инженерного оборудования г. Москва

19474-04 33

Инв.N подл. | Подпись и дата | Взам.инв.N

Копировал: Алешикова

Формат: А3

I Горловина колодца для временной нагрузки 4,9 кПа (500 кгс/м²)

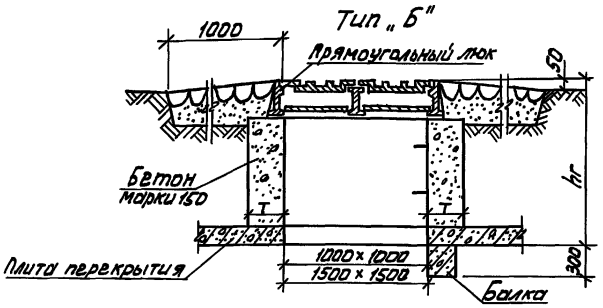

II Горловина колодца для временной нагрузки Н-30

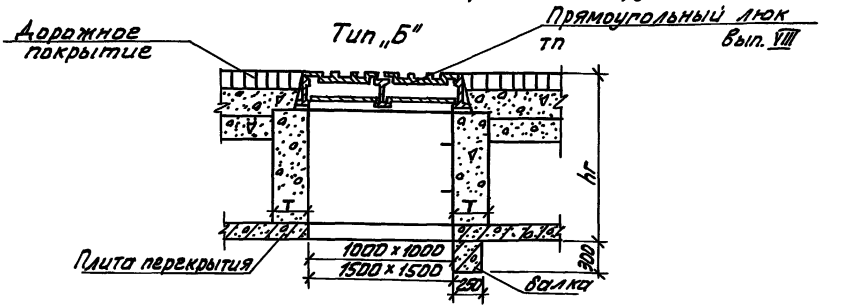

III Горловина колодца для временной нагрузки НК-80

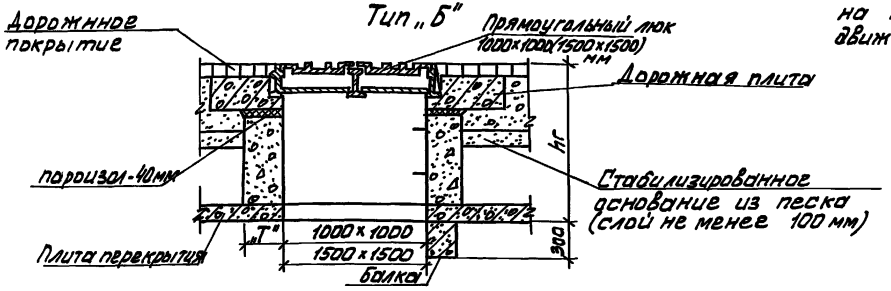

Горловины I типа устраиваются для колодцев, расположенных вне проезжей части дорог, II и III типов – для колодцев, расположенных на автомобильных дорогах городов и предприятий, на которых соответственно исключено или предусмотрено движение особо тяжелых автомашин.

Н. контр	Кузнецов	
Провер	Бабикова	
Исполн.	Певцева	
Вед. инж.	Бабикова	
ГИП	Кузнецов	
Гл. конс.	Шапиро	
Нач. отд.	Красавин	

ТПР 902-09-22.84 АС

Колодцы канализационные прямоугольные из бетона для труб Ду 1000 ÷ 1500 мм.

Стадия	Лист	Листов
РП	16	

Горловины прямоугольные 1000×1000 мм 1500×1500 мм.

ЦНИИЭП инженерного оборудования г. Москва

19474-04 34

Копировал: Алешикова

Формат: А3

Инв. № подл. | Подпись и дата | Взам. инв. №

Высота горловины hг мм	Количество скоб шт.	Масса скоб кг 1 шт. 0,9 кг.	Толщина стен-„Т" (мм) и расход материалов (м³) Бетон „М-150"												Плита КЦО-4	Плита ПД
			I Б				II Б				III Б				III Б	III Б
			1000×1000		1500×1500		1000×1000		1500×1500		1000×1000		1500×1500		1000×1000 мм	1500×1500 мм
			„Т"	м³	„Т"	м³	„Т"	м³	„Т"	м³	„Т"	м³	„Т"	м³		
700-750	2	1,8	150	0,24	150	0,52	200	0,33	300	0,65	200	0,19	300	0,35	1	1
800-850	2	1,8	〃	0,31	〃	0,80	〃	0,43	〃	0,87	〃	0,29	〃	0,57	1	1
900-950	3	2,7	〃	0,38	〃	0,98	〃	0,53	〃	1,09	〃	0,39	〃	0,79	1	1
1000-1050	3	2,7	〃	0,45	〃	1,16	〃	0,63	〃	1,31	〃	0,49	〃	1,01	1	1
1100-1150	4	3,6	〃	0,52	〃	1,34	〃	0,73	〃	1,53	〃	0,59	〃	1,23	1	1
1200-1250	4	3,6	〃	0,59	〃	1,52	〃	0,83	〃	1,75	〃	0,69	〃	1,45	1	1
1300-1350	4	3,6	〃	0,66	〃	1,70	〃	0,93	〃	1,97	〃	0,79	〃	1,67	1	1
1400-1450	5	4,5	〃	0,73	150	1,88	〃	1,03	〃	2,19	〃	0,89	〃	1,89	1	1
1500-1550	5	4,5	〃	0,80	200	2,06	〃	1,13	〃	2,41	〃	0,99	〃	2,11	1	1
1600-1650	5	4,5	〃	0,87	〃	2,24	〃	1,23	〃	2,63	〃	1,09	〃	2,33	1	1
1700-1750	6	5,4	〃	0,94	〃	2,42	〃	1,33	〃	2,85	〃	1,19	〃	2,55	1	1
1800-1850	6	5,4	〃	1,01	〃	2,60	〃	1,43	〃	3,07	〃	1,29	〃	2,77	1	1
1900-1950	6	5,4	〃	1,08	〃	2,78	〃	1,53	〃	3,29	〃	1,39	〃	2,99	1	1
2000-2050	7	6,3	〃	1,15	〃	2,96	〃	1,63	〃	3,51	〃	1,49	〃	3,21	1	1
2100-2150	7	6,3	〃	1,22	〃	3,14	〃	1,73	〃	3,73	〃	1,59	〃	3,43	1	1
2200-2250	7	6,3	〃	1,29	〃	3,32	〃	1,83	〃	3,95	〃	1,69	〃	3,65	1	1
2300-2350	8	7,2	〃	1,36	〃	3,60	〃	1,93	〃	4,17	〃	1,79	〃	3,87	1	1
2400-2450	8	7,2	〃	1,43	〃	3,68	〃	2,03	〃	4,39	〃	1,89	〃	4,09	1	1
2500-2550	8	7,2	〃	1,50	〃	3,88	〃	2,13	〃	4,61	〃	1,99	〃	4,31	1	1
2600-2650	9	8,1	〃	1,57	〃	4,04	〃	2,23	〃	4,83	〃	2,09	〃	4,53	1	1
2700-2750	9	8,1	〃	1,64	〃	4,22	〃	2,33	〃	5,05	〃	2,19	〃	4,75	1	1
2800-2850	9	8,1	〃	1,71	〃	4,40	〃	2,43	〃	5,27	〃	2,29	〃	4,95	1	1
2900-2950	10	9,0	〃	1,78	〃	4,58	〃	2,53	〃	5,49	〃	2,39	〃	5,19	1	1
3000-3050	10	9,0	〃	1,85	〃	4,76	〃	2,63	〃	5,71	〃	2,49	〃	5,41	1	1
3100-3150	10	9,0	〃	1,92	〃	4,94	〃	2,73	〃	5,93	〃	2,59	〃	5,63	1	1
3200-3250	11	9,9	〃	1,99	〃	5,12	〃	2,83	〃	6,14	〃	2,69	〃	5,85	1	1
3300-3350	11	9,9	〃	2,06	〃	5,30	〃	2,93	〃	6,36	〃	2,79	〃	6,07	1	1
3400-3450	11	9,9	150	2,13	200	5,48	〃	3,03	〃	6,58	〃	2,89	〃	6,29	1	1
3500-3550	12	10,8	200	2,20	250	5,66	〃	3,13	〃	6,80	〃	2,99	〃	6,51	1	1
3600-3650	12	10,8	〃	2,27	〃	5,84	〃	3,23	〃	7,02	〃	3,09	〃	6,73	1	1
3700-3750	12	10,8	〃	2,34	250	6,02	〃	3,33	〃	7,24	〃	3,19	〃	6,95	1	1
3800-3850	13	11,7	〃	3,3	300	7,35	〃	3,43	〃	7,46	〃	3,29	〃	7,17	1	1
3900-3950	13	11,7	〃	3,4	〃	7,56	〃	3,53	〃	7,68	〃	3,39	〃	7,39	1	1
4000-4050	13	11,7	〃	3,5	〃	7,77	〃	3,63	〃	7,90	〃	3,49	〃	7,61	1	1
4100-4150	14	12,6	〃	3,6	〃	7,98	〃	3,73	〃	8,12	〃	3,59	〃	7,83	1	1
4200	14	12,6	200	3,7	300	8,19	200	3,83	300	8,34	200	3,69	300	8,05	1	1

1. Плита КЦО4 по серии 3.900-3 Вып. 7 часть 1;
плита ПД по тп 901- Выпуск VII

Н.контр	Кузнецов		
Провер	Бабикова		
Исполн.	Певцева		
Вед.инж.	Бабикова		
Гип	Кузнецов		
Гл.конс.	Шапиро		
Нач.отд	Красавин		

тпр 902-09-22.84 АС

Колодцы канализационные прямоугольные из бетона для труб Ду 1000÷1500 мм

Таблица прямоугольных горловин 1000×1000 мм, 1500×1500 мм

Стадия	Лист	Листов
РП	17	

ЦНИИЭП инженерного оборудования г. Москва

19474-04 35

Копировал: Алешикова

Формат: А3

Инв.№подл. | Подпись и дата | Взам.инв.№

Таблица 1

№ п/п	Марка колодца	Глубина заложения колодца мм, дм	Размер колодца в плане в мм,	Высота рабочей части в мм	Высота лотковой части в мм	Объем основных конструкций камер колодцев (в м³)					
						Временная нагрузка					
						4.9 кПа (500 кгс/м²); Н-30; Нк-80					
						Состояние грунтов					
						I	II	III	IV	V	VI
А. Колодцы с круглой горловиной d=700 мм											
1. Линейные											
1	ПЛ-1	2950	2000×2000	900	1700	11.17	12.75	11.17	14.25	14.25	14.25
2	ПЛ-1	3200	—"—	900	—"—	11.17	12.75	11.17	14.25	15.75	14.25
3	ПЛ-2	3250	—"—	1200	—"—	10.45	13.55	10.49	13.55	15.25	13.55
4	ПЛ-2	3500	—"—	1200	—"—	11.85	13.55	11.85	15.25	16.85	15.25
5	ПЛ-3	3550	—"—	1500	—"—	11.03	14.40	11.03	14.40	16.20	14.40
6	ПЛ-3	3800	—"—	1500	—"—	12.53	14.40	12.53	14.40	18.00	14.40
7	ПЛ-4	3850	—"—	1800	—"—	11.57	15.20	11.57	15.20	17.20	15.20
8	ПЛ-4	4000	—"—	1800	—"—	11.57	15.20	11.57	15.20	17.20	15.20
9	ПЛ-4	4550	—"—	1800	—"—	11.57	15.20	11.57	15.20	17.20	15.20
10	ПЛ-4	5350	—"—	1800	—"—	11.57	17.20	11.57	17.20	19.15	17.20
11	ПЛ-5	6350	—"—	2100	—"—	15.86	20.05	15.86	18.05	20.05	18.05
12	ПЛ-5	7050	—"—	2100	—"—	18.05	20.05	18.05	18.05	22.15	18.05
13	ПЛ-3	7350	—"—	2100	—"—	18.05	22.15	18.05	18.05	22.15	17.20
2. Поворотные											
14	ПП-1	2950	2000×2000	900	1150	10.97	12.25	10.97	13.55	13.55	13.55
15	ПП-1	3200	—"—	900	—"—	10.97	12.25	10.97	13.55	15.05	13.55
16	ПП-2	3250	—"—	1200	—"—	10.25	13.05	10.29	13.05	14.55	13.05
17	ПП-2	3500	—"—	1200	—"—	11.65	13.05	11.65	14.55	16.05	14.55
18	ПП-3	3550	—"—	1500	—"—	10.83	13.90	10.83	13.90	15.50	13.90
19	ПП-3	3800	—"—	1500	—"—	12.33	13.90	12.33	13.90	17.30	13.90

Продолжение табл. 1

	Марка колодца	Глубина заложения колодца, мм, дм	Размер колодца в плане в мм	Высота рабочей части в мм	Высота лотковой части в мм	Объем основных конструкций камер колодцев (м³)					
						Временная нагрузка,					
						4.9 кПа (500 кгс/м²); Н-30; Нк-80					
						Состояние грунтов					
						I	II	III	IV	V	VI
20	ПП-4	3850	2000×2000	1800	1150	11.37	14.70	11.37	14.70	16.50	14.70
21	ПП-4	4000	—"—	1800	—"—	11.37	14.70	11.37	14.70	16.50	14.70
22	ПП-4	4550	—"—	1800	—"—	11.37	14.70	11.37	14.70	16.50	14.70
23	ПП-4	5350	—"—	1800	—"—	11.37	16.50	11.37	16.50	18.45	16.50
24	ПП-5	6350	—"—	2100	—"—	15.36	19.35	15.36	17.35	19.35	17.35
25	ПП-5	7050	—"—	2100	—"—	17.35	19.35	17.35	17.35	21.45	17.35
26	ПП-5	7350	—"—	2100	—"—	17.35	21.45	17.35	17.35	21.45	16.50
27	ПП-6	3300	2500×2500	900	1150	14.70	15.90	14.70	17.40	19.00	17.40
28	ПП-6	3550	—"—	900	—"—	15.90	19.00	15.90	17.40	19.00	17.40
29	ПП-7	3600	—"—	1200	—"—	16.95	18.60	16.95	20.40	22.00	20.40
30	ПП-7	3850	—"—	1200	—"—	18.60	20.40	18.60	20.40	24.40	20.40
31	ПП-8	3900	—"—	1500	—"—	17.95	21.80	17.95	21.80	23.50	21.80
32	ПП-8	4150	—"—	1500	—"—	17.95	21.80	17.95	21.80	26.20	21.80
33	ПП-9	4200	—"—	1800	—"—	18.95	23.20	18.95	23.20	25.10	23.20
34	ПП-9	4400	—"—	1800	—"—	18.95	23.20	18.95	23.20	25.10	23.20
35	ПП-9	4600	—"—	1800	—"—	18.95	23.20	18.95	23.20	28.00	23.20
36	ПП-9	5200	—"—	1800	—"—	21.00	25.10	21.00	23.20	28.00	23.20

ТПР902-09-22.84 СМ

Колодцы канализационные прямоугольные из бетона для труб Ду=1000÷1500 мм

Стадия: Р.П. | Лист: 1 | Листов: 12

Объёмы основных конструкций. Таблица 1.

ЦНИИЭП инженерного оборудования г. Москва

Коррек. Лапухина

Рук.гр. Чухрова

Нач.отд. Морозова

Копировал:

19474-04 36

Формат А3

Инв.№ подл. | Подпись и дата | Взам.инв.№

Продолжение табл. 1

N N п/п	Марка колодца	Глубина заложения колодца, мм	Размер колодца в плане в мм	Высота рабочей части в мм	Высота лотковой части в мм	Объем основных конструкций камер колодцев ($м^3$)					
						Временная нагрузка					
						4.9 кПа (500 кгс/$м^2$)	Н-30; Нк-80				
						Состояние грунтов					
						I	II	III	IV	V	VI
37	ПП-9	5500	2500×2500	1800	1150	21.00	25.10	21.00	25.10	28.00	25.10
38	ПП-10	6500	—"—	2100	—"—	23.20	28.00	23.20	25.10	30.40	25.10
39	ПП-10	7050	—"—	2100	—"—	23.20	30.40	23.20	28.00	33.30	28.00
40	ПП-10	7500	—"—	2100	—"—	25.10	30.40	25.10	28.00	33.30	28.00
41	ПП-10	7700	—"—	2100	—"—	25.10	33.30	25.10	28.00	33.30	28.00
	3. С одним присоединением										
42	ПУГ-1 ПУ1-6	3300	2500×2000	900(1200)	1700	16.49	18.28	16.49	20.24	21.94	20.24
	ПУГ-11 ПУ1-16	(3600)									
	ПУ1-21 ПУ1-26 ПУ1-31 ПУ1-36 ПУ1-41 ПУ1-46										
43	ПУ1-1 ПУ1-6	3550	2500×2000	900(1200)	1700	18.28	21.94	18.28	20.24	21.94	20.24
	ПУ1-11 ПУ1-16 ПУ1-21 ПУ1-26 ПУ1-31 ПУ1-36 ПУ1-41 ПУ1-46										

Продолжение табл. 1

N N п/п	Марка колодца	Глубина заложения колодца, мм	Размер колодца в плане в мм	Высота рабочей части в мм	Высота лотковой части в мм	Объем основных конструкций камер колодцев ($м^3$)					
						Временная нагрузка					
						4.9 кПа (500 кгс/$м^2$)	Н-30, Нк-80				
						Состояние грунтов					
						I	II	III	IV	V	VI
44	ПУГ-2 ПУ1-7	3600	2500×2000	1200	1700	19.00	21.24	19.00	23.24	25.34	23.24
	ПУ1-12 ПУ1-17	(3900)		(1500)							
	ПУ1-22 ПУ1-27 ПУ1-32 ПУ1-37 ПУ1-42 ПУ1-47										
45	ПУГ-2 ПУ1-7	3850	2500×2000	1200	1700	21.24	23.24	21.24	23.24	27.44	23.24
	ПУ1-12 ПУ1-17	(4150)		(1500)							
	ПУ1-22 ПУ1-27 ПУ1-32 ПУ1-37 ПУ1-42 ПУ1-47										
46	ПУГ-3 ПУ1-8	3900	2500×2000	1500	1700	20.14	24.49	20.14	23.49	26.84	23.49
	ПУ1-13 ПУ1-18	(4200)		(1800)							
	ПУ1-23 ПУ1-28 ПУ1-33 ПУ1-38 ПУ1-43 ПУ1-48										

ТПР 902-09-22.84 СМ

Колодцы канализационные прямоугольные из бетона для труб Ду = 1000 ÷ 1500 мм.

Стадия: Р.П | Лист: 2 | Листов:

Объемы основных конструкций. Продолжение табл. 1.

ЦНИИЭП инженерного оборудования г. Москва

Коррек. Лапухина

Рук.гр. Чухрова

Нач.отд. Морозова

19474-04 37

Инв. № подл. | Подпись и дата | Взам. инв. №

Продолжение табл. 1

N N п/п	Марка колодца	Глубина заложения колодца	Размер колодца в плане, в мм	Высота рабочей части, в мм	Высота лотковой части, в мм	Объем основных конструкций камер колодцев ($м^3$)					
						Временная нагрузка					
						4.9 кПа (500 кгс/$м^2$)			Н-30; Нк-80		
						Состояние грунтов					
						I	II	III	IV	V	VI
47	ПУ1-3 ПУ1-8 ПУ1-13 ПУ1-18 ПУ1-23 ПУ1-28 ПУ1-33 ПУ1-38 ПУ1-43 ПУ1-48	4150 (4450)	2500×2000	1500 (1800)	1700	20.14	24.49	20.14	24.49	29.09	24.49
48	ПУ1-4 ПУ1-9 ПУ1-14 ПУ1-19 ПУ1-24 ПУ1-29 ПУ1-34 ПУ1-39 ПУ1-44 ПУ1-49	4200 (4500)	2500×2000	1800 (2100)	1700	21.02	25.59	21.02	25.59	28.04	25.59
49	ПУ1-4 ПУ1-9 ПУ1-14 ПУ1-19 ПУ1-24 ПУ1-29 ПУ1-34 ПУ1-39 ПУ1-44 ПУ1-49	4400 (4700)	2500×2000	1800 (2100)	1700	21.02	25.59	21.02	25.59	28.04	25.59
50	ПУ1-4 ПУ1-9 ПУ1-14 ПУ1-19 ПУ1-24 ПУ1-29 ПУ1-34 ПУ1-39 ПУ1-44 ПУ1-49	4600 (4900)	2500×2000	1800 (2100)	1700	21.02	25.59	21.02	25.59	30.49	21.02
51	ПУ1-4 ПУ1-9 ПУ1-14 ПУ1-19 ПУ1-24 ПУ1-29 ПУ1-34 ПУ1-39 ПУ1-44 ПУ1-49	5200 (5300)	2500×2000	1800 (2100)	1700	22.72	28.04	22.72	25.59	30.49	21.02
52	ПУ1-4 ПУ1-5 ПУ1-14 ПУ1-19	5500 (5800)	2500×2000	1800 (2100)	1700	22.72	28.04	22.72	28.04	30.49	28.04

Продолжение табл. 1

N N п/п	Марка колодца	Глубина заложения колодца	Размер колодца в плане в мм	Высота рабочей части, в мм	Высота лотковой части в мм	Объем основных конструкций камер колодцев ($м^3$)					
						Временная нагрузка					
						4.9 кПа (500 кгс/$м^2$)			Н-30; Нк-80		
						Состояние грунтов					
						I	II	III	IV	V	VI
	ПУ1-24 ПУ1-29 ПУ1-34 ПУ1-39 ПУ1-44 ПУ1-49										
53	ПУ1-5 ПУ1-10 ПУ1-15 ПУ1-20 ПУ1-25 ПУ1-30 ПУ1-35 ПУ1-40 ПУ1-45 ПУ1-50	6500 (6850)	2500×2000	2100 (2400)	1700	26.84	32.14	26.84	29.44	34.84	29.44
54	ПУ1-5 ПУ1-10 ПУ1-15 ПУ1-20 ПУ1-25 ПУ1-30 ПУ1-35 ПУ1-40 ПУ1-45 ПУ1-50	7050 (7400)	2500×2000	2100 (2400)	1700	26.84	34.84	26.84	32.14	32.14	32.14
55	ПУ1-5 ПУ1-10 ПУ1-15 ПУ1-20 ПУ1-25 ПУ1-30 ПУ1-35 ПУ1-40 ПУ1-45 ПУ1-50	7500 (7850)	2500×2000	2100 (2400)	1700	29.44	34.84	29.44	32.14	37.64	32.14

Коррек.	Лапухина		
Рук. гр.	Чухрова	Чухров	
Нач. отд.	Морозова		

ТПР 902-09-22.84 СМ

Колодцы канализационные прямоугольные из бетона для труб Ду=1000÷1500 мм.

Объемы основных конструкций. Продолжение табл. 1.

Стадия	Лист	Листов
РП	3	

ЦНИИЭП инженерного оборудования г. Москва

Копировал:

19474-04 38 Формат: А3

Инв.№ подл. | Подпись и дата | Взам. инв.№

Продолжение табл. 1

N N п/п	Марка колодца	Глубина заложения колодца	Размер колодца в плане, в мм	Высота рабочей части, в мм	Высота лотковой части, в мм	Объем основных конструкций камер колодцев (м³)					
						Временная нагрузка					
						4.9кПа (500кгс/м²)		Н-30; Нк-80			
						Состояние грунтов					
						I	II	III	IV	V	VI
56	ПН1-5 ПН1-10 ПН1-15 ПН1-20 ПН1-25 ПН1-30 ПН1-35 ПН1-40 ПН1-45 ПН1-50	7700 (8050)	2500×2000	2100 (2400)	1700	29.44	37.64	29.44	32.14	37.64	32.14
	4. С двумя присоединениями										
57	ПН2-1 ПН2-6 ПН2-11 ПН2-16 ПН2-21 ПН2-26	2950	2000×1500	900	1350	9.41	9.63	9.41	10.85	10.85	10.85
58	ПН2-1 ПН2-6 ПН2-11 ПН2-16 ПН2-21 ПН2-26	3200	2000×1500	900	1350	9.41	9.63	9.41	10.85	12.11	10.85
59	ПН2-2 ПН2-7 ПН2-12 ПН2-17 ПН2-22 ПН2-27	3250	2000×1500	1200	1350	7.70	10.37	9.10	10.37	11.73	10.37
60	ПН2-2 ПН2-7 ПН2-12 ПН2-17 ПН2-22 ПН2-27	3500	2000×1500	1200	1350	9.67	10.37	9.67	11.73	13.13	11.73
61	ПН2-3 ПН2-8 ПН2-13 ПН2-18 ПН2-23 ПН2-28	3550	2000×1500	1500	1350	8.17	11.11	8.17	11.11	12.61	11.11
62	ПН2-3 ПН2-8 ПН2-13 ПН2-18 ПН2-23 ПН2-28	3800	2000×1500	1500	1350	9.61	11.11	9.61	11.11	14.16	11.11
63	ПН2-4 ПН2-9 ПН2-14 ПН2-19	3850	2000×1500	1800	1350	8.63	11.83	8.63	11.83	13.51	11.83

Продолжение табл. 1

N N п/п	Марка колодца	Глубина заложения колодца	Размер колодца в плане, в мм	Высота рабочей части, в мм	Высота лотковой части, в мм	Объем основных конструкций камер колодцев (м³)					
						Временная нагрузка					
						4.9кПа (500кгс/м²)		Н-30; Нк-80			
						Состояние грунтов					
						I	II	III	IV	V	VI
	ПН2-24 ПН2-29										
64	ПН2-4 ПН2-9 ПН2-14 ПН2-19 ПН2-24 ПН2-29	4000	2000×1500	1800	1350	8.63	11.83	8.63	11.83	13.51	11.83
65	ПН2-4 ПН2-9 ПН2-14 ПН2-19 ПН2-24 ПН2-29	4350	2000×1500	1800	1350	8.63	11.83	8.63	11.83	13.51	11.83
66	ПН2-4 ПН2-9 ПН2-14 ПН2-19 ПН2-24 ПН2-29	5350	2000×1500	1800	1350	8.63	13.51	8.63	13.51	15.21	13.51
67	ПН2-5 ПН2-10 ПН2-15 ПН2-20 ПН2-25 ПН2-30	6350	2000×1500	2100	1350	12.36	15.91	12.36	14.16	15.91	14.16
68	ПН2-5 ПН2-10 ПН2-15 ПН2-20 ПН2-25 ПН2-30	7050	2000×1500	2100	1350	14.16	15.91	14.16	14.16	17.81	14.16
69	ПН2-5 ПН2-10 ПН2-15 ПН2-20 ПН2-25 ПН2-30	7350	2000×1500	2100	1350	15.21	17.81	15.21	15.21	17.81	14.16

Корректор	Лапухина	
Рук. гр.	Чухрова	
Нач. отд.	Морозова	

ТПР 902-09-22.84 СМ

Колодцы канализационные прямоугольные из бетона для труб Ду=1000÷1500 мм.

Объемы основных конструкций. Продолжение табл.

Стадия	Лист	Листов
Р.П.	4	

ЦНИИЭП инженерного оборудования г. Москва

Копировал:

Продолжение табл. 1

№№ п/п	Марка колодца	Глубина заложения колодца	Размер колодца в плане, в мм	Высота рабочей части, в мм	Высота лотковой части в мм	Объем основных конструкций камер колодца ($м^3$)					
						Временная нагрузка					
						4,9 кПа (500 кгс/$м^2$) Н-30; Нк-80					
						Состояние грунтов					
						I	II	III	IV	V	VI
70	ПН2-31 ПН2-36 ПН2-41 ПН2-46 ПН2-51 ПН2-56 ПН2-61 ПН2-66 ПН2-71	3300 (3600)	2500×2000	900 (1200)	1700	14.99	16.98	14.99	19.14	21.04	19.14
71	ПН2-31 ПН2-36 ПН2-41 ПН2-46 ПН2-51 ПН2-56 ПН2-61 ПН2-66 ПН2-71	3550 (3850)	2500×2000	900 (1200)	1700	16.98	21.04	16.98	19.14	21.04	19.14
72	ПН2-32 ПН2-37 ПН2-42 ПН2-47 ПН2-52 ПН2-57 ПН2-62 ПН2-67 ПН2-72	3600 (3900)	2500×2000	1200 (1500)	1700	17.70	20.14	17.70	23.34	24.64	23.34
73	ПУ-32 ПН2-37 ПН2-42 ПН2-47 ПН2-52 ПН2-57 ПН2-62 ПН2-67 ПН2-72	3850 (4150)	2500×2000	1200 (1500)	(1700)	21.14	23.34	21.14	23.34	26.94	23.34
74	ПН2-33 ПН2-38 ПН2-43 ПН2-48 ПН2-53 ПН2-58 ПН2-63 ПН2-68 ПН2-73	3900 (4200)	2500×2000	1500 (1800)	1700	18.84	23.59	18.84	23.59	26.14	23.59
75	ПН2-33 ПН2-38 ПН2-43 ПН2-48	4150 (4450)	2500×2000	1500 (1800)	1700	18.84	23.59	18.84	23.59	28.59	23.59

Продолжение табл. 1

№№ п/п	Марка колодца	Глубина заложения колодца	Размер колодца в плане в мм	Высота рабочей части в мм	Высота лотковой части в мм	Объем основных конструкций камер колодца ($м^3$)					
						Временная нагрузка					
						4,9 кПа (500 кгс/$м^2$) Н-30; Нк-80					
						Состояние грунтов					
						I	II	III	IV	V	VI
	ПН2-55 ПН2-58 ПН2-63 ПН2-68 ПН2-73										
76	ПН2-34 ПН2-39 ПН2-44 ПН2-49	4200 (4500)	2500×2000	1800 (2100)	1700	19.72	24.69	19.72	24.69	27.34	24.69
	ПН2-54 ПН2-59 ПН2-64 ПН2-69 ПН2-74										
77	ПН2-34 ПН2-39 ПН2-44 ПН2-49 ПН2-54 ПН2-59 ПН2-64 ПН2-69 ПН2-74	4400 (4700)	2500×2000	1800 (2100)	1700	19.72	24.69	19.72	24.69	27.34	24.69
78	ПН2-34 ПН2-39 ПН2-44 ПН2-49 ПН2-54 ПН2-59 ПН2-64 ПН2-69 ПН2-74	4600 (4900)	2500×2000	1800 (2100)	1700	19.72	24.69	19.72	24.69	29.99	24.69

ТПР 902-09-22.84 СМ

Коррек.	Лапухина		
Рук. гр.	Чухрова		
Нач. отд.	Морозова		

Колодцы канализационные прямоугольные из бетона для труб Ду=1000÷1500 мм.

Объемы основных конструкций. Продолжение табл. 1.

Стадия	Лист	Листов
РП	5	

ЦНИИЭП инженерного оборудования г. Москва

Копировал:

19474-04 40 Формат: А3

Продолжение табл. 1

№ п/п	Марка колодца	Глубина заложения колодца	Размер колодца в плане в мм	Высота рабочей части, в мм	Высота лотковой части в мм	Объем основных конструкций камер колодцев (м³)					
						Временная нагрузка					
						4.9кПа (500кгс/м²)		Н-30; Нк-80			
						Состояние грунтов					
						I	II	III	IV	V	VI
79	ПУ2-34 ПУ2-39 ПУ2-44 ПУ2-49 ПУ2-54 ПУ2-59 ПУ2-64 ПУ2-69 ПУ2-74	5200 (5300)	2500×2000	1800 (2100)	1700	22.34	27.34	22.34	23.49	29.98	23.49
80	ПУ2-34 ПУ2-39 ПУ2-44 ПУ2-49 ПУ2-54 ПУ2-59 ПУ2-64 ПУ2-69 ПУ2-74	5500 (5800)	2500×2000	1800 (2100)	1700	22.34	27.34	22.34	27.34	29.98	27.34
81	ПУ2-39 ПУ2-40 ПУ2-45 ПУ2-50 ПУ2-55 ПУ2-60 ПУ2-65 ПУ2-70 ПУ2-75	6500 (6850)	2500×2000	2100 (2400)	1700	25.94	31.64	25.94	28.74	24.54	28.74
82	ПУ2-35 ПУ2-40 ПУ-45 ПУ-50 ПУ-55 ПУ-60 ПУ-65 ПУ-70 ПУ-75	7050 (7400)	2500×2000	2100 (2400)	1700	25.94	32.54	25.94	31.64	31.64	31.64
83	ПУ2-35 ПУ2-40 ПУ-45 ПУ-50 ПУ-55 ПУ-60 ПУ-65 ПУ-70 ПУ-75	7500 (7850)	2500×2000	2100 (2400)	1700	28.74	32.54	28.74	31.64	37.54	31.64

Продолжение табл. 1

№ п/п	Марка колодца	Глубина заложения колодца	Размер колодца в плане в мм	Высота рабочей части, в мм	Высота лотковой части в мм	Объем основных конструкций камер колодцев (м³)					
						Временная нагрузка					
						4.9кПа (500кгс/м²)		Н-30; Нк-80			
						Состояние грунтов					
						I	II	III	IV	V	VI
84	ПУ2-35 ПУ2-40 ПУ2-45 ПУ2-50 ПУ2-55 ПУ2-60 ПУ2-65 ПУ2-70 ПУ2-75	7700 (8050)	2500×2000	2100 (2400)	1700	28.74	37.54	28.74	31.64	37.54	31.64

Б. Колодцы с круглой горловиной $d = 1000$ мм, $d = 1500$ мм и с прямоугольной горловиной сечением 1000×1000 мм и 1500×1500 мм

1. Линейные

а) Размер горловин диаметром 1000 мм

85	ПЛ-1	2950	2000×2000	900	1700	12.00	13.58	12.00	15.08	15.08	15.08
86	ПЛ-1	3200	—"—	900	—"—	12.00	13.58	12.00	15.08	16.58	15.08
87	ПЛ-2	3250	—"—	1200	—"—	11.28	14.38	11.32	14.38	16.08	14.38
88	ПЛ-2	3500	—"—	1200	—"—	12.68	14.38	12.68	16.08	17.68	16.08
89	ПЛ-3	3550	—"—	1500	—"—	11.86	15.23	11.86	15.23	17.03	15.23
90	ПЛ-3	3800	—"—	1500	—"—	13.36	15.23	13.36	15.23	18.83	15.23
91	ПЛ-4	3850	—"—	1800	—"—	12.40	16.03	12.40	16.03	18.03	16.03

ТПР 902-09-22.84 СМ

Колодцы канализационные прямоугольные из бетона для труб Ду = 1000÷1500 мм

Стадия	Лист	Листов
Р. П.	6	

Объемы основных конструкций. Продолжение табл. 1.

ЦНИИЭП инженерного оборудования г. Москва

Коррек	Лапухина	
Рук. гр.	Чухрова	
Нач. отд	Морозова	

Инв. № подл. | Подпись и дата | Взам. инв. №

Типовые проектные решения

Продолжение табл. 1

№ № п/п	Марка колодца	Глубина заложения колодца	Размер колодца в плане, в мм	Высота рабочей части, в мм	Высота лотковой части в мм	Объем основных конструкций камер колодцев ($м^3$)					
						Временная нагрузка					
						4,9 кПа (500 кгс/$м^2$) Н-30; Нк-80					
						Состояние грунтов					
						I	II	III	IV	V	VI
92	ПЛ-4	4000	2000×2000	1800	1700	12.40	16.03	12.40	16.03	18.03	16.03
93	ПЛ-4	4550	—"—	1800	—"—	12.40	16.03	12.40	16.03	18.03	16.03
94	ПЛ-4	5350	—"—	1800	—"—	12.40	18.03	12.40	17.20	19.98	18.03
95	ПЛ-5	6350	—"—	2100	—"—	16.69	20.88	16.69	18.88	20.88	18.88
96	ПЛ-5	7050	—"—	2100	—"—	18.88	20.88	18.88	18.88	22.98	18.88
97	ПЛ-5	7350	—"—	2100	—"—	18.88	22.98	18.88	18.88	22.98	18.03
	б. Размер горловин сечением 1000×1000 мм										
98	ПЛ-1	2950	2000×2000	900	1700	11.66	13.40	11.66	15.14	15.14	15.14
99	ПЛ-1	3200	—"—	900	1700	11.66	13.40	11.66	15.14	16.78	15.14
100	ПЛ-2	3250	—"—	1200	1700	10.75	14.20	10.79	14.20	16.14	14.20
101	ПЛ-2	3500	—"—	1200	—"—	12.35	14.20	12.35	16.14	17.88	16.14
102	ПЛ-3	3550	—"—	1500	—"—	11.33	15.05	11.33	15.05	17.09	15.05
103	ПЛ-3	3800	—"—	1500	—"—	13.02	15.05	13.02	15.05	19.03	15.05
104	ПЛ-4	3850	—"—	1800	—"—	11.87	15.55	11.87	15.55	17.74	15.55
105	ПЛ-4	4000	—"—	1800	—"—	11.87	15.55	11.87	15.55	17.74	15.55
106	ПЛ-4	4350	—"—	1800	—"—	11.87	15.55	11.87	15.55	17.74	15.55
107	ПЛ-4	5350	—"—	1800	—"—	11.87	17.74	11.87	17.74	19.74	17.74
108	ПЛ-5	6350	—"—	2100	—"—	17.34	20.94	17.34	18.74	20.94	18.74
109	ПЛ-5	7050	—"—	2100	—"—	18.74	20.94	18.74	18.74	23.14	18.74
110	ПЛ-5	7350	—"—	2100	—"—	18.74	23.14	18.74	18.74	23.14	18.09
	в. Размер горловин d=1500 мм и сечением 1500×1500 мм										
111	ПЛ-1	2950	2000×2000	900	1700	11.76	13.50	11.76	15.24	15.24	15.24
112	ПЛ-1	3200	—"—	900	—"—	11.76	13.50	11.76	15.24	16.88	15.24

Продолжение табл. 1

№ № п/п	Марка колодца	Глубина заложения колодца	Размер колодца в плане, в мм	Высота рабочей части, в мм	Высота лотковой части в мм	Объем основных конструкций камер колодцев ($м^3$)					
						Временная нагрузка					
						4,9 кПа (500 кгс/$м^2$) Н-30, Нк-80					
						Состояние грунтов					
						I	II	III	IV	V	VI
113	ПЛ-2	3250	2000×2000	1200	1700	10.85	14.30	10.89	14.30	16.24	14.30
114	ПЛ-2	3500	—"—	1200	—"—	12.45	14.30	12.45	16.24	17.98	16.24
115	ПЛ-3	3550	—"—	1500	—"—	11.43	15.15	11.43	15.15	17.19	15.15
116	ПЛ-3	3800	—"—	1500	—"—	13.12	15.15	13.12	15.15	19.13	15.15
117	ПЛ-4	3850	—"—	1800	—"—	11.97	15.65	11.97	15.65	17.84	15.65
118	ПЛ-4	4000	—"—	1800	—"—	11.97	15.65	11.97	15.65	17.84	15.65
119	ПЛ-4	4350	—"—	1800	—"—	11.97	15.65	11.97	15.65	17.84	15.65
120	ПЛ-4	5350	—"—	1800	—"—	11.97	17.84	11.97	17.84	19.84	17.84
121	ПЛ-5	6350	—"—	2100	—"—	17.34	21.04	17.44	18.74	21.04	18.84
122	ПЛ-5	7050	—"—	2100	—"—	18.84	21.04	18.84	18.84	23.24	18.84
123	ПЛ-5	7350	—"—	2100	—"—	18.84	23.24	18.84	18.84	23.24	18.19
	2. Поворотные										
	а) Размер горловин d=1000 мм										
124	ПП1-ПП5	2950÷7350	2000×2000	900÷2100	1150	Объемы основных конструкций колодцев в соответствии с п.п. 14÷26, увеличивать на 0.83 $м^3$					
125	ПП6-ПП10	3300÷7700	2500×2500	900÷2100	1150	Объемы основных конструкций колодцев в соответствии с п.п. 27÷41 уменьшать на 0.05 $м^3$					

Корректор	Лопухина		ТПР 902-09-22.84 см
Рук. гр.	Чухрова		Колодцы канализационные прямоугольные из бетона для труб Ду=1000÷1500 мм. Стадия: РП; Лист: 7; Листов:
Нач. отд.	Морозова		Объемы основных конструкций. Продолжение табл. 1. ЦНИИЭП инженерного оборудования г. Москва

Инв.№ подл. | Подпись и дата | Взам. инв.№

Продолжение табл. 1

N N п/п	Марка колодца	Глубина заложения колодца	Размер колодца в плане, в мм	Высота рабочей части в мм	Высота лотковой части в мм	Объем основных конструкций камер колодцев ($м^3$) Временная нагрузка 4,9 кПа (500 кгс/$м^2$) Н-30; Нк-80 Состояние грунтов I	II	III	IV	V	VI
б. Размер горловин сечением 1000×1000 мм											
126	ПП-1	2950	2000×2000	900 (1200)	1150	11.46	12.90	11.46	14.44	14.44	14.44
127	ПП-1	3200	—"—	900 (1200)	—"—	11.46	12.90	11.46	14.44	15.28	14.44
128	ПП-2	3250	—"—	1200 (1500)	—"—	10.55	13.70	10.59	13.70	15.44	13.70
129	ПП-2	3500	—"—	1200 (1500)	—"—	12.14	13.70	12.14	15.44	17.18	15.44
130	ПП-3	3550	—"—	1500 (1800)	—"—	11.13	14.55	11.13	14.55	16.39	14.55
131	ПП-3	3800	—"—	1500 (1800)	—"—	12.82	14.55	12.82	14.55	18.33	14.55
132	ПП-4	3850	—"—	1800 (2100)	—"—	11.67	15.05	12.97	15.05	17.04	15.05
133	ПП-4	4000	—"—	1800 (2100)	—"—	11.67	15.05	12.91	15.05	17.04	15.05
134	ПП-4	4550	—"—	1800 (2100)	—"—	11.67	15.05	12.91	15.05	17.04	15.05
135	ПП-4	5350	—"—	1800 (2100)	—"—	16.67	17.04	11.67	17.04	19.04	17.04
136	ПП-5	6350	—"—	2100 (2400)	—"—	16.84	20.24	16.84	18.04	20.24	18.04
137	ПП-5	7050	—"—	2100 (2400)	—"—	18.04	20.24	18.04	18.04	22.44	18.04
138	ПП-5	7350	—"—	2100 (2400)	—"—	18.04	22.44	18.04	18.04	22.44	17.39
139	в) Размером горловин d=1500 мм и сечением 1500×1500 мм										
140	ПП-1	2950	2000×2000	900 (1200)	1150	11.56	13.00	11.56	14.54	14.54	14.54
141	ПП-1	3200	—"—	900 (1200)	1150	11.56	13.00	11.56	14.54	15.38	14.54
142	ПП-2	3250	—"—	1200 (1500)	—"—	10.65	13.80	10.69	13.80	15.54	13.80
143	ПП-2	3500	—"—	1200 (1500)	—"—	12.24	13.80	12.24	15.54	17.28	15.54
144	ПП-3	3550	—"—	1500 (1800)	—"—	11.23	14.65	11.23	14.65	16.49	14.65
145	ПП-3	3800	—"—	1500 (1800)	—"—	12.82	14.65	12.92	14.65	18.43	14.65
146	ПП-4	3850	—"—	1800 (2100)	—"—	11.77	15.15	13.07	15.15	17.14	15.15
147	ПП-4	4000	—"—	1800 (2100)	—"—	11.77	15.15	13.01	15.15	17.14	15.15
148	ПП-4	4550	—"—	1800 (2100)	—"—	11.77	15.15	13.01	15.15	17.14	15.15

Продолжение табл. 1

N N п/п	Марка колодца	Глубина заложения колодца	Размер колодца в плане в мм	Высота рабочей части в мм	Высота лотковой части в мм	Объем основных конструкций камер колодцев ($м^3$) Временная нагрузка 4,9 кПа (500 кгс/$м^2$) Н-30; Нк-80 Состояние грунтов I	II	III	IV	V	VI
149	ПП-4	5350	—"—	1800 (2100)	—"—	11.77	17.14	11.77	17.14	19.14	17.14
150	ПП-5	6350	—"—	2100 (2400)	—"—	16.94	20.34	16.94	18.14	20.34	18.14
151	ПП-5	7050	—"—	2100 (2400)	—"—	18.14	20.34	18.14	18.14	22.54	18.14
152	ПП-5	7350	2000×2000	2100 (2400)	1150	18.14	22.54	18.14	18.14	22.54	17.49
153	ПП-6	3300	2500×2500	900 (1200)	1150	15.26	16.66	15.26	18.36	20.16	18.36
154	ПП-6	3550	2500×2500	900 (1200)	—"—	16.66	20.16	16.66	18.36	20.16	18.36
155	ПП-7	3600	—"—	1200 (1500)	—"—	17.71	19.56	17.71	21.56	23.41	21.56
156	ПП-7	3850	—"—	1200 (1500)	—"—	19.56	21.56	19.56	21.56	26.06	21.56
157	ПП-8	3900	—"—	1500 (1800)	—"—	18.71	22.96	18.71	22.96	24.86	22.96
158	ПП-8	4150	—"—	1500 (1800)	—"—	18.71	22.96	18.71	22.96	27.86	22.96
159	ПП-9	4200	—"—	1800 (2100)	—"—	18.71	25.36	18.71	25.36	26.46	25.36
160	ПП-9	4400	—"—	1800 (2100)	—"—	18.71	25.36	18.71	25.36	26.46	25.36
161	ПП-9	4600	—"—	1800 (2100)	—"—	18.71	25.36	18.71	25.36	29.56	25.36
162	ПП-9	5200	—"—	1800 (2100)	—"—	21.96	26.46	21.96	25.36	29.56	25.36
163	ПП-9	5500	—"—	1800 (2100)	—"—	21.96	26.46	21.96	26.46	29.56	26.46
164	ПП-10	6500	—"—	2100 (2400)	—"—	25.36	29.66	25.36	26.46	32.26	26.46
165	ПП-10	7050	—"—	2100 (2400)	—"—	25.36	32.26	25.36	29.66	35.46	29.66
166	ПП-10	7500	—"—	2100 (2400)	—"—	26.46	32.26	26.46	29.66	35.46	29.66
167	ПП-10	7700	—"—	2100 (2400)	—"—	26.46	35.46	26.46	29.66	35.46	29.66

ТПР 902-09-22.84 СМ

Колодцы канализационные прямоугольные из бетона для труб Ду=1000÷1500 мм.		Стадия	Лист	Листов
		Р.П	8	
Объёмы основных конструкций. Продолжение табл. 1.		ЦНИИЭП инженерного оборудования г. Москва		
Корректор	Лапухина			
Рук. гр.	Чухрова			
Начальник	Морозова			

Копировал: 19474-04 43 Формат: А3

Инв. № подл. | Подпись и дата | Взам. инв. №

Альбом IV

Типовые проектные решения

Продолжение табл.1

N N п/п	Марка колодца	Глубина заложения колодца	Размер колодца в плане в мм.	Высота рабочей части, в мм.	Высота лотковой части в мм.	Объем основных конструкций камер колодцев (м³)					
						Временная нагрузка					
						4.9 кПа (500 кгс/м²)			Н-30; Нк=80		
						Состояние грунтов					
						I	II	III	IV	V	VI
3. С одним присоединением											
а) Размер горловин d=1000 мм.											
168	ПУ1-11	3300	2500×2000	900	1700	объемы основных конструкций					
169	÷ ПУ1-50	(3600) ÷		(1200) ÷		колодцев в соответствии с п.п.					
170		7700 (8050)		2100 (2400)		42÷56 увеличивать на 0.83 м³					
б) Размер горловин сечением 1500×1500 мм.											
171	ПУ1-1 ПУ1-6	3300	2500×2000	900	1700	14.83	16.44	14.83	18.18	19.68	18.18
	ПУ1-11 ПУ1-16										
172	ПУ1-21 ПУ1-26	3550	—»—	900	—»—	16.44	19.68	16.44	18.18	19.68	18.18
	ПУ1-31 ПУ1-36										
	ПУ1-41 ПУ1-46										
173	ПУ1-2 ПУ1-8	3600	2500×2000	1200	1700	17.34	19.16	17.34	20.98	22.88	20.98
	ПУ1-12 ПУ1-17										
174	ПУ1-22 ПУ1-27	3850	—»—	1200	—»—	19.16	20.98	19.16	20.98	24.78	20.98
	ПУ1-32 ПУ1-37										
	ПУ1-42 ПУ1-47										

Продолжение табл.1

N N п/п	Марка колодца	Глубина заложения колодца, мм.	Размер колодца в плане, в мм.	Высота рабочей части, в мм.	Высота лотковой части, в мм.	Объем основных конструкций камер колодцев (м³)					
						Временная нагрузка.					
						4.9 кПа (500 кгс/м²)			Н-30; Нк-80		
						Состояние грунтов					
						I	II	III	IV	V	VI
175	ПУ1-3 ПУ1-8	3900	2500×2000	1500	1700	18.28	22.23	18.28	22.23	24.38	22.23
	ПУ1-13 ПУ1-18										
176	ПУ1-23 ПУ1-28	4150	—»—	1500	—»—	18.28	22.23	18.28	22.23	26.43	22.23
	ПУ1-33 ПУ1-38										
	ПУ1-43 ПУ1-48										
177	ПУ1-4 ПУ1-9	4200	2500×2000	1800	1700	19.18	23.53	19.18	23.53	25.78	23.53
178	ПУ1-14 ПУ1-19	4400	—»—	1800	—»—	19.18	23.53	19.18	23.53	25.78	23.53
179	ПУ1-24 ПУ1-29	4600	2500×2000	1800	1700	19.18	23.53	19.18	23.53	28.08	23.53
180	ПУ1-34 ПУ1-39	5200	—»—	1800	—»—	21.38	25.78	21.38	23.53	28.08	23.53
181	ПУ1-44 ПУ1-49	5500	—»—	1800	—»—	21.38	25.18	21.38	25.18	28.08	25.18
182	ПУ1-5 ПУ1-10	6500	2500×2000	2100	1700	24.83	29.73	24.83	27.28	32.28	27.28
183	ПУ1-15 ПУ1-20	7050	—»—	2100	—»—	24.83	32.28	24.83	29.73	29.73	29.73
184	ПУ1-25 ПУ1-30	7500	—»—	2100	—»—	27.28	32.28	27.28	29.73	34.78	29.73
185	ПУ1-35 ПУ1-40	7700	—»—	2100	—»—	27.28	34.78	27.28	29.73	34.78	12.65
186	ПУ1-45 ПУ1-50										

Корректор	Лапухина	подп.	
Рук.гр.	Чухрова	»	
Нач.отд.	Морозова	»	

ТПР 902-09-22.84 СМ

Колодцы канализационные прямоугольные из бетона для труб Ду=1000÷1500 мм.

Стадия	Лист	Листов
РП	9	

Объемы основных конструкций. Продолжение табл.1.

ЦНИИЭП инженерного оборудования г. Москва.

19474-04 44

Взам. инв. №

Подпись и дата

Инв. № подл.

пров: Жарр 15.V.87 Кон. Корнеева

Продолжение табл. 1

N N п/п	Марка колодца	Глубина заложения колодца	Размер колодца в плане, в мм	Высота рабочей части, в мм	Высота лотковой части в мм	Объем основных конструкций камер колодца (м³)					
						Временная нагрузка					
						4.9 кПа (500 кгс/м²)			Н-30; Нк-80		
						Состояние грунтов					
						I	II	III	IV	V	VI
4. С двумя присоединениями											
а) Размер горловин d = 1000 мм											
187	ПУ2-1 ÷ ПУ2-30	2950 ÷ 7350	2000×1500	900 ÷ 2100	1350	Объемы основных конструкций колодцев в соответствии с п.п. 57 ÷ 69 увеличивать на 0.83 м³.					
188	ПУ2-31 ÷ ПУ2-75	3300 (3600) ÷ 7700 (8050)	2500×2000	900 (1200) ÷ 2100 (2400)	1700	Объемы основных конструкций колодцев в соответствии с п.п. 70 ÷ 84 увеличивать на 0.83 м³					
б) Размер горловин сечением 1000×1000 мм											
189	ПУ2-1 ÷ ПУ2-30	2950 ÷ 7350	2000×1500	900 ÷ 2100	1350	Объемы основных конструкций колодцев в соответствии с п.п. 57 ÷ 69 уменьшать на 0.01 м³					
в) Размер горловин диаметром 1500 мм и сечением 1500×1500 мм.											
190	ПУ2-1 ÷ ПУ2-30	2950 ÷ 7350	2000×1500	900 ÷ 2100	1350	Объемы основных конструкций колодцев в соответствии с п.п. 57 ÷ 69 уменьшать на 0.45 м³					

Продолжение табл. 1

N N п/п	Марка колодца	Глубина заложения колодца	Размер колодца в плане в мм	Высота рабочей части, в мм	Высота лотковой части в мм	Объем основных конструкций камер колодца (м³)					
						Временная нагрузка					
						4.9 кПа (500 кгс/м²)			Н-30; Нк-80		
						Состояние грунтов					
						I	II	III	IV	V	VI
191	ПУ2-31 ПУ2-36	3300	2500×2000	900	1700	14.23	15.14	14.23	18.28	19.98	18.28
192	ПУ2-41 ПУ2-46	3550	—"—	—"—	—"—	15.14	19.98	15.14	18.28	19.98	18.28
	ПУ2-51 ПУ2-56										
	ПУ2-61 ПУ2-66										
	ПУ2-71										
193	ПУ2-32 ПУ2-37	3600	2500×2000	1200	1700	16.04	18.06	16.04	20.08	22.18	20.08
194	ПУ2-42 ПУ2-47	3850	—"—	—"—	—"—	18.06	20.08	18.06	20.08	24.28	20.08
	ПУ2-52 ПУ2-57										
	ПУ2-62 ПУ2-67										
	ПУ2-72										
195	ПУ2-33 ПУ2-38	3900	2500×2000	1500	1700	16.98	21.33	16.98	21.33	23.68	21.33
196	ПУ2-43 ПУ2-48	4150	—"—	—"—	—"—	16.98	21.33	16.98	21.33	25.93	21.33
	ПУ2-53 ПУ2-58										
	ПУ2-63 ПУ2-68										
	ПУ2-73										
197	ПУ2-34 ПУ2-39	4200	2500×2000	1800	1700	17.88	20.28	17.88	22.63	25.08	22.63
198	ПУ2-44 ПУ2-49	4400	—"—	—"—	—"—	17.88	20.28	17.88	22.63	25.08	22.63
199	ПУ2-54 ПУ2-59	4600	—"—	—"—	—"—	17.88	20.28	17.88	22.63	27.58	22.63

КОРРЕКТ.	ЛОПУХИНА		
РУК. ГР.	ЧУХРОВА		
НАЧ. ОТД.	МОРОЗОВА		

ТПР 902-09-22.84 СМ

КОЛОДЦЫ КАНАЛИЗАЦИОННЫЕ ПРЯМОУГОЛЬНЫЕ ИЗ БЕТОНА ДЛЯ ТРУБ ДУ=1000÷1500 ММ

СТАДИЯ	ЛИСТ	ЛИСТОВ
РП	10	

ОБЪЕМЫ ОСНОВНЫХ КОНСТРУКЦИЙ. ПРОДОЛЖЕНИЕ ТАБЛ. 1.

ЦНИИЭП ИНЖЕНЕРНОГО ОБОРУДОВАНИЯ г. МОСКВА

КОПИРОВАЛ: 19474-04 45 ФОРМАТ: А3

Альбом IV

Типовые проектные решения

ИНВ. № ПОДЛ. | ПОДПИСЬ И ДАТА | ВЗАМ. ИНВ. №

Продолжение табл. 1

N N п/п	Марка колодца	Глубина заложения колодца	Размер колодца в плане в мм	Высота рабочей части, в мм	Высота лотковой части в мм	Объем основных конструкций камер колодцев (м³)					
						Временная нагрузка					
						4.9кПа (500кгс/м²)			Н-30; Нк-80		
						I	II	III	IV	V	VI
200	ПУ2-64 ПУ2-69	5200	2500×2000	1800	1700	20.27	25.08	20.27	22.63	27.58	22.63
201	ПУ2-74	5500	—"—	—"—	—"—	20.27	25.08	20.27	25.08	27.58	25.08
202	ПУ2-35 ПУ2-40	6500	2500×2000	2100	1700	23.93	29.23	23.93	26.58	31.98	26.58
203	ПУ2-45 ПУ2-50	7050	—"—	—"—	—"—	23.93	31.98	23.93	29.23	29.23	29.23
	ПУ2-35 ПУ2-60	7500	—"—	—"—	—"—	26.58	31.98	26.58	29.23	34.68	29.23
	ПУ2-65 ПУ2-70	7700	—"—	—"—	—"—	26.58	34.68	26.58	29.23	34.68	29.23
	ПУ2-75										

Горловины колодцев

Таблица 2

NN п/п	Тип горловины	Высота горловины в мм (включительно)	Размер горловины в плане	Объем на 1м высоты горловины в м³
		1. Из сборного железобетона		
	I	—	700	0.14
	II	—	700	0.15
	III	—	700	0.13
	I	—	1000	0.34
	II	—	1000	0.42
	III	—	1000	0.30
	I	1500	1500	0.93
	I	3500	1500	0.75
	I	4200	1500	0.65
	II	1500	1500	1.37
	II	3500	1500	0.88

Продолжение табл. 2

Тип горловины	Высота горловины в мм (включительно)	Размер горловины в плане	Объем на 1 п.м. высоты горловины в м³
II	4200	1500	0.74
III	1500	1500	1.02
III	3500	1500	0.69
III	4200	1500	0.62
	2. Бетонные		
I		700	0.33
II		700	0.31
III		700	0.29
I	1500	1000×1000	0.44
I	3500	1000×1000	0.58
I	4200	1000×1000	0.80
I	1500	1500×1500	1.12
I	3500	1500×1500	1.51
I	4200	1500×1500	1.83
II	1500	1000×1000	0.61
II	3500	1000×1000	0.83
II	4200	1000×1000	0.89
II	1500	1500×1500	1.28
II	3500	1500×1500	1.79
II	4200	1500×1500	1.95
III	1500	1000×1000	0.49
III	3500	1000×1000	0.77

Типовое проектное решение

Альбом IV

Инв. № подл. | Подпись и дата | Взам. инв. №

Корректор	Лопухина			
Рук. гр.	Чухрова			
Нач. отд.	Морозова			

ТПР 902-09-22.84 СМ

Колодцы канализационные прямоугольные из бетона для труб Ду=1000÷1500 мм.

Объемы основных конструкций. Продолжение, табл. 1. Горловины колодцев. Таблица 2.

Стадия	Лист	Листов
Р.П	11	

ЦНИИЭП инженерного оборудования г. Москва

19474-04 46 Формат: А3.

Альбом IV

Типовые проектные решения

Продолжение табл. 2

Тип горловины	Высота горловины в мм (включительно)	Размер горловины в плане	Объем на 1 п.м. высоты горловины в м³
III	4200	1000×1000	0.86
III	1500	1500×1500	1.01
III	3500	1500×1500	1.67
III	4200	1500×1500	1.87

Примечания:

Тип I - горловина колодца для временной нагрузки 4.9 кПа (500 кгс/м²).

Тип II горловина колодца для временной нагрузки Н-30

Тип III горловина колодца для временной нагрузки Нк-80

Таблица 3.

Объемы расхода арматуры на армирование лотка и глиняного замка при устройстве колодцев в просадочных грунтах.

Тип колодца	Объём материалов на 1 м³ основных конструкций,	
	Арматура (вес в кг)	Глина (объем в м³)
Бетонные	4.2	0.34

Таблица 4

Ограждение лотка

Марка колодца	Размеры колодцев в плане в мм		N схемы лотка колодца	Длина ограждения в м	Масса ограждения в кг
	А	Б			
	Линейные				
ПП1÷ПП5	2000	2000	I	0.8	12.64
	Поворотные				
ПП1÷ПП5	2000	2000	II	1.5	23.70
ПП11÷ПП15	2000	2000	II	1.8	28.44
ПП16÷ПП20	2500	2000	III	2.5	39.50
ПП6÷ПП10	2500	2500	III	3.2	50.56
ПП21÷ПП30	2500	2500	III	2.2	34.76
	С одним присоединением				
ПУ1-1÷ПУ1-48	2500	2000	IV	2.4	37.92
	С двумя присоединениями				
ПУ2-1÷ПУ2-36	2000	1500	V	2.4	37.92
ПУ2-31÷ПУ2-75	2500	2000	V	3.6	56.88

				ТПР 902-09-22.84		СМ
				Колодцы канализационные прямоугольные из бетона для труб Ду=1000÷1500 мм.	Стадия	Лист	Листов
					Р.П.	12	
Корректор	Лопухина			Продолжение табл. 2. Объемы расхода арматуры. Таблица 3. Ограждение лотка. Таблица 4.	ЦНИИЭП инженерного оборудования г. Москва		
Рук. гр.	Чухрова						
Нач. отд.	Морозова						

19474-04 (47) Формат: А3

Инв. № подл. | Подпись и дата | Взам. инв. №

gost.e-ecolog.ru