ТИПОВЫЕ ПРОЕКТНЫЕ РЕШЕНИЯ
902-09-2284

Колодцы канализационные

Альбом III

Колодцы круглые из кирпича и бетона
для труб Ду = 150 — 1200мм

19474-03

Отпускная цена
на момент реализации
указана в счет-накладной

gost.e-ecolog.ru

ТИПОВЫЕ ПРОЕКТНЫЕ РЕШЕНИЯ
902-09-22.84

Колодцы канализационные

Состав:

Альбом I Пояснительная записка

Альбом II Колодцы круглые из сборного железобетона для труб Ду = 150 - 1200 мм

Альбом III Колодцы круглые из кирпича и бетона для труб Ду = 150 - 1200 мм

Альбом IV Колодцы прямоугольные из бетона для труб Ду = 1000 - 1500 мм

Альбом V Колодцы круглые для дюкеров Ду = 150 - 400 мм

Альбом VI Колодцы перепадные для труб Ду = 150 - 600 мм

Альбом VII Строительные изделия.

Альбом VIII.88 Дополнительные мероприятия для строительства в сейсмических районах (7-9 баллов)

Разработаны
ЦНИИЭП инженерного оборудования
городов, жилых и общественных зданий

Главный инженер института А. Кетаов
Главный инженер проекта М. Басевич
Е. Кузнецов

Альбом III

Утверждены Госгражданстроем
приказы № 147 от 20 мая 1983 г

Альбом VIII.88 утвержден Госкомархитектуры
приказ № 54 от 25 февраля 1988 г.

Взамен аннулированного 4.07.88 г Гип

Инв. № подл. | Подпись и дата | Взам. инв. №

Марка	Наименование	Стр.
1	2	3
	Обложка	
	Титульный лист	
	Содержание	2
	Наружные сети канализации	
НК-1	Общие данные	3
НК-2	Колодцы линейные. Таблица 1.	4
НК-3	Продолжение табл. 1.	5
НК-4	Продолжение табл. 1. Колодцы поворотные.	
	Таблица 2.	6
НК-5	Продолжение табл. 2	7
НК-6	Продолжение табл. 2. Колодцы узловые	
	с одним присоединением.	
	Таблица 3.	8
НК-7 ÷ НК-13	Продолжение табл. 3	9 ÷ 15
НК-14	Колодцы узловые с двумя присоединениями.	
	Таблица 4.	16
НК-15 ÷ НК-20	Продолжение табл. 4.	17 ÷ 22
НК-21	Колодцы поворотные. Рекомендуемые радиусы	
	и углы поворота. Таблица 5.	23
НК-22	Форма таблицы, заполняемой при привязке	
	Таблица 6. Пример расчета.	24
НК-23	Горловины колодцев. Таблица 7. Объемы	
	расхода арматуры. Таблица 8.	25
1311.00.000	Люк канализационный 1000×1000 мм	26

1	2	3
	Архитектурно-строительные решения	
АС-1	Колодцы из бетона с горловиной d = 700 мм	27
АС-2	Колодцы из бетона с горловиной d = 1000 мм	28
АС-3	Колодцы из кирпича с горловиной d = 700 мм	29
АС-4	Колодцы из кирпича с горловиной d = 1000 мм	30
АС-5	Колодцы кирпичные с конусным переходом	
	к горловине.	31
АС-6	Спецификация сборных железобетонных элементов	
	перекрытия колодцев. Спецификация стремянок.	32
АС-7	Схемы присоединения	33
АС-8	Узлы заделки труб и крепления лестниц.	34
АС-9	Деталь заделки ходовой скобы. Таблицы расхода	
	материалов на рабочую часть колодцев.	35
АС-10	Конструкция горловин d = 700 мм.	36
АС-11	Таблицы горловин d = 700 мм.	37
АС-12	Конструкция горловин d = 1000 мм.	38
АС-13	Таблица горловин d = 1000 мм (начало)	39
АС-14	Таблица горловин d = 1000 мм (окончание)	40
АС-15	Конструкции горловин d = 700 мм	41
АС-16	Конструкции горловин d = 1000 мм.	42
АС-17	Таблица расхода материалов на горловины	43
АС-18	Кирпичные конусы.	44

ТПР 902-09-22.84

Рук. гр.	Шиффрина		
ГИП	Басевич		
Н. контр.	Хромихина		11.83
ГКО	Графский		
Нач. отд.	Сухаренко		

Колодцы канализационные круглые из кирпича и бетона для труб Dу=150 ÷ 1200 мм

Содержание

Стадия	Лист	Листов
РП		

ЦНИИЭП инженерного оборудования г. Москва

Копировал Еремченко 19474-03 3 Формат А3

Альбом III

Типовые проектные решения

Инв. № подл. | Подпись и дата | Взам. инв. №

Ведомость основных комплектов.

Обозначение	Наименование	Примечание
НК	Наружные сети канализации	
АС	Архитектурно-строительные решения	

Ведомость чертежей основного комплекта НК

Лист	Наименование	Примечание
1	2	3
НК-1	Общие данные	
НК-2	Колодцы линейные. Таблица 1	
НК-3	Продолжение табл. 1.	
НК-4	Продолжение табл. 1. Колодцы поворотные.	
	Таблица 2.	
НК-5	Продолжение табл. 2.	
НК-6	Продолжение табл. 2. Колодцы узловые с одним	
	присоединением. Таблица 3.	
НК-7÷НК-13	Продолжение табл. 3.	
НК-14	Колодцы узловые с двумя присоединениями	
	Таблица 4.	
НК-15÷ ÷НК-20	Продолжение табл. 4.	
НК-21	Колодцы поворотные. Рекомендуемые радиусы	
	и углы поворота. Таблица 5.	
НК-22	Форма таблицы, заполняемой при привязке.	
	Таблица 6. Пример расчета.	
НК-23	Горловины колодцев. Таблица 7. Объемы	
	расхода арматуры. Таблица 8.	

Ведомость ссылочных и прилагаемых документов

Обозначение	Наименование	Примечание
	Ссылочные документы	
тп. серия 3.900-3. выпуск 7	Изделия для круглых колодцев	
	Прилагаемые документы	
ТПР Альбом I	Пояснительная записка	
13 11.00.000	Люк канализационный 1000×1000 мм	

Условные обозначения марок колодцев.

КМЛ-1 – круглый, из кирпича и бетона (местных материалов), линейный, порядковый номер-1

КМП-1 – круглый из кирпича и бетона (местных материалов), поворотный, порядковый номер-1

КМУ1-1 – круглый из кирпича и бетона (местных материалов), узловой с одним присоединением, порядковый номер-1

КМУ2-1 – круглый, из кирпича и бетона (местных материалов), узловой с двумя присоединениями, порядковый номер-1.

		ТПР 902-09-22.84	НК
Рук. гр.	Шифрина	Колодцы канализационные круглые из кирпича и бетона для труб Ду=150-1200 мм	Стадия: РП; Лист: 1; Листов: 22
ГИП	Басевич		
Н. контр	Хромихина 11.83	Общие данные	ЦНИИЭП инженерного оборудования г. Москва
ГКО	Графский		
Нач. отд.	Сухаренко		

Копировал Еремченко 19477-03 4 Формат А3

Альбом III

Типовые проектные решения

Инв. № подл. | Подпись и дата | Взам. инв. №

Колодцы линейные

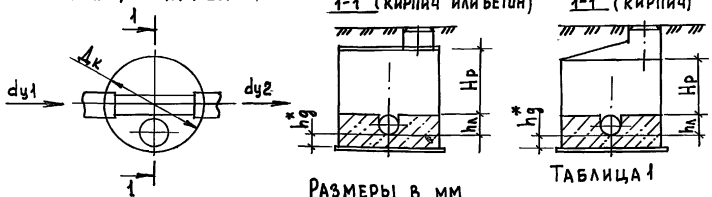

Таблица 1

Размеры в мм

Марка колодца	Диаметр колодца Дк	Диаметр трубы: Подводящей dy1	Диаметр трубы: Отводящей dy2	Высота рабочей части Hp	Глубина лотка hл	Объем основных конструкций (м³): Бетон	Объем основных конструкций (м³): Кирпич	Объем основных конструкций (м³): В т.ч. объем бетона на лоток и днище
1	2	3	4	5	6	7	8	9
КМЛ-1	700	150	150	900	200	0,57	0,68	0,10
КМЛ-2	1000			900		1,14	1,34 / 2,20	0,36
КМЛ-3				1200		1,36	1,63 / 2,51	
КМЛ-4				1500		1,59	1,92 / 2,80	
КМЛ-5				1800		1,82	2,21 / 3,09	
КМЛ-6				2100		2,48	3,08 / 3,96	
КМЛ-7		200	200	900	300	1,26	1,46 / 2,32	0,48
КМЛ-8				1200		1,48	1,75 / 2,63	
КМЛ-9				1500		1,71	2,04 / 2,92	
КМЛ-10				1800		1,94	2,33 / 3,21	
КМЛ-11				2100		2,60	3,20 / 4,08	
КМЛ-12		250	250	900	350	1,30	1,50 / 2,36	0,52
КМЛ-13				1200		1,52	1,79 / 2,67	
КМЛ-14				1500		1,75	2,08 / 2,96	
КМЛ-15				1800		1,98	2,37 / 3,25	
КМЛ-16				2100		2,64	3,24 / 4,12	
КМЛ-17		300	300	900	400	1,33	1,53 / 2,39	0,55
КМЛ-18				1200		1,55	1,82 / 2,70	
КМЛ-19				1500		1,78	2,11 / 2,99	
КМЛ-20				1800		2,01	2,40 / 3,28	
КМЛ-21				2100		2,67	3,27 / 4,15	
КМЛ-22		350	350	900	450	1,36	1,56 / 2,42	0,58
КМЛ-23				1200		1,58	1,85 / 2,73	

Продолжение табл. 1

1	2	3	4	5	6	7	8	9
КМЛ-24	1000	350	350	1500	450	1,81	2,14 / 3,02	0,58
КМЛ-25				1800		2,04	2,43 / 3,31	
КМЛ-26				2100		2,70	3,30 / 4,18	
КМЛ-27		400	400	900	500	1,39	1,59 / 2,45	0,61
КМЛ-28				1200		1,61	1,88 / 2,76	
КМЛ-29				1500		1,84	2,17 / 3,05	
КМЛ-30				1800		2,07	2,46 / 3,34	
КМЛ-31				2100		2,73	3,33 / 4,21	
КМЛ-32		450	450	900	550	1,41	1,61 / 2,47	0,63
КМЛ-33				1200		1,63	1,90 / 2,78	
КМЛ-34				1500		1,86	2,19 / 3,07	
КМЛ-35				1800		2,09	2,48 / 3,36	
КМЛ-36				2100		2,75	3,35 / 4,23	
КМЛ-37		500	500	900	600	1,43	1,63 / 2,49	0,65
КМЛ-38				1200		1,65	1,92 / 2,80	
КМЛ-39				1500		1,88	2,21 / 3,09	
КМЛ-40				1800		2,11	2,50 / 3,38	
КМЛ-41				2100		2,77	3,37 / 4,25	
КМЛ-42		600	600	900	700	1,46	1,66 / 2,52	0,68
КМЛ-43				1200		1,68	1,95 / 2,83	
КМЛ-44				1500		1,91	2,24 / 3,12	
КМЛ-45				1800		2,14	2,53 / 3,41	

*hg - толщина днища, равна толщине стенки трубы плюс 30 мм

Коррект	Лапухина		
Рук. гр.	Чухрова		
Нач. отд	Морозова		
Ст. инж.	Огнева		
Рук. гр.	Шифрина		
Гип	Басевич		
Н. контр.	Хромихина		11.83
ГКО	Графский		
Нач. отд.	Сухаренко		

ТПР 902-09-22.84 НК

Колодцы канализационные круглые из кирпича и бетона для труб Ду = 150 – 1200 мм

Колодцы линейные таблица 1

Стадия	Лист	Листов
РП	2	

ЦНИИЭП инженерного оборудования г. Москва

Копировал Еремченко 19474-03 5 Формат А3

Продолжение табл. 1

1	2	3	4	5	6	7	8	9
КМЛ-46	1000	600	600	2100	700	2,80	3,40 / 4,28	0,68
КМЛ-47	1250		700	900	800	1,85	2,12 / 3,43	0,87
КМЛ-48				1200		2,13	2,48 / 3,79	
КМЛ-49				1500		2,39	2,84 / 4,15	
КМЛ-50				1800		2,67	3,19 / 4,50	
КМЛ-51				2100		3,48	4,27 / 5,58	
КМЛ-52			800	900	950	1,92	2,19 / 3,50	0,94
КМЛ-53				1200		2,20	2,55 / 3,86	
КМЛ-54				1500		2,46	2,91 / 4,22	
КМЛ-55				1800		2,74	3,26 / 4,57	
КМЛ-56				2100		3,55	4,34 / 5,65	
КМЛ-57		700	700	900	800	1,85	2,12 / 3,43	0,87
КМЛ-58				1200		2,13	2,48 / 3,79	
КМЛ-59				1500		2,39	2,84 / 4,15	
КМЛ-60				1800		2,67	3,19 / 4,50	
КМЛ-61				2100		3,48	4,27 / 5,58	
КМЛ-62			800	900	950	1,92	2,19 / 3,50	0,94
КМЛ-63				1200		2,20	2,55 / 3,86	
КМЛ-64				1500		2,46	2,91 / 4,22	
КМЛ-65				1800		2,74	3,26 / 4,57	
КМЛ-66				2100		3,55	4,34 / 5,65	
КМЛ-67	1500	900	900	900	1050	3,09	3,37 / 5,18	1,86
КМЛ-68				1200		3,40	3,78 / 5,59	
КМЛ-69				1500		3,72	4,20 / 6,01	
КМЛ-70				1800		4,03	4,61 / 6,42	
КМЛ-71				2100		4,99	5,86 / 7,67	
КМЛ-72	1250	800	800	900	950	1,92	2,19 / 3,50	0,94
КМЛ-73				1200		2,20	2,55 / 3,86	
КМЛ-74				1500		2,46	2,91 / 4,22	
КМЛ-75				1800		2,74	3,26 / 4,57	
КМЛ-76				2100		3,55	4,34 / 5,65	

Продолжение табл. 1

1	2	3	4	5	6	7	8	9
КМЛ-77	1500	800	900	900	1050	3,07	3,35 / 5,16	1,84
КМЛ-78				1200		3,38	3,76 / 5,57	
КМЛ-79				1500		3,70	4,18 / 5,99	
КМЛ-80				1800		4,01	4,59 / 6,39	
КМЛ-81				2100		4,97	5,84 / 7,65	
КМЛ-82			1000	900	1150	3,06	3,34 / 5,15	1,83
КМЛ-83				1200		3,37	3,75 / 5,56	
КМЛ-84				1500		3,69	4,17 / 5,98	
КМЛ-85				1800		4,00	4,58 / 6,39	
КМЛ-86				2100		4,96	5,83 / 7,64	
КМЛ-87		900	900	900	1050	2,91	3,19 / 5,30	1,68
КМЛ-88				1200		3,22	3,60 / 5,71	
КМЛ-89				1500		3,54	4,02 / 6,13	
КМЛ-90				1800		3,85	4,43 / 6,54	
КМЛ-91				2100		4,81	5,58 / 7,79	
КМЛ-92			1000	900	1150	2,88	3,16 / 5,27	1,65
КМЛ-93				1200		3,19	3,57 / 5,68	
КМЛ-94				1500		3,51	3,99 / 6,10	
КМЛ-95				1800		3,82	4,40 / 6,51	
КМЛ-96				2100		4,79	5,55 / 7,76	
КМЛ-97	2000	1000	1000	900	1150	4,85	—	3,10
КМЛ-98				1200		5,27	—	

Коррект.	Лапухина		ТПР 902-09-22.84	НК
Рук. гр.	Чухрова			
Нач. отд.	Морозова			
Ст. инж.	Огнева		Колодцы канализационные из кирпича и бетона для труб Ду = 150 – 1200мм	Стадия: РП; Лист: 3; Листов:
Рук. гр.	Шифрина			
ГИП	Басевич			
Н. контр.	Хромихина	11.83	Продолжение табл. 1	ЦНИИЭП инженерного оборудования г. Москва
ГКО	Графский			
Нач. отд.	Сухаренко			

Копировал Еремченко 19474-03 6 Формат А3

Продолжение табл. 1

1	2	3	4	5	6	7	8	9
КМЛ - 99	2000	1000	1000	1500	1150	5,68	—	3,10
КМЛ - 100				1800		6,09	—	
КМЛ - 101				2100		7,33	—	
КМЛ - 102			1200	900	1350	5,22	—	3,47
КМЛ - 103				1200		5,64	—	
КМЛ - 104				1500		6,05	—	
КМЛ - 105				1800		6,46	—	
КМЛ - 106				2100		7,70	—	
КМЛ - 107		1200	1200	900		4,96	—	3,21
КМЛ - 108				1200		5,38	—	
КМЛ - 109				1500		5,79	—	
КМЛ - 110				1800		6,20	—	
КМЛ - 111				2100		7,44	—	

Колодцы поворотные

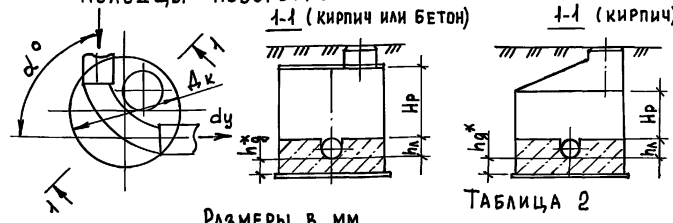

Таблица 2

Размеры в мм

Марка колодца	Диаметр колодца Дк	Диаметр трубы dy	Угол поворота α°	Высота рабочей части Нр	Глубина лотка hл	Объем основных конструкций (м³) Бетон	Кирпич	в т.ч. объем бетона на лотки
1	2	3	4	5	6	7	8	9
КМП-1	700	150	15-90	900	200	0,57	0,68	0,10
КМП-2	1000			900		1,14	1,34 / 2,20	0,36
КМП-3				1200		1,36	1,63 / 2,51	
КМП-4				1500		1,59	1,92 / 2,80	
КМП-5				1800		1,82	2,21 / 3,09	
КМП-6				2100		2,48	3,08 / 3,96	
КМП-7		200		900	300	1,26	1,46 / 2,92	0,48
КМП-8				1200		1,48	1,75 / 2,63	
КМП-9				1500		1,71	2,04 / 2,92	
КМП-10				1800		1,94	2,33 / 3,21	
КМП-11				2100		2,60	3,20 / 4,08	
КМП-12		250		900	350	1,29	1,49 / 2,35	0,51
КМП-13				1200		1,51	1,78 / 2,66	
КМП-14				1500		1,74	2,07 / 2,95	

*h_g – толщина днища, равна толщине стенки трубы плюс 30 мм

Коррект.	Лапухина		ТПР 902-09-22.84 НК
Рук. гр.	Чухрова		
Нач. отд.	Морозова		
Ст. инж.	Огнева		Колодцы канализационные круглые из кирпича и бетона для труб Ду = 150 ÷ 1200 мм. Окончание табл. 1. Колодцы поворотные. Таблица 2
Рук. гр.	Шифрина		Стадия: РП; Лист: 4; Листов:
ГИП	Басевич		ЦНИИЭП инженерного оборудования г. Москва
Н. контр.	Хромихина	11.83	
ГКО	Графский		
Нач. отд.	Сухаренко		

Копировал Еремченко 19474-03 7 Формат А3

Продолжение табл. 2

1	2	3	4	5	6	7	8	9
КМП - 15	1000	250	15-90	1800	350	1,97	2,36 / 3,24	0,51
КМП - 16				2100		2,63	3,23 / 4,11	
КМП - 17		300		900	400	1,33	1,53 / 2,39	0,55
КМП - 18				1200		1,55	1,82 / 2,70	
КМП - 19				1500		1,78	2,11 / 2,99	
КМП - 20				1800		2,01	2,40 / 3,28	
КМП - 21				2100		2,67	3,27 / 4,15	
КМП - 22		350		900	450	1,36	1,56 / 2,42	0,58
КМП - 23				1200		1,58	1,85 / 2,73	
КМП - 24				1500		1,81	2,14 / 3,02	
КМП - 25				1800		2,04	2,43 / 3,31	
КМП - 26				2100		2,70	3,30 / 4,18	
КМП - 27	1500	400		900	500	2,47	2,75 / 4,56	1,24
КМП - 28				1200		2,78	3,16 / 4,97	
КМП - 29				1500		3,10	3,58 / 5,39	
КМП - 30				1800		3,41	3,99 / 5,80	
КМП - 31				2100		4,37	5,24 / 7,05	
КМП - 32		450		900	550	2,53	2,81 / 4,62	1,30
КМП - 33				1200		2,84	3,22 / 5,03	
КМП - 34				1500		3,16	3,64 / 5,45	
КМП - 35				1800		3,47	4,05 / 5,86	
КМП - 36				2100		4,43	5,30 / 7,11	
КМП - 37		500		900	600	2,64	2,94 / 4,75	1,43
КМП - 38				1200		2,97	3,35 / 5,16	
КМП - 39				1500		3,19	3,77 / 5,58	
КМП - 40				1800		3,60	4,18 / 5,99	
КМП - 41				2100		4,56	5,43 / 7,24	
КМП - 42		600		900	700	2,71	3,01 / 4,82	1,52
КМП - 43				1200		3,04	3,42 / 5,23	
КМП - 44				1500		3,26	3,84 / 5,65	
КМП - 45				1800		3,67	4,25 / 6,06	

Продолжение табл. 2

1	2	3	4	5	6	7	8	9
КМП - 46	1500	600	15-90	2100	700	4,63	5,50 / 7,34	1,52
КМП - 47		700		900	800	2,78	3,08 / 4,89	1,59
КМП - 48				1200		3,11	3,49 / 5,30	
КМП - 49				1500		3,33	3,91 / 5,72	
КМП - 50				1800		3,74	4,32 / 6,13	
КМП - 51				2100		4,70	5,57 / 7,38	
КМП - 52	2000	800		900	950	4,89	—	3,14
КМП - 53				1200		5,31	—	
КМП - 54				1500		5,72	—	
КМП - 55				1800		6,13	—	
КМП - 56				2100		7,37	—	
КМП - 57		900	15-70	900	1050	4,98	—	3,23
КМП - 58				1200		5,40	—	
КМП - 59				1500		5,82	—	
КМП - 60				1800		6,22	—	
КМП - 61				2100		7,46	—	
КМП - 62		1000	15-60	900	1150	5,05	—	3,30
КМП - 63				1200		5,47	—	
КМП - 64				1500		5,88	—	
КМП - 65				1800		6,29	—	
КМП - 66				2100		7,53	—	

Коррект	Лапухина		ТПР 902-09-22.84 НК
Рук. гр.	Чухрова		
Нач. отд.	Морозова		
Ст. инж.	Огнева		Колодцы канализационные круглые из кирпича и бетона для труб Ду = 150 ÷ 1200 мм
Рук. гр.	Шифрина		Стадия: РП; Лист: 5; Листов:
ГИП	Басевич		
Н. контр	Хромихина	11.83	Продолжение табл. 2
ГКО	Графский		ЦНИИЭП инженерного оборудования г. Москва
Нач. отд.	Сухаренко		

Колодцы узловые с одним присоединением

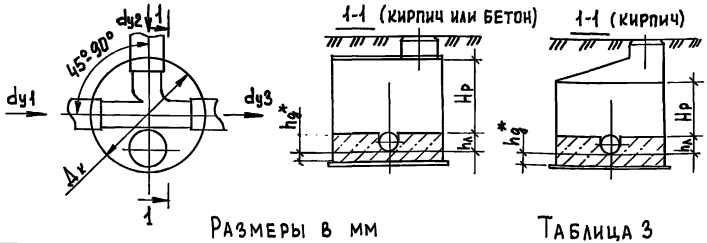

Размеры в мм

Таблица 3

Марка колодца	Диаметр колодца Dк	Диаметр трубы: подводящей dy1	Диаметр трубы: присоединяемой dy2	Диаметр трубы: отводящей dy3	Высота рабочей части Hр	Глубина лотка hл	Объем основных конструкций (м3): Бетон	Объем основных конструкций (м3): Кирпич	Объем основных конструкций (м3): в т.ч. объем бетона на днище
1	2	3	4	5	6	7	8	9	10
КМУ1-1	700	150	150	200	900	300	0,57	0,68	0,20
КМУ1-2	1000				900		1,23	1,43 / 2,29	
КМУ1-3					1200		1,45	1,72 / 2,60	
КМУ1-4					1500		1,68	2,01 / 2,89	0,45
КМУ1-5					1800		1,91	2,30 / 3,18	
КМУ1-6					2100		2,57	3,17 / 4,05	
КМУ1-7		200		250	900	350	1,24	1,47 / 2,33	
КМУ1-8					1200		1,49	1,76 / 2,64	
КМУ1-9					1500		1,72	2,05 / 2,93	
КМУ1-10					1800		1,95	2,34 / 3,22	
КМУ1-11					2100		2,61	3,21 / 4,09	0,49
КМУ1-12			200	300	900	400	1,24	1,47 / 2,33	
КМУ1-13					1200		1,49	1,76 / 2,64	
КМУ1-14					1500		1,72	2,05 / 2,93	
КМУ1-15					1800		1,95	2,34 / 3,22	

Продолжение табл. 3

1	2	3	4	5	6	7	8	9	10
КМУ1-16	1000	200	200	300	2100	400	2,61	3,21 / 4,09	0,49
КМУ1-17		250	150		900		1,28	1,51 / 2,37	
КМУ1-18					1200		1,53	1,80 / 2,68	
КМУ1-19					1500		1,76	2,09 / 2,97	
КМУ1-20					1800		1,99	2,38 / 3,26	
КМУ1-21					2100		2,65	3,25 / 4,13	0,53
КМУ1-22			200		900	450	1,28	1,54 / 2,37	
КМУ1-23					1200		1,53	1,80 / 2,68	
КМУ1-24					1500		1,76	2,09 / 2,97	
КМУ1-25					1800		1,99	2,38 / 3,26	
КМУ1-26					2100		2,65	3,25 / 4,13	
КМУ1-27				350	900		1,31	1,54 / 2,40	
КМУ1-28					1200		1,57	1,83 / 2,72	
КМУ1-29			250		1500		1,79	2,12 / 3,00	
КМУ1-30					1800		2,02	2,41 / 3,29	
КМУ1-31					2100		2,98	3,28 / 4,19	0,56
КМУ1-32		300	150		900		1,31	1,54 / 2,40	
КМУ1-33					1200		1,57	1,83 / 2,72	
КМУ1-34					1500		1,79	2,12 / 3,00	
КМУ1-35					1800		2,02	2,41 / 3,29	
КМУ1-36					2100		2,98	3,28 / 4,19	
КМУ1-37			200		900		1,31	1,54 / 2,40	

*h_g – толщина днища, равна толщине стенки трубы плюс 30 мм

Коррект	Лапухина		ТПР 902-09-22.84 НК
Рук. гр.	Чухрова		
Нач. отд.	Морозова		
Ст. инж.	Огнева		Колодцы канализационные круглые из кирпича и бетона для труб Dу=150÷1200 мм
Рук. гр.	Шифрина		Стадия: РП; Лист: 6; Листов:
ГИП	Басевич		
Н. контр.	Хромихина	11.83	Колодцы узловые с одним присоединением. Таблица 3.
ГКО	Графский		ЦНИИЭП инженерного оборудования г. Москва
Нач. отд.	Сухаренко		

Копировал Еремченко 19474-03 9 Формат А3

Продолжение табл. 3

1	2	3	4	5	6	7	8	9	10
КМУ1-38	1000	300	200	350	1200	450	1,57	1,83 / 2,72	0,56
КМУ1-39					1500		1,79	2,12 / 3,00	
КМУ1-40					1800		2,02	2,41 / 3,29	
КМУ1-41					2100		2,98	3,28 / 4,19	
КМУ1-42			250	400	900		1,26	1,49 / 2,35	0,51
КМУ1-43					1200		1,52	1,78 / 2,67	
КМУ1-44					1500		1,74	2,07 / 2,95	
КМУ1-45					1800		1,97	2,36 / 3,24	
КМУ1-46					2100		2,93	3,23 / 4,14	
КМУ1-47			300		900		1,26	1,49 / 2,35	
КМУ1-48					1200		1,52	1,78 / 2,67	
КМУ1-49					1500		1,74	2,07 / 2,95	
КМУ1-50					1800		1,97	2,36 / 3,24	
КМУ1-51					2100		2,93	3,23 / 4,14	
КМУ1-52		350	150		900	500	1,32	1,55 / 2,41	0,57
КМУ1-53					1200		1,58	1,84 / 2,73	
КМУ1-54					1500		1,80	2,13 / 3,01	
КМУ1-55					1800		2,03	2,42 / 3,30	
КМУ1-56					2100		2,99	3,29 / 4,20	
КМУ1-57			200		900		1,32	1,55 / 2,41	
КМУ1-58					1200		1,58	1,84 / 2,73	
КМУ1-59					1500		1,80	2,13 / 3,01	
КМУ1-60					1800		2,03	2,42 / 3,30	
КМУ1-61					2100		2,99	3,29 / 4,20	
КМУ1-62			250	450	900	550	1,31	1,54 / 2,40	0,56
КМУ1-63					1200		1,57	1,83 / 2,72	
КМУ1-64					1500		1,79	2,12 / 3,00	
КМУ1-65					1800		2,02	2,41 / 3,29	
КМУ1-66					2100		2,98	3,28 / 4,19	
КМУ1-67			300		900		1,31	1,54 / 2,40	

Продолжение табл. 3

1	2	3	4	5	6	7	8	9	10
КМУ1-68	1000	350	300	450	1200	550	1,57	1,83 / 2,72	0,56
КМУ1-69					1500		1,79	2,12 / 3,00	
КМУ1-70					1800		2,02	2,41 / 3,29	
КМУ1-71					2100		2,98	3,28 / 4,19	
КМУ1-72			350		900		1,31	1,54 / 2,40	
КМУ1-73					1200		1,57	1,83 / 2,72	
КМУ1-74					1500		1,79	2,12 / 3,00	
КМУ1-75					1800		2,02	2,41 / 3,29	
КМУ1-76					2100		2,98	3,28 / 4,19	
КМУ1-77		400	150		900		1,34	1,57 / 2,43	0,59
КМУ1-78					1200		1,60	1,86 / 2,75	
КМУ1-79					1500		1,82	2,15 / 3,15	
КМУ1-80					1800		2,05	2,43 / 3,32	
КМУ1-81					2100		3,01	3,31 / 4,22	
КМУ1-82			200		900		1,34	1,57 / 2,43	
КМУ1-83					1200		1,60	1,86 / 2,75	
КМУ1-84					1500		1,82	2,15 / 3,15	
КМУ1-85					1800		2,05	2,43 / 3,32	
КМУ1-86					2100		3,01	3,31 / 4,22	
КМУ1-87			250	500	900	600	1,32	1,55 / 2,41	0,57
КМУ1-88					1200		1,58	1,84 / 2,73	
КМУ1-89					1500		1,80	2,13 / 3,01	

Коррект.	Лапухина		
Рук. гр.	Чухрова		
Нач. отд.	Морозова		
Ст. инж.	Огнева		
Рук. гр.	Шифрина		
ГИП	Басевич		
Н. контр.	Хромихина		11.83
ГКО	Графский		
Нач. отд.	Сухаренко		

ТПР 902-09-22.84 НК

Колодцы канализационные круглые из кирпича и бетона для труб Ду = 150 ÷ 1200 мм.

Стадия	Лист	Листов
РП	7	

Продолжение табл. 3

ЦНИИЭП инженерного оборудования г. Москва

Копировал Еремченко 19474-03 10 Формат А3

Инв. № подл. | Подпись и дата | Взам. инв. №

Продолжение табл. 3

1	2	3	4	5	6	7	8	9	10
КМУ1-90	1000	400	250	500	1800	600	2,03	2,42 / 3,30	0,57
КМУ1-91					2100		2,99	3,29 / 4,20	
КМУ1-92			300		900		1,32	1,55 / 2,41	
КМУ1-93					1200		1,58	1,84 / 2,73	
КМУ1-94					1500		1,80	2,13 / 3,01	
КМУ1-95					1800		2,03	2,42 / 3,30	
КМУ1-96					2100		2,99	3,29 / 4,20	
КМУ1-97	1250		350	600	900	700	1,83	2,10 / 3,41	0,85
КМУ1-98					1200		2,11	2,46 / 3,77	
КМУ1-99					1500		2,37	2,82 / 4,13	
КМУ1-100					1800		2,65	3,17 / 4,48	
КМУ1-101					2100		3,46	4,25 / 5,56	
КМУ1-102			400		900		1,83	2,10 / 3,41	
КМУ1-103					1200		2,11	2,46 / 3,77	
КМУ1-104					1500		2,37	2,82 / 4,13	
КМУ1-105					1800		2,65	3,17 / 4,48	
КМУ1-106					2100		3,46	4,25 / 5,56	
КМУ1-107		450	150	500	900	600	1,85	2,12 / 3,43	0,87
КМУ1-108					1200		2,13	2,48 / 3,79	
КМУ1-109					1500		2,39	2,84 / 4,15	
КМУ1-110					1800		2,67	3,19 / 4,50	
КМУ1-111					2100		3,48	4,27 / 5,58	
КМУ1-112			200		900		1,85	2,12 / 3,43	
КМУ1-113					1200		2,13	2,48 / 3,79	
КМУ1-114					1500		2,39	2,84 / 4,15	
КМУ1-115					1800		2,67	3,19 / 4,50	
КМУ1-116					2100		3,48	4,27 / 5,58	
КМУ1-117			250		900		1,85	2,12 / 3,43	
КМУ1-118					1200		2,13	2,48 / 3,79	

Продолжение табл. 3

1	2	3	4	5	6	7	8	9	10
КМУ1-119	1250	450	250	500	1500	600	2,39	2,84 / 4,15	0,87
КМУ1-120					1800		2,67	3,19 / 4,50	
КМУ1-121					2100		3,48	4,27 / 5,58	
КМУ1-122			300		900		1,85	2,12 / 3,43	
КМУ1-123					1200		2,13	2,48 / 3,79	
КМУ1-124					1500		2,39	2,84 / 4,15	
КМУ1-125					1800		2,67	3,19 / 4,50	
КМУ1-126					2100		3,48	4,27 / 5,58	
КМУ1-127			350	600	900	700	1,79	2,06 / 3,37	0,81
КМУ1-128					1200		2,07	2,42 / 3,73	
КМУ1-129					1600		2,32	2,78 / 4,09	
КМУ1-130					1800		2,61	3,13 / 4,44	
КМУ1-131					2100		3,42	4,21 / 5,52	
КМУ1-132			400		900		1,79	2,06 / 3,37	
КМУ1-133					1200		2,07	2,42 / 3,73	
КМУ1-134					1500		2,32	2,78 / 4,09	
КМУ1-135					1800		2,61	3,13 / 4,14	
КМУ1-136					2100		3,42	4,21 / 5,52	
КМУ1-137			450		900		1,79	2,06 / 3,37	
КМУ1-138					1200		2,07	2,42 / 3,73	
КМУ1-139					1500		2,32	2,78 / 4,09	
КМУ1-140					1800		2,61	3,13 / 4,44	

Коррект	Лапухина		
Рук. гр.	Чухрова		
Нач. отд.	Морозова		
Ст. инж.	Огнева		
Рук. гр.	Шиффрина		
ГИП	Басевич		
Н. контр.	Хромихина		11.83
ГКО	Графский		
Нач. отд.	Сухаренко		

ТПР 902-09-22.84 НК

Колодцы канализационные круглые из кирпича и бетона для труб Ду=150-1200 мм

Стадия	Лист	Листов
РП	8	

Продолжение табл. 3

ЦНИИЭП инженерного оборудования г. Москва

Копировал Еремченко 19474-03 11 Формат А3

Инв. № подл. | Подпись и дата | Взам. инв. №

Альбом III

Типовые проектные решения

Продолжение табл. 3

1	2	3	4	5	6	7	8	9	10
КМУ1-141	1250	500	450	600	2100	700	3,42	4,21 / 5,52	0,81
КМУ1-142			150	500	900	600	1,85	2,12 / 3,43	0,87
КМУ1-143					1200		2,13	2,48 / 3,79	
КМУ1-144					1500		2,39	2,84 / 4,15	
КМУ1-145					1800		2,67	3,19 / 4,50	
КМУ1-146					2100		3,48	4,27 / 5,58	
КМУ1-147			200		900		1,85	2,12 / 3,43	
КМУ1-148					1200		2,13	2,48 / 3,79	
КМУ1-149					1500		2,35	2,84 / 4,15	
КМУ1-150					1800		2,67	3,19 / 4,50	
КМУ1-151					2100		3,48	4,27 / 5,58	
КМУ1-152			250	600	900	700	1,79	2,06 / 3,37	0,81
КМУ1-153					1200		2,07	2,42 / 3,73	
КМУ1-154					1500		2,32	2,78 / 4,09	
КМУ1-155					1800		2,61	3,13 / 4,44	
КМУ1-156					2100		3,42	4,21 / 5,52	
КМУ1-157			300		900		1,79	2,06 / 3,37	
КМУ1-158					1200		2,07	2,42 / 3,73	
КМУ1-159					1500		2,32	2,78 / 4,09	
КМУ1-160					1800		2,61	3,13 / 4,44	
КМУ1-161					2100		3,42	4,21 / 5,52	
КМУ1-162			350		900		1,79	2,06 / 3,37	
КМУ1-163					1200		2,07	2,42 / 3,73	
КМУ1-164					1500		2,32	2,78 / 4,09	
КМУ1-165					1800		2,61	3,13 / 4,44	
КМУ1-166					2100		3,42	4,21 / 5,52	
КМУ1-167			400		900		1,79	2,06 / 3,37	
КМУ1-168					1200		2,07	2,42 / 3,73	
КМУ1-169					1500		2,32	2,78 / 4,09	

Продолжение табл. 3

1	2	3	4	5	6	7	8	9	10
КМУ1-170	1250	500	400	600	1800	700	2,61	3,13 / 4,44	0,81
КМУ1-171					2100		3,42	4,21 / 5,52	
КМУ1-172	1500		450	700	900	800	2,61	2,89 / 4,70	1,38
КМУ1-173					1200		2,92	3,30 / 5,11	
КМУ1-174					1500		3,25	3,72 / 5,53	
КМУ1-175					1800		3,55	4,13 / 5,94	
КМУ1-176					2100		4,51	5,38 / 7,19	
КМУ1-177			500		900		2,61	2,89 / 4,70	
КМУ1-178					1200		2,92	3,30 / 5,11	
КМУ1-179					1500		3,25	3,72 / 5,53	
КМУ1-180					1800		3,55	4,13 / 5,94	
КМУ1-181					2100		4,51	5,38 / 7,19	
КМУ1-182	1250	600	150	600	900	700	1,79	2,06 / 3,37	0,81
КМУ1-183					1200		2,07	2,42 / 3,73	
КМУ1-184					1500		2,32	2,78 / 4,09	
КМУ1-185					1800		2,61	3,13 / 4,44	
КМУ1-186					2100		3,42	4,21 / 5,52	
КМУ1-187			200		900		1,79	2,06 / 3,37	
КМУ1-188					1200		2,07	2,42 / 3,73	
КМУ1-189					1500		2,32	2,78 / 4,09	
КМУ1-190					1800		2,61	3,13 / 4,44	
КМУ1-191					2100		3,42	4,21 / 5,52	

Коррект	Лапухина		ТПР 902-09-22.84	НК	
Рук. гр.	Чухрова				
Нач. отд.	Морозова				
Ст. инж.	Огнева		Колодцы канализационные круглые из кирпича и бетона для труб Ду=150 – 1200 мм	Стадия: РП	Лист: 9	Листов:
Рук. гр.	Шиффрина				
ГИП	Басевич				
Н. контр	Хромихина	11.83	Продолжение табл. 3	ЦНИИЭП инженерного оборудования г. Москва	
ГКО	Графский				
Нач. отд.	Сухаренко				

Копировал Еремченко 19474-03 12 Формат А3

Инв. № подл. | Подпись и дата | Взам. инв. №

Продолжение табл. 3

1	2	3	4	5	6	7	8	9	10
КМУ1-192	1500	600	250	700	900	800	2,72	3,09 / 4,81	1,49
КМУ1-193					1200		3,03	3,41 / 5,22	
КМУ1-194					1500		3,36	3,83 / 5,84	
КМУ1-195					1800		3,66	4,24 / 6,05	
КМУ1-196					2100		4,62	5,49 / 7,30	
КМУ1-197			300		900		2,72	3,09 / 4,81	
КМУ1-198					1200		3,03	3,41 / 5,22	
КМУ1-199					1500		3,36	3,83 / 5,84	
КМУ1-200					1800		3,66	4,24 / 6,05	
КМУ1-201					2100		4,62	5,49 / 7,30	
КМУ1-202	2000	600	350	800	900	950	4,71	—	2,96
КМУ1-203					1200		5,13	—	
КМУ1-204					1500		5,54	—	
КМУ1-205					1800		5,95	—	
КМУ1-206					2100		7,19	—	
КМУ1-207			400		900		4,71	—	
КМУ1-208					1200		5,13	—	
КМУ1-209					1500		5,54	—	
КМУ1-210					1800		5,95	—	
КМУ1-211					2100		7,19	—	
КМУ1-212			450		900		4,71	—	
КМУ1-213					1200		5,13	—	
КМУ1-214					1500		5,54	—	
КМУ1-215					1800		5,95	—	
КМУ1-216					2100		7,19	—	
КМУ1-217			500		900		4,71	—	
КМУ1-218					1200		5,13	—	
КМУ1-219					1500		5,54	—	
КМУ1-220					1800		5,95	—	
КМУ1-221					2100		7,19	—	

Продолжение табл. 3

1	2	3	4	5	6	7	8	9	10
КМУ1-222	1500	700	150	700	900	800	2,69	2,97 / 4,78	1,46
КМУ1-223					1200		3,00	3,38 / 5,19	
КМУ1-224					1500		3,33	3,80 / 5,61	
КМУ1-225					1800		3,63	4,21 / 6,02	
КМУ1-226					2100		4,59	5,45 / 7,27	
КМУ1-227			200		900		2,69	2,97 / 4,78	
КМУ1-228					1200		3,00	3,38 / 5,19	
КМУ1-229					1500		3,33	3,80 / 5,61	
КМУ1-230					1800		3,63	4,21 / 6,02	
КМУ1-231					2100		4,59	5,45 / 7,27	
КМУ1-232	2000	700	250	800	900	950	4,70	—	2,95
КМУ1-233					1200		5,12	—	
КМУ1-234					1500		5,53	—	
КМУ1-235					1800		5,94	—	
КМУ1-236					2100		7,18	—	
КМУ1-237			300		900		4,70	—	
КМУ1-238					1200		5,12	—	
КМУ1-239					1500		5,53	—	
КМУ1-240					1800		5,94	—	
КМУ1-241					2100		7,18	—	
КМУ1-242			350		900		4,70	—	
КМУ1-243					1200		5,12	—	

Коррект	Лапухина		
Рук. гр.	Чухрова		
Нач. отд	Морозова		
Ст. инж	Окунецкая		
Рук. гр	Шифрина		
ГИП	Басевич		
Н. контр	Хромихина		11.83
ГКО	Графский		
Нач. отд	Сухаренко		

ТПР 902-09-22.84 НК

Колодцы канализационные круглые из кирпича и бетона для труб Ду = 150 – 1200 мм

Стадия: РП | Лист: 10 | Листов:

Продолжение табл 3

ЦНИИЭТ инженерного оборудования г. Москва

Копировал: Алешикова

Формат А3

Инв. № подл. | Подпись и дата | Взам. инв. №

Продолжение табл. 3

1	2	3	4	5	6	7	8	9	10
КМУ1-244	2000	700	350	800	1500	950	5,53	—	2,95
КМУ1-245					1800		5,94	—	
КМУ1-246					2100		7,18	—	
КМУ1-247			400		900		4,70	—	
КМУ1-248					1200		5,12	—	
КМУ1-249					1500		5,53	—	
КМУ1-250					1800		5,94	—	
КМУ1-251					2100		7,18	—	
КМУ1-252			450		900		4,70	—	
КМУ1-253					1200		5,12	—	
КМУ1-254					1500		5,53	—	
КМУ1-255					1800		5,94	—	
КМУ1-256					2100		7,18	—	
КМУ1-257			500	900	900	1050	4,59	—	2,81
КМУ1-258					1200		5,01	—	
КМУ1-259					1500		5,42	—	
КМУ1-260					1800		5,83	—	
КМУ1-261					2100		7,07	—	
КМУ1-262		800	150	800	900	950	4,72	—	2,97
КМУ1-263					1200		5,14	—	
КМУ1-264					1500		5,55	—	
КМУ1-265					1800		5,96	—	
КМУ1-266					2100		7,20	—	
КМУ1-267			200		900		4,12	—	
КМУ1-268					1200		5,14	—	
КМУ1-269					1500		5,55	—	
КМУ1-270					1800		5,96	—	
КМУ1-271					2100		7,20	—	
КМУ1-272			250	900	900	1050	4,87	—	3,12
КМУ1-273					1200		5,29	—	
КМУ1-274					1500		5,70	—	

Продолжение табл. 3

1	2	3	4	5	6	7	8	9	10
КМУ1-275	2000	800	250	900	1800	1050	6,11	—	3,12
КМУ1-276					2100		7,35	—	
КМУ1-277			300		900		4,87	—	
КМУ1-278					1200		5,29	—	
КМУ1-279					1500		5,70	—	
КМУ1-280					1800		6,11	—	
КМУ1-281					2100		7,35	—	
КМУ1-282			350		900		4,87	—	
КМУ1-283					1200		5,29	—	
КМУ1-284					1500		5,70	—	
КМУ1-285					1800		6,11	—	
КМУ1-286					2100		7,35	—	
КМУ1-287			400		900		4,87	—	
КМУ1-288					1200		5,29	—	
КМУ1-289					1500		5,70	—	
КМУ1-290					1800		6,11	—	
КМУ1-291					2100		7,35	—	
КМУ1-292			450		900		4,87	—	
КМУ1-293					1200		5,29	—	
КМУ1-294					1500		5,70	—	
КМУ1-295					1800		6,11	—	
КМУ1-296					2100		7,35	—	

Коррект.	Лапухина		ТПР 902-09-22.84 НК				
Рук. гр.	Чухрова						
Нач. отд.	Морозова						
Ст. инж.	Окунецкая		Колодцы канализационные круглые из кирпича и бетона для труб Ду = 150 – 1200мм	Стадия	Лист	Листов	
Рук. гр.	Шифрина			РП	11		
ГИП	Басевич						
Н. контр.	Хромихина	11.83	Продолжение табл. 3	ЦНИИЭП инженерного оборудования г. Москва			
ГКО	Графский						
Нач. отд.	Сухаренко						

Копировал Еремченко 19474-03 14 Формат А3

Продолжение табл. 3

1	2	3	4	5	6	7	8	9	10
КМУ1-297	2000	800	500	1000	900	1150	4,64	—	2,86
КМУ1-298					1200		5,06	—	
КМУ1-299					1500		5,47	—	
КМУ1-300					1800		5,88	—	
КМУ1-301					2100		7,12	—	
КМУ1-302		900	150	900	900	1050	4,85	—	3,10
КМУ1-303					1200		5,27	—	
КМУ1-304					1500		5,68	—	
КМУ1-305					1800		6,09	—	
КМУ1-306					2100		7,33	—	
КМУ1-307			200		900		4,85	—	
КМУ1-308					1200		5,27	—	
КМУ1-309					1500		5,68	—	
КМУ1-310					1800		6,09	—	
КМУ1-311					2100		7,33	—	
КМУ1-312			250	1000	900	1150	5,02	—	2,93
КМУ1-313					1200		5,44	—	
КМУ1-314					1500		5,85	—	
КМУ1-315					1800		6,26	—	
КМУ1-316					2100		7,50	—	
КМУ1-317			300		900		5,02	—	
КМУ1-318					1200		5,44	—	
КМУ1-319					1500		5,85	—	
КМУ1-320					1800		6,26	—	
КМУ1-321					2100		7,50	—	
КМУ1-322			350		900		5,02	—	
КМУ1-323					1200		5,44	—	
КМУ1-324					1500		5,85	—	
КМУ1-325					1800		6,26	—	
КМУ1-326					2100		7,50	—	

Продолжение табл. 3

1	2	3	4	5	6	7	8	9	10
КМУ1-327	2000	900	400	1000	900	1150	5,02	—	2,93
КМУ1-328					1200		5,44	—	
КМУ1-329					1500		5,85	—	
КМУ1-330					1800		6,26	—	
КМУ1-331					2100		7,50	—	
КМУ1-332			450		900		5,02	—	
КМУ1-333					1200		5,44	—	
КМУ1-334					1500		5,85	—	
КМУ1-335					1800		6,26	—	
КМУ1-336					2100		7,50	—	
КМУ1-337			500		900		5,02	—	
КМУ1-338					1200		5,44	—	
КМУ1-339					1500		5,85	—	
КМУ1-340					1800		6,26	—	
КМУ1-341					2100		7,50	—	
КМУ1-342		1000	150		900		5,02	—	
КМУ1-343					1200		5,44	—	
КМУ1-344					1500		5,85	—	
КМУ1-345					1800		6,26	—	
КМУ1-346					2100		7,50	—	
КМУ1-347			200		900		5,18	—	3,09
КМУ1-348					1200		5,60	—	

Корректор	Лапухина		ТПР 902-09-22.84 НК
Рук. гр.	Чухрова		
Нач. отд.	Морозова		
Ст. инж.	Окунецкая		Колодцы канализационные круглые из кирпича и бетона для труб Ду=150-1200мм
Рук. гр.	Шифрина		
ГИП	Басевич		
Н. контр.	Хромихина	11.83	Продолжение табл. 3
ГКО	Графский		
Нач. отд.	Сухаренко		

Стадия	Лист	Листов
РП	12	

ЦНИИЭП инженерного оборудования г. Москва

Взам. инв. № | Подпись и дата | Инв. № подл.

Продолжение табл. 3

1	2	3	4	5	6	7	8	9	10
КМУ1-349	2000	1000	200	1000	1500	1150	6,01	—	3,09
КМУ1-350					1800		6,42	—	
КМУ1-351					2100		7,66	—	
КМУ1-352			250	1200	900	1350	5,01	—	2,92
КМУ1-353					1200		5,43	—	
КМУ1-354					1500		5,84	—	
КМУ1-355					1800		6,25	—	
КМУ1-356					2100		7,49	—	
КМУ1-357			300		900		5,01	—	
КМУ1-358					1200		5,43	—	
КМУ1-359					1500		5,84	—	
КМУ1-360					1800		6,25	—	
КМУ1-361					2100		7,49	—	
КМУ1-362			350		900		5,01	—	
КМУ1-363					1200		5,43	—	
КМУ1-364					1500		5,84	—	
КМУ1-365					1800		6,25	—	
КМУ1-366					2100		7,49	—	
КМУ1-367			400		900		5,01	—	
КМУ1-368					1200		5,43	—	
КМУ1-369					1500		5,84	—	
КМУ1-370					1800		6,25	—	
КМУ1-371					2100		7,49	—	
КМУ1-372			450		900		5,01	—	
КМУ1-373					1200		5,43	—	
КМУ1-374					1500		5,84	—	
КМУ1-375					1800		6,25	—	
КМУ1-376					2100		7,49	—	

Продолжение табл. 3

1	2	3	4	5	6	7	8	9	10
КМУ1-377	2000	1000	500	1200	900	1350	5,01	—	2,92
КМУ1-378					1200		5,43	—	
КМУ1-379					1500		5,84	—	
КМУ1-380					1800		6,25	—	
КМУ1-381					2100		7,49	—	
КМУ1-382		1200	150		900		5,07	—	2,98
КМУ1-383					1200		5,49	—	
КМУ1-384					1500		5,90	—	
КМУ1-385					1800		6,31	—	
КМУ1-386					2100		7,55	—	
КМУ1-387			200		900		5,07	—	
КМУ1-388					1200		5,49	—	
КМУ1-389					1500		5,90	—	
КМУ1-390					1800		6,31	—	
КМУ1-391					2100		7,55	—	

Коррект	Лапухина		ТПР 902-09-22.84 НК
Рук. гр.	Чухрова		
Нач. отд.	Морозова		
Ст. инж.	Окунецкая		Колодцы канализационные круглые из кирпича и бетона для труб Ду=150—1200мм
Рук. гр.	Шифрина		Стадия: РП; Лист: 13; Листов:
ГИП	Басевич		
Н. контр.	Хромихина	11.83	Продолжение табл. 3
ГКО	Графский		ЦНИИЭП инженерного оборудования г. Москва
Нач. отд.	Сухаренко		

Копировал. Еремченко 19474-03 16 Формат А3

Инв. № подл. | Подпись и дата | Взам. инв. №

Колодцы узловые с двумя присоединениями

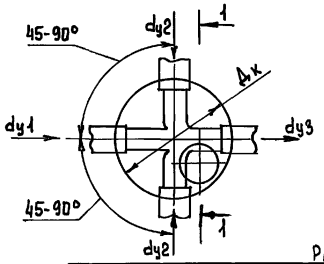

1-1 (кирпич или бетон)

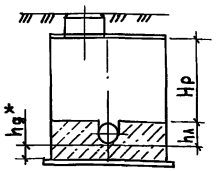

1-1 (кирпич)

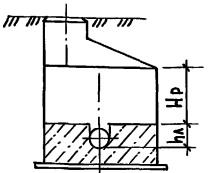

Таблица 4

Размеры в мм

Марка колодца	Диаметр колодца Дк	Диаметр трубы подводящей dy1	Диаметр трубы присоединяемой dy2	Диаметр трубы отводящей dy3	Высота рабочей части Нр	Глубина лотка hл	Объем основных конструкций (м3) Бетон	Объем основных конструкций (м3) Кирпич	Объем основных конструкций (м3) в т.ч. объем бетона в днище
1	2	3	4	5	6	7	8	9	10
КМУ2-1	700	150	150	200	900	300	0,57	0,68	0,20
КМУ2-2	1000				900		1,24	1,44 / 2,30	
КМУ2-3					1200		1,46	1,73 / 2,61	
КМУ2-4					1500		1,69	2,02 / 2,90	0,46
КМУ2-5					1800		1,92	2,31 / 3,19	
КМУ2-6					2100		2,58	3,18 / 4,06	
КМУ2-7		200	200	300	900	400	1,27	1,47 / 2,33	
КМУ2-8					1200		1,49	1,76 / 2,64	
КМУ2-9					1500		1,72	2,05 / 2,93	0,49
КМУ2-10					1800		1,95	2,34 / 3,22	
КМУ2-11					2100		2,61	3,21 / 4,09	
КМУ2-12				350	900	450	1,30	1,50 / 2,36	
КМУ2-13					1200		1,52	1,79 / 2,67	
КМУ2-14					1500		1,75	2,08 / 2,96	0,52
КМУ2-15					1800		1,98	2,37 / 3,25	
КМУ2-16					2100		2,64	3,24 / 4,12	
КМУ2-17		250	150	300	900	400	1,27	1,47 / 2,33	
КМУ2-18					1200		1,49	1,76 / 2,64	
КМУ2-19					1500		1,72	2,05 / 2,93	0,49
КМУ2-20					1800		1,95	2,34 / 3,22	
КМУ2-21					2100		2,61	3,21 / 4,09	

Продолжение табл. 4

1	2	3	4	5	6	7	8	9	10
КМУ2-22	1000	250	200	350	900	450	1,27	1,47 / 2,33	0,49
КМУ2-23					1200		1,49	1,76 / 2,64	
КМУ2-24					1500		1,72	2,05 / 2,93	
КМУ2-25					1800		1,95	2,34 / 3,22	
КМУ2-26					2100		2,61	3,21 / 4,09	
КМУ2-27			250		900		1,29	1,49 / 2,35	0,51
КМУ2-28					1200		1,51	1,78 / 2,66	
КМУ2-29					1500		1,74	2,07 / 2,95	
КМУ2-30					1800		1,97	2,36 / 3,24	
КМУ2-31					2100		2,63	3,23 / 4,11	
КМУ2-32		300	150		900		1,31	1,51 / 2,37	0,53
КМУ2-33					1200		1,53	1,79 / 2,68	
КМУ2-34					1500		1,76	2,09 / 2,97	
КМУ2-35					1800		1,99	2,38 / 3,26	
КМУ2-36					2100		2,65	3,25 / 4,13	
КМУ2-37			200		900		1,31	1,51 / 2,37	
КМУ2-38					1200		1,53	1,79 / 2,68	
КМУ2-39					1500		1,76	2,09 / 2,97	
КМУ2-40					1800		1,99	2,38 / 3,26	
КМУ2-41					2100		2,65	3,25 / 4,13	
КМУ2-42			250	400	900	500	1,21	1,41 / 2,27	0,43
КМУ2-43					1200		1,43	1,69 / 2,58	
КМУ2-44					1500		1,66	1,99 / 2,87	

*h_g – толщина днища, равна толщине стенки трубы плюс 30 мм

Коррект.	Лапухина		ТПР 902-09-22.84 НК
Рук. гр.	Чухрова		
Нач. отд.	Морозова		
Ст. инж.	Окунецкая		Колодцы канализационные круглые из кирпича и бетона для труб Ду = 150 – 1200 мм
Рук. гр.	Шифрина		Стадия: РП; Лист: 14; Листов:
ГИП	Басевич		
Н. контр.	Хромихина	11.83	Колодцы узловые с двумя присоединениями. Таблица 4
ГКО	Графский		ЦНИИЭП инженерного оборудования г. Москва
Нач. отд.	Сухаренко		

Копировал Еремченко 19474-03 17 Формат А3

Инв. № подл. | Подпись и дата | Взам. инв. №

Продолжение табл. 4

1	2	3	4	5	6	7	8	9	10
КМУ2 - 45	1000	300	250	400	1800	550	1,89	2,28 / 3,16	0,43
КМУ2 - 46					2100		2,55	3,15 / 4,03	
КМУ-2 - 47			300	450	900		1,24	1,44 / 2,30	0,46
КМУ2 - 48					1200		1,46	1,73 / 2,61	
КМУ2 - 49					1500		1,69	2,02 / 2,90	
КМУ2 - 50					1800		1,92	2,31 / 3,19	
КМУ2 - 51					2100		2,58	3,18 / 4,06	
КМУ2 - 52		350	150	400	900	500	1,31	1,51 / 2,37	0,53
КМУ2 - 53					1200		1,53	1,79 / 2,68	
КМУ2 - 54					1500		1,76	2,09 / 2,97	
КМУ2 - 55					1800		1,99	2,38 / 3,26	
КМУ2 - 56					2100		2,65	3,25 / 4,13	
КМУ2 - 57			200		900		1,31	1,51 / 2,37	
КМУ2 - 58					1200		1,53	1,79 / 2,68	
КМУ2 - 59					1500		1,76	2,09 / 2,97	
КМУ2 - 60					1800		1,99	2,38 / 3,26	
КМУ2 - 61					2100		2,65	3,25 / 4,13	
КМУ2 - 62			250	450	900	550	1,25	1,45 / 2,31	0,47
КМУ2 - 63					1200		1,47	1,74 / 2,62	
КМУ2 - 64					1500		1,70	2,03 / 2,91	
КМУ2 - 65					1800		1,93	2,32 / 3,20	
КМУ2 - 66					2100		2,59	3,19 / 4,07	
КМУ2 - 67			300	500	900	600	1,24	1,44 / 2,30	0,46
КМУ2 - 68					1200		1,46	1,73 / 2,61	
КМУ2 - 69					1500		1,69	2,02 / 2,90	
КМУ2 - 70					1800		1,92	2,31 / 3,19	
КМУ2 - 71					2100		2,58	3,18 / 4,06	
КМУ2 - 72	1250		350	600	900	700	1,68	1,95 / 3,26	0,70
КМУ2 - 73					1200		1,96	2,31 / 3,62	
КМУ2 - 74					1500		2,22	2,67 / 3,98	
КМУ2 - 75					1800		2,50	3,02 / 4,33	
КМУ2 - 76					2100		3,31	4,10 / 5,44	

Продолжение табл. 4

1	2	3	4	5	6	7	8	9	10
КМУ2 - 77	1000	400	150	450	900	550	1,33	1,53 / 2,39	0,55
КМУ2 - 78					1200		1,55	1,82 / 2,70	
КМУ2 - 79					1500		1,78	2,11 / 2,99	
КМУ2 - 80					1800		2,01	2,40 / 3,28	
КМУ2 - 81					2100		2,67	3,27 / 4,15	
КМУ2 - 82			200	500	900	600	1,33	1,53 / 2,39	
КМУ2 - 83					1200		1,55	1,81 / 2,70	
КМУ2 - 84					1500		1,78	2,11 / 2,99	
КМУ2 - 85					1800		2,01	2,40 / 3,28	
КМУ2 - 86					2100		2,67	3,27 / 4,15	
КМУ2 - 87			250		900		1,33	1,53 / 2,39	
КМУ2 - 88					1200		1,55	1,81 / 2,70	
КМУ2 - 89					1500		1,78	2,11 / 2,99	
КМУ2 - 90					1800		2,01	2,40 / 3,28	
КМУ2 - 91					2100		2,67	3,27 / 4,15	
КМУ2 - 92	1250		300	600	900	700	1,73	2,00 / 3,31	0,75
КМУ2 - 93					1200		2,01	2,36 / 3,67	
КМУ2 - 94					1500		2,27	2,72 / 4,03	
КМУ2 - 95					1800		2,55	3,07 / 4,38	
КМУ2 - 96					2100		3,36	4,15 / 5,46	
КМУ2 - 97			350		900		1,73	2,00 / 3,31	
КМУ2 - 98					1200		2,01	2,36 / 3,67	

Коррект	Лапухина		ТПР 902-09-22.84 НК		
Рук. гр.	Чухрова				
Нач. отд.	Морозова				
Ст. инж.	Окунецкая		Колодцы канализационные круглые из кирпича и бетона для труб Ду=150 – 1200мм	Стадия	Лист	Листов
Рук. гр.	Шифрина			РП	15	
ГИП	Басевич					
Н. контр.	Хромихина	11.83	Продолжение табл. 4	ЦНИИЭП инженерного оборудования г. Москва		
ГКО	Графский					
Нач. отд.	Сухаренко					

Копировал Еремченко 19474-03 18 Формат А3

Инв. № подл. | Подпись и дата | Взам. инв. №

Продолжение табл. 4

1	2	3	4	5	6	7	8	9	10
КМУ2-99	1250	400	350	600	1500	700	2,27	2,72 / 4,03	0,75
КМУ2-100					1800		2,55	3,07 / 4,38	
КМУ2-101					2100		3,36	4,15 / 5,46	
КМУ2-102	1500		400	700	900	800	2,49	2,77 / 4,58	1,26
КМУ2-103					1200		2,80	3,18 / 4,99	
КМУ2-104					1500		3,12	3,60 / 5,41	
КМУ2-105					1800		3,43	4,01 / 5,82	
КМУ2-106					2100		4,39	5,26 / 7,07	
КМУ2-107	1000	450	150	500	900	600	1,33	1,53 / 2,39	0,56
КМУ2-108					1200		1,55	1,81 / 2,70	
КМУ2-109					1500		1,78	2,11 / 2,99	
КМУ2-110					1800		2,01	2,40 / 3,28	
КМУ2-111					2100		2,67	3,27 / 4,15	
КМУ2-112			200		900		1,33	1,53 / 2,39	
КМУ2-113					1200		1,55	1,81 / 2,70	
КМУ2-114					1500		1,78	2,11 / 2,99	
КМУ2-115					1800		2,01	2,40 / 3,28	
КМУ2-116					2100		2,67	3,27 / 4,15	
КМУ2-117	1250		250	600	900	700	1,73	2,00 / 3,31	0,75
КМУ2-118					1200		2,01	2,36 / 3,67	
КМУ2-119					1500		2,27	2,72 / 4,03	
КМУ2-120					1800		2,55	3,07 / 4,38	
КМУ2-121					2100		3,36	4,15 / 5,46	
КМУ2-122			300		900		1,73	2,00 / 3,31	
КМУ2-123					1200		2,01	2,36 / 3,67	
КМУ2-124					1500		2,27	2,72 / 4,03	

Продолжение табл. 4

1	2	3	4	5	6	7	8	9	10
КМУ2-125	1250	450	300	600	1800	700	2,55	3,07 / 4,38	0,75
КМУ2-126					2100		3,36	4,15 / 5,46	
КМУ2-127	1500		350	700	900	800	2,47	2,75 / 4,56	1,24
КМУ2-128					1200		2,78	3,16 / 4,97	
КМУ2-129					1500		3,10	3,58 / 5,39	
КМУ2-130					1800		3,41	3,99 / 5,80	
КМУ2-131					2100		4,37	5,24 / 7,05	
КМУ2-132			400		900		2,47	2,75 / 4,56	
КМУ2-133					1200		2,78	3,16 / 4,97	
КМУ2-134					1500		3,10	3,58 / 5,39	
КМУ2-135					1800		3,41	3,99 / 5,80	
КМУ2-136					2100		4,37	5,24 / 7,05	
КМУ2-137	2000		450	800	900	950	4,28	—	2,53
КМУ2-138					1200		4,80	—	
КМУ2-139					1500		5,11	—	
КМУ2-140					1800		5,52	—	
КМУ2-141					2100		6,76	—	
КМУ2-142	1250	500	150	600	900	700	1,73	2,00 / 3,31	0,75
КМУ2-143					1200		2,01	2,36 / 3,67	
КМУ2-144					1500		2,27	2,72 / 4,03	

Корректр	Лапухина		ТПР 902-09-22.84 НК
Рук. гр	Чухрова		
Нач. отд.	Морозова		
Ст. инж.	Окунецкая		Колодцы канализационные круглые из кирпича и бетона для труб Ду=150÷1200мм
Рук. гр.	Шифрина		Стадия: РП; Лист: 16; Листов:
ГИП	Басевич		
Н. контр.	Хромихина	11.83	Продолжение табл. 4
ГКО	Графский		ЦНИИЭП инженерного оборудования г. Москва
Нач. отд.	Сухаренко		

Копировал Еремченко 19474-03 19 Формат А3

Инв. № подл. | Подпись и дата | Взам. инв. №

Продолжение табл. 4

1	2	3	4	5	6	7	8	9	10
КМУ2-145	1250	500	150	600	1800	700	2,55	3,07 / 4,38	0,75
КМУ2-146					2100		3,36	4,15 / 5,46	
КМУ2-147			200		900		1,73	2,00 / 3,31	
КМУ2-148					1200		2,01	2,36 / 3,67	
КМУ2-149					1500		2,27	2,72 / 4,03	
КМУ2-150					1800		2,55	3,07 / 4,38	
КМУ2-151					2100		3,36	4,15 / 5,46	
КМУ2-152			250		900		1,73	2,00 / 3,31	
КМУ2-153					1200		2,01	2,36 / 3,67	
КМУ2-154					1500		2,27	2,72 / 4,03	
КМУ2-155					1800		2,55	3,07 / 4,38	
КМУ2-156					2100		3,36	4,15 / 5,46	
КМУ2-157			300	700	900	800	1,78	2,05 / 3,36	0,80
КМУ2-158					1200		2,06	2,41 / 3,75	
КМУ2-159					1500		2,32	2,77 / 4,05	
КМУ2-160					1800		2,60	3,12 / 4,43	
КМУ2-161					2100		3,41	4,20 / 5,51	
КМУ2-162	1500		350	800	900	950	2,49	2,77 / 4,58	1,26
КМУ2-163					1200		2,80	3,18 / 4,99	
КМУ2-164					1500		3,12	3,60 / 5,41	
КМУ2-165					1800		3,43	4,01 / 5,82	
КМУ2-166					2100		4,39	5,26 / 7,07	
КМУ2-167	2000		400		900		4,72	—	2,97
КМУ2-168					1200		5,14	—	
КМУ2-169					1500		5,55	—	
КМУ2-170					1800		5,96	—	
КМУ2-171					2100		7,20	—	

Продолжение табл. 4

1	2	3	4	5	6	7	8	9	10
КМУ2-172	2000	500	450	800	900	950	4,72	—	2,97
КМУ2-173					1200		5,14	—	
КМУ2-174					1500		5,55	—	
КМУ2-175					1800		5,96	—	
КМУ2-176					2100		7,20	—	
КМУ2-177			500	900	900	1050	4,40	—	2,65
КМУ2-178					1200		4,82	—	
КМУ2-179					1500		5,23	—	
КМУ2-180					1800		5,64	—	
КМУ2-181					2100		6,88	—	
КМУ2-182	1500	600	150	700	900	800	2,61	2,89 / 4,70	1,98
КМУ2-183					1200		2,92	3,30 / 5,11	
КМУ2-184					1500		3,24	3,72 / 5,53	
КМУ2-185					1800		3,56	4,13 / 5,94	
КМУ2-186					2100		4,51	5,38 / 7,19	
КМУ2-187			200		900		2,61	2,89 / 4,70	
КМУ2-188					1200		2,92	3,30 / 5,11	
КМУ2-189					1500		3,24	3,72 / 5,53	
КМУ2-190					1800		3,56	4,13 / 5,94	
КМУ2-191					2100		4,51	5,38 / 7,19	

Коррект	Лапухина		ТПР 902-09-22.84 НК
Рук. гр.	Чухрова		
Нач. отд	Морозова		
Ст. инж.	Окунецкая		Колодцы канализационные круглые из кирпича и бетона для труб Ду=150 – 1200мм
Рук. гр.	Шифрина		Стадия: РП; Лист: 17; Листов:
ГИП	Басевич		
Н. контр.	Хромихина	11.83	Продолжение табл. 4.
ГКО	Графский		ЦНИИЭП инженерного оборудования г. Москва
Нач. отд.	Сухаренко		

Копировал Еремченко 19474-03 20 Формат А3

Инв. № подл. | Подпись и дата | Взам. инв. №

Продолжение табл. 4

1	2	3	4	5	6	7	8	9	10
КМУ2-192	2000	600	250	800	900	950	4,53	—	2,78
КМУ2-193					1200		4,95	—	
КМУ2-194					1500		5,36	—	
КМУ2-195					1800		5,66	—	
КМУ2-196					2100		7,01	—	
КМУ2-197			300		900		4,53	—	
КМУ2-198					1200		4,95	—	
КМУ2-199					1500		5,36	—	
КМУ2-200					1800		5,66	—	
КМУ2-201					2100		7,01	—	
КМУ2-202			350	900	900	1050	4,68	—	2,93
КМУ2-203					1200		5,10	—	
КМУ2-204					1500		5,51	—	
КМУ2-205					1800		5,92	—	
КМУ2-206					2100		7,16	—	
КМУ2-207			400		900		4,68	—	
КМУ2-208					1200		5,10	—	
КМУ2-209					1500		5,51	—	
КМУ2-210					1800		5,92	—	
КМУ2-211					2100		7,16	—	
КМУ2-212			450		900		4,68	—	
КМУ2-213					1200		5,10	—	
КМУ2-214					1500		5,51	—	
КМУ2-215					1800		5,92	—	
КМУ2-216					2100		7,16	—	
КМУ2-217			500		900		4,68	—	
КМУ2-218					1200		5,10	—	
КМУ2-219					1500		5,51	—	
КМУ2-220					1800		5,92	—	
КМУ2-221					2100		7,16	—	

Продолжение табл 4

1	2	3	4	5	6	7	8	9	10
КМУ2-222	1500	700	150	700	900	800	2,57	2,85 / 4,66	1,34
КМУ2-223					1200		2,88	3,26 / 5,07	
КМУ2-224					1500		3,20	3,68 / 5,49	
КМУ2-225					1800		3,52	4,09 / 5,90	
КМУ2-226					2100		4,47	5,34 / 7,15	
КМУ2-227			200		900		2,57	2,85 / 4,66	
КМУ2-228					1200		2,88	3,26 / 5,07	
КМУ2-229					1500		3,20	3,68 / 5,49	
КМУ2-230					1800		3,52	4,09 / 5,90	
КМУ2-231					2100		4,47	5,34 / 7,15	
КМУ2-232	2000	700	250	800	900	900	4,39	—	2,64
КМУ2-233					1200		4,81	—	
КМУ2-234					1500		5,22	—	
КМУ2-235					1800		5,63	—	
КМУ2-236					2100		6,87	—	
КМУ2-237			300		900		4,39	—	
КМУ2-238					1200		4,81	—	
КМУ2-239					1500		5,22	—	
КМУ2-240					1800		5,63	—	
КМУ2-241					2100		6,87	—	
КМУ2-242			350		900		4,39	—	
КМУ2-243					1200		4,81	—	

Коррект.	Лапухина		ТПР 902-09-22.84 НК
Рук. гр.	Чухрова		
Нач. отд.	Морозова		
Ст. инж.	Окунецкая		Колодцы канализационные круглые из кирпича и бетона для труб Ду = 150 – 1200 мм.
Рук. гр.	Шифрина		Продолжение табл. 4
ГИП	Басевич		
Н. контр.	Хромихина		
ГКО	Графский		
Нач. отд	Сухаренко		

Стадия	Лист	Листов
Р.П.	18	

ЦНИИЭП инженерного оборудования г. Москва

Инв. № подл. | Подпись и дата | Взам. инв. №

Копировал Еремченко 19774-03 21 Формат А3

Продолжение табл. 4

1	2	3	4	5	6	7	8	9	10
КМУ2-244	2000	700	350	800	1500	950	5,22	—	2,64
КМУ2-245					1800		5,63	—	
КМУ2-246					2100		6,87	—	
КМУ2-247			400		900		4,39	—	
КМУ2-248					1200		4,81	—	
КМУ2-249					1500		5,22	—	
КМУ2-250					1800		5,63	—	
КМУ2-251					2100		6,87	—	
КМУ2-252			450		900		4,39	—	
КМУ2-253					1200		4,81	—	
КМУ2-254					1500		5,22	—	
КМУ2-255					1800		5,63	—	
КМУ2-256					2100		6,87	—	
КМУ2-257			500	900	900	1050	4,01	—	2,26
КМУ2-258					1200		4,43	—	
КМУ2-259					1500		4,84	—	
КМУ2-260					1800		5,25	—	
КМУ2-261					2100		6,49	—	
КМУ2-262		800	150	800	900	950	4,55	—	2,81
КМУ2-263					1200		4,97	—	
КМУ2-264					1500		5,38	—	
КМУ2-265					1800		5,79	—	
КМУ2-266					2100		7,03	—	
КМУ2-267			200		900		4,55	—	
КМУ2-268					1200		4,97	—	
КМУ2-269					1500		5,38	—	
КМУ2-270					1800		5,79	—	
КМУ2-271					2100		7,03	—	

Продолжение табл. 4

1	2	3	4	5	6	7	8	9	10
КМУ2-272	2000	800	250	900	900	1050	4,55	—	2,81
КМУ2-273					1200		4,97	—	
КМУ2-274					1500		5,38	—	
КМУ2-275					1800		5,79	—	
КМУ2-276					2100		7,03	—	
КМУ2-277			300		900		4,55	—	
КМУ2-278					1200		4,97	—	
КМУ2-279					1500		5,38	—	
КМУ2-280					1800		5,79	—	
КМУ2-281					2100		7,03	—	
КМУ2-282			350		900		4,55	—	
КМУ2-283					1200		4,97	—	
КМУ2-284					1500		5,38	—	
КМУ2-285					1800		5,79	—	
КМУ2-286					2100		7,03	—	
КМУ2-287			400		900		4,33	—	2,58
КМУ2-288					1200		4,75	—	
КМУ2-289					1500		5,16	—	
КМУ2-290					1800		5,57	—	
КМУ2-291					2100		6,81	—	
КМУ2-292			450	1000	900	1150	4,18	—	2,43
КМУ2-293					1200		4,60	—	
КМУ2-294					1500		5,01	—	
КМУ2-295					1800		5,42	—	

Коррект.	Лапухина		ТПР 902-09-22.84 НК
Рук. гр.	Чухрова		
Нач. отд.	Морозова		
Ст. инж.	Окунецкая		Колодцы канализационные круглые из кирпича и бетона для труб Ду = 150 — 1200 мм
Рук. гр.	Шифрина		Стадия: РП; Лист: 19; Листов:
ГИП	Басевич		
Н. контр.	Хромихина	11.83	Продолжение табл. 4
ГКО	Графский		ЦНИИЭП инженерного оборудования г. Москва
Нач. отд.	Сухаренко		

Копировал Еремченко 19474-03 22 Формат А3

Инв. № подл. | Подпись и дата | Взам. инв. №

Продолжение табл. 4.

1	2	3	4	5	6	7	8	9	10
КМУ2-296	2000	800	450	1000	2100	1150	6,66	—	2,43
КМУ2-297			500		900		4,18	—	
КМУ2-298					1200		4,60	—	
КМУ2-299					1500		5,01	—	
КМУ2-300					1800		5,42	—	
КМУ2-301					2100		6,66	—	
КМУ2-302		900	150	900	900	1050	4,55	—	2,81
КМУ2-303					1200		4,97	—	
КМУ2-304					1500		5,38	—	
КМУ2-305					1800		5,79	—	
КМУ2-306					2100		7,03	—	
КМУ2-307			200		900		4,55	—	
КМУ2-308					1200		4,97	—	
КМУ2-309					1500		5,38	—	
КМУ2-310					1800		5,79	—	
КМУ2-311					2100		7,03	—	
КМУ2-312			250	1000	900	1150	4,30	—	2,55
КМУ2-313					1200		4,72	—	
КМУ2-314					1500		5,13	—	
КМУ2-315					1800		5,54	—	
КМУ2-316					2100		6,78	—	
КМУ2-317			300		900		4,30	—	
КМУ2-318					1200		4,72	—	
КМУ2-319					1500		5,13	—	
КМУ2-320					1800		5,54	—	
КМУ2-321					2100		6,78	—	
КМУ2-322			350		900		4,30	—	
КМУ2-323					1200		4,72	—	
КМУ2-324					1500		5,13	—	
КМУ2-325					1800		5,54	—	
КМУ2-326					2100		6,78	—	

Продолжение табл. 4.

1	2	3	4	5	6	7	8	9	10
КМУ2-327	2000	900	400	1000	900	1150	4,30	—	2,55
КМУ2-328					1200		4,72	—	
КМУ2-329					1500		5,13	—	
КМУ2-330					1800		5,54	—	
КМУ2-331					2100		6,78	—	
КМУ2-332		1000	150		900		4,69	—	2,95
КМУ2-333					1200		5,11	—	
КМУ2-334					1500		5,52	—	
КМУ2-335					1800		5,93	—	
КМУ2-336					2100		7,17	—	
КМУ2-337			200		900		4,69	—	
КМУ2-338					1200		5,11	—	
КМУ2-339					1500		5,52	—	
КМУ2-340					1800		5,93	—	
КМУ2-341					2100		7,17	—	
КМУ2-342		1200	150	1200	900	1350	4,41	—	2,73
КМУ2-343					1200		4,83	—	
КМУ2-344					1500		5,24	—	
КМУ2-345					1800		5,65	—	
КМУ2-346					2100		6,89	—	
КМУ2-347			200		900		4,41	—	
КМУ2-348					1200		4,83	—	
КМУ2-349					1500		5,24	—	
КМУ2-350					1800		5,65	—	
КМУ2-351					2100		6,89	—	

Корррект.	Лапухина	
Рук. гр.	Чухрова	
Нач. отд.	Морозова	
Ст. инж.	Окунецкая	
Рук. гр.	Шифрина	
ГИП	Басевич	
Н. контр.	Хромихина	11.83
ГКО	Графский	
Нач. отд.	Сухаренко	

ТПР 902-09-22.84 НК

Колодцы канализационные круглые из кирпича и бетона для труб Ду = 150 – 1200 мм

Стадия	Лист	Листов
РП	20	

Продолжение табл. 4

ЦНИИЭП инженерного оборудования г. Москва

Копировал Еремченко 19479-03 23 Формат А3

Инв. № подл. | Подпись и дата | Взам. инв. №

Колодцы поворотные

Рекомендуемые радиусы и углы поворота

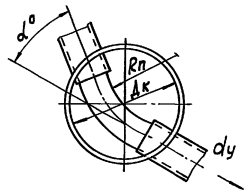

Таблица 5

Размеры в мм

Диаметр колодца Дк	Диаметр трубы dy	Угол поворота d°	Радиус поворота, Rп		
			1dy	1,5dy	2dy
1	2	3	4	5	6
1000	150-250	15-90	150-250	225-375	300-500
	300	15-80	300	300	600
		81-90			—
	350	15-65	350	525	700
		66-90			—
1250	400	15-90	400	600	800
	450	15-70	450	675	900
		71-90			—
	500	15-60	500	750	1000
		61-80			—
		81-90		—	—
1500	600	15-60	600	900	1200
		61-80			—
		81-90		—	—
	700	15-50	700	1050	1400
		51-60			—
		61-90		—	—

Продолжение табл. 5

1	2	3	4	5	6
2000	800	15-60	800	1200	1600
		61-80			—
		81-90		—	—
	900	15-50	900	1350	1800
		51-70			—
	1000	15-40	1000	1500	2000
		41-60			—

				ТПР 902-09-22.84		НК
Ст. инж.	Москвитина			Колодцы канализационные круглые из кирпича и бетона для труб Ду = 150-1200 мм.	Стадия	Лист	Листов
Рук. гр.	Шифрина				РП	21	
ГИП	Басевич						
Н. контр.	Хромихина		11.83	Колодцы поворотные. Рекомендуемые радиусы и углы поворота. Таблица 5.	ЦНИИЭП инженерного оборудования г. Москва		
ГКО	Графский						

Копировал: Корецкая 19474-03 24 Формат А3

Форма таблицы, заполняемой при привязке

Таблица 6

№ колодца по плану	Марка колодца по грунтовым условиям	Марка колодца	Полная глубина колодца по профилю, Hпп мм	Диаметр колодца, Dк мм	Глубина лотка, hл мм	Высота рабочей части, Hр мм	Высота конуса, hк мм	Высота горловины, hг мм	Расход материалов: Объем бетона на лоток, м³	Рабочая часть: Бетон, м³	Рабочая часть: Кирпич, м³	Плита перекрытия. Сборные железобетонные элементы Серия 3.900-3 Выпуск 7: КЦП1-10-1	КЦП1-10-2	КЦП1-12-5	КЦП1-15-2	КЦП1-15-1	КЦП1-15-2	КЦП3-15-1	КЦП3-15-2	КЦП1-20-1	КЦП1-20-2	КЦП3-20-1	КЦП3-20-2	Горловина: КЦГ-1	КЦГ-2	КЦГ-3	КЦГ-4	КЦГ-7-3	КЦГ-7-9	КЦ-10-3	КЦ-10-6	КЦ-10-9	Кирпичная кладка ряды	Кирпич, м³	Бетон, м³	Тип люка	Стремянка	Гидроизоляция
1	2	3	4	5	6	7	8	9	10	11	12	13	14	15	16	17	18	19	20	21	22	23	24	25	26	27	28	29	30	31	32	33	34	35	36	37	38	39
		КМЛ-25	3010	1000	450	1800	—	810	0,58	1,36	—	1																								Л		

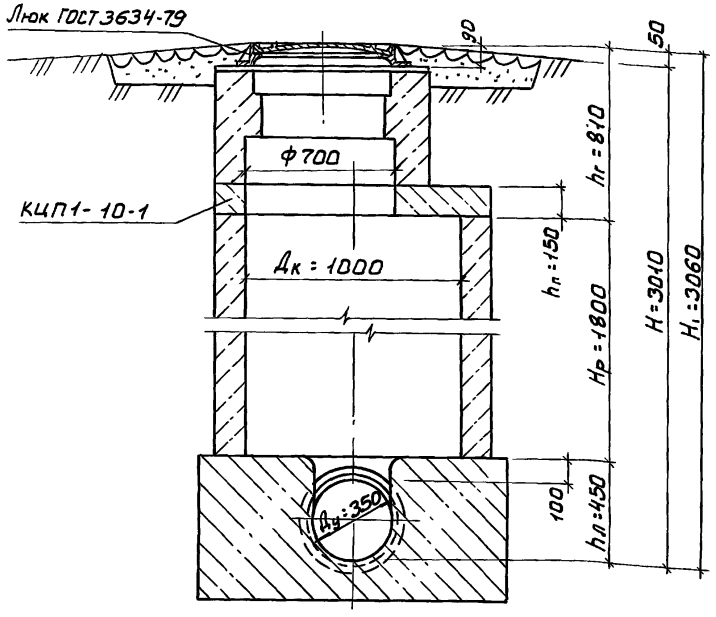

Пример расчета

Исходные данные: колодец из бетона линейный, полная глубина заложения по профилю -3.010м, диаметры подводящего и отводящего трубопроводов - 350мм, грунт - непросадочный сухой, диаметр люка - 700мм, нагрузка-500кг/м² (колодец вне проезжей части).

По таблице 1 на листе НК-2 Выбирает марку колодца КМЛ-25, где Дк=1000мм; hл=450мм; Hр=1800мм

Полная глубина колодца складывается: $H_1 = h_г + H_р + h_л$, отсюда $h_г = H_1 - (H_р + h_л) = 3060 - (1800 + 450) = 810$ мм.

По табл. на листе АС-9 определяет расход материалов на рабочую часть, по табл. на листе АС-11 на горловину. Объем бетона на лоток см. табл. 1 на листе НК-2

				ТПР 902-09-22.84	НК
Ст. инж.	Москвитина				
Рук. гр.	Шифрина				
ГИП	Басевич			Колодцы канализационные круглые из кирпича и бетона для труб Dу = 150-1200 мм	Стадия: РП; Лист: 22; Листов:
Н. контр.	Хромихина		11.83	Форма таблицы, заполняемой при привязке. Таблица 6. Пример расчета	ЦНИИЭП инженерного оборудования г. Москва
ГКО	Графский				
Нач. отд.	Сухаренко				

Копировал: Боброва

Формат: А3

Согласовано: Отд. АСП — Бабикова

Инв. № подл. | Подпись и дата | Взам. инв. №

Горловины колодцев

Таблица 7

Размер горловины в плане в мм.	Объемы на 1м высоты горловины в м³
1. Кирпичные	
ф 700	0,61
ф 1000	0,81
2. Бетонные	
ф700	0,33
ф1000	0,44

Объемы расхода арматуры на армирование лотка и глиняного замка при устройстве колодцев в просадочных грунтах

Таблица 8

Размер колодцев в плане в мм, Dк	Объем материалов на 1м³ основных конструкций колодцев.	
	Арматура масса в кг	Глина объем в м³
1. Колодцы кирпичные с конусным переходом к горловине 1000	1,7	0,21
1250-1500	1,7	0,23
2. Колодцы кирпичные с перекрытием из сборного железобетона 1000	1,7	0,22
1250-1500	1,7	0,27
3. Колодцы бетонные с монолитными стенами и перекрытием из сборного железобетона 1000	1,6	0,27
1250-1500	1,7	0,28

1. Объемы основных конструкций камер колодцев с перекрытием из сборного железобетона подсчитаны при диаметре горловин 700 мм.
   При диаметре горловин 1000мм в колодцах диаметром 1500 и 2000 мм, объемы основных конструкций следует уменьшить на 0,06 м³
2. Для кирпичных колодцев (графы 8 или 9) в числителе указаны колодцы с горловиной из сборных железобетонных плит, в знаменателе - с конусным переходом к горловине.

			ТПР 902-09-22.84 НК		
			Колодцы канализационные круглые из кирпича и бетона диаметром Ду= 150-1200 мм.	Стадия: РП	Лист: 23	Листов:
Коррект.	Лапухина		Горловины колодцев. Таблица 7. Объемы расхода арматуры. Таблица 8.	ЦНИИЭПинженерного оборудования г. Москва	
Рук. гр.	Чухрова				
Нач. отд.	Морозова				

Копировал: Алешикова

Формат: А3

Инв. № подл. | Подпись и дата | Взам. инв. №

Инв.№ подл. | Подп. и дата | Взам. инв.№ | Инв.№ дубл. | Подп. и дата

А — А

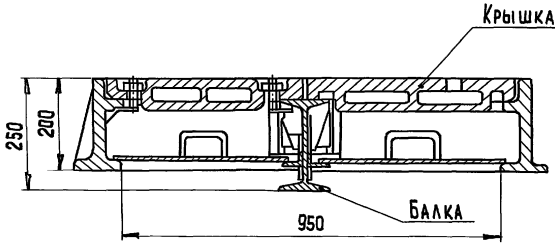

Б – Б повернуто

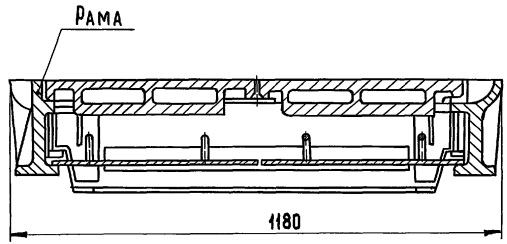

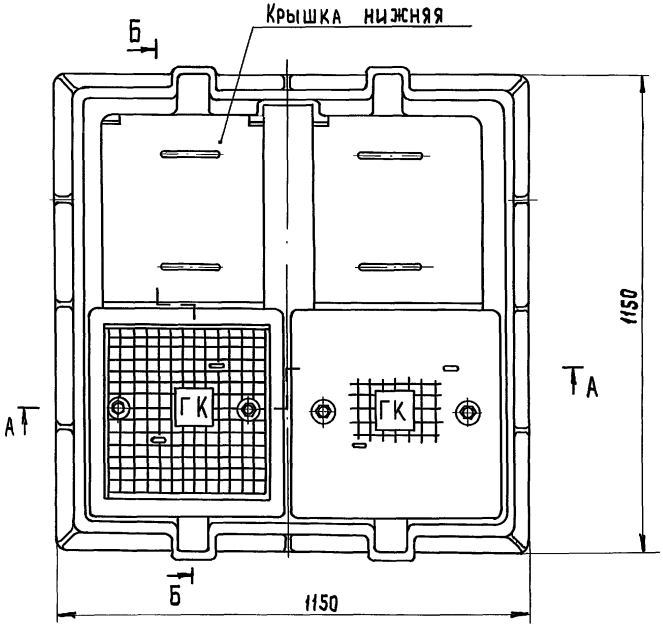

1. При разработке данного чертежа использованы чертежи завода по ремонту башенных кранов Главмосстроя (Москва), изготавливающего аналогичные люки для г. Москвы.
2. При расчете люка принята нормативная колесная нагрузка НК-80.

				1311.00.000		
Разраб.	Москвитина			Люк канализационный 1000×1000 Эскизный чертеж общего вида.	Стадия	Масса	Масштаб
Пров.	Шифрина				РП	613	1:10
Т.контр.	Шифрина				Лист	Листов	
ГКО	Графский						
Н.контр.	Хромихина		11.83		ЦНИИЭП инж. оборудования		
Утв.	Сухаренко						

 Копировал: Хюппенен Формат А3

Колодец I для непросадочных сухих грунтов

Разрез 1-1

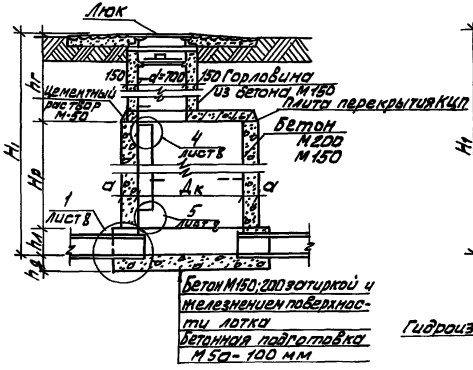

Колодец II для мокрых грунтов

Разрез 1-1

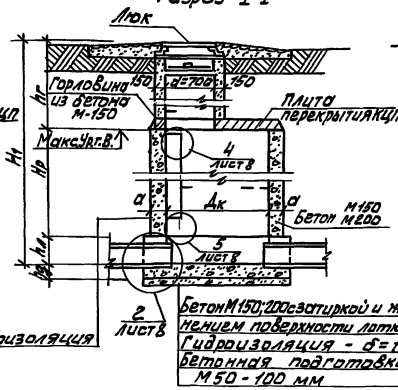

Колодец III для просадочных грунтов

Разрез 2-2

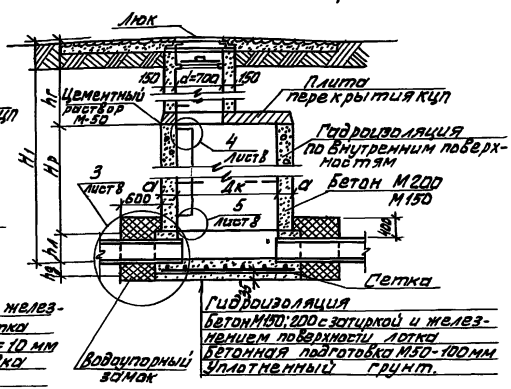

План колодцев I; II

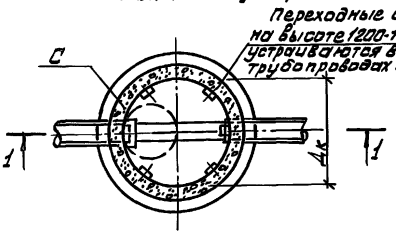

План колодца III

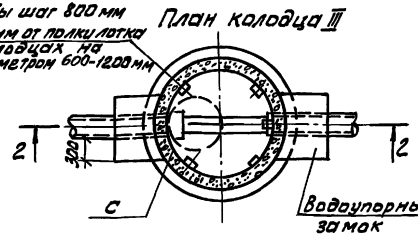

1. Форма лотка, положение люков, скоб и лестниц показано условно
2. В основании колодца III производится уплотнение грунта.
3. Основные положения по уплотнению и подготовке основания, а также по устройству гидроизоляции и водоупорного замка указаны в пояснительной записке.

Стены рабочей части колодцев		
Дк мм	а мм	Марка бетона
1000	150	150
1250	150	150
1500	200	150
2000	200	200
700	150	150

Н. контр.	Кузнецов		ТПР 902-09-22.84	АС
Провер.	Бабикова			
Исполн.	Певчева			
Вед. инж.	Бабикова		Колодцы канализационные круглые из кирпича и бетона для труб Ду=150÷1200 мм	Стадия: РП; Лист: 1; Листов: 18
ГИП	Кузнецов		Колодцы из бетона с горловиной d=700 мм.	ЦНИИЭП инженерного оборудования г. Москва
Гл. констр.	Шапиро			
Нач. отд.	Красавин			

19474-03 28

Копировал: Алешикова

Формат: А3

Инв. № подл. | Подпись и дата | Взам. инв. №

Колодец IV для непросадочных сухих грунтов

Разрез 1-1

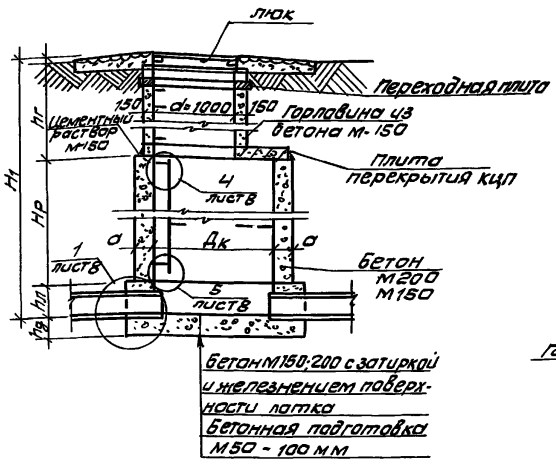

Колодец V для мокрых грунтов

Разрез 1-1

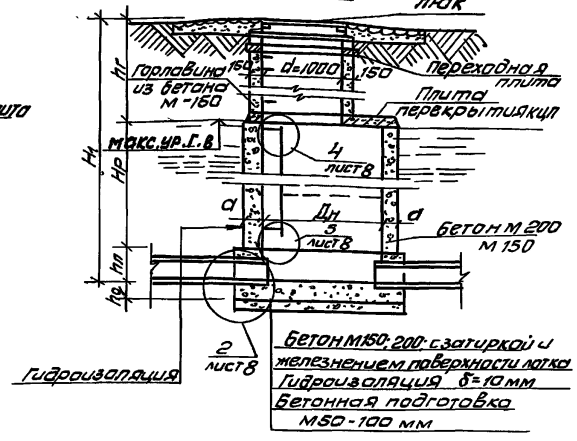

Колодец VI для просадочных грунтов

Разрез 2-2

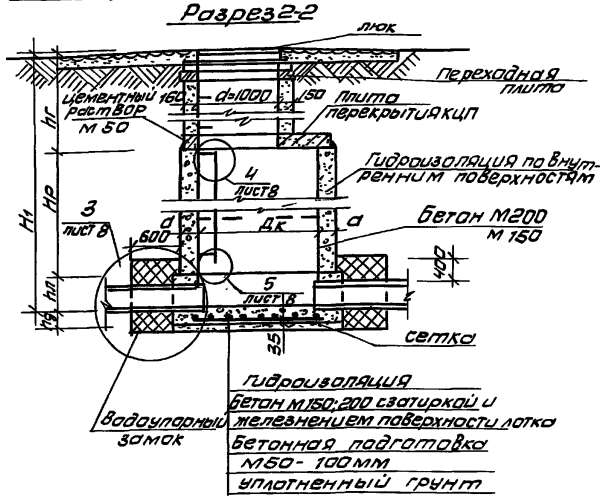

План колодцев IV, V

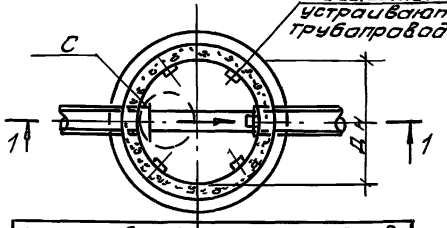

План колодца VI

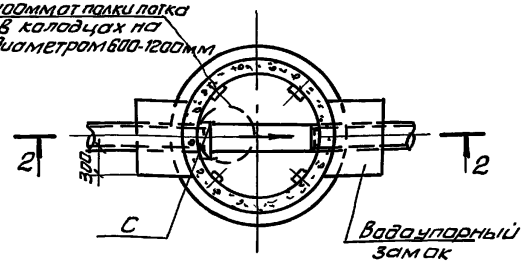

Стены рабочей части колодцев		
Дк мм	d мм	Марка бетона
1500	200	150
2000	200	200

1. Форма лотка, положение люков, скоб и лестниц показано условно.
2. В основании колодца VI производится уплотнение грунта.
3. Основные положения по уплотнению и подготовке основания, а также по устройству гидроизоляции и водоупорного замка указаны в пояснительной записке.

Н. контр.	Кузнецов	
Проверил	Бабикова	
Исполнил	Певчева	
Вед. инж.	Бабикова	
ГИП	Кузнецов	
Гл. констр.	Шапиро	
Нач. отд.	Красавин	

ТПР 902-09-22.84 АС

Колодцы канализационные круглые из кирпича и бетона для труб Ду=150÷1200 мм	Стадия	Лист	Листов
	РП	2	
Колодцы из бетона с горловиной d=1000 мм	ЦНИИЭП инженерного оборудования г. Москва		

Копировал Антипова 19474-03 29 Формат А3

Инв. № подл. | Подпись и дата | Взам. инв. №

Колодец I для непросадочных сухих грунтов

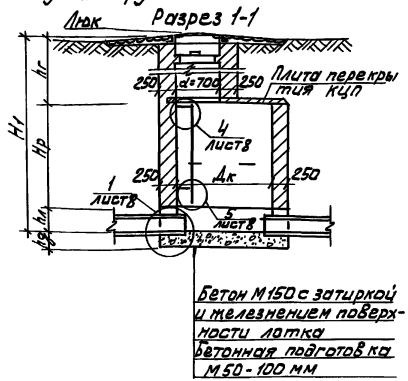

Колодец III для просадочных грунтов

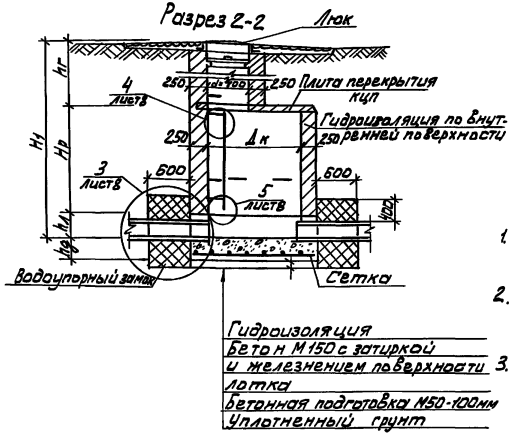

1. Форма лотка, положение люков, скоб и лестниц показано условно.
2. В основании колодца III производится уплотнение грунта.
3. Основные положения по уплотнению и подготовке основания, а также по устройству гидроизоляции и водоупорного замка указаны в пояснительной записке.

План колодца I

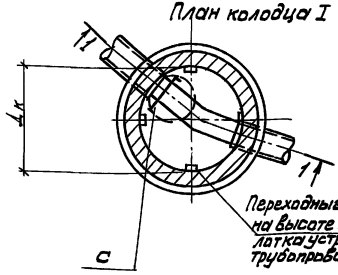

План колодца III

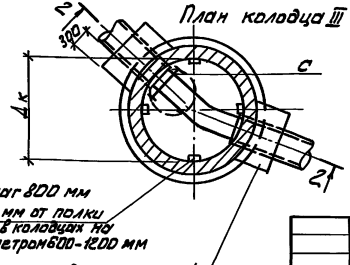

Переходные скобы шаг 800 мм на высоте 1200-1400 мм от полки лотка устраиваются в колодцах на трубопроводах диаметром 600-1200 мм

Водоупорный замок

Н.контр.	Кузнецов		
Провер.	Бабикова		
Исполн.	Певчева		
Рец. инж.	Бабикова		
ГИП	Кузнецов		
Гл. констр.	Шапиро		
Нач. ОТА	Красавин		

ТПР 902-09-22.84 АС

Колодцы канализационные круглые из кирпича и бетона для труб Ду=150÷1200 мм	Стадия	Лист	Листов
	РП	3	
Колодцы из кирпича с горловиной d=700 мм	ЦНИИЭП инженерного оборудования г. Москва		

19474-03 30

Копировал: Алешикова Формат: А

Инв.№ подл. | Подпись и дата | Взам. инв.

Колодец IV для непросадочных сухих грунтов

Разрез 1-1

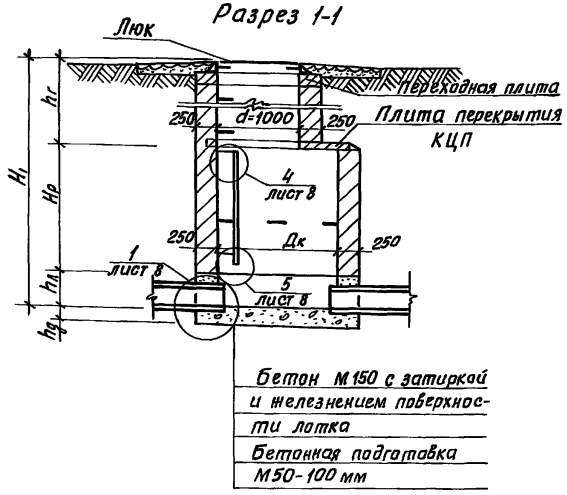

Бетон М150 с затиркой и железнением поверхности лотка
Бетонная подготовка М50-100 мм

Колодец VI для просадочных грунтов

Разрез 2-2

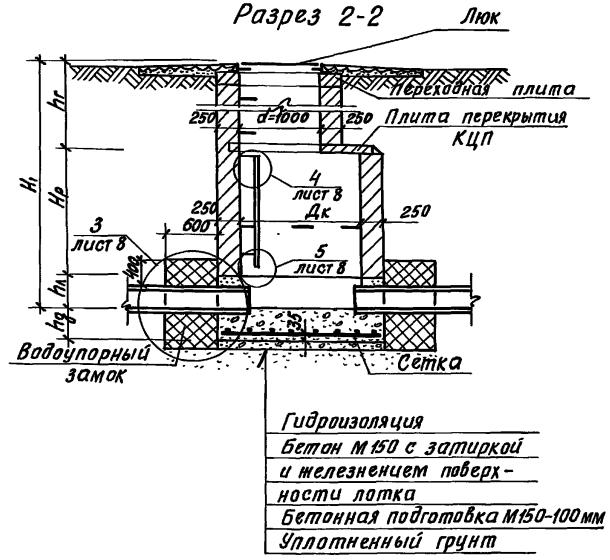

Гидроизоляция
Бетон М150 с затиркой и железнением поверхности лотка
Бетонная подготовка М150-100мм
Уплотненный грунт

1. Форма лотка, положение люков, скоб и лестниц показано условно.
2. В основании колодца VI производится уплотнение грунта.
3. Основные положения по уплотнению и подготовке основания, а также по устройству гидроизоляции и водоупорного замка указаны в пояснительной записке.

План колодца IV

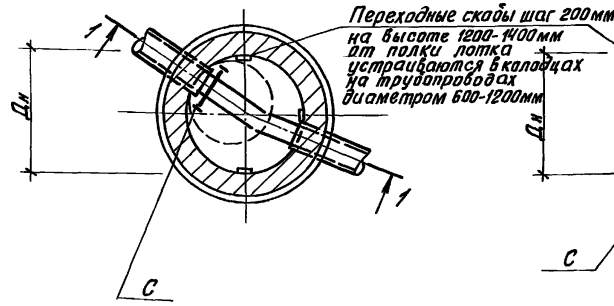

План колодца VI

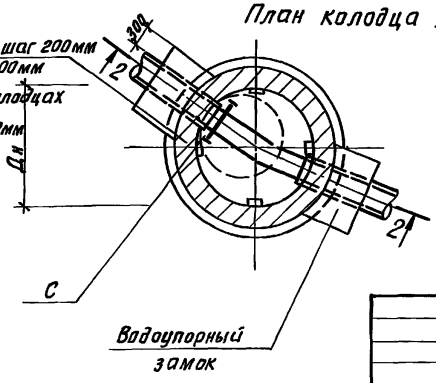

Н. контр.	Кузнецов		
Провер	Бабикова		
Исполнил	Певцева		
Вед. инж.	Бабикова		
ГИП	Кузнецов		
Гл. конст.	Шапиро		
Нач. отд.	Красавин		

ТПР 902-09-22.84 АС

Колодцы канализационные круглые из кирпича и бетона для труб Ду = 150÷1200 мм	Стадия	Лист	Листов
	РП	4	
Колодцы из кирпича с горловиной d = 1000 мм	ЦНИИЭП инженерного оборудования г. Москва		

19474-03 31

Копировал: Хлоп- Формат

Инв. № подл. | Подпись и дата | Взам. инв. №

Колодец I для непросадочных сухих грунтов

Разрез 1-1

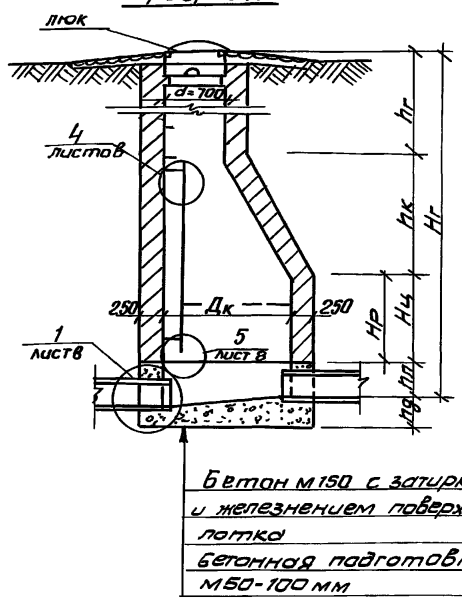

Колодец III для просадочных грунтов

Разрез 2-2

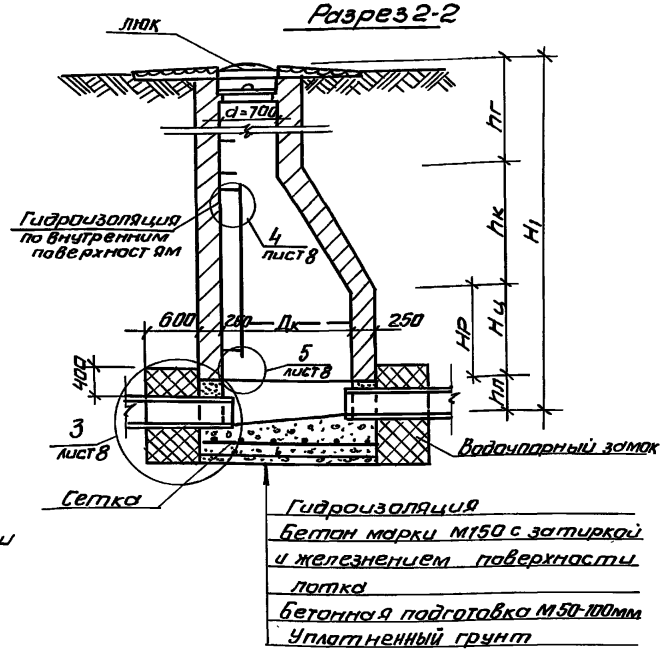

1. Форма лотка, положение люков, скоб и лестниц показано условно.

2. В основании колодца III производится уплотнение грунта.

3. Основные положения по уплотнению и подготовке основания, а также по устройству гидроизоляции и водоупорного замка указаны в пояснительной записке.

План колодца I

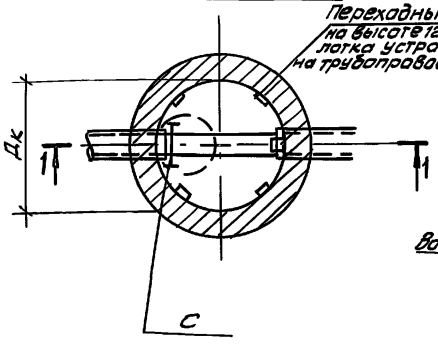

План колодца III

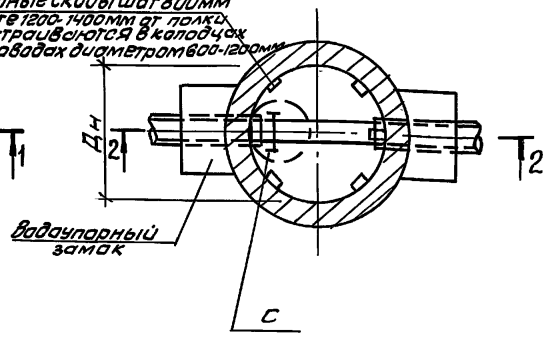

Н.контр.	Кузнецов		
Проверил	Бабикова		
Исполнил	Левчева		
Вед.инж.	Бабикова		
ГИП	Кузнецов		
Гл.констр.	Шапиро		
Нач.отд.	Красавин		

ТПР 902-09-22.84 АС

Колодцы канализационные круглые из кирпича и бетона для труб Ду = 150 ÷ 1200 мм

Стадия	Лист	Листов
РП	5	

Колодцы кирпичные с конусным переходом к горловине.

ЦНИИЭП инженерного оборудования г. Москва

Копировал Антипова 19474-03 32 Формат А3

Инв. № подл. | Подпись и дата | Взам. инв. №

Спецификация сборных железобетонных элементов перекрытия колодцев

Марка, поз.	Обозначение	Наименование	Кол.	Масса, т	Примечание
		Колодец Дк=1000, (Дг=700)			
КЦП	3.900-3; Выпуск 7	Плита перекрытия КЦП-10-1(2)		0,25	
		Колодец Дк=1250, (Дг=700)			
КЦП	3.900-3, Выпуск 7	Плита перекрытия КЦП 1-12,5-2		0,45	
		Колодец Дк=1500, (Дг=700)			
КЦП	3.900-3; Выпуск 7	Плита перекрытия КЦП-1-15-1(2)		0,68	
		Колодец Дк=1500; (Дг=1000)			
КЦП	3.900-3; Выпуск 7	Плита перекрытия КЦП3-15-1(2)		0,53	
		Колодец Дк=2000, (Дг=700)			
КЦП	3.900-3; Выпуск 7	Плита перекрытия КЦП1-20-1(2)		1,28	
		Колодец Дк=2000, (Дг=1000)			
КЦП	3.900-3; Выпуск 7	Плита перекрытия КЦП3-20-1(2)		1,13	

Спецификация стремянок

Марка, поз.	Обозначение	Наименование	Кол.	Масса, кг.	Примечание
		Колодец Нр=900			
Е	ТП КЖИ.С1	Стремянка С1	1	6,6	
		Колодец Нр=1200			
Е	ТП КЖИ.С1-01	Стремянка С1-01	1	9,7	
		Колодец Нр=1500			
С	ТП КЖИ-С1-02	Стремянка С1-02	1	12,9	
		Колодец Нр=1800			
С	ТП КЖИ.С1-03	Стремянка С1-03	1	16,2	
		Колодец Нр=2100			
С	ТП КЖИ. С1-04	Стремянка С1-04	1	19,5	

Инв.№подл. | Подпись и дата | Взам. инв.№

Н.контр	Кузнецов		
Провер	Бабикова		
Исполн.	Певчева		
Вед.инж.	Бабикова		
Гип	Кузнецов		
Гл.конс.	Шапиро		
Нач.отд.	Красавин		

ТПР 902-09-22.84 АС

Колодцы канализационные круглые из кирпича и бетона для труб Ду 150÷1200 мм.

Стадия	Лист	Листов
РП	6	

Спецификация сборных железобетонных элементов перекрытия колодцев. Спецификация стремянок.

ЦНИИЭП инженерного оборудования г. Москва

Копировал: Алешихова

Формат: А3

Колодцы линейные

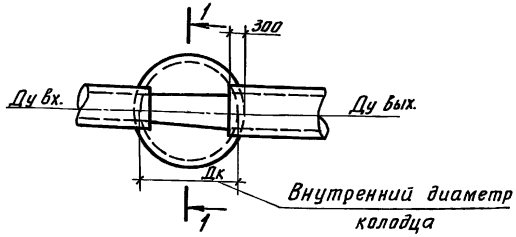

Колодцы поворотные

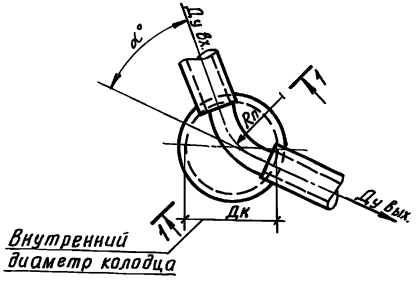

Колодцы узловые с одним присоединением

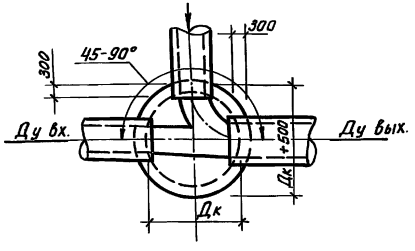

Колодцы узловые с двумя присоединениями

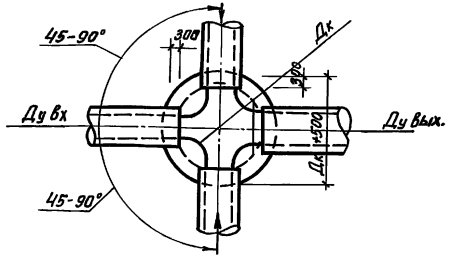

Разрез 1-1

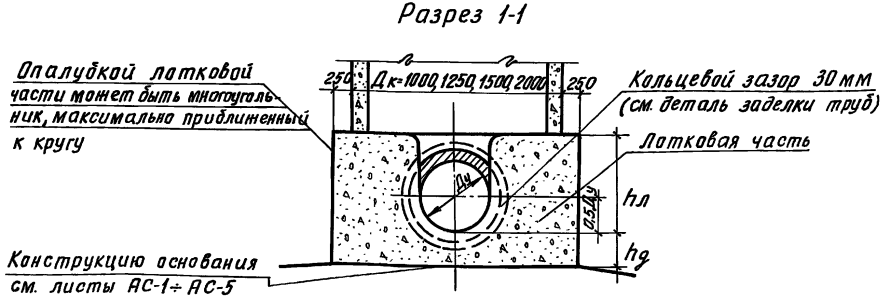

		ТПР 902-09-22.84	АС
Н. контр.	Кузнецов		
Провер	Бабикова	Колодцы канализационные круглые из кирпича и бетона для труб Ду=150÷1200 мм	Стадия: РП; Лист: 7; Листов:
Исполнил	Певчева		
Вед. инж	Бабикова	Схемы присоединения	ЦНИИЭП инженерного оборудования г. Москва
ГИП	Кузнецов		
Гл. конст	Шапиро		
Нач. ОТА	Красавин		

Копировал Хлоп- Формат А3

Согласовано: ОТА КО Шифрина

Инв. № подл. | Подпись и дата | Взам. инв. №

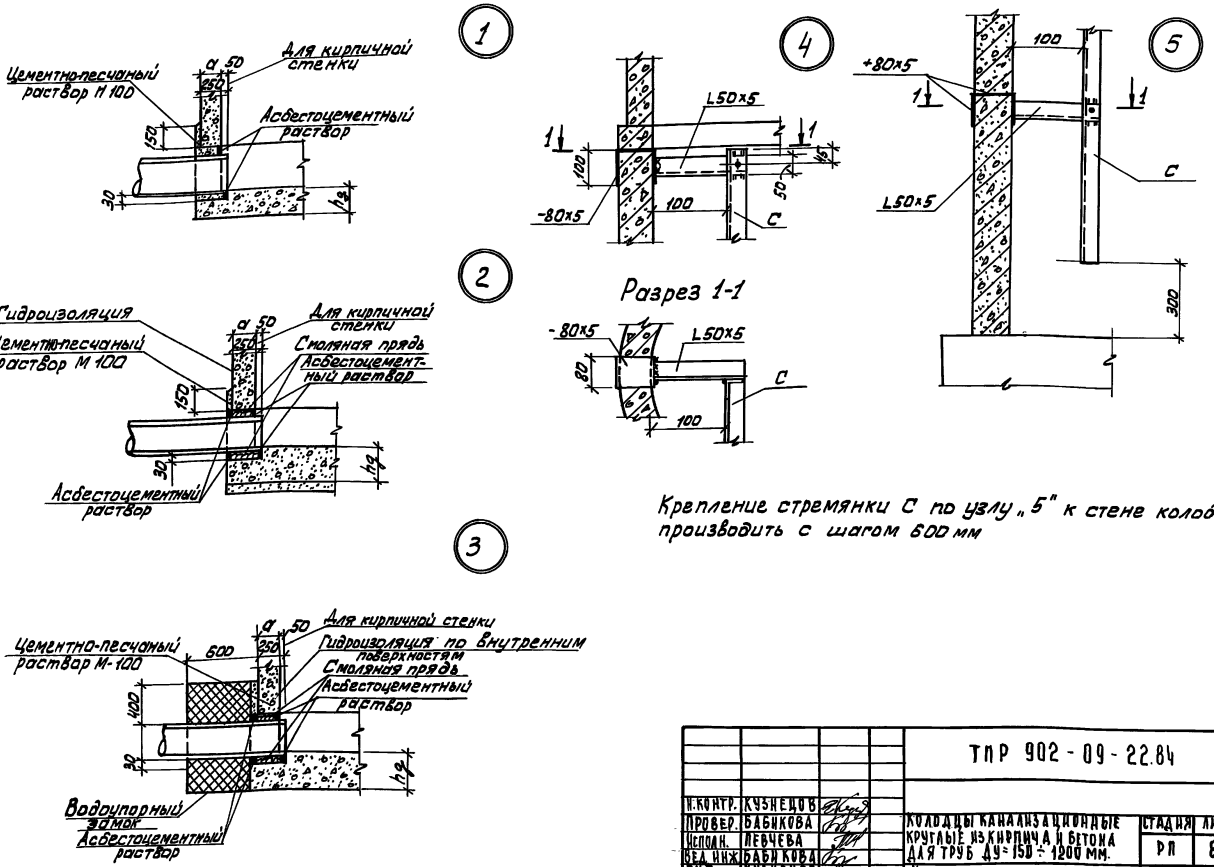

Крепление стремянки С по узлу „5" к стене колодца производить с шагом 600 мм

				ТПР 902-09-22.84 АС			
Н.контр.	Кузнецов						
Провер.	Бабикова			Колодцы канализационные круглые из кирпича и бетона для труб Ду=150÷1200 мм.	Стадия	Лист	Листов
Исполн.	Левчева				РП	8	
Гл.инж.	Бабикова			Узлы заделки труб и крепления лестниц.	ЦНИИЭП инженерного оборудования г. Москва		
Гип	Кузнецов						
Гл.констр.	Шапиро						
Нач.отд.	Красавин						

Копировал: Алешикова

Инв.№подл. | Подпись и дата | Взам.инв.№

Расход материалов на рабочую часть колодцев (м³)

Таблица 1

Бетонные колодцы					
Высота рабочей части	Диаметры колодцев, Дк мм				
	1000	1250	1500	2000	700
900	0,680	0,800	0,955	1.240	0.370
1200	0,900	1.080	1.270	1.660	—
1500	1.130	1.340	1.590	2.070	—
1800	1.360	1.620	1.900	2.480	—
2100	2.020	2.430	2.860	3.720	—

Таблица 2

Кирпичные колодцы				
Высота рабочей части	Диаметры колодцев, Дк мм			
	1000	1250	1500	700
900	0.875	1.070	1.240	0,675
1200	1.170	1.430	1.650	—
1500	1.460	1.790	2.070	—
1800	1.750	2.140	2.480	—
2100	2.620	3.220	3.730	—

Деталь заделки ходовой скобы МН-1

Разрез 2-2

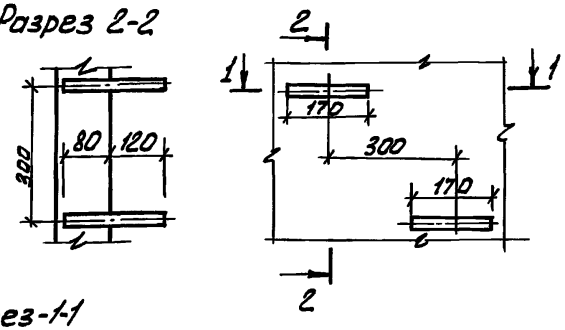

Разрез-1-1

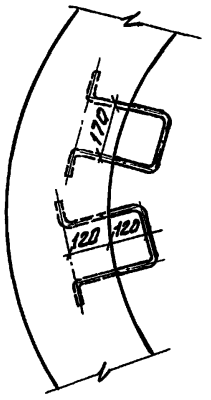

				ТПР 902-09-22.84 АС		
Н.контр.	Кузнецов					
Провер.	Бабикова			Колодцы канализационные круглые из кирпича и бетона для труб Ду=150÷1200 мм	Стадия: РП	Лист: 9
Исполн.	Певчева					Листов:
Вед.инж.	Бабикова			Деталь заделки ходовой скобы, таблицы расходов материалов на рабочую часть колодцев	ЦНИИЭТ инженерного оборудования г. Москва	
ГИП	Кузнецов					
Гл.конст.	Шапиро					
Нач.отд.	Красавин					

Копировал: Алешикова

Формат: А3

Инв. № подл. | Подпись и дата | Взам. инв. №

I Горловина колодца для временной нагрузки 4,9 кПа (500 кгс/м²)

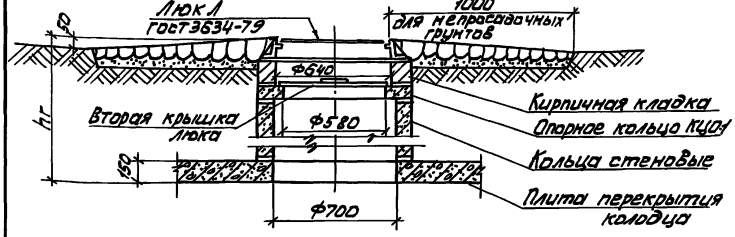

II Горловина колодца для временной нагрузки Н-30

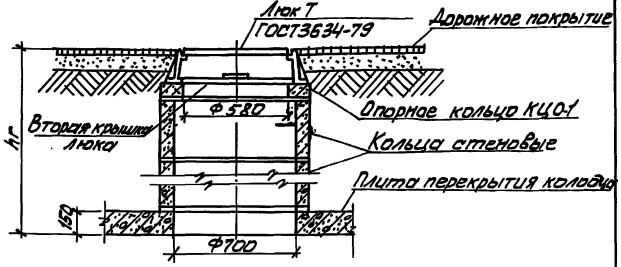

III Горловина колодца для временной нагрузки НК-80

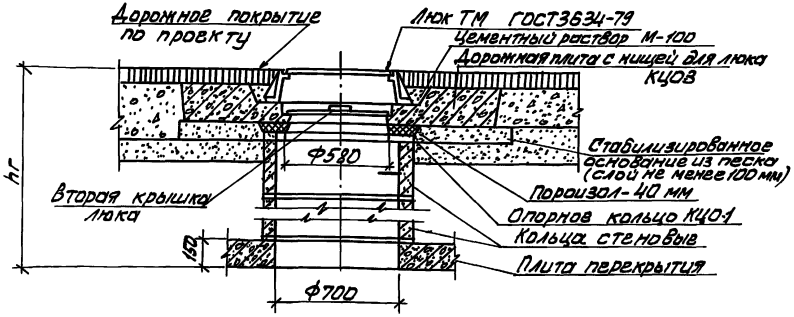

1. Высота горловин I типа при необходимости регулируется с помощью кирпичной кладки из кирпича М100 на растворе М-50, II и III типов - с помощью опорных колец КЦО-1 или набетонки из бетона марки 100.
2. Горловины I типа устраиваются для колодцев, расположенных вне проезжей части дорог, II и III типа - для колодцев, расположенных на автомобильных дорогах городов и предприятий, на которых соответственно исключено или предусмотрено движение особо тяжелых автомашин.

		ТПР 902-09-22.84 АС	
Н. контр.	Кузнецов		
Провер.	Бабикова	Колодцы канализационные круглые из кирпича и бетона для труб Ду= 150÷1200	Стадия: РП; Лист: 10; Листов:
Исполн.	Певчева		
Вед. инж.	Бабикова	Конструкции горловин d= 700 мм.	ЦНИИЭП инженерного оборудования г. Москва
ГИП	Кузнецов		
Гл. констр.	Шапиро		
Нач. отд.	Красавин		

Копировал: Алешикова

Формат: А3

Инв. № подл. | Подпись и дата | Взам. инв. №

Таблица горловин d = 700 мм

Высота горловины hr мм	Сборные железобетонные элементы ГОСТ 8020-80, серия 3.900-3 выпуск 7										Кирпичная кладка кирпич марки „100" на растворе марки „50", ряды (шт.)
	Опорные кольца КЦО-1 (шт.)			Кольца стеновые КЦ-7-3 (шт.)			Кольца стеновые КЦ-7-9 (шт.)			Плита КЦО-3 (шт.)	
	Тип горловин										
	I	II	III	I	II	III	I	II	III	III	I
1	2	3	4	5	6	7	8	9	10	11	12
650	1	4	2	1	—	—	—	—	—	1	0
700-750	1	1	3	1	1	—	—	—	—	1	1-2
800-850	1	2-3	0-1	1	1	1	—	—	—	1	2-3
900-950	1	3-4	1-2	2	1	1	—	—	—	1	0
1000-1050	1	1	3	2	2	1	—	—	—	1	1-2
1100-1150	1	2-3	0-1	2	2	2	—	—	—	1	2-3
1200-1250	1	3-4	1-2	—	2	2	1	—	—	1	0
1300-1350	1	1	3	—	—	2	1	1	—	1	1-2
1400-1450	1	2-3	0-1	—	—	—	1	1	1	1	2-3
1500-1550	1	3-4	1-2	1	—	—	1	1	1	1	0
1600-1650	1	1	3	1	1	—	1	1	1	1	1-2
1700-1750	1	2-3	0-1	1	1	1	1	1	1	1	2-3
1800-1850	1	3-4	1-2	2	1	1	1	1	1	1	0
1900-1950	1	1	3	2	2	1	1	1	1	1	1-2
2000-2050	1	2-3	0-1	2	2	2	1	1	1	1	2-3
2100-2150	1	3-4	1-2	—	2	2	2	1	1	1	0
2200-2250	1	1	3	—	—	2	2	2	1	1	1-2
2300-2350	1	2-3	0-1	—	—	—	2	2	2	1	2-3
2400-2450	1	3-4	1-2	1	—	—	2	2	2	1	0
2500-2550	1	1	3	1	1	—	2	2	2	1	1-2
2600-2650	1	2-3	0-1	1	1	1	2	2	2	1	2-3
2700-2750	1	3-4	1-2	2	1	1	2	2	2	1	0
2800-2850	1	1	3	2	2	1	2	2	2	1	1-2
2900-2950	1	2-3	0-1	2	2	2	2	2	2	1	2-3
3000-3050	1	3-4	1-2	—	2	2	3	2	2	1	0
3100-3150	1	1	3	—	—	2	3	3	2	1	1-2
3200-3250	1	2-3	0-1	—	—	—	3	3	3	1	2-3
3300-3350	1	3-4	1-2	1	—	—	3	3	3	1	0
3400-3450	1	1	3	1	1	—	3	3	3	1	1-2
3500-3550	1	2-3	0-1	1	1	1	3	3	3	1	2-3

Высота горловины hr мм	Сборные железобетонные элементы ГОСТ 8020-80, серия 3.900-3 выпуск 7										Кирпичная кладка кирпич марки „100" на растворе марки „50", ряды (шт.)
	Опорные кольца КЦО-1 (шт.)			Кольца стеновые КЦ-7-3 (шт.)			Кольца стеновые КЦ-7-9 (шт.)			Плита КЦО-3 (шт.)	
	Тип горловин										
	I	II	III	I	II	III	I	II	III	III	I
1	2	3	4	5	6	7	8	9	10	11	12
3600-3650	1	3-4	1-2	2	1	1	3	3	3	1	0
3700-3750	1	1	3	2	2	1	3	3	3	1	1-2
3800-3850	1	2-3	0-1	2	2	2	3	3	3	1	2-3
3900-3950	1	3-4	1-2	—	2	2	4	3	3	1	0
4000	1	1	3	—	—	2	4	4	3	1	1
4050-4150	1	1	3	—	—	2	4	4	3	1	2-3

			ТПР 902-09-22.84 АС
Н.контр.	Кузнецов		
Провер.	Бабикова		Колодцы канализационные круглые из кирпича и бетона для труб Ду 150÷1200
Исполн.	Певчева		
Вед.инж	Бабикова		Таблица горловин d = 700 мм.
ГИП	Кузнецов		
Гл.конст	Шапиро		
Нач.ОТА	Красавин		

Стадия	Лист	Листов
РП	11	

ЦНИИЭПТ инженерного оборудования

19474-03 38

Копировал: Алешикова

Формат: А3

Инв.№подл. | Подпись и дата | Взам.инв.№

I Горловина колодца для временной нагрузки 4,9к Па (500кгс/м²)

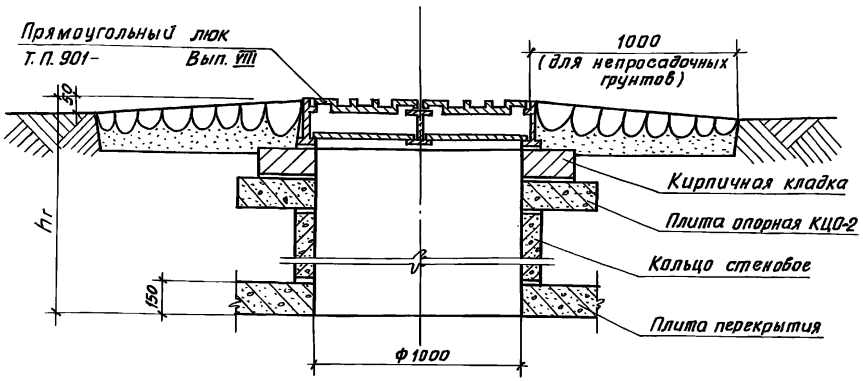

II Горловина колодца для временной нагрузки Н-30

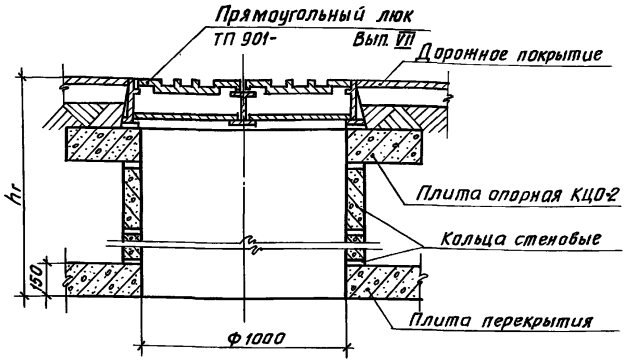

III Горловина колодца для временной нагрузки Нк-80

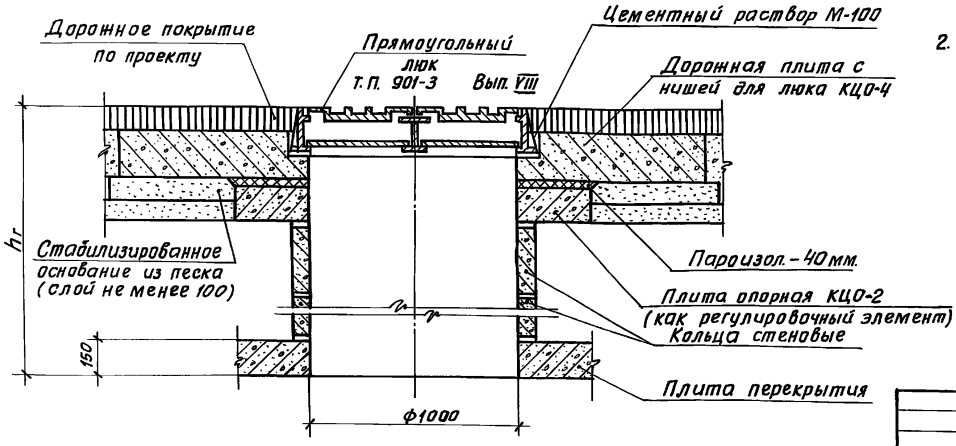

1. Высота горловин I типа при необходимости регулируется с помощью кирпичной кладки из кирпича М-100 на растворе М-50, II и III типов - с помощью опорных плит КЦО-2 или набетонки из бетона М 100.
2. Горловины I типа устраиваются для колодцев, расположенных вне проезжей части дорог; II и III типа - для колодцев, расположенных на автомобильных дорогах городов и предприятий, на которых соответственно исключено или предусмотрено движение особо тяжелых автомашин.

Н.контр.	Кузнецов	
Провер.	Бабикова	
Исполн.	Певчева	
Вед.инж.	Бабикова	
ГИП	Кузнецов	
Гл.конст	Шапиро	
Нач.отд.	Красавин	

ТПР 902-09-22.84 АС

Колодцы канализационные круглые из кирпича и бетона для труб Ду=150÷1200

Конструкция горловин d = 1000 мм

Стадия	Лист	Листов
РП	12	

ЦНИИЭП инженерного оборудования г. Москва

Копировал Жлоп- Формат А3

Инв.№подл. | Подпись и дата | Взам.инв.№

Таблица горловин d=1000 мм (начало)

Высота горловины hг мм	Сборные железобетонные элементы ГОСТ 8020-80; серия 3.900-3 Выпуск 7													Кирпичная кладка кирпич марки „100" на растворе марки „50", ряды (шт.)
	Плита опорная КЦО-2 (шт.)			Кольца стеновые КЦ 10-3 (шт.)			Кольца стеновые КЦ 10-6 (шт.)			Кольца стеновые КЦ 10-9 (шт.)			Плита КЦО-4 (шт.)	
	Тип горловин:													
	I	II	III	I	II	III	I	II	III	I	II	III	II	I
1	2	3	4	5	6	7	8	9	10	11	12	13	14	15
650	1	2	1	—	—	—	—	—	—	—	—	—	1	2
700-750	1	2	1	—	—	—	—	—	—	—	—	—	1	2-3
800-850	1	1	2	—	1	—	—	—	—	—	—	—	1	3-4
900-950	1	1	1	1	1	1	—	—	—	—	—	—	1	1-2
1000-1050	1	2	1	1	1	1	—	—	—	—	—	—	1	3-4
1100-1150	1	1	—	—	—	—	1	1	1	—	—	—	1	0
1200-1250	1	1-2	0-1	—	—	—	1	1	1	—	—	—	1	1-2
1300-1350	1	2	1	—	—	—	—	1	1	1	—	—	1	2-3
1400-1450	1	1	—	—	—	—	—	—	—	1	1	1	1	0
1500-1550	1	1-2	0-1	—	—	—	—	—	—	1	1	1	1	1-2
1600-1650	1	2	1	—	—	—	—	—	—	1	1	1	1	2-3
1700-1750	1	1	—	—	—	—	2	2	2	—	—	—	1	0
1800-1850	1	1-2	0-1	—	—	—	2	2	2	—	—	—	1	1-2
1900-1950	1	2	1	—	—	—	2	2	2	—	—	—	1	2-3
2000-2050	1	1	—	—	—	—	1	1	1	1	1	1	1	0
2100-2150	1		0-1	—	—	—	1	1	1	1	1	1	1	1-2
2200-2250	1	2	1	—	—	—	1	—	1	1	1	1	1	2-3

Инв. № подл. | Подпись и дата | Взам. инв. №

Н. контр.	Кузнецов	
Провер	Бабикова	
Исполн.	Певчева	
Вед. инж	Бабикова	
ГИП	Кузнецов	
Гл конст	Шапиро	
Нач. отд	Красавин	

ТПР 902-09-22.84 АС

Колодцы канализационные круглые из кирпича и бетона для труб Дч=150÷1200 мм

Стадия	Лист	Листов
РП	13	

Таблица горловин d=1000 мм (начало)

ЦНИИЭП инженерного оборудования г. Москва

19474-03 40

Копировал: Алешикова

Формат: А3

Таблица горловин d=1000 мм (окончание)

Высота горловины hr мм	Сборные железобетонные элементы ГОСТ 8020-80, серия 3.900-3 выпуск 7													Кирпичная кладка кирпич марки „100" на растворе марки „50": ряды (шт.)
	Плита опорная КЦО-2 (шт.)			Кольца стеновые КЦ 10-3 (шт.)			Кольца стеновые КЦ 10-6 (шт.)			Кольца стеновые КЦ 10-9 (шт.)			Плита КЦО-4 (шт.)	
	Тип горловины													
	I	II	III	I	II	III	I	II	III	I	II	III	III	I
1	2	3	4	5	6	7	8	9	10	11	12	13	14	15
2300-2350	1	1	—	—	—	—	—	—	—	2	2	2	1	0
2400-2450	1	1-2	0-1	—	—	—	—	—	—	2	2	2	1	1-2
2500-2550	1	2	1	—	—	—	—	—	—	2	2	2	1	2-3
2600-2650	1	1	—	—	—	—	2	—	2	1	1	1	1	0
2700-2750	1	1-2	0-1	—	—	—	2	—	2	1	1	1	1	1-2
2800-2850	1	2	1	—	—	—	2	—	2	1	1	1	1	2-3
2900-2950	1	1	—	—	—	—	1	—	1	2	2	2	1	0
3000-3050	1	1-2	0-1	—	—	—	1	—	1	2	2	2	1	1-2
3100-3150	1	2	1	—	—	—	1	—	1	2	2	2	1	2-3
3200-3250	1	1	—	—	—	—	—	—	—	3	3	3	1	0
3300-3350	1	1-2	0-1	—	—	—	—	—	—	3	3	3	1	1-2
3400-3450	1	2	1	—	—	—	—	—	—	3	3	3	1	2-3
3500-3550	1	1	—	—	—	—	2	—	2	2	2	2	1	0
3600-3650	1	1-2	0-1	—	—	—	2	—	2	2	2	2	1	1-2
3700-3750	1	2	1	—	—	—	2	—	2	2	2	2	1	2-3
3800-3850	1	1	—	—	—	—	1	—	1	3	3	3	1	0
3900-3950	1	1-2	0-1	—	—	—	1	—	1	3	3	3	1	1-2
4000	1	2	1	—	—	—	1	—	1	3	3	3	1	2

Н. контр.	Кузнецов	
Провер.	Бабикова	
Исполн.	Певчева	
Вед. инж.	Бабикова	
ГИП.	Кузнецов	
Гл. конст.	Шапиро	
Нач. отд.	Красавин	

ТПР 902-09-22.84 АС

Колодцы канализационные круглые из кирпича и бетона для труб Ду = 150÷1200

Таблица горловин d = 1000 мм. (окончание)

Стадия	Лист	Листов
РП	14	

ЦНИИЭП инженерного оборудования г. Москва

Копировал: Алешикова

Формат: А3

Взам. инв. № | Подпись и дата | Инв. № подл.

Альбом III

Типовые проектные решения

I Бетонные горловины канализационных колодцев d=700 для временной нагрузки 4,9 кПа (500 кгс/м²)

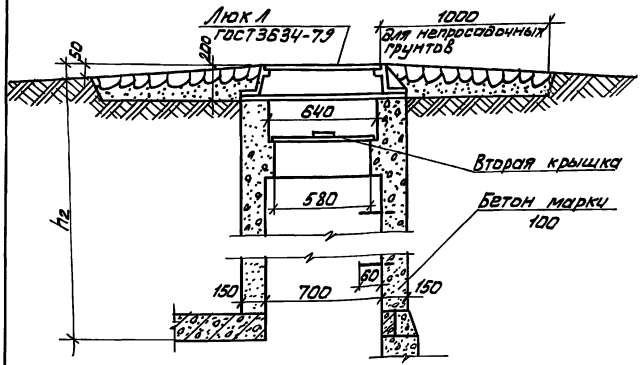

II Кирпичная горловина колодца d=700 для временной нагрузки 4,9 кПа (500 кгс/м²)

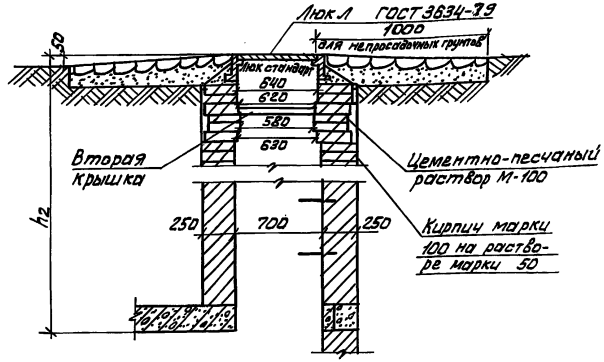

III Бетонные горловины канализационных колодцев d=700 для временной нагрузки Н-30

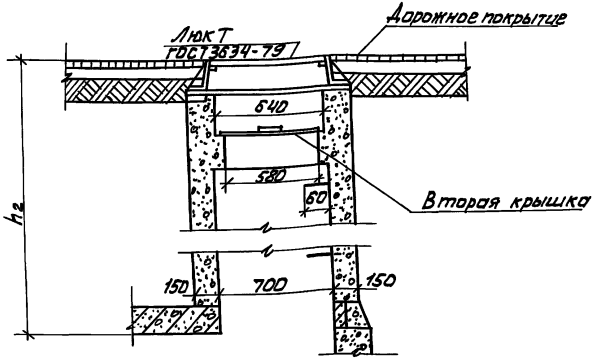

IV Горловина колодца для временной нагрузки НК-80

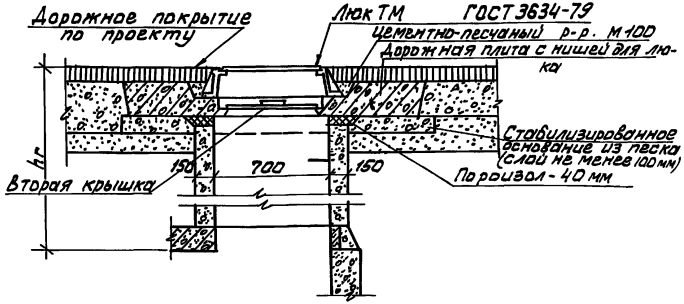

			ТПР 902-09-22.84 АС
Н. контр.	Кузнецов		Колодцы канализационные круглые из кирпича и бетона для Ду=150÷1200 мм. Конструкции горловин d=700 мм.
Провер.	Бабикова		
Исполн.	Невчева		
Вед. инж.	Бабикова		
ГИП	Кузнецов		
Гл. констр.	Шапиро		
Нач. отд.	Красавин		

Стадия	Лист	Листов
РП	15	

ЦНИИЭП инженерного оборудования г. Москва

Инв. № подл. | Подпись и дата | Взам. инв. №

Копировал: Алешикова

Формат: А3

I Бетонные горловины канализационных колодцев d=1000 мм для временной нагрузки 4,9 кПа (500 кгс/м²)

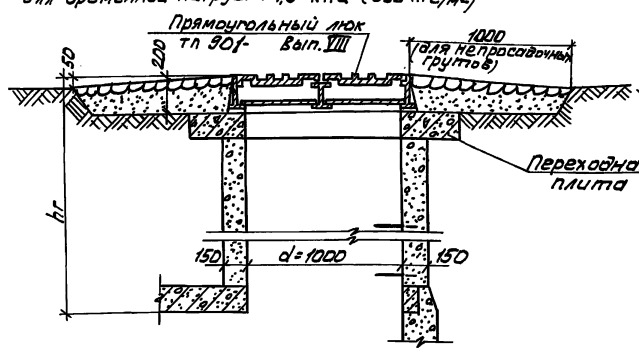

II Кирпичная горловина колодца d=1000 мм для временной нагрузки 4,9кПа (500 кгс/м²)

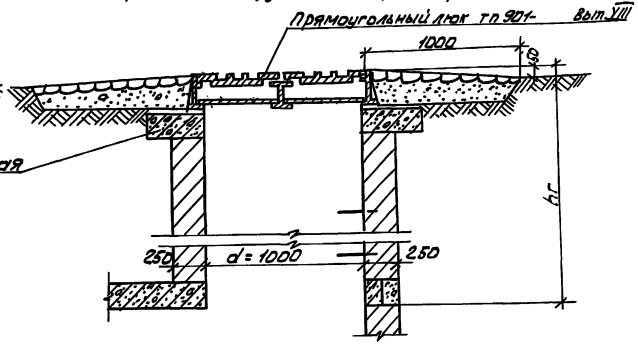

III Бетонные горловины канализационных колодцев d=1000 для временной нагрузки Н-30

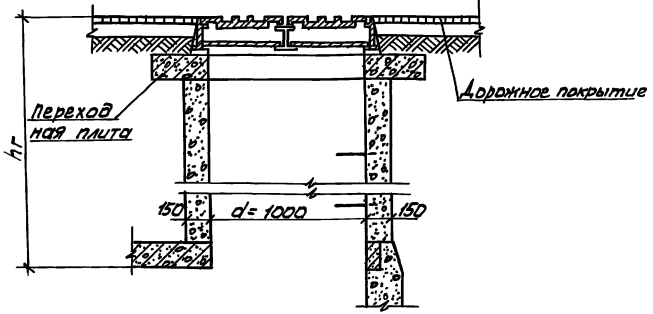

IV Горловина колодца для временной нагрузки НК-80

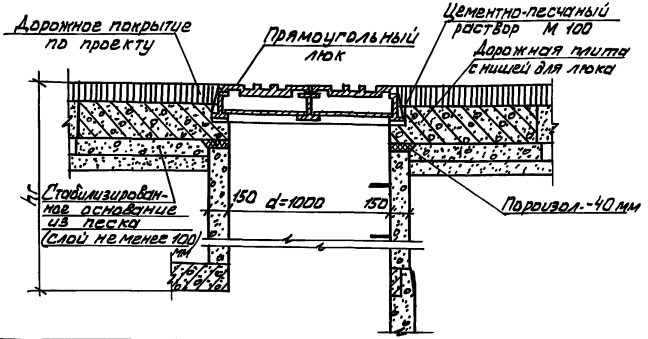

			ТПР 902-09-22.84 АС
Н.контр.	Кузнецов		
Провер.	Бабикова		Колодцы канализационные круглые из кирпича и бетона для труб Ду=150÷1200 мм.
Исполнил	Певчева		
Нач.инж.	Бабикова		
ГИП	Кузнецов		Конструкции горловин d=1000 мм.
Гл.констр.	Шапиро		
Нач.отд.	Корабин		

Стадия	Лист	Листов
РП	16	

ЦНИИЭП инженерного оборудования г. Москва

19474-03 43

Копировал: Алешикова

Формат: А3

Инв.№ подл. | Подпись и дата | Взам. инв.№

Таблица 3

Высота горловины hr	Горловина d=700 мм Объем материалов		Горловина d=1000 мм Объем материалов	
	Бетон м³	Кирпич м³	Бетон м³	Кирпич м³
650-700	0,140	—	0,200	—
750-800	0,180	0,335	0,250	0,440
850-900	0,225	0,410	0,305	0,540
950-1000	0,265	0,485	0,360	0,640
1050-1100	0,305	0,560	0,410	0,735
1150-1200	0,345	0,635	0,465	0,835
1250-1300	0,385	0,710	0,520	0,930
1350-1400	0,425	0,785	0,575	1,030
1450-1500	0,465	0,855	0,630	1,130
1550-1600	0,505	0,930	0,680	1,230
1650-1700	0,545	1,005	0,735	1,320
1750-1800	0,585	1,080	0,790	1,420
1850-1900	0,625	1,155	0,845	1,520
1950-2000	0,665	1,230	0,900	1,620
2050-2100	0,705	1,305	0,950	1,720
2150-2200	0,745	1,380	1,005	1,810
2250-2300	0,785	1,455	1,060	1,910
2350-2400	0,825	1,530	1,115	2,010
2450-2500	0,865	1,605	1,170	2,110
2550-2600	0,905	1,680	1,220	2,210
2650-2700	0,945	1,755	1,275	2,310
2750-2800	0,985	1,830	1,330	2,400

Высота горловины hr	Горловина d=700 мм Объем материалов		Горловина d=1000 мм Объём материалов	
	Бетон м³	Кирпич м³	Бетон м³	Кирпич м³
2850-2900	1,025	1,905	1,385	2,500
2950-3000	1,065	1,980	1,440	2,600
3050-3100	1,105	2,055	1,490	2,700
3150-3200	1,145	2,130	1,545	2,800
3250-3300	1,185	2,205	1,605	2,900
3350-3400	1,225	2,280	1,680	2,990
3450-3500	1,275	2,355	1,710	3,090
3550-3600	1,315	2,430	1,765	3,190
3650-3700	1,355	2,505	1,820	3,290
3750-3800	1,395	2,580	1,870	3,380
3850-3900	1,435	2,655	1,925	3,480
3950-4000	1,475	2,730	1,980	3,580

Н.контр.	Кузнецов		
Провер.	Бабикова		
Исполнит.	Певцева		
Вед.инж.	Бабикова		
ГИП	Кузнецов		
Гл.конст	Шапиро		
Нач.отд.	Красавин		

ТПР 902-09-22.84 АС

Колодцы канализационные круглые из кирпича и бетона для труб Ду = 450 ÷ 1200 мм

Таблица расхода материалов на горловины.

Стадия	Лист	Листов
РП	17	

ЦНИИЭП Инженерного оборудования г. Москва

19474-03 44

Инв. № подл. | Подпись и дата | Взам. инв. №

Альбом III

Типовые проектные решения

Инв. № подл. | Подпись и дата | Взам. инв. №

Конус колодца Дк = 1000 мм

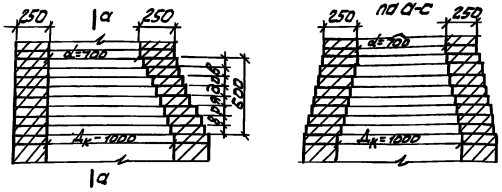

Конус колодца Дк = 1250 мм

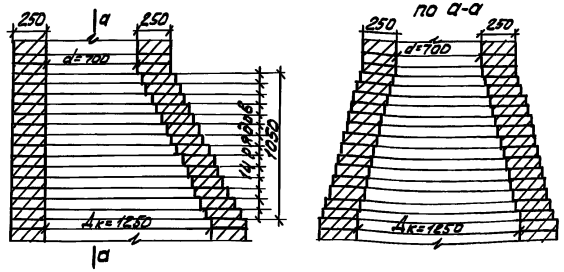

Конус колодца Дк = 1500 мм

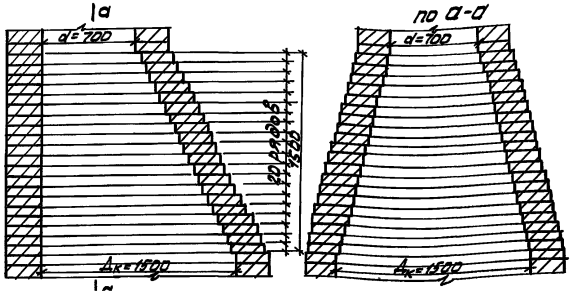

Верхний участок круглой горловины d = 700 мм

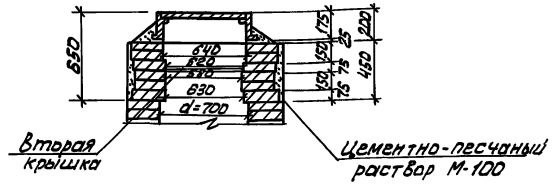

Диаметр колодца d мм	Дк=1000	Дк=1250	Дк=1500
Объем кирпича в м³ конуса колодца с учетом верхнего участка горловины	0,980	1,432	2,08

Напуск из кирпича не должен быть более 40 мм.

Н.контр.	Кузнецов		ТПР 902-09-22.84 АС		
Провер.	Бабикова				
Испол.	Певчева		Колодцы канализационные круглые из кирпича и бетона для труб Ду=150÷1200 мм.	Стадия: РП	Лист: 18	Листов:
Ведущ.	Бабикова				
ГИП	Кузнецов		Кирпичные конусы.	ЦНИИЭП инженерного оборудования г. Москва	
Гл. констр.	Шапиро				
Нач. отдела	Красавин				

19474-03

Копировал: Алешикова Формат: А3

gost.e-ecolog.ru