ТИПОВЫЕ СТРОИТЕЛЬНЫЕ КОНСТРУКЦИИ, ИЗДЕЛИЯ И УЗЛЫ

СЕРИЯ I.020.I-7

КОНСТРУКЦИИ КАРКАСА МЕЖВИДОВОГО ПРИМЕНЕНИЯ ДЛЯ МНОГОЭТАЖНЫХ ОБЩЕСТВЕННЫХ ЗДАНИЙ И ВСПОМОГАТЕЛЬНЫХ ЗДАНИЙ ПРОМЫШЛЕННЫХ ПРЕДПРИЯТИЙ

ВЫПУСК 3-4

РИГЕЛИ ВЫСОТОЙ 450 ММ С НЕНАПРЯГАЕМОЙ АРМАТУРОЙ КЛАССА А-Шв И Ат-IУС ДЛЯ ОПИРАНИЯ МНОГОПУСТОТНЫХ ПЛИТ ПЕРЕКРЫТИЙ. АРМАТУРНЫЕ И ЗАКЛАДНЫЕ ИЗДЕЛИЯ

РАБОЧИЕ ЧЕРТЕЖИ

gost.e-ecolog.ru

ТИПОВЫЕ СТРОИТЕЛЬНЫЕ КОНСТРУКЦИИ, ИЗДЕЛИЯ И УЗЛЫ

СЕРИЯ I.020.I-7

КОНСТРУКЦИИ КАРКАСА МЕЖВИДОВОГО ПРИМЕНЕНИЯ ДЛЯ МНОГОЭТАЖНЫХ ОБЩЕСТВЕННЫХ ЗДАНИЙ И ВСПОМОГАТЕЛЬНЫХ ЗДАНИЙ ПРОМЫШЛЕННЫХ ПРЕДПРИЯТИЙ

ВЫПУСК 3-4

РИГЕЛИ ВЫСОТОЙ 450 ММ С НЕНАПРЯГАЕМОЙ АРМАТУРОЙ КЛАССА А-Шв И Ат-IУС ДЛЯ ОПИРАНИЯ МНОГОПУСТОТНЫХ ПЛИТ ПЕРЕКРЫТИЙ. АРМАТУРНЫЕ И ЗАКЛАДНЫЕ ИЗДЕЛИЯ

РАБОЧИЕ ЧЕРТЕЖИ

АКЦИОНЕРНОЕ ОБЩЕСТВО "ИНРЕКОН"

ДИРЕКТОР ИНСТИТУТА В.И.ЛЕПСКИЙ

НАЧ. ОТДЕЛЕНИЯ Б.Н.ВОЛЫНСКИЙ

НАЧ. ЛАБОРАТОРИИ А.С.СЕМЧЕНКОВ

УТВЕРЖДЕНЫ УПРАВЛЕНИЕМ ПРОЕКТИРОВАНИЯ И ИНЖЕНЕРНЫХ ИЗЫСКАНИЙ МИНСТРОЯ РОССИИ ПИСЬМО ОТ 25.I2.92 № 9-I/4I0.

ВВЕДЕНЫ В ДЕЙСТВИЕ С 0I.03.93 А/О "ИНРЕКОН" ПРИКАЗ ОТ I5.03.93 № 2а.

Ц00088-02 2

Обозначение документа	Наименование	Стр.
I.020.I-7. 3-4-ТТ	Технические требования	3
- I	Каркас укрупнительной сборки СКР-I	4
- 2	Каркас укрупнительной сборки СКР-2	
- 3	Каркас укрупнительной сборки СКР-3, СКР-4, СКР-5	5
- 4	Каркас укрупнительной сборки СКР-6, СКР-7	6
- 5	Каркас укрупнительной сборки СКР-8, СКР-9, СКР-I0	
- 6	Каркас укрупнительной сборки СКР-II, СКР-I2	7
- 7	Каркас укрупнительной сборки СКР-I3, СКР-I4	
- 8	Каркас укрупнительной сборки СКР-I5, СКР-I6, СКР-I7	8
- 9	Каркас КР-I, КР-2	9
- I0	Каркас КР-3, КР-4, КР-5	
- II	Каркас КР-6, КР-7	I0
- I2	Каркас КР-8	
- I3	Каркас КР-9	II
- I4	Каркас КР-I0	I2
- I5	Каркас КР-II, КР-I2	
- I6	Каркас КР-I3	I3
- I7	Каркас КР-I4	
- I8	Каркас КР-I5	I4

Обозначение документа	Наименование	Стр.
I.020.I-7. 3-4- I9	Сетка С-I	I5
- 20	Сетка С-2	
- 2I	Сетка С-3, С-4	I6
- 22	Сетка С-5	
- 23	Сетка С-6, С-7	I7
- 24	Платина ПЛ-I, ПЛ-2, ПЛ-3	
- 25	Стержень гнутый СГ-I, СГ-2	I8
- 26	Стержень гнутый СГ-3, СГ-4	
- 27	Стержень гнутый СГ-5, СГ-6	I9
- 28	Стержень гнутый СГ-7	
- 29	Изделие закладное МН-I	20
- 30	Изделие закладное МН-2, МН-3	

Нач.от.	Волынский	I.020.I-7. 3-4	
Н.конт.	Десятник		
ГИП	Семенков	Содержание	Стадия: Р; Лист: ; Листов: 1
Пров.	Смолякова		
Разр.	Соколовская		А/О "ИНРЕКОН"

Инв.№ подл. | Подп. и дата | Взам.инв.№

Настоящий выпуск содержит рабочие чертежи плоских арматурных изделий и закладных изделий ригелей с высотой сечения 450 мм по серии I.020.I-7 выпуск 3-3 рассчитанных на серийное изготовление на типовом и нестандартном оборудовании заводов железобетонных конструкций и специальных механических заводах.

В состав арматурных изделий входят: каркасы, сетки, отдельные гнутые стержни, а также каркасы укрупнительной сборки.

Сварные закладные изделия должны удовлетворять требованиям ГОСТ I0922-90.

Все сварные соединения следует выполнять в соответствии с ГОСТ I4098-91.

Марка стали для пластин закладных изделий должна назначаться в конкретном проекте в соответствии с приложением 2 (п. Iа) СНиП 2.03.0I-84* в зависимости от температуры наружного воздуха.

В спецификациях и выборках не учтен расход стали на осадку анкеров закладных изделий в процессе сварки в тавр, который составляет до 2% расхода стали на эти анкера.

Нач.от	Вольнский			I.020.I-7. 3-4-ТТ		
Н.контр	Соколовская					
ГИП	Семченков					
Провер.	Смолякова			Технические требования	Стадия	Лист	Листов
Разраб.	Соколовская				Р		1
					А/О "ИНРЕКОН"		

Инв.№ подл. | Подп. и дата | Взам.инв.№

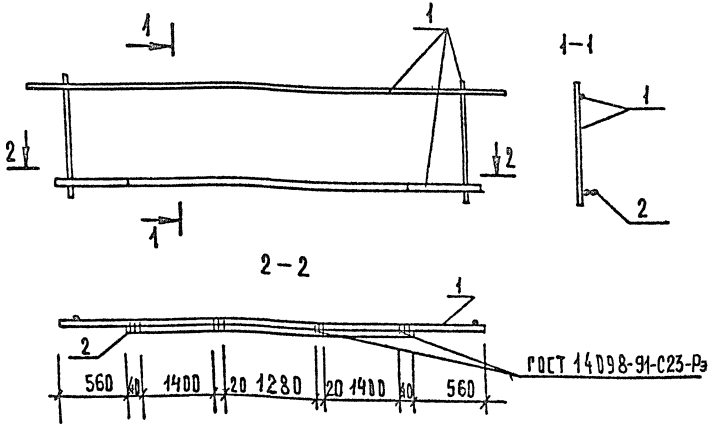

Марка сборного арматурного изделия	Поз.	Марка арматурного изделия	Кол.	Масса, кг		Обозначение документа
				1 шт.	Всего	
СКР-1	1	КР-3	1	31.07	31.07	— 10
	2	Ф 14 Ат-IVС ℓ = 4200	1	5.07	5.07	Б.Ч.
	Итого: 36.14					

Арматура класса Ат-IVС по ГОСТ 10884-81.

Нач. отд.	Вольнский	
Н. контр.	Десятник	
ГИП	Семченков	
Проверил	Смычкович	
Разраб.	Соколовская	

1.020.1-7.3-4-1

Каркас укрупнительной сборки СКР-1

Стадия	Лист	Листов
Р		1

А/О "ИНРЕКОН"

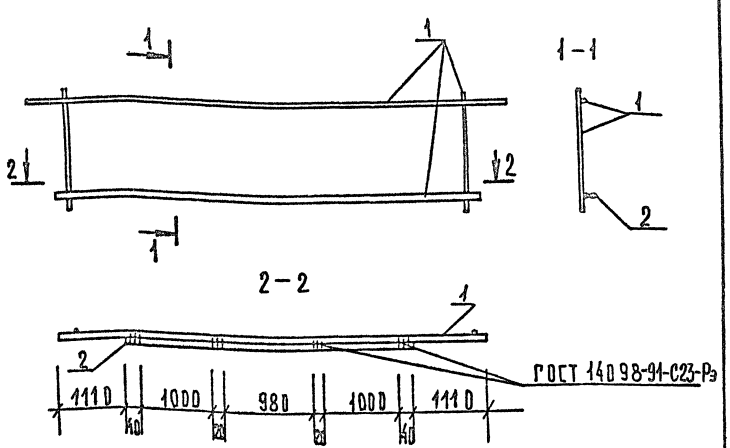

Марка сборного арматурного изделия	Поз.	Марка арматурного изделия	Кол.	Масса, кг		Обозначение документа
				1 шт.	Всего	
СКР-2	1	КР-4	1	38.86	38.86	— 10
	2	Ф 14 Ат-IVС ℓ = 3100	1	3.74	3.74	Б.Ч.
	Итого: 42.60					

Арматура класса Ат-IVС по ГОСТ 10884-81.

Нач. отд.	Вольнский	
Н. контр.	Десятник	
ГИП	Семченков	
Проверил	Смычкович	
Разраб.	Соколовская	

1.020.1-7.3-4-2

Каркас укрупнительной сборки СКР-2

Стадия	Лист	Листов
Р		1

А/О "ИНРЕКОН"

Инв. N подл. | Подп. и дата | Взам. инв. N

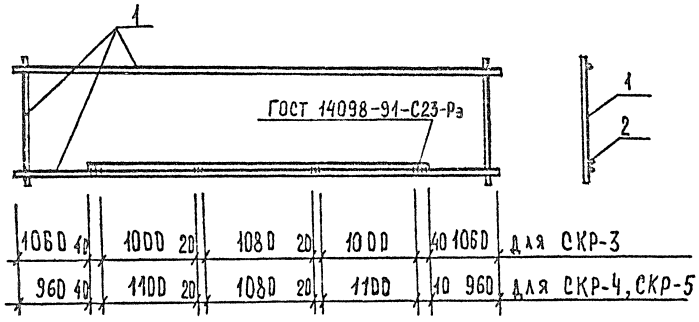

Марка сборного арматурн. изделия	Поз.	Марка арматурного изделия	Кол	Масса, кг		Обозначение документа
				1 шт.	Всего	
СКР-3	1	КР – 8	1	15.07	15.07	– 12
	2	⌀14 Ат-IVС ℓ=3200	1	3.87	3.87	Б.Ч.
		Итого: 18.94				
СКР-4	1	КР – 8	1	15.07	15.07	– 12
	2	⌀20 Ат-IVС ℓ=3600	1	8.88	8.88	Б.Ч.
		Итого: 23.95				
СКР-5	1	КР – 9	1	14.76	14.76	– 13
	2	⌀20 Ат-IVС ℓ=3600	1	8.88	8.88	Б.Ч.
		Итого: 23.64				

Арматура класса Ат-IVС по ГОСТ 10884-81.

Нач.отд.	Вольнский		1.020.1-7. 3-4-3
Н.контр.	Десятник		
РИП	Семченков		Каркас укрупнительной сборки СКР-3, СКР-4, СКР-5
Провер.	Смыкович		Стадия: Р; Лист: —; Листов: 1
Разраб.	Соколовская		А/О "ИНРЕКОН"

Инв. № подл. | Подп. и дата | Взам. инв. №

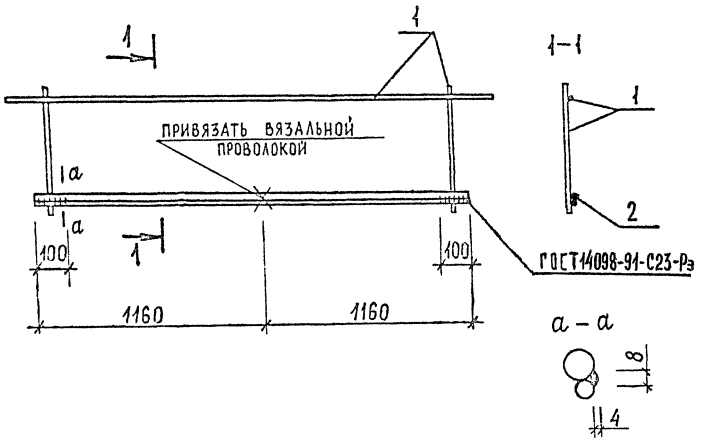

Марка сборного арматурн. изделия	Поз.	Марка арматурного изделия	Кол.	Масса, кг		Обозначение документа
				1 шт.	Всего	
СКР-6	1	КР-10	1	6,51	6,51	– 14
	2	⌀14 А-III в ℓ=2320	1	2,80	2,80	Б.ч.
		ИТОГО:			9,31	
СКР-7	1	КР-10	1	6,51	6,51	– 14
	2	⌀18 А-III в ℓ=2320	1	4,64	4,64	Б.ч.
		ИТОГО:			11,15	

Арматура класса А-III в по ГОСТ 5781-82.

Нач. отд	Волынский	1.020.1-7.3-4-4	
Н. контр.	Десятник		
ГИП	Семченков	Каркас укрупнительной сборки СКР-6, СКР-7	Стадия: Р; Лист: ; Листов: 1
Проверил	Смычкович		А/О "ИНРЕКОН"
Разраб.	Соколовская		

Инв. № подл. | Подп. и дата | Взам. инв. №

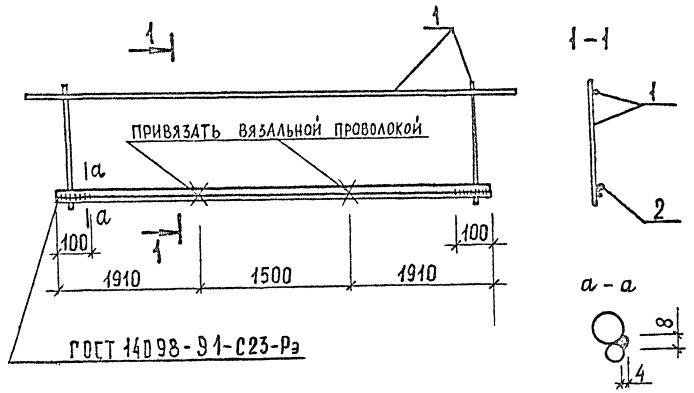

Марка сборного арматурн. изделия	Поз.	Марка арматурного изделия	Кол	Масса, кг		Обозначение документа
				1 шт.	Всего	
СКР-8	1	КР-11	1	13,92	13,92	– 15
	2	⌀25 А-III в ℓ=5320	1	20,43	20,43	Б.ч.
		ИТОГО:			34,35	
СКР-9	1	КР-12	1	21,71	21,71	– 15
	2	⌀25 А-III в ℓ=5320	1	20,43	20,43	Б.ч.
		ИТОГО:			42,14	
СКР-10	1	КР-11	1	13,92	13,92	– 15
	2	⌀20 А-III в ℓ=5320	1	13,12	13,12	Б.ч.
		ИТОГО:			27,04	

Арматура класса А-III в по ГОСТ 5781-82.

Нач. отд	Волынский	1.020.1-7.3-4-5	
Н. контр.	Десятник		
ГИП	Семченков	Каркас укрупнительной сборки СКР-8, СКР-9, СКР-10	Стадия: Р; Лист: ; Листов: 1
Проверил	Смычкович		А/О "ИНРЕКОН"
Разраб.	Соколовская		

Инв. № подл. | Подп. и дата | Взам. инв. №

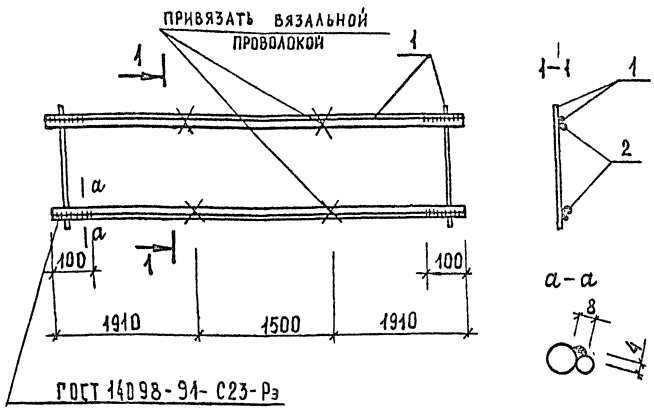

ГОСТ 14098-91- С23-Рэ

Марка сборного арматурн. изделия	Поз.	Марка арматурного изделия	Кол.	Масса, кг		Обозначение документа
				1 шт.	Всего	
СКР-11	1	КР-13	1	9,96	9,96	– 16
	2	ф 14 А-III в ℓ=5320	2	6,43	12,85	Б.Ч.
		ИТОГО:			22,81	
СКР-12	1	КР-13	1	9,96	9,96	– 16
	2	ф 25 А-III в ℓ=5320	2	20,43	40,86	Б.Ч.
		ИТОГО:			50,82	

Арматура класса А-III в по ГОСТ 5781-82.

Нач. отд.	Волынский		1.020.1-7.3-4-6
Н. контр.	Десятник		
ГИП	Семченков		Каркас укрупнительной сборки СКР-11, СКР-12
Проверил	Смычкович		Стадия Р; Лист; Листов 1
Разраб.	Соколовская		А/О "ИНРЕКОН"

Инв. № подл. | Подп. и дата | Взам. инв. №

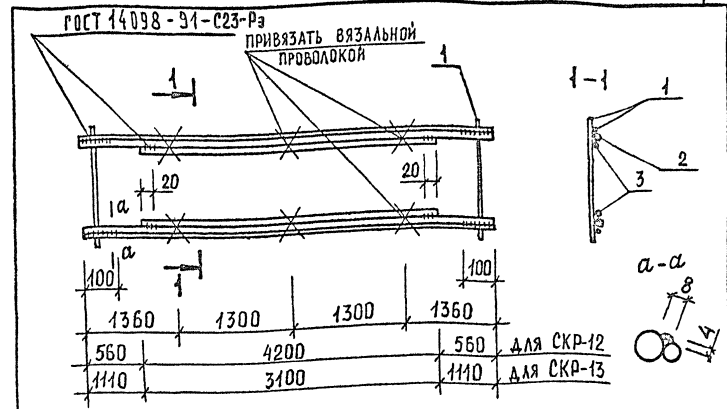

Марка сборного арматурн. изделия	Поз.	Марка арматурного изделия	Кол.	Масса, кг		Обозначение документа
				1 шт.	Всего	
СКР-13	1	КР-13	1	9,96	9,96	– 16
	2	ф 14 А-III в ℓ=5320	2	6,43	12,85	Б.Ч.
	3	ф 14 А-III в ℓ=4200	2	5,07	10,15	Б.Ч.
		ИТОГО:			32,96	
СКР-14	1	КР-13	1	9,96	9,96	– 16
	2	ф 25 А-III в ℓ=5320	2	20,43	40,86	Б.Ч.
	3	ф 14 А-III в ℓ=3100	2	3,74	7,49	Б.Ч.
		ИТОГО:			58,31	

Арматура класса А-III в по ГОСТ 5781-82.

Нач. отд.	Волынский		1.020.1-7.3-4-7
Н. контр.	Десятник		
ГИП	Семченков		Каркас укрупнительной сборки СКР-13, СКР-14
Проверил	Смычкович		Стадия Р; Лист; Листов 1
Разраб.	Соколовская		А/О "ИНРЕКОН"

Инв. № подл. | Подп. и дата | Взам. инв. №

ГОСТ 14098-91-С23-Рэ

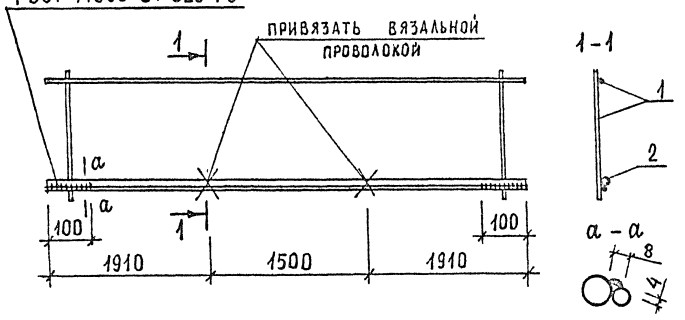

Марка сборного арматурн. изделия	Поз.	Марка арматурного изделия	Кол.	Масса, кг 1 шт.	Масса, кг Всего	Обозначение документа
СКР-15	1	КР-14	1	8.78	8,78	-17
	2	⌀20 А-III в ℓ=5320	1	13.12	13.12	Б.Ч.
		Итого: 21.90				
СКР-16	1	КР-14	1	8.78	8.78	-17
	2	⌀25 А-III в ℓ=5320	1	20.43	20.43	Б.Ч.
		Итого: 29.21				
СКР-17	1	КР-15	1	8.47	8.47	-18
	2	⌀25 А-III в ℓ=5320	1	20.43	20.43	Б.Ч.
		Итого: 28.90				

Арматура класса А-III по ГОСТ 5781-82.

Нач.отд	Вольнский	
Н.контр	Десятник	
ГИП	Семченков	
Провер	Смычкович	
Разраб	Соколовская	

1.020.1-7. 3-4-8

Каркас укрупнительной сборки СКР-15, СКР-16, СКР-17

Стадия	Лист	Листов
Р		1

А/О "ИНРЕКОН"

Взам инв.№ | Подп. и дата | Инв.№ подл.

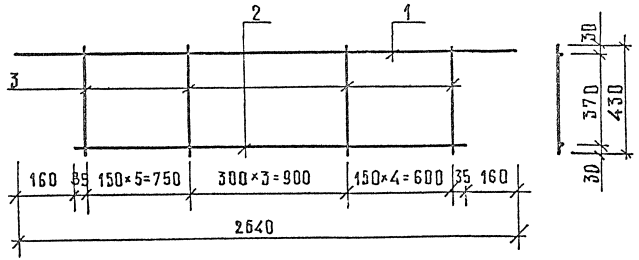

МАРКА ИЗДЕЛИЯ	ПОЗ.	СЕЧЕНИЕ ММ	ДЛИНА ММ	КОЛ.	МАССА, КГ		
					ПОЗ.	ВСЕГО	ИЗДЕЛ.
КР-1	1	⌀10 А-III	2640	1	1,63	1,63	8,74
	2	⌀16 АтIVС	2320	1	3,66	3,66	
	3	⌀10 А-III	430	13	0,27	3,45	
КР-2	1	⌀10 А-III	2640	1	1,63	1,63	10,80
	2	⌀20 АтIVС	2320	1	5,72	5,72	
	3	⌀10 А-III	430	13	0,27	3,45	

1. Арматура класса А-III по ГОСТ 5781-82.
2. Арматура класса АтIVС по ГОСТ 10884-81.

Нач.отд	Вольинский	1.020.1-7. 3-4 — 9	
Н.контр	Десятник		
ГИП	Семченков	Каркас КР-1, КР-2	Стадия: Р; Лист: —; Листов: 1
Провер.	Смычковский		
Разраб.	Соколовская		А/О "ИНРЕКОН"

Инв.№ подл. | Подп. и дата | Взам. инв.№

Формат А4

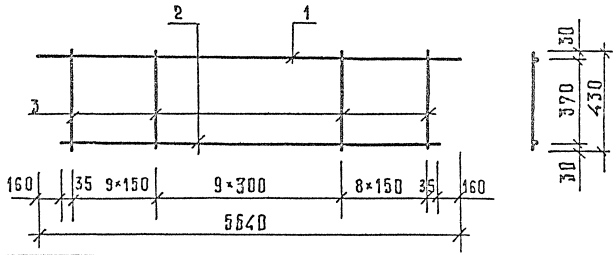

МАРКА ИЗДЕЛИЯ	ПОЗ	СЕЧЕНИЕ ММ	ДЛИНА ММ	КОЛ.	МАССА, КГ		
					ПОЗ.	ВСЕХ	ИЗДЕЛ.
КР-3	1	⌀10 А-III	5640	1	3,48	3,48	31,07
	2	⌀25 АтIVС	5320	1	20,43	20,43	
	3	⌀10 А-III	430	27	0,27	7,16	
КР-4	1	⌀18 А-III	5640	1	11,27	11,27	38,86
	2	⌀25 АтIVС	5320	1	20,43	20,43	
	3	⌀10 А-III	430	27	0,27	7,16	
КР-5	1	⌀10 А-III	5640	1	3,48	3,48	23,76
	2	⌀20 АтIVС	5320	1	13,12	13,12	
	3	⌀10 А-III	430	27	0,27	7,16	

1. Арматура класса АтIVС по ГОСТ 10884-81.
2. Арматура класса А-III по ГОСТ 5781-82.

Нач.отд	Вольинский	1.020.1-7. 3-4 — 10	
Н.контр.	Десятник		
ГИП	Семченков	Каркас КР-3, КР-4, КР-5	Стадия: Р; Лист: —; Листов: 1
Провер	Смычковский		
Разраб.	Соколовская		А/О "ИНРЕКОН"

Инв.№ подл. | Подп. и дата | Взам. инв.№

Формат А4

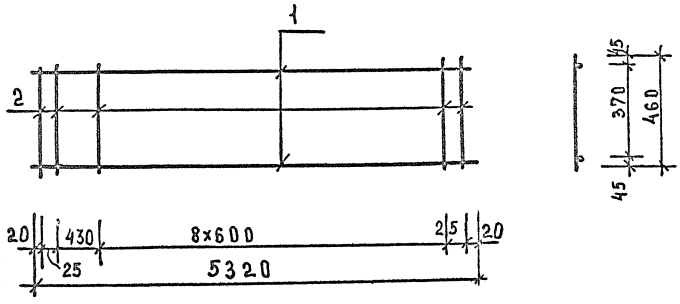

Марка изделия	поз.	Сечение мм	Длина мм	Кол.	Масса, кг		
					поз.	всех	изд.
КР-6	1	ф14 Ат-IVС	5320	2	6,43	12,85	16,25
	2	ф10 А-I	460	12	0,28	3,40	
КР-7	1	ф25 Ат-IVС	5320	2	20,43	40,86	44,26
	2	ф10 А-I	460	12	0,28	3,40	

1. Арматура класса Ат-IVС по ГОСТ 10884-81.
2. Арматура класса А-I по ГОСТ 5781-82.

Нач.отд	Вольнский		1.020.1-7.3-4-11
Н.контр	Десятник		
ГИП	Семченков		Каркас КР-6, КР-7
Провер	Смычкович		
Разраб	Соколовская		А/О "ИНРЕКОН"

Стадия: Р; Лист; Листов

Инв.№ подл. | Подп. и дата | Взам. инв.№

Формат А4

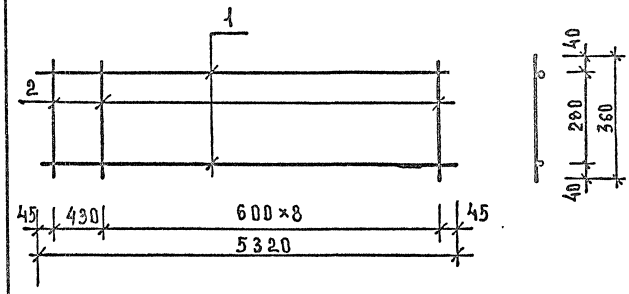

Марка изделия	поз.	Сечение мм	Длина мм	Кол.	Масса, кг		
					поз.	всех	изд.
КР-8	1	ф14 Ат-IVС	5320	2	6,43	12,85	15,07
	2	ф10 А-I	360	10	0,22	2,22	

1. Арматура класса Ат-IVС по ГОСТ 10884-81.
2. Арматура класса А-I по ГОСТ 5781-82.

Нач.отд	Вольнский		1.020.1-7.3-4-12
Н.контр	Десятник		
ГИП	Семченков		Каркас КР-8
Провер	Смычкович		
Разраб	Соколовская		А/О "ИНРЕКОН"

Стадия: Р; Лист; Листов: 1

Инв.№ подл. | Подп. и дата | Взам. инв.№

Формат А4

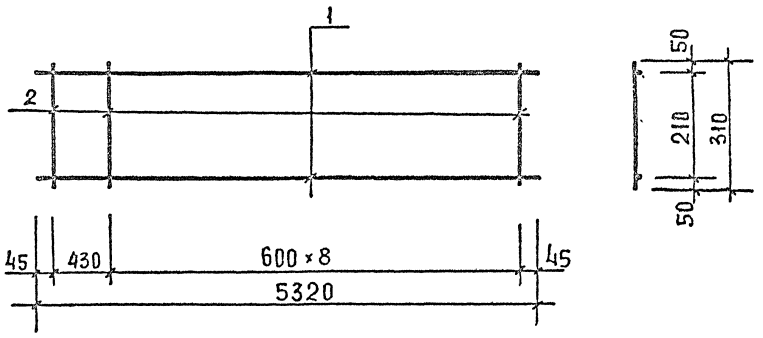

МАРКА ИЗДЕЛИЯ	ПОЗ.	СЕЧЕНИЕ ММ	ДЛИНА ММ	КОЛ.	МАССА, КГ ПОЗ.	ВСЕХ	ИЗДЕЛ.
КР-9	1	ф 14 Ат-IVС	5320	2	6.43	12,85	14.76
	2	ф 10 А-I	310	10	0,19	1. 91	

1. Арматура класса Ат-IVС по ГОСТ 10884-81.
2. Арматура класса А-I по ГОСТ 5781-82.

Нач. отд.	Волынский		1.020.1-7. 3-4—13
Н. контр.	Десятник		
ГИП	Семченков		Каркас КР-9
Провер.	Смычкова		
Разраб.	Соколовская		

СТАДИЯ	ЛИСТ	ЛИСТОВ
Р		1

А/О "ИНРЕКОН"

Инв. № подл. | Подп. и дата | Взам. инв. №

Инв. № подл. | Подп. и дата | Взам. инв. №

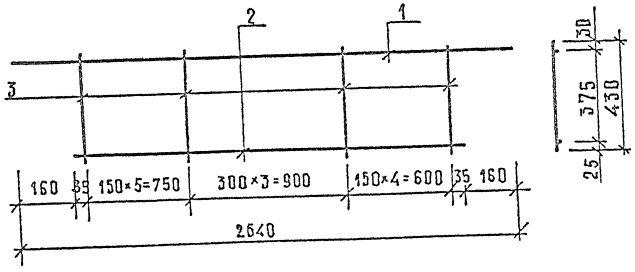

Марка изделия	Поз	Сечение мм	Длина мм	Кол.	Масса, кг		
					Поз.	Всего	Издел.
КР-10	1	⌀10 А-III	2640	1	1,63	1,63	6,51
	2	⌀10 А-III	2320	1	1,43	1,43	
	3	⌀10 А-III	430	13	0,27	3,45	

Арматура класса А-III по ГОСТ 5781-82.

Нач. отд.	Волынский		
Н. контр.	Десятник		
ГИП	Семченков		
Провер.	Смычкович		
Разраб.	Соколовская		

1.020.1-7. 3-4 — 14

Каркас КР-10

Стадия	Лист	Листов
Р		1

А/О "ИНРЕКОН"

Формат А4

Инв. № подл. | Подп. и дата | Взам. инв. №

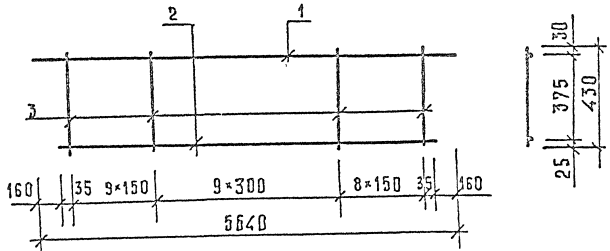

Марка изделия	Поз	Сечение мм	Длина мм	Кол.	Масса, кг		
					Поз.	Всех	Издел.
КР-11	1	⌀10 А-III	5640	1	3,48	3,48	13,92
	2	⌀10 А-III	5320	1	3,28	3,28	
	3	⌀10 А-III	430	27	0,27	7,16	
КР-12	1	⌀18 А-III	5640	1	11,27	11,27	21,71
	2	⌀10 А-III	5320	1	3,28	3,28	
	3	⌀10 А-III	430	27	0,27	7,16	

Арматура класса А-III по ГОСТ 5781-82.

Нач. отд.	Волынский		
Н. контр.	Десятник		
ГИП	Семченков		
Провер.	Смычкович		
Разраб.	Соколовская		

1.020.1-7. 3-4 — 15

Каркас КР-11, КР-12

Стадия	Лист	Листов
Р		1

А/О "ИНРЕКОН"

Формат А4

Инв. № подл. | Подп. и дата | Взам. инв. №

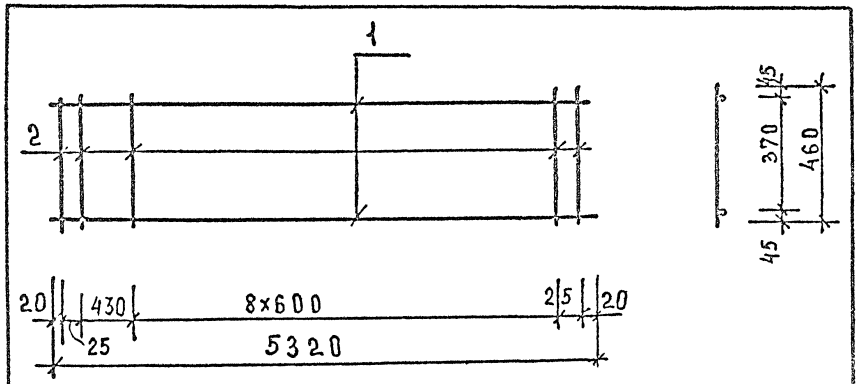

Марка изделия	поз.	Сечение мм	Длина мм	Кол.	Масса, кг		
					поз.	всех	издел.
КР-13	1	ф10 А-III	5320	2	3,28	6,56	9,96
	2	ф10 А-I	460	12	0,28	3,40	

1. Арматура класса А-III по ГОСТ 5781-82.
2. Арматура класса А-I по ГОСТ 5781-82.

Нач отд	Вольнский		1.020.1-7.3-4-16
Н.контр	Десятник		
ГИП	Семченков		Каркас КР-13
Провер	Смычкович		
Разраб	Соколовская		

Стадия	Лист	Листов
Р		1

А/О "ИНРЕКОН"

Формат А4

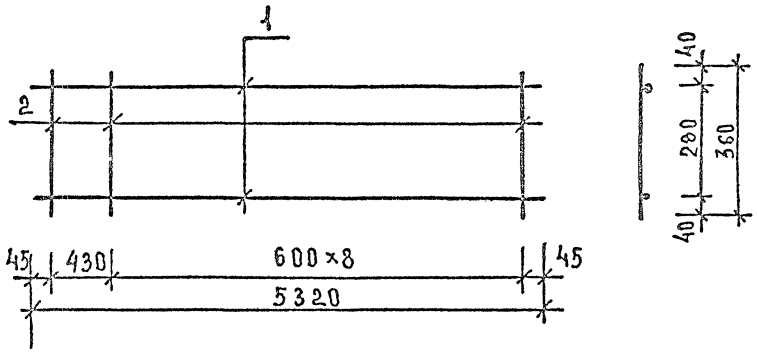

Марка изделия	поз.	Сечение мм	Длина мм	Кол.	Масса, кг		
					поз.	всех	издел
КР-14	1	ф10 А-III	5320	2	3,28	6,56	8,78
	2	ф10 А-I	360	10	0,22	2,22	

1. Арматура класса А-III по ГОСТ 5781-82.
2. Арматура класса А-I по ГОСТ 5781-82.

Нач отд	Вольнский		1.020.1-7.3-4-17
Н.контр	Десятник		
ГИП	Семченков		Каркас КР-14
Провер	Смычкович		
Разраб	Соколовская		

Стадия	Лист	Листов
Р		1

А/О "ИНРЕКОН"

Формат А4

Инв.№ подл. | Подп. и дата | Взам. инв.№

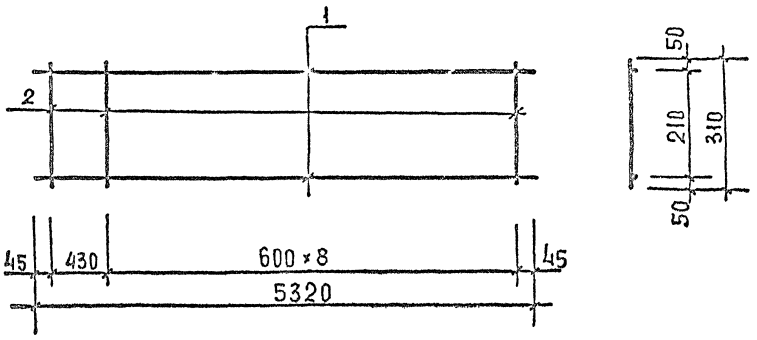

МАРКА ИЗДЕЛИЯ	ПОЗ	СЕЧЕНИЕ ММ	ДЛИНА ММ	КОЛ.	МАССА, КГ ПОЗ.	ВСЕХ	ИЗДЕЛ.
КР-15	1	ф10 А-III	5320	2	3.28	6,56	8.47
	2	ф10 А-I	310	10	0,19	1. 91	

1. Арматура класса А-III по ГОСТ 5781-82.
2. Арматура класса А-I по ГОСТ 5781-82.

			1.020. 1-7. 3-4— 18		
Нач отд	Волынский				
Н.контр.	Десятник		КАРКАС КР-15	СТАДИЯ Р	ЛИСТ	ЛИСТОВ 1
ГИП	Семченков			А/О "ИНРЕКОН"		
Провер.	Смычкова					
Разраб.	Соколовская					

Инв. № подл. | Подп. и дата | Взам. инв. №

РАЗВЕРТКА

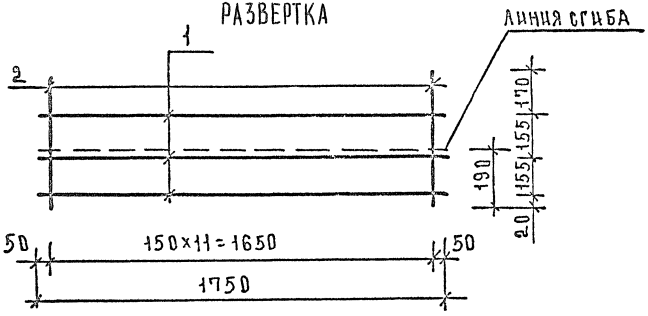

Сетка в согнутом виде

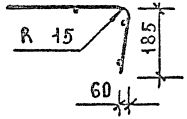

Марка изделия	Поз.	Сечение мм	Длина мм	Кол	Масса, кг		
					поз.	всех	издел.
С-1	1	ф5 Вр-I	1750	3	0,25	0,76	1,62
	2	ф5 Вр-I	500	12	0,07	0,86	

Арматура класса Вр-I по ГОСТ 6727-80.

Нач.отд	Волынский	
Н.контр	Десятник	
ГИП	Семченков	
Провер	Смычкович	
Разраб	Соколовская	

1.020.1-7.3-4-19

Сетка С-1

Стадия	Лист	Листов
Р		1

А/О "ИНРЕКОН"

Формат А4

РАЗВЕРТКА

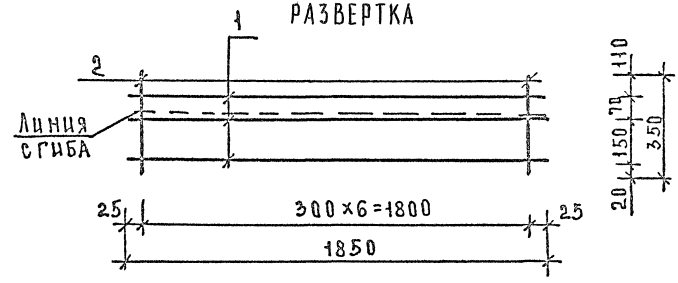

Сетка в согнутом виде

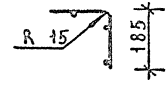

Марка изделия	Поз	Сечение мм	Длина мм	Кол.	Масса, кг		
					поз.	всех	издел.
С-2	1	ф5 Вр-I	1850	3	0,27	0,81	1,16
	2	ф5 Вр-I	350	7	0,05	0,35	

Арматура класса Вр-I по ГОСТ 6727-80.

Нач.отд	Волынский	
Н.контр	Десятник	
ГИП	Семченков	
Провер	Смычкович	
Разраб	Соколовская	

1.020.1-7.3-4-20

Сетка С-2

Сетка	Лист	Листов
Р		1

А/О "ИНРЕКОН"

Формат А4

Инв.№ подл. | Подп. и дата | Взам.инв.№

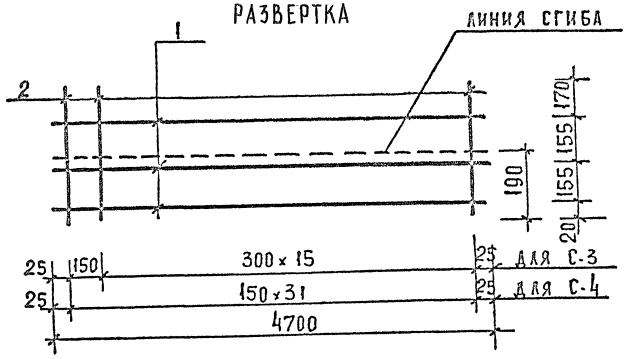

СЕТКА В СОГНУТОМ ВИДЕ

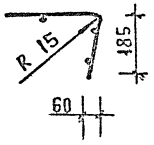

МАРКА ИЗДЕЛИЯ	ПОЗ.	СЕЧЕНИЕ ММ	ДЛИНА ММ	КОЛ.	МАССА, КГ ПОЗ.	МАССА, КГ ВСЕХ	МАССА, КГ ИЗДЕЛ.
С-3	1	ф5 Вр-I	5000	3	0,72	2,16	3.38
	2	ф5 Вр-I	500	17	0,07	1,22	
С-4	1	ф5 Вр-I	5000	3	0,72	2,16	4.46
	2	ф5 Вр-I	500	32	0,07	2,30	

Арматура класса Вр-I по ГОСТ 6727-80.

Нач. отд.	Волынский		
Н. контр.	Десятник		
ГИП	Семченков		
Провер.	Смычкович		
Разраб.	Соколовская		

1.020.1-7. 3-4-21

СЕТКА С-3, С-4.

СТАДИЯ	ЛИСТ	ЛИСТОВ
Р		1

А/О "ИНРЕКОН"

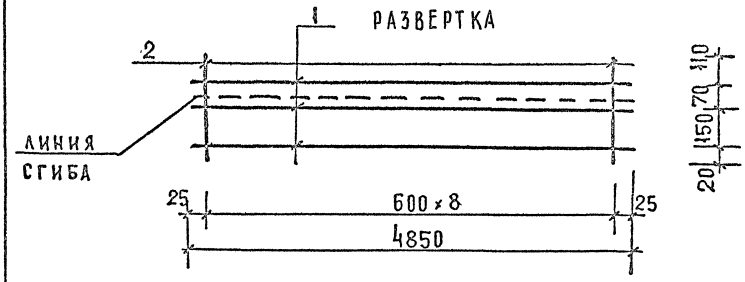

СЕТКА В СОГНУТОМ ВИДЕ



МАРКА ИЗДЕЛИЯ	ПОЗ.	СЕЧЕНИЕ ММ	ДЛИНА ММ	КОЛ.	МАССА, КГ ПОЗ.	МАССА, КГ ВСЕХ	МАССА, КГ ИЗДЕЛ.
С-5	1	ф5 Вр-I	4850	3	0,70	2,10	2,55
	2	ф5 Вр-I	350	9	0,05	0,45	

Арматура класса Вр-I по ГОСТ 6727-80.

Нач. отд.	Волынский		
Н. контр.	Десятник		
ГИП	Семченков		
Провер.	Смычкович		
Разраб.	Соколовская		

1.020.1-7. 3-4-22

СЕТКА С-5

СТАДИЯ	ЛИСТ	ЛИСТОВ
Р		1

А/О "ИНРЕКОН"

Инв. № подл. | Подп. и дата | Взам. инв. №

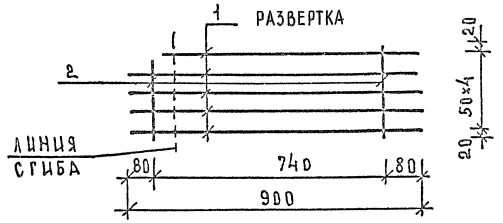

Сетка в согнутом виде



Марка изделия	Поз	Сечение мм	Длина мм	Кол.	Масса, кг		
					поз.	всех	издел
С-6	1	ф6 А-III	900	5	0,20	1,00	1,07
	2	ф5 Вр-I	240	2	0,03	0,07	
С-7	1	ф8 А-III	900	5	0,36	1,78	1,85
	2	ф5 Вр-I	240	2	0,03	0,07	

1. Арматура класса А-III по ГОСТ 5781-82.
2. Арматура класса Вр-I по ГОСТ 6727-80.

Нач.отд	Волынский		
Н.контр.	Десятник		
ГИП	Семченков		
Провер.	Смычкович		
Разраб.	Соколовская		

1.020.1-7. 3-4 — 23

Сетка С-6, С-7

Стадия	Лист	Листов
Р		1

А/О "ИНРЕКОН"

Инв.№ подл. | Подп. и дата | Взам. инв.№

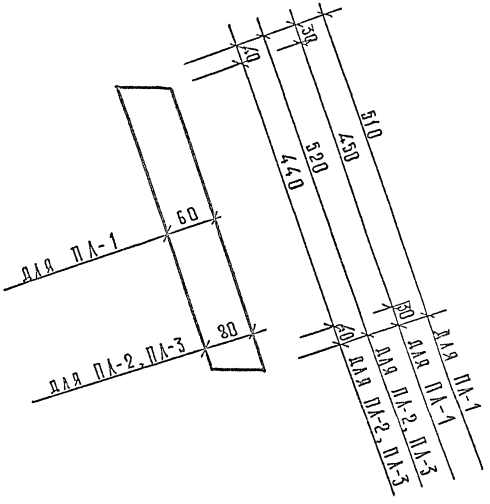

Марка изделия	Сечение мм	Длина мм	Масса кг
ПЛ-1	—10×60	520	2,26
ПЛ-2	—10×80	520	3,01
ПЛ-3	—12×80	510	3,62

Прокат по ГОСТ 103-76, Ст3кп ГОСТ535-88.

Нач.отд	Волынский		
Н.контр.	Десятник		
ГИП	Семченков		
Провер.	Смычкович		
Разраб.	Соколовская		

1.020.1-7. 3-4 — 24

Пластина ПЛ-1, ПЛ-2, ПЛ-3

Стадия	Лист	Листов
Р		1

А/О "ИНРЕКОН"

Инв.№ подл. | Подп. и дата | Взам. инв.№

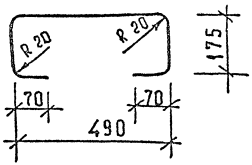

МАРКА ИЗДЕЛИЯ	СЕЧЕНИЕ ММ	ДЛИНА ММ	МАССА КГ
СГ-1	⌀10 А-I	980	0,60
СГ-2	⌀12 А-I	980	0,87

Арматура класса А-I по ГОСТ 5781-82.

Нач отд	Волынский		
Н контр	Десятник		
ГИП	Семченков		
Провер	Смычкович		
Разраб	Соколовская		

1.020.1-7. 3-4-25

Стержень гнутый СГ-1, СГ-2

Стадия	Лист	Листов
Р		1

А/О "ИНРЕКОН"

Формат А4

Инв. № подл. | Подп. и дата | Взам. инв. №

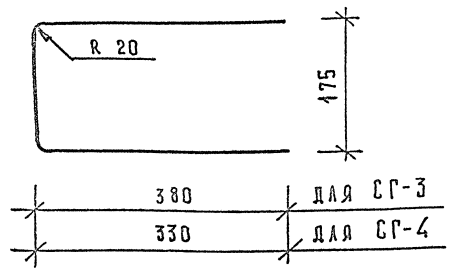

МАРКА ИЗДЕЛИЯ	СЕЧЕНИЕ ММ	ДЛИНА ММ	МАССА КГ
СГ-3	⌀12 А-I	935	0,83
СГ-4	⌀12 А-I	835	0,74

Арматура класса А-I по ГОСТ 5781-82.

Нач отд	Волынский		
Н. контр.	Десятник		
ГИП.	Семченков		
Провер.	Смычкович		
Разраб.	Соколовская		

1.020.1-7. 3-4-26

Стержень гнутый СГ-3, СГ-4

Стадия	Лист	Листов
Р		1

А/О "ИНРЕКОН"

Формат А4

Инв. № подл. | Подп. и дата | Взам. инв. №

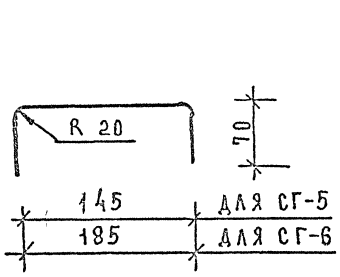

Марка изделия	Сечение мм	Длина мм	Масса кг
СГ-5	ф16 А-I	285	0,45
СГ-6	ф12 А-I	325	0,29

Арматура класса А-I по ГОСТ 5781-82.

			1.020.1-7. 3-4 — 27	
Нач отд	Волынский		Стержень гнутый СГ-5, СГ-6	Стадия: Р; Лист: ; Листов: 1
Н контр	Десятник			А/О "ИНРЕКОН"
ГИП	Семченков			
Провер	Смычкович			
Разраб	Соколовская			

Инв.№ подл. | Подп. и дата | Взам. инв.№

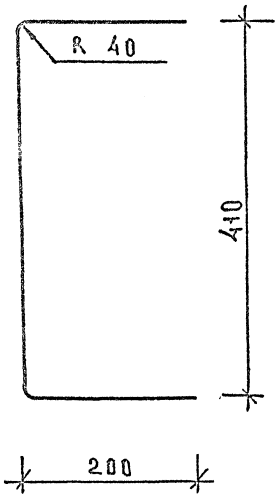

Марка изделия	Сечение мм	Длина мм	Масса кг
СГ-7	ф12 А-III	810	0,72

Арматура класса А-III по ГОСТ 5781-82.

			1.020.1-7. 3-4 — 28	
Нач отд	Волынский		Стержень гнутый СГ-7	Стадия: Р; Лист: ; Листов: 1
Н контр	Десятник			А/О "ИНРЕКОН"
ГИП	Семченков			
Провер	Смычкович			
Разраб	Соколовская			

Инв.№ подл. | Подп. и дата | Взам. инв.№

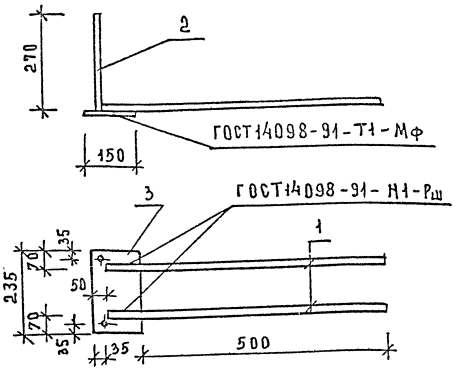

Марка изделия	Поз.	Сечение мм	Длина мм	Кол.	Масса, кг		
					поз.	всех	издел.
МН-1	1	ф 16 А III	600	2	0,95	1,89	5,14
	2	ф 12 А III	270	2	0,24	0,48	
	3	– 10×150	235	1	2,77	2,77	

1. Арматура класса А-III по ГОСТ 5781-82.
2. Прокат по ГОСТ 103-76, Ст3кп ГОСТ 535-88.

Н.контр.	Десятник		1.020.1-7.3-4-29	
ГИП	Семченков			
Провер.	Смычкович		Изделие закладное МН-1	Стадия: Р; Лист: 1; Листов: 1
Разраб.	Соколовская			А/О "ИНРЕКОН"

Инв.№ подл. | Подп. и дата | Взам.инв.№

Формат А4

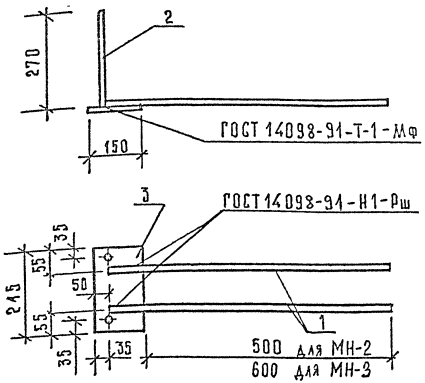

Марка изделия	Поз.	Сечение мм	Длина мм	Кол.	Масса, кг		
					поз.	всех	издел.
МН-2	1	Ø16 А III	600	2	0,95	1,89	4,90
	2	Ø12 А III	270	2	0,24	0,48	
	3	– 10×150	215	1	2,53	2,53	
МН-3	1	Ø20 А III	700	2	1,73	3,45	7,34
	2	Ø16 А III	270	2	0,43	0,85	
	3	– 12×150	215	1	3,04	3,04	

Арматура класса А-III по ГОСТ 5781-82.
Прокат по ГОСТ 103-76, Ст3кп ГОСТ 535-88.

Нач.отд.	Волынский		1.020.1-7.3-4-30	
Н.контр.	Десятник			
ГИП	Семченков		Изделие закладное МН-2, МН-3	Стадия: Р; Лист: 1; Листов: 1
Провер.	Смычкович			А/О "ИНРЕКОН"
Разраб.	Соколовская			

Инв.№ подл. | Подп. и дата | Взам.инв.№

Формат А4

gost.e-ecolog.ru