ТИПОВЫЕ СТРОИТЕЛЬНЫЕ КОНСТРУКЦИИ, ИЗДЕЛИЯ И УЗЛЫ

СЕРИЯ 1.020.1-7

КОНСТРУКЦИИ КАРКАСА МЕЖВИДОВОГО ПРИМЕНЕНИЯ ДЛЯ ОБЩЕСТВЕННЫХ ЗДАНИЙ И ВСПОМОГАТЕЛЬНЫХ ЗДАНИЙ ПРОМЫШЛЕННЫХ ПРЕДПРИЯТИЙ

ВЫПУСК 7-1

ИЗДЕЛИЯ СОЕДИНИТЕЛЬНЫЕ СТАЛЬНЫЕ

РАБОЧИЕ ЧЕРТЕЖИ

25495

gost.e-ecolog.ru

ТИПОВЫЕ СТРОИТЕЛЬНЫЕ КОНСТРУКЦИИ, ИЗДЕЛИЯ И УЗЛЫ

СЕРИЯ 1.020.1-7

КОНСТРУКЦИИ КАРКАСА МЕЖВИДОВОГО ПРИМЕНЕНИЯ ДЛЯ ОБЩЕСТВЕННЫХ ЗДАНИЙ И ВСПОМОГАТЕЛЬНЫХ ЗДАНИЙ ПРОМЫШЛЕННЫХ ПРЕДПРИЯТИЙ

ВЫПУСК 7-1

ИЗДЕЛИЯ СОЕДИНИТЕЛЬНЫЕ СТАЛЬНЫЕ

РАБОЧИЕ ЧЕРТЕЖИ

РАЗРАБОТАНЫ

ЦНИИП РЕКОНСТРУКЦИИ ГОРОДОВ

ДИРЕКТОР ИНСТИТУТА В.ЛЕПСКИЙ
НАЧАЛЬНИК ОТДЕЛА Б.ВОЛЫНСКИЙ
ГЛКОНСТРУКТОР ОСК С.ШАЦ

НИИЖБ ГОССТРОЯ СССР

ЗАМ ДИРЕКТОРА ИНСТИТУТА Т.МУХАМЕДИЕВ
ЗАВ СЕКТОРОМ Н.КОРОВИН

УТВЕРЖДЕН

ПРИКАЗОМ 246

ГОСКОМАРХИТЕКТУРЫ

ПРИ ГОССТРОЕ СССР

ОТ 14 ДЕКАБРЯ 1990 Г.

25495 2

Обозначение документа		Наименование	стр.
1.020.1-7 7-1	ТТ	Технические требования	3
	К1	Изделие соединительное МС-1	4
	К2	Изделие соединительное МС-2	5
	К3	Пластина	6
	К4	Ребро Р-1; Р-2; Р-3	7
	К5	Изделие соединительное МС-4; МС-6	8
	К6	Изделие соединительное МС-7; МС-9	9
	К7	Изделие соединительное МС-13; МС-16	10
	К8	Изделие соединительное МС-17	11
	К9	Изделие соединительное МС-18; МС-27	12
	К10	Изделие соединительное МС-19	13
	К11	Ребро Р-4.	14
	К12	Изделие соединительное МС-21; МС-23	15

Инв.№ подл. | Подп. и дата | Взам.инв.№

Нач.отд.	Волынский	
Н.контр.	Хорошилова	
Гл.конс.от	Шац	
Гл.спец.	Николаева	
Гл.спец.	Егоров	
Провер.	Луговая	
Разраб.	Берлова	

1.020.1-7 7-1

Содержание

Стадия	Лист	Листов
Р		1

ЦНИИП реконструкции городов

Формат А4

Настоящий выпуск содержит чертежи соединительных изделий, предназначенных для выполнения сопряжения элементов каркаса (монтажные узлы каркаса см. вып. 6-1).

Марка арматурной стали и стали на прокат, используемой для изготовления соединительных изделий должна приниматься по СНиП 2.03.01-84 „Бетонные и железобетонные конструкции" (Приложения 1, 2) в зависимости от условий строительства и эксплуатации.

Соединительные элементы должны иметь антикоррозийное покрытие, решаемое в конкретном проекте, согласно условиям эксплуатации конструкции, исходя из требований главы СНиП 2.03.11-85 „Защита строительных конструкций от коррозий." При выполнении сварочных работ нарушенное антикоррозийное покрытие должно быть восстановлено в соответствии с указаниями вып. 0-8.

Сварочные работы следует выполнять в соответствии с указаниями СН 393-78 „Инструкция по сварке соединений арматуры и закладных деталей железобетонных конструкций", ГОСТ 5264-80 „Ручная дуговая сварка. Соединения сварные" и ГОСТ 14098-85 „Соединения сварные арматуры и закладных изделий железобетонных конструкций." При дуговой сварке следует применять электроды, рекомендуемые главой СНиП 11-23-81* „Стальные конструкции".

Соединительные элементы изготавливаются из арматурной стали класса AI и AIII по ГОСТ 5781-82*, Вр I - ГОСТ 6727-80, листовая сталь - ГОСТ 19903-74.

Инв. № подл. | Подп. и дата | Взам. инв. №

Нач. отд.	Волынский		
Н. контр.	Егоров		
Гл. инж. отд.	Шац		
Гл. спец.	Николаева		
Гл. спец.	Егоров		
Провер.	Берлова		
Разраб.	Луговая		

1.020.1-7 7-1 ТТ

Технические требования.

Стадия	Лист	Листов
Р		1

ЦНИИП реконструкции городов

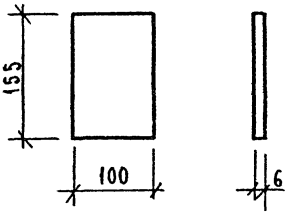

СЕЧЕНИЕ, ММ	ДЛИНА, ММ	МАССА, КГ
— 6 × 100	155	0,73

Сталь листовая по ГОСТ 19903-74.

Инв. № подл. | Подп. и дата | Взам. инв. №

Нач. отд.	Волынский	
Н. контр.	Егоров	
Гл. кон. отд.	Шац	
Гл. спец.	Николаева	
Гл. спец.	Егоров	
Провер.	Луговая	
Разраб.	Берлова	

1.020.1-7 7-1 К1

Изделие соединительное МС-1

Стадия	Лист	Листов
Р		1

ЦНИИП реконструкции городов

25495 5

Формат А4

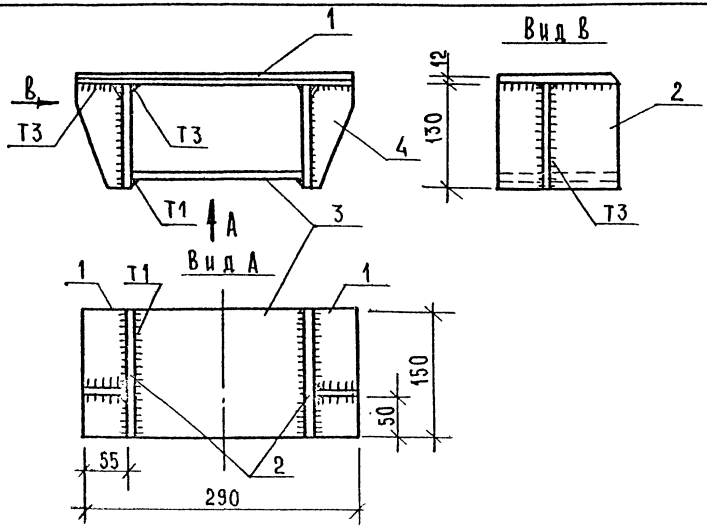

МАРКА ИЗДЕЛИЯ	ПОЗ.	ДЕТАЛЬ	КОЛ.	МАССА, КГ		ОБОЗНАЧЕНИЕ ДОКУМЕНТА
				1 ШТ.	ВСЕГО	
МС-2	1	Пластина	1	4,10	4,10	К8
	2	−12×150; L=130	2	1,84	3,68	Б.Ч.
	3	−12×150; L=155	1	2,19	2,19	Б.Ч.
	4	Ребро Р-1	2	0,68	1,36	К9
				ИТОГО:	11,33	

Сварку выполнять по ГОСТ 5264-80; $h_ш$=10.
Сталь листовая по ГОСТ 19903-74.

Нач. отд.	Волынский	
Н. контр.	Луговая	
Рук. инж. отд	Шац	
Гл. спец.	Николаева	
Гл. спец.	Егоров	
Провер.	Берлова	
Разраб.	Хорошилов	

1.020.1-7. 7-1 К2

Изделие соединительное МС-2

Стадия	Лист	Листов
Р		1

ЦНИИП реконструкции городов

Инв.№ подл. | Подп. и дата | Взам. инв.№

Формат А4

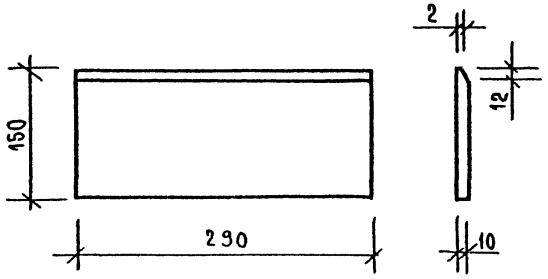

СЕЧЕНИЕ	ДЛИНА мм	МАССА кг
—12×150	290	4,10

Сталь листовая по ГОСТ 19903-74.

Нач.отд.	Волынский		1.020.1-7 7-1 К3		
Н.контр.	Егоров				
Гл.инж.отд	Шац			Стадия	Лист	Листов
Гл.спец.	Николаева		Пластина	Р		1
Гл.спец.	Егоров			ЦНИИП реконструкции городов		
Провер.	Беранова					
Разраб.	Луговая					

Инв. № подл. | Подп. и дата | Взам. инв. №

Формат А4

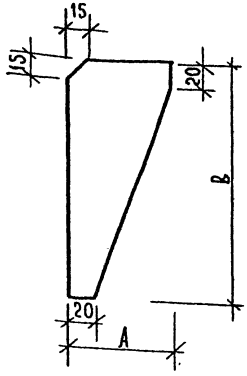

МАРКА ИЗДЕЛИЯ	А, мм	В, мм
Р-1	55	130
Р-2	90	160
Р-3	80	80

МАРКА ИЗДЕЛИЯ	СЕЧЕНИЕ мм	ДЛИНА мм	МАССА кг
Р-1	-12×130	55	0,68
Р-2	-6×160	90	0,68
Р-3	-6×80	80	0,30

Сталь листовая по ГОСТ 19903-74.

Инв.№ подл. | Подп. и дата | Взам. инв.№

Нач. отд.	Волынский	
Н. контр.	Беркова	
Гл. инж. отд.	Шац	
Гл. спец.	Николаева	
Гл. спец.	Егоров	
Провер.	Луговая	
Разраб.	Хорошилова	

1.020.1-7 7-1 К4

Ребро Р-1; Р-2; Р-3.

Стадия	Лист	Листов
Р		1

ЦНИИП реконструкции городов

25495 8

Формат А4

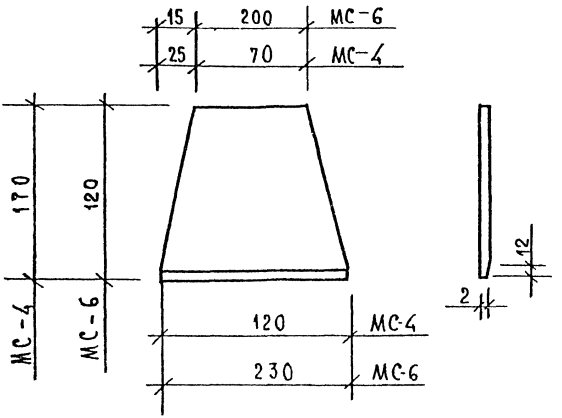

МАРКА ИЗДЕЛИЯ	СЕЧЕНИЕ, ММ	ДЛИНА, ММ	МАССА, КГ
МС-4	−12×120	170	1,60
МС-6	−12×230	120	2,43

Сталь листовая по ГОСТ 19903-74.

Нач.отд.	Волынский	
Н.контр.	Луговая	
Гл.инж.отд	Шац	
Гл.спец.	Николаева	
Гл.спец.	Егоров	
Провер.	Берлова	
Разраб.	Хорошилова	

1.020.1-7 7-1 КС

Изделие соединительное МС-4; МС-6

Стадия	Лист	Листов
Р		1

ЦНИИП реконструкции городов

Инв.№ подл. | Подп. и дата | Взам.инв.№

25495 9

Формат А4

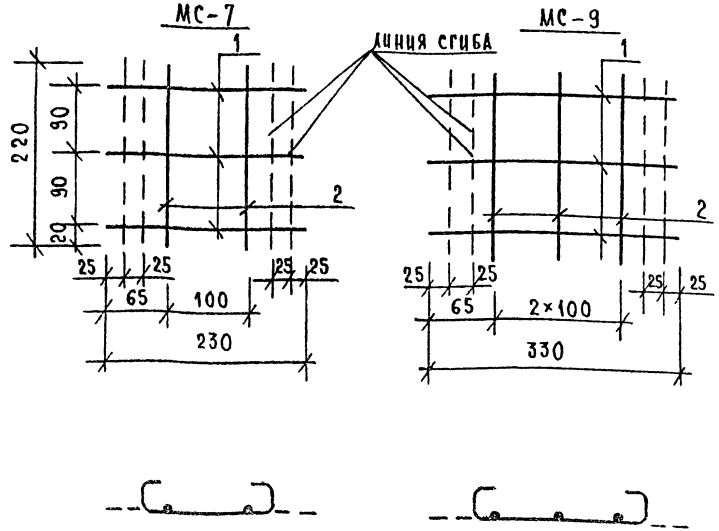

МАРКА ИЗДЕЛИЯ	ПОЗ	СЕЧЕНИЕ, ММ	ДЛИНА, ММ	КОЛ.	МАССА, КГ ПОЗ.	МАССА, КГ ВСЕХ	МАССА, КГ ИЗДЕЛ.
МС-7	1	Ø4 Вр I	230	3	0,02	0,06	0,10
	2	Ø4 Вр I	220	2	0,02	0,04	
МС-9	1	Ø4 Вр I	330	3	0,03	0,09	0,15
	2	Ø4 Вр I	220	3	0,02	0,06	

Сталь арматурная по ГОСТ 5781-82.

Нач отд.	Волынский	
Н. контр.	Берлова	
Гл инж отд	Шац	
Гл. спец.	Николаева	
Гл. спец.	Егоров	
Провер.	Азровая	
Разраб	Хорошилова	

1.020.1-7 7-1 К6

Изделие соединительное МС-7; МС-9

Стадия	Лист	Листов
Р		1

ЦНИИП реконструкции городов

Инв. № подл. | Подп. и дата | Взам. инв. №

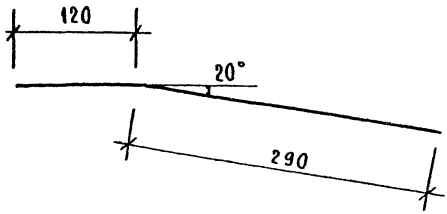

МАРКА ИЗДЕЛИЯ	СЕЧЕНИЕ, ММ	ДЛИНА, ММ	МАССА, КГ
МС-13	⌀18 А I	410	0,82
МС-16	⌀14 А I	410	0,51

Сталь арматурная по ГОСТ 5781-82.

Инв.№ подл. | Подп. и дата | Взам. инв.№				
Нач. отд	Волынский		1.020.1-7 7-1 К7	
Н. контр.	Берлова			
Гл. инж. отд	Шац		Изделие соединительное МС-13; МС-16	Стадия: Р; Лист: ; Листов: 1
Гл. спец.	Николаева			ЦНИИП реконструкции городов
Гл. спец.	Егоров			
Провер.	Луговая			
Разраб.	Хорошилова			

25495 11

Формат А4

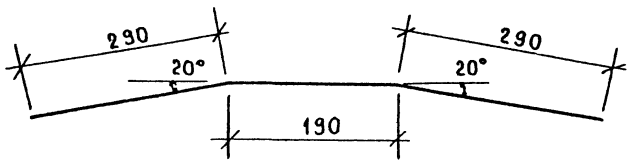

СЕЧЕНИЕ ММ	ДЛИНА ММ	МАССА
Ø14 AI	770	0,93

Сталь арматурная по ГОСТ 5781-82.

Нач. отд.	Волынский		1.020.1-7 7-1.К8		
Н. контр.	Беляева		Изделие соединительное МС-17	Стадия	Лист	Листов
Гл. инж. отд.	Шац			Р		1
Гл. спец.	Николаева			ЦНИИП реконструкции городов		
Гл. спец.	Егоров					
Провер.	Хорошилова					
Разраб.	Луговая					

Инв. № подл. | Подп. и дата | Взам. инв. №

Формат А4

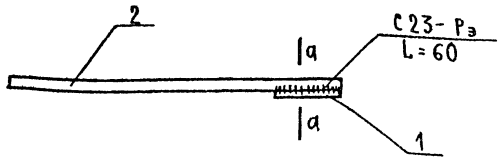

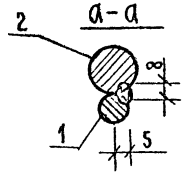

МАРКА ИЗДЕЛИЯ	ПОЗ.	СЕЧЕНИЕ, ММ	ДЛИНА, ММ	КОЛ.	МАССА, КГ		
					ПОЗ.	ВСЕХ	ИЗДЕЛИЯ
МС-18	1	Ø10 AI	80	1	0,05	0,05	0,38
	2	Ø14 AI	270	1	0,33	0,33	
МС-27	1	Ø10 AI	80	1	0,05	0,05	0,59
	2	Ø18 AI	270	1	0,54	0,54	

Сварной шов выполнять по ГОСТ 14098-85.
Сталь арматурная по ГОСТ 5781-82.

Нач. отд.	Волынский	
Н. контр.	Бердова	
Гл. инжот	Шац	
Гл. спец.	Николаева	
Гл. спец.	Егоров	
Провер.	Луговая	
Разраб.	Хорошилова	

1.020.1-7 7-1 К9

Изделие соединительное МС-18; МС-27.

Стадия	Лист	Листов
Р		1

ЦНИИП реконструкции городов

Инв. № подл. | Подп. и дата | Взам. инв. №

Формат А4

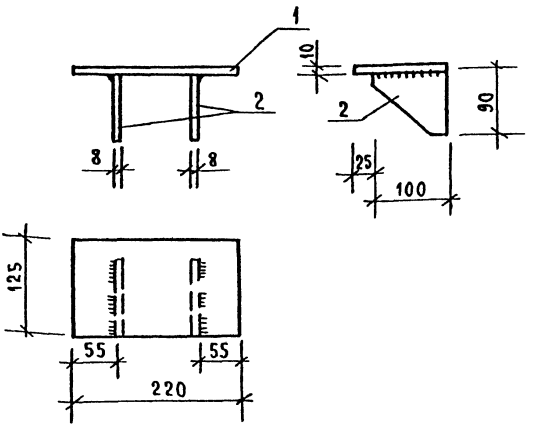

МАРКА ИЗДЕЛИЯ	ПОЗ.	ДЕТАЛЬ	КОЛ	МАССА, КГ		ОБОЗНАЧЕНИЕ
				1 ШТ.	ВСЕГО	
МС-19	1	—10×125 ℓ=220	1	2,18	2,18	Б.Ч
	2	Ребро Р-4	2	0,57	1,14	К6
				ИТОГО:	3,32	

Сварные швы Т1 по ГОСТ 5264-80; $h_ш$=6.
Сталь листовая по ГОСТ 19903-74.

Нач отд	Волынский	1.020.1-7 7-1 К10	
Н. контр.	Берлова		
Гл.инж.отд	Шац		
Гл.спец.	Николаева	Изделие соединительное МС-19	Стадия: Р; Лист: 1; Листов:
Гл спец	Егоров		
Провер.	Луговая		ЦНИИП реконструкции городов
Разраб.	Хорошилова		

Инв.№ подл. | Подп. и дата | Взам. инв.№

ФОРМАТ А4

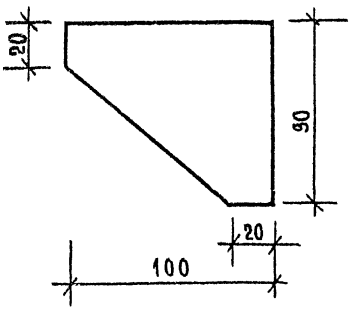

СЕЧЕНИЕ мм	ДЛИНА мм	МАССА кг
— 8×100	90	0,57

Сталь листовая по ГОСТ 19903-74.

Нач. отд.	Волынский		1.020.1-7 7-1 К11		
Н. контр.	Луговая				
Гл. инж. отд.	Шац				
Гл. спец.	Николаева		Ребро Р-4.	Стадия: Р	Лист:	Листов: 1
Гл. спец.	Егоров			ЦНИИП реконструкции городов		
Провер.	Луговая					
Разраб.	Хорошилова					

Инв. № подл. | Подп. и дата | Взам. инв. №

Формат А4

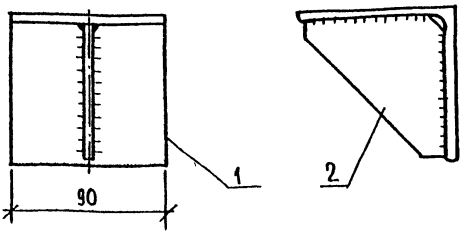

МАРКА ИЗДЕЛИЯ	ПОЗ.	ДЕТАЛЬ	КОЛ.	МАССА, КГ 1 шт.	МАССА, КГ ВСЕГО	ОБОЗНАЧЕНИЕ ДОКУМЕНТА
МС-21	1	L 180×110×10	1	2,00	2,00	Б.Ч.
	2	РЕБРО Р-2	1	0,68	0,68	К9
				ИТОГО:	2,68	
МС-22	1	L 100×100×10	1	1,51	1,36	Б.Ч.
	2	РЕБРО Р-3	1	0,30	0,30	К9
					1,66	

Сварные швы Т3 по ГОСТ 5264-80; $h_ш$=6.
Прокат по ГОСТ 8509-86.

Подп. и дата | Взам. инв. №

Нач отд.	Волынский	
Н. контр.	Беляева	
Гл. спец.	Николаева	
Гл. спец.	Егоров	
Провер.	Луговая	
Разраб	Хорошилова	

1.020.1-7.7-1 К12

Изделие соединительное МС-21; МС-22

Стадия	Лист	Листов
Р		1

ЦНИИП реконструкции городов

Инв. №

gost.e-ecolog.ru

ФОРМАТ А4

6.10.93