ТИПОВЫЕ СТРОИТЕЛЬНЫЕ КОНСТРУКЦИИ, ИЗДЕЛИЯ И УЗЛЫ

СЕРИЯ 1.020.1-7

КОНСТРУКЦИИ КАРКАСА МЕЖВИДОВОГО ПРИМЕНЕНИЯ ДЛЯ ОБЩЕСТВЕННЫХ ЗДАНИЙ И ВСПОМОГАТЕЛЬНЫХ ЗДАНИЙ ПРОМЫШЛЕННЫХ ПРЕДПРИЯТИЙ

ВЫПУСК 6-1

МОНТАЖНЫЕ УЗЛЫ

РАБОЧИЕ ЧЕРТЕЖИ

25494

gost.e-ecolog.ru

ТИПОВЫЕ СТРОИТЕЛЬНЫЕ КОНСТРУКЦИИ, ИЗДЕЛИЯ И УЗЛЫ

СЕРИЯ 1.020.1-7

КОНСТРУКЦИИ КАРКАСА МЕЖВИДОВОГО ПРИМЕНЕНИЯ ДЛЯ ОБЩЕСТВЕННЫХ ЗДАНИЙ И ВСПОМОГАТЕЛЬНЫХ ЗДАНИЙ ПРОМЫШЛЕННЫХ ПРЕДПРИЯТИЙ

ВЫПУСК 6-1

МОНТАЖНЫЕ УЗЛЫ

РАБОЧИЕ ЧЕРТЕЖИ

РАЗРАБОТАНЫ

ЦНИИП РЕКОНСТРУКЦИИ ГОРОДОВ

ДИРЕКТОР ИНСТИТУТА В.ЛЕЛЬСКИЙ
НАЧАЛЬНИК ОТДЕЛА Б.ВОЛЬНСКИЙ
ГЛ.КОНСТРУКТОР ОСК С.ШАЦ

НИИЖБ ГОССТРОЯ СССР

ЗАМ.ДИРЕКТОРА ИНСТИТУТА Т.МУХАМЕДИЕВ
ЗАВ.СЕКТОРОМ Н.КОРОВИН

УТВЕРЖДЕН
ПРИКАЗОМ 246
ГОСКОМАРХИТЕКТУРЫ
ПРИ ГОССТРОЕ СССР
ОТ 14 ДЕКАБРЯ 1990 Г.

25494 2

Обозначение документа		Наименование	Стр
1.020.1-7.6-1	ПЗ	Пояснительная записка	4
	К1	Узел 1	6
	К2	Узел 2	7
	К3	Узел 3	8
	К4	Узел 4	9
	К5	Узел 5	10
	К6	Узел 6	11
	К7	Узел 7	12
	К8	Узел 8	13
	К9	Узел 9	14
	К10	Узел 10	15
	К11	Узел 11	16
	К12	Узел 12	17
	К13	Узел 13	18
	К14	Узел 14	19
	К15	Узлы 15,16	20
	К16	Узлы 17,18	21
	К17	Узел 19	22
	К18	Узлы 20,21	23
	К19	Узел 22	24
	К20	Узел 23	25
	К21	Узел 24	26
	К22	Узел 25	27
	К23	Узел 26	28
	К24	Узел 27	29

Инв.№подл. | Подп. и дата | Взам. инв.№

Нач. отд.	Волынский	
Н. контр.	Хорошилова	
Гл. кон. отд.	Шац	
Гл. спец.	Николаева	
Гл. спец.	Егоров	

1.020.1-7 6-1

Содержание

Стадия	Лист	Листов
Р	1	2

ЦНИИП реконструкции городов

25494 3

Формат А4

ОБОЗНАЧЕНИЕ ДОКУМЕНТА	НАИМЕНОВАНИЕ	СТР.
К 25	Узлы 28,29	30
К 26	Узел 30	31
К 27	Узел 31	32
К 28	Узлы 32,33	33
К 29	Узел 34	34
К 30	Узел 35	35
К 31	Узел 36	36
К 32	Узел 37	37
К 33	Узлы 38,39	38
К 34	Узел 40	39
К 35	Узлы 41,42,43	40
К 36	Спецификация	41

Инв № подл | Подп. и дата | Взам. инв. №

Настоящий выпуск содержит рабочие чертежи узлов сопряжений сборных железобетонных элементов каркаса серии 1.020.1-7.

Общие указания по применению изделий, основные требования по выполнению конструктивных решений узлов, обеспечивающих прочность и пространственную устойчивость каркаса, а также схемы расположения элементов каркаса с маркировкой узлов, приведены в вып. 0-1 „Указания по применению изделий"

Приведенные в настоящем выпуске узлы сопряжений элементов каркаса обеспечивают совместную работу этих элементов, а следовательно, и прочность, устойчивость как отдельных конструкций, так и всего здания в целом Поэтому монтажные узлы следует выполнять в строгом соответствии с проектными решениями. Прочность и устойчивость здания в целом и его частей должны быть обеспечены на всех стадиях возведения здания. Порядок монтажа конструкции должен разрабатываться для каждого конкретного проекта в соответствии с указаниями вып 0-1, данной серии, а также вып 0-8 „Указания по монтажу изделий каркаса" серии 1020-1/87

Особенно важным является образование жестких горизонтальных дисков перекрытия, поэтому с особой тщательностью необходимо выполнять омоноличивание и зачеканку всех швов между элементами перекрытий с соблюдением СНиП III-15-76 „Бетонные и железобетонные конструкции монолитные".

Сварочные работы следует выполнять в соответствии с

Инв. № подл. | Подп. и дата | Взам. инв. №

Нач. отд.	Волынский		1.020.1-7 6-1 ПЗ
Н. контр.			
Гл. кон. отд.	Шац		Пояснительная записка
Гл. спец.	Николаева		Стадия Р; Лист 1; Листов 2
Гл. спец.	Егоров		ЦНИИП реконструкции городов
Провер.			
Разраб.			

25494 5

указаниями СН393-78 „Инструкция по сварке соединений арматуры и закладных деталей железобетонных конструкций", ГОСТ 5264-80 „Ручная дуговая сварка Соединения сварные" и ГОСТ 14098-85 „Соединения сварные арматуры и закладных изделий железобетонных конструкций." При дуговой сварке следует применять электроды, рекомендуемые главой СНиП II-23-81* „Стальные конструкции"

Марка арматурной стали и стали на прокат, используемые для изготовления соединительных изделий, должна приниматься по СНиП 2.03.01-84 „Бетонные и железобетонные конструкции" (Приложение 1 и 2) в зависимости от условий строительства и эксплуатации

Соединительные элементы должны иметь антикоррозионное покрытие, решаемое в конкретном проекте, согласно условиям эксплуатации конструкции, исходя из требований главы СНиП 2.03.11-85 „Защита строительных конструкций от коррозии" При выполнении сварочных работ нарушенное антикоррозионное покрытие должно быть восстановлено в соответствии с указаниями вып. 0-8 серии 1.020-1/87.

Перечень выпусков, входящих в состав серии приведен в вып. 0-0 „Состав серии. Общие указания по применению изделий Номенклатура изделий".

Инв.№ подл. | Подп. и дата | Взам. инв.№

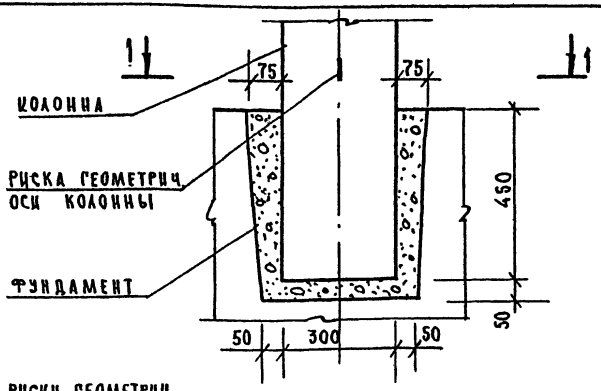

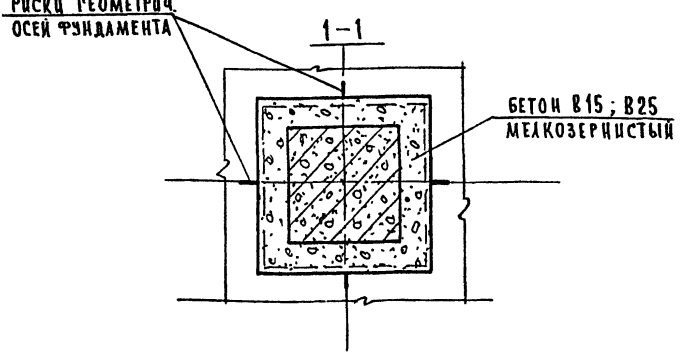

Колонна устанавливается по рискам фундамента, центрированным по разбивочным осям. Бетон замоноличивания – класса В15 или В25 соответственно классу бетона фундамента.

Нач. отд	Волынский	
Н. контр.	Белова	
Гл конст.	Шац	
Гл спец.	Николаева	
Гл спец.	Егоров	
Провер.	Лакеева	
Разраб.	Сливина	

1020.1-7 6-1 К1

Узел 1

Стадия	Лист	Листов
Р		1

ЦНИИП реконструкции городов

Инв. № подл. | Подп. и дата | Взам. инв. №

25494 7

Формат А4

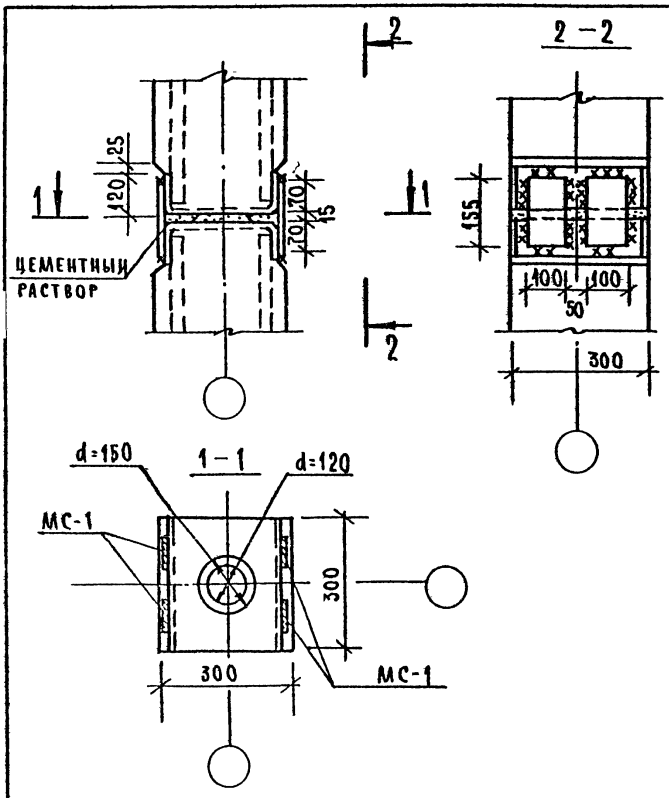

Общие указания по сварке см пояснительную записку.
Сварные швы Н1 по ГОСТ 5264-80 $h_ш = 6$ выполнять по всей длине свариваемых элементов.
Спецификацию на узел см. К36.

Нач отд.	Волынский		1.020.1-7 6-1 К2		
Н контр.	Бераова				
Гл конст	Шац		Узел 2	Стадия: Р	Лист	Листов: 1
Гл. спец	Николаева			ЦНИИП реконструкции городов	
Гл спец	Егоров				
Провер	Лакеева				
Разраб	Сливина				

Инв.№ подл. | Подп. и дата | Взам. инв.№

Формат А4

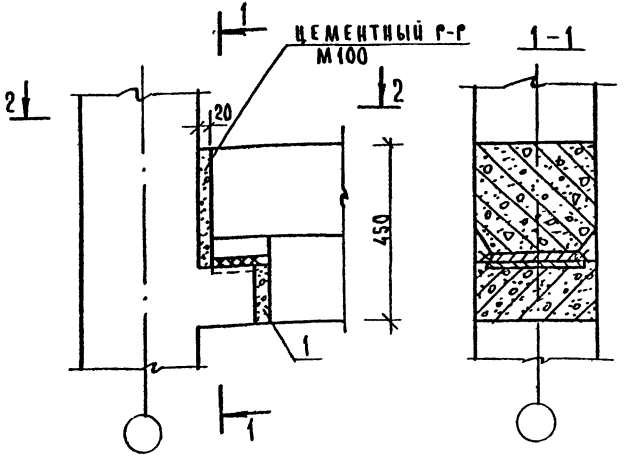

2-2

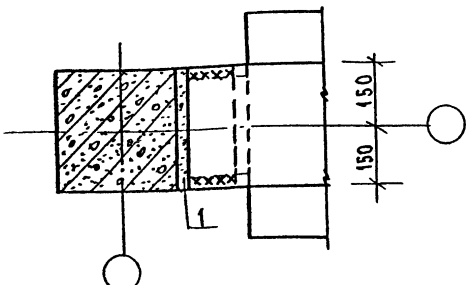

Общие указания по сварке см. пояснительную записку. Сварные швы Н1 по ГОСТ 5264-80 $h_w = 8$ выполнять по всей длине свариваемых элементов.

Нач отд	Волынский	1 020 1-7 6-1 К3	
Н. контр	Беляева		
Гл конст.	Шац		
Гл спец.	Николаева		
Гл спец.	Егоров		
Провер.	Дакеева	Узел 3	Стадия Р; Лист 1; Листов
Разраб	Сливина		ЦНИИП реконструкции городов

Инв. № подл. | Подп. и дата | Взам. инв. №

Формат А4

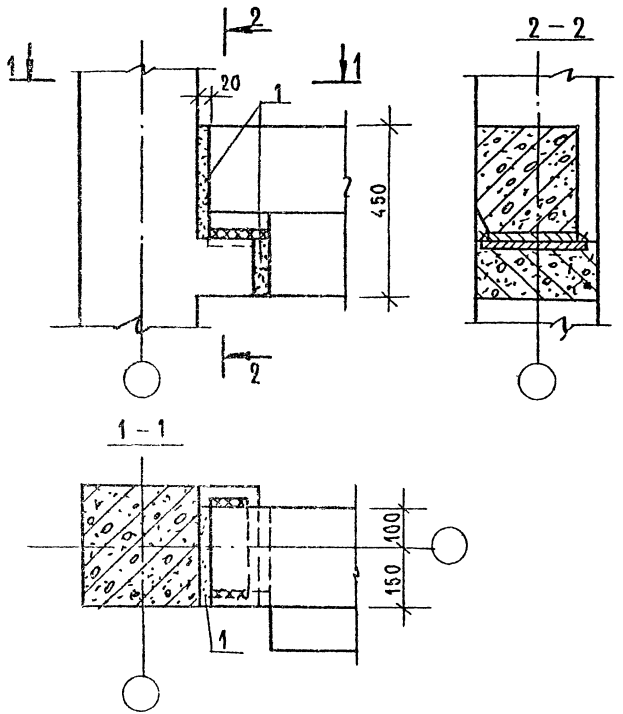

Общие указания по сварке см пояснительную записку. Сварные швы Н1 по ГОСТ 5264-80, $h_ш = 12$ выполнять по всей длине свариваемых элементов.

Инв. № подл. | Подп. и дата | Взам. инв. №

Нач отд.	Волынский	
Н контр	Беляева	
Гл конст	Шац	
Гл спец	Николаева	
Гл спец	Егоров	
Провер	Лакеева	
Разраб	Сацина	

1 020. 1-7 6-1 К4

Узел 4

Стадия	Лист	Листов
Р		1

ЦНИИП реконструкции городов

25494 10

Формат А4

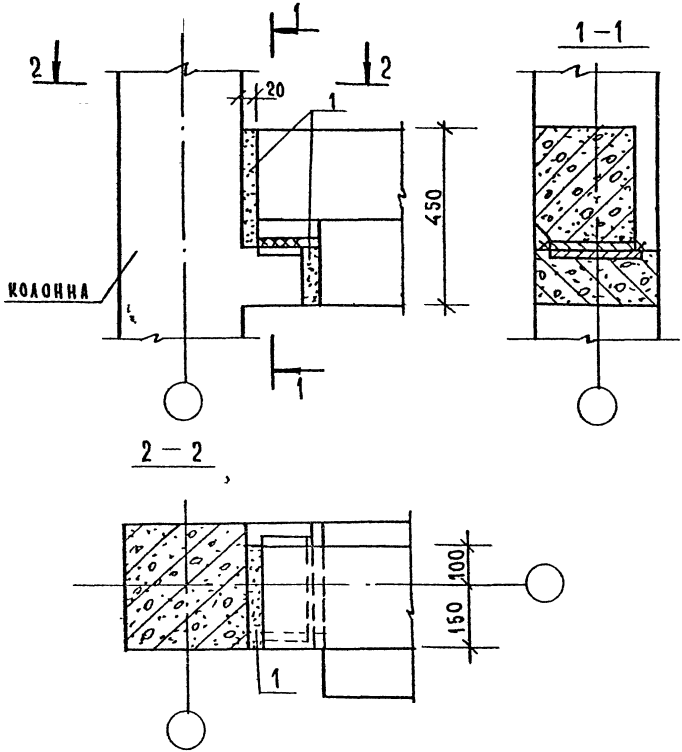

Общие указания по сварке см. пояснительную записку
Сварные швы К1 по ГОСТ 5264-80, $h_w = 12$ выполнять
по всей длине свариваемых элементов

Нач отд	Волынский		1.020.1-7 6-1 К5	
Н контр.	Беляева			
Гл.конст	Шац			
Гл.спец.	Николаева			
Гл спец.	Егоров		Узел 5	Стадия Р / Лист / Листов 1
Провер.	Адкеева			ЦНИИП реконструкции городов
Разраб.	Славина			

Инв.№ подл | Подп. и дата | Взам. инв.№

25494 11

Формат А4

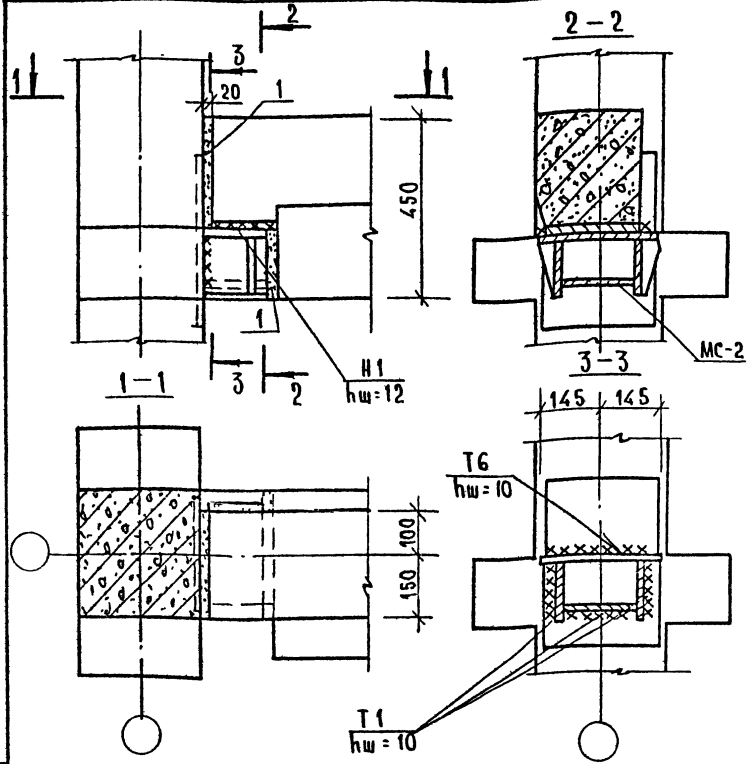

Спецификацию на узел см. К36.
Соединительный элемент МС-2 приварить к колонне до ее монтажа. Сварные швы выполнять по всей длине свариваемых элементов
Сварные швы выполнять по ГОСТ 5264-80.

Нач.отд.	Волынский	
Н.контр.	Берлова	
Гл.конст	Шац	
Гл.спец.	Николаева	
Гл.спец.	Егоров	
Провер.	Лаксева	
Разраб.	Сливина	

1.020.1-7 6-1 К6

Узел 6

Стадия	Лист	Листов
Р		1

ЦНИИП реконструкции городов

Инв.№ подл. | Подп. и дата | Взам. инв.№

25494 12

Формат А4

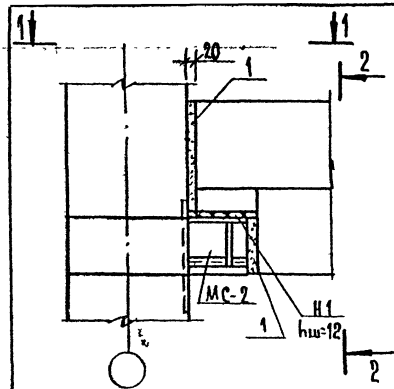

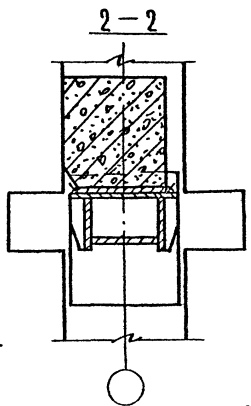

Крепление детали МС-2 к колонне

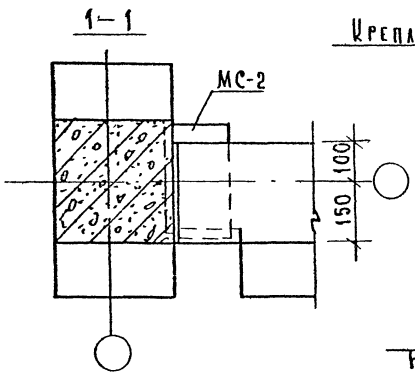

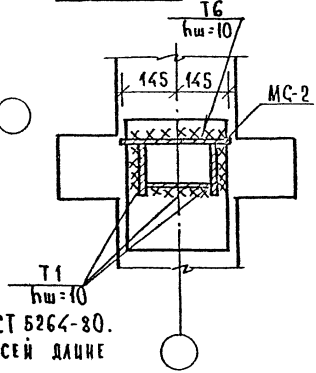

Сварные швы выполнять по ГОСТ 5264-80.
Сварные швы выполнять по всей длине свариваемых элементов.
Спецификацию на узел см. К36.

Нач отд	Волынский	
Н контр	Белова	
Гл кон	Шац	
Гл. спец	Николаева	
Гл спец	Егоров	
Провер.	Лакеева	
Разраб	Сливина	

1 020.1-7 6-1 К7

Узел 7

Стадия	Лист	Листов
Р	1	

ЦНИИП реконструкции городов

Инв. № подл. | Подп. и дата | Взам. инв. №

Формат А4

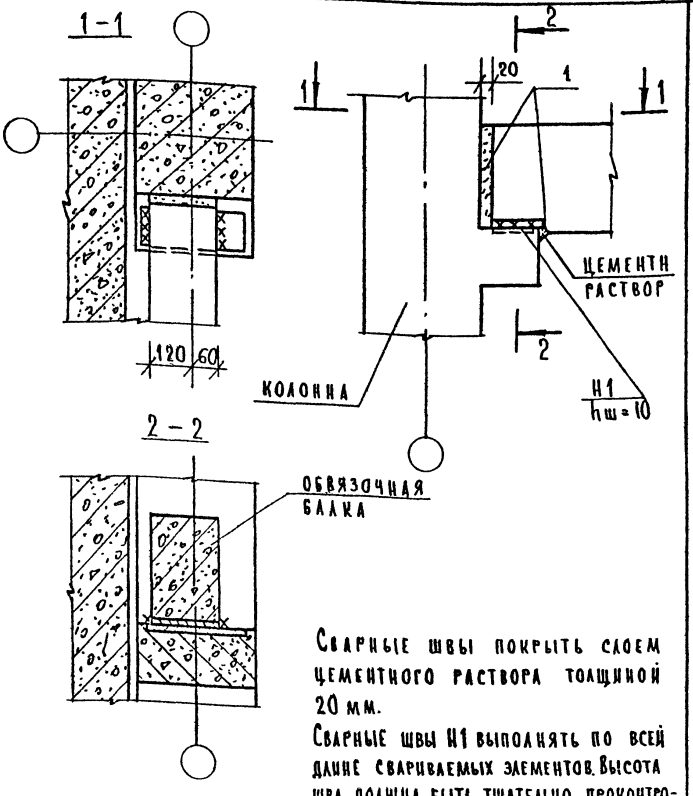

Сварные швы покрыть слоем цементного раствора толщиной 20 мм.

Сварные швы Н1 выполнять по всей длине свариваемых элементов. Высота шва должна быть тщательно проконтролирована, $h_ш = 10$.

Сварные швы выполнять по ГОСТ 5264-80

Нач отд	Волынский	
Н контр	Берлова	
Гл конст	Шац	
Гл спец	Николаева	
Гл спец	Егоров	
Провер	Дакеева	
Разраб	Сливина	

1 020. 1-7 6-1 К8

Узел 8

Стадия	Лист	Листов
Р		1

ЦНИИП реконструкции городов

Инв. № подл. | Подп. и дата | Взам. инв. №

25494 14

Формат А4

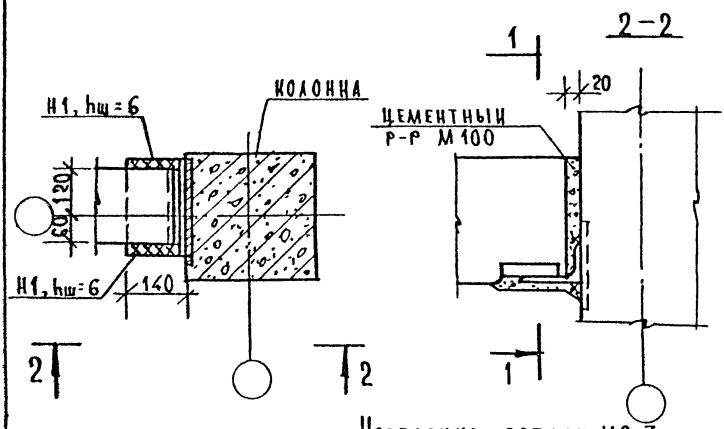

1-1

Крепление детали МС-3 к колонне

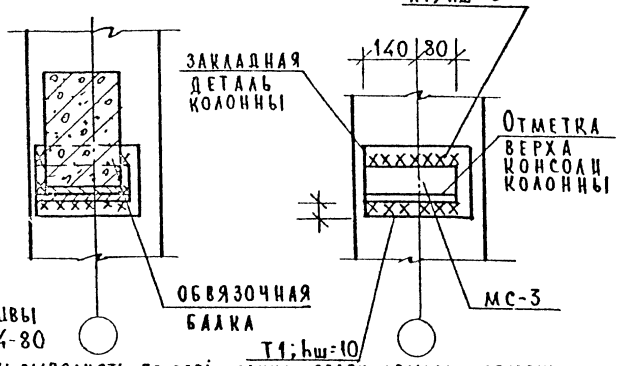

Сварные швы по ГОСТ 5264-80

Сварные швы выполнять по всей длине свариваемых элементов

Соединительный элемент МС-3 приварить к колонне до ее монтажа

Спецификацию на узел см К36.

Нач отд	Волынский			1020.1-7 6-1 К9		
Н контр	Беролова					
Гл конст	Шац					
Гл спец	Николаева			Узел 9	Стадия	Лист	Листов
Гл. спец	Егоров				Р		1
Провер	Лакеева				ЦНИИП реконструкции городов	
Разраб	Сапвина					

Инв.№ подл. | Подп. и дата | Взам. инв.№

Формат А4

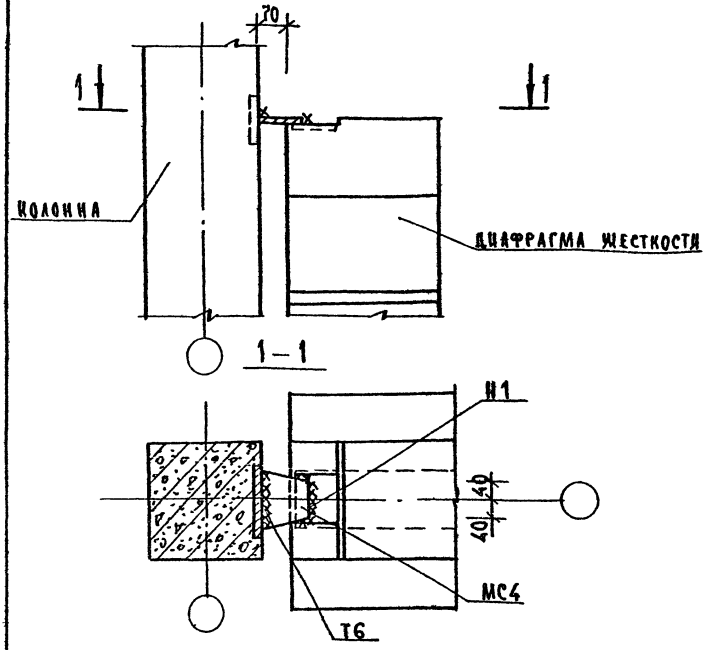

Общие указания по сварке смотри пояснительную записку.
Сварные швы выполнять по ГОСТ 5264-80, $h_m = 12$ по всей длине свариваемых элементов.
Заделку стыка между диафрагмой и колонной выполнять по узлу 15 К15.
Спецификацию на узел см. К36.

Инв. № подл. | Подп. и дата | Взам. инв. №

Нач отд.	Волынский		1.020.1-7 6-1 К10	
Н. контр.	Берлова			
Гл. конст.	Шац			
Гл. спец.	Николаева			
Рук. спец.	Егоров		Узел 10	Стадия: Р; Лист; Листов: 1
Провер	Хорошилова			ЦНИИП реконструкции городов
Разраб.	Луговая			

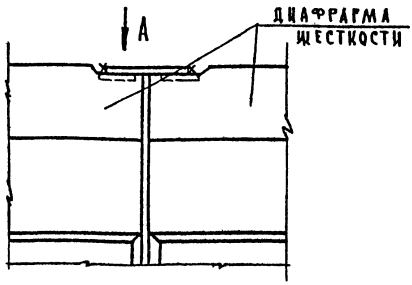

Вид А

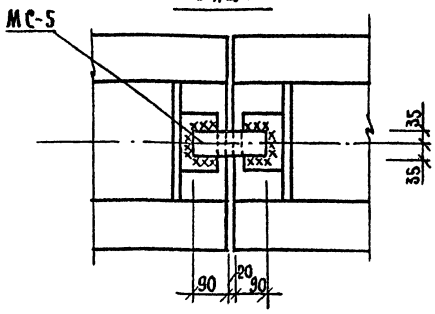

Общие указания по сварке смотри пояснительную записку.
Сварные швы Н1 по ГОСТ 5264-80; $h_ш = 6$, выполнять по всей длине свариваемых элементов.
Заделку стыка между диафрагмами выполнять по узлу 16 К15.
Спецификацию на узел см. К36.

Инв.№ подл. | Подп. и дата | Взам. инв.№

Нач отд	Волынский		1.020.1-7 6-1 К11	
Н. контр.	Берлова			
Гл. конст.	Шац			
Гл. спец.	Николаева		Узел 11	Стадия: Р; Лист: —; Листов: 1
Гл. спец.	Егоров			ЦНИИП реконструкции городов
Провер.	Хорошилова			
Разраб.	Азговая			

ФОРМАТ А4

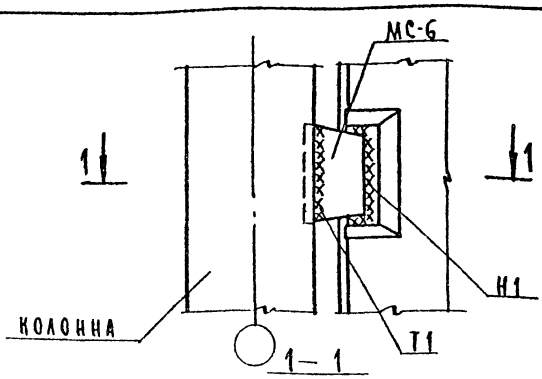

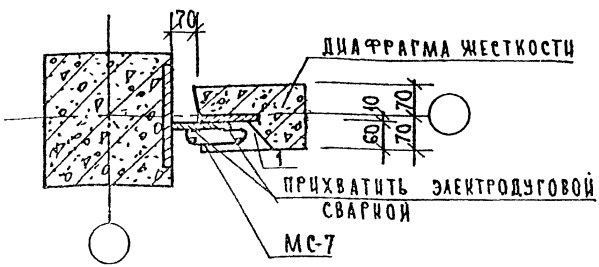

Сварные швы выполнять по ГОСТ 5264-80, $h_w = 12$ по всей длине свариваемых элементов.
Несущая способность узла по сдвигу 15Тс.
Шпонки диафрагмы замоноличить бетоном класса В15 на мелком заполнителе На виде узла МС-7 условно не показана.
Заделку стыка между диафрагмой и колонной выполнять по узлу 15 К15
Спецификацию на узел см К 36.

Инв.№ подл | Подп. и дата | Взам инв.№

Нач отд	Волынский		1 020. 1-7 6-1 К12
Н контр	Берлова		
Гл. конст	Шац		
Гл. спец	Николаева		Узел 12
Гл спец	Егоров		
Провер	Хорошилова		
Разраб	Луговая		

Стадия	Лист	Листов
Р		1

ЦНИИП реконструкции городов

Формат А4

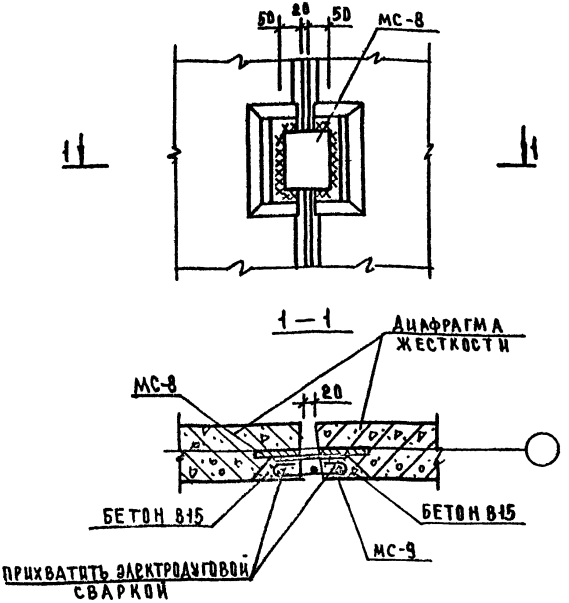

ОБЩИЕ УКАЗАНИЯ ПО СВАРКЕ СМОТРИ ПОЯСНИТЕЛЬНУЮ ЗАПИСКУ.
СВАРНЫЕ ШВЫ Н1 ПО ГОСТ 5264-80, h_w=12 ВЫПОЛНЯТЬ ПО ВСЕЙ ДЛИНЕ СВАРИВАЕМЫХ ЭЛЕМЕНТОВ.
ЗАДЕЛКУ СТЫКА МЕЖДУ ДИАФРАГМАМИ ВЫПОЛНЯТЬ ПО УЗЛУ 16К15.
НЕСУЩАЯ СПОСОБНОСТЬ УЗЛА ПО СДВИГУ 15ТС.
ШПОНКУ ДИАФРАГМЫ ЗАМОНОЛИТИТЬ БЕТОНОМ КЛАССА В15 НА МЕЛКОМ ЗАПОЛНИТЕЛЕ.
СПЕЦИФИКАЦИЮ НА УЗЕЛ СМ. К36.
НА ВИДЕ УЗЛА МС-9 УСЛОВНО НЕ ПОКАЗАНА.

Инв.№подл.	Подп. и дата	Взам.инв.№

Нач.отд	Вольянский	
Н.контр	Бердова	
Гл.конст	Шац	
Гл.спец	Николаева	
Гл.спец	Егоров	
Провер	Хорошилова	
Разраб	Лучовая	

1.020 1-7 6-1 К13

Узел 13

Стадия	Лист	Листов
Р		1

ЦНИИП реконструкции городов

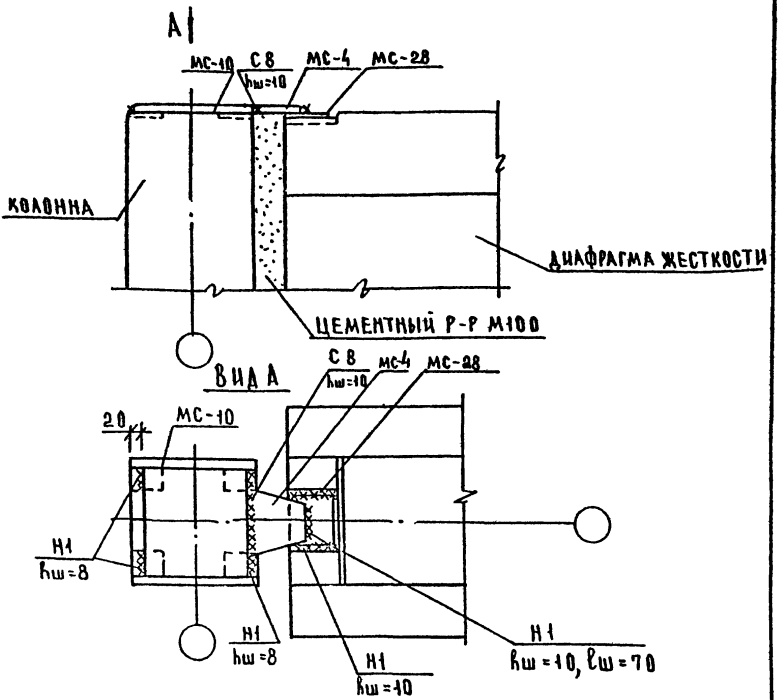

Общие указания по сварке смотри пояснительную записку.
Все сварные швы выполнять по ГОСТ 5264-80.
Сварные швы, длины которых не оговорены, выполнять по всей длине свариваемых элементов.
Спецификацию на узел см. К 36.

Инв.№ подл.	Подп. и дата	Взам. инв.№	

Нач. отд.	Волынский		
Н. контр.	Берлова		
Гл. инж. отд.	Шац		
Гл. спец.	Николаева		
Гл. спец.	Егоров		
Провер.	Хорошилова		
Разраб.	Луговая		

1.020.1-7 6-1 К14

Узел 14

Стадия	Лист	Листов
Р		1

ЦНИИП реконструкции городов

15

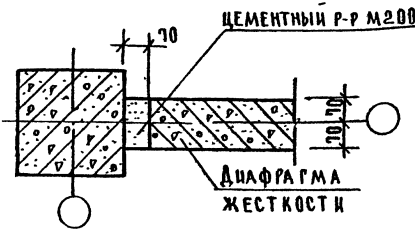

16

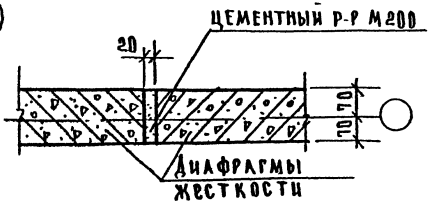

НАЧ ОТД	ВОЛЫНСКИЙ		
Н. КОНТР	БЕРАДВА		
ГЛ. ИНЖ	ШАЦ		
ГЛ. СПЕЦ	НИКОЛАЕВА		
ГЛ СПЕЦ	ЕГОРОВ		
ПРОВЕР	ХОРОШИЛОВ		
РАЗРАБ	ЛУГОВАЯ		

1.020.1-7 6-1 К15

Узлы 15, 16

СТАДИЯ	ЛИСТ	ЛИСТОВ
Р		1

ЦНИИП РЕКОНСТРУКЦИИ ГОРОДОВ

ИНВ.№ ПОДЛ. | ПОДП. И ДАТА | ВЗАМ. ИНВ.№

17

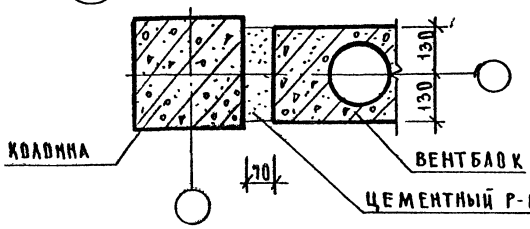

18

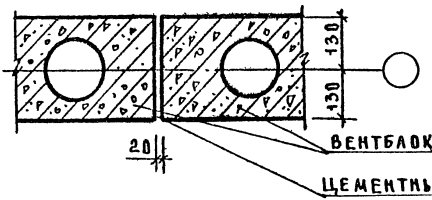

НАЧ ОТД	ВАЛЬМИСКИЙ	
Н КОНТР	БЕРАДОВА	
ГА КОНСТ	ШАЦ	
ГА СПЕЦ	НИКОЛАЕВА	
ГА СПЕЦ	ЕГОРОВ	
ПРОВЕР	ЛУГОВАЯ	
РАЗРАБ	ХОРОШИАРИ	

1.020.1-7 6-1 К16

Узлы 17,18

СТАДИЯ	ЛИСТ	ЛИСТОВ
Р		1

ЦНИИП РЕКОНСТРУКЦИИ ГОРОДОВ

ИНВ № ПОДЛ | ПОДП И ДАТА | ВЗАМ ИНВ №

25494 22 ФОРМАТ А4

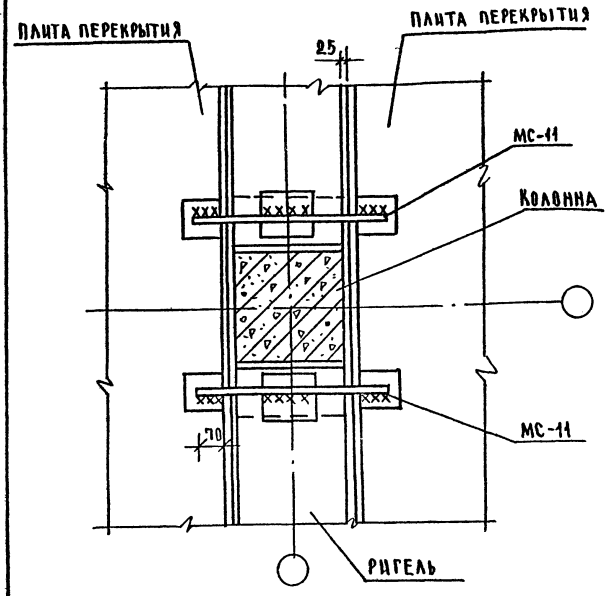

Общие указания по сварке см пояснительную записку.
Сварные швы Н1-Рш по ГОСТ 14098-85 $h_ш = 4$, $в_ш = 8$ выполнять по всей длине свариваемых элементов.
Заделку стыков между конструкциями выполнять по узлу 28 К25.
Спецификацию на узел см. К36.

Нач ОТД	Волынский		1.020.1-7 6-1 К17
Н контр	Хорошилова		
Гл.спец ОТД	Шац		
Гл.спец	Николаева		Стадия: Р; Лист: ; Листов: 1
Гл.спец	Егоров		Узел 19
Провер	Луговая		ЦНИИП реконструкции городов
Разраб	Берлова		

Инв.№ подл. | Подп. и дата | Взам.инв.№

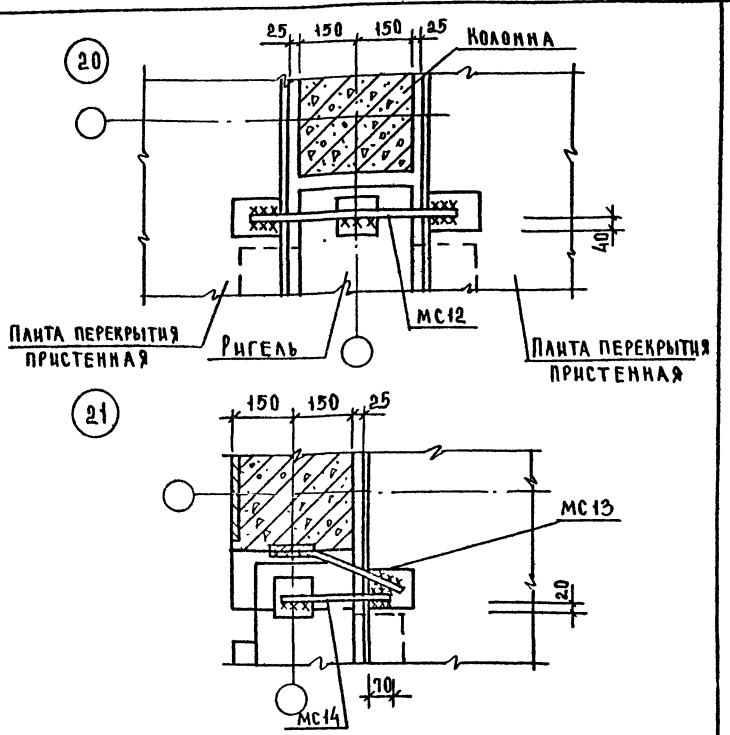

Общие указания по сварке см пояснительную записку. Сварные швы Н1-Рш по ГОСТ 14098-85 выполнять по всей длине свариваемых элементов. Сварные швы Н1-Рш для узла 20 $h_ш=6$, $в_ш=12$, сварные швы Н1-Рш для узла 21 $h_ш=4$, $в_ш=8$. Заделку стыков между конструкциями выполнять по узлу 28 К25. Спецификация на узлы см. К 36.

Инв.№ подл.	Подп. и дата	Взам. инв.№	

Нач. отд	Волынский		1.020 1-7 6-1 К 18
Н. контр	Берлова		
Гл. инж. пр	Шац		
Гл. спец	Николаева		Стадия Р; Лист 1; Листов
Гл. спец	Егоров		Узлы 20, 21
Провер	Луговая		ЦНИИП реконструкции городов
Разраб	Берлова		

25494 24

Формат А4

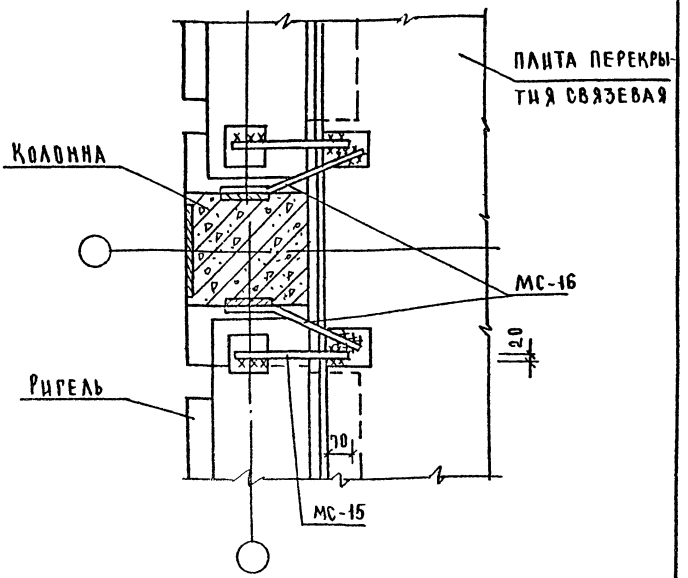

ОБЩИЕ УКАЗАНИЯ ПО СВАРКЕ СМ. ПОЯСНИТЕЛЬНУЮ ЗАПИСКУ.
СВАРНЫЕ ШВЫ Н1-Рш ПО ГОСТ 14098-85 $h_ш$=4, $в_ш$=8 ВЫПОЛНЯТЬ ПО ВСЕЙ ДЛИНЕ СВАРИВАЕМЫХ ЭЛЕМЕНТОВ.
ЗАДЕЛКУ СТЫКОВ МЕЖДУ КОНСТРУКЦИЯМИ ВЫПОЛНЯТЬ ПО УЗЛУ 23 К 25.
СПЕЦИФИКАЦИЮ НА УЗЕЛ СМ. К 36.

НАЧ ОТД	ВОЛЫНСКИЙ	1.020 1-7 6-1 К19	
Н КОНТР	ХОРОШИЛОВА		
ГА НАЧ ОТД	ШАЦ		
ГА СПЕЦ	НИКОЛАЕВА	Узел 22	СТАДИЯ Р; ЛИСТ; ЛИСТОВ 1
ГА СПЕЦ	ЕГОРОВ		ЦНИИП РЕКОНСТРУКЦИИ ГОРОДОВ
ПРОВЕР	ЛУГОВАЯ		
РАЗРАБ	БЕРДОВА		

ИНВ.№ ПОДЛ. | ПОДП. И ДАТА | ВЗАМ. ИНВ.№

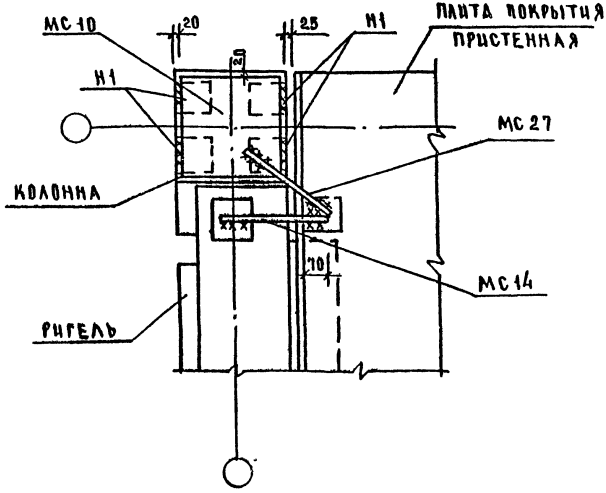

Общие указания по сварке см. пояснительную записку.
Сварные швы типа Н1 по ГОСТ 5264-80, $h_ш = 8$.
Все неоговоренные швы Н1-Рш по ГОСТ 14098-85. $h_ш$-4, $в_ш$=8.
Сварные швы, длины которых неоговорены, выполнять по всей длине свариваемых элементов.
Заделку стыков между конструкциями выполнять по узлу 28 К25.
Спецификацию на узел см. К36.

НАЧ ОТД	ВОЛЫНСКИЙ		1.020.1-7 6-1-К20		
Н КОНТР	ХОРОШИЛОВА				
ГА КОНС	ШАЦ			СТАДИЯ	ЛИСТ	ЛИСТОВ
ГА СПЕЦ	НИКОЛАЕВА			Р		1
ГА СПЕЦ	ЕГОРОВ		УЗЕЛ 23	ЦНИИП РЕКОНСТРУКЦИИ ГОРОДОВ	
ПРОВЕР	ЛУГОВАЯ				
РАЗРАБ	БЕРЛОВА				

Инв. № подл. | Подпись и дата | Взам. инв. №

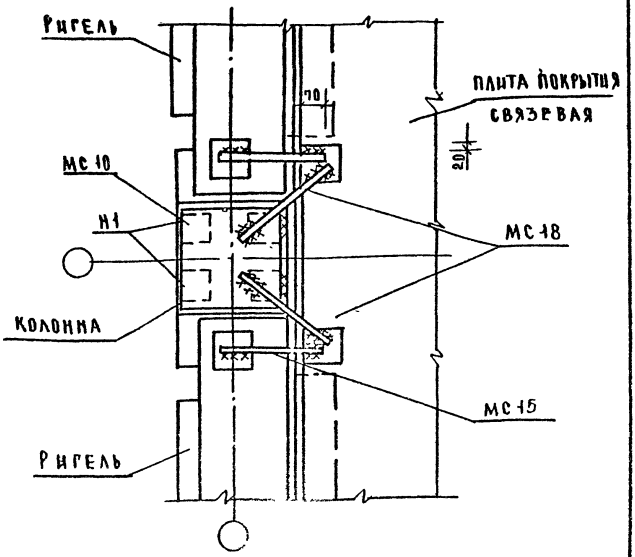

Общие указания по сварке см пояснительную записку.
Сварные швы типа Н1 по ГОСТ 5264-88, $h_ш = 8$.
Все неоговоренные швы Н1 Рш по ГОСТ 14098-85. $h_ш = 4, в_ш = 8$.
Сварные швы, длины которых неоговорены, выполнять по всей длине свариваемых элементов.
Заделку стыков между конструкциями выполнять по узлу 28 К25.
Спецификацию на узел см. К36.

Нач отд	Волынский	
Н. контр	Хорошилова	
Гл инж отд	Шац	
Гл спец	Николаева	
Гл спец	Еропов	
Провер	Луговая	
Разраб	Берлова	

1.020.1-7 6-1 К21

Узел 24

Стадия	Лист	Листов
Р		1

ЦНИИП реконструкции городов

Инв. № подл. | Подп. и дата | Взам. инв. №

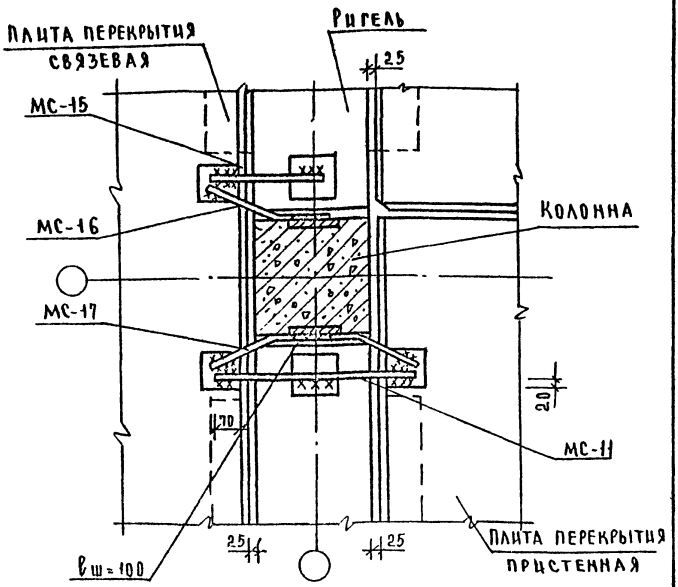

Общие указания по сварке см пояснительную записку.
Сварные швы Н1-$Р_ш$ по ГОСТ 14098-85, $h_ш$=4, $в_ш$=8.
Сварные швы, длины которых не оговорены, выполнять по всей длине свариваемых элементов.
Заделку стыков между конструкциями выполнять по узлу 28 К25.
Спецификацию на узел см К36.

Инв.№ подл. | Подп. и дата | Взам.инв.№

Нач.отд.	Вольинский		1.020.1-7 6-1. К22
Н.контр.	Хорошилова		
ГА.инж.от.	Шац		
ГА.спец.	Николаева		Стадия: Р; Лист: ; Листов: 1
ГА.спец.	Егоров		Узел 25
Провер.	Луговая		ЦНИИП реконструкции городов
Разраб.	Берлова		

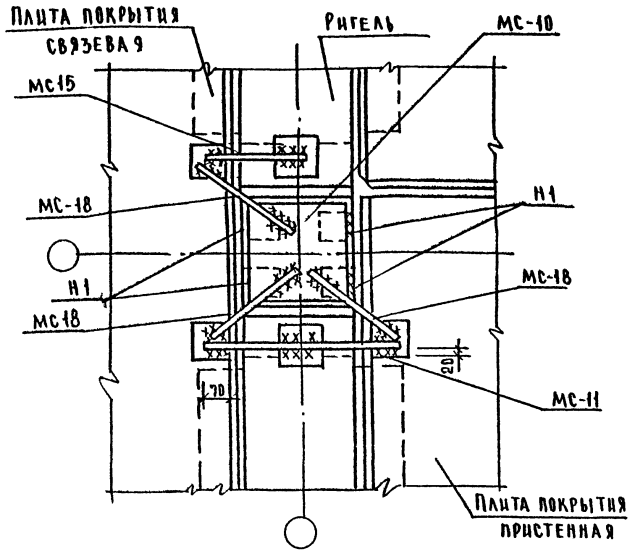

ОБЩИЕ УКАЗАНИЯ ПО СВАРКЕ СМ ПОЯСНИТЕЛЬНУЮ ЗАПИСКУ.
СВАРНЫЕ ШВЫ ТИПА Н1 ПО ГОСТ 5264-80, $h_ш = 8$.
ВСЕ НЕОГОВОРЕННЫЕ ШВЫ Н1-Рш ПО ГОСТ 14098-85, $h_ш = 4$, $в_ш = 8$.
СВАРНЫЕ ШВЫ, ДЛИНЫ КОТОРЫХ НЕОГОВОРЕНЫ, ВЫПОЛНЯТЬ ПО ВСЕЙ ДЛИНЕ СВАРИВАЕМЫХ ЭЛЕМЕНТОВ.
ЗАДЕЛКУ СТЫКОВ МЕЖДУ КОНСТРУКЦИЯМИ ВЫПОЛНЯТЬ ПО УЗЛУ 28 К 25.
СПЕЦИФИКАЦИЮ НА УЗЕЛ СМ. К 36.

НАЧ ОТД	ВОЛЫНСКИЙ	
Н. КОНТР	ХОРОШИЛОВА	
ГАЛИЖ ОТД	ШАЦ	
ГА СПЕЦ	НИКОЛАЕВА	
ГА СПЕЦ	ЕГОРОВ	
ПРОВЕР	ЛУГОВАЯ	
РАЗРАБ	БЕРАДОВА	

1.020 1-7 6-1 К23

Узел 26

СТАДИЯ	ЛИСТ	ЛИСТОВ
Р		1

ЦНИИП РЕКОНСТРУКЦИИ ГОРОДОВ

ИНВ. № ПОДЛ. | ПОДП. И ДАТА | ВЗАМ. ИНВ. №

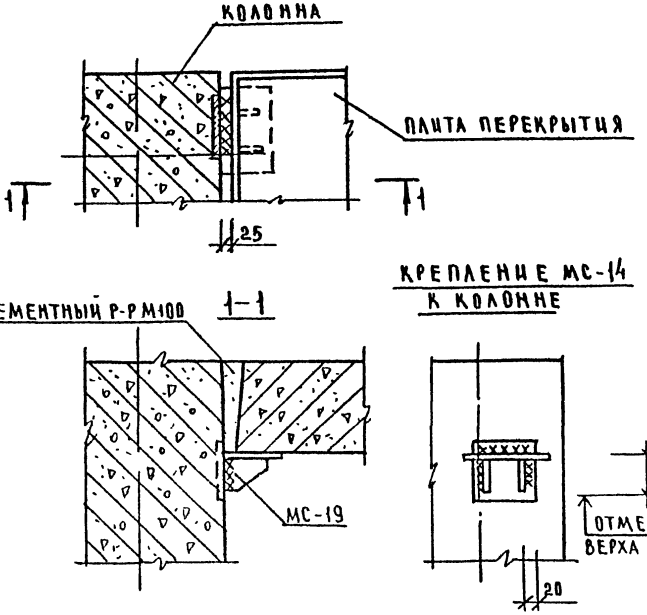

Указания по сварке см пояснительную записку.
Сварные швы Т1 по ГОСТ 5264-80; $h_ш = 8$.
Несущая способность МС-19 - 3,0 тс.
Спецификацию на узел см К 36.

Инв. № подл. | Подп. и дата | Взам. инв. №

Нач. отд.	Вольнский		1.020 1-7 6-1 К24
Н. контр.	Берлова		
Гл. инж. вта	Шац		
Гл. спец.	Николаева		Узел 27
Гл. спец.	Егоров		
Провер.	Хорошилов		
Разраб.	Кугова		

Стадия	Лист	Листов
Р		1

ЦНИИП реконструкции городов

28

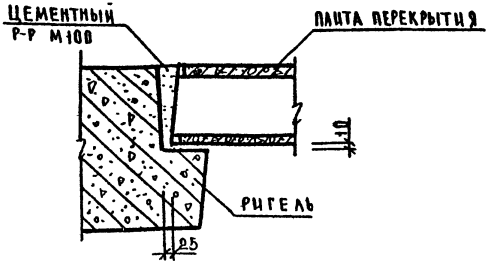

29

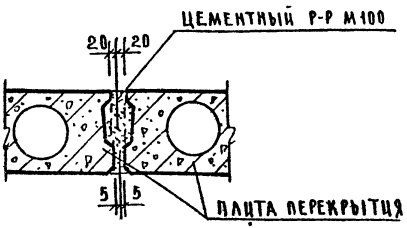

В УЗЛАХ 28 И 29 ЗАЗОРЫ МЕЖДУ ЭЛЕМЕНТАМИ КАРКАСА ЗАПОЛНЯТЬ ЦЕМЕНТНЫМ РАСТВОРОМ С ОСОБОЙ ТЩАТЕЛЬНОСТЬЮ.

НАЧ ОТД	ВОЛЫНСКИЙ	
Н. КОНТР.	БЕРДОВА	
ГЛ ИНЖ ОТД	ШАЦ	
ГЛ СПЕЦ	НИКОЛАЕВА	
ГЛ СПЕЦ	ЕГОРОВ	
ПРОВЕР	ХОРОШИЛОВА	
РАЗРАБ	ЛУГОВАЯ	

1.020.1-7 6-1 К 25

Узлы 28, 29

СТАДИЯ	ЛИСТ	ЛИСТОВ
Р		

ЦНИИП РЕКОНСТРУКЦИИ ГОРОДОВ

ИНВ № ПОДЛ | ПОДП И ДАТА | ВЗАМ ИНВ №

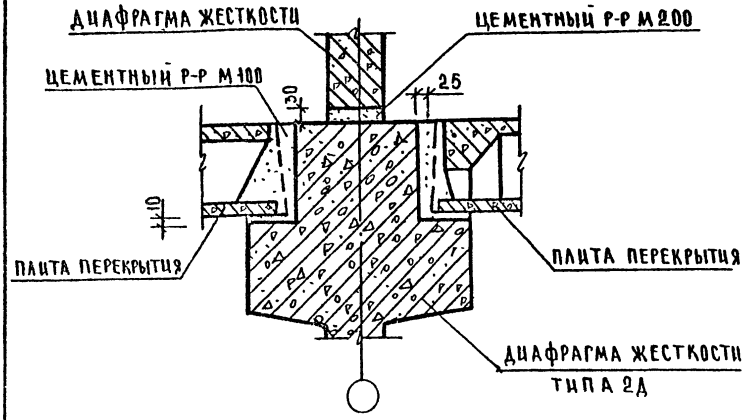

При монтаже диафрагм жесткости необходимо вести тщательный контроль толщины растворного шва в их горизонтальном стыке.

Превышение проектной величины горизонтального шва, равной 30мм, более чем на 10мм недопустимо.

Монтаж диафрагм каждого последующего этажа осуществлять после монтажа перекрытия предыдущего этажа. Перед укладкой раствора на верхнюю грань и нижестоящей диафрагмы необходимо срезать петли и очистить её.

Необходимо следить за равномерной раскладкой раствора по длине грани диафрагмы. После установки вышестоящей диафрагмы произвести проверку толщины и качества шва. Шов не должен иметь пустот и раковин. При наличии дефектов необходимо производить зачеканку.

Зимний монтаж производить с использованием электропрогрева растворного шва или на цементно-песчаных пастах с химическими добавками для обеспечения проектной прочности.

Инв.№ подл.	Подп. и дата	Взам. инв.№	

НАЧ ОТД	ВОЛЬНИЦКИЙ		1.020 1-7 6-1 К26
Н КОНТР.	БЕРЛОВА		
ГАЙЖ ОТД	ШАЦ		
ГА СПЕЦ	НИКОЛАЕВА		Узел 30
ГА СПЕЦ	ЕГОРОВ		
ПРОВЕР	ХОРОШИЛОВ		
РАЗРАБ	ЛУГОВАЯ		

СТАДИЯ	ЛИСТ	ЛИСТОВ
Р		1

ЦНИИП РЕКОНСТРУКЦИИ ГОРОДОВ

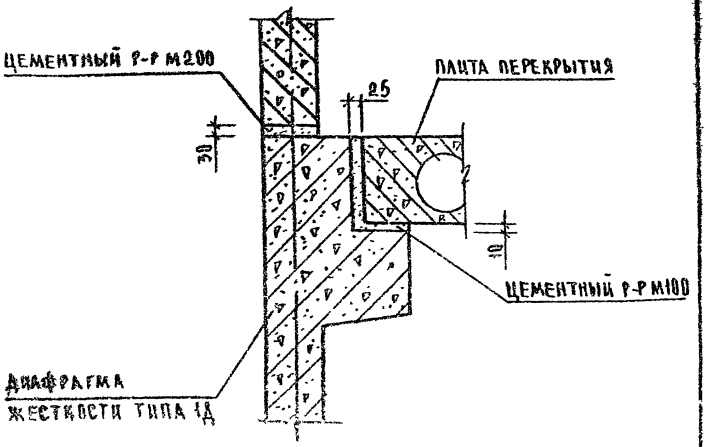

Рекомендации по монтажу диафрагм жесткости см К26

Нач отд	Волынский	
Н контр	Бердова	
Гл инж пр	Шац	
Гл спец	Николаева	
Гл спец	Егоров	
Провер	Хорошилова	
Разраб	Луговая	

1.020.1-7 6-1 К27

Узел 31

Стадия	Лист	Листов
Р		1

ЦНИИП реконструкции городов

Инв № подл. | Подп. и дата | Взам. инв. №

Формат А4

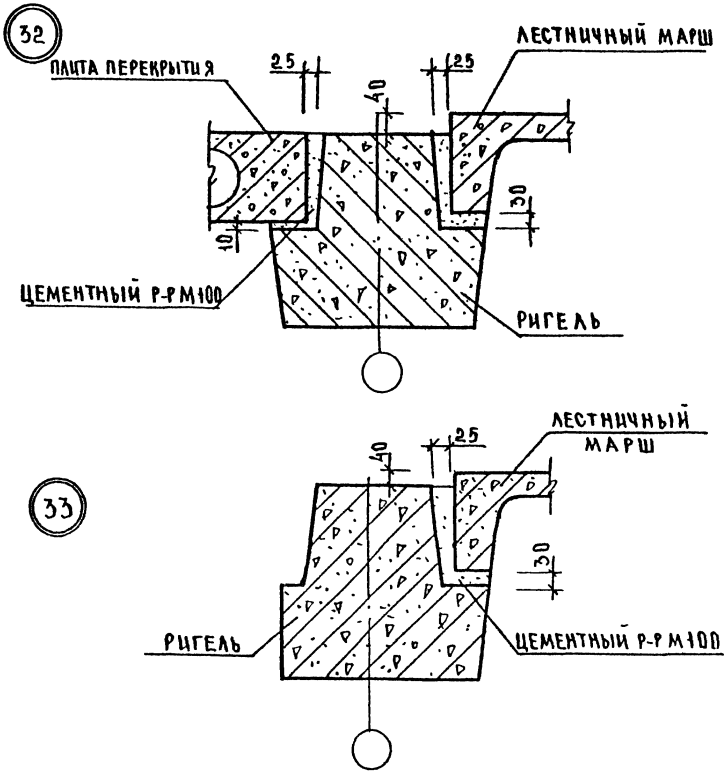

НАЧ ОТД	ВОЛЫНСКИЙ	
Н КОНТР	БЕРЛОВА	
ГЛ ИНЖ ОТД	ШАЦ	
ГЛ СПЕЦ	НИКОЛАЕВА	
ГЛ СПЕЦ	ЕГОРОВ	
ПРОВЕР	ХОРОШИЛОВА	
РАЗРАБ	ЛУГОВАЯ	

1.020.1-7 6-1 К28

Узлы 32, 33

СТАДИЯ	ЛИСТ	ЛИСТОВ
Р		1

ЦНИИП РЕКОНСТРУКЦИИ ГОРОДОВ

ИНВ.№ ПОДЛ | ПОДП. И ДАТА | ВЗАМ. ИНВ. №

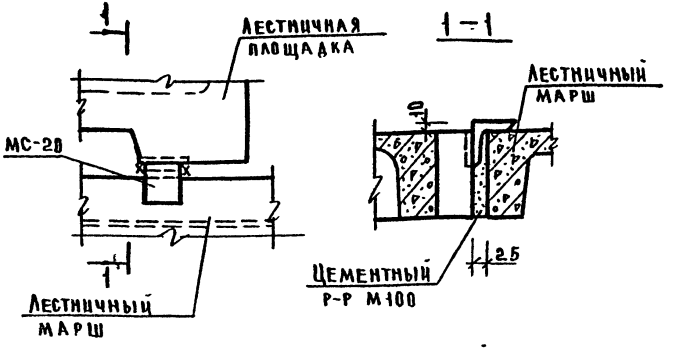

Крепление МС-20 к закладной детали лестничной площадки

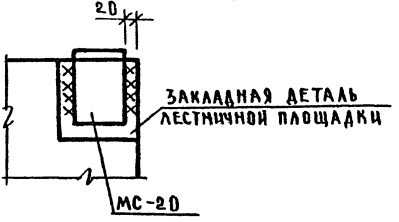

Общие указания по сварке см пояснительную записку.
Монтажную деталь МС-20 приварить к лестничной площадке до монтажа.
Сварные швы Н1 по ГОСТ 5264-80 $h_ш$=6 выполнять по всей длине свариваемых элементов.
Спецификацию на узел см К36.

Инв.№подл. | Подп. и дата | Взам.инв.№

Нач.отд	Волынский	
Н.контр	Берлова	
Гл.инж.с.	Шац	
Гл.спец	Николаева	
Гл.спец	Егоров	
Провер	Лучовая	
Разраб	Хорошилова	

1.020.1-1 6-1 К29

Узел 34

Стадия	Лист	Листов
Р		1

ЦНИИП реконструкции городов

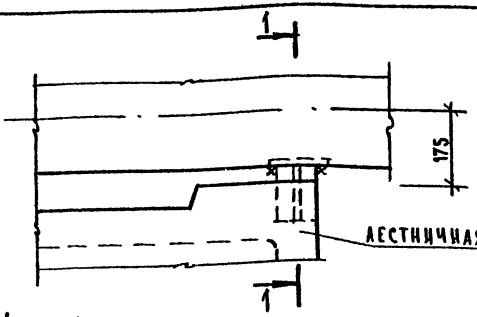

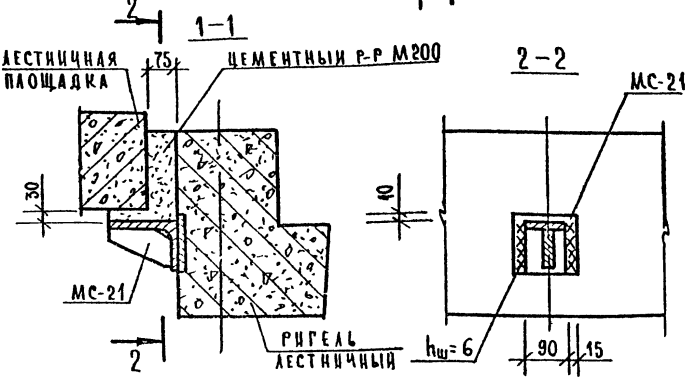

Указания по сварке см пояснительную записку.
Сварные швы Н1 по ГОСТ 5264-80 выполнить по всей длине привариваемого элемента.
Монтажную деталь МС-21 приварить до установки ригеля.
Лестничную площадку устанавливать на МС-17 по слою цементного раствора М200.
Спецификацию на узлы см. К36.

Нач. отд.	Волынский		1.020.1-7 6-1 К30		
Н. контр	Берлова				
Гл. инж. отд	Шац			Стадия	Лист	Листов
Гл. спец.	Николаева		Узел 35	Р		1
Гл. спец.	Егоров			ЦНИИП реконструкции городов	
Провер.	Хорошилов				
Разраб	Луговая				

Инв. № подл. | Подп. и дата | Взам. инв. №

25494 36

Формат А4

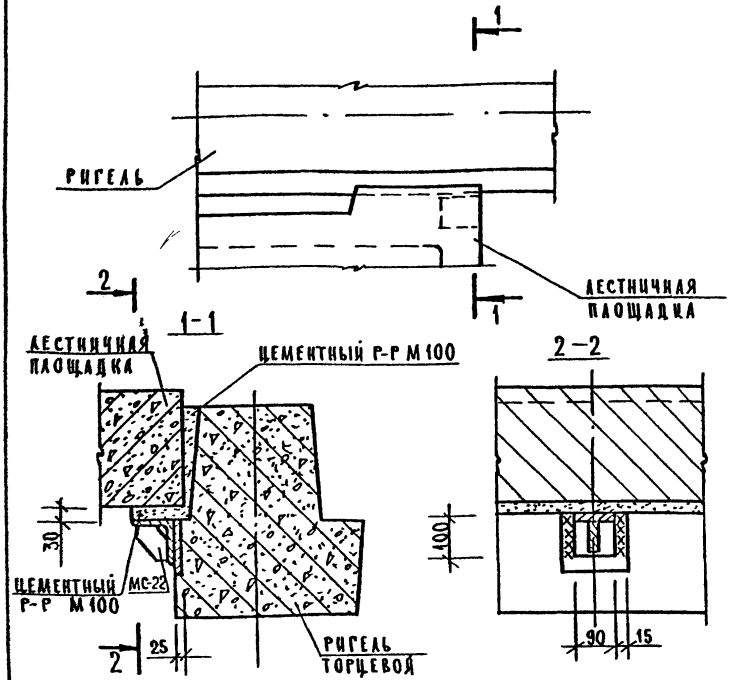

Общие указания по сварке см. пояснительную записку.
Сварные швы Н1 по ГОСТ 5264-80, $h_ш$=6 выполнять по всей длине привариваемого элемента.
МС-22 приварить до установки ригеля.
Спецификацию на узлы см К36.

Нач отд.	Волынский		1.020.1-7 6-1 К31
Н контр.	Берлова		
Гл инж отд	Шац		
Гл спец.	Николаева		Узел 36
Гл спец.	Егоров		
Провер.	Хорошилова		
Разраб.	Луговая		

Стадия	Лист	Листов
Р		1

ЦНИИП реконструкции городов

Инв. № подл. | Подп. и дата | Взам. инв. №

25494 37

ФОРМАТ А4

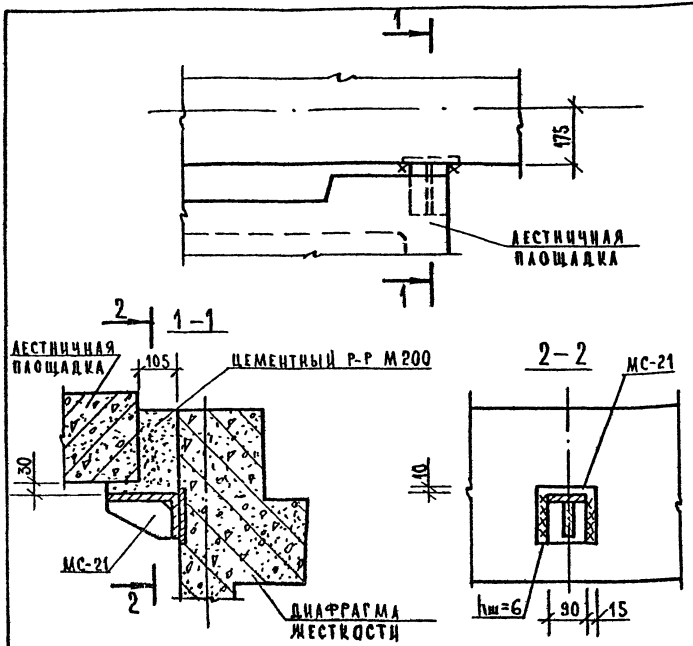

Указания по сварке см. пояснительную записку.
Сварные швы Н1 по ГОСТ 5264-80 выполнять по всей длине привариваемого элемента.
Монтажную деталь МС-21 приварить до установки диафрагмы жесткости.
Лестничную площадку устанавливать на МС-17 по слою цементного раствора М200.
Спецификацию на узел см. К 36.

Нач отд.	Волынский		1.020.1-7 6-1 К32
Н контр	Бердова		
Гл инжен	Шац		
Гл спец	Николаева		Узел 37
Гл спец	Егоров		
Провер.	Хорошилова		
Разраб	Азговая		

Стадия	Лист	Листов
Р		1

ЦНИИП реконструкции городов

Инв. № подл. | Подп. и дата | Взам. инв. №

Формат А4

38

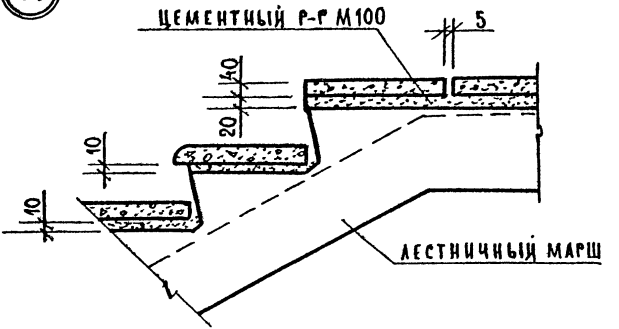

39

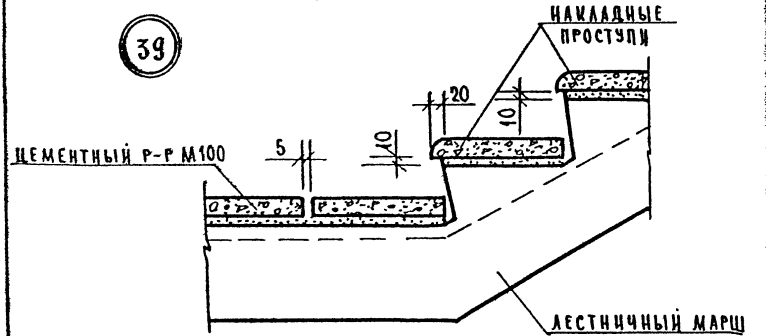

Инв.№ подл. | Подп. и дата | Взам.инв.№

Нач отд.	Волынский	
Н контр.	Берлова	
Гл. констр	Шац	
Гл. спец.	Николаева	
Гл. спец.	Егоров	
Провер.	Азговая	
Разраб.	Хорошилова	

1 020.1-7 б-1 К33

Узлы 38, 39

Стадия	Лист	Листов
Р		1

ЦНИИП реконструкции городов

25494 39

Формат А4

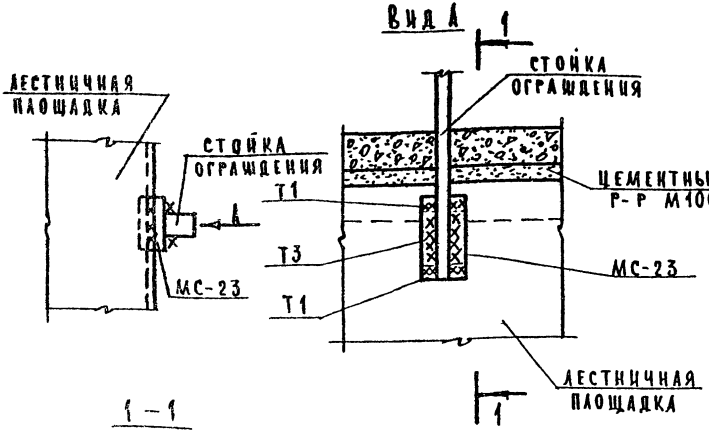

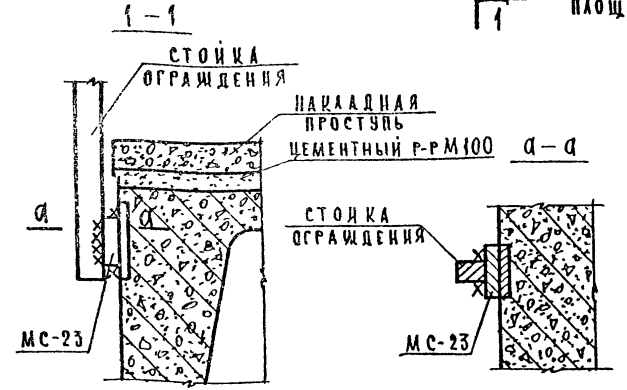

Указания по сварке см пояснительную записку
Сварные швы Т1, Т3 по ГОСТ 5264-80 h_w-6 выполнять по всей длине свариваемых элементов.
МС-20 приварить к закладной детали марша до монтажа ограждения
Спецификацию на узел см К36.

Нач отд	Волынский		1.020 1-7 6-1 К 34
Н контр	Бералова		
Гл конст	Шац		Стадия: Р; Лист; Листов: 1
Гл спец	Николаева		Узел 40
Гл спец	Егоров		ЦНИИП реконструкции городов
Провер	Луговая		
Разраб	Хорошилов		

Инв. № подл. | Подп. и дата | Взам. инв. №

25494 40

Формат А4

41 42 43

1-1

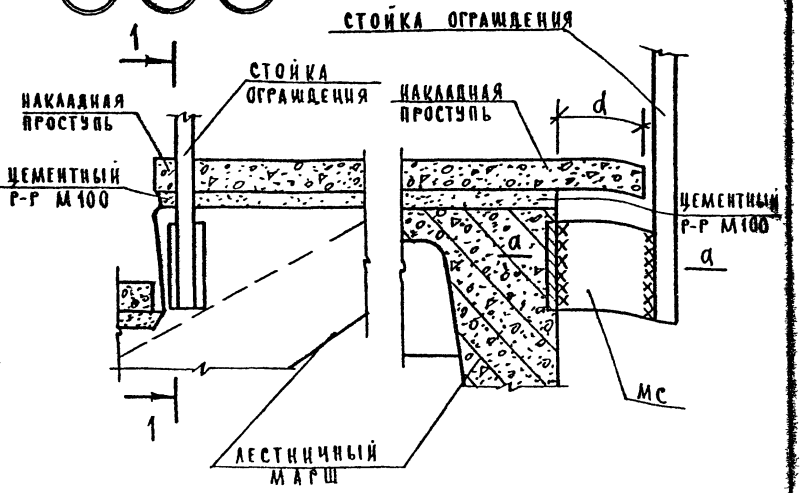

a-a

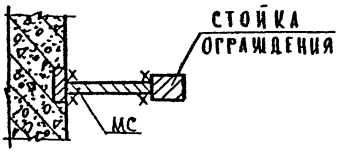

№ узла	d, мм	МС
41	100	24
42	60	25
43	10	26

Указания по сварке см пояснительную записку.
Сварные швы Т3 по ГОСТ 5264-80 $h_ш$=6 выполнять по всей длине свариваемых элементов.
МС 21,22 приварить к стойке до монтажа ограждения.
Спецификацию на узлы см К36.

Инв. № подл. | Подп. и дата | Взам. инв. №

Нач отд.	Волынский	
Н контр.	Беглова	
Гл. конст	Шац	
Рд спец.	Николаева	
Рд спец.	Егоров	
Провер.	Луговая	
Разраб.	Хорошилов	

1.020 1-7 6-1 К35

Узлы 41, 42, 43

Стадия	Лист	Листов
Р		1

ЦНИИП реконструкции городов

25494 41

Формат А4

№ узла	Марка соед. эл-та	Наименование	Кол.	Масса ед. кг	Обозначение документа
2	МС-1				1.020.1-7 7-1 К1
6	МС-2		1		1.020.1-7 7-1 К2
7	МС-2		1		1.020.1-7 7-1 К2
9	МС-3	Уголок 140×90×10, ℓ=220	1	3,85	
		ГОСТ 8510-86			
10	МС-4		1	1,60	1.020.1-7 7-1 К5
11	МС-5	Лист 12×70, ℓ=200	1	1,32	
		ГОСТ 19903-74*			
12	МС-6		1	2,43	1.020.1-7 7-1 К5
	МС-7		1	0,1	1.020.1-7 7-1 К6
13	МС-8	Лист 12×120, ℓ=200	1	2,26	
		ГОСТ 19903-74*			
	МС-9		1	0,15	1.020 1-7 7-1 К6
14	МС-4		1	1,60	1.020.1-7 7-1 К5
	МС-10	Лист 10×260, ℓ=260 ГОСТ 19903-74*	1	5,31	
	МС-28	Лист 10×100, ℓ=110 ГОСТ 19903-74*	1	0,86	
19	МС-11	⌀14 AI, ℓ=600	2	0,73	
		ГОСТ 5781-82			
20	МС-12	⌀22 AI, ℓ=540	1	1,61	
		ГОСТ 5781-82			

Инв.№ подл. | Подп. и дата | Взам. инв.№

Нач. отд.	Вольянский		1.020.1-7 6-1 К36
Н. контр.	Берлова		
Гл. конст.	Шац		
Гл. спец.	Николаева		Спецификация
Гл. спец.	Егоров		
Провер.	Азговая		
Разраб.	Хорошилов		

Стадия	Лист	Листов
Р	1	3

ЦНИИП реконструкции городов

25494 42

Формат А4

№ узла	Марка соед. эл-та	Наименование	Кол	Масса ед кг	Обозначение документа
21	МС-13		1	0,82	1.020.1-7 7-1 К7
	МС-14	Ø16АI, ℓ=300	1	0,45	
		ГОСТ 5781-82			
22	МС-15	Ø14АI, ℓ=350	2	0,41	
		ГОСТ 5781-82			
	МС-16		2	0,51	1.020.1-7 7-1 К7
23	МС-10	Лист 10×260, ℓ=260	1	5,31	
		ГОСТ 19903-74*			
	МС-14	Ø16АI, ℓ=300	1	0,45	
		ГОСТ 5781-82			
	МС-27		1	0,59	1.020.1-7 7-1 К9
24	МС-10	Лист 10×260, ℓ=260	1	5,31	
		ГОСТ 19903-74*			
	МС-15	Ø14АI, ℓ=350	2	0,41	
		ГОСТ 5781-82			
	МС-18		2	0,38	1.020.1-7 7-1 К9
25	МС-11	Ø14АI, ℓ=600	1	0,73	
		ГОСТ 5781-82			
	МС-15	Ø14АI, ℓ=350	1	0,41	
		ГОСТ 5781-82			
	МС-16		1	0,51	1.020.1-7 7-1 К7
	МС-17		1	0,93	1.020.1-7 7-1 К8
26	МС-10	Лист 10×260, ℓ=260	1	5,31	
		ГОСТ 19903-74*			

Инв. № подл | Подп. и дата | Взам. инв. №

25494 43

Формат А4

№ узла	Марка соед. эл-та	Наименование	Кол.	Масса ед. кг.	Обозначение документа
26	МС-11	Ø14АI, ℓ=600	1	0,73	
		ГОСТ 5781-82			
	МС-15	Ø14АI, ℓ=350	1	0,41	
		ГОСТ 5781-82			
	МС-18		3	0,38	1.020.1-7 7-1 К9
27	МС-19		1	3,32	1.020.1-7 7-1 К10
34	МС-20	Уголок 125×80×10, ℓ=60	1	0,93	
		ГОСТ 8510-86			
35	МС-21		1	2,68	1.020.1-7 7-1 К12
36	МС-22		1	1,66	1.020.1-7 7-1 К12
37	МС-21		1	2,68	1.020.1-7 7-1 К12
40	МС-23	Лист 12×50, ℓ=60	1	0,28	
		ГОСТ 19903-74*			
41	МС-24	Лист 6×100, ℓ=105	1	0,50	
		ГОСТ 19903-74*			
42	МС-25	Лист 6×100, ℓ=65	1	0,31	
		ГОСТ 19903-74*			
43	МС-26	Лист 6×100, ℓ=15	1	0,07	
		ГОСТ 19903-74*			

Инв.№ | Взам. инв.№ | Подп. и дата

gost.e-ecolog.ru

Формат А4

Подписано в печать 23/III-93 Заказ 3026 Тираж 1000

Ф-ка «Картолитография», ул Зорге, 15