ТИПОВЫЕ СТРОИТЕЛЬНЫЕ КОНСТРУКЦИИ, ИЗДЕЛИЯ И УЗЛЫ

СЕРИЯ 1.020.1-7

КОНСТРУКЦИИ КАРКАСА МЕЖВИДОВОГО ПРИМЕНЕНИЯ ДЛЯ МНОГОЭТАЖНЫХ ОБЩЕСТВЕННЫХ ЗДАНИЙ И ВСПОМОГАТЕЛЬНЫХ ЗДАНИЙ ПРОМЫШЛЕННЫХ ПРЕДПРИЯТИЙ

ВЫПУСК 3-2

РИГЕЛИ

АРМАТУРНЫЕ И ЗАКЛАДНЫЕ ИЗДЕЛИЯ

РАБОЧИЕ ЧЕРТЕЖИ

25493

gost.e-ecolog.ru

ТИПОВЫЕ СТРОИТЕЛЬНЫЕ КОНСТРУКЦИИ, ИЗДЕЛИЯ И УЗЛЫ

СЕРИЯ 1.020.1-7

КОНСТРУКЦИИ КАРКАСА МЕЖВИДОВОГО ПРИМЕНЕНИЯ ДЛЯ МНОГОЭТАЖНЫХ ОБЩЕСТВЕННЫХ ЗДАНИЙ И ВСПОМОГАТЕЛЬНЫХ ЗДАНИЙ ПРОМЫШЛЕННЫХ ПРЕДПРИЯТИЙ

ВЫПУСК 3-2

РИГЕЛИ
АРМАТУРНЫЕ И ЗАКЛАДНЫЕ ИЗДЕЛИЯ

РАБОЧИЕ ЧЕРТЕЖИ

РАЗРАБОТАНЫ
ЦНИИП РЕКОНСТРУКЦИИ ГОРОДОВ

ДИРЕКТОР ИНСТИТУТА — В.И.ЛЕПСКИЙ
НАЧАЛЬНИК ОТДЕЛА — Б.Н.ВОЛЬНСКИЙ
ЗАВ.ОТДЕЛОМ — В.Л.МОРОЗЕНСКИЙ
ЗАВ.СЕКТОРОМ — А.СЕМЧЕНКОВ
ЗАВ.СЕКТОРОМ — Б.КАРАБАНОВ

УТВЕРЖДЕНЫ ПРИКАЗОМ 246
ГОСКОМАРХИТЕКТУРЫ ПРИ ГОССТРОЕ СССР
ОТ 14 ДЕКАБРЯ 1990 Г.

Обозначение документа	Наименование	Стр.
1.020.1-7 3-2-ТТ	Технические требования	3
-К1	Каркасы укрупнительной	
	сборки СКР-1, СКР-2	4
-К2	Каркас укрупнительной сборки СКР-3	4
-К3	Каркас укрупнительной сборки СКР-4	5
-К4	Каркасы укрупнительной	
	сборки СКР-5, СКР-6	5
-К5	Каркасы укрупнительной	
	сборки СКР-7, СКР-8, СКР-9	6
-К6	Каркасы укрупнительной	
	сборки СКР-10, СКР-11	6
-К7	Каркасы КР-1, КР-2	7
-К8	Каркасы КР-3, КР-4	7
-К9	Каркасы КР-5, КР-6	8
-К10	Каркасы КР-7, КР-8	8
-К11	Каркасы КР-9, КР-10	9
-К12	Каркасы КР-11, КР-12	9
-К13	Сетки С-1, С-3	10
-К14	Сетки С-4, С-6	10
-К15	Сетки С-5, С-7	11
-К16	Сетки С-2, С-9	11
-К17	Сетки С-8, С-10, С-11	12
-К18	Сетки С-12, С-13, С-14	12
-К19	Сетки С-15, С-16	13
-К20	Сетка С-17	13

Обозначение документа	Наименование	Стр
1.020.1-7 3-2-К21	Изделия закладные сборные	
	СМН-1, СМН-2	14
-К22	Изделия закладные МН-1, МН-2	14
-К23	Изделие закладное МН-3	15
-К24	Изделие закладное МН-4 МН-5	15
-К25	Изделия закладные МН-6, МН-7	16
-К26	Изделие закладное МН-8	16
-К27	Изделие закладное МН-9	17
-К28	Изделие закладное МН-10	17
-К29	Изделие закладное МН-11	18
-К30	Спираль СПР-1	18
-К31	Стержни гнутые СГ-1, СГ-2	19
-К32	Стержень гнутый СГ-3	19
-К33	Стержень гнутый СГ-4	20
-К34	Стержни гнутые СГ-5, СГ-6, СГ-7.	20
-К35	Стержень гнутый СГ-8	21
-К36	Петля строповочная СП-1	21

Инв. № подл. | Подп. и дата | Взам. инв. №

Нач. отд.	Болынский		1.020.1-7. 3-2
Гл. инж.	Шац		
Гл. спец.	Острова		Содержание
Гл. спец.	Осина		Стадия Р; Лист; Листов 1
Исполн.	Лукина		ЦНИИП реконструкции городов

Настоящий выпуск содержит рабочие чертежи плоских арматурных изделий и закладных изделий ригелей по серии 1.020.1-7.
выпуск 3-1, рассчитанных на серийное изготовление на типовом и нестандартном оборудовании заводов железобетонных конструкций и специальных механических заводах.

В состав арматурных изделий входят: каркасы, сетки, отдельные гнутые стержни, а также каркасы укрупнительной сборки.

Сварные и закладные изделия должны удовлетворять требованиям ГОСТ 10922-75 „Арматурные изделия и закладные детали сварные для железобетонных конструкций."

Все сварные соединения следует выполнять в соответствии с ГОСТ 14098-85 „Соединения сварные арматуры и закладных деталей железобетонных конструкций."

Марка стали для пластин закладных изделий должна назначаться в конкретном проекте в соответствии с приложением 2 (п. 1а) СНиП 2.03.01-84 в зависимости от температуры наружного воздуха.

В спецификациях и выборках не учтен расход стали на осадку анкеров закладных изделий в процессе сварки втавр, который составляет до 2% расхода стали на эти анкера.

Указания по технологии изготовления, сборке, сварке арматурных изделий и закладных изделий см. серию 1.020-1/87. Вып 0-7.

Нач отд	Волынский		
Н контр	Сасильева		
Гл конст	Шац		
ГИП	Острова		
ГИП	Осина		

1.020.1-7. 3-2-ТТ

Технические требования

Стадия	Лист	Листов
Р		1

ЦНИИП реконструкции городов

Инв. № подл. | Подпись и дата | Взам. инв. №

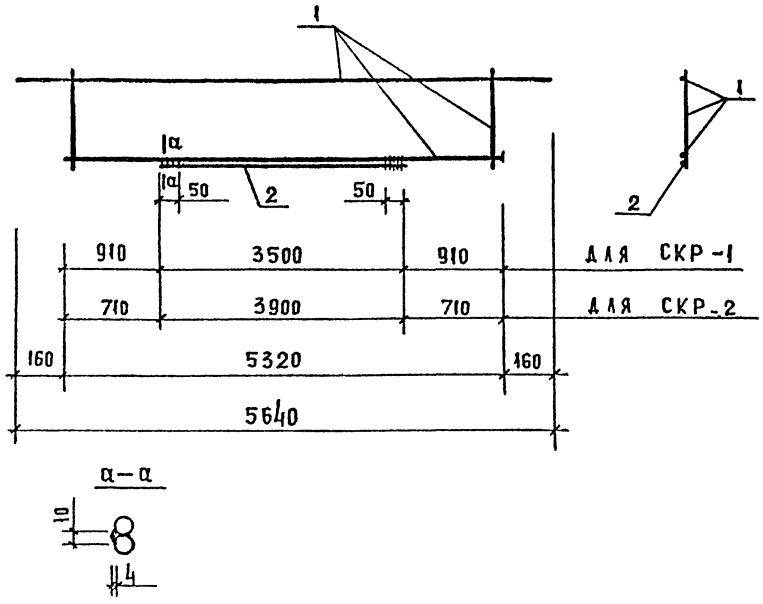

Марка арматурного блока	Поз.	Марка арматурного изделия	Кол	Масса, кг		Обозначение документа
				1 шт	всего	
СКР-1	1	КР-1	1	15.17	15.17	К7
	2	Ф14АТУ L = 3500	1	4.23	4.23	Б.4
		итого: 19.40				
СКР-2	1	КР-2	1	24.48	24.48	К7
	2	Ф16АТУ L = 3900	1	6.15	6.15	Б.4.
		итого: 30.64				

Арматура класса Ат-V по ГОСТ 10884-81

Нач. отд.	Волынский		1.020.1-7.3-2-К1
Н. контр.	Васильева		
Гл. инж. отд.	Шац		Каркасы укрупнительной сборки СКР-1, СКР-2
Гл. спец.	Острова		Стадия: Р; Лист: 1; Листов: 1
Гл. спец.	Осина		ЦНИИП реконструкции городов
Провер.	Носова		
Разраб.	Лукина		

Формат А4

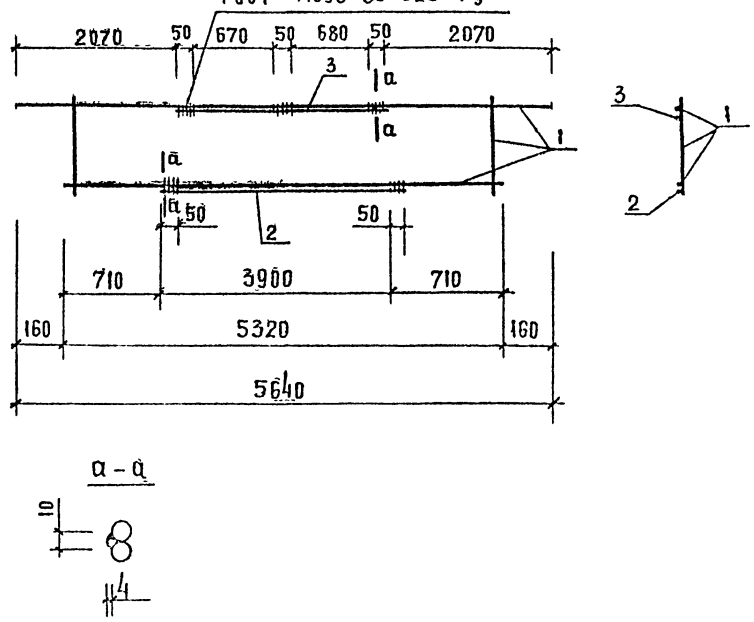

Марка арматурного блока	Поз	Марка арматурного изделия	Кол	Масса, кг		Обозначение докум
				1 шт	всего	
СКР-3	1	КР-2	1	24 48	24 48	К7
	2	Ф18 АТУ L = 3900	1	7 79	7 79	Б 4.
	3	Ф12 А III L = 1500	1	1 33	1 33	Б 4
		итого: 33 61				

Арматура класса Ат V по ГОСТ 10884-81
Арматура класса А-III по ГОСТ 5781-82

Нач отд	Волынский		1 020 1-7 3-2-К2
Н контр	Васильева		
Гл инж отд	Шац		Каркас укрупнительной сборки СКР-3
Гл спец	Острова		Стадия: Р; Лист: 1
Гл спец	Осина		ЦНИИП реконструкции городов
Провер	Носова		
Разраб	Лукина		

25493 5

Формат А4

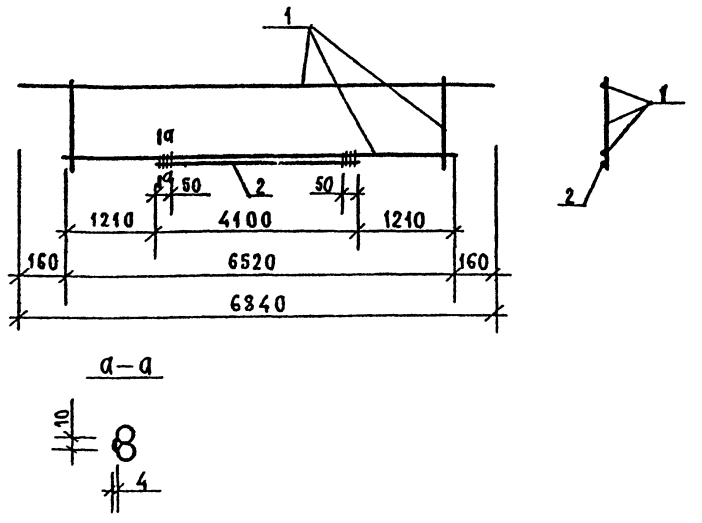

Марка арматурного блока	Поз.	Марка арматурного изделия	Кол.	Масса, кг		Обозначение документа
				1 шт.	всего	
СКР-4	1	КР-3	1	29,10	29,10	К8
	2	Ø14 Ат V L=4100	1	4,95	4,95	Б.Ч.
		Итого:			34,05	

Арматура класса Ат-V по ГОСТ 10884-81.

Нач. отд.	Волынский		
Н. контр.	Васильева		
Гл. инж. отд.	Шац		
Гл. спец.	Острова		
Гл. спец.	Осина		
Провер.	Носова		
Разраб.	Лукина		

1 020.1-7 3-2-К3

Каркас укрупнительной сборки СКР-4

Стадия	Лист	Листов
Р		1

ЦНИИП реконструкции городов

Формат А4

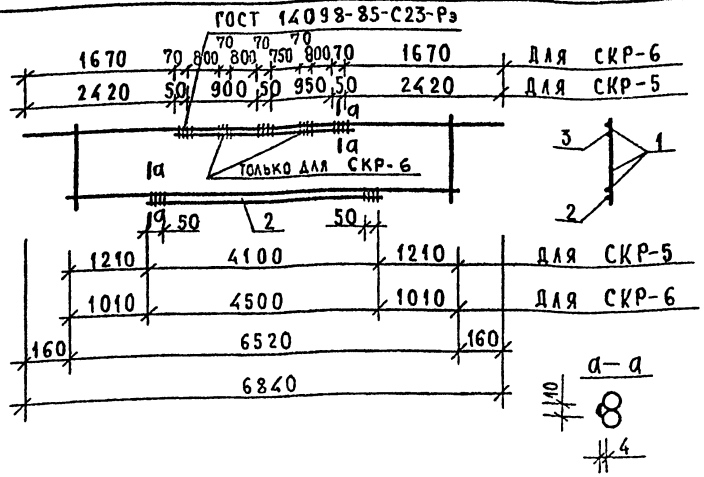

Марка арматурного блока	Поз.	Марка арматурного изделия	Кол.	Масса, кг		Обозначение документа
				1 шт.	всего	
СКР-5	1	КР-4	1	32,72	32,72	К8
	2	Ø14 Ат V L=4100	1	4,95	4,95	Б.Ч.
	3	Ø14 А III L=2000	1	2,42	2,42	Б.Ч.
		Итого:			40,09	
СКР-6	1	КР-4	1	32,72	32,32	К8
	2	Ø14 Ат V L=4500	1	5,44	5,44	Б.Ч.
	3	Ø22 А III L=3500	1	10,44	10,44	Б.Ч.
		Итого:			43,61	

Арматура класса Ат-V по ГОСТ 10884-81.
Арматура класса А-III по ГОСТ 5781-82.

Нач. отд.	Волынский		
Н. контр.	Васильева		
Гл. инж. отд.	Шац		
Гл. спец.	Острова		
Гл. спец.	Осина		
Провер.	Носова		
Разраб.	Лукина		

1.020.1-7 3-2-К4

Каркасы укрупнительной сборки СКР-5, СКР-6

Стадия	Лист	Листов
Р		1

ЦНИИП реконструкции городов

25493 6

Формат А4

ГОСТ 14098-85-С23-Рз

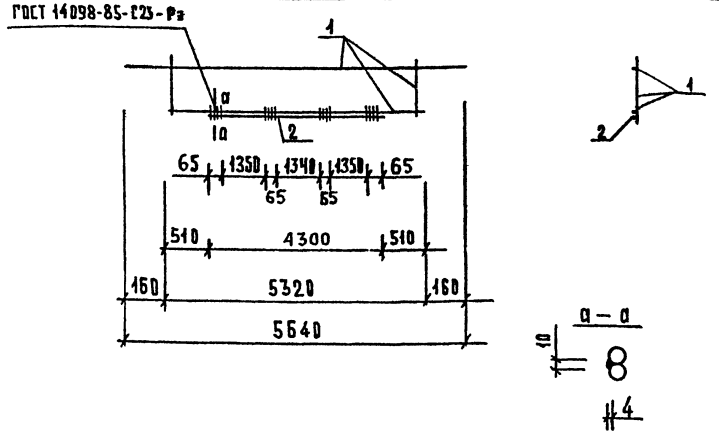

Марка арматурного блока	Поз.	Марка арматурного изделия	Кол.	Масса, кг		Обозначение документа
				1 шт	Всего	
СКР-7	1	КР-5	1	28.11	28.11	К9
	2	Ф16АIII L=4300	1	6.78	6.78	Б.4.
		Итого:			34.89	
СКР-8	1	КР-5	1	28.11	28.11	К9
	2	Ф22АIII L=4300	1	12.83	12.83	Б.4.
		Итого:			40.94	
СКР-9	1	КР-6	1	41.93	41.93	К9
	2	Ф20АIII L=4300	1	10.60	10.60	Б.4.
		Итого:			52.52	

Арматура класса А-III по ГОСТ 5781-82

Нач.отд.	Волынский		
Н.контр.	Васильева		
Гл.инж.пр.	Шац		
Гл.спец.	Острова		
Гл.спец.	Осина		
Провер.	Новова		
Разраб.	Лукина		

1.020.1-7. 3-2 - К5

Каркасы укрупнительной сборки СКР-7, СКР-8, СКР-9

Стадия	Лист	Листов
Р		1

ЦНИИП реконструкции городов

Формат А4

ГОСТ 14098-85-С23-Рз

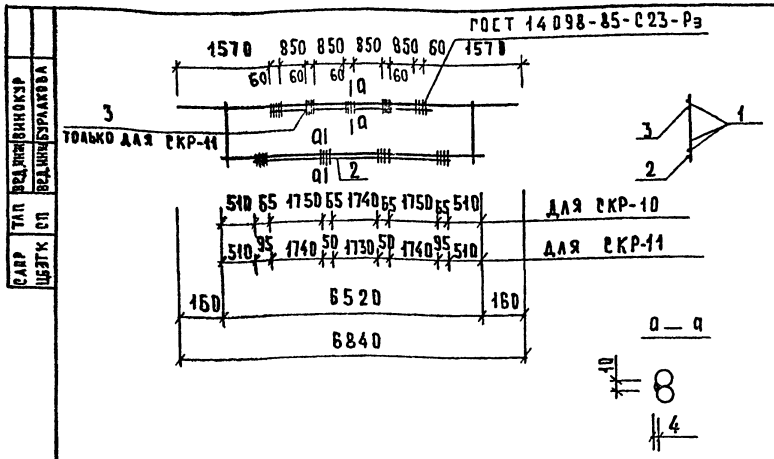

Марка арматурного блока	Поз.	Марка арматурного изделия	Кол.	Масса, кг		Обозначение документа
				1 шт	Всего	
СКР-10	1	КР-7	1	65.15	65.15	К10
	2	Ф22АIII L=5500	1	16.41	16.41	Б.4.
		Итого:			81.57	
СКР-11	1	КР-8	1	72.89	72.88	К10
	2	Ф32АIII L=5500	1	34.70	34.70	Б.4.
	3	Ф20АIII L=3700	1	9.12	9.12	Б.4.
		Итого:			116.70	

Арматура класса А-III по ГОСТ 5781-82

Нач.отд.	Волынский		
Н.контр.	Васильева		
Гл.инж.пр.	Шац		
Гл.спец.	Острова		
Гл.спец.	Осина		
Провер.	Новова		
Разраб.	Лукина		

1.020.1-7. 3-2 - К6

Каркасы укрупнительной сборки СКР-10, СКР-11

Стадия	Лист	Листов
Р		1

ЦНИИП реконструкции городов

25493 7

Формат А4

САПР ЦНИИП | ТАП СП | ВЕД. ИНЖ | ВЕД. ИНЖ | ВИНОКУР | БУРДАКОВА

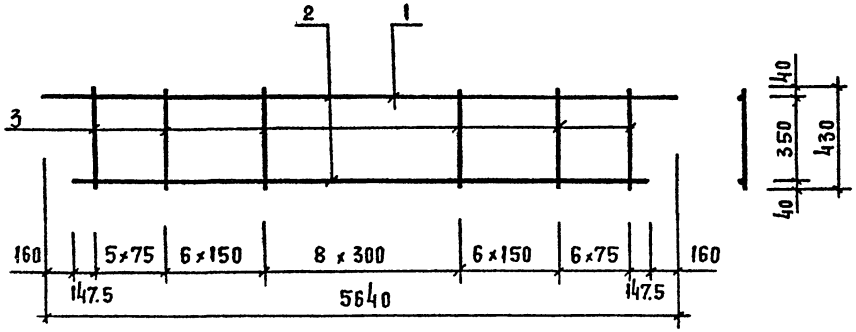

МАРКА ИЗДЕЛИЯ	ПОЗ	СЕЧЕНИЕ мм	ДЛИНА мм	КОЛ.	МАССА, КГ		
					ПОЗ.	ВСЕХ	ИЗДЕЛ
КР-1	1	Ф12АIII	5640	1	5.01	5.01	15.17
	2	Ф12АIII	5320	1	4.72	4.72	
	3	Ф8АIII	430	32	0.17	5.44	
КР-2	1	Ф18АIII	5640	1	11.27	11.27	24.48
	2	Ф12АIII	5320	1	4.72	4.72	
	3	Ф10АIII	430	32	0.27	8.49	

АРМАТУРА КЛАССА А-III ПО ГОСТ 5781-82

ВЗАМ. ИНВ. N | ПОДП. И ДАТА | ИНВ. N ПОДЛ.

НАЧ. ОТД.	Волынский		1.020.1-7.3-2-К7
Н. КОНТР.	Васильева		
ГА ИНЖ. ОТД.	Шац		КАРКАСЫ КР-1, КР-2
ГА СПЕЦ.	Острова		
ГА СПЕЦ.	Осина		
ПРОВЕР.	Каплун		
РАЗРАБ.	Лукина		

СТАДИЯ	ЛИСТ	ЛИСТОВ
Р		1

ЦНИИП РЕКОНСТРУКЦИИ ГОРОДОВ

ФОРМАТ А4

САПР ЦНИИП | ТАП СП | ВЕД. ИНЖ | ВЕД. ИНЖ | ВИНОКУР | БУРДАКОВА

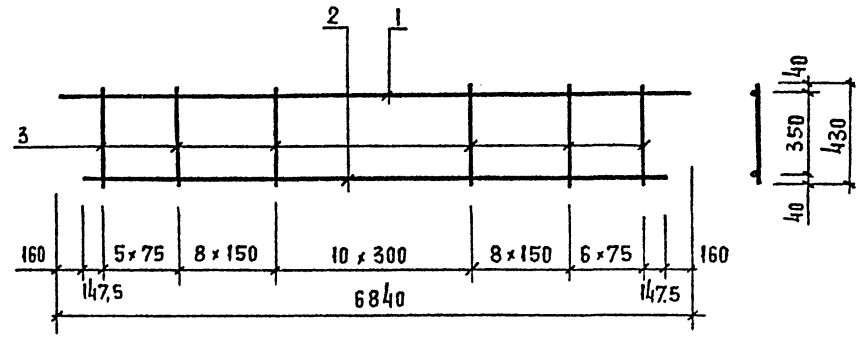

МАРКА ИЗДЕЛИЯ	ПОЗ	СЕЧЕНИЕ мм	ДЛИНА мм	КОЛ.	МАССА, КГ		
					ПОЗ	ВСЕХ	ИЗДЕЛ.
КР-3	1	Ф20АIII	6840	1	16.65	16.65	29.10
	2	Ф12АIII	6520	1	5.79	5.79	
	3	Ф8АIII	430	38	0.17	6.45	
КР-4	1	Ф20АIII	6840	1	16.85	16.85	32.73
	2	Ф12АIII	6520	1	5.79	5.79	
	3	Ф10АIII	430	38	0.27	10.08	

АРМАТУРА КЛАССА А-III ПО ГОСТ 5781-82

ВЗАМ. ИНВ. N | ПОДПИСЬ И ДАТА | ИНВ. N ПОДЛ.

НАЧ. ОТД.	Волынский		1.020.1-7.3-2-К8
Н. КОНТР.	Васильева		
ГА ИНЖ. ОТД.	Шац		КАРКАСЫ КР-3, КР-4
ГА СПЕЦ.	Острова		
ГА СПЕЦ.	Осина		
ПРОВЕР.	Каплун		
РАЗРАБ.	Лукина		

СТАДИЯ	ЛИСТ	ЛИСТОВ
Р		1

ЦНИИП РЕКОНСТРУКЦИИ ГОРОДОВ

25493 8

ФОРМАТ А4

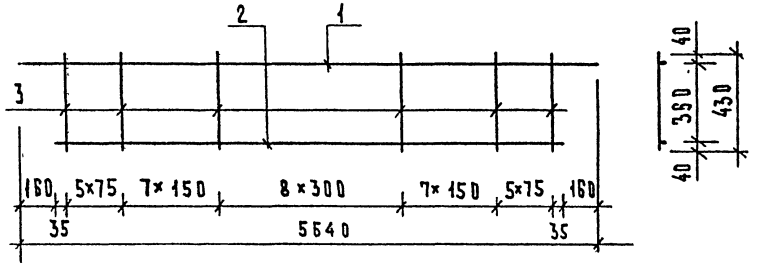

МАРКА ИЗДЕЛИЯ	ПОЗ.	СЕЧЕНИЕ ММ	ДЛИНА ММ	КОЛ.	МАССА, КГ		
					ПОЗ.	ВСЕХ	ИЗДЕЛ.
КР-5	1	Ф10А III	5640	1	3.48	3.48	28.11
	2	Ф22А III	5320	1	15.87	15.87	
	3	Ф10А III	430	33	0.27	8.76	
КР-6	1	Ф16А III	5640	1	8.90	8.90	41.93
	2	Ф25А III	5320	1	20.43	20.43	
	3	Ф12А III	430	33	0.38	12.60	

АРМАТУРА КЛАССА А-III ПО ГОСТ 5781-82

НАЧ. ОТД.	ВОЛЫНСКИЙ	
Н. КОНТР.	ЗАСИЛЬЕВА	
ГЛ. ИНЖ. ОТД.	ШАЦ	
ГЛ. СПЕЦ.	ОСТРОВА	
ГЛ. СПЕЦ.	ОСИНА	
ПРОВЕР.	ПТИЦЫНА	
РАЗРАБ.	ЛУКИНА	

1.020.1-7. 3-2-К9

КАРКАСЫ КР-5, КР-6

СТАДИЯ	ЛИСТ	ЛИСТОВ
Р		1

ЦНИИП РЕКОНСТРУКЦИИ ГОРОДОВ

ФОРМАТ А4.

САПР ЦНИИП | ТЛП СП | ВЕД. ИНЖ. | ВИНОКУР | ВЕД. ИНЖ. | БУРЛАКОВА

ИНВ. ПОДЛ. | ПОДПИСЬ И ДАТА | ВЗАМ. ИНВ.

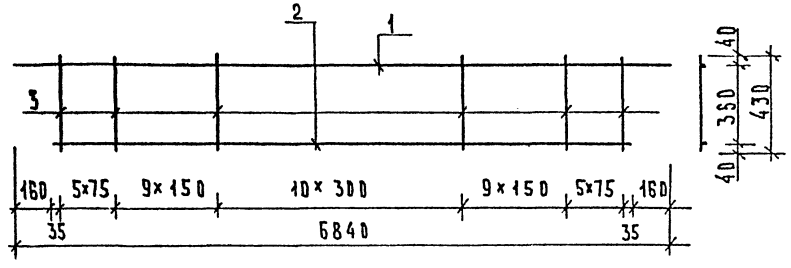

МАРКА ИЗДЕЛИЯ	ПОЗ.	СЕЧЕНИЕ ММ	ДЛИНА ММ	КОЛ.	МАССА, КГ		
					ПОЗ.	ВСЕХ	ИЗДЕЛ.
КР-7	1	Ф18А III	6840	1	13.67	13.67	65.15
	2	Ф32А III	6520	1	41.14	41.14	
	3	Ф10А III	430	39	0.27	10.35	
КР-8	1	Ф20А III	6840	1	16.85	16.85	72.88
	2	Ф32А III	6520	1	41.14	41.14	
	3	Ф12А III	430	39	0.38	14.89	

АРМАТУРА КЛАССА А-III ПО ГОСТ 5781-82

НАЧ. ОТД.	ВОЛЫНСКИЙ	
Н. КОНТР.	ЗАСИЛЬЕВА	
ГЛ. ИНЖ. ОТД.	ШАЦ	
ГЛ. СПЕЦ.	ОСТРОВА	
ГЛ. СПЕЦ.	ОСИНА	
ПРОВЕР.	ПТИЦЫНА	
РАЗРАБ.	ЛУКИНА	

1.020.1-7. 3-2-К10

КАРКАСЫ КР-7, КР-8

СТАДИЯ	ЛИСТ	ЛИСТОВ
Р		1

ЦНИИП РЕКОНСТРУКЦИИ ГОРОДОВ

25493 9

ФОРМАТ А4

САПР ТБЭТК | ТЛП СП | ВЕД. ИНЖ. | ВИНОКУР | ВЕД. ИНЖ. | БУРЛАКОВА

ИНВ. ПОДЛ. | ПОДПИСЬ И ДАТА | ВЗАМ. ИНВ.

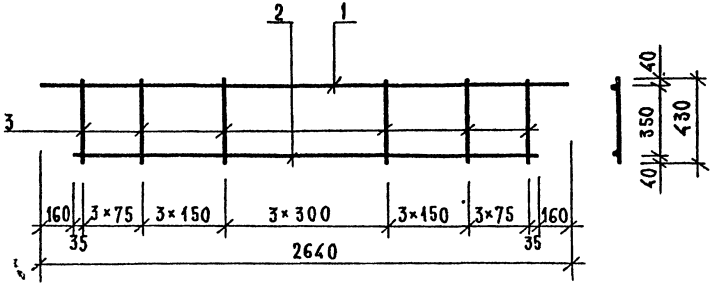

Марка изделия	Поз.	Сечение мм	Длина мм	Кол.	Масса, кг		
					поз.	всех	издел.
КР-9	1	Ø10 AIII	2640	1	1,63	1,63	10,51
	2	Ø18 AIII	2320	1	4,64	4,64	
	3	Ø10 AIII	430	16	0,27	4,24	
КР-10	1	Ø10 AIII	2640	1	1,63	1,63	12,80
	2	Ø22 AIII	2320	1	6,92	6,92	
	3	Ø10 AIII	430	16	0,27	4,24	

Арматура класса AIII по ГОСТ 5781-82.

Нач. отд.	Водынский		1.020.1-7.3-2-К11
Н. контр.	Васильева		
Гл. инж. от.	Шац		Каркасы КР-9, КР-10
Гл. спец.	Острова		Стадия: Р; Лист: ; Листов: 1
Гл. спец.	Осина		ЦНИИП реконструкции городов
Провер.	Капаун		
Разраб.	Лукина		

Формат А4

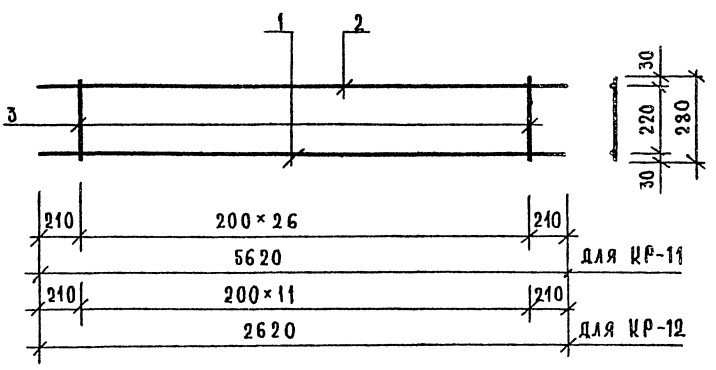

Марка изделия	Поз.	Сечение мм	Длина мм	Кол.	Масса, кг		
					поз.	всех	издел.
КР-11	1	Ø16 AIII	5620	1	8,87	8,87	14,01
	2	Ø10 AIII	5620	1	3,47	3,47	
	3	Ø6 AIII	280	27	0,06	1,68	
КР-12	1	Ø16 AIII	2620	1	4,13	4,13	6,50
	2	Ø10 AIII	2620	1	1,62	1,62	
	3	Ø6 AIII	280	12	0,06	0,75	

Арматура класса AIII по ГОСТ 5781-82.

Нач. отд.	Водынский		1.020.1-7.3-2-К12
Н. контр.	Васильева		
Гл. инж. от.	Шац		Каркасы КР-11, КР-12.
Гл. спец.	Острова		Стадия: Р; Лист: ; Листов: 1
Гл. спец.	Осина		ЦНИИП реконструкции городов
Провер.	Капаун		
Разраб.	Лукина		

25493 10

Формат А4

САПР ТАП Вед.инж Винокур
ЦНИИП СП Вед.инж Буракова

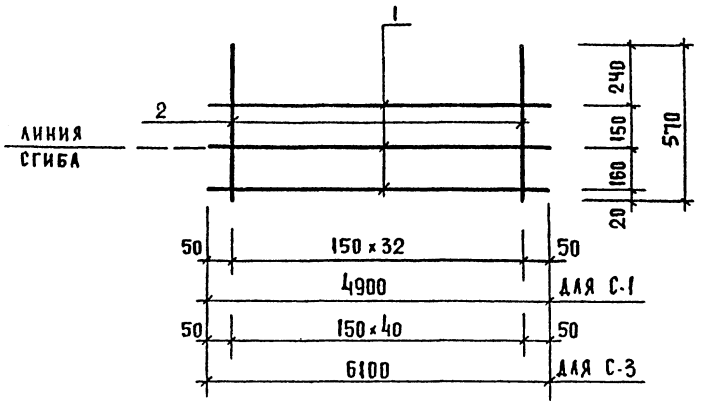

СЕТКА В СОГНУТОМ ВИДЕ

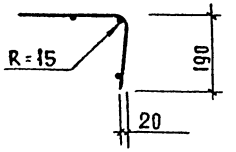

МАРКА ИЗДЕЛИЯ	ПОЗ.	СЕЧЕНИЕ ММ	ДЛИНА ММ	КОЛ.	МАССА, КГ ПОЗ	МАССА, КГ ВСЕХ	МАССА, КГ ИЗДЕЛ.
С-1	1	Ф5ВРI	4900	3	0.68	2.04	4.75
	2	Ф5ВРI	570	33	0.08	2.71	
С-3	1	Ф5ВРI	6100	3	0.85	2.54	5.91
	2	Ф5ВРI	570	41	0.08	3.36	

АРМАТУРА КЛАССА ВР-I ПО ГОСТ 6727-80

ВЗАМ ИНВ. N
ПОДПИСЬ И ДАТА
ИНВ. N ПОДЛ.

Нач отд.	Волынский		1.020.1-7 3-2-К13
Н контр	Васильева		
Гл инж отд	Шац		СЕТКИ С-1, С-3
Гл спец	Острова		
Гл спец	Осина		
Провер	Носова		
Разраб	Лукина		

СТАДИЯ	ЛИСТ	ЛИСТОВ
Р		1

ЦНИИП РЕКОНСТРУКЦИИ ГОРОДОВ

Формат А4

САПР ТАП Вед.инж Винокур
ЦНИИП СП Вед.инж Буракова

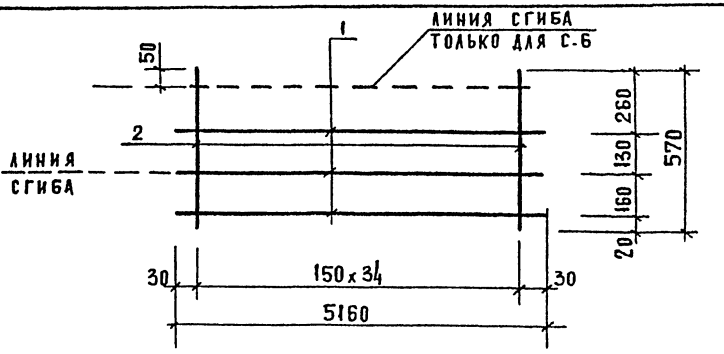

СЕТКИ В СОГНУТОМ ВИДЕ

ДЛЯ С-4

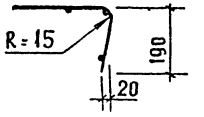

ДЛЯ С-6

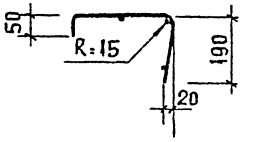

МАРКА ИЗДЕЛИЯ	ПОЗ.	СЕЧЕНИЕ ММ	ДЛИНА ММ	КОЛ.	МАССА, КГ ПОЗ	МАССА, КГ ВСЕХ	МАССА, КГ ИЗДЕЛ.
С-4	1	Ф5ВРI	5160	3	0.72	2.15	4.92
	2	Ф5ВРI	570	35	0,08	2.77	
С-6	1	Ф5ВРI	5160	3	0.72	2.15	4 92
	2	Ф5ВРI	570	35	0.08	2.77	

АРМАТУРА КЛАССА ВР-I ПО ГОСТ 6727-80

ВЗАМ ИНВ. N
ПОДП И ДАТА
ИНВ. N ПОДЛ.

Нач отд	Волынский		1.020.1-7 3-2-К14
Н контр.	Васильева		
Гл инж отд	Шац		СЕТКИ С-4, С-6
Гл спец	Острова		
Гл спец	Осина		
Провер	Носова		
Разраб	Лукина		

СТАДИЯ	ЛИСТ	ЛИСТОВ
Р		1

ЦНИИП РЕКОНСТРУКЦИИ ГОРОДОВ

25493 11

Формат А4

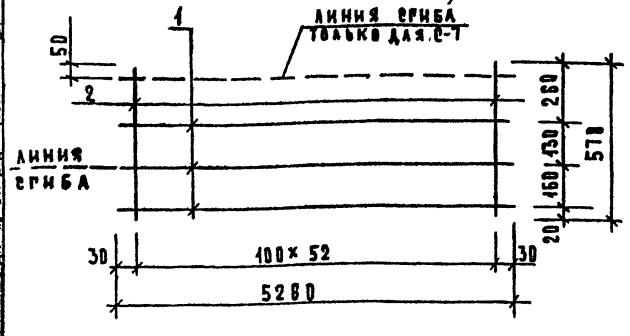

Сетки в согнутом виде

Для С-5

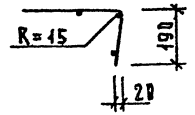

Для С-7

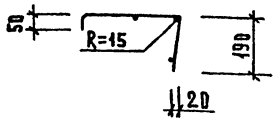

Марка изделия	Поз.	Сечение мм	Длина мм	Кол.	Масса, кг		
					Поз.	Всех	Изд.
С-5	1	Ф5ВрI	5280	3	0.73	2.19	8.39
	2	Ф5ВрI	570	53	0.08	4.20	
С-7	1	Ф5ВрI	5280	3	0.73	2.19	8.39
	2	Ф5ВрI	570	53	0.08	4.20	

Арматура класса Вр-I по ГОСТ 6727-80

Нач. отд.	Волынский		1.020.1-7. 3-2-К15
Н. контр.	Васильева		
Гл. инж. отд.	Шац		Сетки С-5, С-7
Гл. спец.	Острова		Стадия: Р; Лист: ; Листов: 1
Гл. спец.	Осина		ЦНИИП реконструкции городов
Провер.	Носова		
Разраб.	Лукина		

Формат А4

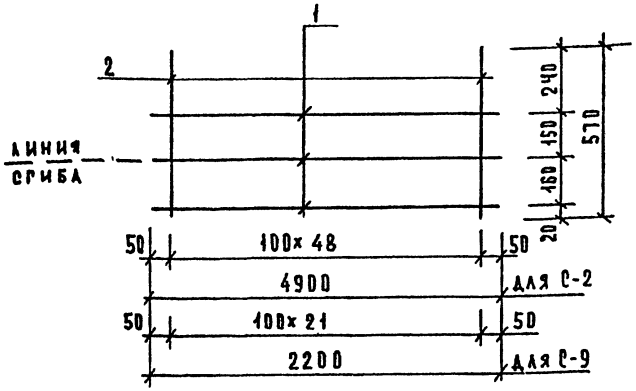

Сетка в согнутом виде

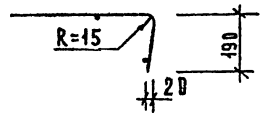

Марка изделия	Поз.	Сечение мм	Длина мм	Кол.	Масса, кг		
					Поз.	Всех	Изд.
С-2	1	Ф5ВрI	4900	3	0.68	2.04	8.06
	2	Ф5ВрI	570	49	0.08	4.02	
С-9	1	Ф5ВрI	2100	3	0.29	0.88	2.52
	2	Ф5ВрI	570	21	0.08	1.72	

Арматура класса Вр-I по ГОСТ 6727-80

Нач. отд.	Волынский		1.020.1-7. 3-2-К16
Н. контр.	Васильева		
Гл. инж. отд.	Шац		Сетки С-2, С-9
Гл. спец.	Острова		Стадия: Р; Лист: ; Листов: 1
Гл. спец.	Осина		ЦНИИП реконструкции городов
Провер.	Носова		
Разраб.	Лукина		

25493 12

Формат А4

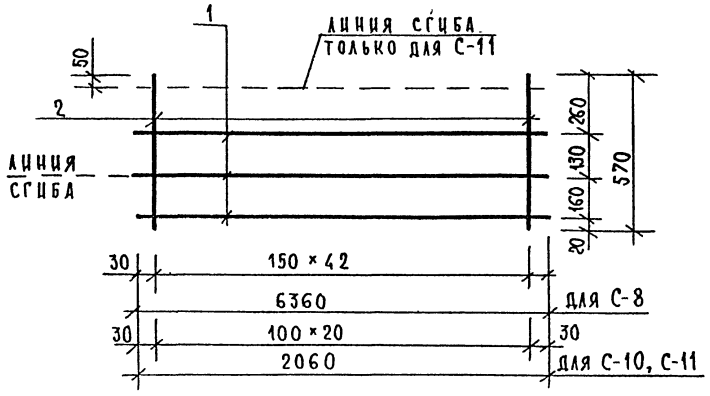

Сетки в согнутом виде

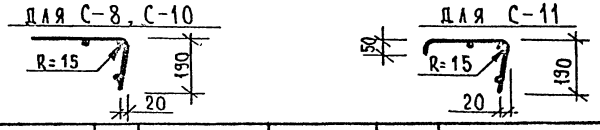

МАРКА ИЗДЕЛИЯ	ПОЗ	СЕЧЕНИЕ ММ	ДЛИНА ММ	КОЛ.	МАССА, КГ		
					ПОЗ.	ВСЕХ	ИЗДЕЛ.
С-8	1	Ø5ВрI	6360	3	0,88	2,65	6,06
	2	Ø5ВрI	570	43	0,08	3,41	
С-10	1	Ø5ВрI	2060	3	0,29	0,86	2,52
	2	Ø5ВрI	570	21	0,08	1,66	
С-11	1	Ø5ВрI	2060	3	0,29	0,86	2,52
	2	Ø5ВрI	570	21	0,08	1,66	

Арматура класса Вр-I по ГОСТ 6727-80.

Нач. отд.	Волынский	
Н. контр.	Васильева	
Гл. инж. отд.	Шац	
Гл. спец.	Острова	
Гл. спец.	Осина	
Провер.	Носова	
Разраб.	Лукина	

1.020.1-7.3-2-К17

Сетки С-8, С-10, С-11

Стадия	Лист	Листов
Р		1

ЦНИИП реконструкции городов

Формат А4

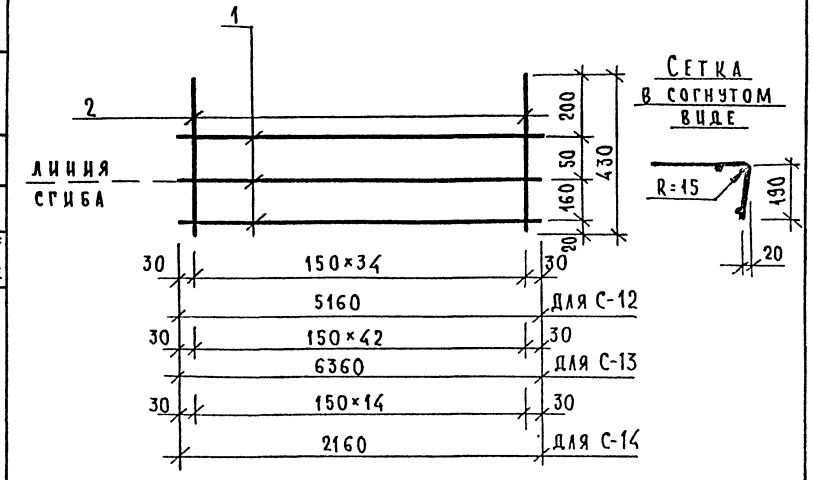

МАРКА ИЗДЕЛИЯ	ПОЗ	СЕЧЕНИЕ ММ	ДЛИНА ММ	КОЛ.	МАССА, КГ		
					ПОЗ	ВСЕХ	ИЗДЕЛ.
С-12	1	Ø5ВрI	5160	3	0,72	2,15	4,24
	2	Ø5ВрI	430	35	0,06	2,09	
С-13	1	Ø5ВрI	6360	3	0,89	2,66	5,23
	2	Ø5ВрI	430	43	0,06	2,57	
С-14	1	Ø5ВрI	2160	3	0,30	0,90	1,80
	2	Ø5ВрI	430	15	0,06	0,90	

Арматура класса Вр-I по ГОСТ 6727-80.

Нач. отд.	Волынский	
Н. контр.	Васильева	
Гл. инж. отд.	Шац	
Гл. спец.	Острова	
Гл. спец.	Осина	
Провер.	Носова	
Разраб.	Лукина	

1.020.1-7.3-2-К18

Сетки С-12, С-13, С-14

Стадия	Лист	Листов
Р		1

ЦНИИП реконструкции городов

25493 13

Формат А4

САПР ЦНИИП | ТАП СП | ВЕД.ИНЖ | ВЕД.ИНЖ | ВИНОКУР БУРЛАКОВА

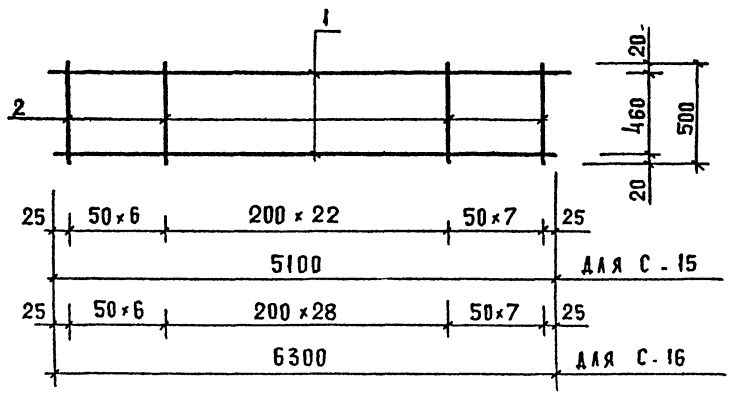

МАРКА ИЗДЕЛИЯ	ПОЗ.	СЕЧЕНИЕ ММ	ДЛИНА ММ	КОЛ.	МАССА, КГ		
					ПОЗ.	ВСЕХ	ИЗДЕЛ.
С-15	1	Ф5ВРI	5100	2	0.71	1.42	3.92
	2	Ф5ВРI	500	36	0.07	2.50	
С-16	1	Ф5ВРI	6300	2	0.88	1.75	4.67
	2	Ф5ВРI	500	42	0.07	2.92	

АРМАТУРА КЛАССА ВР-I ПО ГОСТ 6727-80

НАЧ. ОТД.	ВОЛЫНСКИЙ	1.020.1-7.3-2-К19	
Н. КОНТР.	ВАСИЛЬЕВА		
ГА КНИЖ.ОТД	ШАЦ	СЕТКИ С-15, С-16	СТАДИЯ Р; ЛИСТ; ЛИСТОВ 1
ГА СПЕЦ.	ОСТРОВА		ЦНИИП РЕКОНСТРУКЦИИ ГОРОДОВ
ГА. СПЕЦ.	ОСИНА		
ПРОВЕР.	ПТИЦЫНА		
РАЗРАБ.	ЛУКИНА		

ФОРМАТ А4

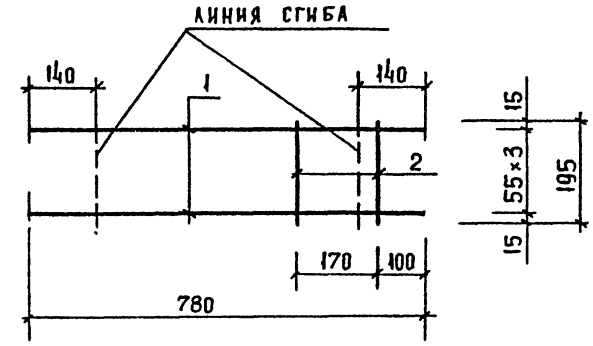

СЕТКА В СОГНУТОМ ВИДЕ

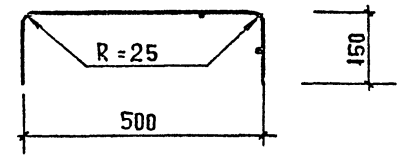

МАРКА ИЗДЕЛИЯ	ПОЗ.	СЕЧЕНИЕ ММ	ДЛИНА ММ	КОЛ.	МАССА, КГ		
					ПОЗ.	ВСЕХ	ИЗДЕЛ.
С-17	1	Ф8АIII	780	4	0.31	1.23	1.38
	2	Ф8АIII	195	2	0.08	0.15	

АРМАТУРА КЛАССА А-III ПО ГОСТ 5781-82

НАЧ ОТД	ВОЛЫНСКИЙ	1.020.1-7.3-2-К20	
Н.КОНТР.	ВАСИЛЬЕВА		
ГА КНИЖ ОТД	ШАЦ	СЕТКА С-17	СТАДИЯ Р; ЛИСТ; ЛИСТОВ 1
ГА СПЕЦ	ОСТРОВА		ЦНИИП РЕКОНСТРУКЦИИ ГОРОДОВ
ГА СПЕЦ	ОСИНА		
ПРОВЕР.	ПТИЦЫНА		
РАЗРАБ.	ЛУКИНА		

25493 14

ФОРМАТ А4

ИНВ. № ПОДЛ. | ПОДПИСЬ И ДАТА | ВЗАМ. ИНВ. №

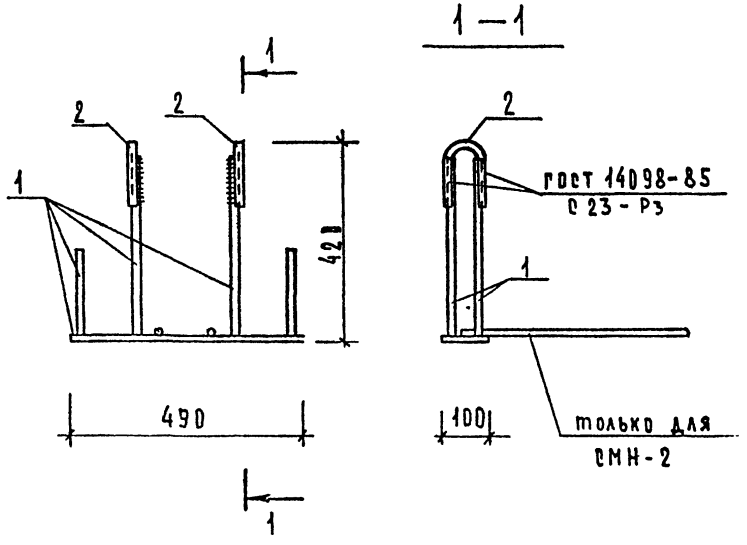

МАРКА ПРОСТРАНСТВЕННОГО КАРКАСА	ПОЗ.	МАРКА АРМАТУРНОГО ИЗДЕЛИЯ	КОЛ.	МАССА, КГ		ОБОЗНАЧЕНИЕ ДОКУМЕНТА
				1 ШТ	ВСЕГО	
СМН-1	1	МН-8	1	5.64	5.64	К26
	2	СГ-8	2	0.26	0.52	К35
	ИТОГО: 6.16					
СМН-2	1	МН-9	1	7.34	7.34	К27
	2	СГ-8	2	0.26	0.52	К35
	ИТОГО: 7.86					

НАЧ. ОТД.	Волынский	
Н. КОНТР.	Васильева	
ГЛ. ИНЖ. ОТД.	Шац	
ГЛ. СПЕЦ.	Острова	
ГЛ. СПЕЦ.	Осина	
ПРОВЕР.	Птицына	
РАЗРАБ.	Лукина	

1.020.1-7.3-2-К21

ИЗДЕЛИЯ ЗАКЛАДНЫЕ СБОРНЫЕ СМН-1, СМН-2

СТАДИЯ	ЛИСТ	ЛИСТОВ
Р		1

ЦНИИП РЕКОНСТРУКЦИИ ГОРОДОВ

ФОРМАТ А4

САПР ЦНИИП | ТЛП СП | ВЕД. ИНЖ. | ВИНОКУР | ВЕД. ИНЖ. | БУРЛАКОВА

ИНВ. ПОДЛ. | ПОДПИСЬ И ДАТА | ВЗАМ. ИНВ.

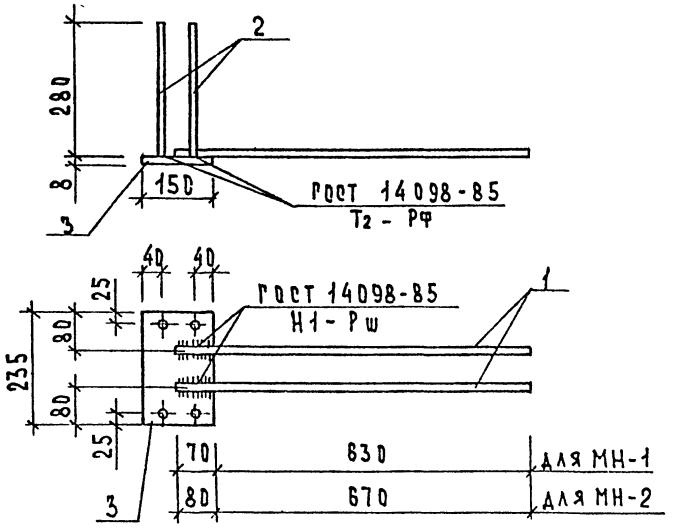

МАРКА ИЗДЕЛИЯ	ПОЗ.	СЕЧЕНИЕ ММ	ДЛИНА ММ	КОЛ.	МАССА, КГ		
					ПОЗ.	ВСЕХ	ИЗДЕЛ.
МН-1	1	Ф16А III	700	2	1.10	2.21	5.42
	2	Ф12А III	280	4	0.25	0.99	
	3	-8 Х 150	235	1	2.21	2.21	
МН-2	1	Ф18А III	750	2	1.50	3.00	6.21
	2	Ф12А III	280	4	0.25	0.99	
	3	-8 Х 150	235	1	2.21	2.21	

АРМАТУРА КЛАССА А-III ПО ГОСТ 5781-82

ПРОКАТ ПО ГОСТ 103-76

НАЧ. ОТД.	Волынский	
Н. КОНТР.	Васильева	
ГЛ. ИНЖ. ОТД.	Шац	
ГЛ. СПЕЦ.	Острова	
ГЛ. СПЕЦ.	Осина	
ПРОВЕР.	Птицына	
РАЗРАБ.	Лукина	

1.020.1-7.3-2-К22

ИЗДЕЛИЯ ЗАКЛАДНЫЕ МН-1, МН-2

СТАДИЯ	ЛИСТ	ЛИСТОВ
Р		1

ЦНИИП РЕКОНСТРУКЦИИ ГОРОДОВ

25493 15

ФОРМАТ А4

САПР ЦНИИП | ТЛП СП | ВЕД. ИНЖ. | ВИНОКУР | ВЕД. ИНЖ. | БУРЛАКОВА

ИНВ. ПОДЛ. | ПОДПИСЬ И ДАТА | ВЗАМ. ИНВ.

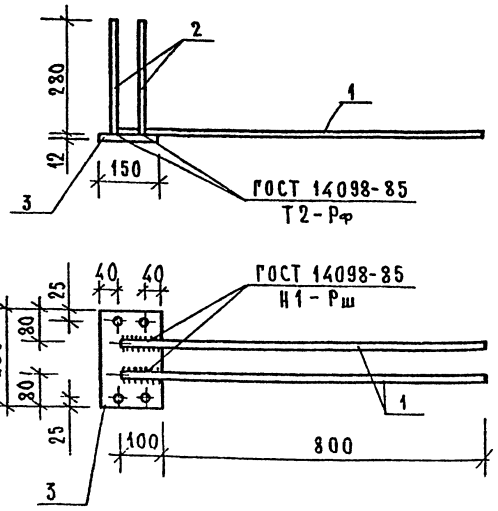

Марка изделия	Поз.	Сечение мм	Длина мм	Кол.	Масса, кг		
					Поз.	Всех	Издел.
МН-3	1	⌀22 A III	900	2	2,69	5,37	9,69
	2	⌀12 A III	280	4	0,25	0,99	
	3	−12 × 150	235	1	3,32	3,32	

Арматура класса А-III по ГОСТ 5781-82.
Прокат по ГОСТ 103-76.

Нач.отд.	Волынский	
Н.контр.	Васильева	
Гл.инж.от	Шац	
Гл.спец.	Острова	
Гл.спец.	Осина	
Провер.	Птицына	
Разраб.	Лукина	

1.020.1-7.3-2-К23

Изделие закладное МН-3

Стадия	Лист	Листов
Р		1

ЦНИИП реконструкции городов

Формат А4

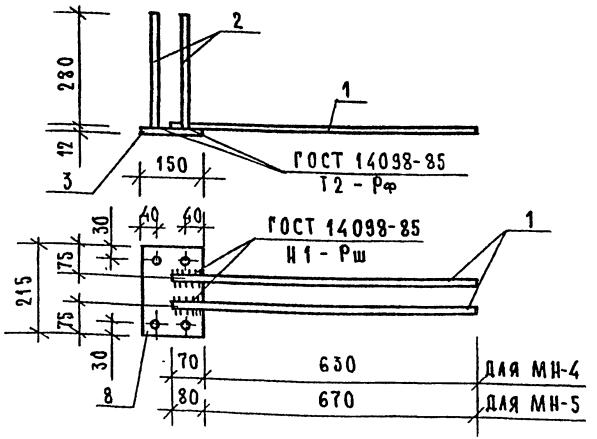

Марка изделия	Поз	Сечение мм	Длина мм	Кол.	Масса, кг		
					Поз.	Всех	Издел.
МН-4	1	⌀16 A III	700	2	1,10	2,21	6,24
	2	⌀12 A III	280	4	0,25	0,99	
	3	−12×150	215	1	3,04	3,04	
МН-5	1	⌀18 A III	750	2	1,50	3,00	7,39
	2	⌀14 A III	280	4	0,34	1,35	
	3	−12 × 150	215	1	3,04	3,04	

Арматура класса А-III по ГОСТ 5781-82.
Прокат по ГОСТ 103-76.

Нач.отд.	Волынский	
Н.контр.	Васильева	
Гл.инж.от	Шац	
Гл.спец.	Острова	
Гл.спец.	Осина	
Провер.	Птицына	
Разраб.	Лукина	

1.020.1-7.3-2-К24

Изделия закладные МН-4, МН-5

Стадия	Лист	Листов
Р		1

ЦНИИП реконструкции городов

Формат А4

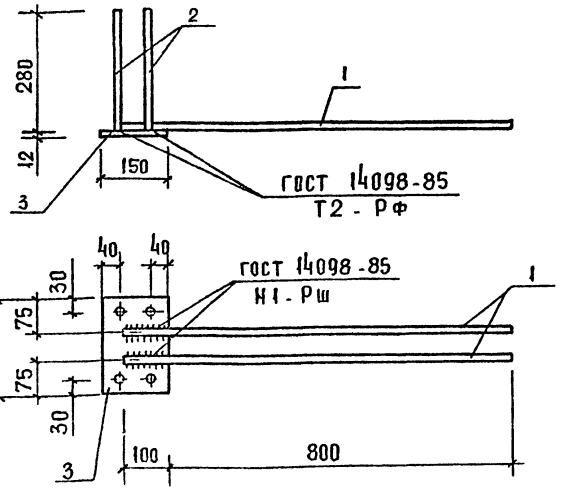

МАРКА ИЗДЕЛИЯ	ПОЗ.	СЕЧЕНИЕ мм	ДЛИНА мм	КОЛ.	МАССА, КГ		
					ПОЗ.	ВСЕХ	ИЗДЕЛ.
МН-6	1	Ф22АIII	900	2	2.69	5.37	9.76
	2	Ф14АIII	280	4	0.34	1.35	
	3	-12 × 150	215	1	3.04	3.04	
МН-7	1	Ф25АIII	900	2	3.46	6.91	11.30
	2	Ф14АIII	260	4	0.34	1.35	
	3	-12 × 150	215	1	3.04	3.04	

АРМАТУРА КЛАССА А-III ПО ГОСТ 5781-82
ПРОКАТ ПО ГОСТ 103-76

НАЧ ОТД	ВОЛЫНСКИЙ		
Н. КОНТР.	ВАСИЛЬЕВА		
ГА ИНЖ ОТД	ШАЦ		
ГА СПЕЦ	ОСТРОВА		
ГА СПЕЦ	ОСИНА		
ПРОВЕР	ПТИЦЫНА		
РАЗРАБ	ЛУКИНА		

1.020.1-7.3-2-К25

ИЗДЕЛИЯ ЗАКЛАДНЫЕ
МН-6, МН-7

СТАДИЯ	ЛИСТ	ЛИСТОВ
Р		1

ЦНИИП РЕКОНСТРУКЦИИ ГОРОДОВ

ФОРМАТ А4

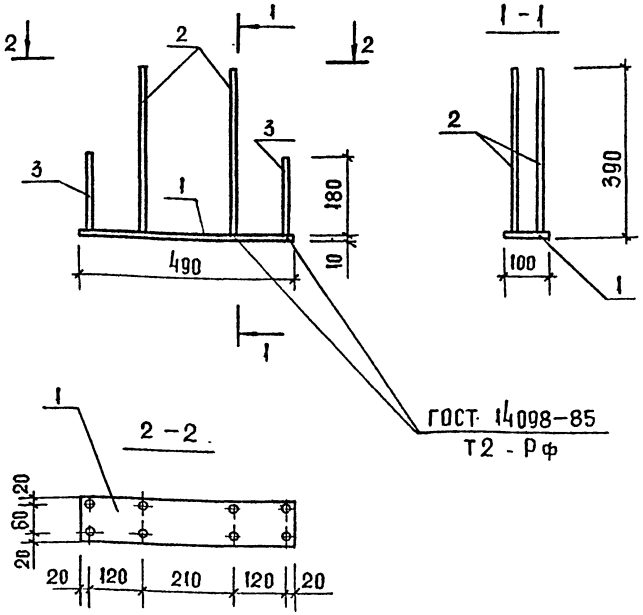

МАРКА ИЗДЕЛИЯ	ПОЗ	СЕЧЕНИЕ мм	ДЛИНА мм	КОЛ.	МАССА, КГ		
					ПОЗ.	ВСЕХ	ИЗДЕЛ
МН-8	1	-10 × 100	490	1	3.85	3.85	5.64
	2	Ф12АIII	380	4	0.34	1.35	
	3	Ф10АIII	180	4	0.11	0.44	

АРМАТУРА КЛАССА А-III ПО ГОСТ 5781-82
ПРОКАТ ПО ГОСТ 103-76

НАЧ ОТД	ВОЛЫНСКИЙ		
Н. КОНТР	ВАСИЛЬЕВА		
ГА ИНЖ ОТД	ШАЦ		
ГА СПЕЦ	ОСТРОВА		
ГА СПЕЦ	ОСИНА		
ПРОВЕР.	ПТИЦЫНА		
РАЗРАБ	ЛУКИНА		

1.020 1-7 3-2-К26

ИЗДЕЛИЕ ЗАКЛАДНОЕ
МН-8

СТАДИЯ	ЛИСТ	ЛИСТОВ
Р		1

ЦНИИП РЕКОНСТРУКЦИИ ГОРОДОВ

25493 17

ФОРМАТ А4

САПР ЦНИИП | ГАП | СП | ВЕД. ИНЖ | ВЕД. ИНЖ | ВИНОКУР | БУРЛАКОВА
ИНВ. № ПОДЛ. | ПОДПИСЬ И ДАТА | ВЗАМ. ИНВ. №

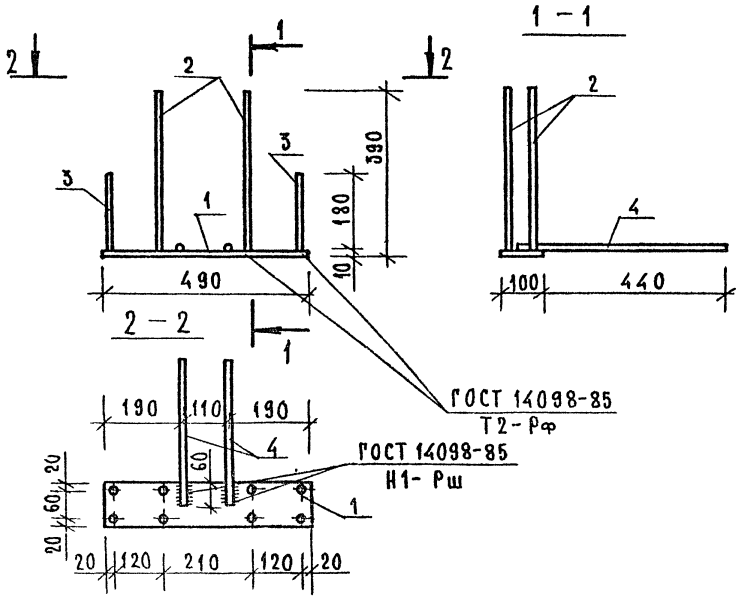

МАРКА ИЗДЕЛИЯ	ПОЗ	СЕЧЕНИЕ ММ	ДЛИНА ММ	КОЛ.	МАССА, КГ		
					ПОЗ.	ВСЕХ	ИЗДЕЛ.
МН-9	1	–10×100	490	1	3,85	3,85	7,33
	2	Ø14 А III	380	4	0,46	1,84	
	3	Ø10 А III	180	4	0,11	0,44	
	4	Ø14 А III	500	2	0,60	1,21	

Арматура класса А-III по ГОСТ 5781-82.
Прокат по ГОСТ 103-76.

Нач. отд.	Волынский	
Н. контр.	Васильева	
Гл. инж. отд	Шац	
Гл. спец.	Острова	
Гл. спец	Осина	
Провер.	Птицына	
Разраб.	Лукина	

1.020.1-7. 3-2-К 27

Изделие закладное МН-9

Стадия	Лист	Листов
Р		1

ЦНИИП реконструкции городов

Формат А4

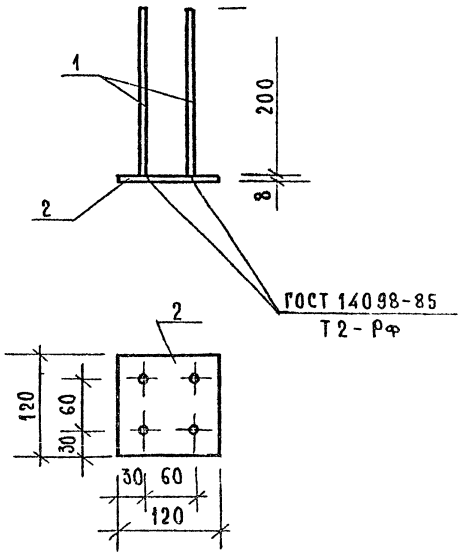

МАРКА ИЗДЕЛИЯ	ПОЗ.	СЕЧЕНИЕ ММ	ДЛИНА ММ	КОЛ.	МАССА, КГ		
					ПОЗ.	ВСЕХ	ИЗДЕЛ.
МН-10	1	Ø10 А III	200	4	0,12	0,49	1,40
	2	–8×120	120	1	0,90	0,90	

Арматура класса А-III по ГОСТ 5781-82
Прокат по ГОСТ 103-76

Нач. отд	Волынский	
Н. контр.	Васильева	
Гл. инж. отд	Шац	
Гл. спец.	Острова	
Гл. спец.	Осина	
Проверил	Птицына	
Разраб.	Лукина	

1.020.1-7. 3-2-К 28

Изделие закладное МН-10

Стадия	Лист	Листов
Р		1

ЦНИИП реконструкции городов

Формат А4

Сапр. Тал. Ведущ. Винокур
Цниип. Сп. Ведущ. Бурлакова
Инв.№ подл. | Подп. и дата | Взам. инв.№

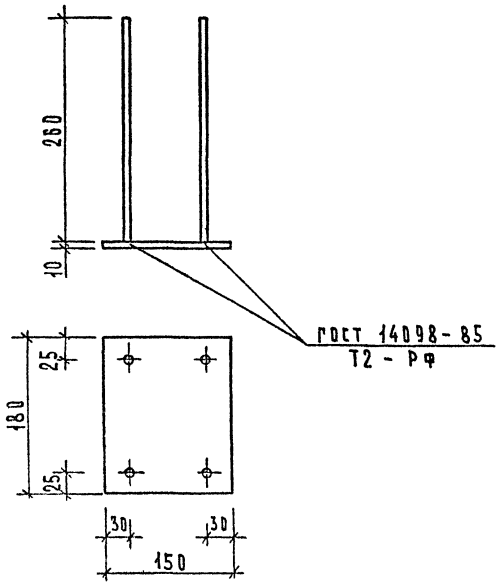

Марка изделия	Поз.	Сечение мм	Длина мм	Кол.	Масса, кг		
					поз.	всех	изд.
МН-11	1	Ф10 А III	260	4	0.16	0.64	2.76
	2	-10 х 150	160	1	2.12	2.12	

Арматура класса А-III по ГОСТ 5781-82
Прокат по ГОСТ 103-76

Нач. отд	Волынский	1.020.1-7. 3-2-К 29	
Н. контр.	Васильева	Изделие закладное МН-11	Стадия: Р; Лист: ; Листов: 1
Гл. инж. от	Шац		ЦНИИП реконструкции городов
Гл. спец.	Острова		
Гл. спец.	Осина		
Провер.	Птицына		
Разраб.	Лукина		

Подпись и дата | Взам. инв. № | Инв. № подл.

Формат А4

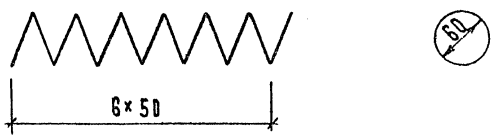

Марка изделия	Сечение мм	Длина мм	Масса кг
СПР-1	ф 5 Вр I	1425	0.20

Арматура класса Вр-I по ГОСТ 6727-80

Нач. отд	Волынский	1.020.1-7. 3-2-К 30	
Н. контр.	Васильева	Спираль СПР-1	Стадия: Р; Лист: ; Листов: 1
Гл. инж. от	Шац		ЦНИИП реконструкции городов
Гл. спец.	Острова		
Гл. спец.	Осина		
Провер.	Птицына		
Разраб.	Лукина		

Подпись и дата | Взам. инв. № | Инв. № подл.

25493 19

Формат А4

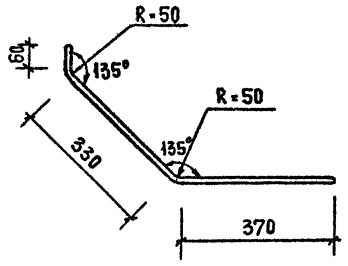

МАРКА ИЗДЕЛИЯ	СЕЧЕНИЕ ММ	ДЛИНА ММ	МАССА КГ
СГ-1	ф 14 А III	760	0,92
СГ-2	Ф 16 А III	760	1.20

АРМАТУРА КЛАССА А-III ПО ГОСТ 5781-82

НАЧ. ОТД.	Волынский		
Н. КОНТР.	Васильева		
ГА. КНИЖ. ОТД.	Шац		
ГА. СПЕЦ.	Острова		
ГА. СПЕЦ.	Осина		
ПРОВЕР.	Птицына		
РАЗРАБ.	Лукина		

1.020.1-7.3-2-К31

СТЕРЖНИ ГНУТЫЕ СГ-1, СГ-2

МАРКА	ЛИСТ	ЛИСТОВ
Р		1

ЦНИИП РЕКОНСТРУКЦИИ ГОРОДОВ

ФОРМАТ А4

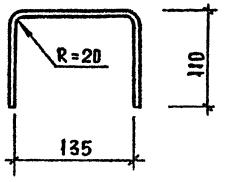

МАРКА ИЗДЕЛИЯ	СЕЧЕНИЕ ММ	ДЛИНА ММ	МАССА КГ
СГ-3	ф 14 АI	360	0,44

АРМАТУРА КЛАССА А-I ПО ГОСТ 5781-82

НАЧ. ОТД.	Волынский		
И. КОНТР.	Васильева		
ГА. КНИЖ. ОТД.	Шац		
ГА. СПЕЦ.	Острова		
ГА. СПЕЦ.	Осина		
ПРОВЕР.	Птицына		
РАЗРАБ.	Лукина		

1.020.1-7.3-2-К31

СТЕРЖЕНЬ ГНУТЫЙ СГ-3

МАРКА	ЛИСТ	ЛИСТОВ
Р		1

ЦНИИП РЕКОНСТРУКЦИИ ГОРОДОВ

25493 20

ФОРМАТ А4

ИНВ. N ПОДЛ. | ПОДПИСЬ И ДАТА | ВЗАМ. ИНВ. N

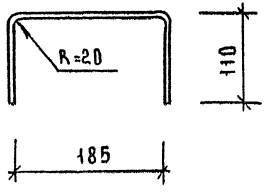

Марка изделия	Сечение мм	Длина мм	Масса кг
СГ-4	ф12 AI	410	0,37

Арматура класса A-I по ГОСТ 5781-82

Нач.отд	Волынский		
Н.контр	Васильева		
Гл.инжен	Шац		
Гл.спец	Острова		
Гл.спец	Осина		
Провер	Птицына		
Разраб	Лукина		

1.020.1-7.3-2-К33

Стержень гнутый СГ-4

Стадия	Лист	Листов
Р		1

ЦНИИП реконструкции городов

Формат А4

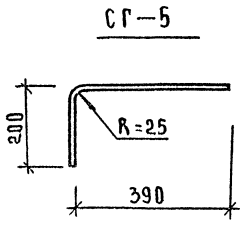

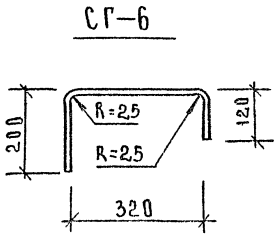

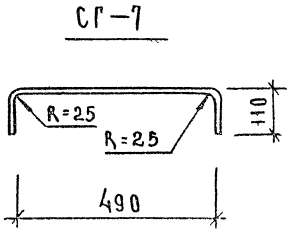

Марка изделия	Сечение мм	Длина мм	Масса кг
СГ-5	ф8 AIII	590	0,23
СГ-6	ф8 A-III	640	0,25
СГ-7	ф8 A-III	710	0,28

Арматура класса A-III по ГОСТ 5781-82

Нач.отд	Волынский		
Н.контр	Васильева		
Гл.инжен	Шац		
Гл.спец	Острова		
Гл.спец	Осина		
Провер	Птицына		
Разраб	Лукина		

1.020.1-7.3-2-К34

Стержни гнутые СГ-5, СГ-6, СГ-7

Стадия	Лист	Листов
Р		1

ЦНИИП реконструкции городов

Формат А4

Инв.№ подл. | Подп. и дата | Взам. инв.№

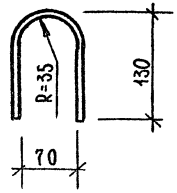

МАРКА ИЗДЕЛИЯ	СЕЧЕНИЕ ММ	ДЛИНА ММ	МАССА КГ
СГ – 8	Ø12 AI	295	0,26

Арматура класса AI по ГОСТ 5781-82.

Нач.отд	Волынский			1.020.1-7. 3-2-К 35	
Н.контр	Васильева				
Гл.инж.отд	Шац			Стержень гнутый СГ-8	Стадия: Р; Лист: ; Листов: 1
Гл.спец	Осина				ЦНИИП реконструкции городов
Провер.	Птицына				
Разраб.	Лукина				

Инв.№ | Подп. и дата | Взам.инв.№

ФОРМАТ А4

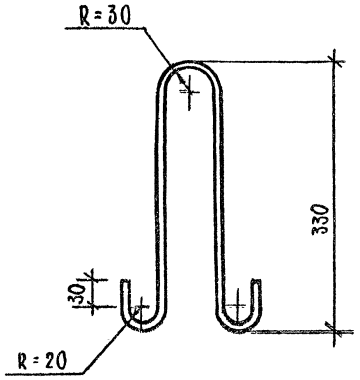

МАРКА ИЗДЕЛИЯ	СЕЧЕНИЕ ММ	ДЛИНА ММ	МАССА КГ
СП – 1	Ø10 AI	850	0,52

Арматура класса AI по ГОСТ 5781-82.

Нач.отд	Волынский			1.020.1-7. 3-2-К 36	
Н.контр.	Васильева				
Гл.инж.от	Шац			Петая строповочная СП-1	Стадия: Р; Лист: ; Листов: 1
Гл.спец.	Острова				ЦНИИП реконструкции городов
Гл.спец	Осина				
Провер.	Птицына				
Разраб	Лукина				

Инв.№ подл. | Подп. и дата | Взам.инв.№

25493

ФОРМАТ А4

gost.e-ecolog.ru