ТИПОВЫЕ СТРОИТЕЛЬНЫЕ КОНСТРУКЦИИ, ИЗДЕЛИЯ И УЗЛЫ

СЕРИЯ 1.020.1-7

КОНСТРУКЦИИ КАРКАСА МЕЖВИДОВОГО ПРИМЕНЕНИЯ ДЛЯ МНОГОЭТАЖНЫХ ОБЩЕСТВЕННЫХ ЗДАНИЙ И ВСПОМОГАТЕЛЬНЫХ ЗДАНИЙ ПРОМЫШЛЕННЫХ ПРЕДПРИЯТИЙ

ВЫПУСК 2-3

КОЛОННЫ ДЛЯ ЗДАНИЙ С ВЫСОТАМИ ЭТАЖЕЙ

3,3; 3,6 И 4,2 М

АРМАТУРНЫЕ И ЗАКЛАДНЫЕ ИЗДЕЛИЯ

РАБОЧИЕ ЧЕРТЕЖИ

25491

gost.e-ecolog.ru

ТИПОВЫЕ СТРОИТЕЛЬНЫЕ КОНСТРУКЦИИ, ИЗДЕЛИЯ И УЗЛЫ

СЕРИЯ 1.020.1-7

КОНСТРУКЦИИ КАРКАСА МЕЖВИДОВОГО ПРИМЕНЕНИЯ ДЛЯ МНОГОЭТАЖНЫХ ОБЩЕСТВЕННЫХ ЗДАНИЙ И ВСПОМОГАТЕЛЬНЫХ ЗДАНИЙ ПРОМЫШЛЕННЫХ ПРЕДПРИЯТИЙ

ВЫПУСК 2-3

КОЛОННЫ ДЛЯ ЗДАНИЙ С ВЫСОТАМИ ЭТАЖЕЙ
3,3; 3,6 И 4,2 М
АРМАТУРНЫЕ И ЗАКЛАДНЫЕ ИЗДЕЛИЯ

РАБОЧИЕ ЧЕРТЕЖИ

РАЗРАБОТАНЫ:
ЦНИИП РЕКОНСТРУКЦИИ ГОРОДОВ

ДИРЕКТОР ИНСТИТУТА В.ЛЕПСКИЙ
НАЧАЛЬНИК ОТДЕЛА Б.ВОЛЫНСКИЙ
ГЛ.КОНСТРУКТОР ОТДЕЛА С.ШАЦ

НИИЖБ ГОССТРОЯ СССР

ЗАМ.ДИРЕКТОРА ИНСТИТУТА Т.МУХАМЕДИЕВ
ЗАВ.ЛАБОРАТОРИЕЙ В.КЛЕВЦОВ
ЗАВ.СЕКТОРОМ Н.КОРОВИН

УТВЕРЖДЕНЫ ПРИКАЗОМ № 246
ГОСКОМАРХИТЕКТУРЫ ПРИ ГОССТРОЕ СССР
ОТ 14 ДЕКАБРЯ 1990 Г.

ОБОЗНАЧЕНИЕ	НАИМЕНОВАНИЕ	СТР
1.020.1-7 2-3 00	СОДЕРЖАНИЕ	2
ТТ	ТЕХНИЧЕСКИЕ ТРЕБОВАНИЯ	3
К1	СЕТКА С-1	
	СБОРОЧНЫЙ ЧЕРТЕЖ	4
К2	СЕТКА КОСВЕННОГО АРМИРОВАНИЯ СКА-1	
	СБОРОЧНЫЙ ЧЕРТЕЖ	4
К3	СЕТКА КОСВЕННОГО АРМИРОВАНИЯ СКА-2	
	СБОРОЧНЫЙ ЧЕРТЕЖ	5
К4	ИЗДЕЛИЕ ЗАКЛАДНОЕ МН-2 СБОРОЧНЫЙ ЧЕРТЕЖ	5
К5	ИЗДЕЛИЕ ЗАКЛАДНОЕ МН-3 СБОРОЧНЫЙ ЧЕРТЕЖ	6
К6	ИЗДЕЛИЕ ЗАКЛАДНОЕ МН-4 СБОРОЧНЫЙ ЧЕРТЕЖ	6
К7	ИЗДЕЛИЕ ЗАКЛАДНОЕ МН-13 СБОРОЧНЫЙ ЧЕРТЕЖ	7
К8	ИЗДЕЛИЕ ЗАКЛАДНОЕ МН-14 СБОРОЧНЫЙ ЧЕРТЕЖ	7
К9	ИЗДЕЛИЕ ЗАКЛАДНОЕ МН-15 СБОРОЧНЫЙ ЧЕРТЕЖ	8
К10	ИЗДЕЛИЕ ЗАКЛАДНОЕ МН-16 СБОРОЧНЫЙ ЧЕРТЕЖ	8
К11	ИЗДЕЛИЕ ЗАКЛАДНОЕ МН-17 СБОРОЧНЫЙ ЧЕРТЕЖ	9
К12	ИЗДЕЛИЕ ЗАКЛАДНОЕ МН-18 СБОРОЧНЫЙ ЧЕРТЕЖ	9
К13	ИЗДЕЛИЕ ЗАКЛАДНОЕ МН-19 СБОРОЧНЫЙ ЧЕРТЕЖ	10
К14	ИЗДЕЛИЕ ЗАКЛАДНОЕ МН-20 СБОРОЧНЫЙ ЧЕРТЕЖ	10
К15	ИЗДЕЛИЕ ЗАКЛАДНОЕ МН-21 СБОРОЧНЫЙ ЧЕРТЕЖ	11
К16	ИЗДЕЛИЕ ЗАКЛАДНОЕ МН-22 СБОРОЧНЫЙ ЧЕРТЕЖ	11

НАЧ ОТД	ВОЛЫНСКИЙ	
Н.КОНТР	БУРКОВА	
ГЛ.ИНЖ ОТД	ШАЦ	
ГЛ.СПЕЦ	НИКОНОРОВ	
ВЕД ИНЖ	МИТЕЙКО	
РАЗРАБ	ЛАРИОНОВА	
ПРОВЕР	МИТЕЙКО	

1.020.1-7 2-3 00

СОДЕРЖАНИЕ

СТАДИЯ	ЛИСТ	ЛИСТОВ
Р	1	2

ЦНИИП РЕКОНСТРУКЦИИ ГОРОДОВ

ИНВ ПОДЛ | ПОДПИСЬ И ДАТА | ВЗАМ. ИНВ

ФОРМАТ А4

ОБОЗНАЧЕНИЕ	НАИМЕНОВАНИЕ	СТР
1.020.1-7 2-3 К17	ИЗДЕЛИЕ ЗАКЛАДНОЕ МН-23 СБОРОЧНЫЙ ЧЕРТЕЖ	12
К18	ИЗДЕЛИЕ ЗАКЛАДНОЕ МН-24 СБОРОЧНЫЙ ЧЕРТЕЖ	12
К19	ИЗДЕЛИЕ ЗАКЛАДНОЕ МН-25, МН-31	
	СБОРОЧНЫЙ ЧЕРТЕЖ	13
К20	ИЗДЕЛИЕ ЗАКЛАДНОЕ МН-26 СБОРОЧНЫЙ ЧЕРТЕЖ	13
К21	ИЗДЕЛИЕ ЗАКЛАДНОЕ МН-27 СБОРОЧНЫЙ ЧЕРТЕЖ	14
К22	ИЗДЕЛИЕ ЗАКЛАДНОЕ МН-28 СБОРОЧНЫЙ ЧЕРТЕЖ	14
К23	ИЗДЕЛИЕ ЗАКЛАДНОЕ МН-29 СБОРОЧНЫЙ ЧЕРТЕЖ	15
К24	ИЗДЕЛИЕ ЗАКЛАДНОЕ МН-30 СБОРОЧНЫЙ ЧЕРТЕЖ	15
К25	ИЗДЕЛИЕ ЗАКЛАДНОЕ МНК-1 СБОРОЧНЫЙ ЧЕРТЕЖ	16
К26	ИЗДЕЛИЕ ЗАКЛАДНОЕ МНК-2 СБОРОЧНЫЙ ЧЕРТЕЖ	16
К27	СТЕРЖЕНЬ ГНУТЫЙ ХМ-1, ХМ-2, ХМ-3, СГ-1	17
К28	ПЛАСТИНА П-1	17
К29	ПЛАСТИНА П-3, П-4, П-7, П-8	18
К30	ПЛАСТИНА П-5, П-6, П-9	18

ИНВ.№ ПОДЛ | ПОДПИСЬ И ДАТА | ВЗАМ. ИНВ

1.020.1-7 2-3 00

ЛИСТ 2

25491 3

ФОРМАТ А4

Настоящий выпуск содержит рабочие чертежи арматурных сеток и закладных деталей для колонн сечением 300×300мм, расчитанных на серийное изготовление на типовом и нестандартном оборудовании заводов ЖБК и специализированных механических заводах.

Изготовление арматурных изделий должно производиться в соответствии с:

-ГОСТ 10922-75 "Арматурные детали сварные для железобетонных изделий и конструкций. Технические требования и методы испытаний"

- ГОСТ 14098-85 "Соединения сварные арматуры и закладных железобетонных конструкций."

-СН 3.03.01-87 "Инструкция по сварке соединений арматуры и закладных деталей железобетонных конструкций"

-"Указания по заводской технологии изготовления изделий"

Применение ручной дуговой сварки тавровых соединений закладных деталей не допускается.

Дуговая сварка крестообразных соединений не допускается.

Испытание сварных соединений арматуры и закладных деталей на растяжение обязательно.

Инв. № подл. | Подпись и дата | Взам. инв. №

Нач.отд	Волынский		
Н.контр	Ларионова		
Гл.инж.от	Шац		
Гл.спец.	Никонорова		
Вед.инж.	Митейко		
Разраб.	Буркова		
Провер.	Митейко		

1.020.1-7 2-3 ТТ

Технические требования

Стадия	Лист	Листов
Р		1

ЦНИИП реконструкции городов

Формат А4

Лист

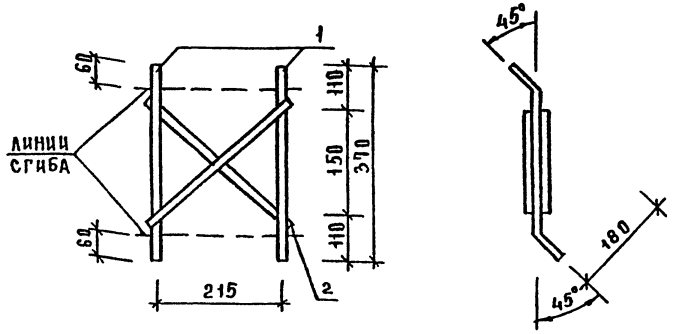

МАРКА	ПОЗ.	МАРКА АРМАТУРНОГО ИЗДЕЛИЯ	КОЛ. ШТ.	МАССА, КГ		ОБОЗНАЧЕНИЕ ДОКУМЕНТА
				1 ШТ.	ВСЕГО	1.020.1-7
С-1	1	ф10 А-Ш L=320	2	0,23	0,46	БЧ
	2	ф10 А-Ш L=340	2	0,21	0,42	БЧ
				ИТОГО:	0,88	

АРМАТУРА КЛАССА А-III ПО ГОСТ 5781-82
ТЕХНИЧЕСКИЕ ТРЕБОВАНИЯ СМ. 1.020.1-7 2-3 ТТ

НАЧ. ОТД	ВОЛЫНСКИЙ	
Н. КОНТР	БУРКОВА	
ГА. ИНЖ. ОТД	ШАЦ	
ГА. СПЕЦ	НИКОНОРОВА	
ВЕД. ИНЖ.	МИТЕЙКО	
РАЗРАБ	ЛАРИОНОВА	
ПРОВЕР	МИТЕЙКО	

1.020.1-7 2-3 К1

СЕТКА С-1
Сборочный чертеж

СТАДИЯ	ЛИСТ	ЛИСТОВ
Р		1

ЦНИИП реконструкции городов

ФОРМАТ А4

СКА-1

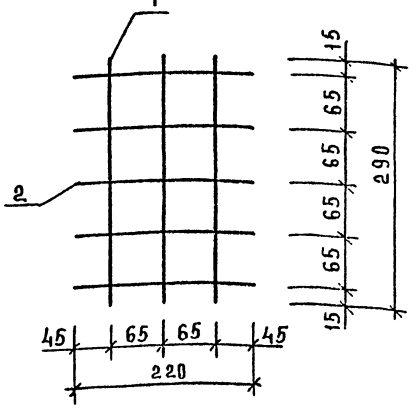

МАРКА	ПОЗ	МАРКА АРМАТУРНОГО ИЗДЕЛИЯ	КОЛ. ШТ.	МАССА, КГ		ОБОЗНАЧЕНИЕ ДОКУМЕНТА
				1 ШТ	ВСЕГО	1.020.1-7
СКА-1	1	ф6 А-III L=290	5	0,064	0,20	БЧ
	2	ф6 А-III L=220	3	0,039	0,23	БЧ
				ИТОГО:	0,43	

АРМАТУРА КЛАССА А-III ПО ГОСТ 5781-82
ТЕХНИЧЕСКИЕ ТРЕБОВАНИЯ СМ. 1.020.1-7 2-3 ТТ

НАЧ. ОТД	ВОЛЫНСКИЙ	
Н. КОНТР	БУРКОВА	
ГА. ИНЖ. ОТД	ШАЦ	
ГА. СПЕЦ	БИЗЮНОРОВА	
ВЕД. ИНЖ.	МИТЕЙКО	
РАЗРАБ	ЛАРИОНОВ	
ПРОВЕР	МИТЕЙКО	

1.020.1-7 2-3 К2

СЕТКА КОСВЕННОГО АРМИРОВАНИЯ СКА-1
Сборочный чертеж

СТАДИЯ	ЛИСТ	ЛИСТОВ
Р		1

ЦНИИП реконструкции городов

25491 5

ФОРМАТ А4

ИНВ. № ПОДЛ. | ПОДПИСЬ И ДАТА | ВЗАМ. ИНВ. №

СКА-2

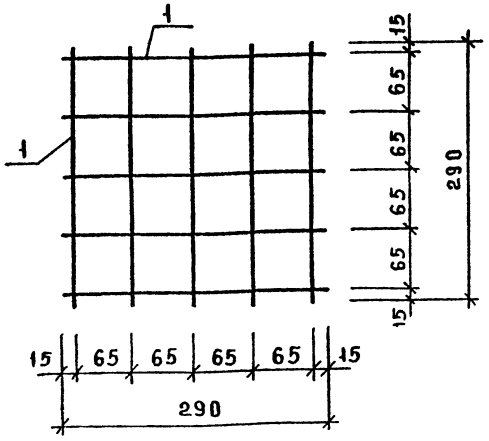

МАРКА	ПОЗ.	МАРКА АРМАТУРНОГО ИЗДЕЛИЯ	КОЛ. ШТ	МАССА, КГ		ОБОЗНАЧЕНИЕ ДОКУМЕНТА 1.020.1-7
				1 ШТ	ВСЕГО	
СКА-2	1	ф6 А-III L=290	10	0.064	0,64	БЧ

АРМАТУРА КЛАССА А-III ПО ГОСТ 5781-82
ТЕХНИЧЕСКИЕ ТРЕБОВАНИЯ СМ. 1.020.1-7

НАЧ.ОТД	ВОЛЫНСКИЙ		
Н.КОНТР	БУРКОВА		
ГАЛИНЖОТР	ШАЦ		
ГЛ.СПЕЦ	НИКОНОРОВА		
ВЕД.ИНЖ	МИТЕЙКО		
РАЗРАБ	ЛАРИОНОВА		
ПРОВЕР	МИТЕЙКО		

1.020.1-7 2-3 КЗ

СЕТКА КОСВЕННОГО АРМИРОВАНИЯ СКА-2 СБОРОЧНЫЙ ЧЕРТЕЖ

СТАДИЯ	ЛИСТ	ЛИСТОВ
Р		1

ЦНИИП РЕКОНСТРУКЦИИ ГОРОДОВ

ФОРМАТ А4

ИНВ.№ ПОДЛ. | ПОДПИСЬ И ДАТА | ВЗАМ.ИНВ.№

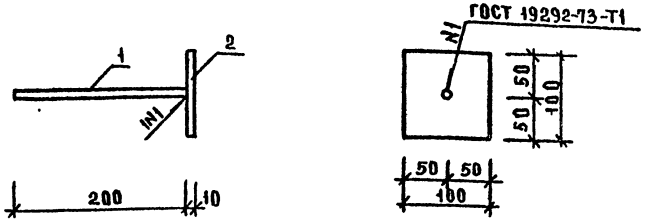

МАРКА	ПОЗ.	МАРКА АРМАТУРНОГО ИЗДЕЛИЯ	КОЛ. ШТ.	МАССА, КГ		ОБОЗНАЧЕНИЕ ДОКУМЕНТА 1.020.1-7
				1 ШТ	ВСЕГО	
МН-2	1	ф16 А-III L=200	1	0.316	0.316	БЧ
	2	-10×100 L=100	1	0.785	0.785	БЧ
				ИТОГО 1.101		

АРМАТУРА КЛАССА А-III ПО ГОСТ 5781-82
ПРОКАТ МАРКИ ВСТ3КП2 ПО ГОСТ 103-76
ТЕХНИЧЕСКИЕ ТРЕБОВАНИЯ СМ. 1.020.1-7 2-3 ТТ

НАЧ.ОТД	ВОЛЫНСКИЙ		
Н.КОНТР	БУРКОВА		
ГАЛИНЖОТР	ШАЦ		
ГЛ.СПЕЦ	НИКОНОРОВА		
ВЕД.ИНЖ	МИТЕЙКО		
РАЗРАБ	ЛАРИОНОВА		
ПРОВЕР	МИТЕЙКО		

1.020.1-7 2-3 К4

ИЗДЕЛИЕ ЗАКЛАДНОЕ МН-2 СБОРОЧНЫЙ ЧЕРТЕЖ

СТАДИЯ	ЛИСТ	ЛИСТОВ
Р		1

ЦНИИП РЕКОНСТРУКЦИИ ГОРОДОВ

25491 6

ФОРМАТ А4

ИНВ.№ ПОДЛ. | ПОДПИСЬ И ДАТА | ВЗАМ.ИНВ.№

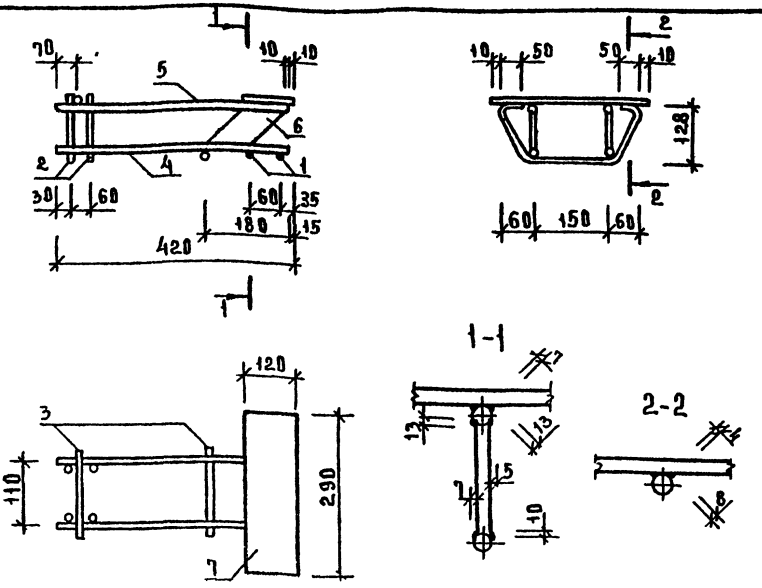

МАРКА	ПОЗ	МАРКА АРМАТУРНОГО ИЗДЕЛИЯ	КОЛ ШТ	МАССА, КГ 1 ШТ	МАССА, КГ ВСЕГО	ОБОЗНАЧЕНИЕ ДОКУМЕНТА 1.020.1-7
МН-3	1	СГ-1	2	0,201	0,402	2-3 К27
	2	ф10 А-III L=130	4	0,08	0,32	Б.Ч
	3	ф12 А-III L=190	2	0,17	0,34	Б.Ч
	4	ф20 А III L=405	2	1,00	2,00	Б.Ч
	5	ф25 А III L=410	2	1,58	3,16	Б.Ч
	6	П-1	2	0,47	0,94	2-3 К28
	7	-10×120 L=290	1	2,73	2,73	Б.Ч
				ИТОГО: 9.89		

АРМАТУРА КЛАССА А-I, А-III ПО ГОСТ 5781-82
ПРОКАТ МАРКИ ВСТ3КП2 ПО ГОСТ 103-76
ТЕХНИЧЕСКИЕ ТРЕБОВАНИЯ СМ. 1-020.1-7 2-3 ТТ

НАЧ ОТД	ВОЛЫНСКИЙ	
Н КОНТР	БУРКОВА	
ГАЛИНЖОА	ШАЦ	
ГА.СПЕЦ	НИКОНОРОВА	
ВЕД ИНЖ	МИТЕНКО	
РАЗРАБ	ЛАРИОНОВА	
ПРОВЕР	МИТЕНКО	

1.020.1-7 2-3 К5

ИЗДЕЛИЕ ЗАКЛАДНОЕ МН-3
СБОРОЧНЫЙ ЧЕРТЕЖ

СТАДИЯ	ЛИСТ	ЛИСТОВ
Р		1

ЦНИИП РЕКОНСТРУКЦИИ ГОРОДОВ

ФОРМАТ А4

ИНВ.№ ПОДЛ. | ПОДПИСЬ И ДАТА | ВЗАМ. ИНВ.№

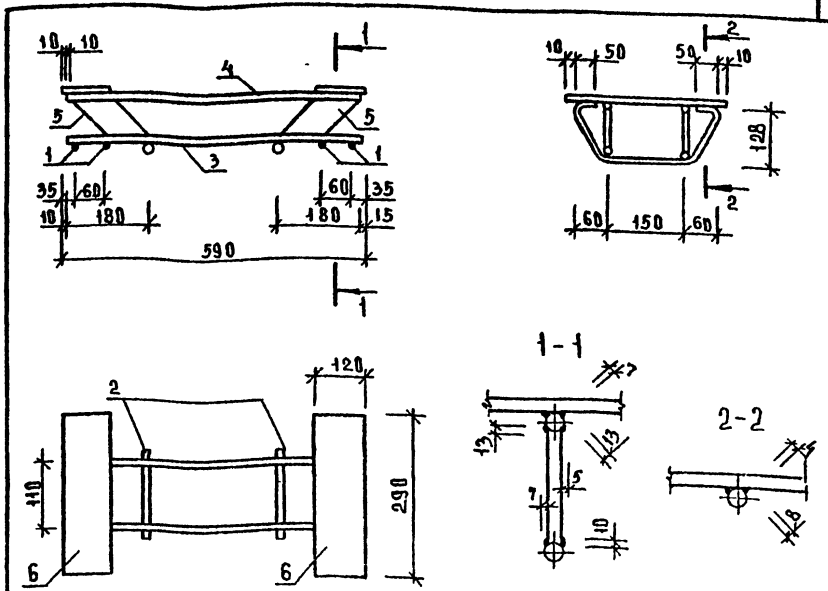

МАРКА	ПОЗ	МАРКА АРМАТУРНОГО ИЗДЕЛИЯ	КОЛ. ШТ	МАССА, КГ 1 ШТ.	МАССА, КГ ВСЕГО	ОБОЗНАЧЕНИЕ ДОКУМЕНТА 1.020.1-7
МН-4	1	СГ-1	4	0,20	0,80	2-3 К27
	2	ф12 А III L=190	2	0,17	0,34	Б.Ч
	3	ф20 А III L=560	2	1,38	2,76	Б.Ч
	4	ф25 А III L=570	2	2,20	4,40	Б.Ч
	5	П-1	4	0,47	1,88	2-3 К28
	6	-10×120 L=290	2	2,73	5,46	Б.Ч
				ИТОГО: 15,64		

АРМАТУРА КЛАССА А-I, А-III ПО ГОСТ 5781-82
ПРОКАТ МАРКИ ВСТ3КП2 ПО ГОСТ 103-76
ТЕХНИЧЕСКИЕ ТРЕБОВАНИЯ СМ. 1.020.1-7 2-3 ТТ

НАЧ ОТД	БОРЫНСКИЙ	
Н КОНТ	БУРКОВА	
ГАЛИНЖ	ШАЦ	
ГА.СПЕЦ	НИКОНОРОВА	
ВЕД ИНЖ	МИТЕНКО	
РАЗРАБ	ЛАРИОНОВА	
ПРОВЕР	МИТЕНКО	

1.020.1-7 2-3 К6

ИЗДЕЛИЕ ЗАКЛАДНОЕ МН-4
СБОРОЧНЫЙ ЧЕРТЕЖ

СТАДИЯ	ЛИСТ	ЛИСТОВ
Р		1

ЦНИИП РЕКОНСТРУКЦИИ ГОРОДОВ

ФОРМАТ А4

ИНВ.№ ПОДЛ. | ПОДПИСЬ И ДАТА | ВЗАМ. ИНВ.№

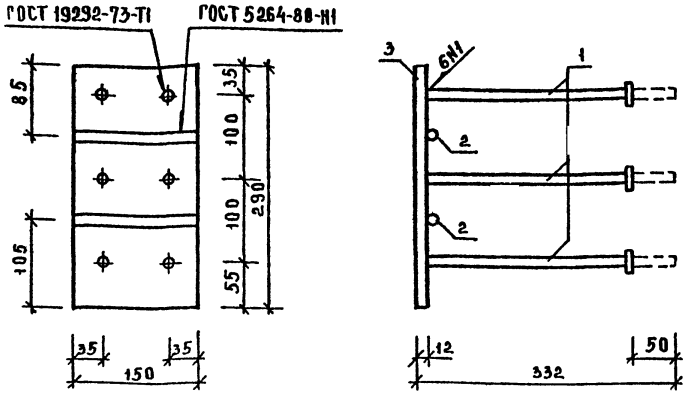

МАРКА	ПОЗ	МАРКА АРМАТУРНОГО ИЗДЕЛИЯ	КОЛ. ШТ.	МАССА, КГ		ОБОЗНАЧЕНИЕ ДОКУМЕНТА 1.020.1-7
				1 ШТ	ВСЕГО	
МН-13	1	Ф16 А-Ш L=320	6	0,53	3,06	Б.Ч
	2	Ф12 А-Ш L=150	2	0,13	0,26	Б.Ч
	3	-12×150 L=290	1	4,10	4,10	Б.Ч
				ИТОГО 7,42		

АРМАТУРА КЛАССА А-Ш ПО ГОСТ 5781-82
ПРОКАТ МАРКИ ВСТ3КП2 ПО ГОСТ 103-76.
ТЕХНИЧЕСКИЕ ТРЕБОВАНИЯ СМ. 1.020.1-7 2-3 ТТ

НАЧ.ОТД	ВОЛЫНСКИЙ		
Н.КОНТР	БУРКОВА		
ГА.ИНЖ.ПР	ШАЦ		
ГА.СПЕЦ	НИКОНОРОВ		
ВСД.ИНЖ	МИТЕЙКО		
РАЗРАБ	ЛАРИОНОВА		
ПРОВЕР	МИТЕЙКО		

1.020.1-7 2-3 К7

ИЗДЕЛИЕ ЗАКЛАДНОЕ
МН-13
СБОРОЧНЫЙ ЧЕРТЕЖ

СТАДИЯ	ЛИСТ	ЛИСТОВ
Р		1

ЦНИИПРОМЗЕРНОСТРОЙ РЕКОНСТРУКЦИЯ ГОРОДОВ

ФОРМАТ А4

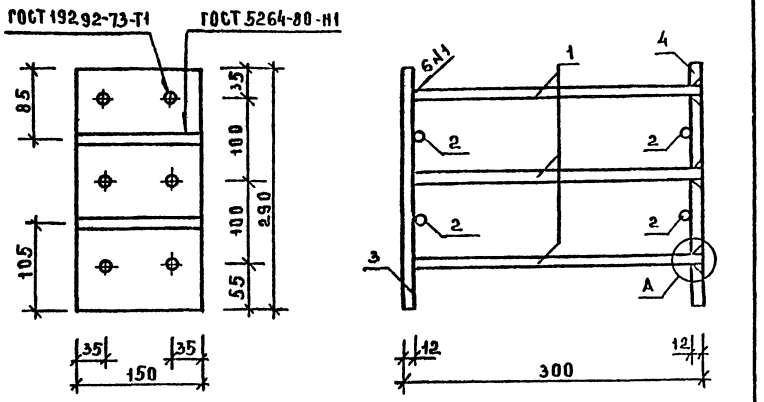

УЗЕЛ А

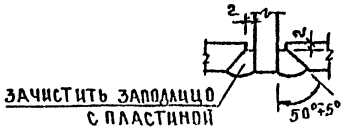

МАРКА	ПОЗ.	МАРКА АРМАТУРНОГО ИЗДЕЛИЯ	КОЛ ШТ.	МАССА, КГ		ОБОЗНАЧЕНИЕ ДОКУМЕНТА 1.020 1-7
				1 ШТ	ВСЕГО	
МН-14	1	Ф16 А-Ш L=288	6	0,45	2,73	Б.Ч
	2	Ф12 А-Ш L=150	4	0,13	0,52	Б.Ч
	3	-12×150 L=290	1	4,10	4,10	Б.Ч
	4	П-3	1	4,10	4,10	2-3 К29
				ИТОГО 11,45		

АРМАТУРА КЛАССА А-Ш ПО ГОСТ 5781-82
ПРОКАТ МАРКИ ВСТ3КП2 ПО ГОСТ 103-76
ТЕХНИЧЕСКИЕ ТРЕБОВАНИЯ СМ. 1.020.1-7 2-3 ТТ

НАЧ.ОТД	ВОЛЫНСКИЙ		
Н.КОНТР	БУРКОВА		
ГА.ИНЖ.ПР	ШАЦ		
ГА.СПЕЦ	НИКОНОРОВ		
ВСД.ИНЖ	МИТЕЙКО		
РАЗРАБ	ЛАРИОНОВА		
ПРОВЕР	МИТЕЙКО		

1.020.1-7. 2-3 К8

ИЗДЕЛИЕ ЗАКЛАДНОЕ
МН-14
СБОРОЧНЫЙ ЧЕРТЕЖ

СТАДИЯ	ЛИСТ	ЛИСТОВ
Р		1

ЦНИИПРОМЗЕРНОСТРОЙ РЕКОНСТРУКЦИЯ ГОРОДОВ

25491 8

ФОРМАТ А4

ИНВ.№ПОДЛ | ПОДПИСЬ И ДАТА | ВЗАМ.ИНВ.№

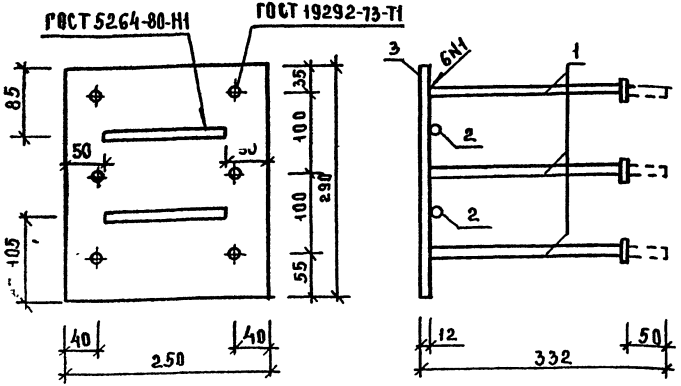

Марка	Поз.	Марка арматури изделия	Кол. шт	Масса, кг		Обозначение документа 1.020.1-7
				1 шт	всего	
МН-15	1	ф16 А-III L=320	6	0,51	3,06	Б.Ч
	2	ф12 А-III L=150	2	0,13	0,26	Б.Ч
	3	-12×250 L=290	1	6,83	6,83	Б.Ч
				итого 10,15		

Арматура класса А-III по ГОСТ 5781-82
Прокат марки Б-ПнЗ по ГОСТ 19903-74
Технические требования см. 1.020.1-7 2-3 ТТ

Нач. отд	Волынский		1.020.1-7 2-3 К9
Н. контр	Буркова		
Гл. инж. от	Шац		
Гл. спец.	Никонорова		Изделие закладное МН-15 Сборочный чертеж
Вед. инж.	Мцтейко		
Разраб	Ларионова		
Провер	Мцтейко		

Стадия	Лист	Листов
Р		1

ЦНИИП реконструкции городов

Формат А4

Инв. № подл. | Подпись и дата | Взам. инв. №

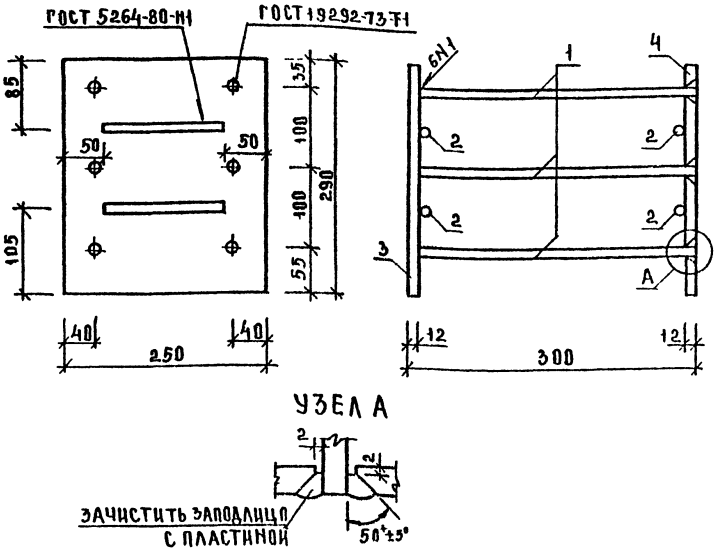

Марка	Поз.	Марка арматурного изделия	Кол. шт	Масса, кг		Обозначение документа 1.020.1-7
				1 шт	всего	
МН-16	1	ф16 А-III L=288	6	0,45	2,73	Б.Ч
	2	ф12 А-III L=150	4	0,13	0,52	Б.Ч
	3	-12×250 L=290	1	6,83	6,83	Б.Ч
	4	П-4	1	6,83	6,83	2-3 К29
				итого: 16,91		

Арматура класса А-III по ГОСТ 5781-82
Прокат марки Б-ПнЗ по ГОСТ 19903-74
Технические требования см. 1.020.1-7 2-3 ТТ

Нач. отд	Волынский		1.020.1-7 2-3 К10
Н. контр	Буркова		
Гл. инж. от	Шац		
Гл. спец.	Никонорова		Изделие закладное МН-16 Сборочный чертеж
Вед. инж.	Мцтейко		
Разраб	Ларионова		
Провер	Мцтейко		

Стадия	Лист	Листов
Р		1

ЦНИИП реконструкции городов

Формат А4

Инв. № подл. | Подпись и дата | Взам. инв. №

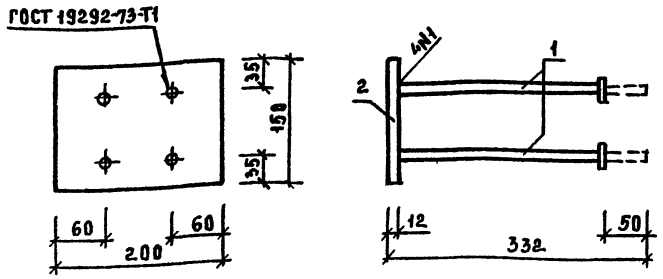

МАРКА	ПОЗ	МАРКА АРМАТУРНОГО ИЗДЕЛИЯ	КОЛ. ШТ	МАССА, КГ		ОБОЗНАЧЕНИЕ ДОКУМЕНТА 1.020.1-7
				1 ШТ	ВСЕГО	
МН-17	1	ф16 А-III L=320	4	0,51	2,04	6.Ч
	2	-12×150 L=200	1	2,83	2,83	6.Ч
				ИТОГО 4,87		

АРМАТУРА КЛАССА А-III ПО ГОСТ 5781-82
ПРОКАТ МАРКИ ВСТ3КП2 ПО ГОСТ 103-76.
ТЕХНИЧЕСКИЕ ТРЕБОВАНИЯ СМ. 1.020.1-7 2-3 ТТ

НАЧ ОТД	ВОЛЫНСКИЙ		
Н.КОНТР	БУРКОВА		
ГА.ИНЖ ОТД	ШАЦ		
ГА.СПЕЦ	НИКОНОРОВА		
ВЕД.ИНЖ	МИТЕЙКО		
РАЗРАБ	ЛАРИОНОВА		
ПРОВЕР	МИТЕЙКО		

1.020.1-7 2-3 К11

ИЗДЕЛИЕ ЗАКЛАДНОЕ
МН-17
СБОРОЧНЫЙ ЧЕРТЕЖ

СТАДИЯ	ЛИСТ	ЛИСТОВ
Р		1

ЦНИИП РЕКОНСТРУКЦИИ ГОРОДОВ

ФОРМАТ А4

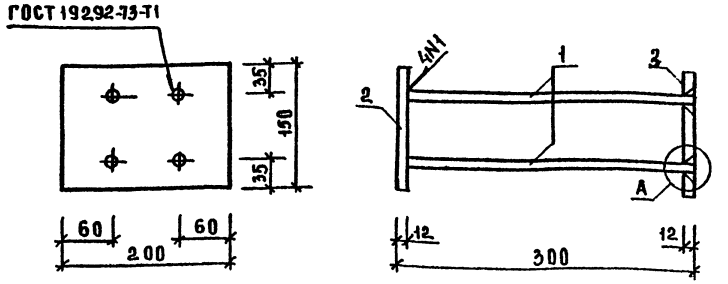

УЗЕЛ А



МАРКА	ПОЗ.	МАРКА АРМАТУРНОГО ИЗДЕЛИЯ	КОЛ. ШТ	МАССА, КГ		ОБОЗНАЧЕНИЕ ДОКУМЕНТА 1.020.1-7
				1 ШТ	ВСЕГО	
МН-18	1	ф16 А-III L=288	4	0,45	1,8	6.Ч
	2	-12×150 L=200	1	2,83	2,83	6.Ч
	3	П-5	1	2,83	2,83	2-3 К30
				ИТОГО: 7,46		

АРМАТУРА КЛАССА А-III ПО ГОСТ 5781-82
ПРОКАТ МАРКИ ВСТ3КП2 ПО ГОСТ 103-76.
ТЕХНИЧЕСКИЕ ТРЕБОВАНИЯ СМ. 1.020.1-7 2-3 ТТ

НАЧ ОТД	ВОЛЫНСКИЙ		
Н.КОНТР	БУРКОВА		
ГА.ИНЖ ОТД	ШАЦ		
ГА.СПЕЦ	НИКОНОРОВА		
ВЕД.ИНЖ	МИТЕЙКО		
РАЗРАБ	ЛАРИОНОВА		
ПРОВЕР	МИТЕЙКО		

1.020.1-7 2-3 К12

ИЗДЕЛИЕ ЗАКЛАДНОЕ
МН-18
СБОРОЧНЫЙ ЧЕРТЕЖ

СТАДИЯ	ЛИСТ	ЛИСТОВ
Р		1

ЦНИИП РЕКОНСТРУКЦИИ ГОРОДОВ

ФОРМАТ А4

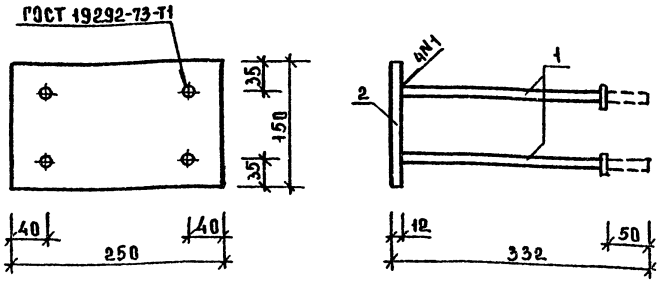

МАРКА	ПОЗ.	МАРКА АРМАТУРНОГО ИЗДЕЛИЯ	КОЛ. ШТ	МАССА, КГ		ОБОЗНАЧЕНИЕ ДОКУМЕНТА 1.020.1-7
				1 ШТ.	ВСЕГО	
МН-19	1	ф16 А-Ш L=320	4	0,51	2,04	6.Ч
	2	-12×150 L=250	1	3,53	3,53	6.Ч
				ИТОГО	5,57	

АРМАТУРА КЛАССА А-Ш ПО ГОСТ 5781-82
ПРОКАТ МАРКИ ВСТ3КП2 ПО ГОСТ 103-76.
ТЕХНИЧЕСКИЕ ТРЕБОВАНИЯ СМ. 1.020.1-7 2-3 ТТ

НАЧ.ОТД	ВОЛЫНСКИЙ		
Н.КОНТР	БУРКОВА		
ГЛ.ИНЖ.ПР	ШАЦ		
ГЛ.СПЕЦ	НИКОНОРОВ		
ВЕД.ИНЖ	МИТЕЙКО		
РАЗРАБ	ЛАРИОНОВА		
ПРОВЕР.	МИТЕЙКО		

1.020.1-7 2-3 К13

ИЗДЕЛИЕ ЗАКЛАДНОЕ
МН-19
Сборочный чертеж

СТАДИЯ	ЛИСТ	ЛИСТОВ
Р		1

ЦНИИП РЕКОНСТРУКЦИИ ГОРОДОВ

ФОРМАТ А4

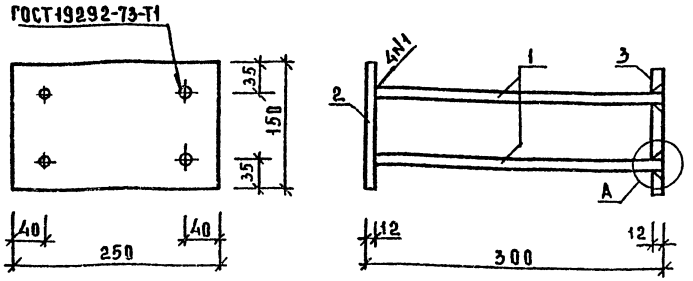

УЗЕЛ А



МАРКА	ПОЗ.	МАРКА АРМАТУРНОГО ИЗДЕЛИЯ	КОЛ ШТ.	МАССА, КГ		ОБОЗНАЧЕНИЕ ДОКУМЕНТА 1.020.1-7
				1 ШТ.	ВСЕГО	
МН-20	1	ф16 А-Ш L=288	1	0,45	1,8	6.Ч
	2	-12×150 L=250	1	3,53	3,53	6.Ч
	3	П-6	1	3,53	3,53	2-3 К30
				ИТОГО	8,86	

АРМАТУРА КЛАССА А-Ш ПО ГОСТ 5781-82
ПРОКАТ МАРКИ ВСТ3КП2 ПО ГОСТ 103-76.
ТЕХНИЧЕСКИЕ ТРЕБОВАНИЯ СМ 1.020.1-7 2-3 ТТ

НАЧ ОТД	ВОЛЫНСКИЙ		
Н КОНТР	БУРКОВА		
ГЛ.ИНЖ.ПР	ШАЦ		
ГЛ.СПЕЦ	НИКОНОРОВ		
ВЕД.ИНЖ	МИТЕЙКО		
РАЗРАБ	ЛАРИОНОВА		
ПРОВЕР	МИТЕЙКО		

1.020.1-7 2-3 К14

ИЗДЕЛИЕ ЗАКЛАДНОЕ
МН-20
Сборочный чертеж

СТАДИЯ	ЛИСТ	ЛИСТОВ
Р		1

ЦНИИП РЕКОНСТРУКЦИИ ГОРОДОВ

25491 11

ФОРМАТ А4

ИНВ. ПОДЛ. | ПОДПИСЬ И ДАТА | ВЗАМ. ИНВ.

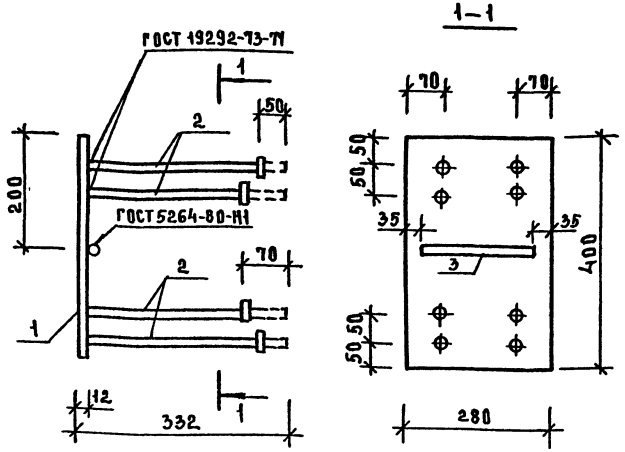

МАРКА	ПОЗ	МАРКА АРМАТУРНОГО ИЗДЕЛИЯ	КОЛ. ШТ	МАССА, КГ 1ШТ	МАССА, КГ ВСЕГО	ОБОЗНАЧЕНИЕ ДОКУМЕНТА 1.020.1-7
МН-21	1	-12×280 ℓ=400	1	10,20	10,20	Б.Ч
	2	ф16 AIII ℓ=320	8	0,51	4,08	Б.Ч
	3	ф12 AIII ℓ=200	1	0,18	0,18	Б.Ч
				ИТОГО:	14,46	

АРМАТУРА КЛАССА AIII ПО ГОСТ 5781-82
ПРОКАТ МАРКИ ВСТ3КП2 ПО ГОСТ 103-76.
ТЕХНИЧЕСКИЕ ТРЕБОВАНИЯ СМ. 1.020.1-7 2-3 ТТ

НАЧ.ОТД	ВОЛЫНСКИЙ	
Н.КОНТР	БУРКОВА	
ГЛ.ИНЖ.ОТД	ШАЦ	
ГЛ.СПЕЦ	НИКОНОРОВА	
ВЕД.ИНЖ	МИТЕЙКО	
РАЗРАБ	ЛАРИОНОВА	
ПРОВЕР	МИТЕЙКО	

1.020.1-7 2-3 К15

ИЗДЕЛИЕ ЗАКЛАДНОЕ МН-21
СБОРОЧНЫЙ ЧЕРТЕЖ

СТАДИЯ	ЛИСТ	ЛИСТОВ
Р		1

ЦНИИП РЕКОНСТРУКЦИИ ГОРОДОВ

ФОРМАТ А

ИНВ.ПОДЛ. | ПОДПИСЬ И ДАТА | ВЗАМ.ИНВ.

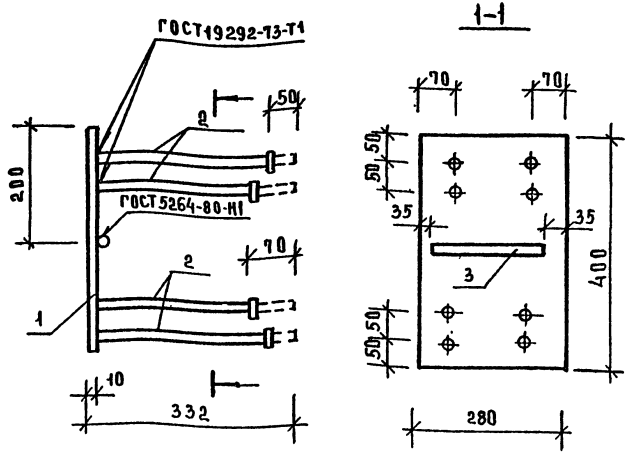

МАРКА	ПОЗ.	МАРКА АРМАТУРНОГО ИЗДЕЛИЯ	КОЛ. ШТ.	МАССА, КГ 1ШТ.	МАССА, КГ ВСЕГО	ОБОЗНАЧЕНИЕ ДОКУМЕНТА 1.020.1-7
МН-22	1	-10×280 ℓ=400	1	8,48	8,48	Б.Ч
	2	ф14 AIII ℓ=320	8	0,39	3,12	Б.Ч
	3	ф12 AIII ℓ=200	1	0,18	0,18	Б.Ч
				ИТОГО:	11,78	

АРМАТУРА КЛАССА AIII ПО ГОСТ 5781-82
ПРОКАТ МАРКИ ВСТ3КП2 ПО ГОСТ 103-76
ТЕХНИЧЕСКИЕ ТРЕБОВАНИЯ 1.020.1-7 2-3 ТТ

НАЧ.ОТД	ВОЛЫНСКИЙ	
Н.КОНТР	БУРКОВА	
ГЛ.ИНЖ.ОТД	ШАЦ	
ГЛ.СПЕЦ	НИКОНОРОВА	
ВЕД.ИНЖ	МИТЕЙКО	
РАЗРАБ	ЛАРИОНОВА	
ПРОВЕР	МИТЕЙКО	

1.020.1-7 2-3 К16

ИЗДЕЛИЕ ЗАКЛАДНОЕ МН-22
СБОРОЧНЫЙ ЧЕРТЕЖ

СТАДИЯ	ЛИСТ	ЛИСТОВ
Р		1

ЦНИИП РЕКОНСТРУКЦИИ ГОРОДОВ

ФОРМАТ А

ИНВ.ПОДЛ. | ПОДПИСЬ И ДАТА | ВЗАМ.ИНВ.

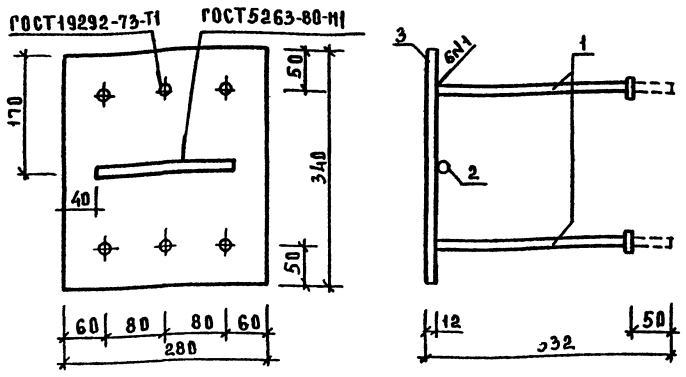

МАРКА	ПОЗ	МАРКА АРМАТУРНОГО ИЗДЕЛИЯ	КОЛ. ШТ	МАССА, КГ		ОБОЗНАЧЕНИЕ ДОКУМЕНТА 1.020.1-7
				1 ШТ.	ВСЕГО	
МН-23	1	ф18 А-Ш L=320	6	0,64	3,84	Б.Ч
	2	ф12 А-Ш L=200	1	0,18	0,18	Б.Ч
	3	-12×280 L=340	1	8,97	8,97	Б.Ч
				ИТОГО:	12,99	

АРМАТУРА КЛАССА А-Ш ПО ГОСТ 5781-82
ПРОКАТ МАРКИ Б-ПНС ПО ГОСТ 19903-74
ТЕХНИЧЕСКИЕ ТРЕБОВАНИЯ СМ 1.020.1-7 2-3 ТТ

НАЧ.ОТД	ВОЛЫНСКИЙ	
Н.КОНТР	БУРКОВА	
ГИ ИНЖ.ОТД	ШАЦ	
ГА СПЕЦ	НИКОНОРОВА	
ВЕД.ИНЖ	МИТЕЙКО	
РАЗРАБ	ЛАРИОНОВА	
ПРОВЕР	МИТЕЙКО	

1.020.1-7 2-3 К17

ИЗДЕЛИЕ ЗАКЛАДНОЕ
МН-23
СБОРОЧНЫЙ ЧЕРТЕЖ

СТАДИЯ	ЛИСТ	ЛИСТОВ
Р		1

ЦНИИП РЕКОНСТРУКЦИИ ГОРОДОВ

ФОРМАТ А4

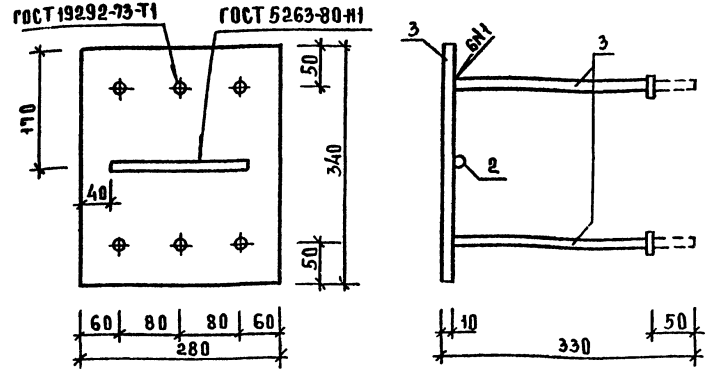

МАРКА	ПОЗ	МАРКА АРМАТУРНОГО ИЗДЕЛИЯ	КОЛ. ШТ.	МАССА, КГ		ОБОЗНАЧЕНИЕ ДОКУМЕНТА 1.020.1-7
				1 ШТ	ВСЕГО	
МН-24	1	ф14 А-Ш L=320	6	0,39	2,34	Б.Ч
	2	ф12 А-Ш L=200	1	0,18	0,18	Б.Ч
	3	-10×280 L=340	1	7,47	7,47	Б.Ч
				ИТОГО:	9,99	

АРМАТУРА КЛАССА А-Ш ПО ГОСТ 5781-82
ПРОКАТ МАРКИ Б-ПНС ПО ГОСТ 19903-74
ТЕХНИЧЕСКИЕ ТРЕБОВАНИЯ СМ. 1.020. 1-7 2-3 ТТ

НАЧ.ОТД	ВОЛЫНСКИЙ	
Н КОНТР	БУРКОВА	
ГИ ИНЖ.ОТД	ШАЦ	
ГА.СПЕЦ	НИКОНОРОВА	
ВЕД.ИНЖ	МИТЕЙКО	
РАЗРАБ	ЛАРИОНОВА	
ПРОВЕР	МИТЕЙКО	

1.020.1-7 2-3 К18

ИЗДЕЛИЕ ЗАКЛАДНОЕ
МН-24
СБОРОЧНЫЙ ЧЕРТЕЖ

СТАДИЯ	ЛИСТ	ЛИСТОВ
Р		1

ЦНИИП РЕКОНСТРУКЦИИ ГОРОДОВ

ФОРМАТ А4

ИНВ.№ ПОДЛ. | ПОДПИСЬ И ДАТА | ВЗАМ.ИНВ.№

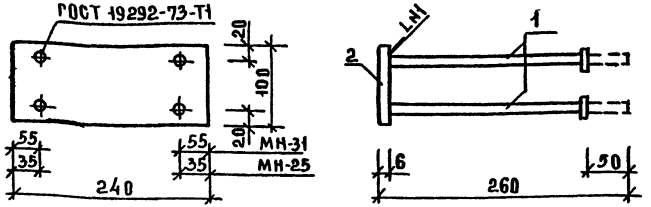

МАРКА	ПОЗ.	МАРКА АРМАТУРНОГО ИЗДЕЛИЯ	КОЛ. ШТ.	МАССА, КГ		ОБОЗНАЧЕНИЕ ДОКУМЕНТА 1.020.1-7
				1 ШТ	ВСЕГО	
МН-25	1	ф8 А-Ш L=254	4	0.10	0.40	БЧ
МН-31	2	-6×100 L=240	1	1.13	1.13	БЧ
				ИТОГО 1.53		

АРМАТУРА КЛАССА А-Ш ПО ГОСТ 5781-82
ПРОКАТ МАРКИ ВСТ3КП2 ПО ГОСТ 103-76.
ТЕХНИЧЕСКИЕ ТРЕБОВАНИЯ СМ. 1.020.1-7 2-3 ТТ

НАЧ.ОТД	ВОЛЫНСКИЙ	
Н.КОНТР.	БУРКОВА	
ГА.ИНЖ.ПР	ШАЦ	
ГА.СПЕЦ.	НИКОНОРОВА	
ВЕД.ИНЖ	МИТЕЙКО	
РАЗРАБ	ЛАРИОНОВА	
ПРОВЕР.	МИТЕЙКО	

1.020.1-7 2-3 К19

Изделие закладное
МН-25, МН-31
Сборочный чертеж

СТАДИЯ	ЛИСТ	ЛИСТОВ
Р		1

ЦНИИП РЕКОНСТРУКЦИИ ГОРОДОВ

ФОРМАТ А4

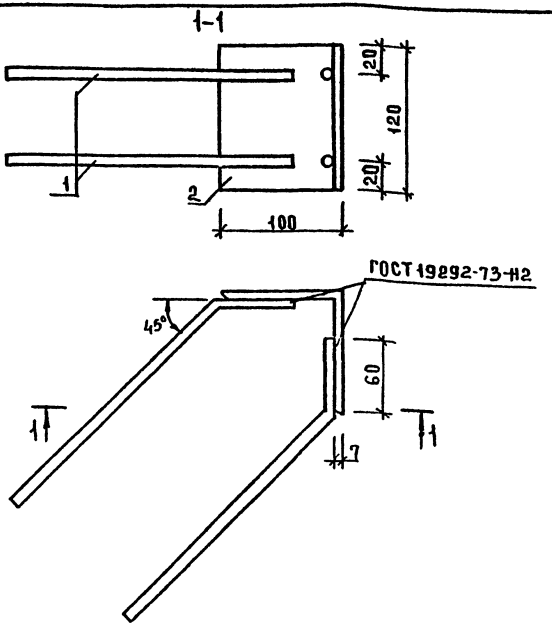

МАРКА	ПОЗ.	МАРКА АРМАТУРНОГО ИЗДЕЛИЯ	КОЛ ШТ.	МАССА, КГ		ОБОЗНАЧЕНИЕ ДОКУМЕНТА 1.020.1-7
				1 ШТ.	ВСЕГО	
МН-26	1	ф8 А-Ш L=300	4	0.12	0.48	БЧ
	2	L100×7 L=120	1	1.29	1.29	БЧ
				ИТОГО 1.77		

АРМАТУРА КЛАССА А-Ш ПО ГОСТ 5781-82
ПРОКАТ МАРКИ ВСТ3КП2 ПО ГОСТ 103-76.
ТЕХНИЧЕСКИЕ ТРЕБОВАНИЯ СМ. 1 020.1-7 2-3 ТТ

НАЧ.ОТД	ВОЛЫНСКИЙ	
Н.КОНТР	БУРКОВА	
ГА.ИНЖ.ПР	ШАЦ	
ГА.СПЕЦ.	НИКОНОРОВА	
ВЕД.ИНЖ	МИТЕЙКА	
РАЗРАБ	ЛАРИОНОВА	
ПРОВЕР.	МИТЕЙКО	

1.020.1-7 2-3 К20

Изделие закладное
МН-26
Сборочный чертеж

СТАДИЯ	ЛИСТ	ЛИСТОВ
Р		1

ЦНИИП РЕКОНСТРУКЦИИ ГОРОДОВ

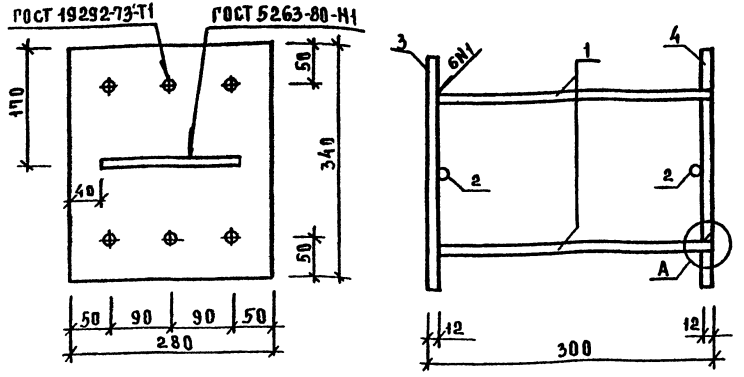

УЗЕЛ А



МАРКА	ПОЗ.	МАРКА АРМАТУРНОГО ИЗДЕЛИЯ	КОЛ. ШТ	МАССА, КГ		ОБОЗНАЧЕНИЕ ДОКУМЕНТА 1.020.1-7
				1 ШТ.	ВСЕГО	
МН-27	1	ф18 А-III L=288	6	0,58	3,48	6.4
	2	ф12 А-III L=200	2	0,18	0,36	6.4
	3	-12×280 L=340	1	8,97	8,97	6.4
	4	П-7	1	8,97	8,97	2-3 К 29
				ИТОГО: 21,78		

АРМАТУРА КЛАССА А-III ПО ГОСТ 5781-82
ПРОКАТ МАРКИ Б-ПКп ПО ГОСТ 19903-74
ТЕХНИЧЕСКИЕ ТРЕБОВАНИЯ СМ 1.020.1-7 2-3 ТТ

НАЧ ОТД	ВОЛЫНСКИЙ		
Н КОНТР	БУРКОВА		
ГА.НИЖ ОТД	ШАЦ		
ГА.СПЕЦ	НИКОНОРОВА		
ВЕД.ИНЖ	МИТЕЙКО		
РАЗРАБОТ	ЛАРИОНОВА		
ПРОВЕР	МИТЕЙКО		

1.020.1-7 2-3 К21

ИЗДЕЛИЕ ЗАКЛАДНОЕ МН-27
СБОРОЧНЫЙ ЧЕРТЕЖ

СТАДИЯ	ЛИСТ	ЛИСТОВ
Р		1

ЦНИИП РЕКОНСТРУКЦИИ ГОРОДОВ

ФОРМАТ А4

ИНВ.ПОДЛ. | ПОДПИСЬ И ДАТА | ВЗАМ.ИНВ.

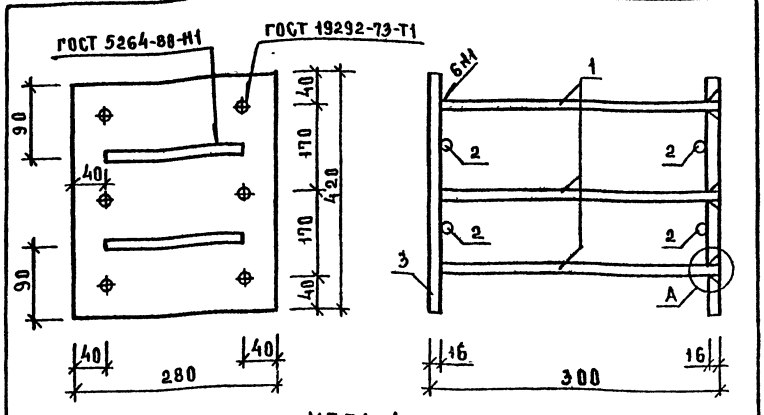

УЗЕЛ А



МАРКА	ПОЗ.	МАРКА АРМАТУРНОГО ИЗДЕЛИЯ	КОЛ. ШТ.	МАССА, КГ		ОБОЗНАЧЕНИЕ ДОКУМЕНТА 1.020.1-7
				1 ШТ.	ВСЕГО	
МН-28	1	ф22 А-III L=284	6	0,85	5,10	6.4
	2	ф12 А-III L=200	4	0,18	0,72	6.4
	3	-16×280 L=420	1	14,77	14,77	6.4
	4	П-8	1	14,77	14,77	2-3 К 29
				ИТОГО: 35,36		

АРМАТУРА КЛАССА А-III ПО ГОСТ 5781-82
ПРОКАТ МАРКИ Б-ПКп ПО ГОСТ 19903-74
ТЕХНИЧЕСКИЕ ТРЕБОВАНИЯ СМ. 1.020.1-7 2-3 ТТ

НАЧ ОТД	ВОЛЫНСКИЙ		
Н.КОНТР	БУРКОВА		
ГА.НИЖ ОТД	ЩАЦ		
ГА.СПЕЦ	НИКОНОРОВА		
ВЕД.ИНЖ	МИТЕЙКО		
РАЗРАБ	ЛАРИОНОВА		
ПРОВЕР	МИТЕЙКО		

1.020.1-7 2-3 К22

ИЗДЕЛИЕ ЗАКЛАДНОЕ МН-28
СБОРОЧНЫЙ ЧЕРТЕЖ

СТАДИЯ	ЛИСТ	ЛИСТОВ
Р		1

ЦНИИП РЕКОНСТРУКЦИИ ГОРОДОВ

25491 15 ФОРМАТ А4

ИНВ.ПОДЛ. | ПОДПИСЬ И ДАТА | ВЗАМ.ИНВ.

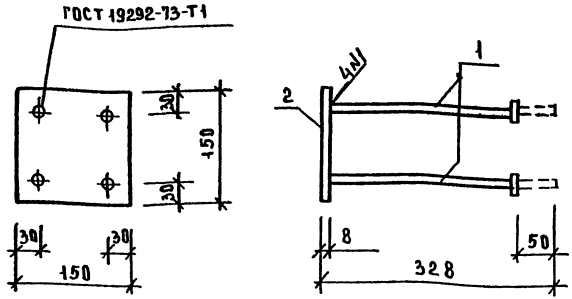

МАРКА	ПОЗ.	МАРКА АРМАТУРНОГО ИЗДЕЛИЯ	КОЛ. ШТ	МАССА, КГ		ОБОЗНАЧЕНИЕ ДОКУМЕНТА 1.020.1-7
				1 ШТ.	ВСЕГО	
МН-29	1	ф 12 А III L=320	4	0,28	1,12	Б.Ч
	2	-8×150 L=150	1	1,41	1,41	Б.Ч
				ИТОГО: 2,53		

АРМАТУРА КЛАССА А-III ПО ГОСТ 5781-82
ПРОКАТ МАРКИ ВСТ3КП2 ПО ГОСТ 103-76
ТЕХНИЧЕСКИЕ ТРЕБОВАНИЯ СМ. 1.020 1-7 2-3 ТТ

НАЧ.ОТД	ВОЛЫНСКИЙ		
Н.КОНТР	БУРКОВА		
ГАИНЖ.ПА	ШАЦ		
ГАСПЕЦ	НИКОНОРОВА		
ВЕДИНЖ	МИТЕЙКО		
ПРОВЕР	МИТЕЙКО		
РАЗРАБ.	ЛАРИОНОВА		

1.020.1-7. 2-3 К23

ИЗДЕЛИЕ ЗАКЛАДНОЕ МН-29
СБОРОЧНЫЙ ЧЕРТЕЖ

СТАДИЯ	ЛИСТ	ЛИСТОВ
Р		1

ЦНИИП РЕКОНСТРУКЦИИ ГОРОДОВ

ФОРМАТ А4

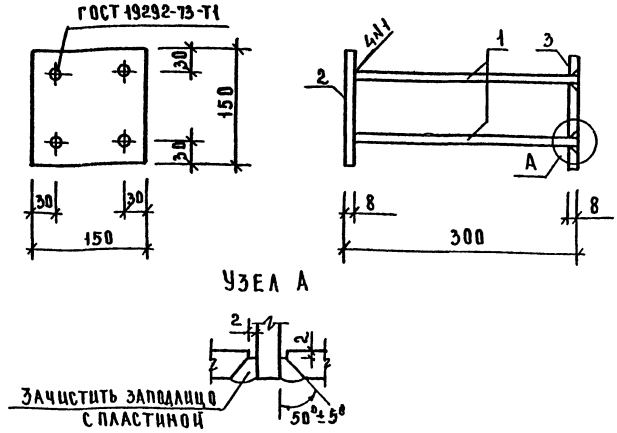

МАРКА	ПОЗ.	МАРКА АРМАТУРНОГО ИЗДЕЛИЯ	КОЛ ШТ.	МАССА, КГ		ОБОЗНАЧЕНИЕ ДОКУМЕНТА 1.020.1-7
				1 ШТ	ВСЕГО	
МН-30	1	ф12 А-III L=292	4	0,26	1,04	Б.Ч
	2	-8×150 L=150	1	1,41	1,41	Б.Ч
	3	П-9	1	1,41	1,41	2-3 К30
				ИТОГО: 3,86		

АРМАТУРА КЛАССА А-III ПО ГОСТ 5781-82
ПРОКАТ МАРКИ ВСТ3КП2 ПО ГОСТ 103-76
ТЕХНИЧЕСКИЕ ТРЕБОВАНИЯ СМ 1.020.1-7 2-3 К21

НАЧ.ОТД	ВОЛЫНСКИЙ		
Н.КОНТР	БУРКОВА		
ГАИНЖ.ПА	ШАЦ		
ГАСПЕЦ	НИКОНОРОВА		
ВЕДИНЖ	МИТЕЙКО		
ПРОВЕРИЛ	МИТЕЙКО		
РАЗРАБ	ЛАРИОНОВА		

1.020.1-7 2-3 К24

ИЗДЕЛИЕ ЗАКЛАДНОЕ МН-30
СБОРОЧНЫЙ ЧЕРТЕЖ

СТАДИЯ	ЛИСТ	ЛИСТОВ
Р		1

ЦНИИП РЕКОНСТРУКЦИИ ГОРОДОВ

ФОРМАТ А4

ИНВ. № ПОДЛ. | ПОДПИСЬ И ДАТА | ВЗАМ. ИНВ. №

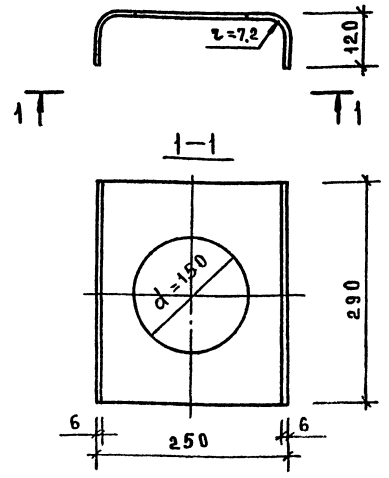

МАРКА	ПОЗ.	МАРКА АРМАТУРНОГО ИЗДЕЛИЯ	КОЛ. ШТ	МАССА, КГ		ОБОЗНАЧЕНИЕ ДОКУМЕНТА 1.020.1-7
				1 ШТ	ВСЕГО	
МНК-1	1	-290×6 L=490	1	6,06	6,06	

Прокат марки Вст3кп2 по ГОСТ 103-76*
Технические требования см. 1.020.1-7

НАЧ.ОТД	ВОЛЫНСКИЙ		
Н.КОНТР	БУРКОВА		
ГЛ.ИНЖ.ПР	ШАЦ		
ГЛ.СПЕЦ	НИКОНОРОВА		
ВЕД.ИНЖ.	МИТЕЙКО		
РАЗРАБ	ЛАРИОНОВА		
ПРОВЕР	МИТЕЙКО		

1.020.1-7 2-3 К25

Изделие закладное МНК-1
Сборочный чертеж

СТАДИЯ	ЛИСТ	ЛИСТОВ
Р		1

ЦНИИП реконструкции городов

ФОРМАТ А4

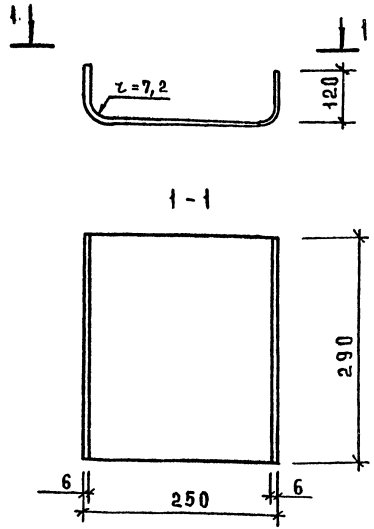

МАРКА	ПОЗ	МАРКА АРМАТУРНОГО ИЗДЕЛИЯ	КОЛ. ШТ	МАССА, КГ		ОБОЗНАЧЕНИЕ ДОКУМЕНТА 1.020.1-7
				1 ШТ	ВСЕГО	
МНК-2	1	-290×6 L=490	1	6,53	6,53	

Прокат марки Вст3кп2 по ГОСТ 103-76*
Технические требования см. 1.020.1-7

НАЧ.ОТД	ВОЛЫНСКИЙ		
Н.КОНТР	БУРКОВА		
ГЛ.ИНЖ.ПР	ШАЦ		
ГЛ.СПЕЦ	НИКОНОРОВА		
ВЕД.ИНЖ.	МИТЕЙКО		
РАЗРАБ	ЛАРИОНОВА		
ПРОВЕР	МИТЕЙКО		

1.020.1-7 2-3 К26

Изделие закладное МНК-2
Сборочный чертеж

СТАДИЯ	ЛИСТ	ЛИСТОВ
Р		1

ЦНИИП реконструкции городов

ФОРМАТ А4

Инв. № подл. | Подпись и дата | Взам. инв. №

РИС 1

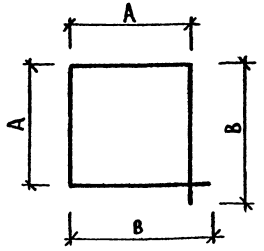

РИС 2

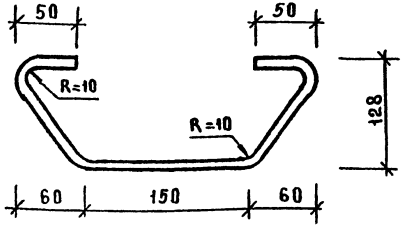

МАРКА	РИС	A	B	НАИМЕНОВАНИЕ ДЕТАЛИ	МАССА, КГ
ХМ-1	1	240	260	ф6 AI L=1000	0,222
ХМ-2	1	250	270	ф8 AI L=1050	0,395
ХМ-3	1	260	280	ф10 AI L=1080	0,617
СГ-1	2	-	-	ф8 AI L=550	0,20

АРМАТУРА КЛАССА AI ПО ГОСТ 5781-82
ТЕХНИЧЕСКИЕ ТРЕБОВАНИЯ СМ 1.020.1-7 2-3 ТТ

НАЧ.ОТД	ВОЛЫНСКИЙ		
Н.КОНТР	БУРКОВА		
ГА.РУКОВ	ШАЦ		
ГА.СПЕЦ	НИКОНОРОВА		
ВЕД.ИНЖ	МИТЕЙКО		
РАЗРАБ	ЛАРИОНОВА		
ПРОВЕР	МИТЕЙКО		

1.020.1-7 2-3 К27

СТЕРЖЕНЬ ГНУТЫЙ
ХМ-1, ХМ-2, ХМ-3 СГ-1

СТАДИЯ	ЛИСТ	ЛИСТОВ
Р		1

ЦНИИП РЕКОНСТРУКЦИИ ГОРОДОВ

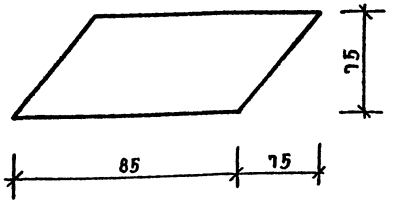

МАРКА	НАИМЕНОВАНИЕ ДЕТАЛИ	МАССА, КГ
П-1	-10×75 L=85	0,47

ПРОКАТ МАРКИ ВСТ3КП2 ПО ГОСТ 103-76
ТЕХНИЧЕСКИЕ ТРЕБОВАНИЯ СМ. 1.020.1-7 2-3 ТТ

НАЧ.ОТД	ВОЛЫНСКИЙ		
Н.КОНТР	БУРКОВА		
ГА.РУКОВ	ШАЦ		
ГА.СПЕЦ	НИКОНОРОВА		
ВЕД.ИНЖ	МИТЕЙКО		
РАЗРАБ	ЛАРИОНОВА		
ПРОВЕР	МИТЕЙКО		

1.020.1-7 2-3 К28

ПЛАСТИНА П-1

СТАДИЯ	ЛИСТ	ЛИСТОВ
Р		1

ЦНИИП РЕКОНСТРУКЦИИ ГОРОДОВ

ИНВ.№ ПОДЛ. | ПОДПИСЬ И ДАТА | ВЗАМ.ИНВ.№

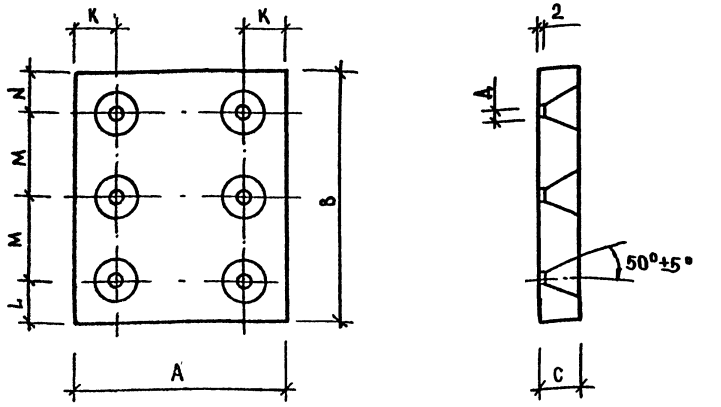

ОБОЗНАЧЕНИЕ	МАРКА	A мм	B мм	C мм	Д мм	K мм	L мм	M мм	N мм	МАССА, кг
1.020.1-7	П-3	150	290	12	20	35	55	100	35	4.10
-01	П-4	250	290	12	20	40	55	100	35	6.83
-02	П-7	340	280	12	22	50	50	90	50	8.97
-03	П-8	280	420	16	26	40	40	170	40	14.77

ПРОКАТ МАРКИ ВСТ3КП2 ПО ГОСТ 103-76*
ТЕХНИЧЕСКИЕ ТРЕБОВАНИЯ СМ. 1.020.1-7 2-3 ТТ

НАЧ.ОТД	ВОЛЫНСКИЙ		
Н.КОНТР	БУРКОВА		
ГА.ИНЖ.ОТД	ШАЦ		
ВЕД.ИНЖ	МИТЕЙКО		
ПРОВЕР	МИТЕЙКО		
РАЗРАБ.	ЛАРИОНОВА		

1.020.1-7 2-3 К29

ПЛАСТИНА
П-3, П-4, П-7, П-8

СТАДИЯ	ЛИСТ	ЛИСТОВ
Р		1

ЦНИИП РЕКОНСТРУКЦИИ ГОРОДОВ

ФОРМАТ А4

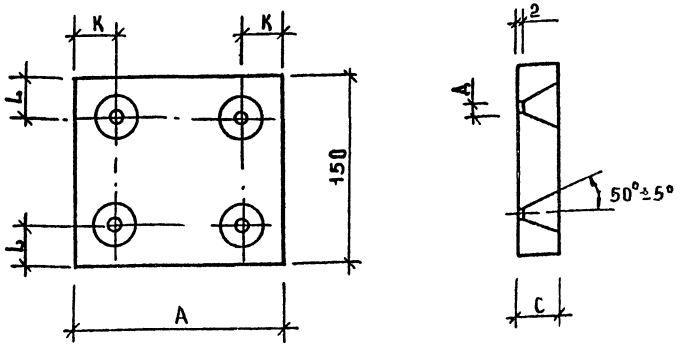

ОБОЗНАЧЕНИЕ	МАРКА	A мм	C мм	Д мм	K мм	L мм	МАССА кг
1020.1-7	П-5	200	12	20	60	35	2.83
-01	П-6	250	12	20	40	35	3.53
-02	П-9	150	8	16	30	30	1.41

ПРОКАТ МАРКИ ВСТ3КП2 ПО ГОСТ 103-76*
ТЕХНИЧЕСКИЕ ТРЕБОВАНИЯ СМ. 1.020.1-7 2-3 ТТ

НАЧ.ОТД	ВОЛЫНСКИЙ		
Н.КОНТР	БУРКОВА		
ГА.ИНЖ.ОТД	ШАЦ		
ГА.СПЕЦ	НИКОНОРОВ		
ВЕД.ИНЖ	МИТЕЙКО		
ПРОВЕР	МИТЕЙКО		
РАЗРАБ	ЛАРИОНОВА		

1.020.1-7 2-3 К30

ПЛАСТИНА
П-5, П-6, П-9

СТАДИЯ	ЛИСТ	ЛИСТОВ
Р		1

ЦНИИП РЕКОНСТРУКЦИИ ГОРОДОВ

ФОРМАТ А4

ИНВ.№ ПОДЛ. | ПОДПИСЬ И ДАТА | ВЗАМ. ИНВ.№
ИНВ.№ ПОДЛ. | ПОДПИСЬ И ДАТА | ВЗАМ. ИНВ.№
gost.e-ecolog.ru

Подписано в печать 13.11.91 Заказ 3013 Тираж 1500
Ф-ка «Картолитография», ул. Зорге, 15

6.10.93 Кафедра