ТИПОВЫЕ СТРОИТЕЛЬНЫЕ КОНСТРУКЦИИ, ИЗДЕЛИЯ И УЗЛЫ

СЕРИЯ 1.020.1-7

КОНСТРУКЦИИ КАРКАСА МЕЖВИДОВОГО ПРИМЕНЕНИЯ ДЛЯ МНОГОЭТАЖНЫХ ОБЩЕСТВЕННЫХ ЗДАНИЙ И ВСПОМОГАТЕЛЬНЫХ ЗДАНИЙ ПРОМЫШЛЕННЫХ ПРЕДПРИЯТИЙ

ВЫПУСК 2-1

КОЛОННЫ ДЛЯ ЗДАНИЙ С ВЫСОТАМИ ЭТАЖЕЙ

3,3; 3,6 И 4,2 М

РАБОЧИЕ ЧЕРТЕЖИ

25489

gost.e-ecolog.ru

ТИПОВЫЕ СТРОИТЕЛЬНЫЕ КОНСТРУКЦИИ, ИЗДЕЛИЯ И УЗЛЫ

СЕРИЯ 1.020.1-7

КОНСТРУКЦИИ КАРКАСА МЕЖВИДОВОГО ПРИМЕНЕНИЯ ДЛЯ МНОГОЭТАЖНЫХ ОБЩЕСТВЕННЫХ ЗДАНИЙ И ВСПОМОГАТЕЛЬНЫХ ЗДАНИЙ ПРОМЫШЛЕННЫХ ПРЕДПРИЯТИЙ

ВЫПУСК 2-1

КОЛОННЫ ДЛЯ ЗДАНИЙ С ВЫСОТАМИ ЭТАЖЕЙ
3,3; 3,6 И 4,2 М

РАБОЧИЕ ЧЕРТЕЖИ

РАЗРАБОТАНЫ:
ЦНИИП РЕКОНСТРУКЦИИ ГОРОДОВ

ДИРЕКТОР ИНСТИТУТА В.ЛЕПСКИЙ
НАЧАЛЬНИК ОТДЕЛА Б.ВОЛЬНСКИЙ
ГЛ.КОНСТРУКТОР ОТДЕЛА С.ШАЦ

НИИЖБ ГОССТРОЯ СССР

ЗАМ.ДИРЕКТОРА ИНСТИТУТА Т.МУХАМЕДИЕВ
ЗАВ.ЛАБОРАТОРИЕЙ В.К.ЛЕВЦОВ
ЗАВ.СЕКТОРОМ Н.КОРОВИН

УТВЕРЖДЕНЫ ПРИКАЗОМ № 246
ГОСКОМАРХИТЕКТУРЫ ПРИ ГОССТРОЕ СССР
ОТ 14 ДЕКАБРЯ 1990 Г.

Обозначение	Наименование	Страница
1.020.1-7 2-100	Содержание	2
-ТТ	Технические требования	4
-К1	Колонна 1КД 3.33-10	7
-К2	Колонна 1КО 3.33-10	8
-К3	Колонна 1К 3.33-10	1
-К4	Колонна 1КД 3.36-10	10
-К5	Колонна 1КО 3.36-10	11
-К6	Колонна 1К 3.36-10	12
-К7	Колонна 1КД 3.42-10	13
-К8	Колонна 1КО 3.42-10	14
-К9	Колонна 1К 3.42-10	15
-К10	Колонна 2КД 3.33-14	16
-К11	Колонна 2КО 3.33-10	17
-К12	Колонна 2К 3.33-10	18
-К13	Колонна 2КД 3.36-14	19
-К14	Колонна 2КО 3.36-14	20
-К15	Колонна 2К 3.36-14	21
-К16	Колонна 2КД 3.42-14	22
-К17	Колонна 2КО 3.42-14	23
-К18	Колонна 2К 3.42-14	24
-К19	Колонна 3КД 3.33-19	25
-К20	Колонна 3КО 3.33-14	26
-К21	Колонна 3К 3.33-14	27
-К22	Колонна 3КД 3.36-19	28
-К23	Колонна 3КО 3.36-17	29
-К24	Колонна 3К 3.36-17	30
-К25	Колонна 3КД 3.33(2п)-19	31
-К26	Колонна 3КО 3.33(2п)-14	32
-К27	Колонна 3К 3.33(2п)-14	33
-К28	Колонна 3КД 3.42(2п)-18	34
-К29	Колонна 3КО 3.42(2п)-17	35
-К30	Колонна 3К 3.42(2п)-17	36
-К31	Колонна 4КД 3.33(2п)-19/25	37
-К32	Колонна 4КО 3.33(2п)-18/19	38
-К33	Колонна 4К 3.33(2п)-18/19	39
-К34	Колонна 1КВД 3.28-10	40
-К35	Колонна 1КВО 3.28-10	41
-К36	Колонна 1КВ 3.28-10	42
-К37	Колонна 1КВД 3.33-10	43
-К38	Колонна 1КВО 3.33-10	44
-К39	Колонна 1КВ 3.33-10	45
-К40	Колонна 1КСД 3.33-14	46
-К41	Колонна 1КСО 3.33-10	47
-К42	Колонна 1КС 3.33-10	48
-К43	Колонна 3КНД 3.33-19/25	49
-К44	Колонна 3КНД 3.33-19/30	50
-К45	Колонна 3КНО 3.33-18/19	51
-К46	Колонна 3КНО 3.33-19/23	52
-К47	Колонна 3КН 3.33-18/19	53

Нач.отд.	Волынский	
Н.контр.	Ларионова	
Рук.инж.отд.	Щ А Ц	
Рук.спец.	Никонорова	
Вед.инж.	Митейко	
Провер.	Митейко	
Разраб.	Бурков	

1.020.1-7 2-1 00

Содержание

Стадия	Лист	Листов
Р	1	2

ЦНИИП реконструкции городов

Обозначение	Наименование	Страница
1.020.1-7 2-1-К47	Колонна 3КН 3.33-$^{19}/_{23}$	54
-К48	Колонна 3КНД 3.33(20)-$^{19}/_{30}$	55
-К49	Колонна 3КНО 3.33(20)-$^{19}/_{23}$	56
-К50	Колонна 3КН 3.33(20)-$^{19}/_{23}$	57
-К51	Колонна 3КНД 3.33(42.32)-$^{19}/_{25}$	58
-К52	Колонна 3КНД 3.33(42.32)-$^{19}/_{30}$	59
-К53	Колонна 3КНО 3.33(42.32)-$^{18}/_{19}$	60
-К54	Колонна 3КНО 3.33(42.32)-$^{19}/_{23}$	61
-К56	Колонна 3КН 3.33(42.32)-$^{18}/_{19}$	62
-К56	Колонна 3КН 3.33(42.32)-$^{19}/_{23}$	63
1.020.1-7 2-1 РС	Выборка стали	64
1.020.1-7 2-1 У	Узлы	74

25489 4

Общие данные.

Настоящий выпуск содержит рабочие чертежи железобетонных колонн сечением 300×300 мм, используемых в зданиях I – 5 этажей с высотами этажей, равными 3,3; 3,6 и 4,2 м.

Номенклатура содержит следующие типы колонн:

- верхние (устанавливаемые в верхних этажах зданий);
- средние (устанавливаемые в средних этажах зданий);
- нижние (устанавливаемые в нижних этажах зданий);
- бесстыковые (устанавливаемые на всю высоту зданий).

В соответствии с положением колонн в каркасе здания (при примыкании к стеновым панелям, диафрагмам жесткости, лестничным клеткам и др.) предусмотрены:

- двухконсольные колонны;
- одноконсольные колонны;
- бесконсольные колонны.

Расчет колонн выполнен в соответствии со СНиП 2.03.01-84. Колонны относятся к 3-ей категории трещиностойкости. Предел огнестойкости колонн не менее 2-х часов по СНиП 2.01-02-85.

Маркировка колонн.

В соответствии с ГОСТ 23009-78 принята следующая схема маркировки колонн:

(1) К (2)(3)(4).(5) – (6)

где:

(1) – этажность колонны;

К – наименование изделия – колонна;

(2) – тип колонны в зависимости от её положения по высоте здания.

тип колонны	верхняя	нижняя	бесстыковая
индекс марки	В	Н	–

(3) – тип колонны в зависимости от количества консолей

Тип колонны	Двухконсольные	Одноконсольные	Бесконсольные
индекс	Д	О	–

(4) – тип колонны в зависимости от сечения колонны (для колонны сечением 300×300 мм – индекс 3);

(5) – высота этажа в дециметрах; в скобках указана высота I этажа, отличающаяся от типовой, высота техподполья или подвала;

(6) – предельное значение N в десятках тс при ее приложении со случайным эксцентриситетом.

Пример: 3КД 3.33 – 19

3 – трехэтажная

К – колонна

Д – двухконсольная

3 – сечением 300×300 мм

33 – с высотой этажа 3,3 м

19 – предельная нормальная сила при $e = e_{сл} = 190$ тс.

3КНО 3.33 (42.32) – 19/23

3 – трехэтажная

К – колонна

Н – для нижних этажей зданий

О – одноконсольная

3 – сечением 300×300 мм

33 (42.32) – с высотой типового этажа 3,3 м, нижним этажом высотой 4.2 м и подвалом глубиной 3,2 м.

19/23 – предельная нормальная сила при $e = e_{сл}$: для верхнего этажа – 190 тс, для нижнего – 230 тс.

Нач.отд.	Большаков		1.020.1-7 2:1 ТТ
Н.контр.	Ларионова		
Гл.спец.	Щ А Ц		Технические требования
Гл.спец.	Никонорова		
Вед.инж.	Митвйко		
Провер.	Митенко		
Разраб.	Буркова		

стадия	лист	листов
Р	1	3

ЦНИИП реконструкции городов

Конструктивные данные

Колонны армируются пространственными каркасами, состоящими из отдельных стержней, замкнутых хомутов, сеток косвенного армирования и закладных деталей.

Для выемки колонн из форм, а также строповки при транспортировке и монтаже предусмотрены строповочные отверстия диаметром 50мм.

Номенклатура изделий предусматривает только основные типы колонн, имеющие закладные детали для крепления ригелей каркаса. Для крепления лестничных ригелей, диафрагм жесткости, поворотных ригелей, приставных и связевых плит в торцевых рядах, для крепления лестничных маршей и стеновых панелей устанавливаются дополнительные закладные детали.

В альбоме приведены примеры установки дополнительных закладных деталей в рабочих чертежах колонн, разрабатываемых в конкретных проектах (см. документ 2-1 У лист 3,4).

Примеры разбивки дополнительных закладных деталей по высоте колонн приведены в выпуске 0-1 данной серии.

Мероприятия по защите закладных деталей от коррозии должны быть указаны в конкретном проекте, в зависимости от условий эксплуатации зданий, согласно СНиП 3.04.03-85.

Технические требования по изготовлению и приемке колонн смотри в выпуске 0-7 серии 1.020-1/87 „Указания по заводской технологии изготовления изделий".

Складирование колонн.

Складирование колонн производить в зоне действия монтажного крана на спланированном и уплотненном основании в один ряд или штабель.

При укладке в один ряд высота подкладки должна составлять с учетом возможности кантовки колонны не менее 200мм. Расстояние между колоннами должно составлять 40-50см.

При укладке в штабель колонны должны опираться на прокладки высотой не менее 40мм. Высота штабеля должна быть не более 2м. Прокладки и подкладки должны располагаться под отверстиями, предназначенными для выемки колонн из форм.

Схема складирования колонн.

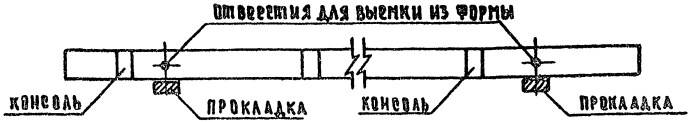

Строповка колонн при разгрузке транспортных средств.

Строповку колонн при разгрузке с транспортных средств производить с помощью балансирной траверсы и пальцевых захватов, пропускаемых в отверстия, служащие для выемки колонн из форм.

Схема строповки колонн при разгрузке и погрузке.

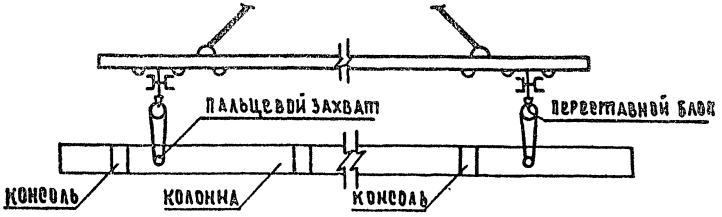

25489 6

Транспортирование колонн.

Перевозка колонн производится автомобильным транспортом на автопоездах с прицепами и полуприцепами общего назначения или специализированными, преимущественно в виде площадок с тягачами типа ЗИЛ-13081 КАМАЗ-5410, МАЗ-504А, КРАЗ-258. В зависимости от длины перевозимых колонн рекомендуется применять следующие автотранспортные средства:

Длина колонны, мм	Марки транспортных средств
До 6000	КАМАЗ-5320, КРАЗ-257, ОДАЗ-885, УПЛО-906, ЗИЛ-130
6000 – 8400	ОДАЗ-9370, МАЗ-5245, МАЗ-5205
8400 – 12000	УПР-12, Б-12, УПР-1212, ПЛ-1212, УПЛ-1412
Свыше 1200	Б-18, ПК-202

В процессе транспортирования колонны должны опираться на деревянные прокладки из бруса толщиной 200 мм, располагаемые в местах, указанных на схеме расположения опор.

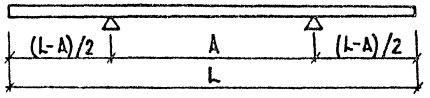

N	L	A
1	2050	850
2	2550	1350
3	3300	2300
4	4150	2550
5	4450	2850
6	5050	2850
7	7450	4550
8	8050	4550
9	9050	5250
10	9250	5350
11	9800	5350
12	10750	6250
13	10850	6350
14	11500	6350
15	11650	6550
16	11900	6550
17	12350	7250

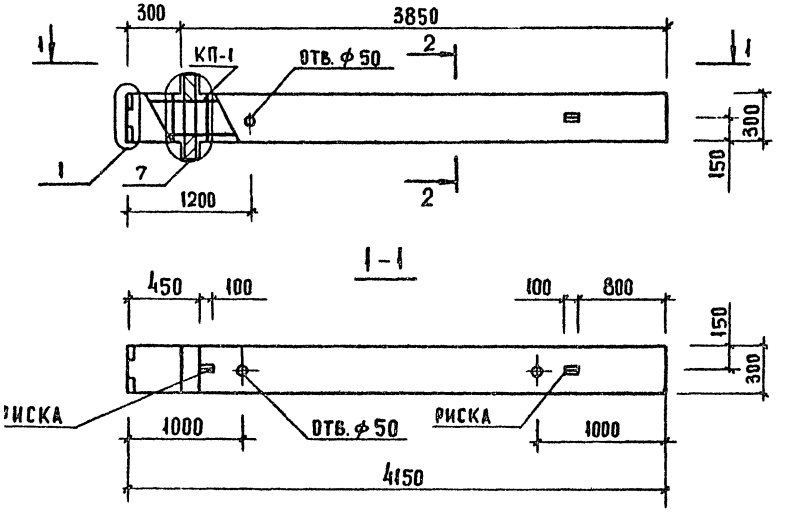

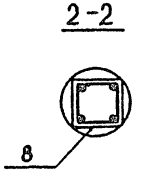

МАРКА КОЛОННЫ	МАССА Т	КЛАСС БЕТОНА	ОБЪЕМ БЕТОНА, $м^3$	РАСХОД СТАЛИ, КГ	МАРКА АРМ. ИЗДЕЛИЯ	КОЛ. ШТ.	ОБОЗНАЧЕНИЕ ДОКУМЕНТА 1.020.1-7
1КД3.33-10	0.96	В20	0,39	50,61	КП-1	1	2-2 К-1

Узлы см. 1.020.1-7 2-1 У
Технические требования см. 1.020.1-7 2-1 ТТ
Ведомость расхода стали на элемент см.
1.020 1-7 2-1 РС

Нач. отд	Волынский	
Н. контр.	Ларионова	
Гл. инж. отд	Шац	
Гл. спец	Никонорова	
Вед. инж	Митейко	
Провер.	Никонорова	
Разраб	Буркова	

1.020.1-7 2-1 К1

КОЛОННА
1КД3.33-10

СТАДИЯ	ЛИСТ	ЛИСТОВ
Р		1

ЦНИИП РЕКОНСТРУКЦИИ ГОРОДОВ

25489 8

Инв. № подл. | Подп. и дата | Взам. инв. №

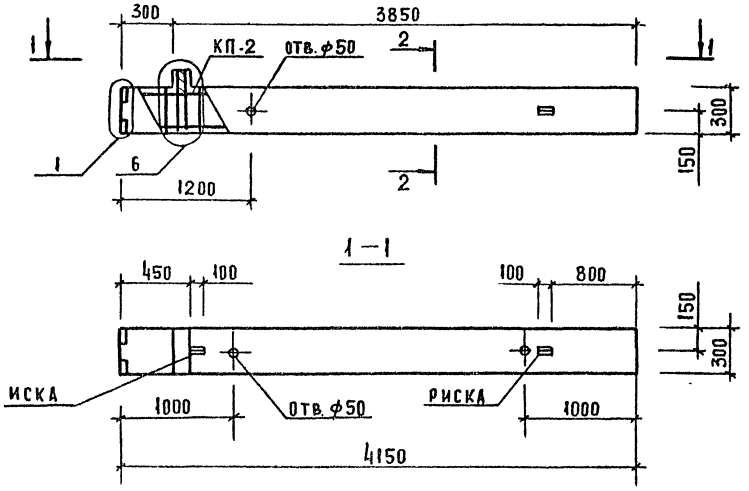

2-2

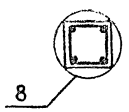

МАРКА КОЛОННЫ	МАССА Т	КЛАСС БЕТОНА	ОБЪЕМ БЕТОНА, м³	РАСХОД СТАЛИ, КГ	МАРКА АРМ. ИЗДЕЛИЯ	КОЛ. ШТ	ОБОЗНАЧЕНИЕ ДОКУМЕНТА 1.020.1-7
1КО 3.33-10	0.95	В20	0.38	44.86	КП-2	1	2-2 К-2

Узлы см. 1.020.1-7 2-1 У.
Технические требования см. 1.020.1-7 2-1 ТТ.
Ведомость расхода стали на элемент см 1.020.1-7 2-1 РС.

Нач. отд.	Волынский		
Н. контр.	Ларионова		
Гл. инж. отд.	Шац		
Гл. спец.	Никонорова		
Ведущий инж.	Митейко		
Провер.	Никонорова		
Разраб.	Буркова		

1.020.1-7 2-1 К2

КОЛОННА 1КО 3.33-10

СТАДИЯ	ЛИСТ	ЛИСТОВ
Р		1

ЦНИИП реконструкции городов

25489 9

Инв. № подл. | Подп. и дата | Взам. инв. №

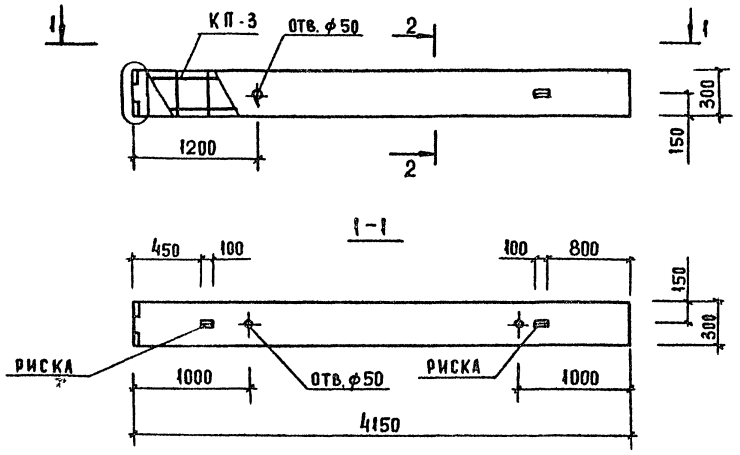

2-2

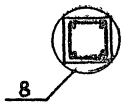

МАРКА КОЛОННЫ	МАССА, Т	КЛАСС БЕТОНА	ОБЪЕМ БЕТОНА, М³	РАСХОД СТАЛИ, КГ	МАРКА АРМ. ИЗДЕЛИЯ	КОЛ. ШТ.	ОБОЗНАЧЕНИЕ ДОКУМЕНТА 1.020.1-7
1К 3.33-10	0.93	В20	0.37	34,97	КП-3	1	2-2 К3

Узлы см. 1.020.1-7 2-1 У
Технические требования см. 1.020.1-7 2-1 ТТ
Ведомость расхода стали на элемент см. 1.020.1-7 2-1 РС.

Нач. отд.	Вольнский		1.020.1-7 2-1 К3
Н. контр.	Ларионова		
Гл. инж. пр.	Шац		КОЛОННА 1К3.33-10
Гл. спец.	Никонорова		Стадия Р; Лист; Листов 1
Ведущ. инж.	Митейко		ЦНИИП реконструкции городов
Пробер.	Митейко		
Разраб.	Буркова		

25489 10

Инв. № подл. | Подп. и дата | Взам. инв. №

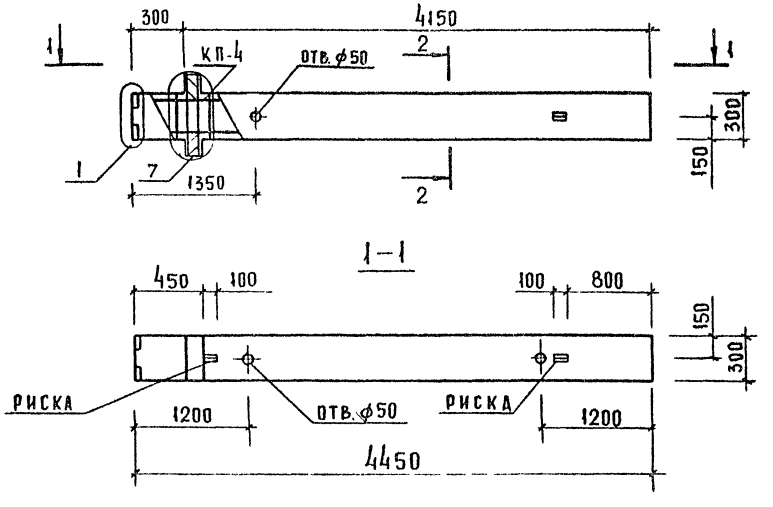

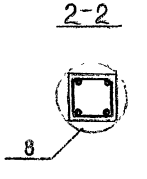

МАРКА КОЛОННЫ	МАССА Т	КЛАСС БЕТОНА	ОБЪЕМ БЕТОНА, $м^3$	РАСХОД СТАЛИ, КГ	МАРКА АРМ. ИЗДЕЛИЯ	КОЛ. ШТ	ОБОЗНАЧЕНИЕ ДОКУМЕНТА 1.020.1-7
1КД3.36-10	1.04	В20	0.41	52.37	КП-4	1	2-2 К4

Узлы см. 1.020 1-7 2-1 У
Технические требования см. 1.020.1-7 2-1 ТТ.
Ведомость расхода стали на элемент см.
1.020 1-7 2-1 РС.

НАЧ ОТД	Волынский		
Н КОНТР	Ларионова		
ГА НИЖ ОТД	Шац		
ГА СПЕЦ	Никонорова		
ВЕД ИНЖ	Митейко		
ПРОВЕР	Митейко		
РАЗРАБ	Буркова		

1.020.1-7 2 1 К4

КОЛОННА 1КД3.36-10

СТАДИЯ	ЛИСТ	ЛИСТОВ
Р		1

ЦНИИП РЕКОНСТРУКЦИИ ГОРОДОВ

25489 11

ИНВ. N ПОДЛ. | ПОДП. И ДАТА | ВЗАМ. ИНВ. N

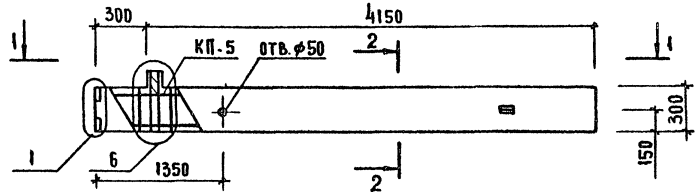

1-1

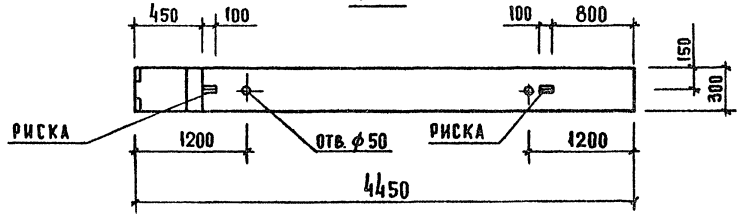

2-2

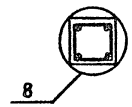

МАРКА КОЛОННЫ	МАССА, Т	КЛАСС БЕТОНА	ОБЪЕМ БЕТОНА $м^3$	РАСХОД СТАЛИ, КГ	МАРКА АРМ. ИЗДЕЛИЯ	КОЛ. ШТ	ОБОЗНАЧЕНИЕ ДОКУМЕНТА 1.020.1-7
1 КО 3.36-10	1.02	В20	0,41	46,62	КП-5	1	2-2 К-5

Узлы см. 1.020.1-7 2-1 У
Технические требования см. 1.020.1-7 2-1 ТТ
Ведомость расхода стали на элемент см.
1.020.1-7 2-1 РС

Нач. отд.	Волынский	
Н. контр.	Ларионова	
Гл. инж. отд	Шац	
Гл. спец.	Никонорова	
Вед. инж.	Митейко	
Проверил	Митейко	
Разраб.	Буркова	

1.020.1-7 2-1 К5

Колонна
1 КО3.36-10

СТАДИЯ	ЛИСТ	ЛИСТОВ
Р		1

ЦНИИП реконструкции городов

25489 12.

Инв. № подл. | Подп. и дата | Взам. инв. №

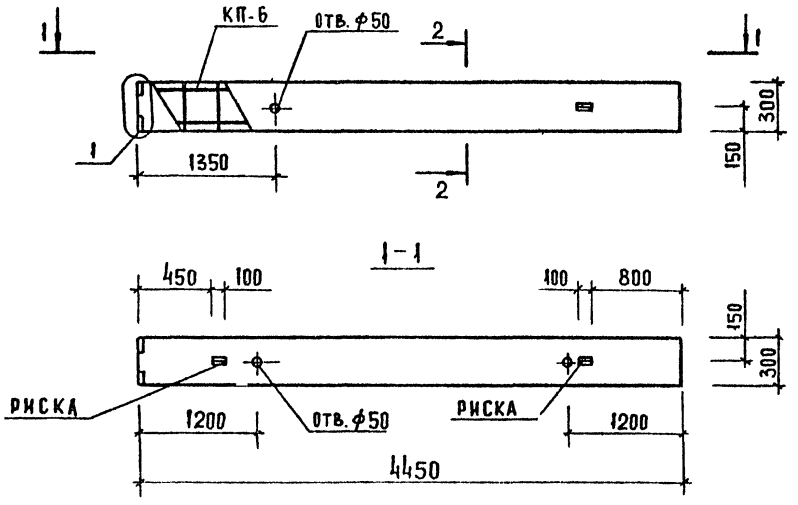

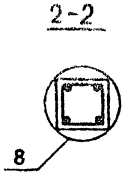

МАРКА КОЛОННЫ	МАССА т	КЛАСС БЕТОНА	ОБЪЕМ БЕТОНА м3	РАСХОД СТАЛИ, КГ	МАРКА АРМ. ИЗДЕЛИЯ	Кол. шт.	ОБОЗНАЧЕНИЕ ДОКУМЕНТА 1.020.1-7
1К 3.36-10	1.00	В20	0.4	36.73	КП-6	1	2-2 К6

Узлы см. 1.020.1-7 2-1 У.
Технические требования см. 1.020.1-7 2-1 ТТ.
Ведомость расхода стали на элемент см. 1.020.1-7 2-1 РС.

НАЧ. ОТД.	Волынский	
Н. КОНТР.	Ларионова	
ГА ИНЖ ОТД	Шац	
ГА СПЕЦ.	Никонорова	
ВЕДУЩ. ИНЖ	Митейко	
ПРОВЕР.	Митейко	
РАЗРАБ.	Буркова	

1.020.1-7 2-1 К6

КОЛОННА 1К 3.36-10

СТАДИЯ	ЛИСТ	ЛИСТОВ
Р		1

ЦНИИП реконструкции городов

25489 13

Инв. № подл. | Подп. и дата | Взам. инв. №

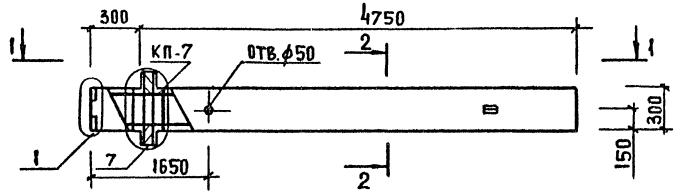

1-1

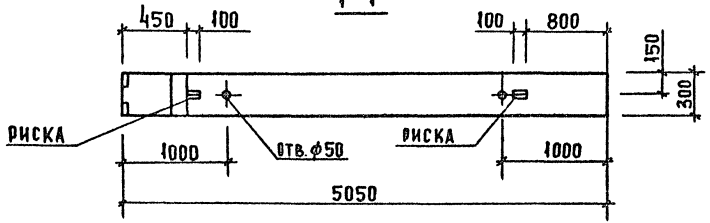

2-2

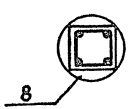

МАРКА КОЛОННЫ	МАССА Т	КЛАСС БЕТОНА	ОБЪЕМ БЕТОНА $м^3$	РАСХОД СТАЛИ, КГ	МАРКА АРМ. ИЗДЕЛИЯ	КОЛ. ШТ	ОБОЗНАЧЕНИЕ ДОКУМЕНТА 1.020.1-7
1КД3.42-10	1.17	В.20	0.46	56.60	КП-7	1	2-2 К7

Узлы см. 1.020.1-7 2-1 У
Технические требования см. 1.020.1-7 2-1 ТТ
Ведомость расхода стали на элемент см. 1.020.1-7 2-1 РС

Нач.отд.	Волынский		
Н.контр.	Ларионова		
Гл.инж.отд.	Шац		
Гл.спец.	Никонорова		
Вед.инж.	Митейко		
Провер.	Митейко		
Разраб.	Буркова		

1.020.1-7 2-1 К7

Колонна 1КД3.42-10

Стадия	Лист	Листов
Р		1

ЦНИИП реконструкции городов

Инв.№ подл. | Подп. и дата | Взам. инв.№

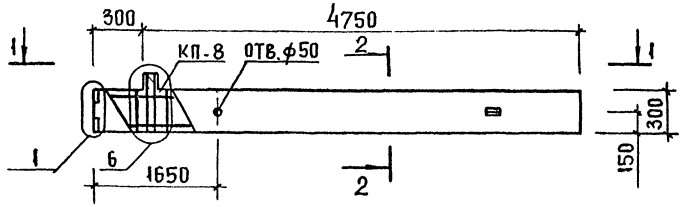

1-1

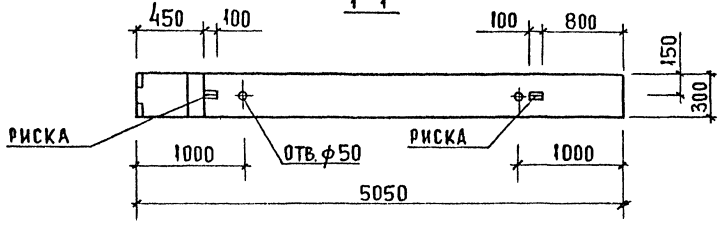

2-2

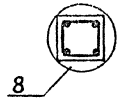

МАРКА КОЛОННЫ	МАССА, Т	КЛАСС БЕТОНА	ОБЪЕМ БЕТОНА $м^3$	РАСХОД СТАЛИ, КГ	МАРКА АРМ. ИЗДЕЛИЯ	КОЛ. ШТ	ОБОЗНАЧЕНИЕ ДОКУМЕНТА 1.020.1-7
1КО 3.42-10	1,16	В20	0,46	50,85	КП-8	1	2-2 К8

Узлы см. 1.020.1-7 2-1 У
Технические требования см. 1.020.1-7 2-1 ТТ
Ведомость расхода стали на элемент см. 1.020.1-7 2-1 РС

Нач.отд	Волынский	
Н.контр.	Ларионова	
Гл.инж.отд	Шац	
Гл.спец.	Никонорова	
Ведущий	Митейко	
Провер.	Митейко	
Разраб.	Буркова	

1.020.1-7 2-1 К8

КОЛОННА 1КО 3.42-10

СТАДИЯ	ЛИСТ	ЛИСТОВ
Р		1

ЦНИИП РЕКОНСТРУКЦИИ ГОРОДОВ

25489 15

Инв. N подл. | Подп. и дата | Взам. инв. N

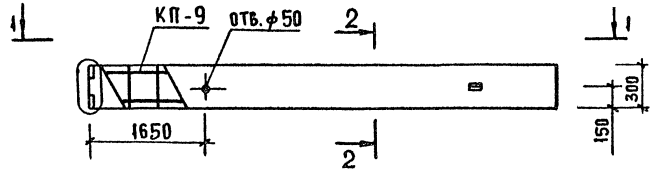

2-2

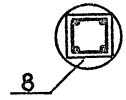

МАРКА КОЛОННЫ	МАССА, Т	КЛАСС БЕТОНА	ОБЪЕМ БЕТОНА, $м^3$	РАСХОД СТАЛИ, КГ	МАРКА АРМ. ИЗДЕЛИЯ	КОЛ. ШТ.	ОБОЗНАЧЕНИЕ ДОКУМЕНТА 1.020.1-7
1К 3.42-10	1.13	В20	0.45	40.96	КП-9	1	2-2 К9

Узлы см. 1.020.1-7 2-1 У
Технические требования см. 1.020.1-7 2-1 ТТ
Ведомость расхода стали на элемент см. 1.020.1-7 2-1 РС

Нач отд	Волынский	
Н контр	Аарнонова	
Гл инж-т	Шац	
Гл спец	Никонорова	
Вед. инж.	Митейко	
Провер.	Митейко	
Разраб.	Буркова	

1.020.1-7 2-1 К9

КОЛОННА 1К 3.42-10

СТАДИЯ	ЛИСТ	ЛИСТОВ
Р		1

ЦНИИП РЕКОНСТРУКЦИИ ГОРОДОВ

25489 16

Инв. № подл. | Подп. и дата | Взам. инв. №

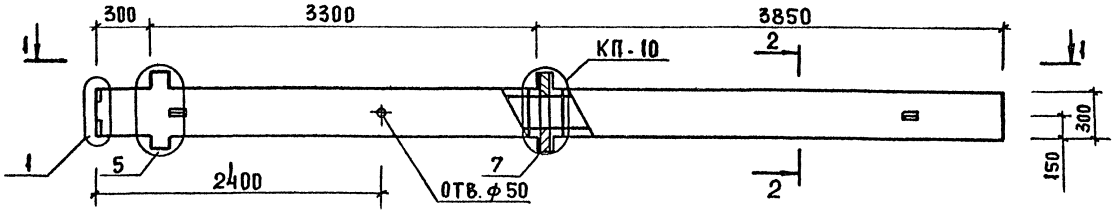

1-1

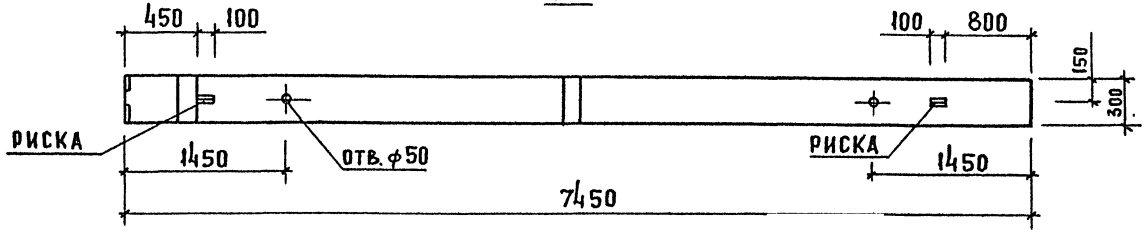

2-2

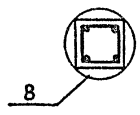

МАРКА КОЛОННЫ	МАССА, Т	КЛАСС БЕТОНА	ОБЪЕМ БЕТОНА, $м^3$	РАСХОД СТАЛИ, КГ	МАРКА АРМ. ИЗДЕЛИЯ	КОЛ. ШТ.	ОБОЗНАЧЕНИЕ ДОКУМЕНТА 1.020.1-7
2КД 3.33-14	1.74	В30	0.70	90,04	КП-10	1	2-2 К10

Узлы см. 1.020.1-7 2-1 У
Технические требования см. 1.020.1-7 2-1 ТТ
Ведомость расхода стали на элемент см. 1.020.1-7 2-1 РС.

Нач.отд	Волынский	
Н.контр.	Ларионова	
Гл.инж.отд	Щ АЦ	
Гл.спец.	Никонорова	
Вед.инж	Митейко	
Провер.	Никонорова	
Разраб	Буркова	

1.020.1-7 2-1 К10

Колонна 2КД3.33-14

СТАДИЯ	ЛИСТ	ЛИСТОВ
Р		1

ЦНИИП реконструкции городов

Инв. № подл. | Подп. и дата | Взам. инв. №

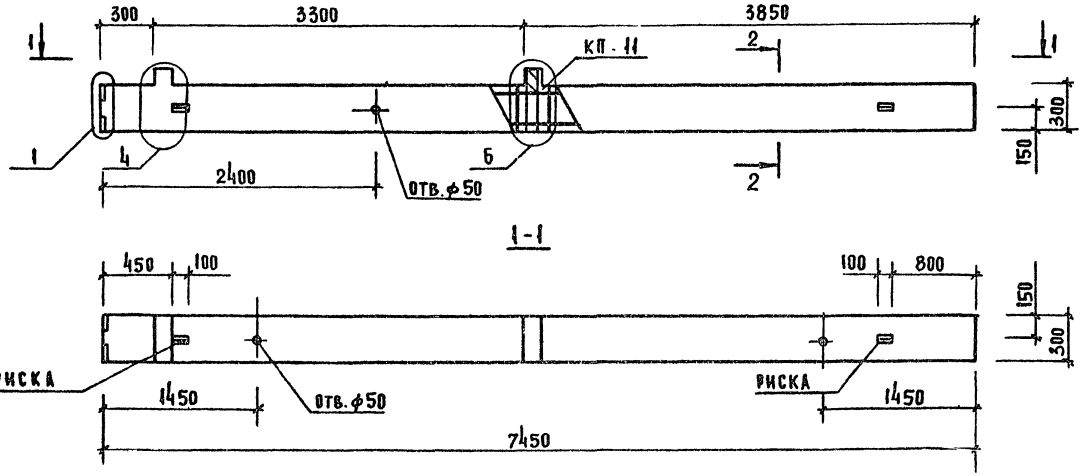

2-2

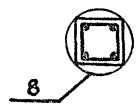

МАРКА КОЛОННЫ	МАССА, Т	КЛАСС БЕТОНА	ОБЪЕМ БЕТОНА, $м^3$	РАСХОД СТАЛИ, КГ	МАРКА АРМ. ИЗДЕЛИЯ	КОЛ. ШТ.	ОБОЗНАЧЕНИЕ ДОКУМЕНТА 1.020.1-7
2КО 3.33-10	1.71	В20	0.68	78,54	КП-II	1	2-2 КII

Узлы см. 1.020.1-7 2-1 У
Технические требования см. 1.020.1-7 2-1 ТТ
Ведомость расхода стали на элемент см. 1.020.1-7 2-1 РС

НАЧ ОТД.	Волынский		
Н. КОНТР.	Аарнонова		
ГА ИНЖ ОТД	Шац		
ГА СПЕЦ.	Никонорова		
ВЕД. КНЖ	Митейко		
ПРОВЕР.	Никонорова		
РАЗРАБ.	Буркова		

1.020.1-7 2-1 КII

КОЛОННА 2КО 3.33-10

СТАДИЯ	ЛИСТ	ЛИСТОВ
Р		1

ЦНИИП РЕКОНСТРУКЦИИ ГОРОДОВ

25489 18

Инв. № подл. | Подп. и дата | Взам. инв. №

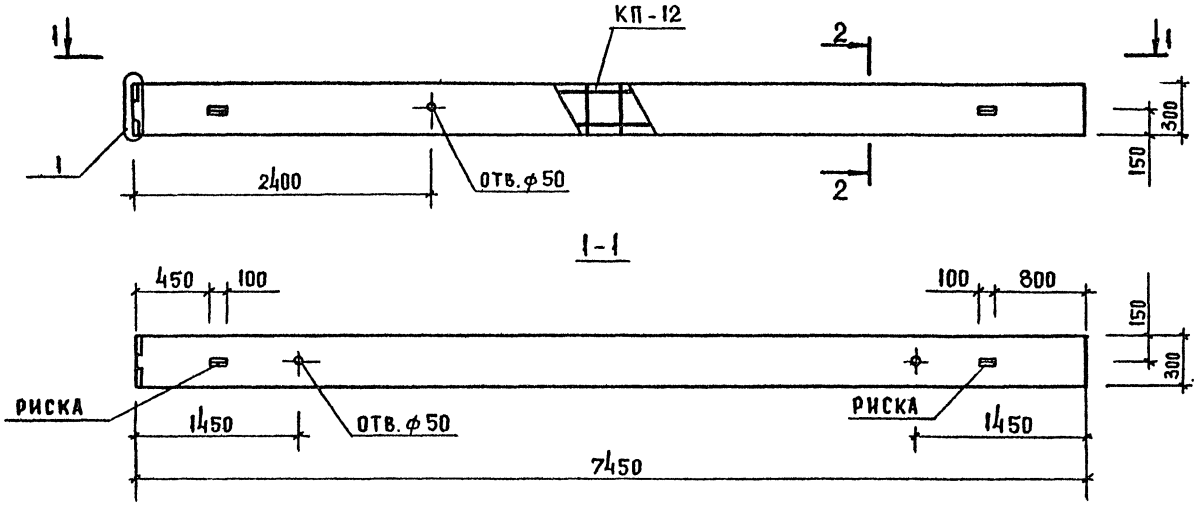

2-2

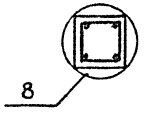

МАРКА КОЛОННЫ	МАССА Т	КЛАСС БЕТОНА	ОБЪЕМ БЕТОНА, $м^3$	РАСХОД СТАЛИ, КГ	МАРКА АРМ. ИЗДЕЛИЯ	КОЛ. ШТ.	ОБОЗНАЧЕНИЕ ДОКУМЕНТА 1.020.1-7
2К 3.33-10	1.67	В 20	0.67	58.76	КП-12	1	2-2 К12

Узлы см 1.020 1-7 2-1 У
Технические требования см. 1.020 1-7 2-1 ТТ
Ведомость расхода стали на элемент см.
1.020 1-7 2-1 РС

Нач.отд.	Волынский	
Н.контр.	Ларионова	
Гл.инж.отд	Шац	
Гл.спец.	Никонорова	
Вед.инж.	Митейко	
Провер.	Никонорова	
Разраб.	Буркова	

1.020.1-7 2-1 К12

КОЛОННА
2К3.33-10

СТАДИЯ	ЛИСТ	ЛИСТОВ
Р		1

ЦНИИП РЕКОНСТРУКЦИИ ГОРОДОВ

25489 19

Инв. N подл. | Подп. и дата | Взам. инв. N

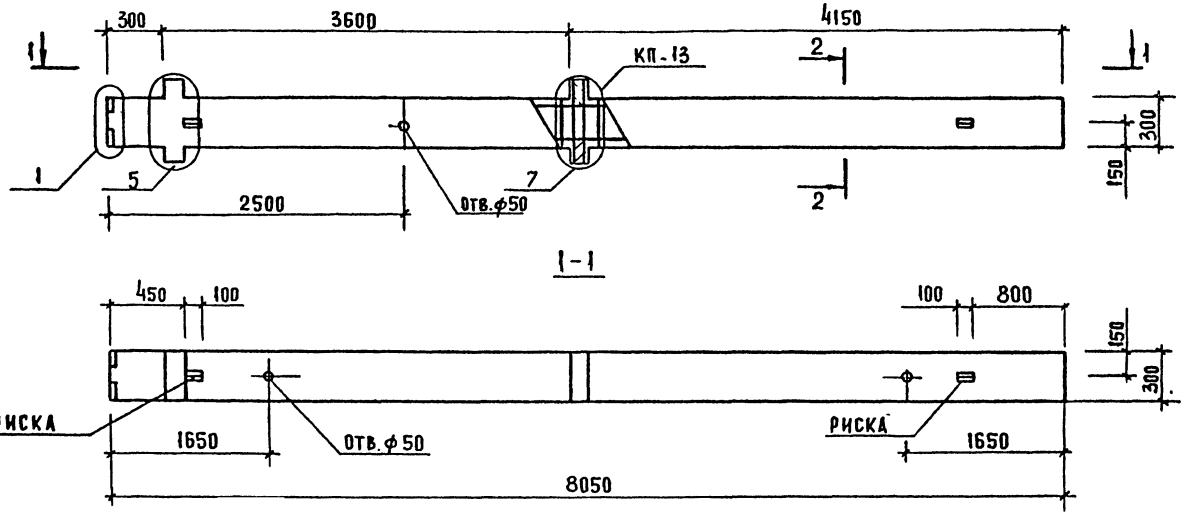

2-2

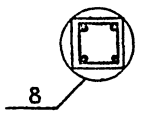

МАРКА КОЛОННЫ	МАССА, Т	КЛАСС БЕТОНА	ОБЪЕМ БЕТОНА, $м^3$	РАСХОД СТАЛИ, КГ	МАРКА АРМ. ИЗДЕЛИЯ	КОЛ. ШТ.	ОБОЗНАЧЕНИЕ ДОКУМЕНТА 1.020.1-7
2КД 3.36-14	1.88	В30	0.75	94.28	КП-13	1	2-2 К13

Узлы см. 1.020.1-7 2-1 У
Технические требования см. 2-1 ТТ
Ведомость расхода стали на элемент см.
1.020.1-7 2-1 РС

Нач. отд.	Волынский	
Н. контр.	Ларионова	
Гл. инж. отд.	Шац	
Гл. спец.	Никонорова	
Вед. инж.	Митейко	
Провер.	Митейко	
Разраб.	Буркова	

1.020.1-7 2-1 К13

Колонна 2КД 3.36-14

СТАДИЯ	ЛИСТ	ЛИСТОВ
Р		1

ЦНИИП реконструкции городов

25489 20

Инв. № подл. | Подп. и дата | Взам. инв. №

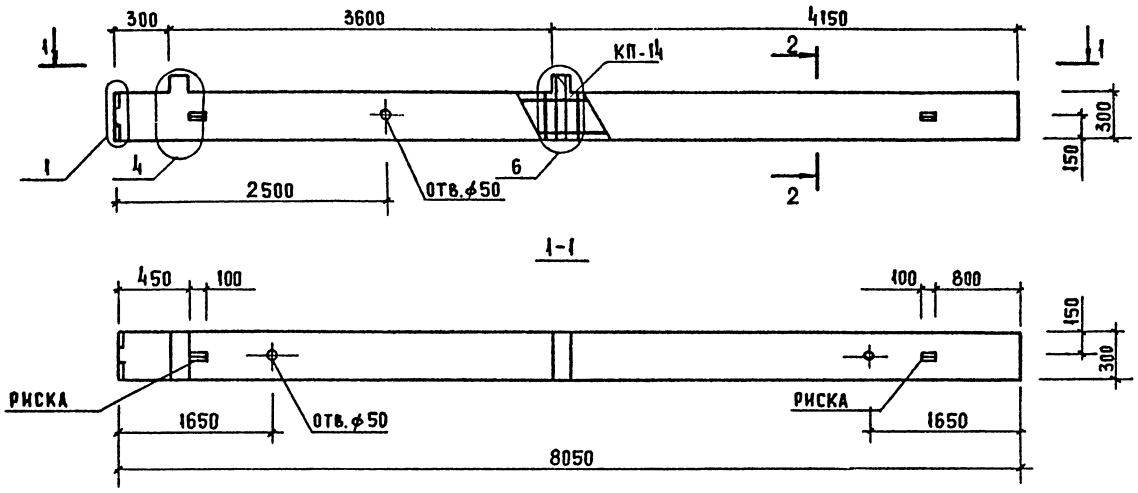

2-2

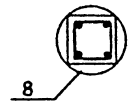

МАРКА КОЛОННЫ	МАССА, Т	КЛАСС БЕТОНА	ОБЪЕМ БЕТОНА $м^3$	РАСХОД СТАЛИ, КГ	МАРКА АРМ. ИЗДЕЛИЯ	КОЛ. ШТ.	ОБОЗНАЧЕНИЕ ДОКУМЕНТА 1.020.1-7
2КО 3.36-14	1.84	В 30	0.73	82.78	КП-14	1	2-2 К14

Узлы см. 1.020.1-7 2-1 У
Технические требования см. 1.020.1-7 2-1 ТТ
Ведомость расхода стали на элемент см. 1.020.1-7 2-1 РС

Нач.отд.	Волынский		
Н.контр.	Ларионова		
Гл.инж.отд.	Шац		
Гл.спец.	Никонорова		
Ведущ.инж.	Митейко		
Провер.	Митейко		
Разраб.	Буркова		

1.020.1-7 2-1 К14

КОЛОННА 2КО 3.36-14

СТАДИЯ	ЛИСТ	ЛИСТОВ
Р		1

ЦНИИП реконструкции городов

Инв.№ подл. | Подп. и дата | Взам.инв.№

25489 21

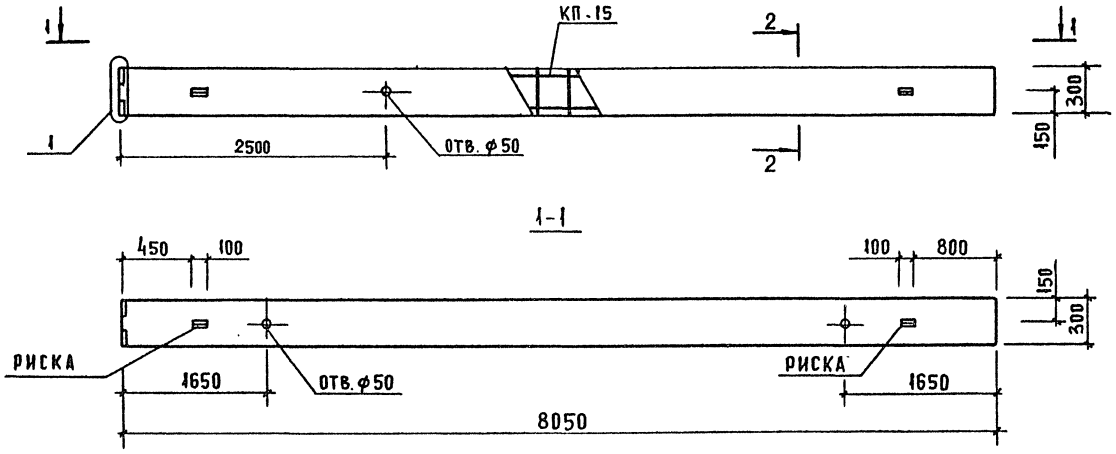

2-2

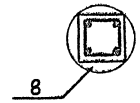

МАРКА КОЛОННЫ	МАССА Т	КЛАСС БЕТОНА	ОБЪЕМ БЕТОНА, $м^3$	РАСХОД СТАЛИ, КГ	МАРКА АРМ. ИЗДЕЛИЯ	КОЛ. ШТ.	ОБОЗНАЧЕНИЕ ДОКУМЕНТА 1.020.1-7
2К 3.36-14	1.81	В30	0.72	63.00	КП-15	1	2-2 К15

Узлы см. 1.020.1-7 2-1 У
Технические требования см. 1.020.1-7 2-1 ТТ
Ведомость расхода стали на элемент см. 1.020.1-7 2-1 РС.

Нач. отд.	Волынский		
Н. контр.	Аарионова		
Гл. инж. отд	Шац		
Гл. спец.	Никонорова		
Вед. инж.	Митейко		
Провер.	Никонорова		
Разраб	Буркова		

1.020.1-7 2-1 К15

Колонна 2К3 36-14

Стадия	Лист	Листов
Р		1

ЦНИИП реконструкции городов

25489 22

Инв. № подл. | Подп. и дата | Взам. инв. №

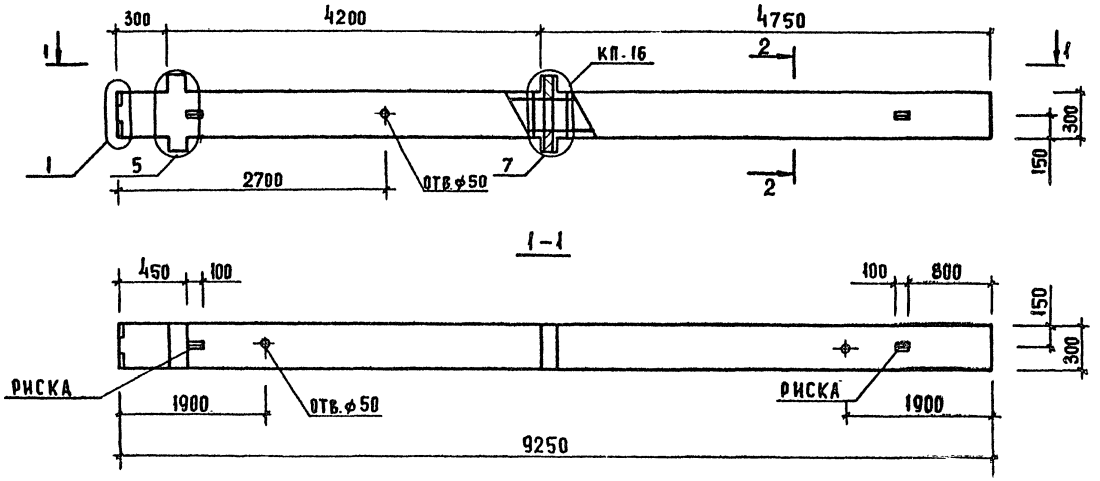

2-2

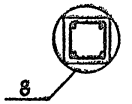

Марка колонны	Масса, т	Класс бетона	Объем бетона, м³	Расход стали, кг	Марка арм. изделия	Кол. шт.	Обозначение документа 1.020.1-7
2КД 3.42-14	2.14	В30	0.85	102,74	КП-16	1	2-2 К16

Узлы см. 1.020.1-7 2-1 У.
Технические требования см. 1.020.1-7 2-1 ТТ.
Ведомость расхода стали на элемент см. 1.020.1-7 2-1 РС.

Нач. отд.	Волынский		
Н. контр.	Адрианова		
Гл. инж. отд.	Шац		
Гл. спец.	Никонорова		
Ведущ. инж.	Митейко		
Провер.	Никонорова		
Разраб.	Буркова		

1.020.1-7 2-1 К16

Колонна 2КД 3.42-14

Стадия	Лист	Листов
Р		1

ЦНИИП реконструкции городов

25489 23

Инв. № подл. | Подп. и дата | Взам. инв. №

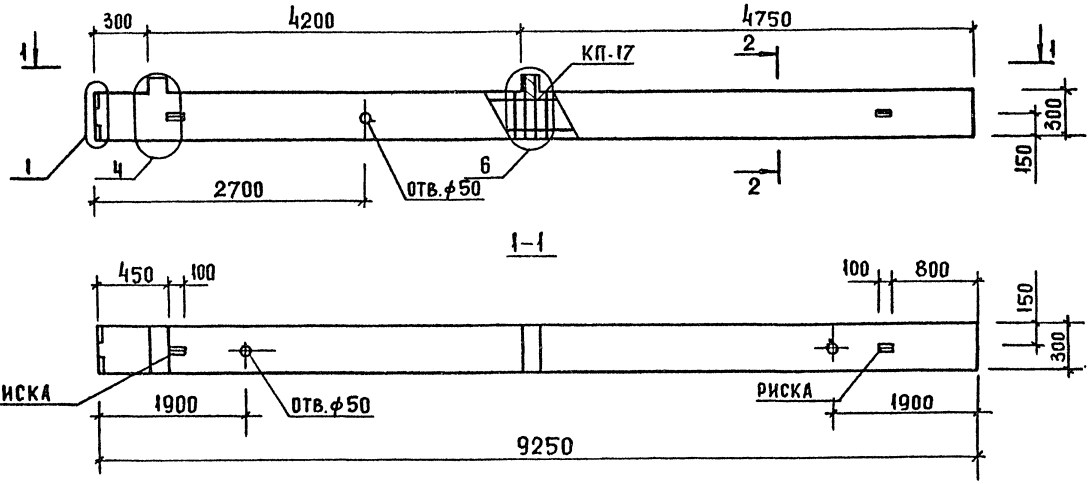

2-2

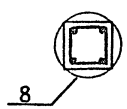

МАРКА КОЛОННЫ	МАССА Т	КЛАСС БЕТОНА	ОБЪЕМ БЕТОНА $м^3$	РАСХОД СТАЛИ, КГ	МАРКА АРМ. ИЗДЕЛИЯ	КОЛ. ШТ.	ОБОЗНАЧЕНИЕ ДОКУМЕНТА 1.020.1-7
2КО 3.42-14	2.11	В30	0.84	91.26	КП-17	1	2-2 К17

Узлы см. 1.020.1-7 2-1 У
Технические требования см. 1.020.1-7 2-1 ТТ
Ведомость расхода стали на элемент см. 1.020.1-7 2-1 РС

Нач. отд	Волынский	
Н. контр	Ларионова	
Гл. инж. отд	Шац	
Гл. спец.	Никонорова	
Вед. инж.	Митейко	
Провер.	Никонорова	
Разраб	Буркова	

1.020.1-7 2-1 К17

Колонна 2КО 3.42-14

Стадия	Лист	Листов
Р		1

ЦНИИП реконструкции городов

25489 24

Инв. № подл. | Подп. и дата | Взам. инв. №

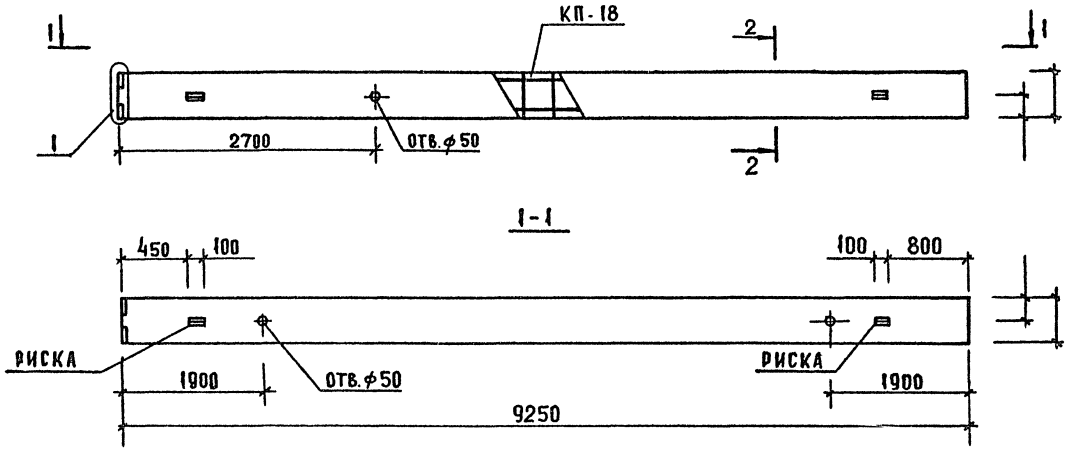

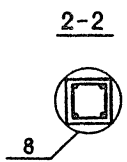

МАРКА КОЛОННЫ	МАССА Т	КЛАСС БЕТОНА	ОБЪЕМ БЕТОНА, $м^3$	РАСХОД СТАЛИ, КГ	МАРКА АРМ. ИЗДЕЛИЯ	КОЛ. ШТ	ОБОЗНАЧЕНИЕ ДОКУМЕНТА 1.020.1-7
2К 3.42-14	2.08	В.30	0.83	71.46	КП-18	1	2-2 К-18

Узлы см. 1.020.1-7 2-1 У
Технические требования см. 1.020.1-7 2-1 ТТ
Ведомость расхода стали на элемент см.
1.020.1-7 2-1 РС

Нач. отд	Волынский		
Н. контр	Ларионова		
Гл. инж. отд	Шац		
Гл. спец.	Никонорова		
Вед. инж.	Митейко		
Провер.	Никонорова		
Разраб.	Буркова		

1.020.1-7 2-1 К18

Колонна 2К3.42-14

Стадия	Лист	Листов
Р		1

ЦНИИП реконструкции городов

Инв. № подл. | Подп. и дата | Инв. № дубл.

25489 25

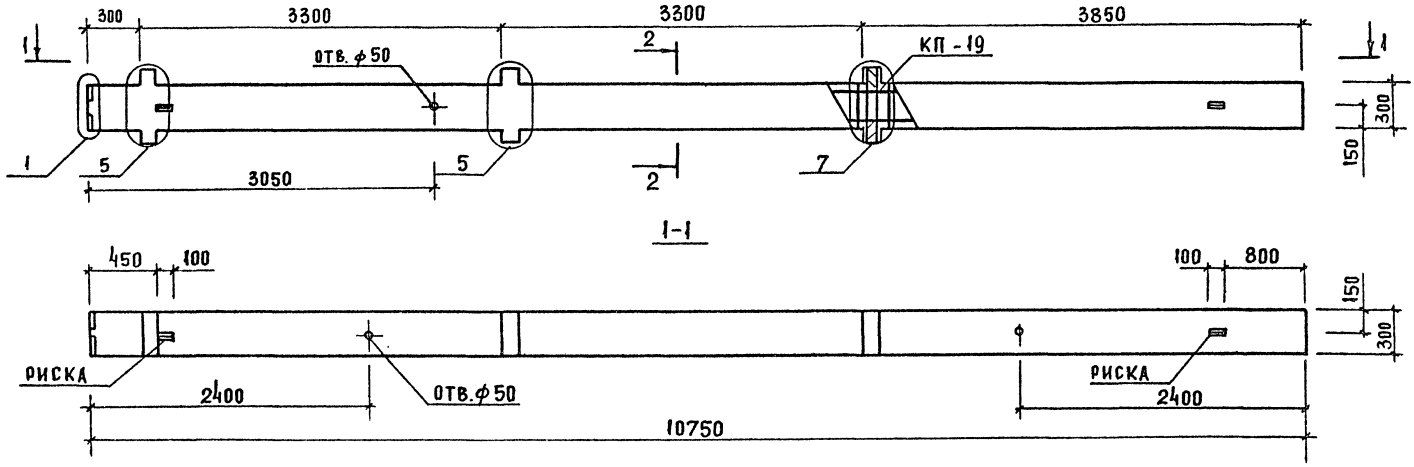

МАРКА КОЛОННЫ	МАССА, Т	КЛАСС БЕТОНА	ОБЪЕМ БЕТОНА, $м^3$	РАСХОД СТАЛИ, КГ	МАРКА АРМ. ИЗДЕЛИЯ	КОЛ. ШТ.	ОБОЗНАЧЕНИЕ ДОКУМЕНТА 1.020.1-7
3КД 3 33-19	2.52	в40	1.00	168.07	КП-19	1	2-2 К-19

2-2

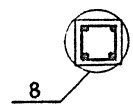

Узлы см. 1.020.1-7 2-1 У
Технические требования см. 1.020.1-7 2-1 ТТ
Ведомость расхода стали на элемент см. 1.020.1-7 2-1 РС

НАЧ. ОТД	Болынский	
Н КОНТР	Ларионова	
ГА КИЖОТ	Шац	
ГА СПЕЦ	Никонорова	
Ведущий	Митейко	
Провер	Митейко	
РАЗРАБ	Буркова	

1.020.1-7 2-1 К19

КОЛОННА
3КД 3.33-19

СТАДИЯ	ЛИСТ	ЛИСТОВ
Р		1

ЦНИИП РЕКОНСТРУКЦИИ ГОРОДОВ

25489 26

ВЗАМ. ИНВ. N | ПОДП. И ДАТА | ИНВ. N ПОДЛ.

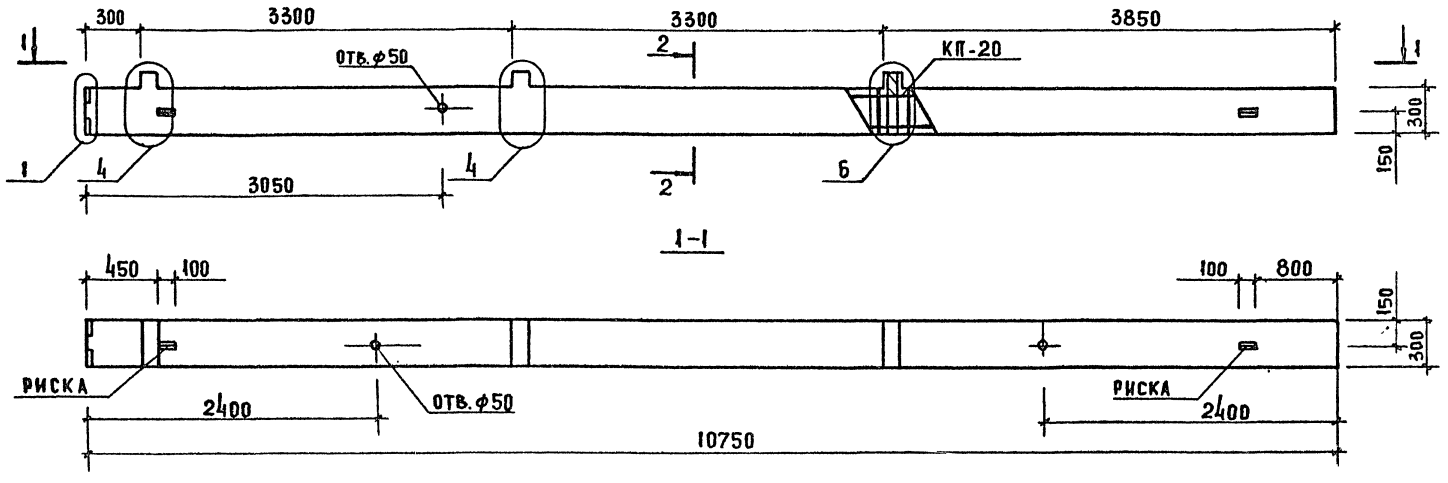

2-2

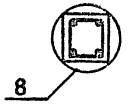

МАРКА КОЛОННЫ	МАССА, Т	КЛАСС БЕТОНА	ОБЪЕМ БЕТОНА, $м^3$	РАСХОД СТАЛИ, КГ	МАРКА АРМ. ИЗДЕЛИЯ	КОЛ. ШТ.	ОБОЗНАЧЕНИЕ ДОКУМЕНТА 1.020.1-7
3КО 3.33-14	2.46	В30	0.98	112.63	КП-20	1	2-2 К20

Узлы см. 1.020.1-7 2-1 У
Технические требования см. 2-1 ТТ
Ведомость расхода стали на элемент см.
1.020.1-7 2-1 РС

Нач. отд.	Волынский		
Н. контр.	Ларионова		
Гл. инж. от	Шац		
Гл. спец.	Никонорова		
Вед. инж.	Митейко		
Провер.	Митейко		
Разраб.	Буркова		

1.020.1-7 2-1 К20

КОЛОННА
3КО 3.33-14

СТАДИЯ	ЛИСТ	ЛИСТОВ
Р		1

ЦНИИП РЕКОНСТРУКЦИИ ГОРОДОВ

Инв. № подл. | Подп. и дата | Взам. инв. №

25489 27.

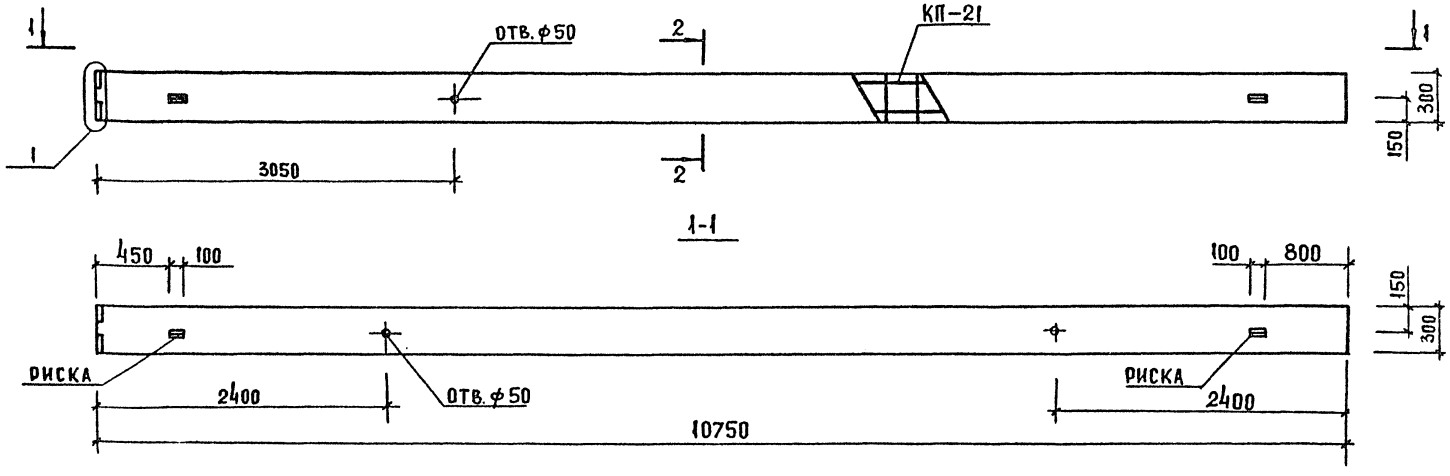

2-2

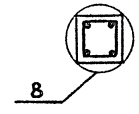

МАРКА КОЛОННЫ	МАССА Т	КЛАСС БЕТОНА	ОБЪЕМ БЕТОНА, $м^3$	РАСХОД СТАЛИ, КГ	МАРКА АРМ. ИЗДЕЛИЯ	КОЛ. ШТ.	ОБОЗНАЧЕНИЕ ДОКУМЕНТА 1.020.1-7
3К 3.33-14	2.40	В 30	0.96	82.96	КП-21	1	2-2 К21

Узлы см. 1.020.1-7 2-1 У
Технические требования см. 1.020.1-7 2-1 ТТ
Ведомость расхода стали на элемент см. 1.020.1-7 2-1 РС

НАЧ. ОТД	Волынский		
Н. КОНТР.	Ларионова		
ГЛ. ИНЖ. ОТД	Шац		
ГЛ. СПЕЦ.	Никонорова		
ВЕД. ИНЖ	Митейко		
ПРОВЕР	Митейко		
РАЗРАБ.	Буркова		

1.020.1-7 2-1 К21

КОЛОННА
3К3.33-14

СТАДИЯ	ЛИСТ	ЛИСТОВ
Р		1

ЦНИИП РЕКОНСТРУКЦИИ ГОРОДОВ

25489 28

ИНВ. N ПОДЛ. | ПОДП. И ДАТА | ВЗАМ. ИНВ. N

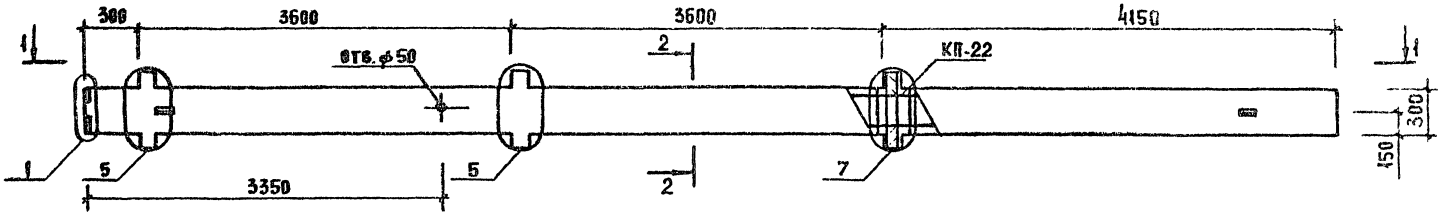

1-1

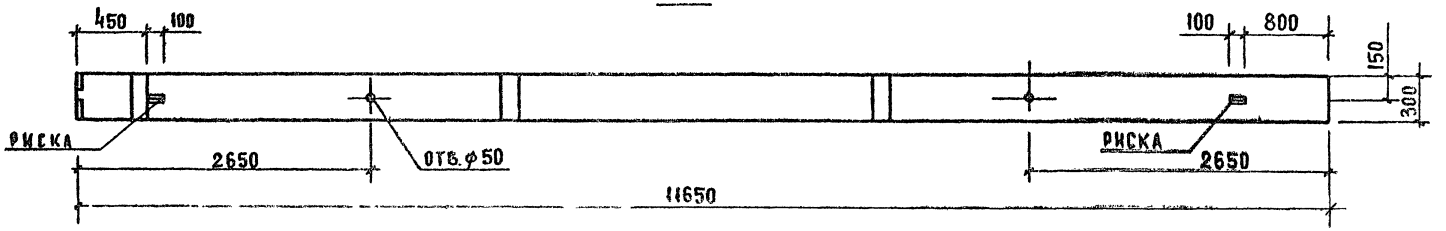

2-2

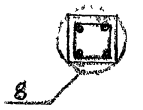

МАРКА КОЛОННЫ	МАССА, Т	КЛАСС БЕТОНА	ОБЪЕМ БЕТОНА, $м^3$	РАСХОД СТАЛИ, КГ	МАРКА АРМ. ИЗДЕЛИЯ	КОЛ. ШТ.	ОБОЗНАЧЕНИЕ ДОКУМЕНТА 1.020.1-7
3КД 3.36-19	2.72	В40	1.08	177.46	КП-22	1	2-2 К-22

Узлы см. 1.020.1-7 2-1 У
Технические требования см. 1.020.1-7 2-1 ТТ
Ведомость расхода стали на элемент см. 1.020.1-7 2-1 РС

Нач. отд.	Волынский	
Н. контр.	Ларионова	
Гл. инж. отд.	Шац	
Гл. спец.	Никонорова	
Вед. инж.	Митейко	
Провер.	Никонорова	
Разраб.	Буркова	

1.020.1-7 2-1 К22

КОЛОННА 3КД3.36-19

СТАДИЯ	ЛИСТ	ЛИСТОВ
Р		1

ЦНИИП РЕКОНСТРУКЦИИ ГОРОДОВ

Инв. № подл. | Подп. и дата | Взам. инв. №

25489 29.

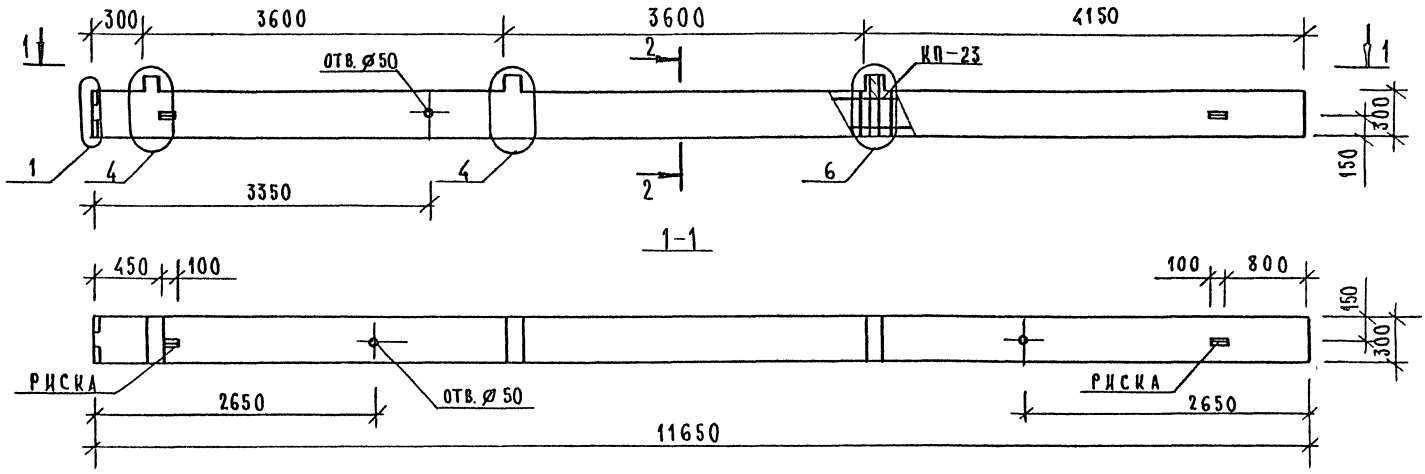

2-2

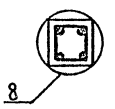

МАРКА КОЛОННЫ	МАССА, Т	КЛАСС БЕТОНА	ОБЪЕМ БЕТОНА, $м^3$	РАСХОД СТАЛИ, КГ	МАРКА АРМ. ИЗДЕЛИЯ	КОЛ. ШТ.	ОБОЗНАЧЕНИЕ ДОКУМЕНТА 1.020.1-7
ЗКО 3.36-17	2,67	В40	1,06	118,99	КП-23	1	2-2 К23

Узлы см. 1.020.1-7 2-1 У
Технические требования см. 1.020.1-7 2-1 ТТ.
Ведомость расхода стали на элемент см. 1.020.1-7 2-1 РС.

Нач. отд.	Волынский	
Н. контр.	Ларионова	
Гл. инж. от	Шац	
Гл. спец.	Никонорова	
Вед. инж.	Митейко	
Провер.	Никонорова	
Разраб.	Буркова	

1.020.1-7 2-1 К23

Колонна ЗКО 3.36-17

Стадия	Лист	Листов
Р		1

ЦНИИП реконструкции городов

Инв. № подл. | Подп. и дата | Взам. инв. №

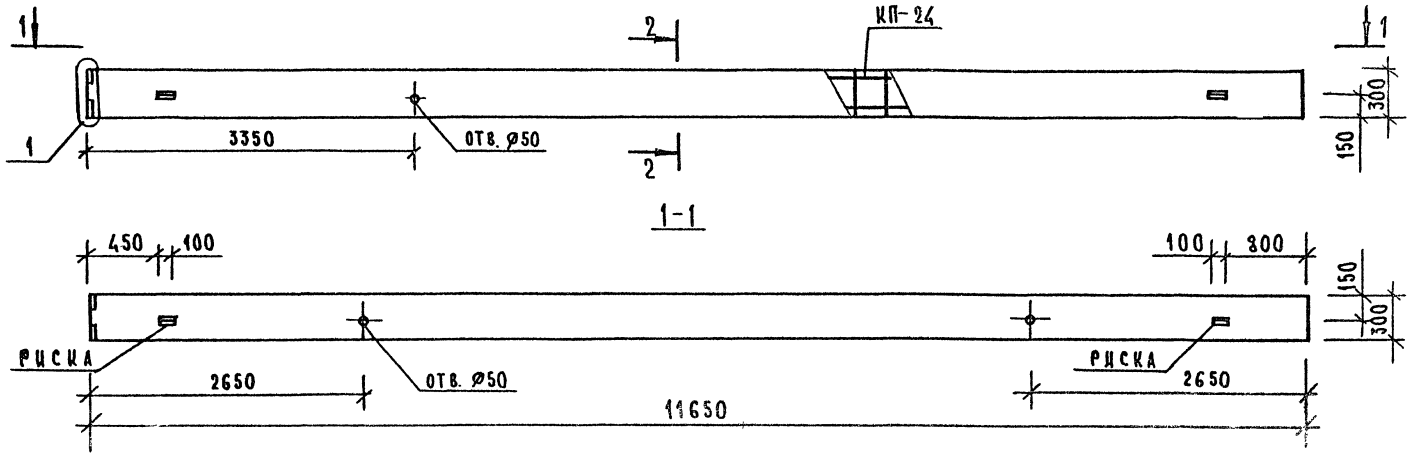

2-2

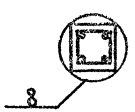

МАРКА КОЛОННЫ	МАССА Т	КЛАСС БЕТОНА	ОБЪЕМ БЕТОНА, $м^3$	РАСХОД СТАЛИ, КГ	МАРКА АРМ. ИЗДЕЛИЯ	КОЛ. ШТ.	ОБОЗНАЧЕНИЕ ДОКУМЕНТА 1.020.1-7
3К 3.36-17	2,60	В40	1,04	89,26	КП-24	1	2-2 К24

Узлы см. 1.020.1-7 2-1 У.
Технические требования см. 1.020.1-7 2-1 ТТ.
Ведомость расхода стали на элемент см. 1.020.1-7 2-1 РС.

Нач.отд.	Волынский		
Н.контр.	Ларионова		
Гл.инж.от.	Шац		
Гл.спец.	Никонорова		
Вед.инж.	Митейко		
Провер.	Митейко		
Разраб.	Буркова		

1.020.1-7 2-1 К24

Колонна 3К 3.36-17

Стадия	Лист	Листов
Р		1

ЦНИИП реконструкции городов

Инв.№ подл. | Подп. и дата | Взам. инв.№

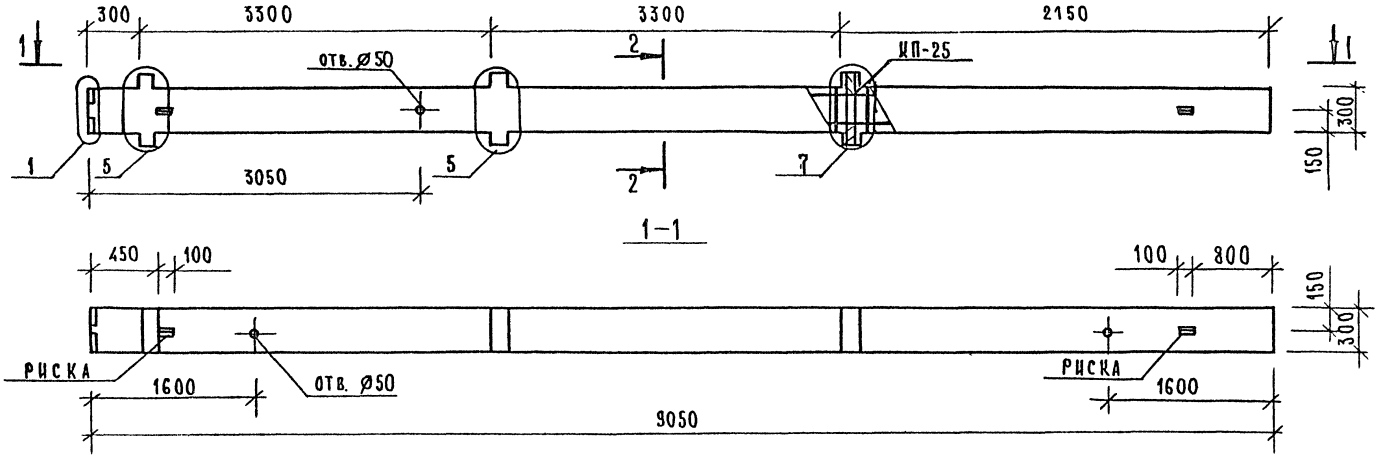

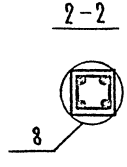

МАРКА КОЛОННЫ	МАССА Т	КЛАСС БЕТОНА	ОБЪЕМ БЕТОНА, $м^3$	РАСХОД СТАЛИ, КГ	МАРКА АРМ. ИЗДЕЛИЯ	КОЛ. ШТ.	ОБОЗНАЧЕНИЕ ДОКУМЕНТА 1.020.1-7
3КД 3.33(20)-19	2,13	В40	0,85	150,03	КП-25	1	2-2 К25

Узлы см 1.020.1-7 2-1 У.
Технические требования см. 1.020.1-7 2-1 ТТ
Ведомость расхода стали на элемент см 1.020.1-7 2-1 РС.

Нач. отд.	Вольнский	
Н. контр.	Ларионова	
Гл. инж. от.	Шац	
Гл. спец.	Никонорова	
Вед. инж.	Митейко	
Провер	Митейко	
Разраб	Буркова	

1.020.1-7 2-1 К25

Колонна 3КД 3.33(20)-19

Стадия	Лист	Листов
Р		1

ЦНИИП реконструкции городов

25489 32 Формат А3

Инв. № подл. | Подп. и дата | Взам. инв. №

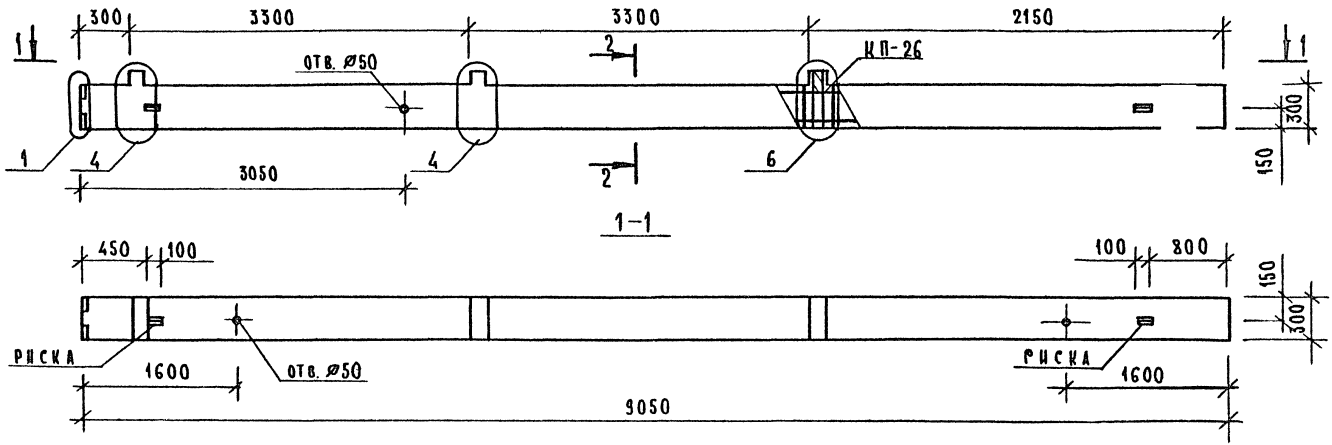

МАРКА КОЛОННЫ	МАССА, Т	КЛАСС БЕТОНА	ОБЪЕМ БЕТОНА, $м^3$	РАСХОД СТАЛИ, КГ	МАРКА АРМ. ИЗДЕЛИЯ	КОЛ. ШТ.	ОБОЗНАЧЕНИЕ ДОКУМЕНТА 1.020.1-7
3КО 3.33(20)-14	2,08	В 30	0,83	100,80	КП-26	1	2-2 К26

Узлы см. 1.020.1-7 2-1 У.
Технические требования см 1.020.1-7 2-1 ТТ.
Ведомость расхода стали на элемент см. 1.020.1-7 2-1 РС.

Нач. отд.	Волынский	
Н. контр.	Ларионова	
Гл. инж. от	Шац	
Гл. спец.	Никонорова	
Вед. инж.	Митенко	
Провер.	Митенко	
Разраб.	Буркова	

1.020.1-7 2-1 К26

Колонна 3КО 3.33(20)-14

Стадия	Лист	Листов
Р		1

ЦНИИП реконструкции городов

25489 33

Формат А3

Инв. № подл. | Подп. и дата | Взам. инв. №

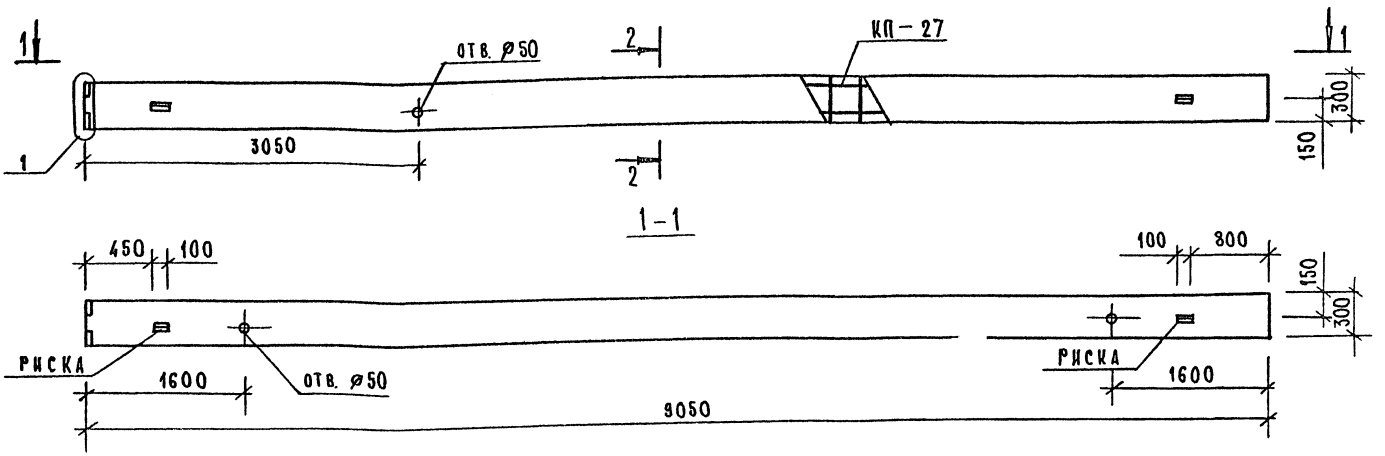

2-2

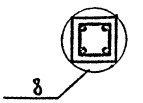

МАРКА КОЛОННЫ	МАССА, Т	КЛАСС БЕТОНА	ОБЪЕМ БЕТОНА, $м^3$	РАСХОД СТАЛИ, КГ	М.МАРКА АРМ. ИЗДЕЛИЯ	КОЛ. ШТ.	ОБОЗНАЧЕНИЕ ДОКУМЕНТА, 1.020.1-7
3К 3.33(20)-14	2,03	В30	0,81	71,07	КП-27	1	2-2 К27

Узлы см. 1.020.1-7 2-1 У.
Технические требования см. 1.020.1-7 2-1 ТТ.
Ведомость расхода стали на элемент см. 1.020.1-7 2-1 РС.

Нач. отд.	Волынский	
Н. контр.	Ларионова	
Гл. инж. от.	Шац	
Ст. спец.	Никонорова	
Вед. инж.	Митейко	
Провер.	Митейко	
Разраб.	Буркова	

1.020.1-7 2-1 К27

Колонна 3К 3.33(20)-14

Стадия	Лист	Листов
Р		1

ЦНИИП реконструкции городов

Инв. № подл. | Подп. и дата | Взам. инв. №

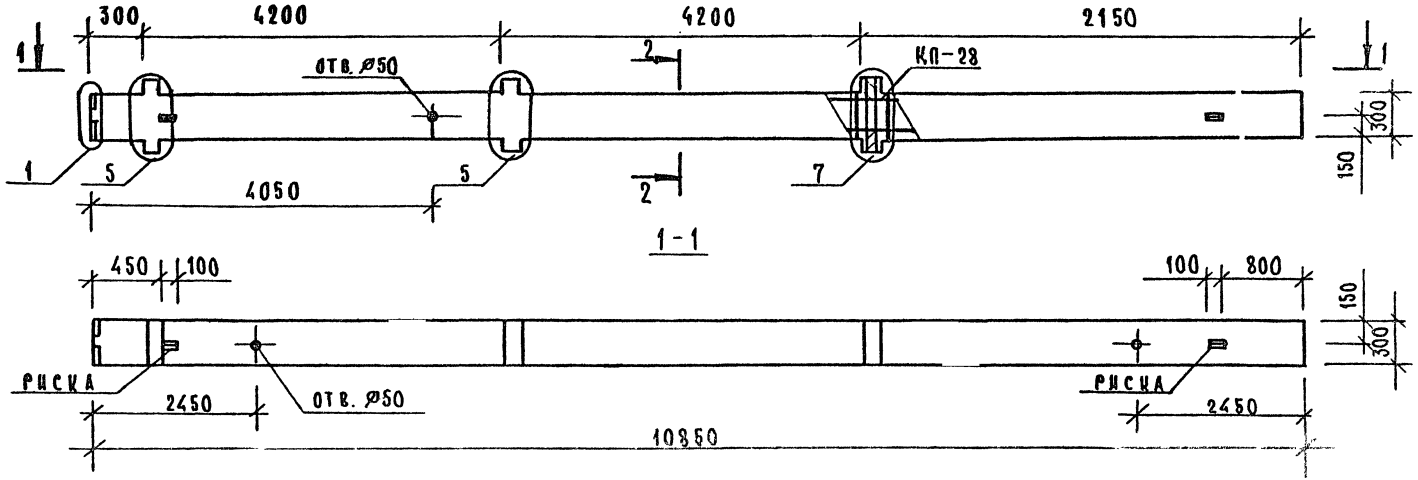

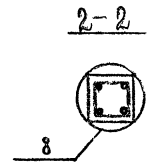

МАРКА КОЛОННЫ	МАССА Т	КЛАСС БЕТОНА	ОБЪЕМ БЕТОНА, $м^3$	РАСХОД СТАЛИ, КГ	МАРКА АРМ. ИЗДЕЛИЯ	КОЛ. ШТ.	ОБОЗНАЧЕНИЕ ДОКУМЕНТА 1.020.1-7
ЗКД 3.42(20)-18	2,54	В40	1,01	169,13	КП-28	1	2-2 К28

Узлы см. 1.020.1-7 2-1 У.
Технические требования см. 1.020.1-7 2-1 ТТ.
Ведомость расхода стали на элемент см. 1.020.1-7 2-1 РС.

Нач.отд	Волынский		
Н. контр.	Ларионова		
Гл.инж.от	Шац		
Гл.спец	Никонорова		
Вед.инж	Митейко		
Провер.	Митейко		
Разраб.	Бурикова		

1.020.1-7 2-1 К28

Колонна ЗКД 3.42(20)-18

Стадия	Лист	Листов
Р		1

ЦНИИП реконструкции городов

25489 35

Формат А3

Инв.№ подл. | Подп. и дата | Взам. инв.№

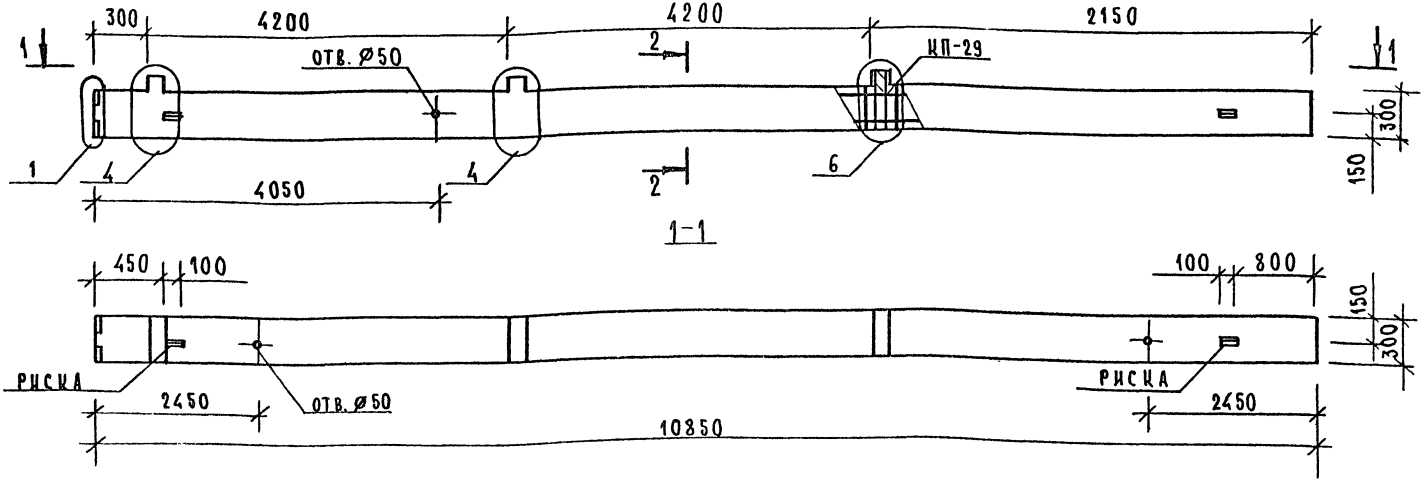

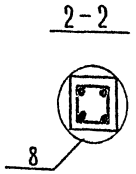

МАРКА КОЛОННЫ	МАССА, Т	КЛАСС БЕТОНА	ОБЪЕМ БЕТОНА, $м^3$	РАСХОД СТАЛИ, КГ	МАРКА АРМ. ИЗДЕЛИЯ	КОЛ. ШТ.	ОБОЗНАЧЕНИЕ ДОКУМЕНТА 1.020.1-7
ЗКО 3.42(20)-17	2,49	В40	0,99	113,55	КП-29	1	2-2 К29

Узлы см 1.020.1-7 2-1 У.
Технические требования см. 1.020.1-7 2-1 ТТ.
Ведомость расхода стали на элемент см. 1.020.1-7 2-1 РС.

Нач.отд.	Волынский	
Н.контр.	Ларионова	
Гл.цикот.	Шац	
Гл.спец.	Никонорова	
Вед.инж.	Мштейко	
Провер.	Никонорова	
Разраб.	Буркова	

1.020.1-7 2-1 К29

Колонна ЗКО 3.42(20)-17

Стадия	Лист	Листов
Р		1

ЦНИИП реконструкции городов

25489 36

Формат А3

Инв.№ подл. | Подп. и дата | Взам. инв.№

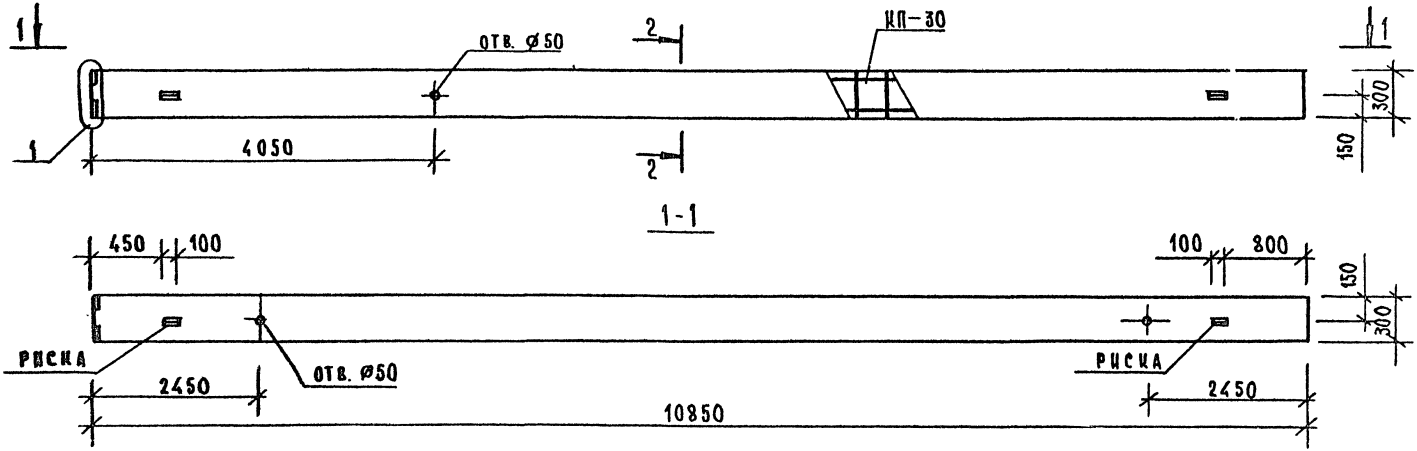

2-2

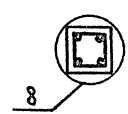

Марка колонны	Масса, т	Класс бетона	Объем бетона, м³	Расход стали, кг	Марка арм. изделия	Кол. шт.	Обозначение документа 1.020.1-7
3К 3.42(20)-17	2,44	В40	0,97	83,78	КП-30	1	2-2 К30

Узлы см. 1.020.1-7 2-1 У.
Технические требования см. 1020.1-7 2-1 ТТ.
Ведомость расхода стали на элемент см. 1.020.1-7 2-1 РС.

Нач. отд	Волынский	
Н. контр.	Ларионова	
Гл. инж. от	Шац	
Гл. спец	Никонорова	
Вед. инж	Митейко	
Провер.	Никонорова	
Разраб.	Буркова	

1.020.1-7 2-1 К30

Колонна 3К 3.42(20)-17

Стадия	Лист	Листов
Р		1

ЦНИИП реконструкции городов

25489 37

Формат А3

Инв. № подл. | Подп. и дата | Взам. инв. №

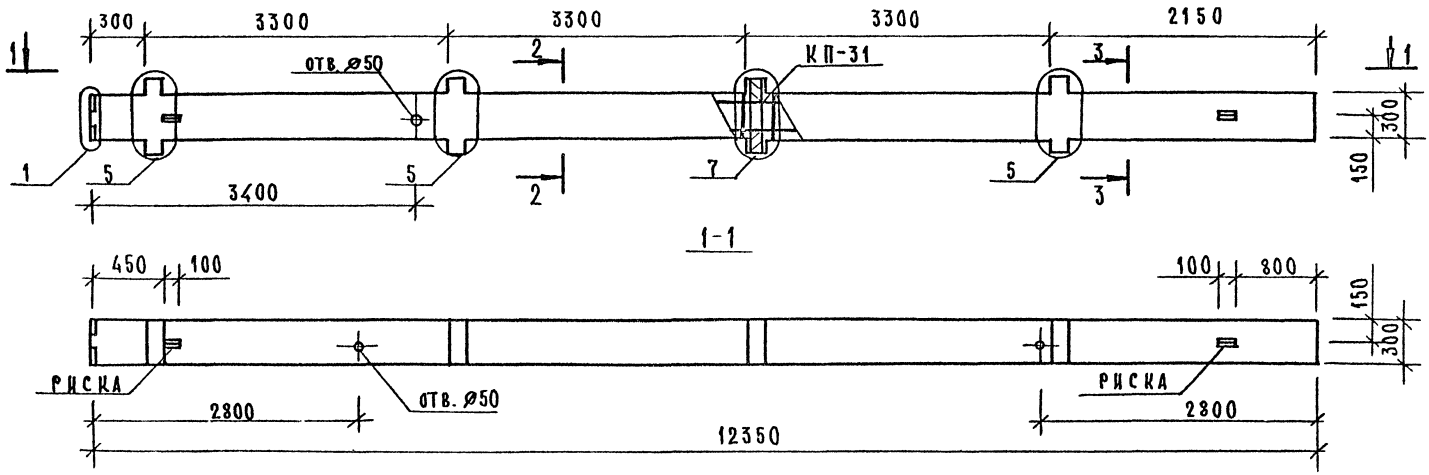

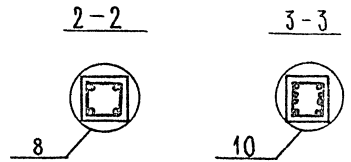

МАРКА КОЛОННЫ	МАССА, Т	КЛАСС БЕТОНА	ОБЪЕМ БЕТОНА, $м^3$	РАСХОД СТАЛИ, КГ	МАРКА АРМ. ИЗДЕЛИЯ	КОЛ. ШТ.	ОБОЗНАЧЕНИЕ ДОКУМЕНТА 1.020.1-7
4КД 3.33(20)-$^{19}/_{25}$	2,91	В40	1,16	243,63	КП-31	1	2-2 К31

Узлы см. 1.020.1-7 2-1 У.
Технические требования см. 1.020.1-7 2-1 ТТ.
Ведомость расхода стали на элемент см. 1.020.1-7 2-1 РС.

Нач.отд.	Волынский		
Н.контр.	Ларионова		
Гл.инж.от	Шац		
Гл.спец.	Никонорова		
Вед.инж.	Митейко		
Провер.	Никонорова		
Разраб.	Буркова		

1 020.1-7 2-1 К31

Колонна 4КД 3.33(20)-$^{19}/_{25}$

Стадия	Лист	Листов
Р		1

ЦНИИП реконструкции городов

Инв.№ подл. | Подп. и дата | Взам. инв.№

Формат А3

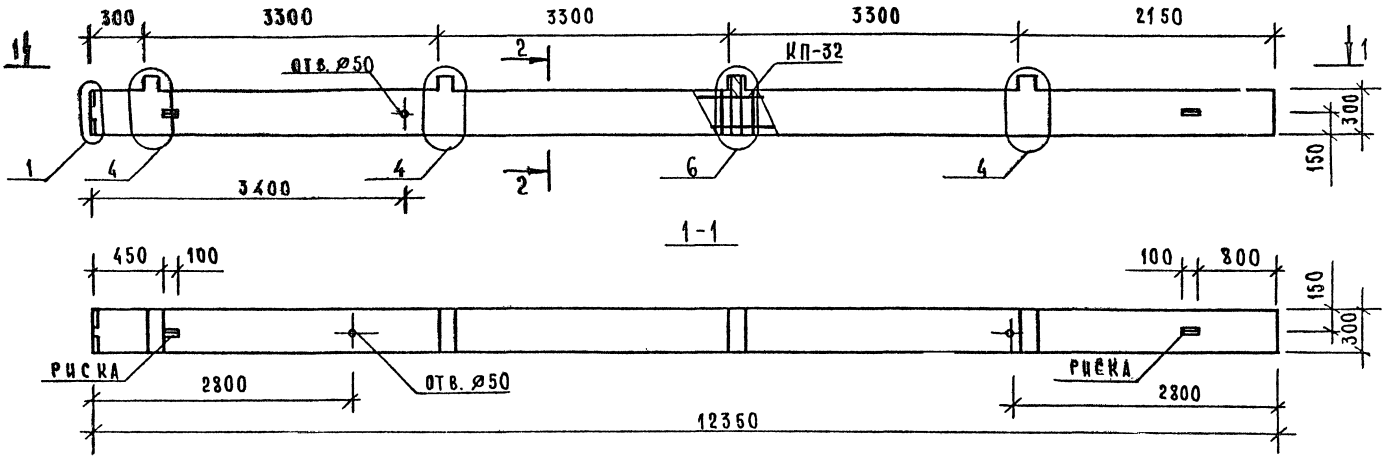

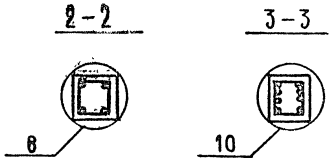

МАРКА КОЛОННЫ	МАССА Т	КЛАСС БЕТОНА	ОБЪЕМ БЕТОНА $М^3$	РАСХОД СТАЛИ, КГ	МАРКА АРМ. ИЗДЕЛИЯ	КОЛ. ШТ.	ОБОЗНАЧЕНИЕ ДОКУМЕНТА 1.020.1-7
4КО 3.33(20)-18/19	2,84	В40	1,14	152,07	КП-32	1	2-2 К32

Узлы см. 1.020.1-7 2-1 У.
Технические требования см. 1.020.1-7 2-1 ТТ.
Ведомость расхода стали на элемент см. 1.020.1-7 2-1 РС.

Нач. отд	Волынский	
Н. контр.	Карпонова	
Гл. инж. от	Шац	
Гл. спец.	Никонорова	
Вед. инж.	Митенко	
Провер.	Никонорова	
Разраб.	Буркова	

1.020.1-7 2-1 К32

Колонна 4КО 3.33(20)-18/19

Стадия	Лист	Листов
Р		1

ЦНИИП реконструкции городов

25489 39

Формат А3

Инв. № подл. | Подп. и дата | Взам. инв. №

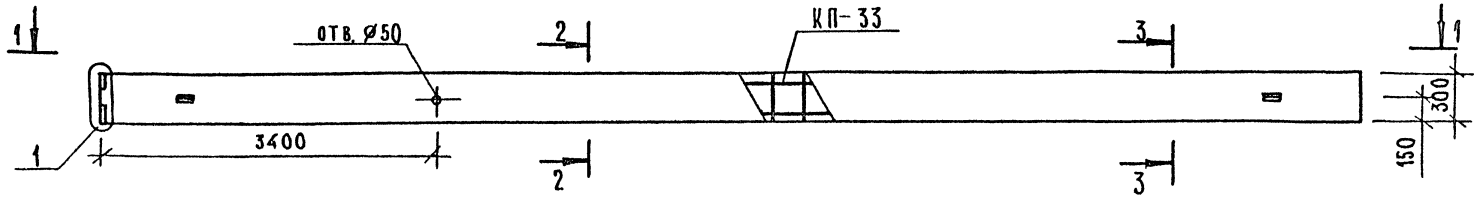

1-1

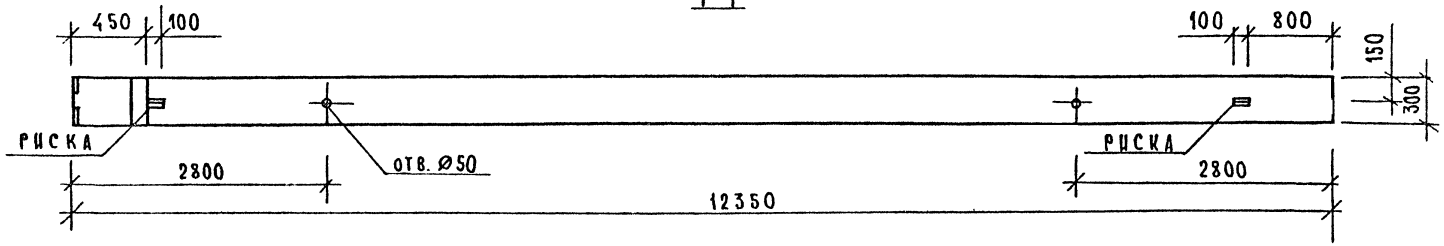

2-2

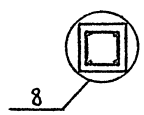

3-3

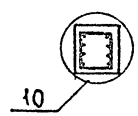

МАРКА КОЛОННЫ	МАССА, Т	КЛАСС БЕТОНА	ОБЪЕМ БЕТОНА, $м^3$	РАСХОД СТАЛИ, КГ	МАРКА АРМ. ИЗДЕЛИЯ	КОЛ. ШТ.	ОБОЗНАЧЕНИЕ ДОКУМЕНТА 1.020.1-7
4К 3,33(20)-18/19	2,77	В40	1,11	112,51	КП-33	1	2-2 К33

Узлы см. 1.020.1-7 2-1 У.
Технические требования см. 1.020.1-7 2-1 ТТ.
Ведомость расхода стали на элемент см. 1.020.1-7 2-1 РС.

Нач. отд	Волынский	
Н. контр.	Ларионова	
Рук. инж. от	Шац	
Ст. спец.	Никонорова	
Вед. инж.	Митейко	
Провер.	Митейко	
Разраб.	Буркова	

1.020.1-7 2-1 К33

Колонна 4К3,33(20)-18/19

Стадия	Лист	Листов
Р		1

ЦНИИП реконструкции городов

25489 40

Формат А3

Инв. № подл. | Подп. и дата | Взам. инв. №

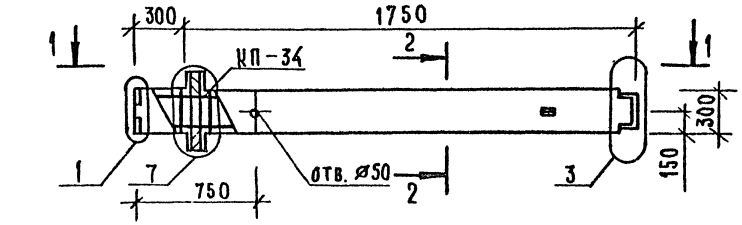

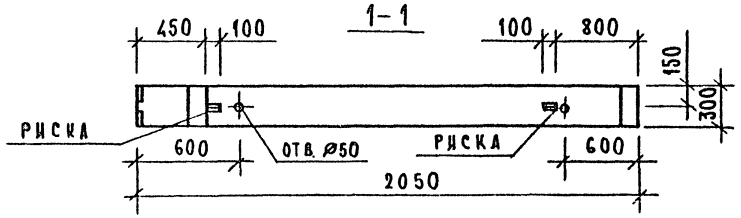

МАРКА КОЛОННЫ	МАССА Т	КЛАСС БЕТОНА	ОБЪЕМ БЕТОНА $М^3$	РАСХОД СТАЛИ, КГ	МАРКА АРМ. ИЗДЕЛИЯ	КОЛ. ШТ.	ОБОЗНАЧЕНИЕ ДОКУМЕНТА, 1.020.1-7
1КВД 3.28-10	0,5	В20	0,20	44,07	КП-34	1	2-2 К34

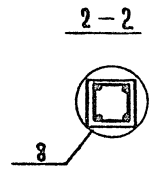

Узлы см. 1.020.1-7 2-1 У.
Техническое требования см. 1.020.1-7 2-1 ТТ.
Ведомость расхода стали на элемент см. 1.020.1-7 2-1 РС.

Нач. отд.	Волынский		1.020.1-7 2-1 К34
Н. контр.	Адрианова		
Гл. инж. от	Шац		Колонна 1КВД 3.28-10
Гл. спец.	Никонорова		Стадия: Р; Лист: ; Листов: 1
Вед. инж.	Митейко		ЦНИИП реконструкции городов
Провер.	Митейко		
Разраб.	Буркова		

25489 41

ФОРМАТ А3

Инв. № подл. | Подп. и дата | Взам. инв. №

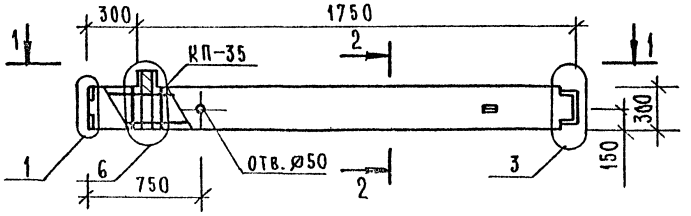

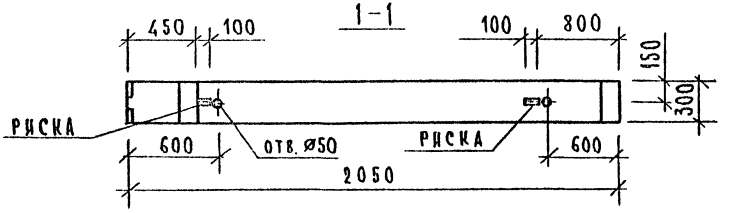

МАРКА КОЛОННЫ	МАССА, Т	КЛАСС БЕТОНА	ОБЪЕМ БЕТОНА, М³	РАСХОД СТАЛИ, КГ	МАРКА АРМ. ИЗДЕЛИЯ	КОЛ. ШТ.	ОБОЗНАЧЕНИЕ ДОКУМЕНТА 1.020.1-7
1КВО 3.28-10	0,48	В20	0,19	38,32	КП-35	1	2-2 К35

2-2

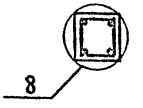

Узлы см 1.020 1-7 2-1 У.
Технические требования см. 1.020.1-7 2-1 ТТ.
Ведомость расхода стали на элемент см. 1.020.1-7 2-1 РС.

Нач. отд	Вольпинский		
Н. контр.	Ларионова		
Гл. инж. от	Шац		
Гл. спец.	Пономорова		
Вед. инж.	Митрино		
Провер.	Пономорова		
Разраб	Буркова		

1.020. 1-7 2-1 К35

Колонна 1КВО 3.28-10

Стадия	Лист	Листов
Р		1

ЦНИИП реконструкции городов

25489 42

Формат А3

Инв.№ подл. | Подп. и дата | Взам. инв.№

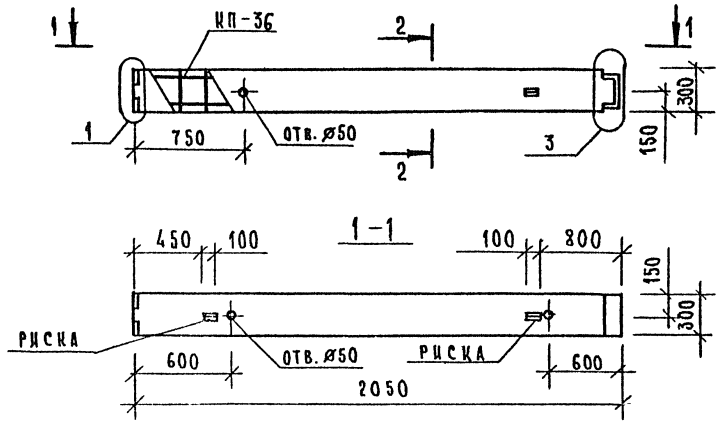

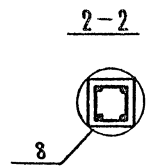

МАРКА КОЛОННЫ	МАССА, Т	КЛАСС БЕТОНА	ОБЪЕМ БЕТОНА, $м^3$	РАСХОД СТАЛИ, КГ	МАРКА АРМ. ИЗДЕЛИЯ	КОЛ. ШТ.	ОБОЗНАЧЕНИЕ ДОКУМЕНТА, 1.020.1-7
1 КВ 3,28-10	0,45	В 20	0,18	28,43	КП-36	1	2-2 К36

Узлы см. 1.020.1-7 2-1 У.
Технические требования см. 1.020.1-7 2-1 ТТ
Ведомость расхода стали на элемент см. 1.020.1-7 2-1 РС.

Нач отд	Волынский	
Н контр.	Ларионова	
Гл инж от	Шац	
Гл. спец.	Никонорова	
Вед инж	Митейко	
Провер.	Митейко	
Разраб.	Буркова	

1.020.1-7 2-1 К36

КОЛОННА 1 КВ 3,28-10

Стадия	Лист	Листов
Р		1

ЦНИИП реконструкции городов

Инв. № подл. | Подп. и дата | Взам. инв. №

25489 43

Формат А3

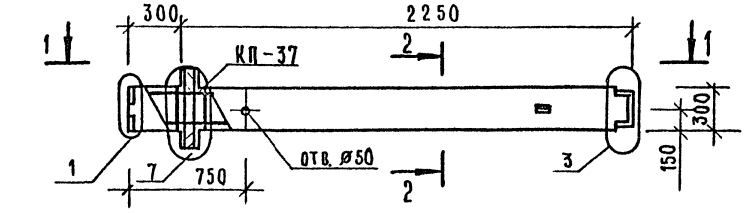

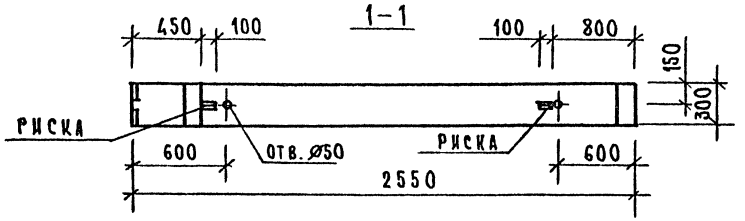

МАРКА КОЛОННЫ	МАССА, Т	КЛАСС БЕТОНА	ОБЪЕМ БЕТОНА, $м^3$	РАСХОД СТАЛИ, КГ	МАРКА АРМ. ИЗДЕЛИЯ	КОЛ. ШТ.	ОБОЗНАЧЕНИЕ ДОКУМЕНТА 1.020.1-7
1 КВД 3.33 – 10	0,6	В20	0,24	47,71	КП-37	1	2-2 К37

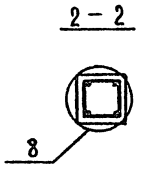

Узлы см. 1.020.1-7 2-1 У.
Технические требования см 1.020.1-7 2-1 ТТ.
Ведомость расхода стали на элемент см. 1.020.1-7 2-1 РС.

Нач.отд.	Волынский		
Н.контр.	Ларионова		
Гл.инж.от	Шац		
Гл.спец.	Никонорова		
Вед.инж.	Митенко		
Провер.	Митенко		
Разраб.	Буркова		

1.020.1-7 2-1 К37

Колонна 1 КВД 3,33-10

Стадия	Лист	Листов
Р		1

ЦНИИП реконструкции городов

25489 44

Формат А3

Инв.№ подл. | Подп. и дата | Взам. инв.№

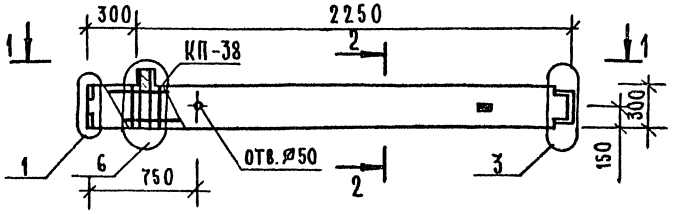

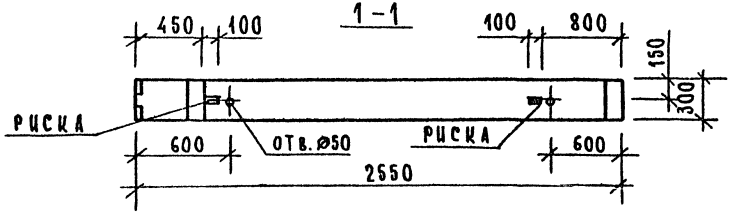

МАРКА КОЛОННЫ	МАССА Т	КЛАСС БЕТОНА	ОБЪЕМ БЕТОНА, $м^3$	РАСХОД СТАЛИ, КГ	МАРКА АРМ. ИЗДЕЛИЯ	КОЛ. ШТ.	ОБОЗНАЧЕНИЕ ДОКУМЕНТА 1.020.1-7
1 КВО 3,33 – 10	0,6	В 20	0,24	41,94	КП – 38	1	2-2 К38

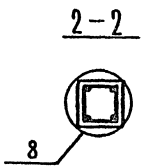

Узлы см. 1.020.1-7 2-1 У.
Технические требования см. 1.020.1-7 2-1 ТТ.
Ведомость расхода стали на элемент см. 1.020.1-7 2-1 РС.

Нач отд	Волынский	
Н контр	Ларионова	
Гл инж от	Шац	
Гл. спец	Никонорова	
Вед. инж	Митенко	
Провер.	Никонорова	
Разраб.	Бзрикова	

1.020.1-7 2-1 К38

Колонна 1 КВО 3,33-10

Стадия	Лист	Листов
Р		1

ЦНИИП реконструкции городов

ФОРМАТ А3

Инв.№ подл. | Подп. и дата | Взам. инв.№

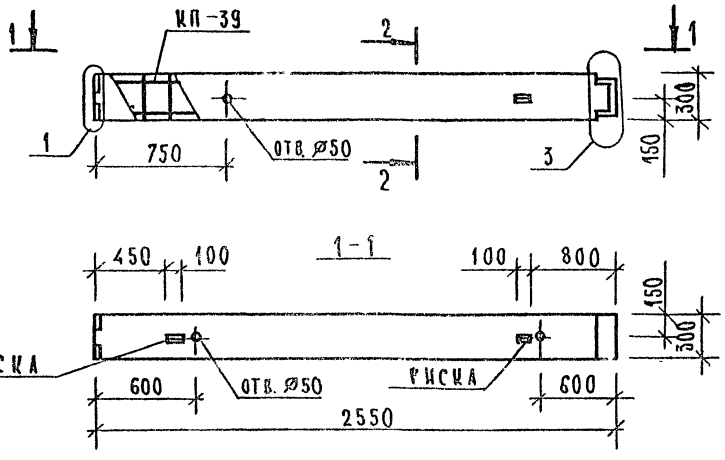

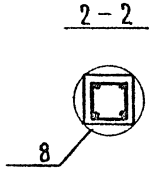

МАРКА КОЛОННЫ	МАССА, Т	КЛАСС БЕТОНА	ОБЪЕМ БЕТОНА, $м^3$	РАСХОД СТАЛИ, КГ	МАРКА АРМ. ИЗДЕЛИЯ	КОЛ. ШТ.	ОБОЗНАЧЕНИЕ ДОКУМЕНТА 1.020.1-7
1 КВ 3,33 -10	0,58	В20	0,23	32,03	КП-39	1	2-2 К39

Узлы см. 1.020.1-7 2-1 У.
Технические требования см. 1.020.1-7 2-1 ТТ.
Ведомость расхода стали на элемент см. 1.020.1-7 2-1 РС.

Нач отд	Волынский	
Н контр	Ларионова	
Гл инж от.	Шац	
Гл. спец.	Никонорова	
Вед инж	Митейко	
Провер	Никонорова	
Разраб.	Буркова	

1.020.1-7 2-1 К39

Колонна 1 КВ 3,33-10

Стадия	Лист	Листов
Р		1

ЦНИИП реконструкции городов

Инв № подл. | Подп. и дата | Взам инв. №

25489 46

Формат А3

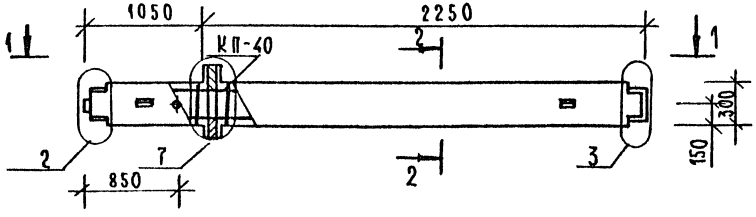

1-1

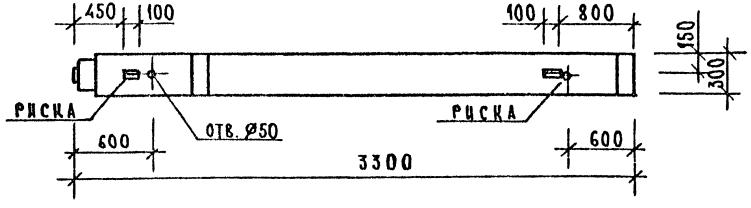

2-2

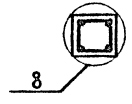

МАРКА КОЛОННЫ	МАССА, Т	КЛАСС БЕТОНА	ОБЪЕМ БЕТОНА, $м^3$	РАСХОД СТАЛИ, КГ	МАРКА АРМ. ИЗДЕЛИЯ	КОЛ. ШТ.	ОБОЗНАЧЕНИЕ ДОКУМЕНТА 1.020.1-7
1КСД 3.33-14	0,81	В30	0,38	56,59	КП-40	1	2-2 К40

Узлы см. 1.020.1-7 2-1 У.
Технические требования см. 1.020.1-7 2-1 ТТ.
Ведомость расхода стали на элемент см. 1.020.1-7 2-1 РС.

Нач.отд.	Волынский	
Н.контр.	Ларионова	
Гл.инж.от	Шац	
Гл.спец.	Никонорова	
Вед.инж.	Митейко	
Провер.	Митейко	
Разраб.	Буркова	

1.020.1-7 2-1 К40

Колонна 1КСД 3.33-14

Стадия	Лист	Листов
Р		1

ЦНИИП реконструкции городов

25489 47

Формат А3

Инв.№ подл. | Подп. и дата | Взам. инв.№

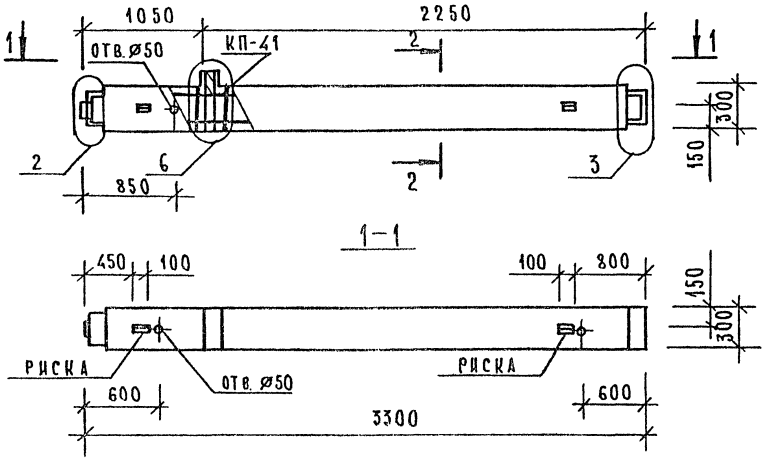

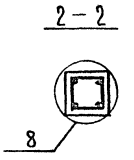

МАРКА КОЛОННЫ	МАССА, Т	КЛАСС БЕТОНА	ОБЪЕМ БЕТОНА $м^3$	РАСХОД СТАЛИ, КГ	МАРКА АРМ. ИЗДЕЛИЯ	КОЛ. ШТ.	ОБОЗНАЧЕНИЕ ДОКУМЕНТА 1.020.1-7
1 КСО 3.33-10	0,77	В 20	0,31	50,84	КП-41	1	2-2 К41

Узлы см 1.020.1-7 2-1 У.
Техническое требования см. 1.020.1-7 2-1 ТТ.
Ведомость расхода стали на элемент см. 1.020.1-7 2-1 РС.

Нач. отд.	Волынский	
Н. контр.	Ларионова	
Гл. инж. от	Шац	
Гл. спец.	Никонорова	
Вед. инж.	Митейко	
Провер.	Митейко	
Разраб.	Буркова	

1 020. 1-7 2-1 К41

Колонна 1 КСО 3.33-10

Стадия	Лист	Листов
Р		1

ЦНИИП реконструкции городов

25489 48

Формат А3

Инв. № подл. | Подп. и дата | Взам. инв. №

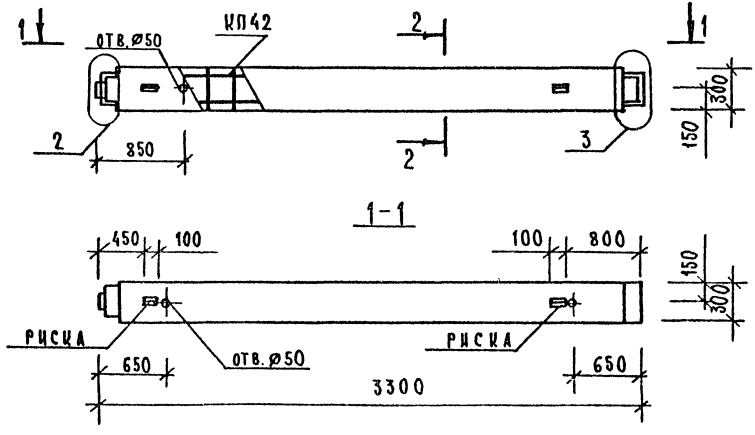

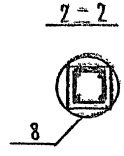

МАРКА КОЛОННЫ	МАССА Т	КЛАСС БЕТОНА	ОБЪЕМ БЕТОНА М³	РАСХОД СТАЛИ, КГ	МАРКА АРМ. ИЗДЕЛИЯ	КОЛ. ШТ.	ОБОЗНАЧЕНИЕ ДОКУМЕНТА 1.020.1-7
1КС3,33—10	0,75	В20	0,30	40,95	КП—42	1	2—2 К42

Узлы см. 1.020.1-7 2-1 У.
Технические требования см. 1.020.1-7 2-1 ТТ.
Ведомость расхода стали на элемент см. 1.020.1-7 2-1 РС.

Нач.отд	Волынский	
Н.контр	Ларионова	
Гл.инж.от	Шац	
Гл.спец	Никонорова	
Вед.инж	Митейко	
Провер	Митейко	
Разраб.	Буркова	

1.020.1-7 2-1 К42

Колонна 1КС 3.33-10

Стадия	Лист	Листов
Р		1

ЦНИИП реконструкции городов

25489 49

Формат А3

Инв.№ подл. | Подп. и дата | Взам. инв.№

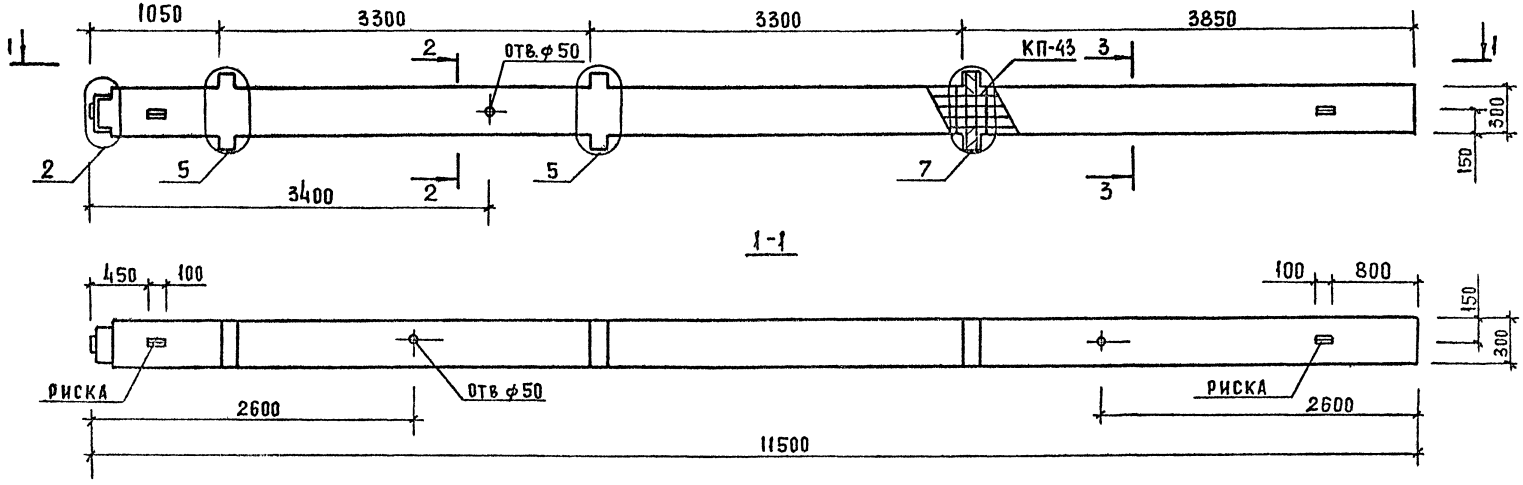

2-2

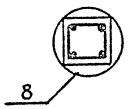

3-3

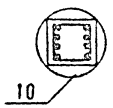

МАРКА КОЛОННЫ	МАССА Т	КЛАСС БЕТОНА	ОБЪЕМ БЕТОНА, м3	РАСХОД СТАЛИ, КГ.	МАРКА АРМ. ИЗДЕЛИЯ	КОЛ. ШТ.	ОБОЗНАЧЕНИЕ ДОКУМЕНТА 1.020.1-7
3КНД 3.33-19/25	2.7	В40	1.08	250.24	КП-43	1	2-2 К43

Узлы см 1 020.1-7 2-1 У
Технические требования см. 1.020.1-7 2-1 ТТ
Ведомость расхода стали на элемент см.
1.020.1-7 2-1 РС

Нач. отд.	Волынский		
Н. контр.	Адрианова		
Гл. инж. отд.	Шац		
Гл. спец.	Никонорова		
Рук. инж.	Митейко		
Провер.	Митейко		
Разраб.	Буркова		

1.020.1-7 2-1 К43

КОЛОННА
3КНД 3.33-19/25

СТАДИЯ	ЛИСТ	ЛИСТОВ
Р		1

ЦНИИП РЕКОНСТРУКЦИЯ ГОРОДОВ

25489 50

Инв. № подл. | Подп. и дата | Взам. инв. №

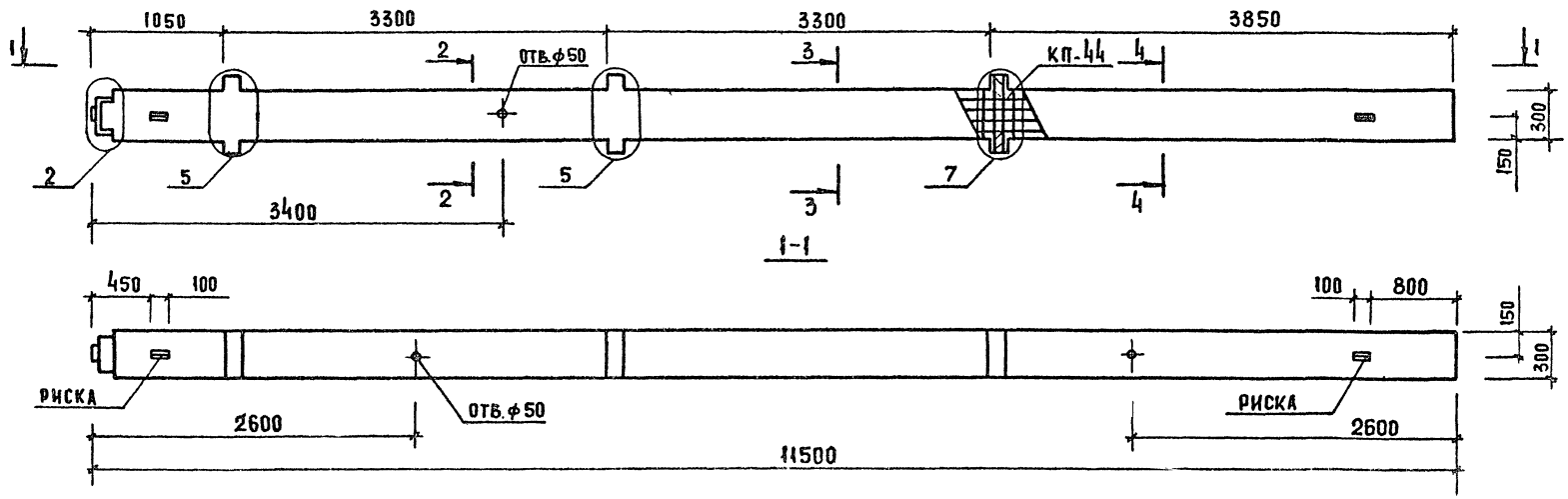

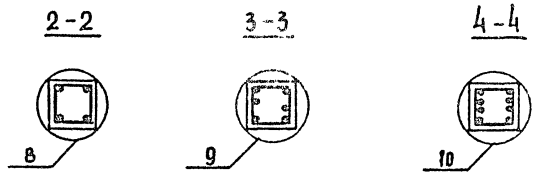

МАРКА КОЛОННЫ	МАССА, Т	КЛАСС БЕТОНА	ОБЪЕМ БЕТОНА, $м^3$	РАСХОД СТАЛИ, КГ	МАРКА АРМ. ИЗДЕЛИЯ	КОЛ. ШТ.	ОБОЗНАЧЕНИЕ ДОКУМЕНТА 1.020.1-7
3КНД 3.33-19/30	2.7	В40	1.08	385.63	КП-44	1	2-2 К44

Узлы см. 1.020.1-7 2-1 У
Технические требования см. 1.020.1-7 2-1 ТТ
Ведомость расхода стали на элемент см. 1.020.1-7 2-1 РС

Нач. отд.	Волынский	
Н. контр	Ларионова	
Гл. инж. отд	Шац	
Гл. спец.	Никонорова	
Вед. инж.	Митейко	
Провер.	Митейко	
Разраб.	Буркова	

1.020.1-7 2-1 К44

КОЛОННА
3КНД 3.33-19/30

СТАДИЯ	ЛИСТ	ЛИСТОВ
Р		1

ЦНИИП РЕКОНСТРУКЦИИ ГОРОДОВ

25489 51

Инв. № подл. | Подп. и дата | Взам. инв. №

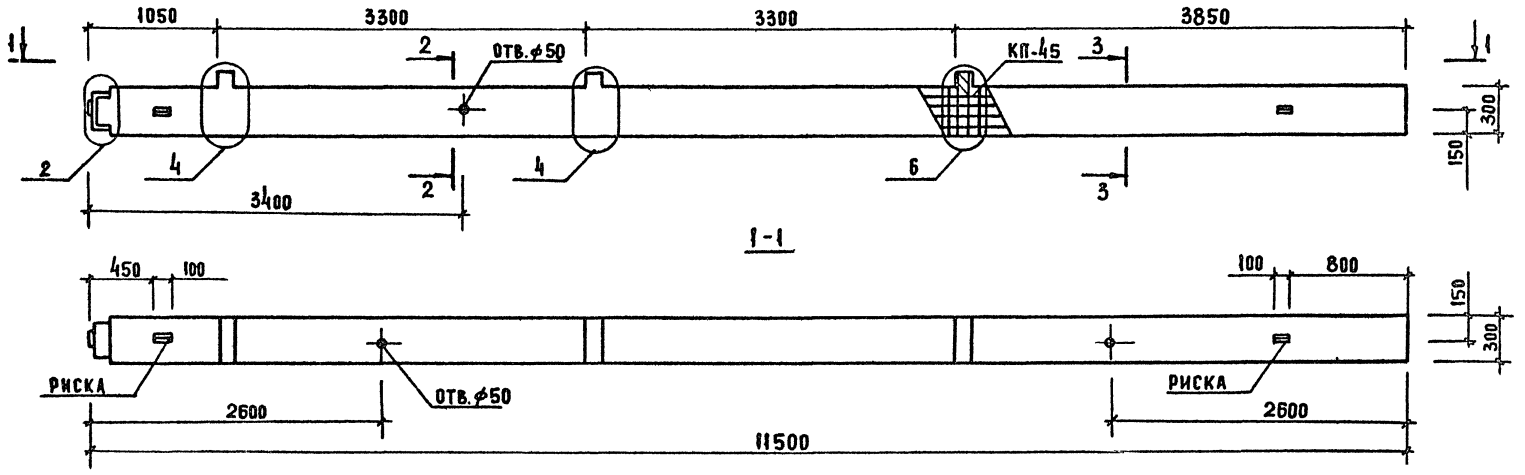

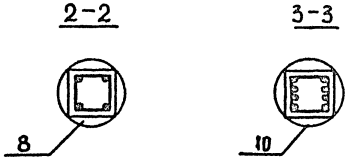

МАРКА КОЛОННЫ	МАССА Т	КЛАСС БЕТОНА	ОБЪЕМ БЕТОНА, М3	РАСХОД СТАЛИ, КГ	МАРКА АРМ. ИЗДЕЛИЯ	КОЛ. ШТ.	ОБОЗНАЧЕНИЕ ДОКУМЕНТА 1.020.1-7
3КНО 3.33-18/19	2.64	В40	1.05	149.52	КП-45	1	2-2 К45

Узлы см. 1.020.1-7 2-1 У
Технические требования см. 1.020.1-7 2-1 ТТ
Ведомость расхода стали на элемент см. 1.020.1-7 2-1 РС

Нач. отд	Волынский	
Н. контр.	Ларионова	
Гл. инж. отд	Шац	
Гл. спец.	Никонорова	
Вед. инж.	Митейко	
Провер.	Митейко	
Разраб.	Буркова	

1.020.1-7 2-1 К45

КОЛОННА
3КНО 3.33-18/19

СТАДИЯ	ЛИСТ	ЛИСТОВ
Р		1

ЦНИИП РЕКОНСТРУКЦИИ ГОРОДОВ

Инв. № подл. | Подп. и дата | Взам. инв. №

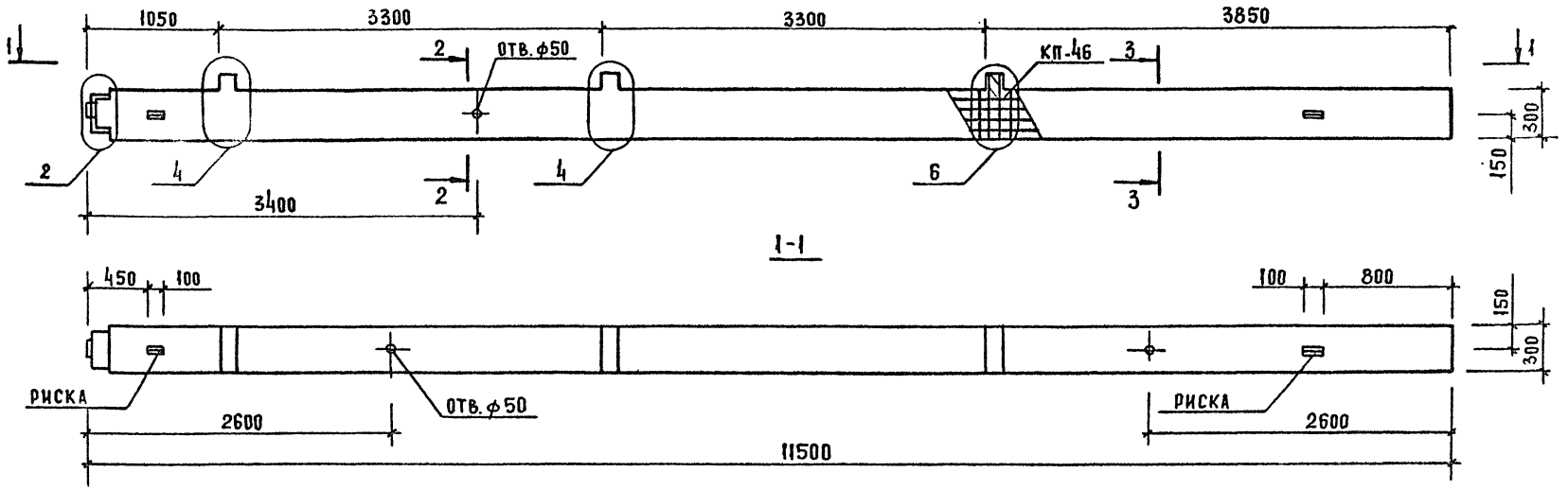

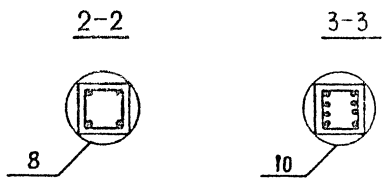

МАРКА КОЛОННЫ	МАССА, Т	КЛАСС БЕТОНА	ОБЪЕМ БЕТОНА, м³	РАСХОД СТАЛИ, КГ	МАРКА АРМ. ИЗДЕЛИЯ	КОЛ. ШТ.	ОБОЗНАЧЕНИЕ ДОКУМЕНТА 1.020.1-7
3КНО 3.33-19/23	2.64	В40	1.05	206.0	КП-46	1	2-2 К46

Узлы см. 1.020.1-7 2-1 У
Технические требования см. 1.020 1-7 2-1 ТТ
Ведомость расхода стали на элемент см.
1.020.1-7 2-1 РС

Нач. отд.	Болынский		
Н. контр.	Ларионова		
Гл. инж. отд	Шац		
Гл. спец.	Никонорова		
Вед. инж.	Митейко		
Провер	Митейко		
Разраб	Буркова		

1.020.1-7 2-1 К46

КОЛОННА
3КНО 3.33-19/23

СТАДИЯ	ЛИСТ	ЛИСТОВ
Р		1

ЦНИИП РЕКОНСТРУКЦИИ ГОРОДОВ

25489 53

ИНВ. № ПОДЛ. | ПОДП. И ДАТА | ВЗАМ. ИНВ. №

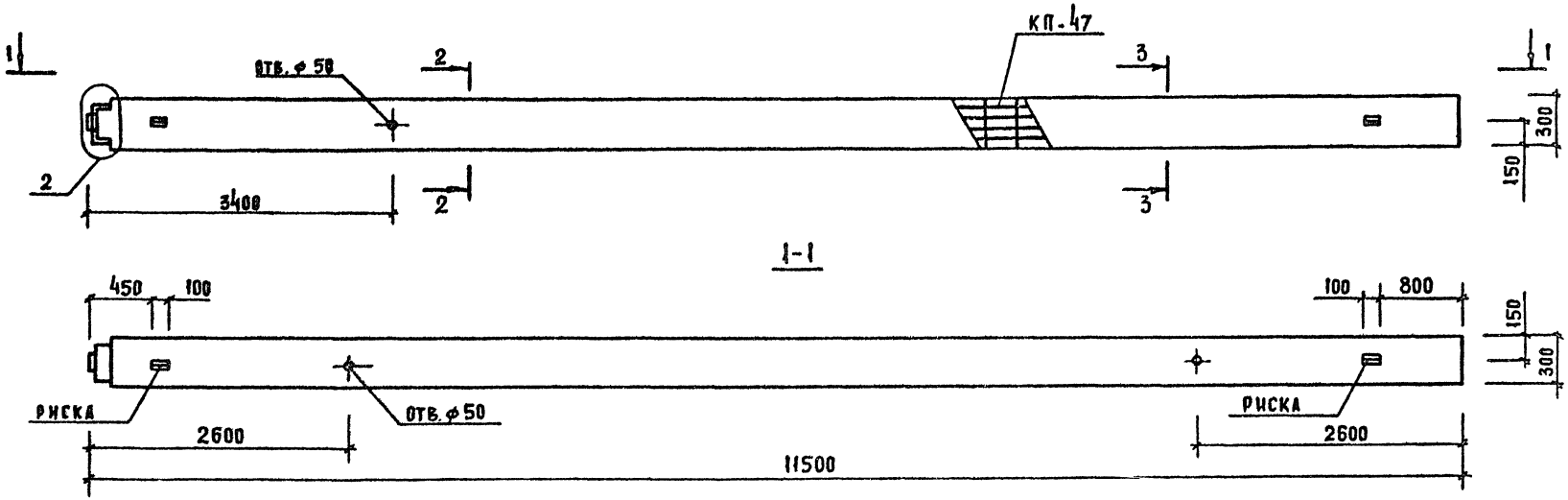

2-2

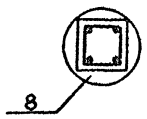

3-3

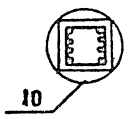

Марка колонны	Масса, т	Класс бетона	Объем бетона, м³	Расход стали, кг	Марка арм. изделия	Кол. шт.	Обозначение документа 1.020.1-7
3КН 3.33-18/19	2.58	В40	1.03	119.85	КП-47	1	2-2 К47

Узлы см. 1.020.1-7 2-1 У
Технические требования см. 2-1 ТТ
Ведомость расхода стали на элемент см. 1.020.1-7 2-1 РС

Нач. отд	Волынский	
Н. контр	Ларионова	
Гл. инж. отд	Шач	
Гл. спец.	Никонорова	
Вед. инж.	Митейко	
Провер.	Митейко	
Разраб	Буркова	

1.020.1-7 2-1 К47

Колонна 3КН 3.33-18/19

Стадия	Лист	Листов
Р		1

ЦНИИП реконструкции городов

25489 54

Инв. № подл. | Подп. и дата | Взам. инв. №

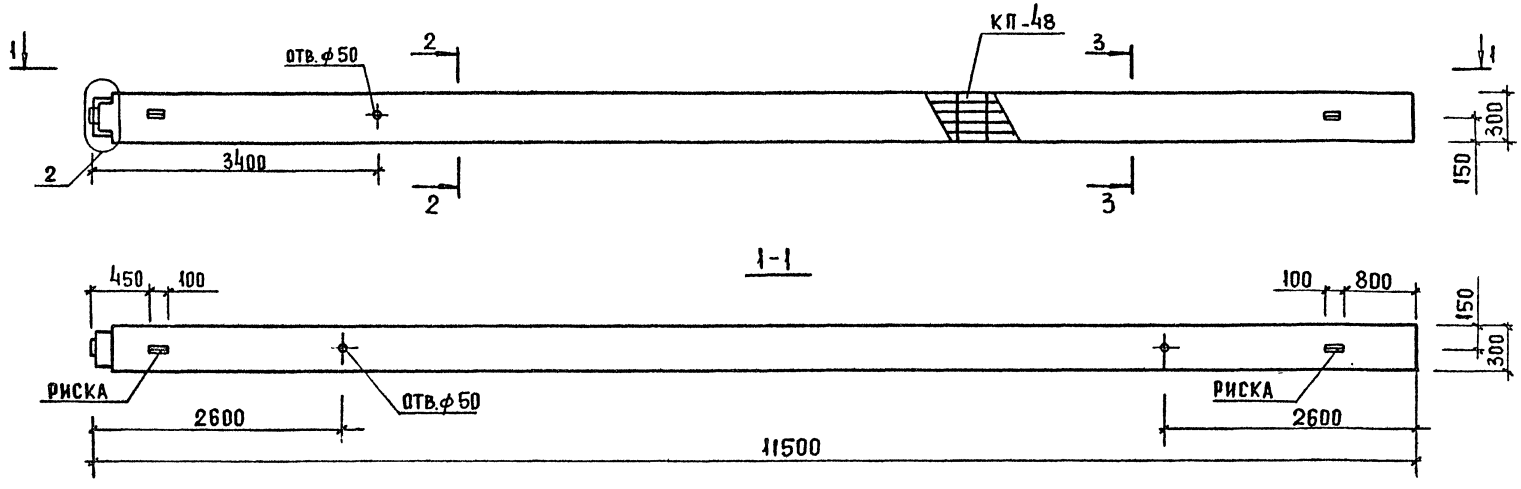

2-2

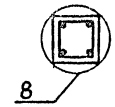

3-3

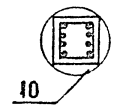

МАРКА КОЛОННЫ	МАССА, Т	КЛАСС БЕТОНА	ОБЪЕМ БЕТОНА, М3	РАСХОД СТАЛИ, КГ	МАРКА АРМ. ИЗДЕЛИЯ	КОЛ. ШТ.	ОБОЗНАЧЕНИЕ ДОКУМЕНТА 1.020.1-7
3КН 3.33-19/23	2.58	В40	1.03	176.33	КП-48	1	2-2 К48

Узлы см. 1.020.1-7 2-1 У
Технические требования см. 1.020.1-7 2-1 ТТ
Ведомость расхода стали на элемент см. 1.020.1-7 2-1 РС

Нач.отд	Волынский	
Н.контр	Ларионова	
Гл.инж.отд	Шац	
Гл.спец.	Никонорова	
Вед.инж	Митейко	
Провер	Митейко	
Разраб	Буркова	

1.020.1-7 2-1 К48

КОЛОННА
3КН 3.33-19/23

СТАДИЯ	ЛИСТ	ЛИСТОВ
Р		1

ЦНИИП РЕКОНСТРУКЦИИ ГОРОДОВ

25489 55

Инв. № подл. | Подп. и дата | Взам. инв. №

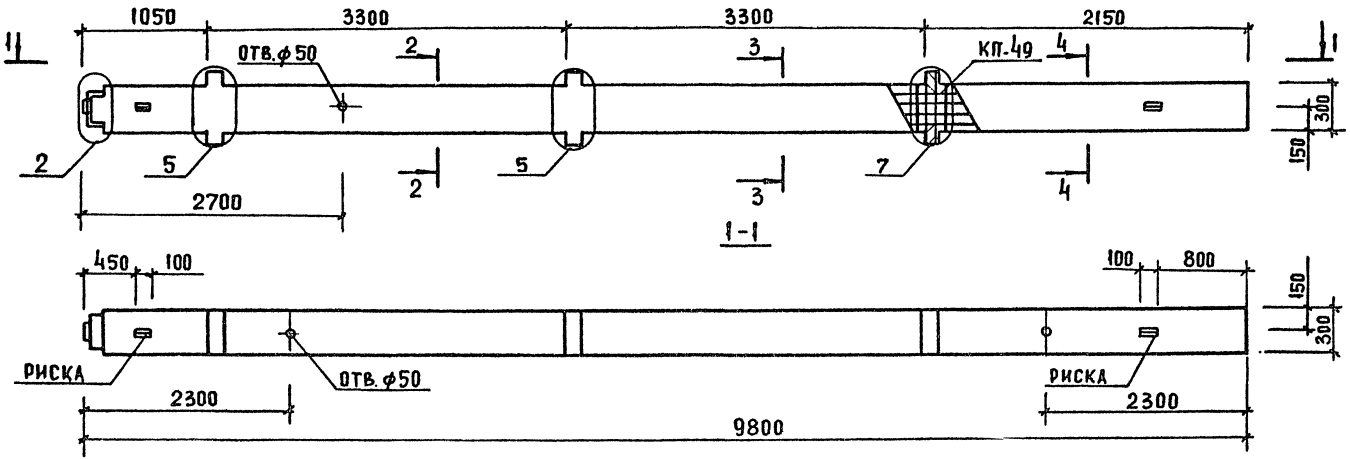

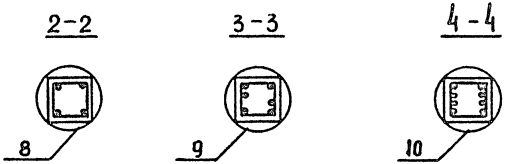

МАРКА КОЛОННЫ	МАССА Т	КЛАСС БЕТОНА	ОБЪЕМ БЕТОНА, м³	РАСХОД СТАЛИ, кг	МАРКА ДРМ. ИЗДЕЛИЯ	КОЛ. ШТ.	ОБОЗНАЧЕНИЕ ДОКУМЕНТА 1.020.1-7
3КНД 3.33(20)-19/30	2.3	В40	0,92	310,31	КП-49	1	2-2 К49

Узлы см. 1.020.1-7 2-1 У
Технические требования см. 1.020.1-7 2-1 ТТ
Ведомость расхода стали на элемент см. 1.020.1-7 2-1 РС

Нач.отд.	Волынский	
Н.контр.	Ларионова	
Гл.инж.отд	Шац	
Гл.спец.	Никонорова	
Вед.инж.	Митейко	
Провер	Митейко	
Разраб.	Буркова	

1.020.1-7 2-1 К49

КОЛОННА 3КНД 3.33(20)-19/30

СТАДИЯ	ЛИСТ	ЛИСТОВ
Р		1

ЦНИИП РЕКОНСТРУКЦИИ ГОРОДОВ

Взам. инв. № | Подп. и дата | Инв. № подл.

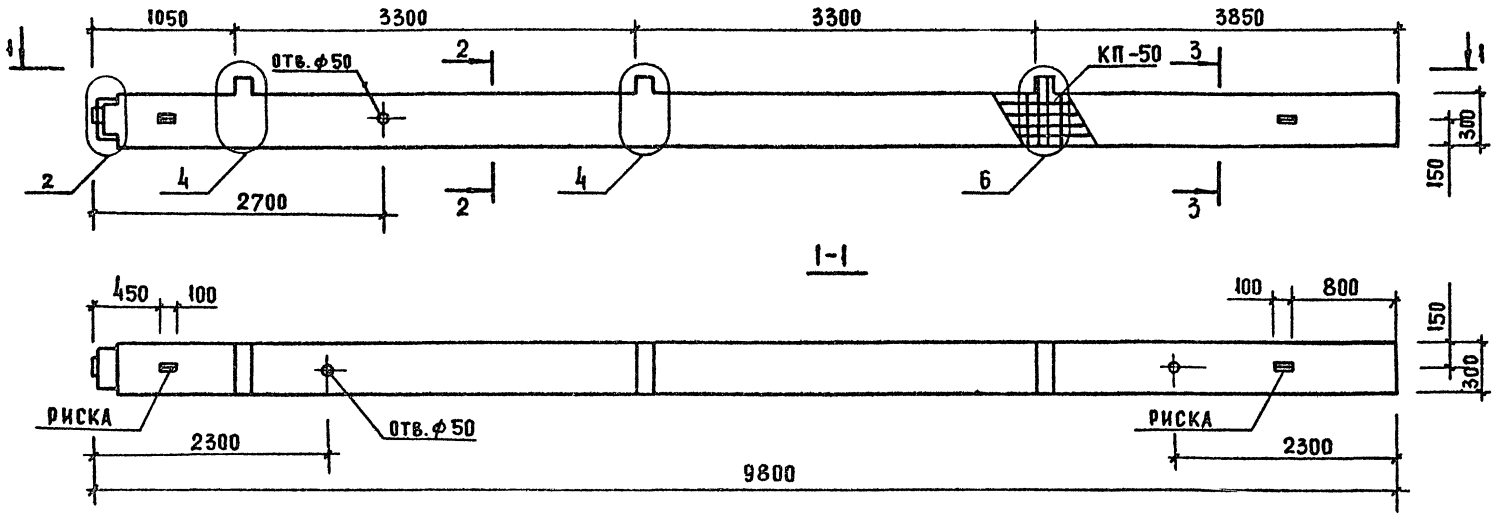

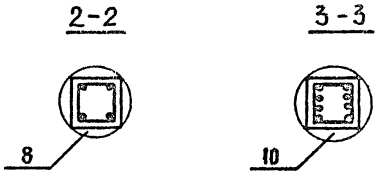

Марка колонны	Масса, т	Класс бетона	Объем бетона, м³	Расход стали, кг	Марка арм. изделия	Кол. шт.	Обозначение документа 1.020.1-7
3КНО 3.33(20)-19/23	2.25	В40	0.90	171.49	КП-50	1	2-2 К50

Узлы см. 1.020.1-7 2-1 У
Технические требования см. 1.020.1-7 2-1 ТТ
Ведомость расхода стали на элемент см. 1.020.1-7 2-1 РС

Нач. отд	Волынский	
Н. контр	Ларионова	
Гл. инж. отд	Шац	
Гл. спец.	Никонорова	
Вед. инж.	Митейко	
Провер	Митейко	
Разраб	Буркова	

1.020.1-7 2-1 К50

Колонна 3КНО 3.33(20)-19/23

Стадия	Лист	Листов
Р		1

ЦНИИП реконструкции городов

25489 5.7

Взам. инв. №
Подп. и дата
Инв. № подл.

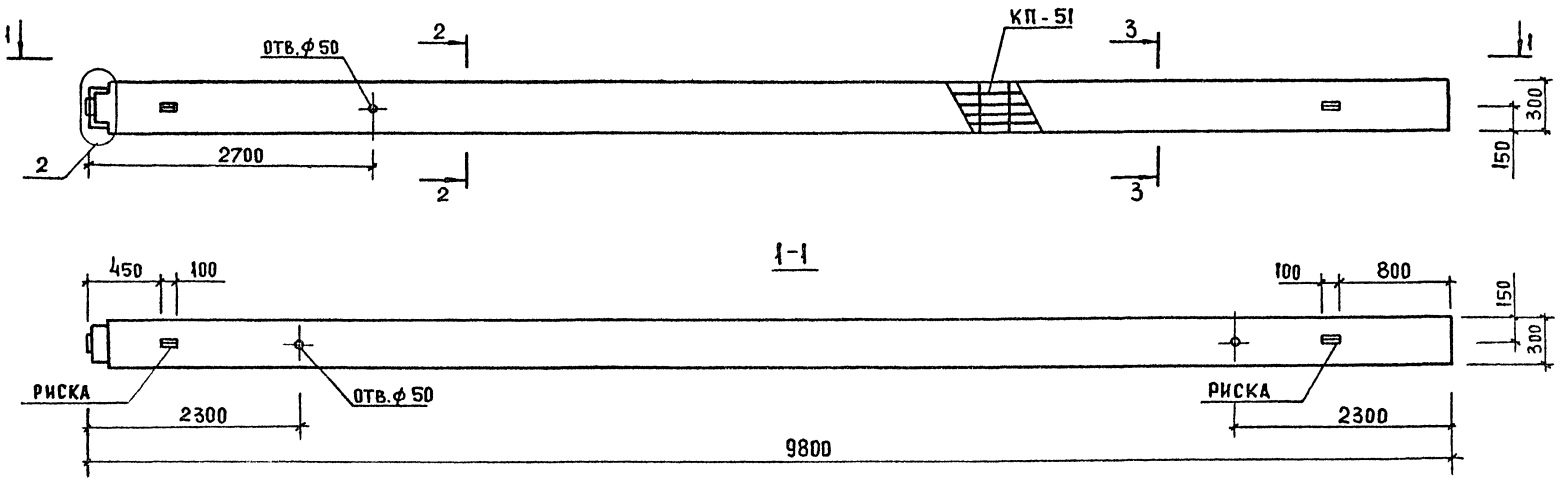

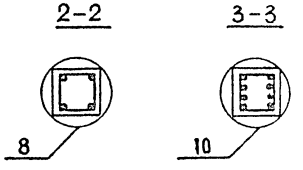

МАРКА КОЛОННЫ	МАССА, Т	КЛАСС БЕТОНА	ОБЪЕМ БЕТОНА, $м^3$	РАСХОД СТАЛИ, КГ	МАРКА АРМ. ИЗДЕЛИЯ	КОЛ. ШТ.	ОБОЗНАЧЕНИЕ ДОКУМЕНТА 1.020.1-7
3КН 3.33(20)-19/23	2.20	В40	0.88	141.82	КП-51	1	2-2 К51

Узлы см. 1.020.1-7 2-1 У
Технические требования см. 1.020.1-7 2-1 ТТ
Ведомость расхода стали на элемент см. 1.020.1-7 2-1 РС

Нач. отд	Волынский	
Н. контр	Ларионова	
Гл. инж. отд	Ш А Ц	
Гл. спец.	Никонорова	
Вед. инж.	Митейко	
Провер.	Митейко	
Разраб	Буркова	

1.020.1-7 2-1 К51

Колонна 3КН 3.33(20)-19/23

СТАДИЯ	ЛИСТ	ЛИСТОВ
Р		1

ЦНИИП реконструкции городов

25489 58

Инв. № подл. | Подп. и дата | Взам. инв. №

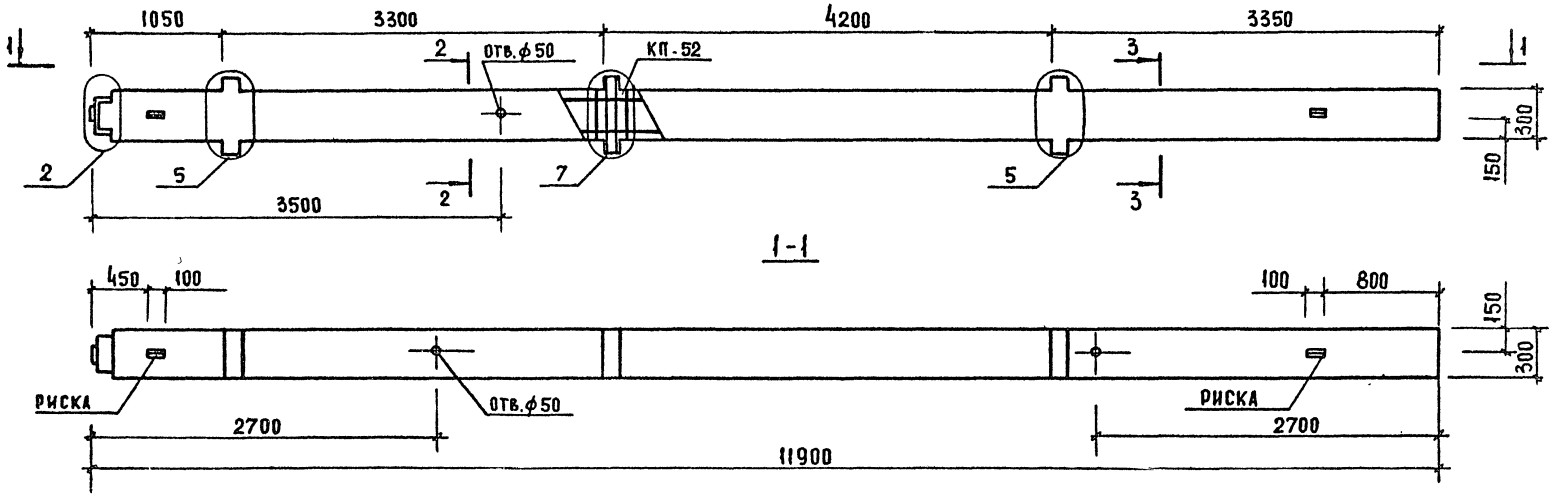

МАРКА КОЛОННЫ	МАССА, Т	КЛАСС БЕТОНА	ОБЪЕМ БЕТОНА, $м^3$	РАСХОД СТАЛИ, КГ	МАРКА АРМ. ИЗДЕЛИЯ	КОЛ. ШТ.	ОБОЗНАЧЕНИЕ ДОКУМЕНТА 1.020.1-7
3КНД 3.33(42.32)-19/25	2.77	в40	1.11	246.93	КП-52	1	2-2 К52

2-2

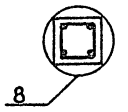

3-3

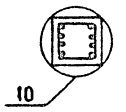

Узлы см. 1.020.1-7 2-1 У
Технические требования см. 1.020.1-7 2-1 ТТ
Ведомость расхода стали на элемент см. 1.020.1-7 2-1 РС

Нач.отд.	Волынский	
Н.контр.	Адрианова	
Гл.инж.отд.	Шац	
Гл.спец.	Никонорова	
Вед.инж.	Митейко	
Провер.	Митейко	
Разраб.	Буркова	

1.020.1-7 2-1 К52

Колонна 3КНД 3.33(42.32)-19/25

Стадия	Лист	Листов
Р		1

ЦНИИП реконструкции городов

25489 59

Инв.№ подл. | Подп. и дата | Взам. инв.№

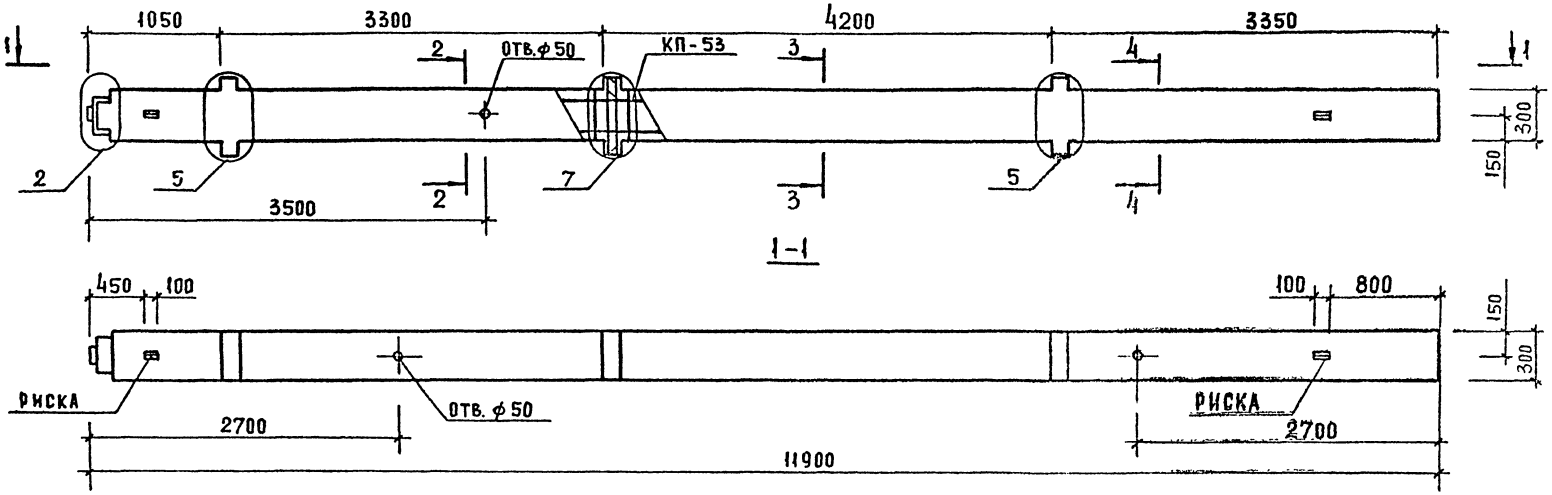

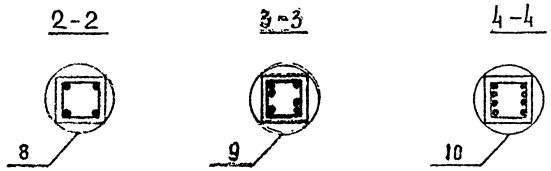

МАРКА КОЛОННЫ	МАССА Т	КЛАСС БЕТОНА	ОБЪЕМ БЕТОНА, $м^3$	РАСХОД СТАЛИ, КГ	МАРКА АРМ. ИЗДЕЛИЯ	КОЛ ШТ.	ОБОЗНАЧЕНИЕ ДОКУМЕНТА 1.020.1-7
3КНД 3.33(42.32)-19/30	2.77	В40	1.11	387.72	КП-53	1	2-2 К53

Узлы см. 1.020.1-7 2-1 У
Технические требования см. 1.020.1-7 2-1 ТТ
Ведомость расхода стали на элемент см.
1.020.1-7 2-1 РС

Нач.отд.	Волынский	
Н.контр.	Ларионова	
Гл.инж.отд.	Шац	
Гл.спец.	Никонорова	
Вед.инж.	Митейко	
Провер.	Митейко	
Разраб.	Буркова	

1.020.1-7 2-1 К53

КОЛОННА
3КНД 3.33(42.32)-19/30

СТАДИЯ	ЛИСТ	ЛИСТОВ
Р		1

ЦНИИПгеконструкции городов

25489 60

Инв.№ подл. | Подп. и дата | Взам. инв.№

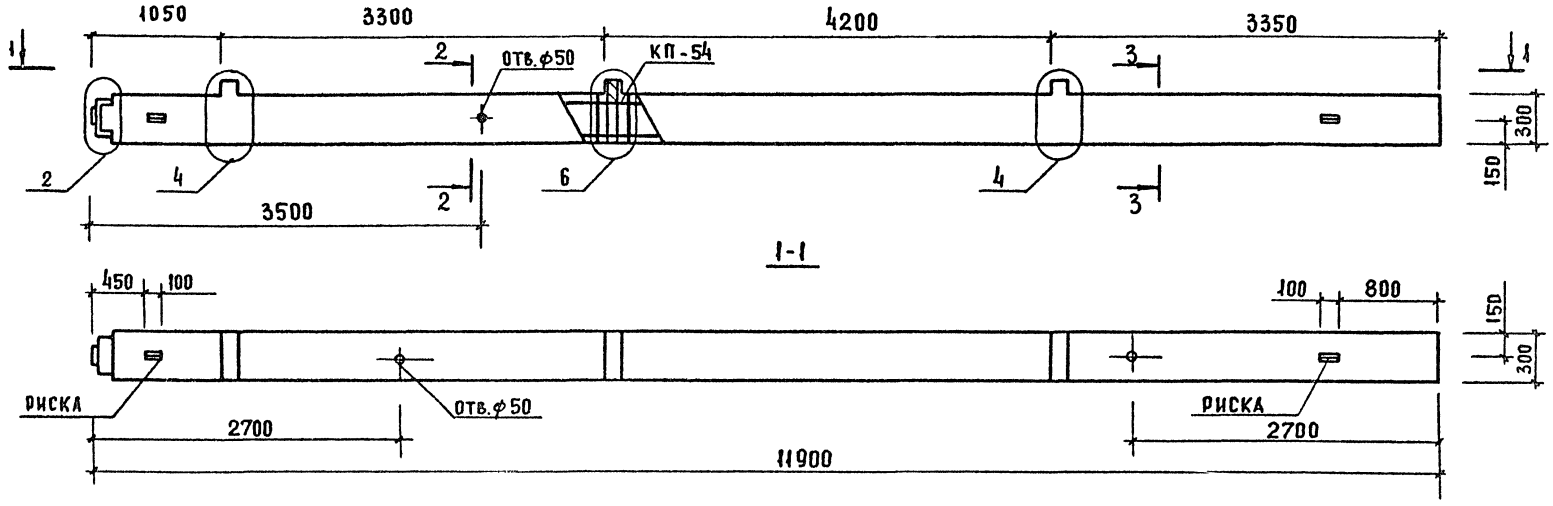

2-2

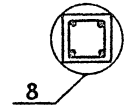

3-3

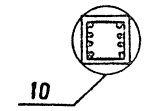

МАРКА КОЛОННЫ	МАССА, Т	КЛАСС БЕТОНА	ОБЪЕМ БЕТОНА, $м^3$	РАСХОД СТАЛИ, КГ	МАРКА АРМ. ИЗДЕЛИЯ	КОЛ. ШТ.	ОБОЗНАЧЕНИЕ ДОКУМЕНТА 1.020.1-7
3КНО 3.33(4232)-18/19	27.3	В40	1.09	149.43	КП-54	1	2-2 К 54

Узлы см. 1.020.1-7 2-1 У
Технические требования см. 1.020.1-7 2-1 ТТ
Ведомость расхода стали на элемент см. 1.020.1-7 2-1 РС

Нач. отд.	Волынский	
Н. контр.	Ларионова	
Гл. инж. отд.	Шац	
Гл. спец.	Никонорова	
Вед. инж.	Митейко	
Провер.	Митейко	
Разраб.	Буркова	

1.020.1-7 2-1 К 54

Колонна 3КНО 3.33 (42.32)-18/19

Стадия	Лист	Листов
Р		1

ЦНИИП реконструкции городов

25489 61.

Инв. N подл. | Подпись и дата | Взам. инв. N

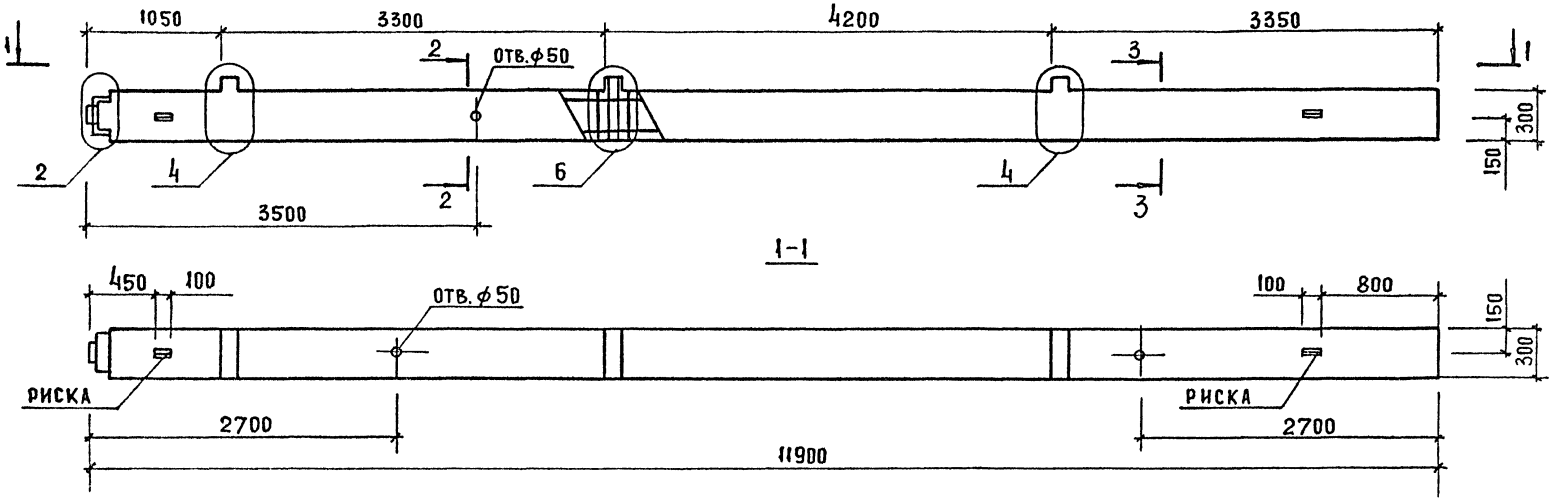

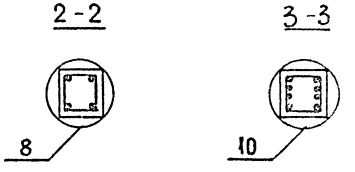

Марка колонны	Масса, т	Класс бетона	Объем бетона, м³	Расход стали, кг	Марка арм. изделия	Кол. шт.	Обозначение документа 1.020.1-7
3КНО 3.33(42.32)-19/23	2.73	В40	1.09	205,60	КП-55	1	2-2 К55

Узлы см. 1.020.1-7 2-1 У

Технические требования см. 1.020.1-7 2-1 ТТ

Ведомость расхода стали на элемент см. 1.020.1-7 2-1 РС

Нач.отд.	Волынский	
Н.контр.	Ларионова	
Гл.инж.отд.	Ш А Ц	
Гл.спец.	Никонорова	
Вед.инж.	Митейко	
Провер.	Митейко	
Разраб.	Буркова	

1.020.1-7 2-1 К55

Колонна 3КНО 3.33(42.32)-19/23

Стадия	Лист	Листов
Р		1

ЦНИИП реконструкции городов

25489 62

Инв. № подл. | Подп. и дата | Взам. инв. №

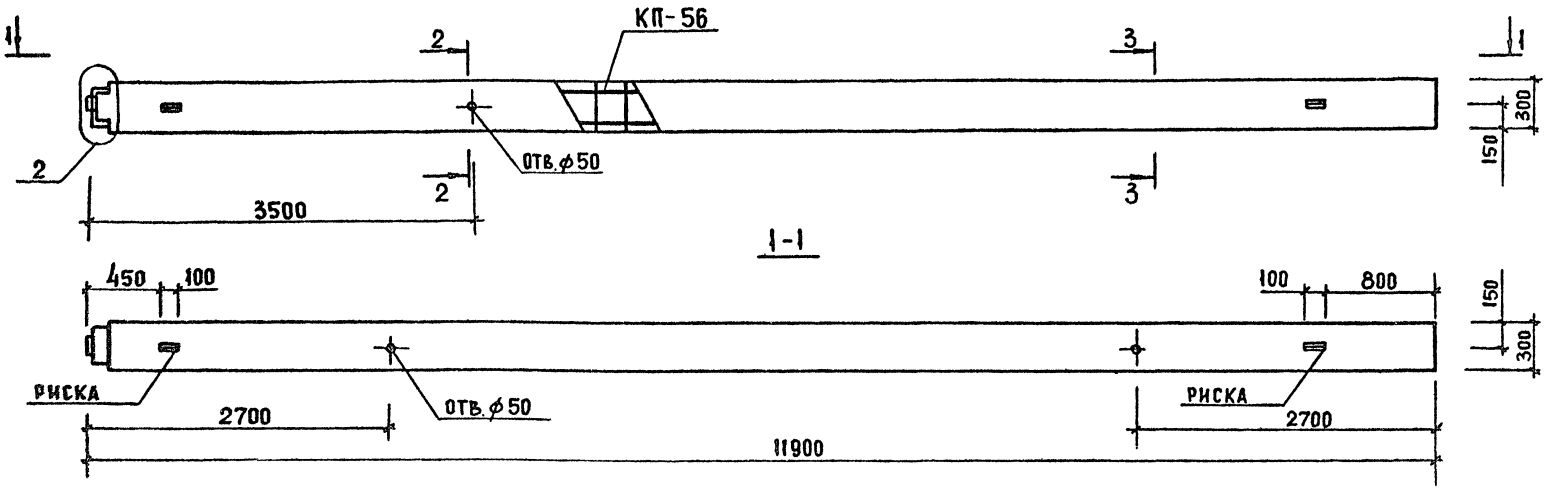

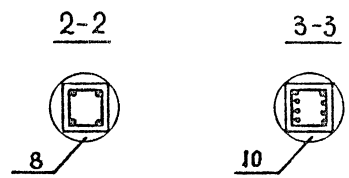

МАРКА КОЛОННЫ	МАССА, Т	КЛАСС БЕТОНА	ОБЪЕМ БЕТОНА, М³	РАСХОД СТАЛИ, КГ	МАРКА АРМ. ИЗДЕЛИЯ	КОЛ. ШТ.	ОБОЗНАЧЕНИЕ ДОКУМЕНТА 1.020.1-7
3КН3.33(42.32)-18/19	2.67	В40	1.07	119.76	КП-56	1	2-2. К56

Узлы см. 1.020.1-7 2-1 У.
Технические требования см. 1.020.1-7 2-1 ТТ.
Ведомость расхода стали на элемент см.
1.020.1-7 2-1 РС

НАЧ.ОТД.	Волынский	
Н.КОНТР.	Ларионова	
ГА.ИНЖ.ОТД	Шац	
ГА. СПЕЦ.	Никонорова	
ВЕД. ИНЖ	Митейко	
ПРОВЕР.	Митейко	
РАЗРАБ.	Буркова	

1.020.1-7 2-1 К56

КОЛОННА
3КН3.33(42.32)-18/19

МАРКА	ЛИСТ	ЛИСТОВ
Р		1

ЦНИИП РЕКОНСТРУКЦИИ ГОРОДОВ

ИНВ.№ ПОДЛ. | ПОДП. И ДАТА | ВЗАМ. ИНВ.№

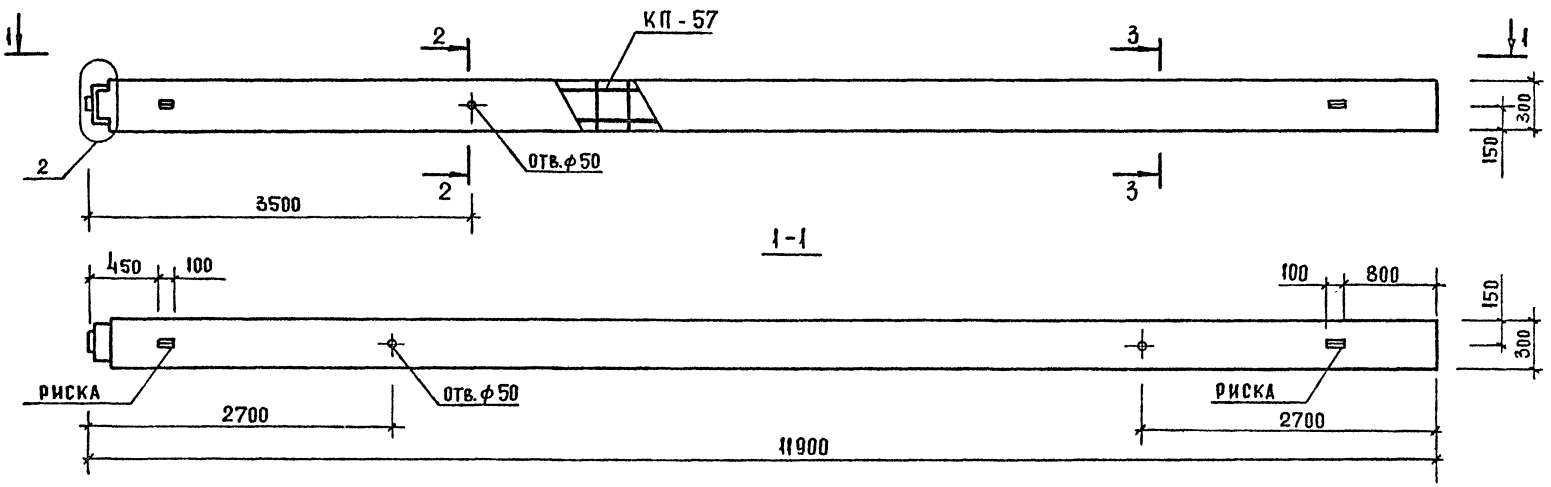

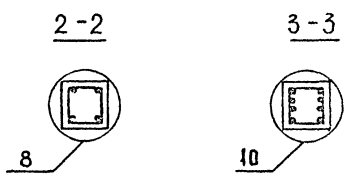

МАРКА КОЛОННЫ	МАССА, Т	КЛАСС БЕТОНА	ОБЪЕМ БЕТОНА, $м^3$	РАСХОД СТАЛИ, КГ	МАРКА АРМ. ИЗДЕЛИЯ	КОЛ. ШТ.	ОБОЗНАЧЕНИЕ ДОКУМЕНТА 1.020.1-7
3КН3.33(42.32)-19/23	2,67	В40	1.07	175.93	КП-57	1	2-2 К57

Узлы см. 1.020.1-7 2-1 У
Технические требования см. 1.020.1-7 2-1 ТТ
Ведомость расхода стали на элемент см. 1.020.1-7 2-1 РС

Нач. отд.	Вольнский	
Н. контр.	Ларионова	
Гл. инж. отд	Шац	
Гл. спец.	Никонорова	
Вед. инж.	Митенко	
Провер.	Митенко	
Разраб	Буркова	

1.020.1-7 2-1 К57

КОЛОННА
3КН.3.33 (42.32)-19/23

МАРКА	ЛИСТ	ЛИСТОВ
Р		1

ЦНИИП реконструкции городов

25489 64

Инв. № подл. | Подп. и дата | Взам. инв. №

ВЕДОМОСТЬ РАСХОДА СТАЛИ НА 1 ЭЛЕМЕНТ, КГ

МАРКА ЭЛЕМЕНТА	ИЗДЕЛИЯ АРМАТУРНЫЕ					
	АРМАТУРА КЛАССА					
	AI		AIII			ВСЕГО
	ГОСТ 5781-82		ГОСТ 5781-82			
	06	ИТОГО	010	016	ИТОГО	
1КД 3,33-10	3.33	3.33	0.88	26.36	27.24	30.57
1КО 3,33-10	3.33	3.33	0.88	26.36	27.24	30.57
1К 3,33-10	3.33	3.33	0.88	26.36	27.24	30.57
1КД 3,36-10	3.55	3.55	0.88	27.90	28.78	32.33
1КО 3,36-10	3.55	3.55	0.88	27.90	28.78	32.33

ПРОДОЛЖЕНИЕ ВЕДОМОСТИ

ИЗДЕЛИЯ ЗАКЛАДНЫЕ													ОБЩИЙ РАСХОД
АРМАТУРА КЛАССА								ПРОКАТ				ВСЕГО	
AI		AIII											
ГОСТ 5781-82		ГОСТ 5781-82						ГОСТ 535-88					
08	ИТОГО	010	012	016	020	025	ИТОГО	-10 Х 75	-10 Х 100	-10 Х 120	ИТОГО		
0.80	0.80	0.00	0.34	1.28	2.76	4.40	8.78	1.92	3.12	5.46	10.50	20.08	50.65
0.40	0.40	0.32	0.34	1.28	2.00	3.16	7.10	0.96	3.12	2.73	6.81	14.31	44.88
0.00	0.00	0.00	0.00	1.28	0.00	0.00	1.28	0.00	3.12	0.00	3.12	4.40	34.97
0.80	0.80	0.00	0.34	1.28	2.76	4.40	8.78	1.92	3.12	5.46	10.50	20.08	52.41
0.40	0.40	0.32	0.34	1.28	2.00	3.16	7.10	0.96	3.12	2.73	6.81	14.31	46.64

НАЧ ОТД	ВОЛЬЧСКИЙ	
Н КОНТР	ЛАРИОНОВА	
ГЛ ИНЖ	ШАЦ	
ГЛ СПЕЦ	НИКАНОРОВА	
ВЕД ИНЖ	МИТЕЙКО	
ПРОВЕРИЛ	МИТЕЙКО	
РАЗРАБ	БУРКОВА	

1.020.1-7 2-1 РС

ВЕДОМОСТЬ РАСХОДА СТАЛИ

СТАДИЯ	ЛИСТ	ЛИСТОВ
Р	1	10

ЦНИИП РЕКОНСТРУКЦИИ ГОРОДОВ

ВЗАМ ИНВ | ПОДПИСЬ И ДАТА | ИНВ ПОДЛ

25489 65

ФОРМАТ А3

ВЕДОМОСТЬ РАСХОДА СТАЛИ НА 1 ЭЛЕМЕНТ, КГ

МАРКА ЭЛЕМЕНТА	ИЗДЕЛИЯ АРМАТУРНЫЕ					
	АРМАТУРА КЛАССА					
	AI		AIII			ВСЕГО
	ГОСТ 5781-82		ГОСТ 5781-82			
	06	ИТОГО	010	016	ИТОГО	
1К 3,36-10	3.55	3.55	0.88	27.90	28.78	32.33
1КД 3,42-10	3.99	3.99	0.88	31.69	32.57	36.56
1КО 3,42-10	3.99	3.99	0.88	31.69	32.57	36.56
1К 3,42-10	3.99	3.99	0.88	31.69	32.57	36.56
2КД 3,3-14	5.77	5.77	1.76	46.83	48.59	54.36
2КО 3,33-10	5.77	5.77	1.76	46.83	48.59	54.36

ПРОДОЛЖЕНИЕ ВЕДОМОСТИ

ИЗДЕЛИЯ ЗАКЛАДНЫЕ													ОБЩИЙ РАСХОД
АРМАТУРА КЛАССА								ПРОКАТ				ВСЕГО	
AI		AIII											
ГОСТ 5781-82		ГОСТ 5781-82						ГОСТ 535-88					
08	ИТОГО	010	012	016	020	025	ИТОГО	-10 Х 75	-10 Х 100	-10 Х 120	ИТОГО		
0.00	0.00	0.00	0.00	1.28	0.00	0.00	1.28	0.00	3.12	0.00	3.12	4.40	36.73
0.80	0.80	0.00	0.34	1.28	2.76	4.40	8.78	1.92	3.12	5.46	10.50	20.08	56.64
0.40	0.40	0.32	0.34	1.28	2.00	3.16	7.10	0.96	3.12	2.73	6.81	14.31	50.87
0.00	0.00	0.00	0.00	1.28	0.00	0.00	1.28	0.00	3.12	0.00	3.12	4.40	40.96
1.60	1.60	0.00	0.68	1.28	5.52	8.80	16.28	3.84	3.12	10.92	17.88	35.76	90.12
0.80	0.80	0.64	0.68	1.28	4.00	6.32	12.92	1.92	3.12	5.46	10.50	24.22	78.58

ВЗАМ.ИНВ. | ПОДПИСЬ И ДАТА | ИНВ. ПОДЛ.

ВЕДОМОСТЬ РАСХОДА СТАЛИ НА 1 ЭЛЕМЕНТ, КГ

МАРКА ЭЛЕМЕНТА	ИЗДЕЛИЯ АРМАТУРНЫЕ					
	АРМАТУРА КЛАССА					
	AI		AIII			ВСЕГО
	ГОСТ 5781-82		ГОСТ 5781-82			
	06	ИТОГО	010	016	ИТОГО	
2К 3,33-10	5.77	5.77	1.76	46.83	48.59	54.36
2КД 3,36-14	6.22	6.22	1.76	50.62	52.38	58.60
2КО 3,36-14	6.22	6.22	1.76	50.62	52.38	58.60
2К 3,36-14	6.22	6.22	1.76	50.62	52.38	58.60
2КД 3,42-14	7.10	7.10	1.76	58.20	59.96	67.06
2КО 3,42-14	7.10	7.10	1.76	58.20	59.96	67.06

ПРОДОЛЖЕНИЕ ВЕДОМОСТИ

ИЗДЕЛИЯ ЗАКЛАДНЫЕ													ОБЩИЙ РАСХОД
АРМАТУРА КЛАССА								ПРОКАТ				ВСЕГО	
AI		AIII											
ГОСТ 5781-82		ГОСТ 5781-82						ГОСТ 535-88					
08	ИТОГО	010	012	016	020	025	ИТОГО	-10 Х 75	-10 Х 100	-10 Х 120	ИТОГО		
0.00	0.00	0.00	0.00	1.28	0.00	0.00	1.28	0.00	3.12	0.00	3.12	4.40	58.76
1.60	1.60	0.00	0.68	1.28	5.52	8.80	16.28	3.84	3.12	10.92	17.88	35.76	94.36
0.80	0.80	0.64	0.68	1.28	4.00	6.32	12.92	1.92	3.12	5.46	10.50	24.22	82.82
0.00	0.00	0.00	0.00	1.28	0.00	0.00	1.28	0.00	3.12	0.00	3.12	4.40	63.00
1.60	1.60	0.00	0.68	1.28	5.52	8.80	16.28	3.84	3.12	10.92	17.88	35.76	102.82
0.80	0.80	0.64	0.68	1.28	4.00	6.32	12.92	1.92	3.12	5.46	10.50	24.22	91.28

Инв. № подл. | Подп. и дата | Взам. инв. №

ВЕДОМОСТЬ РАСХОДА СТАЛИ НА 1 ЭЛЕМЕНТ, КГ

МАРКА ЭЛЕМЕНТА	ИЗДЕЛИЯ АРМАТУРНЫЕ						
	АРМАТУРА КЛАССА						
	AI		AIII				ВСЕГО
	ГОСТ 5781-82		ГОСТ 5781-82				
	06	ИТОГО	010	016	020	ИТОГО	
2К 3,42-14	7.10	7.10	1.76	58.20	0.00	59.96	67.06
3КД 3,33-19	8.20	8.20	2.64	0.00	105.92	108.56	116.76
3КО 3,33-14	8.20	8.20	2.64	67.72	0.00	70.36	78.56
3К 3,33-14	8.20	8.20	2.64	67.72	0.00	70.36	78.56
3КД 3,36-19	8.88	8.88	2.64	0.00	114.62	117.26	126.14
3КО 3,36-17	8.88	8.88	2.64	73.40	0.00	76.04	84.92

ПРОДОЛЖЕНИЕ ВЕДОМОСТИ

ИЗДЕЛИЯ ЗАКЛАДНЫЕ													ОБЩИЙ РАСХОД
АРМАТУРА КЛАССА								ПРОКАТ				ВСЕГО	
AI		AIII											
ГОСТ 5781-82		ГОСТ 5781-82						ГОСТ 535-88					
08	ИТОГО	010	012	016	020	025	ИТОГО	-10 Х 75	-10 Х 100	-10 Х 120	ИТОГО		
0.00	0.00	0.00	0.00	1.28	0.00	0.00	1.28	0.00	3.12	0.00	3.12	4.40	71.46
2.40	2.40	0.00	1.02	1.28	8.28	13.20	23.78	5.76	3.12	16.26	25.14	51.32	168.08
1.20	1.20	0.96	1.02	1.28	6.00	9.48	18.74	2.88	3.12	8.19	14.19	34.13	112.69
0.00	0.00	0.00	0.00	1.28	0.00	0.00	1.28	0.00	3.12	0.00	3.12	4.40	82.96
2.40	2.40	0.00	1.02	1.28	8.28	13.20	23.78	5.76	3.12	16.38	25.26	51.44	177.58
1.20	1.20	0.96	1.02	1.28	6.00	9.48	18.74	2.88	3.12	8.19	14.19	34.13	119.05

Инв. № подл. | Подпись и дата | Взам. инв. №

ВЕДОМОСТЬ РАСХОДА СТАЛИ НА 1 ЭЛЕМЕНТ, КГ

МАРКА ЭЛЕМЕНТА	ИЗДЕЛИЯ АРМАТУРНЫЕ						
	АРМАТУРА КЛАССА						
	AI		AIII				ВСЕГО
	ГОСТ 5781-82		ГОСТ 5781-82				
	06	ИТОГО	010	016	020	ИТОГО	
3К 3,36-17	8.88	8.88	2.64	73.40	0.00	76.04	84.92
3КД 3,33(20)-19	7.10	7.10	2.64	0.00	88.97	91.61	98.71
3КО 3,33(20)-14	7.10	7.10	2.64	56.93	0.00	59.57	66.67
3К 3,33(20)-14	7.10	7.10	2.64	56.93	0.00	59.57	66.67
3КД 3,42(20)-19	8.44	8.44	2.64	0.00	106.73	109.37	117.81
3КО 3,42(20)-17	8.44	8.44	2.64	68.30	0.00	70.94	79.38

ПРОДОЛЖЕНИЕ ВЕДОМОСТИ

ИЗДЕЛИЯ ЗАКЛАДНЫЕ													ОБЩИЙ РАСХОД
АРМАТУРА КЛАССА								ПРОКАТ				ВСЕГО	
AI		AIII											
ГОСТ 5781-82		ГОСТ 5781-82						ГОСТ 535-88					
08	ИТОГО	010	012	016	020	025	ИТОГО	-10 Х 75	-10 Х 100	-10 Х 120	ИТОГО		
0.00	0.00	0.00	0.00	1.26	0.00	0.00	1.26	0.00	3.12	0.00	3.12	4.40	89.32
2.40	2.40	0.00	1.02	1.26	8.28	13.20	23.78	5.76	3.12	16.26	25.14	51.32	150.03
1.20	1.20	0.96	1.02	1.26	6.00	9.48	18.74	2.88	3.12	8.19	14.19	34.13	100.80
0.00	0.00	0.00	0.00	1.26	0.00	0.00	1.26	0.00	3.12	0.00	3.12	4.40	71.07
2.40	2.40	0.00	1.02	1.26	8.28	13.20	23.78	5.76	3.12	16.38	25.26	51.44	169.25
1.20	1.20	0.96	1.02	1.26	6.00	9.48	18.74	2.88	3.12	8.19	14.19	34.13	113.51

Взам.инв. | Подпись | Дата | Инв. подл.

ВЕДОМОСТЬ РАСХОДА СТАЛИ НА 1 ЭЛЕМЕНТ, КГ

МАРКА ЭЛЕМЕНТА	ИЗДЕЛИЯ АРМАТУРНЫЕ								
	АРМАТУРА КЛАССА								
	AI		AIII						ВСЕГО
	ГОСТ 5781-82		ГОСТ 5781-82						
	Ø6	ИТОГО	Ø10	Ø16	Ø20	Ø25	Ø6	ИТОГО	
3К 3,42(20)-17	8.44	8.44	2.64	68.30	0.00	0.00	0.00	70.94	79.38
4КД 3,33(20)-19/25	9.54	9.54	3.52	0.00	121.52	42.09	0.00	167.13	176.67
4КО 3,33(20)-18/19	9.54	9.54	3.52	95.05	0.00	0.00	0.00	98.57	108.11
4К 3,33(20)-18/19	9.54	9.54	3.52	95.05	0.00	0.00	0.00	98.57	108.11
1КВД 3,28-10	1.55	1.55	0.88	12.72	0.00	0.00	2.35	15.95	17.50
1КВО 3,28-10	1.55	1.55	0.88	12.72	0.00	0.00	2.35	15.95	17.50

ПРОДОЛЖЕНИЕ ВЕДОМОСТИ

ИЗДЕЛИЯ ЗАКЛАДНЫЕ														ОБЩИЙ РАСХОД
АРМАТУРА КЛАССА								ПРОКАТ					ВСЕГО	
AI		AIII												
ГОСТ 5781-82		ГОСТ 5781-82						ГОСТ 535-88						
Ø8	ИТОГО	Ø10	Ø12	Ø16	Ø20	Ø25	ИТОГО	-10 Х 75	-10 Х 100	-10 Х 120	-6 Х 290	ИТОГО		
0.00	0.00	0.00	0.00	1.28	0.00	0.00	1.28	0.00	3.12	0.00	0.00	3.12	4.40	83.78
3.20	3.20	0.00	1.36	1.28	11.04	17.60	31.28	7.68	3.12	21.84	0.00	32.64	67.12	243.79
1.60	1.60	1.28	1.36	1.28	8.00	12.64	24.56	3.84	3.12	10.92	0.00	17.88	44.04	152.15
0.00	0.00	0.00	0.00	1.28	0.00	0.00	1.28	0.00	3.12	0.00	0.00	3.12	4.40	112.51
0.80	0.80	0.00	0.34	1.28	2.76	4.40	8.78	1.92	3.12	5.46	6.53	17.03	26.61	44.11
0.40	0.40	0.32	0.34	1.28	2.00	3.16	7.10	0.96	3.12	2.73	6.53	13.34	20.84	38.34

ВЕДОМОСТЬ РАСХОДА СТАЛИ НА 1 ЭЛЕМЕНТ, КГ

МАРКА ЭЛЕМЕНТА	ИЗДЕЛИЯ АРМАТУРНЫЕ						
	АРМАТУРА КЛАССА						
	AI		AIII				ВСЕГО
	ГОСТ 5781-82		ГОСТ 5781-82				
	06	ИТОГО	06	010	016	ИТОГО	
1КВ 3,28-10	1.55	1.55	2.35	0.88	12.72	15.95	17.50
1КВД 3,33-10	2.00	2.00	2.35	0.88	15.87	19.10	21.10
1КВО 3,33-10	2.00	2.00	2.35	0.88	15.87	19.10	21.10
1КВ 3,33-10	2.00	2.00	2.35	0.88	15.87	19.10	21.10
1КСД 3,33-14	2.22	2.22	4.70	0.88	20.56	26.14	28.36
1КСО 3,33-10	2.22	2.22	4.70	0.88	20.56	26.14	28.36

ПРОДОЛЖЕНИЕ ВЕДОМОСТИ

ЗДЕЛИЯ ЗАКЛАДНЫЕ														ОБЩИЙ РАСХОД
АРМАТУРА КЛАССА								ПРОКАТ					ВСЕГО	
AI		AIII												
ГОСТ 5781-82		ГОСТ 5781-82						ГОСТ 535-88						
08	ИТОГО	010	012	016	020	025	ИТОГО	-10 Х 75	-10 Х 100	-10 Х 120	-6 Х 290	ИТОГО		
0.00	0.00	0.00	0.00	1.28	0.00	0.00	1.28	0.00	3.12	0.00	6.53	9.65	10.93	28.43
0.80	0.80	0.00	0.34	1.28	2.76	4.40	8.78	1.92	3.12	5.46	6.53	17.03	26.61	47.71
3.40	0.40	0.32	0.34	1.28	2.00	3.16	7.10	0.96	3.12	2.73	6.53	13.34	20.84	41.94
0.00	0.00	0.00	0.00	1.28	0.00	0.00	1.28	0.00	3.12	0.00	6.53	9.65	10.93	32.03
0.80	0.80	0.00	0.34	0.00	2.76	4.40	7.50	1.92	0.00	5.46	12.59	19.97	28.27	56.63
0.40	0.40	0.32	0.34	0.00	2.00	3.16	5.82	0.96	0.00	2.73	12.59	16.28	22.50	50.66

ВЗАМ.ИНВ. | ПОДПИСЬ И ДАТА | ИНВ.№ ПОДЛ.

ВЕДОМОСТЬ РАСХОДА СТАЛИ НА 1 ЭЛЕМЕНТ, КГ

МАРКА ЭЛЕМЕНТА	ИЗДЕЛИЯ АРМАТУРНЫЕ											ВСЕГО
	АРМАТУРА КЛАССА											
	AI				AIII							
	ГОСТ 5781-82				ГОСТ 5781-82							
	06	08	010	ИТОГО	06	010	016	020	025	036	ИТОГО	
1КС 3,33-10	2.22	0.00	0.00	2.22	4.70	0.88	20.56	0.00	0.00	0.00	26.14	28.36
3КНД 3,33-19/25	5.11	5.92	0.00	11.03	2.35	2.64	0.00	113.04	68.20	0.00	186.23	197.26
3КНД 3,33-19/30	2.66	0.00	17.32	19.98	2.35	2.64	0.00	113.04	0.00	194.64	312.67	332.65
3КНО 3,33-18/19	8.44	0.00	0.00	8.44	2.35	2.64	100.36	0.00	0.00	0.00	105.35	113.79
3КНО 3,33-19/23	8.44	0.00	0.00	8.44	2.35	2.64	0.00	156.84	0.00	0.00	161.83	170.27
3КН 3,33-18/19	8.44	0.00	0.00	8.44	2.35	2.64	100.36	0.00	0.00	0.00	105.35	113.79

ПРОДОЛЖЕНИЕ ВЕДОМОСТИ

ИЗДЕЛИЯ ЗАКЛАДНЫЕ												ОБЩИЙ РАСХОД
АРМАТУРА КЛАССА							ПРОКАТ				ВСЕГО	
AI		AIII										
ГОСТ 5781-82		ГОСТ 5781-82					ГОСТ 535-88					
08	ИТОГО	010	012	020	025	ИТОГО	-6 X 290	-10 X 75	-10 X 120	ИТОГО		
0.00	0.00	0.00	0.00	0.00	0.00	0.00	12.59	0.00	0.00	12.59	12.59	40.95
2.40	2.40	0.00	1.02	8.28	13.20	22.50	6.06	5.76	16.38	28.20	53.10	250.36
2.40	2.40	0.00	1.02	8.28	13.20	22.50	6.06	5.76	16.38	28.20	53.10	385.75
1.20	1.20	0.96	1.02	6.00	9.48	17.46	5.06	2.88	8.19	17.13	35.79	149.58
1.20	1.20	0.96	1.02	6.00	9.48	17.46	6.06	2.88	8.19	17.13	35.79	206.06
0.00	0.00	0.00	0.00	0.00	0.00	0.00	6.06	0.00	0.00	6.06	6.06	119.85

Инв. № подл. | Подпись и дата | Взам. инв. №

ВЕДОМОСТЬ РАСХОДА СТАЛИ НА 1 ЭЛЕМЕНТ, КГ

МАРКА ЭЛЕМЕНТА	ИЗДЕЛИЯ АРМАТУРНЫЕ										
	АРМАТУРА КЛАССА										ВСЕГО
	AI				AIII						
	ГОСТ 5781-82				ГОСТ 5781-82						
	06	010	08	ИТОГО	06	010	020	036	025	ИТОГО	
3КН 3,33-19/23	8.44	0.00	0.00	8.44	2.35	2.64	156.84	0.00	0.00	161,83	170,27
3КНД 3,33(20)-19/30	2.66	12.96	0.00	15.62	2.35	2.64	86.42	140,30	0.00	241.71	257,33
3КНО 3,33(20)-19/23	7.32	0.00	0.00	7.32	2.35	2.64	123.45	0.00	0.00	128,44	135,76
3КН 3,33(20)-19/23	7.32	0.00	0.00	7.32	2.35	2.64	123.45	0.00	0,00	128,44	135,76
3КНД 3,33(42,32)-19/23	5.77	0.00	5.53	11.30	2.35	2.64	117.14	0.00	80,62	182,65	193,95
3КНД 3,33(42,32)-19/36	2.89	16.66	0.00	19.55	2.35	2.64	117.14	193.04	0.00	315.17	334,72

ПРОДОЛЖЕНИЕ ВЕДОМОСТИ

ИЗДЕЛИЯ ЗАКЛАДНЫЕ												
АРМАТУРА КЛАССА							ПРОКАТ				ВСЕГО	ОБЩИЙ РАСХОД
AI		AIII										
ГОСТ 5781-82		ГОСТ 5781-82					ГОСТ 535-88					
06	ИТОГО	010	012	020	025	ИТОГО	-6 Х 290	-10 Х 75	-10 Х 120	ИТОГО		
0.00	0.00	0.00	0.00	0.00	0.00	0.00	6.06	0.00	0,00	6,06	6,06	176,33
2.40	2.40	0.00	1.02	8.28	13.20	22.50	6.06	5.76	16,38	28,20	53,10	310,43
1.20	1.20	0.96	1.02	6.00	9.48	17.46	6.06	2.88	8.19	17.13	35.79	171.55
0.00	0.00	0.00	0.00	0.00	0.00	0.00	6.06	0.00	0.00	6,06	6.06	141.82
2.40	2.40	0.00	1.02	8.28	13.20	22.50	6.06	5.76	16,38	28,20	53,10	247.05
2.40	2.40	0.00	1.02	8.28	13.20	22.50	6.06	5.76	16,38	28,20	53.10	307.82

Инв. № подл. | Подпись и дата | Взам. инв. №

ВЕДОМОСТЬ РАСХОДА СТАЛИ НА 1 ЭЛЕМЕНТ, КГ

МАРКА ЭЛЕМЕНТА	ИЗДЕЛИЯ АРМАТУРНЫЕ							
	АРМАТУРА КЛАССА							
	AI		AIII					ВСЕГО
	ГОСТ 5781-82		ГОСТ 5781-82					
	06	ИТОГО	06	010	016	020	ИТОГО	
3КНО 3,33(42,32)-18/19	8.88	8.88	2.35	2.64	99.83	0.00	104.82	113.70
3КНО 3,33(42,32)-19/23	8.88	8.88	2.35	2.64	0.00	156.00	160.99	169.87
3КН 3,33(42,32)-18/19	8.88	8.88	2.35	2.64	99.83	0.00	104.82	113.70
3КН 3,33(42,32)-19/23	8.88	8.88	2.35	2.64	0.00	156.00	160.99	169.87

ПРОДОЛЖЕНИЕ ВЕДОМОСТИ

ИЗДЕЛИЯ ЗАКЛАДНЫЕ												ОБЩИЙ РАСХОД
АРМАТУРА КЛАССА							ПРОКАТ				ВСЕГО	
AI		AIII										
ГОСТ 5781-82		ГОСТ 5781-82					ГОСТ 535-88					
08	ИТОГО	010	012	020	025	ИТОГО	-10 Х 75	-10 Х 120	-8 Х 290	ИТОГО		
1.20	1.20	0.96	1.02	6.00	9.48	17.46	2.88	8.19	6.06	17.13	35.79	149.49
1.20	1.20	0.96	1.02	6.00	9.48	17.46	2.88	8.19	6.06	17.13	35.79	205.66
0.00	0.00	0.00	0.00	0.00	0.00	0.00	0.00	0.00	6.06	6.06	6.06	119.76
0.00	0.00	0.00	0.00	0.00	0.00	0.00	0.00	0.00	6.06	6.06	6.06	175.93

ВЗАМ.ИНВ
ПОДПИСЬ И ДАТА
ИНВ. №ПОДЛ.

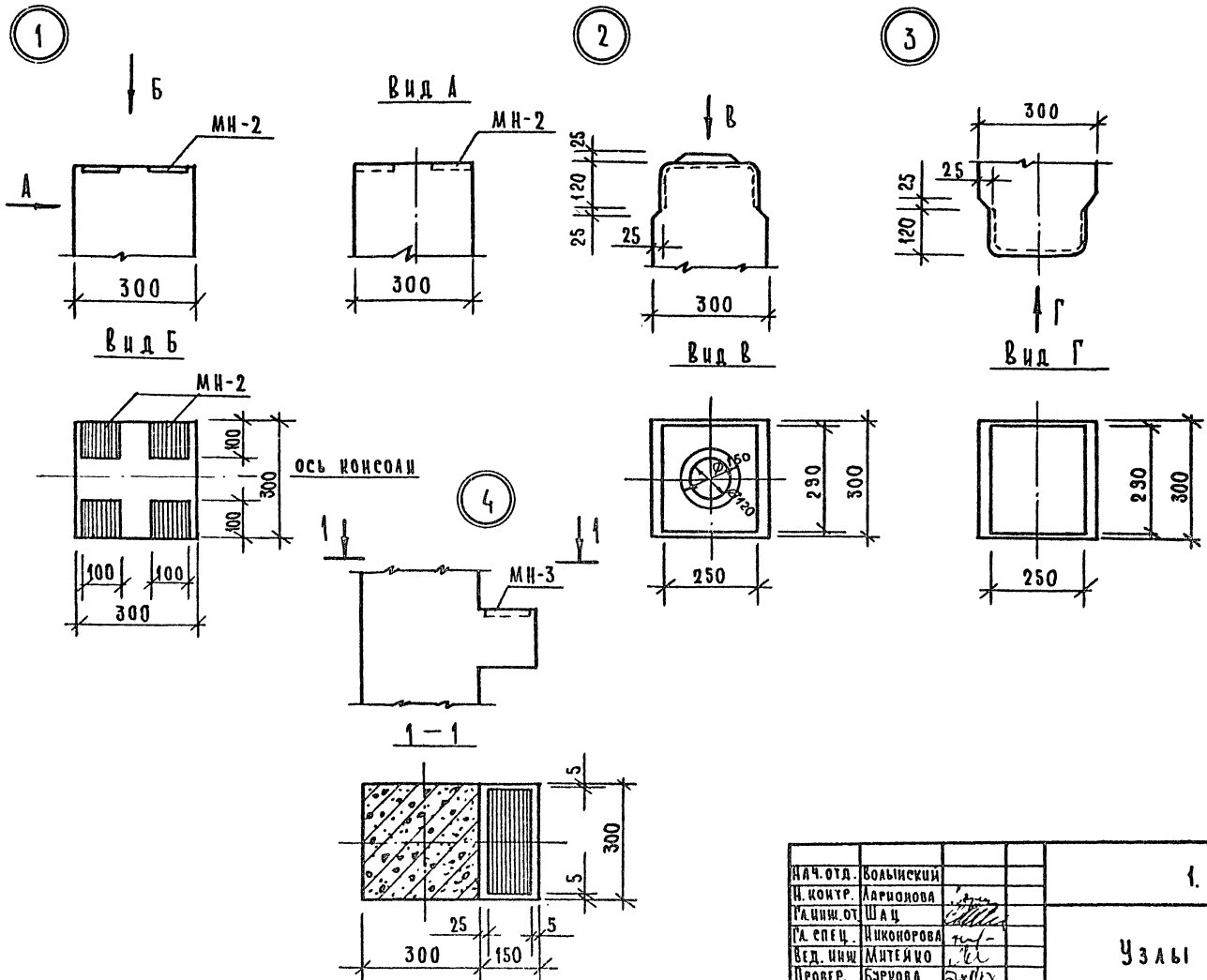

Нач. отд.	Волынский		
Н. контр.	Карионова		
Гл. инж. от	Шац		
Гл. спец.	Никонорова		
Вед. инж.	Митейко		
Провер.	Бурцова		
Разраб.	Карионова		

1.020.1-7 2-1 У

Узлы

Стадия	Лист	Листов
Р	1	4

ЦНИИП реконструкции городов

Инв. № подл. | Подп. и дата | Взам. инв. №

25489 75

Формат А3

5

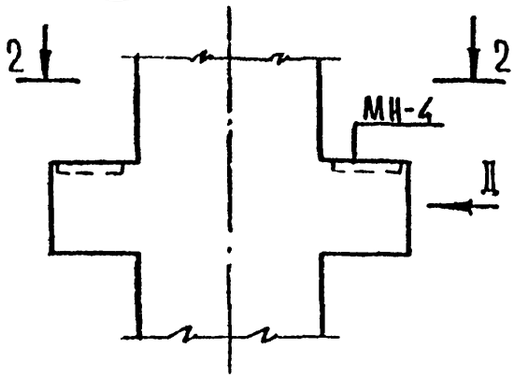

Вид Д

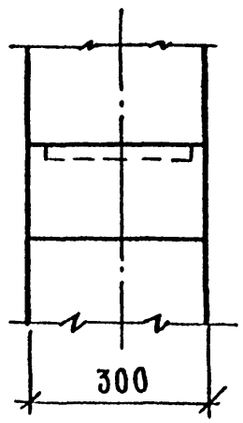

2 – 2

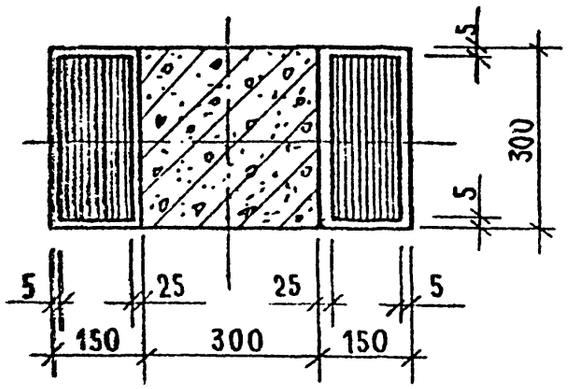

6

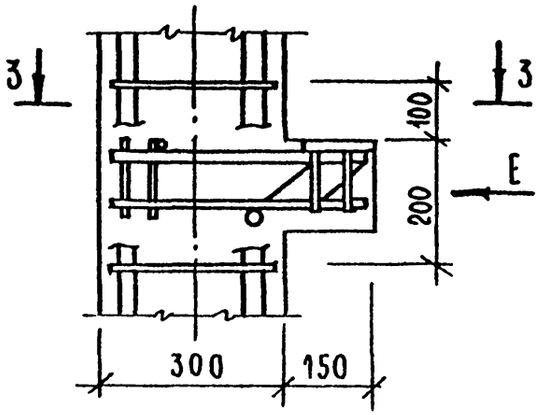

3 – 3

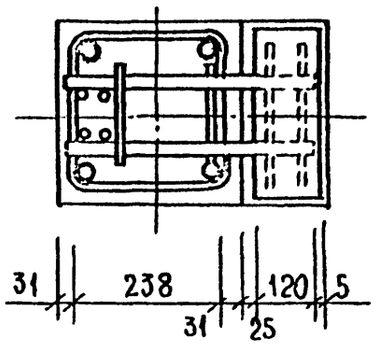

7

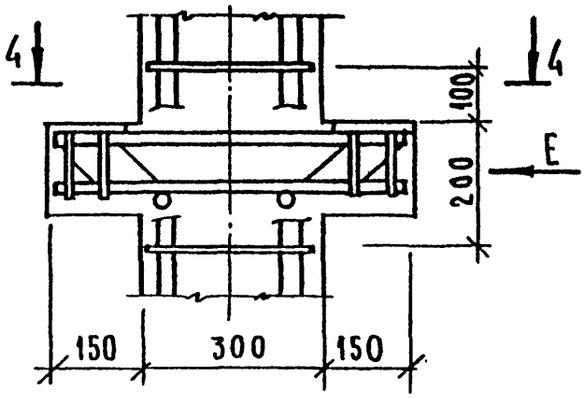

4 – 4

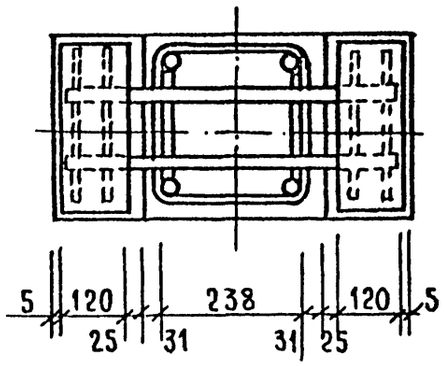

Вид Е

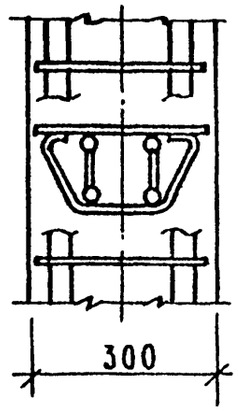

8

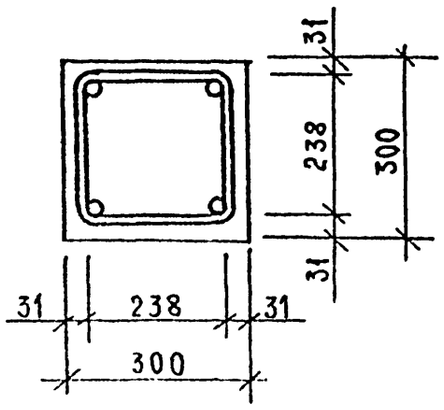

9

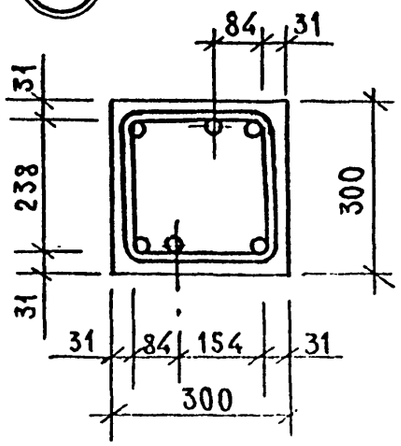

10

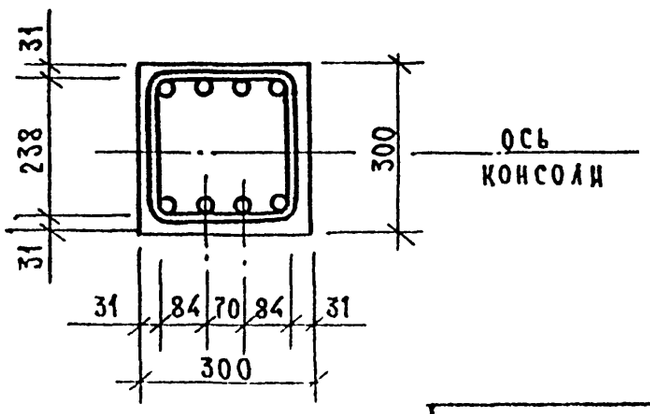

Инв. № подл. | Подп. и дата | Взам. инв. №

Примеры установки дополнительных закладных изделий

Для крепления диафрагм

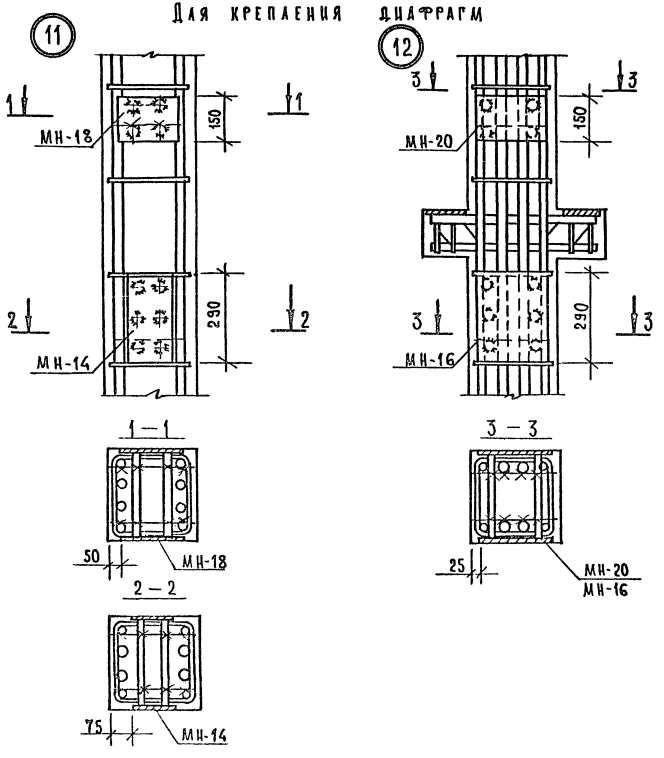

Для опорного столика крайней плиты

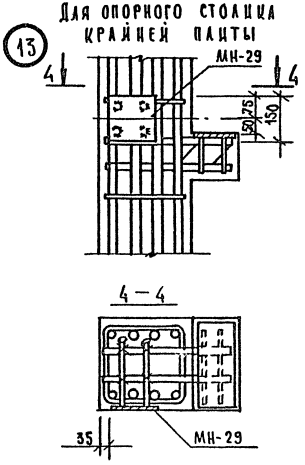

Инв. № подл. | Подп. и дата | Взам. инв. №

Примеры установки дополнительных закладных изделий

Для крепления стеновых панелей

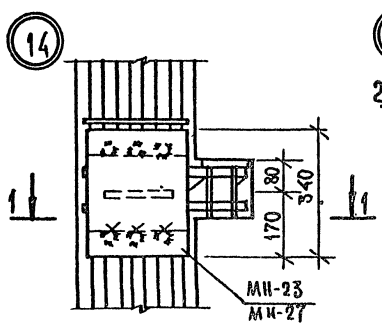

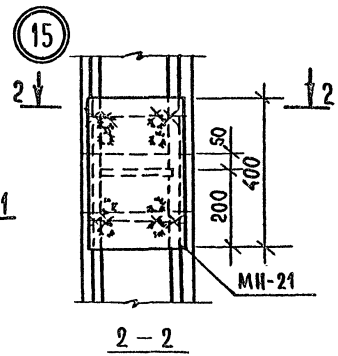

2 – 2

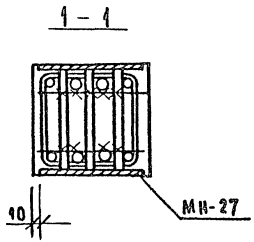

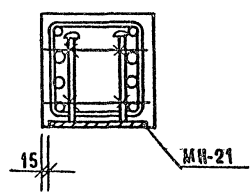

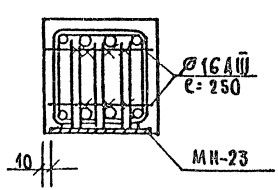

Для крепления поворотного ригеля

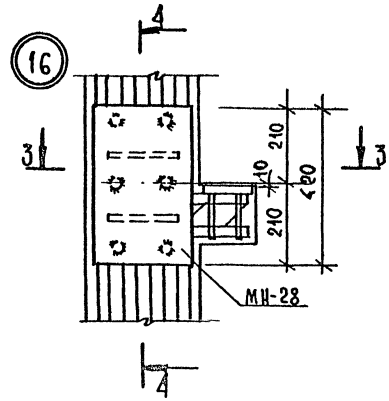

4 – 4

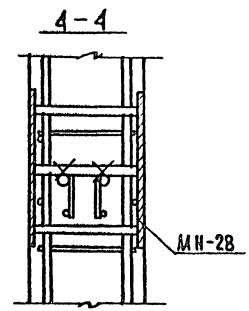

3 – 3

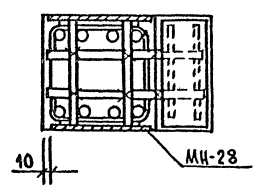

1. Дополнительные закладные изделия крепятся к пространственному каркасу с помощью вязальной проволоки.
2. Закладное изделие МН-23 крепится к рабочей арматуре пространственного каркаса с помощью сварки.

Инв. № | Подп. и дата | Взам. инв. №

gost.e-ecolog.ru