ТИПОВЫЕ КОНСТРУКЦИИ, ИЗДЕЛИЯ И УЗЛЫ ЗДАНИЙ И СООРУЖЕНИЙ

СЕРИЯ 1.020.1-4

КОНСТРУКЦИИ РАМНОГО КАРКАСА МЕЖВИДОВОГО ПРИМЕНЕНИЯ ДЛЯ МНОГОЭТАЖНЫХ ОБЩЕСТВЕННЫХ ЗДАНИЙ, ПРОИЗВОДСТВЕННЫХ И ВСПОМОГАТЕЛЬНЫХ ЗДАНИЙ ПРОМЫШЛЕННЫХ ПРЕДПРИЯТИЙ

выпуск 2-4

Колонны. Пространственные каркасы, арматурные и закладные изделия.

(Вариант армирования изделий сталью классов Ат-$\overline{IV}$С и Врп-$\overline{I}$).

Рабочие чертежи

часть 2

стр. 112...192

24168-03

gost.e-ecolog.ru

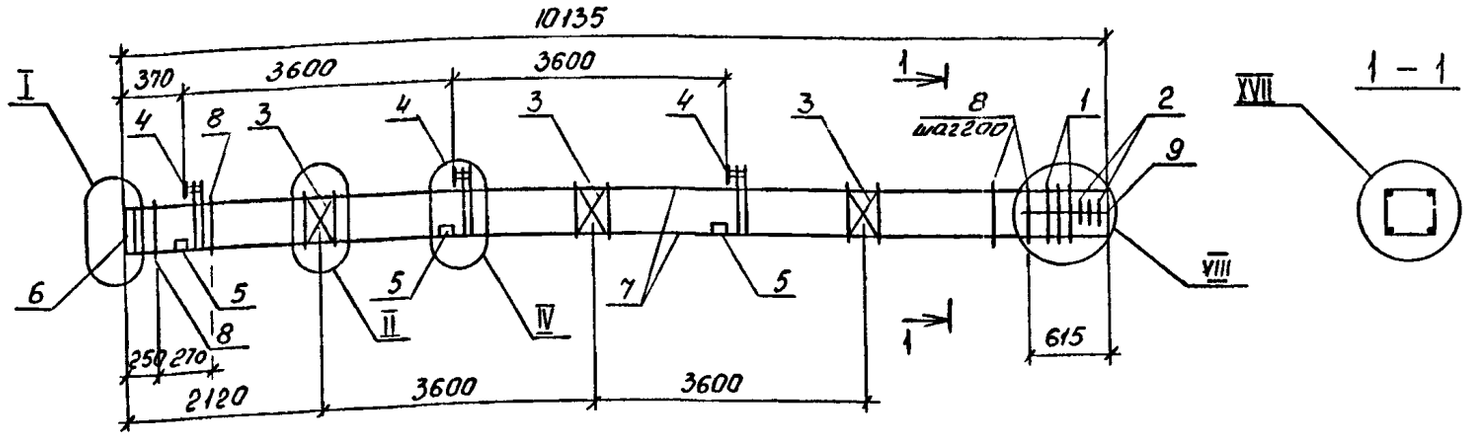

МАРКА	ПОЗ.	МАРКА АРМАТУРНОГО ИЗДЕЛИЯ	КОЛ. ШТ.	МАССА КГ.		ОБОЗНАЧЕНИЕ ДОКУМЕНТА 1.020.1-4 2-4
				1 ШТ.	ВСЕГО	
КП-255	1	СКА-2	3	3,36	10,08	К174
	2	СКА-4	3	2,24	6,72	К175
	3	С-1	3	1,08	3,24	К172
	4	МН-2	3	27,70	83,10	К176
	5	МН-12	6	3,86	23,16	К179
	6	МН-14	1	20,72	20,72	К180
	7	ф22Ат IVс ℓ=10115	4	30,18	120,72	без черт.
	8	ХМ-2	47	0,89	41,83	К173
	9	ф6А I ℓ=650	4	0,14	0,56	без черт.
				Итого: 310,13		

МАРКА	ПОЗ.	МАРКА АРМАТУРНОГО ИЗДЕЛИЯ	КОЛ. ШТ.	МАССА КГ.		ОБОЗНАЧЕНИЕ ДОКУМЕНТА 1.020.1-4 2-4
				1 ШТ.	ВСЕГО	
КП-256	1	СКА-2	3	3,36	10,08	К174
	2	СКА-4	3	2,24	6,72	К175
	3	С-1	3	1,08	3,24	К172
	4	МН-3	3	27,22	81,66	К176
	5	МН-12	6	3,86	23,16	К179
	6	МН-14	1	20,72	20,72	К180
	7	ф25Ат IVс ℓ=10115	4	38,94	155,76	без черт.
	8	ХМ-2	47	0,89	41,83	К173
	9	ф6А I ℓ=650	4	0,14	0,56	без черт.
				Итого: 343,73		

1. Узлы см. У
2. Технические требования см. ТТ
3. Арматура классов : А-I по ГОСТ 5781-82
   Ат-IVС по ГОСТ 10884-81

Нач.отд.	Язловецкий	
Н.контр.	Аксёнова	
Зав.гр.	Бродский	
Вед.инж.	Агеенко	
Исполнил	Радзина	

1.020.1-4. 2-4-К106

Каркас пространственный КП-255, КП-256

Стадия	Лист	Листов
Р		1

ГОССТРОЙ СССР ЛЕНИНГРАДСКИЙ ПРОМСТРОЙПРОЕКТ

Копировал 24168-03 2 Формат

Инв.№ подл. | Подпись и дата | Взам. инв.№

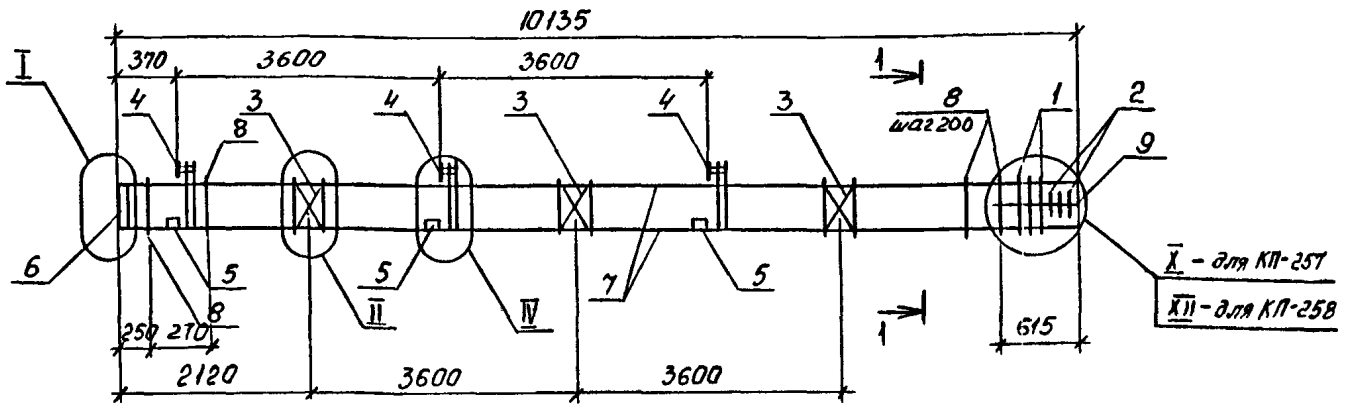

1 – 1

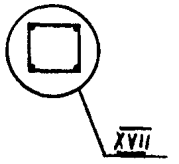

МАРКА	ПОЗ.	МАРКА АРМАТУРНОГО ИЗДЕЛИЯ	КОЛ. ШТ.	МАССА КГ.		ОБОЗНАЧЕНИЕ ДОКУМЕНТА 1.020.1-4 2-4
				1 ШТ.	ВСЕГО	
КП-257	1	СКА-2	4	3,36	13,44	К174
	2	СКА-4	3	2,24	6,72	К175
	3	С-1	3	1,08	3,24	К172
	4	МН-4	3	26,74	80,22	К176
	5	МН-12	6	3,86	23,16	К179
	6	МН-15	1	32,94	32,94	К180
	7	ф28 Ат IVс ℓ=10115	4	48,86	195,44	без черт.
	8	ХМ-2	47	0,89	41,83	К173
	9	ф6 А I ℓ=650	4	0,14	0,56	без черт.
				Итого: 397,55		

МАРКА	ПОЗ.	МАРКА АРМАТУРНОГО ИЗДЕЛИЯ	КОЛ. ШТ.	МАССА КГ.		ОБОЗНАЧЕНИЕ ДОКУМЕНТА 1.020.1-4 2-4
				1 ШТ.	ВСЕГО	
КП-258	1	СКА-2	5	3,36	16,80	К174
	2	СКА-4	3	2,24	6,72	К175
	3	С-1	3	1,08	3,24	К172
	4	МН-5	3	29,58	88,74	К176
	5	МН-12	6	3,86	23,16	К179
	6	МН-15	1	32,94	32,94	К180
	7	ф32 Ат IVс ℓ=10115	4	63,82	255,28	без черт.
	8	ХМ-2	47	0,89	41,83	К173
	9	ф6 А I ℓ=650	4	0,14	0,56	без черт.
				Итого: 469,27		

1. Узлы см. У
2. Технические требования см. ТТ
3. Арматура классов : А-I по ГОСТ 5781-82
   Ат-IVС по ГОСТ 10884-81

Нач.отд.	Язловецкий	
Н.контр.	Аксёнова	
Зав.гр.	Бродский	
Вед.инж.	Агеенко	
Исполнил	Радзина	

1.020.1-4. 2-4 – К107

Каркас пространственный КП-257, КП-258

Стадия	Лист	Листов
Р		1

ГОССТРОЙ СССР ЛЕНИНГРАДСКИЙ ПРОМСТРОЙПРОЕКТ

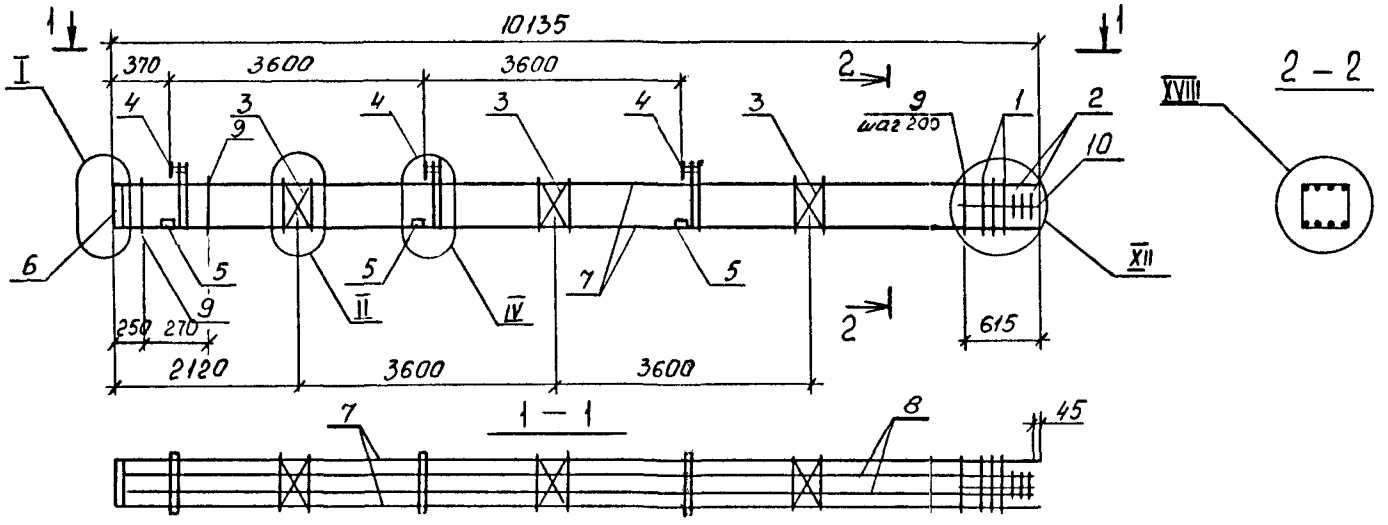

МАРКА	ПОЗ.	МАРКА АРМАТУРНОГО ИЗДЕЛИЯ	КОЛ. ШТ.	МАССА КГ.		ОБОЗНАЧЕНИЕ ДОКУМЕНТА 1.020.1-4 2-4
				1 ШТ.	ВСЕГО	
КП-259	1	СКА-2	5	3,36	16,80	К174
	2	СКА-4	3	2,24	6,72	К175
	3	С-1	3	1,08	3,24	К172
	4	МН-4	3	26,74	80,22	К176
	5	МН-12	6	3,86	23,16	К179
	6	МН-15	1	32,94	32,94	К180
	7	ф28 Ат IVс ℓ=10115	4	48,86	195,44	без черт.
	8	ф20 Ат IVс ℓ=10070	4	24,83	99,32	без черт.
	9	ХМ-2	47	0,89	41,83	К173
	10	ф6 А I ℓ=650	4	0,14	0,56	без черт.
				Итого: 500,23		

1. Узлы см. У
2. Технические требования см. ТТ
3. Арматура классов : А-I по ГОСТ 5781-82
Ат-IVС по ГОСТ 10884-81

Нач.отд.	Яловицкий		
Н.контр.	Аксёнова		
Зав.гр.	Бродский		
Вед.инж.	Агеенко		
Исполнил	Радзина		

1.020.1-4. 2-4-К108

Каркас пространственный КП-259

Стадия	Лист	Листов
Р		1

ГОССТРОЙ СССР ЛЕНИНГРАДСКИЙ ПРОМСТРОЙПРОЕКТ

Инв.№ подл. | Подпись и дата | Взам.инв.№

Копировал 24168-03 4 Формат

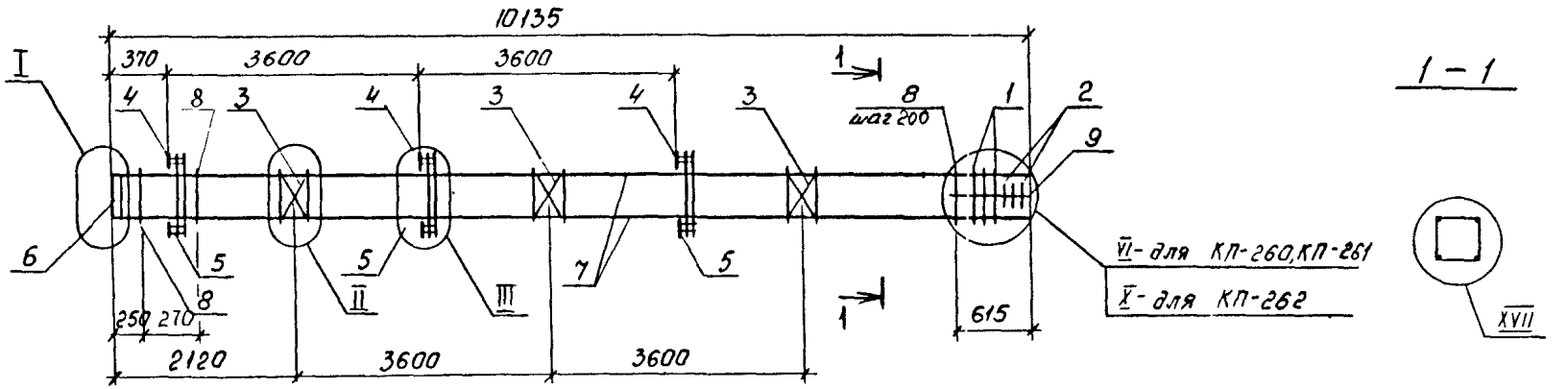

1 – 1

МАРКА	ПОЗ.	МАРКА АРМАТУРНОГО ИЗДЕЛИЯ	КОЛ. ШТ.	МАССА КГ.		ОБОЗНАЧЕНИЕ ДОКУМЕНТА 1.020-1-4 2-4
				1 ШТ.	ВСЕГО	
КП-260	1	СКА-1	2	2,10	4,20	К174
	2	СКА-3	3	1,38	4,14	К175
	3	С-1	3	1,08	3,24	К172
	4	МН-6	3	33,07	99,21	К177
	5	МН-11	3	7,07	21,21	К178
	6	МН-13	1	13,76	13,76	К180
	7	ф16Ат IVс ℓ=10115	4	15,96	63,84	без черт.
	8	ХМ-2	47	0,89	41,83	К173
	9	ф6А I ℓ=650	4	0,14	0,56	без черт.
				Итого, 251,99		
КП-261	1	СКА-2	2	3,36	6,72	К174
	2	СКА-4	3	2,24	6,72	К175
	3	С-1	3	1,08	3,24	К172
	4	МН-6	3	33,07	99,21	К177
	5	МН-11	3	7,07	21,21	К178
	6	МН-13	1	13,76	13,76	К180
	7	ф18Ат IVс ℓ=10115	4	20,21	80,84	без черт.
	8	ХМ-2	47	0,89	41,83	К173
	9	ф6А I ℓ=650	4	0,14	0,56	без черт.
				Итого, 274,09		

МАРКА	ПОЗ.	МАРКА АРМАТУРНОГО ИЗДЕЛИЯ	КОЛ. ШТ.	МАССА КГ.		ОБОЗНАЧЕНИЕ ДОКУМЕНТА 1.020-1-4 2-4
				1 ШТ.	ВСЕГО	
КП-262	1	СКА-2	4	3,36	13,44	К174
	2	СКА-4	3	2,24	6,72	К175
	3	С-1	3	1,08	3,24	К172
	4	МН-9	3	31,63	94,89	К177
	5	МН-11	3	7,07	21,21	К178
	6	МН-15	1	32,94	32,94	К180
	7	ф28Ат IVс ℓ=10115	4	48,86	195,44	без черт.
	8	ХМ-2	47	0,89	41,83	К173
	9	ф6А I ℓ=650	4	0,14	0,56	без черт.
				Итого 410,27		

1. Узлы см. У
2. Технические требования см. ТТ
3. Арматура классов: А-I по ГОСТ 5781-82
Ат-IVС по ГОСТ 10884-81

Нач.отд.	Язловицкий		
Н.контр.	Аксёнова		
Зав.гр.	Бродский		
Звд.инж.	Агеенко		
Исполнил	Радзина		

1.020.1-4. 2-4-К109

Каркас пространственный КП-260...КП-262

Стадия	Лист	Листов
Р		1

Госстрой СССР Ленинградский Промстройпроект

Копировал 24168-03 5 Формат

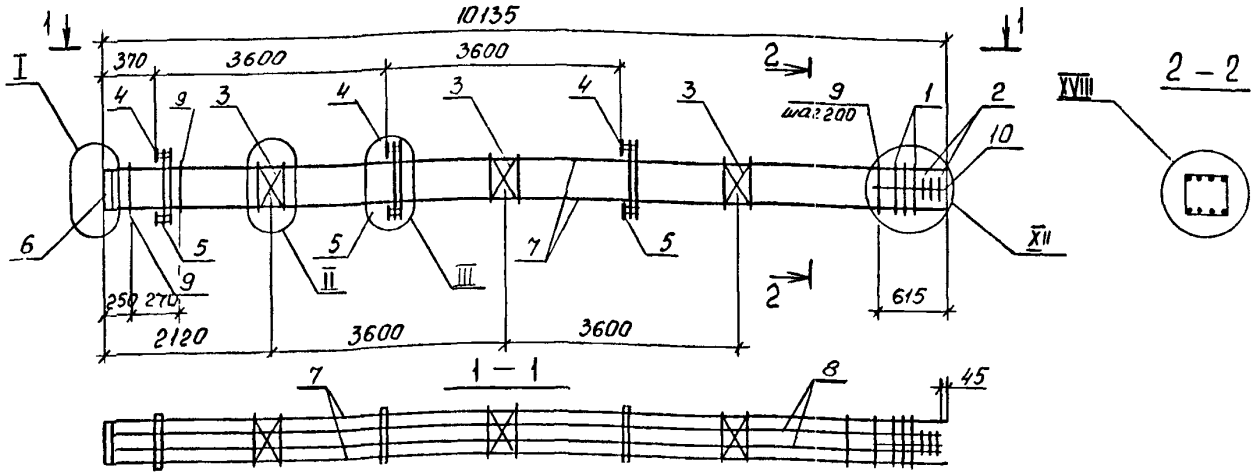

МАРКА	ПОЗ.	МАРКА АРМАТУРНОГО ИЗДЕЛИЯ	КОЛ. ШТ.	МАССА КГ.		ОБОЗНАЧЕНИЕ ДОКУМЕНТА 1.020.1-4 2-4
				1 ШТ.	ВСЕГО	
КП-263	1	СКА-2	5	3,36	16,80	К174
	2	СКА-4	3	2,24	6,72	К175
	3	С-1	3	1,08	3,24	К172
	4	МН-9	3	31,63	94,89	К177
	5	МН-11	3	7,07	21,21	К178
	6	МН-15	1	32,94	32,94	К180
	7	ф28 Ат IVс ℓ=10115	4	48,86	195,44	без черт.
	8	ф20 Ат IVс ℓ=10070	4	24,83	99,32	без черт.
	9	ХМ-2	47	0,89	41,83	К173
	10	ф6 А I ℓ=650	4	0,14	0,56	без черт.
				Итого: 512,95		

1. Узлы см. У
2. Технические требования см. ТТ
3. Арматура классов : А-I по ГОСТ 5781-82
   Ат-IVС по ГОСТ 10884-81

Нач.отд.	Язловицкий		
Н.контр.	Аксёнова		
Зав.гр.	Бродский		
Вед.инж.	Агеенко		
Исполнил	Радзина		

1.020.1-4. 2-4-К110

Каркас пространственный КП-263

Стадия	Лист	Листов
Р		1

ГОССТРОЙ СССР ЛЕНИНГРАДСКИЙ ПРОМСТРОЙПРОЕКТ

Копировал 2468-13 6 Формат

Инв.№ подл. | Подпись и дата | Взам. инв.№

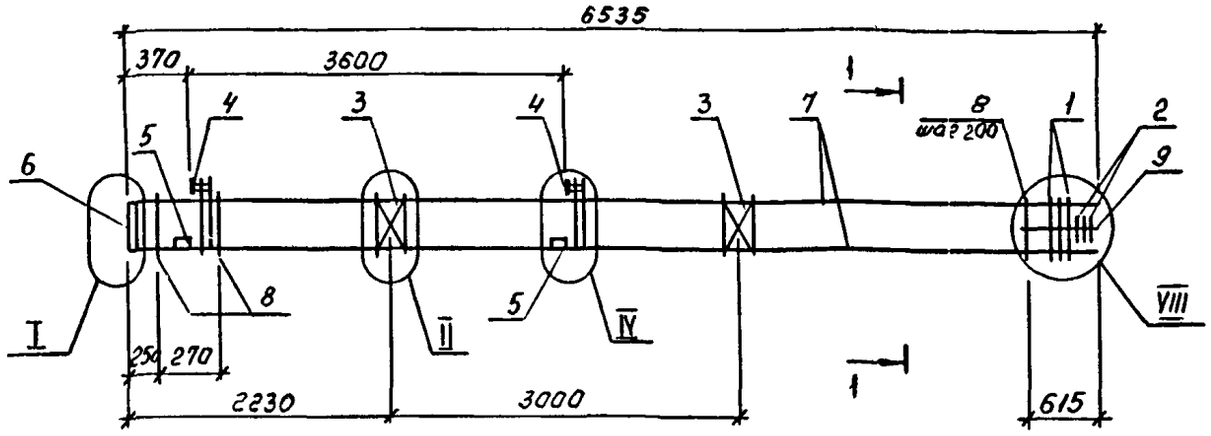

1—1

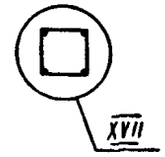

МАРКА	ПОЗ.	МАРКА АРМАТУРНОГО ИЗДЕЛИЯ	КОЛ. ШТ.	МАССА КГ.		ОБОЗНАЧЕНИЕ ДОКУМЕНТА 1.020.1-4 2-4
				1 ШТ.	ВСЕГО	
КП-264	1	СКА-2	3	3,36	10.08	К174
	2	СКА-4	3	2,24	6,72	К175
	3	С-1	2	1.08	2,16	К172
	4	МН-2	2	27,70	55,40	К176
	5	МН-12	4	3.86	15,44	К179
	6	МН-14	1	20,72	20,72	К180
	7	ф22АтIVс ℓ=6515	4	19,44	77.76	без черт.
	8	ХМ-2	29	0,89	25,81	К173
	9	ф6АI ℓ=650	4	0,14	0,56	без черт.
				Итого:	214,65	

МАРКА	ПОЗ.	МАРКА АРМАТУРНОГО ИЗДЕЛИЯ	КОЛ. ШТ.	МАССА КГ.		ОБОЗНАЧЕНИЕ ДОКУМЕНТА 1.020, 1-4 2-4
				1 ШТ.	ВСЕГО	
КП-265	1	СКА-2	3	3,36	10.08	К174
	2	СКА-4	3	2,24	6,72	К175
	3	С-1	2	1,08	2,16	К172
	4	МН-3	2	27,22	54,44	К176
	5	МН-12	4	3,86	15,44	К179
	6	МН-14	1	20,72	20,72	К180
	7	ф25АтIVс ℓ=6515	4	25,08	100,32	без черт.
	8	ХМ-2	29	0,89	25,81	К173
	9	ф6АI ℓ=650	4	0,14	0,56	без черт.
				Итого:	236,25	

1. Узлы см. У
2. Технические требования см. ТТ
3. Арматура классов : А-I по ГОСТ 5781-82
   Ат-IVС по ГОСТ 10884-81

Нач.отд.	Язловицкий	
Н.контр.	Аксёнова	
Зав.гр.	Бродский	
Вед.инж.	Агевнко	
Исполнил	Радзина	

1.020.1-4. 2-4-К111

Каркас пространственный КП-264, КП-265

Стадия	Лист	Листов
Р		1

ГОССТРОЙ СССР ЛЕНИНГРАДСКИЙ ПРОМСТРОЙПРОЕКТ

Копировал 24168-03 7 Формат

Инв.№подл. | Подпись и дата | Взам.инв.№

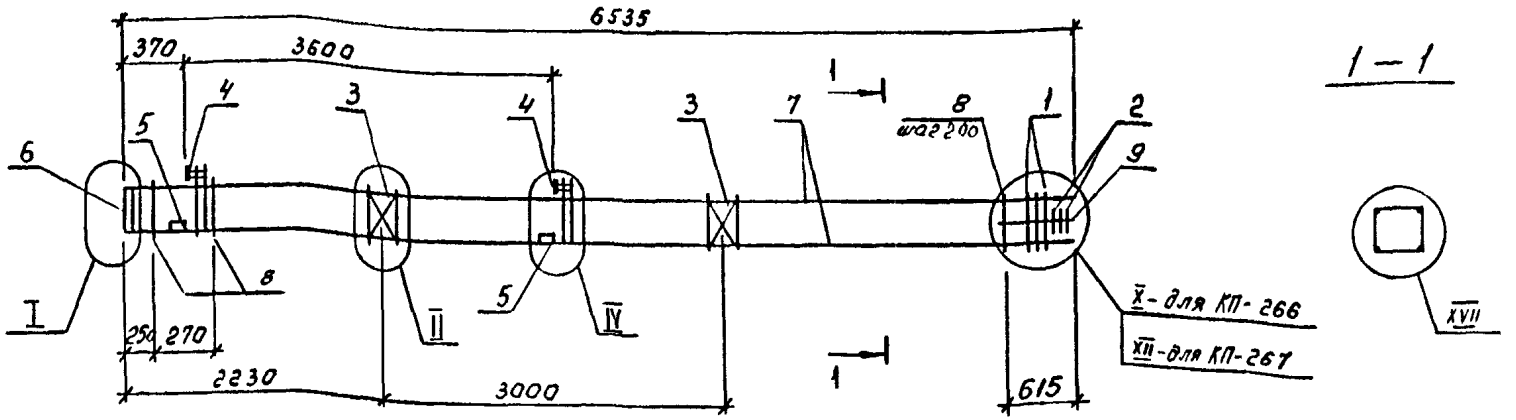

МАРКА	ПОЗ.	МАРКА АРМАТУРНОГО ИЗДЕЛИЯ	КОЛ. ШТ.	МАССА КГ.		ОБОЗНАЧЕНИЕ ДОКУМЕНТА 1.020.1-4 2-4
				1 ШТ.	ВСЕГО	
КП-266	1	СКА-2	4	3,36	13,44	К174
	2	СКА-4	3	2,24	6,72	К175
	3	С-1	2	1,08	2,16	К172
	4	МН-4	2	26,74	53,48	К176
	5	МН-12	4	3,86	15,44	К179
	6	МН-15	1	32,94	32,94	К180
	7	ф28 Ат IVС ℓ=6515	4	31,47	125,88	без черт.
	8	ХМ-2	29	0,89	25,81	К173
	9	ф6 А I ℓ=650	4	0,14	0,56	без черт.
				Итого:	276,43	

МАРКА	ПОЗ.	МАРКА АРМАТУРНОГО ИЗДЕЛИЯ	КОЛ. ШТ.	МАССА КГ.		ОБОЗНАЧЕНИЕ ДОКУМЕНТА 1.020 1-4 2-4
				1 ШТ.	ВСЕГО	
КП-267	1	СКА-2	5	3,36	16,80	К174
	2	СКА-4	3	2,24	6,72	К175
	3	С-1	2	1,08	2,16	К172
	4	МН-5	2	29,58	59,16	К176
	5	МН-12	4	3,86	15,44	К179
	6	МН-15	1	32,94	32,94	К180
	7	ф32 Ат IVС ℓ=6515	4	41,11	164,44	без черт.
	8	ХМ-2	29	0,89	25,81	К173
	9	ф6 А I ℓ=650	4	0,14	0,56	без черт.
				Итого:	324,03	

1. Узлы см. У
2. Технические требования см. ТТ
3. Арматура классов : А-I по ГОСТ 5781-82
   Ат-IVС по ГОСТ 10884-81

Нач.отд.	Язловицкий	
Н.контр.	Аксёнова	
Зав.гр.	Бродский	
Вед.инж.	Агевнко	
Исполнил	Радзина	

1.020.1-4, 2-4-К112

Каркас пространственный КП-266, КП-267

Стадия	Лист	Листов
Р		1

ГОССТРОЙ СССР ЛЕНИНГРАДСКИЙ ПРОМСТРОЙПРОЕКТ

Копировал 24168-03 8 Формат

Инв.№ подл. | Подпись и дата | Взам. инв.№

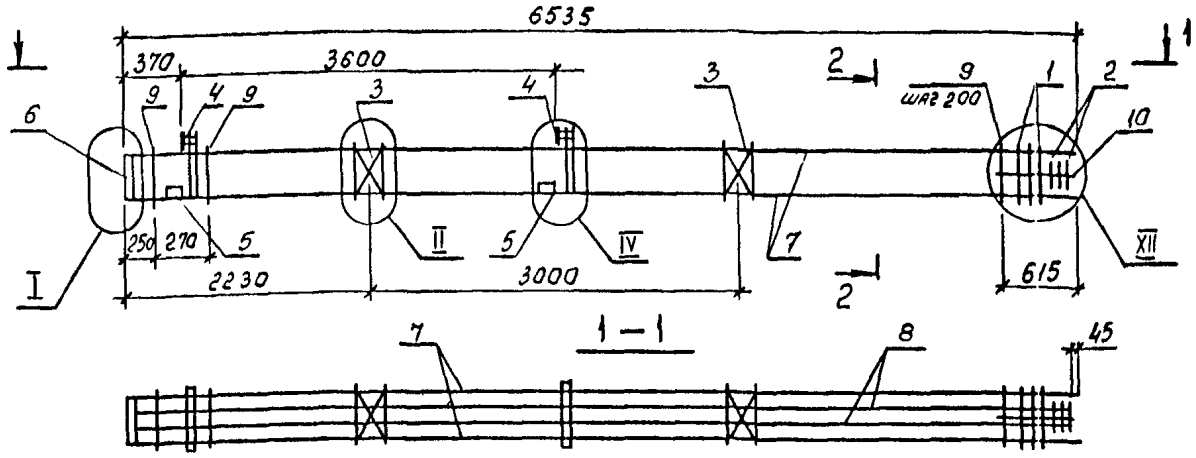

2 — 2

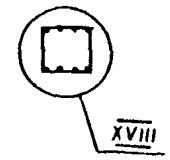

МАРКА	ПОЗ.	МАРКА АРМАТУРНОГО ИЗДЕЛИЯ	КОЛ. ШТ.	МАССА КГ.		ОБОЗНАЧЕНИЕ ДОКУМЕНТА 1.020.1-4 2-4
				1 ШТ.	ВСЕГО	
КП-268	1	СКА-2	5	3,36	16,80	К174
	2	СКА-4	3	2,24	6,72	К175
	3	С-1	2	1,08	2,16	К172
	4	МН-4	2	26,74	53,48	К176
	5	МН-12	4	3,86	15,44	К179
	6	МН-15	1	32,94	32,94	К180
	7	Ф28 Ат IVС ℓ=6515	4	31,47	125,88	без черт.
	8	Ф20 Ат IVС ℓ=6470	4	15,96	63,84	без черт.
	9	ХМ-2	29	0,89	25,81	К173
	10	Ф6 А I ℓ=650	4	0,14	0,56	без черт.
				Итого:	343,63	

МАРКА	ПОЗ.	МАРКА АРМАТУРНОГО ИЗДЕЛИЯ	КОЛ. ШТ.	МАССА КГ.		ОБОЗНАЧЕНИЕ ДОКУМЕНТА 1.020 1-4 2-4
				1 ШТ.	ВСЕГО	
КП-269	1	СКА-2	5	3,36	16,80	К174
	2	СКА-4	3	2,24	6,72	К175
	3	С-1	2	1,08	2,16	К172
	4	МН-5	2	29,58	59,16	К176
	5	МН-12	4	3,86	15,44	К179
	6	МН-15	1	32,94	32,94	К180
	7	Ф32 Ат IVС ℓ=6515	4	41,11	164,44	без черт.
	8	Ф20 Ат IVС ℓ=6470	4	15,96	63,84	без черт.
	9	ХМ-2	29	0,89	25,81	К173
	10	Ф6 А I ℓ=650	4	0,14	0,56	без черт.
				Итого.	387,87	

1. Узлы см. У
2. Технические требования см. ТТ
3. Арматура классов : А-I по ГОСТ 5781-82
   Ат-IVС по ГОСТ 10884-81

Нач.отд.	Язловицкий	
Н.контр.	Аксёнова	
Зав.гр.	Бродский	
Вед.инж.	Агеенко	
Исполнил	Радзина	

1.020.1-4. 2-4-К113

Каркас пространственный КП-268, КП-269

Стадия	Лист	Листов
Р		1

ГОССТРОЙ СССР ЛЕНИНГРАДСКИЙ ПРОМСТРОЙПРОЕКТ

Копировал 24168-03 9 Формат

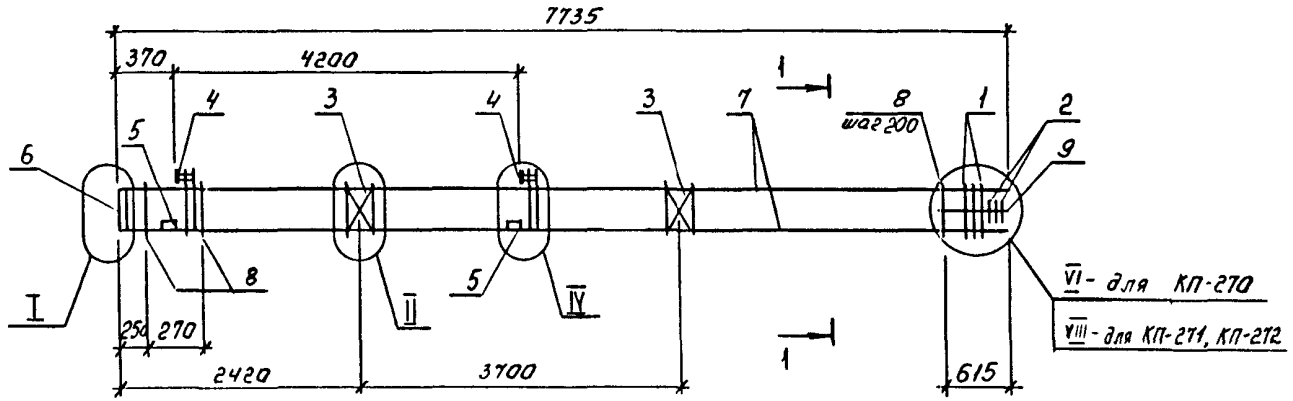

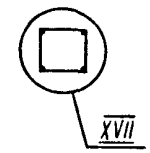

МАРКА	ПОЗ.	МАРКА АРМАТУРНОГО ИЗДЕЛИЯ	КОЛ. ШТ.	МАССА КГ.		ОБОЗНАЧЕНИЕ ДОКУМЕНТА 1.020.1-4 2-4
				1 ШТ.	ВСЕГО	
КП-270	1	СКА-2	2	3,36	6,72	К174
	2	СКА-4	3	2,24	6,72	К175
	3	С-1	2	1,08	2,16	К172
	4	МН-2	2	27,70	55,40	К176
	5	МН-12	4	3,86	15,44	К179
	6	МН-13	1	13,76	13,76	К180
	7	ф20АтIVс ℓ=7715	4	19,02	76,08	без черт.
	8	ХМ-2	35	0,89	31,15	К173
	9	ф6А I ℓ=650	4	0,14	0,56	без черт.
				Итого: 207,99		
КП-271	1	СКА-2	3	3,36	10,08	К174
	2	СКА-4	3	2,24	6,72	К175
	3	С-1	2	1,08	2,16	К172
	4	МН-2	2	27,70	55,40	К176
	5	МН-12	4	3,86	15,44	К179
	6	МН-14	1	20,72	20,72	К180
	7	ф22АтIVс ℓ=7715	4	23,02	92,08	без черт.
	8	ХМ-2	35	0,89	31,15	К173
	9	ф6А I ℓ=650	4	0,14	0,56	без черт.
				Итого: 234,31		

МАРКА	ПОЗ.	МАРКА АРМАТУРНОГО ИЗДЕЛИЯ	КОЛ. ШТ.	МАССА КГ.		ОБОЗНАЧЕНИЕ ДОКУМЕНТА 1.020.1-4 2-4
				1 ШТ.	ВСЕГО	
КП-272	1	СКА-2	3	3,36	10,08	К174
	2	СКА-4	3	2,24	6,72	К175
	3	С-1	2	1,08	2,16	К172
	4	МН-3	2	27,22	54,44	К176
	5	МН-12	4	3,86	15,44	К179
	6	МН-14	1	20,72	20,72	К180
	7	ф25АтIVс ℓ=7715	4	29,70	118,80	без черт.
	8	ХМ-2	35	0,89	31,15	К173
	9	ф6А I ℓ=650	4	0,14	0,56	без черт.
				Итого: 260,07		

1. Узлы см. У
2. Технические требования см. ТТ
3. Арматура классов : А-I по ГОСТ 5781-82
   Ат-IVС по ГОСТ 10884-81

Нач.отд.	Язловицкий		
Н.контр.	Аксёнова		
Зав.гр.	Бродский		
Вед.инж.	Агеенко		
Исполнил	Радзина		

1.020.1-4 2-4 К114

Каркас пространственный КП-270...КП-272

Стадия	Лист	Листов
Р		1

ГОССТРОЙ СССР ЛЕНИНГРАДСКИЙ ПРОМСТРОЙПРОЕКТ

Копировал 24168-03 1П Формат

Инв.№ подл. | Подпись и дата | Взам. инв.№

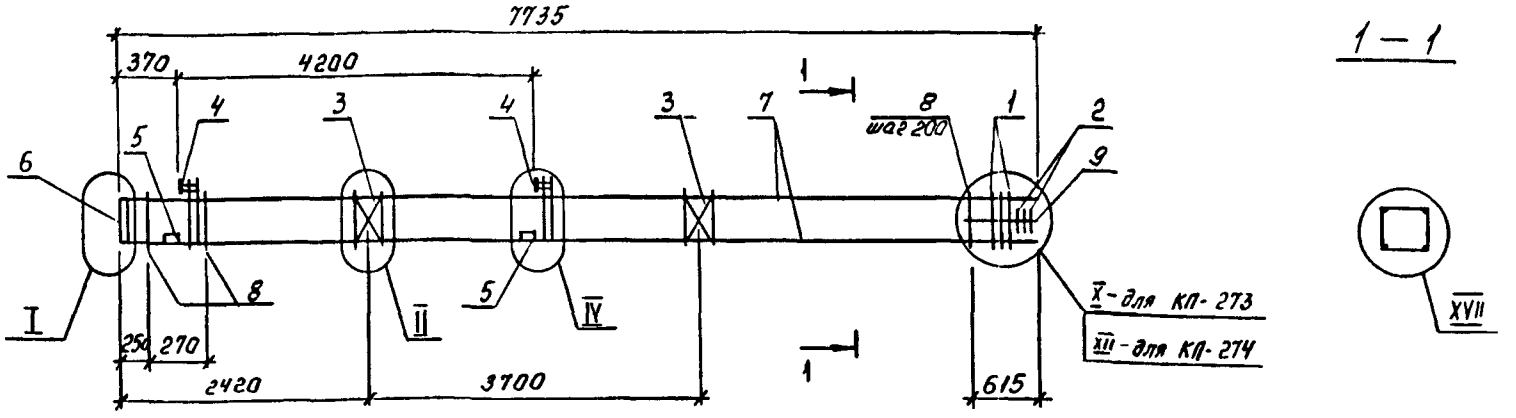

МАРКА	ПОЗ.	МАРКА АРМАТУРНОГО ИЗДЕЛИЯ	КОЛ. ШТ.	МАССА КГ.		ОБОЗНАЧЕНИЕ ДОКУМЕНТА 1.020.1-4 2-4
				1 ШТ.	ВСЕГО	
КП-273	1	СКА-2	4	3,36	13,44	К174
	2	СКА-4	3	2,24	6,72	К175
	3	С-1	2	1,08	2,16	К172
	4	МН-4	2	26,74	53,48	К176
	5	МН-12	4	3,86	15,44	К179
	6	МН-15	1	32,94	32,94	К180
	7	ф28 Ат IVс ℓ=7715	4	37,26	149,04	без черт.
	8	ХМ-2	35	0,89	31,15	К173
	9	ф6 А I ℓ=650	4	0,14	0,56	без черт.
				Итого: 304,93		

МАРКА	ПОЗ.	МАРКА АРМАТУРНОГО ИЗДЕЛИЯ	КОЛ. ШТ.	МАССА КГ.		ОБОЗНАЧЕНИЕ ДОКУМЕНТА 1.020.1-4 2-4
				1 ШТ.	ВСЕГО	
КП-274	1	СКА-2	5	3,36	16,80	К174
	2	СКА-4	3	2,24	6,72	К175
	3	С-1	2	1,08	2,16	К172
	4	МН-5	2	29,58	59,16	К176
	5	МН-12	4	3,86	15,44	К179
	6	МН-15	1	32,94	32,94	К180
	7	ф32 Ат IVс ℓ=7715	4	48,68	194,72	без черт.
	8	ХМ-2	35	0,89	31,15	К173
	9	ф6 А I ℓ=650	4	0,14	0,56	без черт.
				Итого: 359,65		

1. Узлы см. У
2. Технические требования см. ТТ
3. Арматура классов : А-I по ГОСТ 5781-82
   Ат-IVС по ГОСТ 10884-81

Нач.отд.	Язловицкий	
Н.контр.	Аксёнова	
Зав.гр.	Бродский	
Вед.инж.	Агевнко	
Исполнил	Радзина	

1.020.1-4. 2-4-К115

Каркас пространственный КП-273, КП-274

Стадия	Лист	Листов
Р		1

ГОССТРОЙ СССР ЛЕНИНГРАДСКИЙ ПРОМСТРОЙПРОЕКТ

Копировал 24168-03 11 Формат

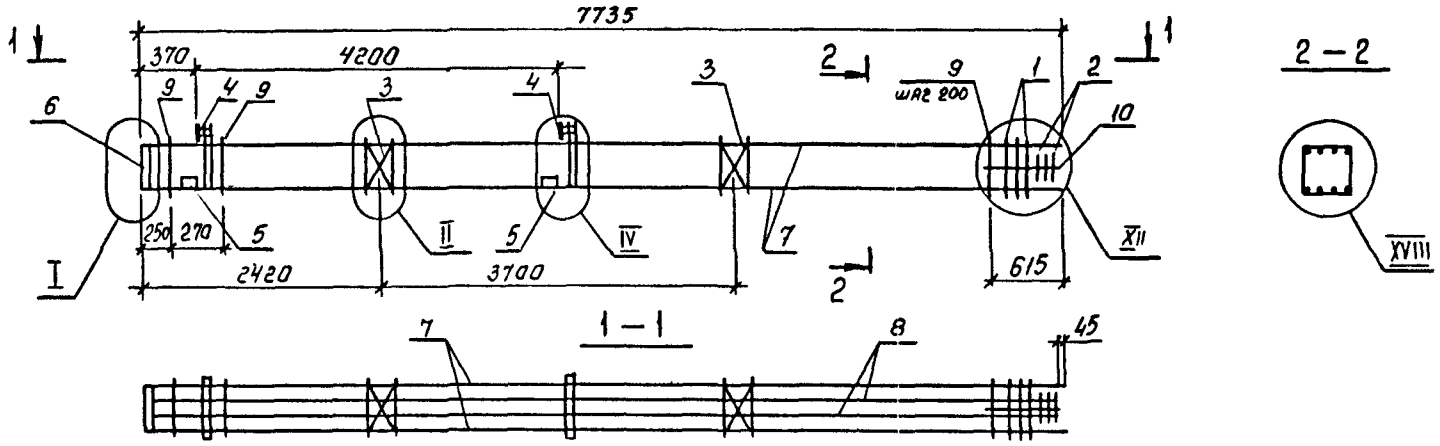

МАРКА	ПОЗ.	МАРКА АРМАТУРНОГО ИЗДЕЛИЯ	КОЛ. ШТ.	МАССА КГ.		ОБОЗНАЧЕНИЕ ДОКУМЕНТА 1.020.1-4 2-4
				1 ШТ.	ВСЕГО	
КП-275	1	СКА-2	5	3,36	16,80	К174
	2	СКА-4	3	2,24	6,72	К175
	3	С-1	2	1,08	2,16	К172
	4	МН-4	2	26,74	53,48	К176
	5	МН-12	4	3,86	15,44	К179
	6	МН-15	1	32,94	32,94	К180
	7	ф28 Ат IVс ℓ=7715	4	37,26	149,04	без черт.
	8	ф20 Ат IVс ℓ=7670	4	18,91	75,64	без черт.
	9	ХН-2	35	0,89	31,15	К173
	10	ф6 А I ℓ=650	4	0,14	0,56	без черт.
				Итого: 383,93		

1. Узлы см. У
2. Технические требования см. ТТ
3. Арматура классов : А-I по ГОСТ 5781-82
Ат-IVС по ГОСТ 10884-81

Нач.отд.	Яловецкий		
Н.контр.	Аксёнова		
Зав.гр.	Бродский		
Вед.инж.	Агеенко		
Исполнил	Радзина		

1.020.1-4. 2-4-К116

Каркас пространственный КП-275

Стадия	Лист	Листов
Р		1

ГОССТРОЙ СССР ЛЕНИНГРАДСКИЙ ПРОМСТРОЙПРОЕКТ

Копировал 2416 А-03 12 Формат

Инв.№ подл. | Подпись и дата | Взам.инв.№

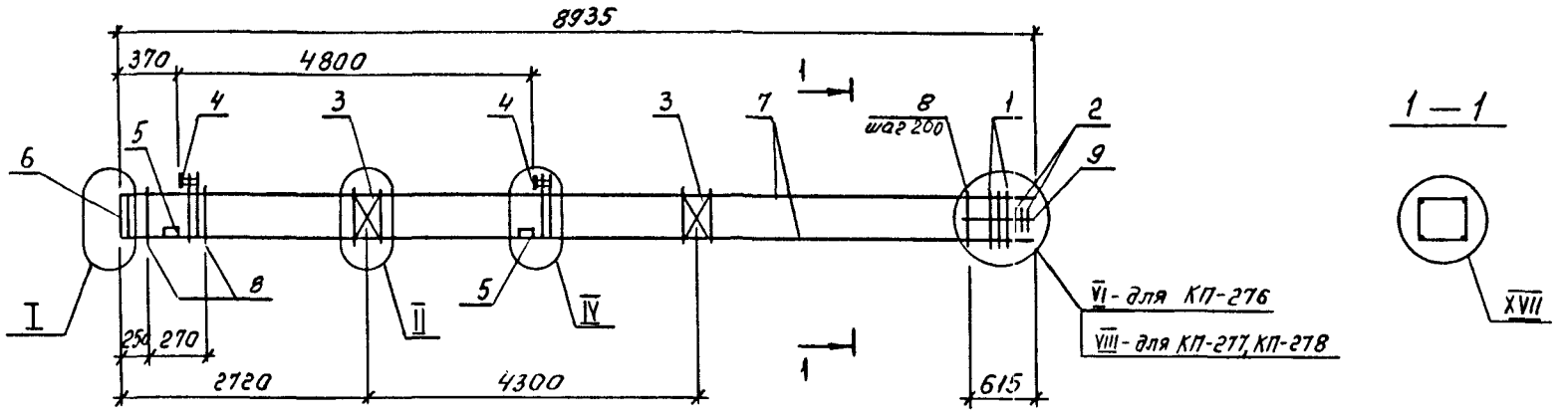

1 — 1

МАРКА	ПОЗ.	МАРКА АРМАТУРНОГО ИЗДЕЛИЯ	КОЛ. ШТ.	МАССА КГ.		ОБОЗНАЧЕНИЕ ДОКУМЕНТА 1.020.1-4 2-4
				1 ШТ.	ВСЕГО	
КП-276	1	СКА-2	2	3,36	6,72	К174
	2	СКА-4	3	2,24	6,72	К175
	3	С-1	2	1,08	2,16	К172
	4	МН-2	2	27,70	55,40	К176
	5	МН-12	4	3,86	15,44	К179
	6	МН-13	1	13,76	13,76	К180
	7	ф20 АтIVс ℓ= 8915	4	21,98	87,92	без черт.
	8	ХМ-2	41	0,89	36,49	К173
	9	ф6 А I ℓ=650	4	0,14	0,56	без черт.
				Итого: 225,17		
КП-277	1	СКА-2	3	3,36	10,08	К174
	2	СКА-4	3	2,24	6,72	К175
	3	С-1	2	1,08	2,16	К172
	4	МН-2	2	27,70	55,40	К176
	5	МН-12	4	3,86	15,44	К179
	6	МН-14	1	20,72	20,72	К180
	7	ф22 АтIVс ℓ= 8915	4	26,60	106,40	без черт.
	8	ХМ-2	41	0,89	36,49	К173
	9	ф6 А I ℓ=650	4	0,14	0,56	без черт.
				Итого 253,97		

МАРКА	ПОЗ.	МАРКА АРМАТУРНОГО ИЗДЕЛИЯ	КОЛ. ШТ.	МАССА КГ.		ОБОЗНАЧЕНИЕ ДОКУМЕНТА 1.020 1-4 2-4
				1 ШТ.	ВСЕГО	
КП-278	1	СКА-2	3	3,36	10,08	К174
	2	СКА-4	3	2,24	6,72	К175
	3	С-1	2	1,08	2,16	К172
	4	МН-3	2	27,22	54,44	К176
	5	МН-12	4	3,86	15,44	К179
	6	МН-14	1	20,72	20,72	К180
	7	ф25 АтIVс ℓ= 8915	4	34,32	137,28	без черт.
	8	ХМ-2	41	0,89	36,49	К173
	9	ф6 А I ℓ=650	4	0,14	0,56	без черт.
				Итого: 283,89		

1. Узлы см. У
2. Технические требования см. ТТ
3. Арматура классов А-I по ГОСТ 5781-82
   Ат-IVС по ГОСТ 10884-81

Нач.отд.	Язловицкий	
Н.контр.	Аксёнова	
Зав.гр.	Бродский	
Вед.инж.	Агевнко	
Исполнил	Радзина	

1.020.1-4. 2-4-К117

Каркас пространственный КП-276... КП-278

Стадия	Лист	Листов
Р		1

ГОССТРОЙ СССР ЛЕНИНГРАДСКИЙ ПРОМСТРОЙПРОЕКТ

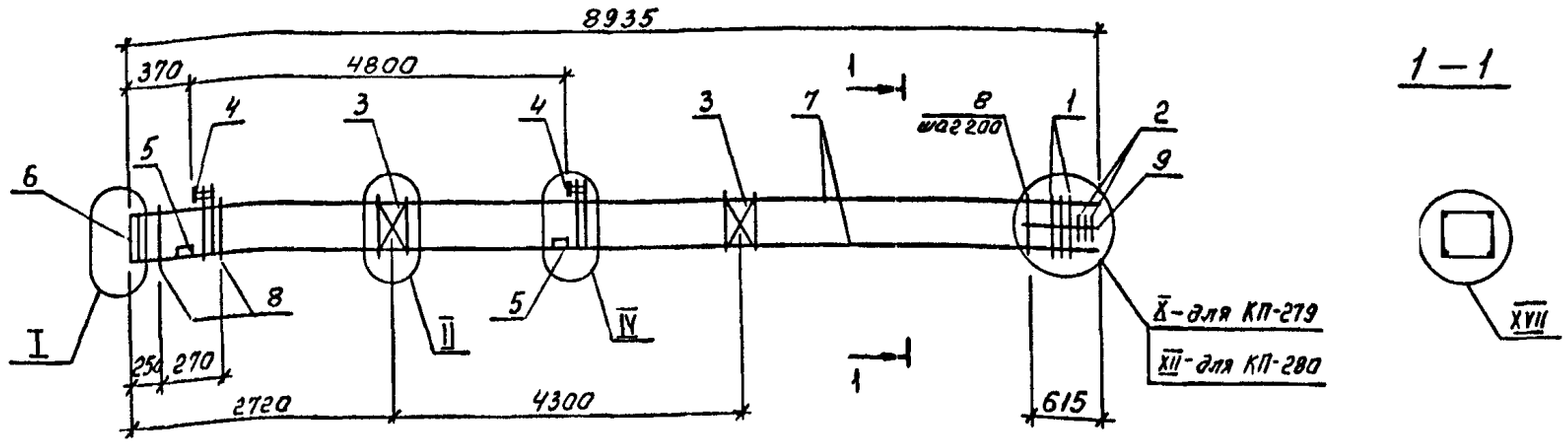

МАРКА	ПОЗ.	МАРКА АРМАТУРНОГО ИЗДЕЛИЯ	КОЛ. ШТ.	МАССА КГ.		ОБОЗНАЧЕНИЕ ДОКУМЕНТА 1.020.1-4 в-4
				1 ШТ.	ВСЕГО	
КП-279	1	СКА-2	4	3,36	13,44	К174
	2	СКА-4	3	2,24	6,72	К175
	3	С-1	2	1.08	2.16	К172
	4	МН-4	2	26,74	53.48	К176
	5	МН-12	4	3,86	15,44	К179
	6	МН-15	1	32,94	32,94	К180
	7	ф28Ат IV ℓ=8915	4	43,06	172,24	без черт.
	8	ХМ-2	41	0.89	36, 49	К173
	9	ф6А I ℓ=650	4	0,14	0,56	без черт.
				Итого:	333,47	

МАРКА	ПОЗ.	МАРКА АРМАТУРНОГО ИЗДЕЛИЯ	КОЛ. ШТ.	МАССА КГ.		ОБОЗНАЧЕНИЕ ДОКУМЕНТА 1.020.1-4 в-4
				1 ШТ.	ВСЕГО	
КП-280	1	СКА-2	5	3,36	16,80	К174
	2	СКА-4	3	2,24	6,72	К175
	3	С-1	2	1.08	2,16	К172
	4	МН-5	2	29,58	59,16	К176
	5	МН-12	4	3,86	15,44	К179
	6	МН-15	1	32,94	32,94	К180
	7	ф32Ат IV ℓ=8915	4	56,25	225,00	без черт.
	8	ХМ-2	41	0,89	36,49	К173
	9	ф6А I ℓ=650	4	0,14	0,56	без черт.
				Итого:	395,27	

Узлы см. У

Технические требования см. ТТ

Арматура классов : А-I по ГОСТ 5781-82
Ат-IV С по ГОСТ 10884-81

Нач.отд.	Яловицкий	
Н.контр.	Аксёнова	
Зав.гр.	Бродский	
Вед.инж.	Агевнко	
Исполнил	Рядзина	

1.020.1-4. 2-4-К11В

Каркас пространственный КП-279, КП-280

Стадия	Лист	Листов
Р		1

ГОССТРОЙ СССР ЛЕНИНГРАДСКИЙ ПРОМСТРОЙПРОЕКТ

Копировал 24168-03 14 Формат

Инв.№подл. | Подпись и дата | Взам.инв.№

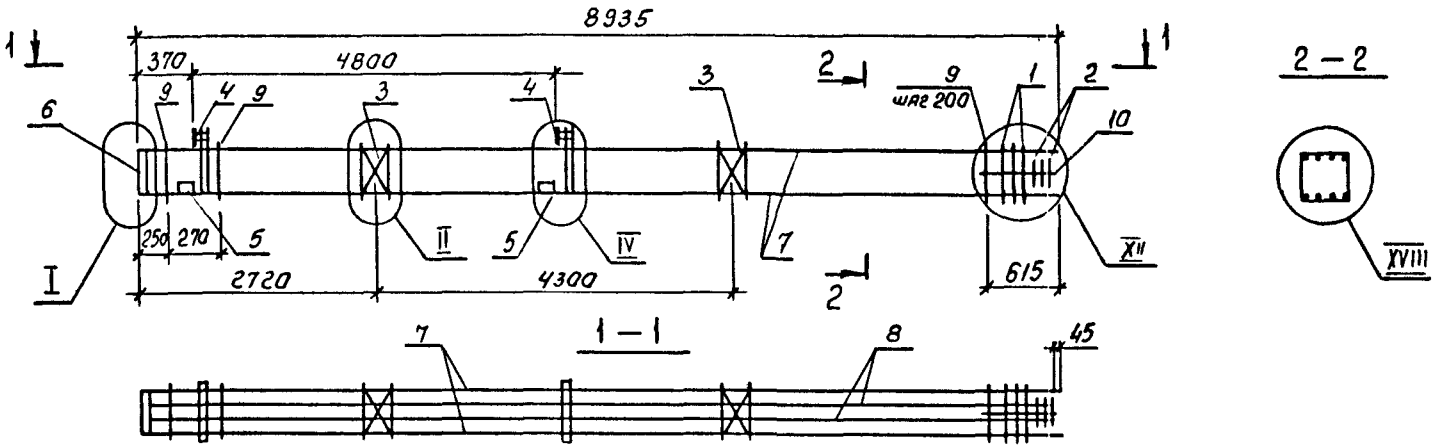

МАРКА	ПОЗ.	МАРКА АРМАТУРНОГО ИЗДЕЛИЯ	КОЛ. ШТ.	МАССА КГ.		ОБОЗНАЧЕНИЕ ДОКУМЕНТА 1.020.1-4 2-4
				1 ШТ.	ВСЕГО	
КП-281	1	СКА-2	5	3,36	16,80	К174
	2	СКА-4	3	2,24	6,72	К175
	3	С-1	2	1,08	2,16	К172
	4	МН-4	2	26,74	53,48	К176
	5	МН-12	4	3,86	15,44	К179
	6	МН-15	1	32,94	32,94	К180
	7	ф28 Ат IVс ℓ=8915	4	43,06	172,24	без черт.
	8	ф20 Ат IVс ℓ=8870	4	21,87	87,48	без черт.
	9	ХМ-2	41	0,89	36,49	К173
	10	ф6 А I ℓ=650	4	0,14	0,56	без черт.
				Итого:	424,31	

1. Узлы см. У
2. Технические требования см. ТТ
3. Арматура классов : А-I по ГОСТ 5781-82
   Ат-IVС по ГОСТ 10884-81

Нач.отд.	Язловицкий		
Н.контр.	Аксёнова		
Зав.гр.	Бродский		
Вед.инж.	Агеенко		
Исполнил	Радзина		

1.020.1-4. 2-4-К119

Каркас пространственный КП-281

Стадия	Лист	Листов
Р		1

ГОССТРОЙ СССР ЛЕНИНГРАДСКИЙ ПРОМСТРОЙПРОЕКТ

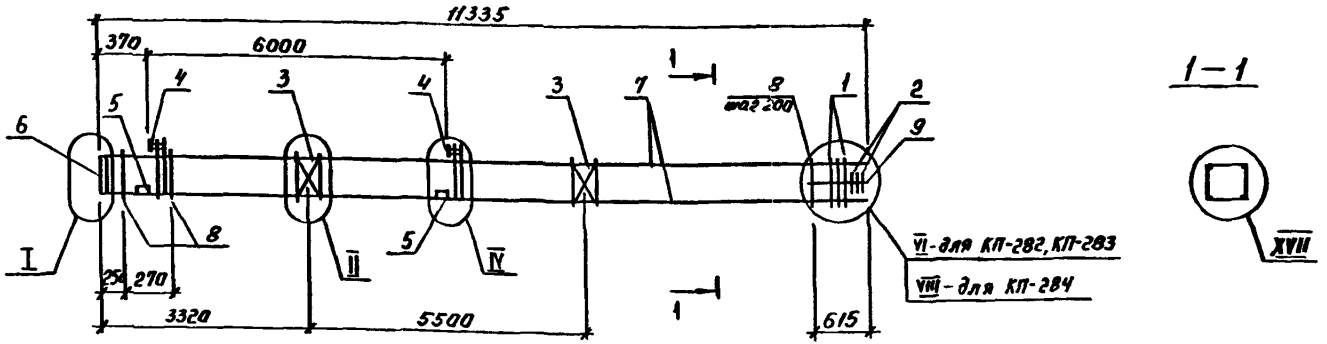

МАРКА	ПОЗ.	МАРКА АРМАТУРНОГО ИЗДЕЛИЯ	КОЛ. ШТ.	МАССА КГ.		ОБОЗНАЧЕНИЕ ДОКУМЕНТА 1.020.1-4 2-4
				1 ШТ.	ВСЕГО	
КП-282	1	СКА-2	2	3.36	6.72	К174
	2	СКА-4	3	2.24	6.72	К175
	3	С-1	2	1.08	2.16	К172
	4	МН-1	2	28.18	56.36	К176
	5	МН-12	4	3.86	15.44	К179
	6	МН-13	1	13.76	13.76	К180
	7	ф18 Ат IVс ℓ=11315	4	22.61	90.44	без черт.
	8	ХН-1	53	0.55	29.15	К173
	9	ф6 А I ℓ=650	4	0.14	0.56	без черт.
				Итого: 221.31		
КП-283	1	СКА-2	2	3.36	6.72	К174
	2	СКА-4	3	2.24	6.72	К175
	3	С-1	2	1.08	2.16	К172
	4	МН-2	2	27.70	55.40	К176
	5	МН-12	4	3.86	15.44	К179
	6	МН-13	1	13.76	13.76	К180
	7	ф20 Ат IVс ℓ=11315	4	27.90	111.60	без черт.
	8	ХН-1	53	0.55	29.15	К173
	9	ф6 А I ℓ=650	4	0.14	0.56	без черт.
				Итого: 241.51		

МАРКА	ПОЗ.	МАРКА АРМАТУРНОГО ИЗДЕЛИЯ	КОЛ. ШТ.	МАССА КГ.		ОБОЗНАЧЕНИЕ ДОКУМЕНТА 1.020 1-4 2-4
				1 ШТ.	ВСЕГО	
КП-284	1	СКА-2	3	3.36	10.08	К174
	2	СКА-4	3	2.24	6.72	К175
	3	С-1	2	1.08	2.16	К172
	4	МН-2	2	27.70	55.40	К176
	5	МН-12	4	3.86	15.44	К179
	6	МН-14	1	20.72	20.72	К180
	7	ф22 Ат IVс ℓ=11315	4	33.76	135.04	без черт.
	8	ХН-1	53	0.55	29.15	
	9	ф6 А I ℓ=650	4	0.14	0.56	без черт.
				Итого: 275.27		

1. Узлы см. У
2. Технические требования см. ТТ
3. Арматура классов : А-I по ГОСТ 5781-82
   Ат-IVС по ГОСТ 10884-81

Нач.отд.	Язловицкий	
Н.контр.	Аксёнова	
Зав.гр.	Бродский	
Вед.инж.	Агеенко	
Исполнил	Радзина	

1.020.1-4. 2-4 - К120

Каркас пространственный КП-282... КП-284

Стадия	Лист	Листов
Р		1

ГОССТРОЙ СССР ЛЕНИНГРАДСКИЙ ПРОМСТРОЙПРОЕКТ

Копировал

2468-03 16 Формат

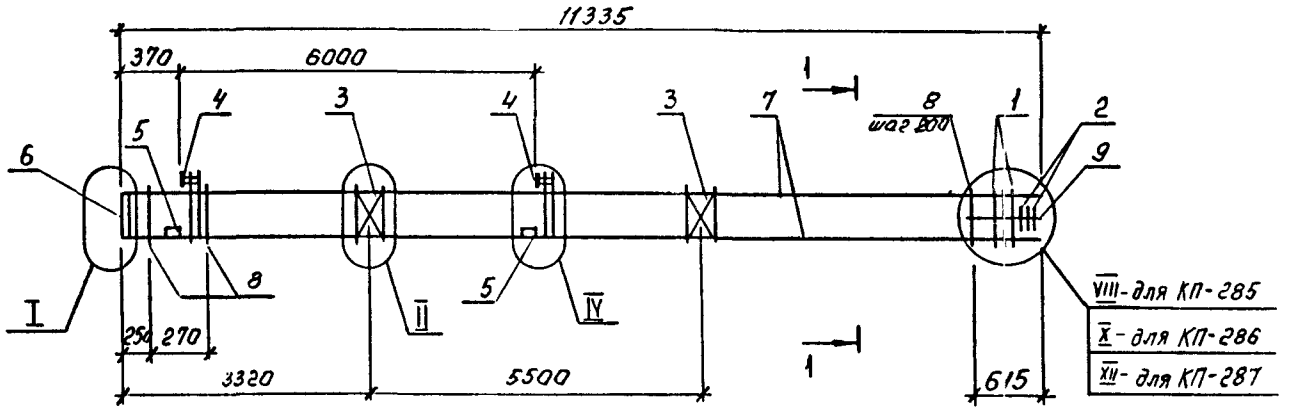

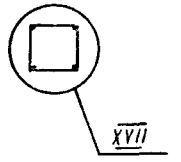

МАРКА	ПОЗ.	МАРКА АРМАТУРНОГО ИЗДЕЛИЯ	КОЛ. ШТ.	МАССА КГ.		ОБОЗНАЧЕНИЕ ДОКУМЕНТА 1.020.1-4 2-4
				1 ШТ.	ВСЕГО	
КП-285	1	СКА-2	3	3,36	10,08	К174
	2	СКА-4	3	2,24	6,72	К175
	3	С-1	2	1,08	2,16	К172
	4	МН-3	2	27,22	54,44	К176
	5	МН-12	4	3,86	15,44	К179
	6	МН-14	1	20,72	20,72	К180
	7	ф25 Ат IVс ℓ=11315	4	43,56	174,24	без черт.
	8	ХН-1	53	0,55	29,15	К173
	9	ф6 А I ℓ=650	4	0,14	0,56	без черт.
				Итого: 313,51		
КП-286	1	СКА-2	4	3,36	13,44	К174
	2	СКА-4	3	2,24	6,72	К175
	3	С-1	2	1,08	2,16	К172
	4	МН-4	2	26,74	53,48	К176
	5	МН-12	4	3,86	15,44	К179
	6	МН-15	1	32,94	32,94	К180
	7	ф28 Ат IVс ℓ=11315	4	54,65	218,60	без черт.
	8	ХН-1	53	0,55	29,15	К173
	9	ф6 А I ℓ=650	4	0,14	0,56	без черт.
				Итого: 372,49		

МАРКА	ПОЗ.	МАРКА АРМАТУРНОГО ИЗДЕЛИЯ	КОЛ. ШТ.	МАССА КГ.		ОБОЗНАЧЕНИЕ ДОКУМЕНТА 1.020.1-4 2-4
				1 ШТ.	ВСЕГО	
КП-287	1	СКА-2	5	3,36	16,80	К174
	2	СКА-4	3	2,24	6,72	К175
	3	С-1	2	1,08	2,16	К172
	4	МН-5	2	29,58	59,16	К176
	5	МН-12	4	3,86	15,44	К179
	6	МН-15	1	32,94	32,94	К180
	7	ф32 Ат IVс ℓ=11315	4	71,40	285,60	без черт.
	8	ХН-1	53	0,55	29,15	К173
	9	ф6 А I ℓ=650	4	0,14	0,56	без черт.
				Итого: 448,53		

1. Узлы см. У
2. Технические требования см. ТТ
3. Арматура классов: А-I по ГОСТ 5781-82
   Ат-IVС по ГОСТ 10884-81

Нач.отд.	Язловицкий	
Н.контр.	Аксёнова	
Зав.гр.	Бродский	
Вед.инж.	Агеенко	
Исполнил	Радзина	

1.020.1-4. 2-4 - К121

Каркас пространственный КП-285 КП-287

Стадия	Лист	Листов
Р		1

ГОССТРОЙ СССР ЛЕНИНГРАДСКИЙ ПРОМСТРОЙПРОЕКТ

Копировал 24168-03 17 Формат

Взам. инв. № | Подпись и дата | Инв. № подл.

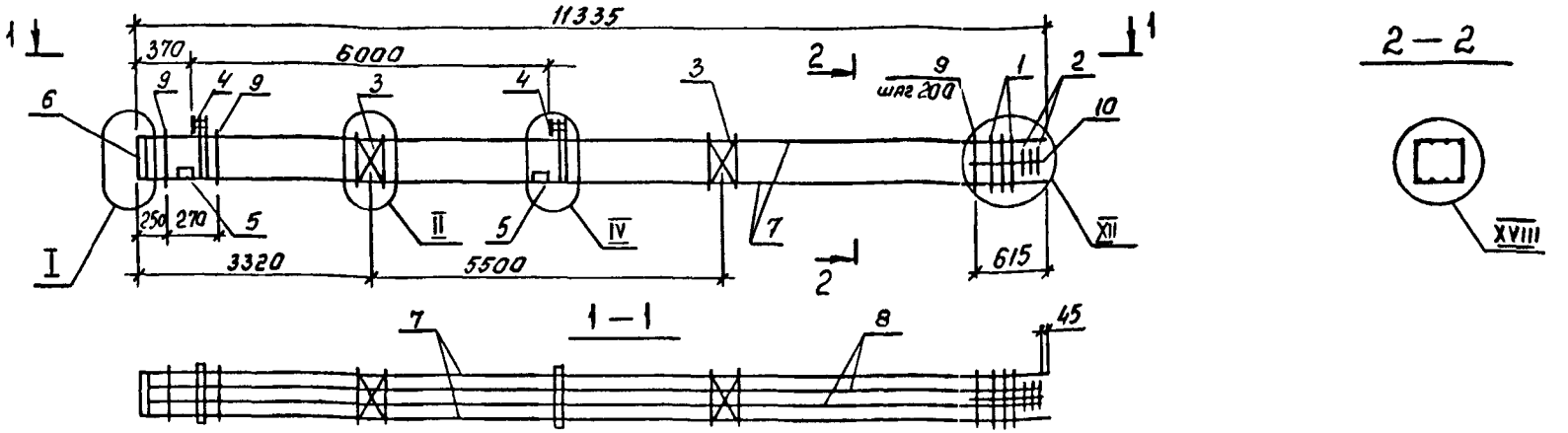

МАРКА	ПОЗ.	МАРКА АРМАТУРНОГО ИЗДЕЛИЯ	КОЛ. ШТ.	МАССА КГ.		ОБОЗНАЧЕНИЕ ДОКУМЕНТА 1.020.1-4 2-4
				1 ШТ.	ВСЕГО	
КП-288	1	СКА-2	5	3,36	16,80	К174
	2	СКА-4	3	2,24	6,72	К175
	3	С-1	2	1,08	2,16	К172
	4	МН-4	2	26,74	53,48	К176
	5	МН-12	4	3,86	15,44	К179
	6	МН-15	1	32,94	32,94	К180
	7	ф28Ат IVс ℓ=11315	4	54,65	21[illegible],60	без черт.
	8	ф20Ат IVс ℓ=11270	4	27,79	111,16	без черт.
	9	ХМ-1	53	0,55	29,15	К173
	10	ф6А I ℓ=650	4	0,14	0,56	без черт.
				Итого: 487,01		

МАРКА	ПОЗ.	МАРКА АРМАТУРНОГО ИЗДЕЛИЯ	КОЛ. ШТ.	МАССА КГ.		ОБОЗНАЧЕНИЕ ДОКУМЕНТА 1.020.1-4 2-4
				1 ШТ.	ВСЕГО	
КП-289	1	СКА-2	5	3,36	16,80	К174
	2	СКА-4	3	2,24	6,72	К175
	3	С-1	2	1,08	2,16	К172
	4	МН-5	2	29,58	59,16	К176
	5	МН-12	4	3,86	15,44	К179
	6	МН-15	1	32,94	32,94	К180
	7	ф32Ат IVс ℓ=11315	4	71,40	285,60	без черт.
	8	ф20Ат IVс ℓ=11270	4	27,79	111,16	без черт.
	9	ХМ-1	53	0,55	29,15	К173
	10	ф6А I ℓ=650	4	0,14	0,56	без черт.
				Итого: 559,69		

1. Узлы см. У
2. Технические требования см. ТТ
3. Арматура классов : А-I по ГОСТ 5781-82
Ат-IVС по ГОСТ 10884-81

Нач.отд.	Язловецкий		
Н.контр.	Аксёнова		
Зав.гр.	Бродский		
Вед.инж.	Агеенко		
Исполнил	Радзина		

1.020.1-4. 2-4-К122

Каркас пространственный КП-288, КП-289

Стадия	Лист	Листов
Р		1

ГОССТРОЙ СССР ЛЕНИНГРАДСКИЙ ПРОМСТРОЙПРОЕКТ

Копировал [illegible]

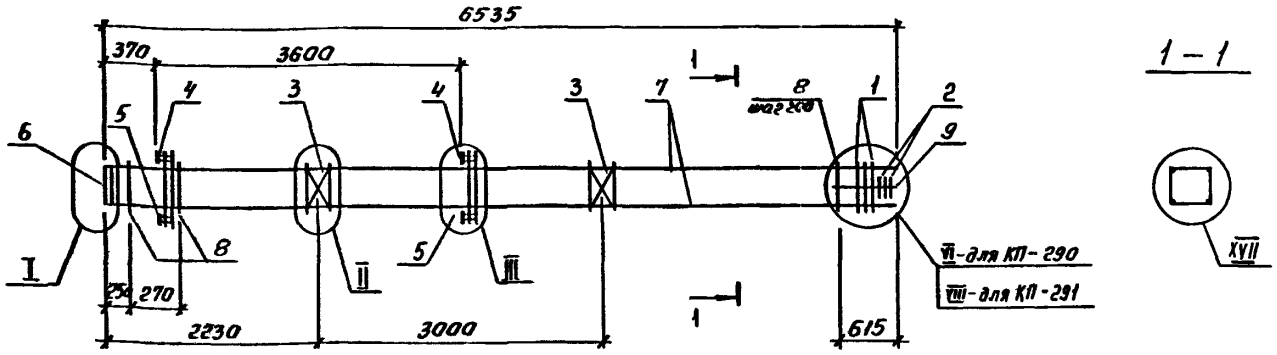

МАРКА	ПОЗ.	МАРКА АРМАТУРНОГО ИЗДЕЛИЯ	КОЛ. ШТ.	МАССА КГ.		ОБОЗНАЧЕНИЕ ДОКУМЕНТА 1.020.1-4 2-4
				1 ШТ.	ВСЕГО	
КП-290	1	СКА-1	2	2,10	4,20	К174
	2	СКА-3	3	1,38	4,14	К175
	3	С-1	2	1,08	2,16	К172
	4	МН-6	2	33,07	66,14	К177
	5	МН-11	2	7,07	14,14	К178
	6	МН-13	1	13,76	13,76	К180
	7	ф16 Ат IIIс ℓ=6515	4	10,28	41,12	без черт.
	8	ХМ-2	29	0,89	25,81	К173
	9	ф6 А I ℓ=650	4	0,14	0,56	без черт.
				Итого: 172,03		

МАРКА	ПОЗ.	МАРКА АРМАТУРНОГО ИЗДЕЛИЯ	КОЛ. ШТ.	МАССА КГ.		ОБОЗНАЧЕНИЕ ДОКУМЕНТА 1.020.1-4 2-4
				1 ШТ.	ВСЕГО	
КП-291	1	СКА-2	3	3,36	10,08	К174
	2	СКА-4	3	2,24	6,72	К175
	3	С-1	2	1,08	2,16	К172
	4	МН-7	2	32,59	65,18	К177
	5	МН-11	2	7,07	14,14	К178
	6	МН-14	1	20,72	20,72	К180
	7	ф22 Ат IIIс ℓ=6515	4	19,44	77,76	без черт.
	8	ХМ-2	29	0,89	25,81	К173
	9	ф6 А I ℓ=650	4	0,14	0,56	без черт.
				Итого: 223,13		

1. Узлы см. У
2. Технические требования см. ТТ
3. Арматура классов : А-I по ГОСТ 5781-82
   Ат-IIIС по ГОСТ 10884-81

Нач.отд.	Языковецкий	
Н.контр.	Аксёнова	
Зав.гр.	Бродский	
Вед.инж.	Агеенко	
Исполнил	Радзина	

1.020.1-4. 2-4-К123

Каркас пространственный КП-290, КП-291

Стадия	Лист	Листов
Р		1

ГОССТРОЙ СССР ЛЕНИНГРАДСКИЙ ПРОМСТРОЙПРОЕКТ

Копировал 24168-03 19 Формат

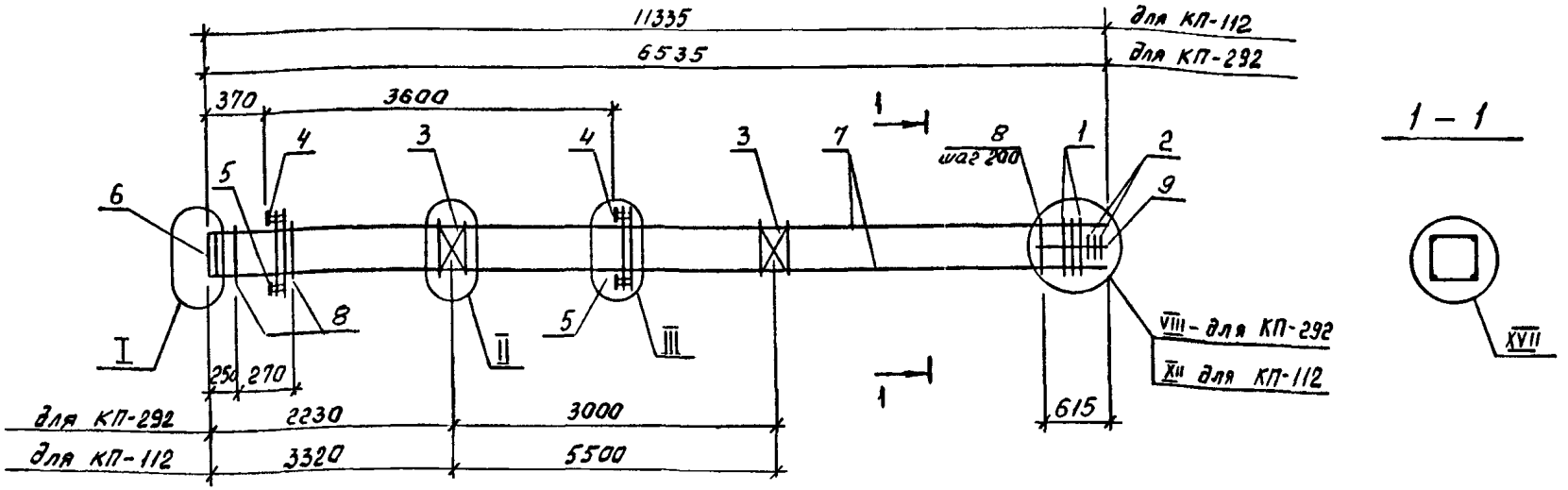

МАРКА	ПОЗ.	МАРКА АРМАТУРНОГО ИЗДЕЛИЯ	КОЛ. ШТ.	МАССА КГ.		ОБОЗНАЧЕНИЕ ДОКУМЕНТА 1.020.1-4 2-4
				1 ШТ.	ВСЕГО	
КП-292	1	СКА-2	3	3,36	10,08	К174
	2	СКА-4	3	2,24	6,72	К175
	3	С-1	2	1,08	2,16	К172
	4	МН-8	2	32,11	64,22	К177
	5	МН-11	2	7,07	14,14	К178
	6	МН-14	1	20,72	20,72	К180
	7	ф25 Ат IVс ℓ=6515	4	25,08	100,32	без черт.
	8	ХН-2	29	0,89	25,81	К173
	9	ф6 А I ℓ=650	4	0,14	0,56	без черт.
				Итого. 244,73		

МАРКА	ПОЗ.	МАРКА АРМАТУРНОГО ИЗДЕЛИЯ	КОЛ. ШТ.	МАССА КГ.		ОБОЗНАЧЕНИЕ ДОКУМЕНТА 1.020.1-4 2-4
				1 ШТ.	ВСЕГО	
КП-112	1	СКА-2	5	3,36	16,80	К174
	2	СКА-4	3	2,24	6,72	К175
	3	С-1	2	1,08	2,16	К172
	4	МН-10	2	35,69	71,38	К177
	5	МН-11	2	7,07	14,14	К178
	6	МН-15	1	32,94	32,94	К180
	7	ф32 Ат IVс ℓ=11315	4	71,40	285,60	без черт.
	8	ХН-2	53	0,89	47,17	К173
	9	ф6 А I ℓ=650	4	0,14	0,56	без черт.
				Итого: 477,47		

1. Узлы см. У
2. Технические требования см. ТТ
3. Арматура классов : А-I по ГОСТ 5781-82
   Ат-IVС по ГОСТ 10884-81

Нач.отд.	Язловицкий		
Н.контр.	Аксёнова		
Зав.гр.	Бродский		
Вед.инж.	Агеенко		
Исполнил	Радзина		

1.020.1-4. 2-4 – К124

Каркас пространственный КП-292, КП-112

Стадия	Лист	Листов
Р		1

ГОССТРОЙ СССР ЛЕНИНГРАДСКИЙ ПРОМСТРОЙПРОЕКТ

Инв.№подл. | Подпись и дата | Взам.инв.№

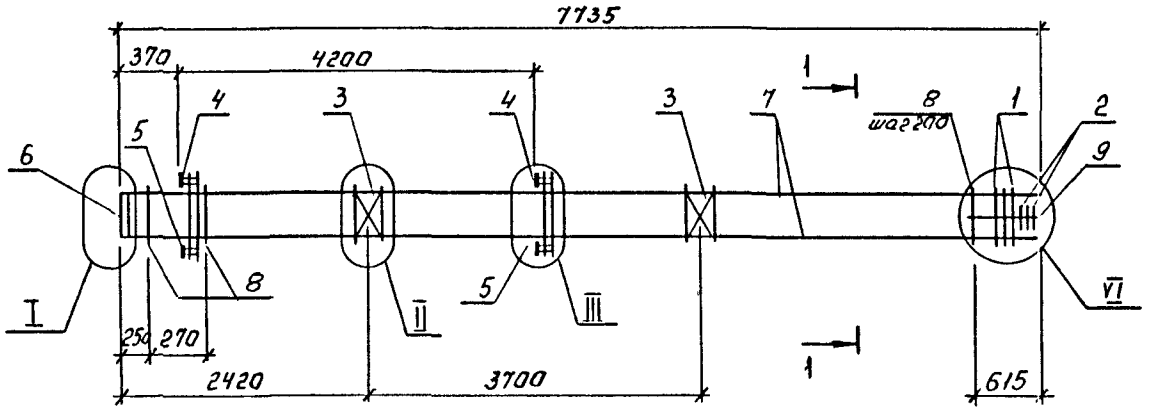

1 — 1

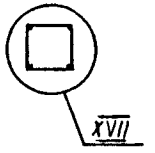

МАРКА	ПОЗ.	МАРКА АРМАТУРНОГО ИЗДЕЛИЯ	КОЛ. ШТ.	МАССА КГ.		ОБОЗНАЧЕНИЕ ДОКУМЕНТА 1.020.1-4 2-4
				1 ШТ.	ВСЕГО	
КП-294	1	СКА-1	2	2,10	4,20	К174
	2	СКА-3	3	1,38	4,14	К175
	3	С-1	2	1,08	2,16	К172
	4	МН-6	2	33,07	66,14	К177
	5	МН-11	2	7,07	14,14	К178
	6	МН-13	1	13,76	13,76	К180
	7	ф16 Ат IVс ℓ= 7715	4	12,17	48,68	без черт.
	8	ХМ-2	35	0,89	31,15	К173
	9	ф6 А I ℓ=650	4	0,14	0,56	без черт.
				Итого. 184,93		
КП-295	1	СКА-2	2	3,36	6,72	К174
	2	СКА-4	3	2,24	6,72	К175
	3	С-1	2	1,08	2,16	К172
	4	МН-6	2	33,07	66,14	К177
	5	МН-11	2	7,07	14,14	К178
	6	МН-13	1	13,76	13,76	К180
	7	ф18 Ат IVс ℓ= 7715	4	15,41	61,64	без черт.
	8	ХМ-2	35	0,89	31,15	К173
	9	ф6 А I ℓ=650	4	0,14	0,56	без черт.
				Итого: 202,99		

МАРКА	ПОЗ.	МАРКА АРМАТУРНОГО ИЗДЕЛИЯ	КОЛ. ШТ.	МАССА КГ.		ОБОЗНАЧЕНИЕ ДОКУМЕНТА 1.020.1-4 2-4
				1 ШТ.	ВСЕГО	
КП-296	1	СКА-2	2	3,36	6,72	К174
	2	СКА-4	3	2,24	6,72	К175
	3	С-1	2	1,08	2,16	К172
	4	МН-7	2	32,59	65,18	К177
	5	МН-11	2	7,07	14,14	К178
	6	МН-13	1	13,76	13,76	К180
	7	ф20 Ат IVс ℓ= 7715	4	19,02	76,08	без черт.
	8	ХМ-2	35	0,89	31,15	К173
	9	ф6 А I ℓ=650	4	0,14	0,56	без черт.
				Итого: 216,47		

1. Узлы см. У
2. Технические требования см. ТТ
3. Арматура классов : А-I по ГОСТ 5781-82
   Ат-IVС по ГОСТ 10884-81

Нач.отд.	Язловицкий		1.020.1-4. 2-4-К125
Н.контр.	Аксёнова		
Зав.гр.	Бродский		Каркас пространственный КП-294...КП-296
Вед.инж.	Агевнко		Стадия Р; Лист; Листов 1
Исполнил	Радзина		ГОССТРОЙ СССР ЛЕНИНГРАДСКИЙ ПРОМСТРОЙПРОЕКТ

Инв.№ подл. | Подпись и дата | Взам. инв.№

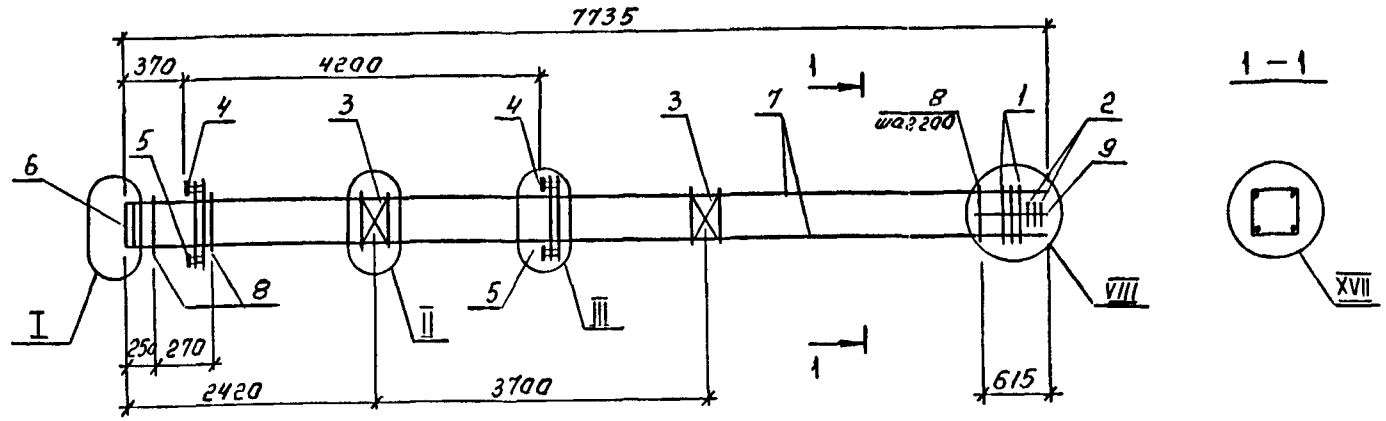

МАРКА	ПОЗ.	МАРКА АРМАТУРНОГО ИЗДЕЛИЯ	КОЛ. ШТ.	МАССА КГ.		ОБОЗНАЧЕНИЕ ДОКУМЕНТА 1.020.1-4 2-4
				1 ШТ.	ВСЕГО	
КП-297	1	СКА-2	3	3,36	10,08	К174
	2	СКА-4	3	2,24	6,72	К175
	3	С-1	2	1,08	2,16	К172
	4	МН-7	2	32,59	65,18	К177
	5	МН-11	2	7,07	14,14	К178
	6	МН-14	1	20,72	20,72	К180
	7	ф22 Ат IV С ℓ=7715	4	23,02	92,08	без черт.
	8	ХМ-2	35	0,89	31,15	К173
	9	ф6А I ℓ=650	4	0,14	0,56	без черт.
				Итого: 242,79		

МАРКА	ПОЗ.	МАРКА АРМАТУРНОГО ИЗДЕЛИЯ	КОЛ. ШТ.	МАССА КГ.		ОБОЗНАЧЕНИЕ ДОКУМЕНТА 1.020.1-4 2-4
				1 ШТ.	ВСЕГО	
КП-298	1	СКА-2	3	3,36	10,08	К174
	2	СКА-4	3	2,24	6,72	К175
	3	С-1	2	1,08	2,16	К172
	4	МН-8	2	32,11	64,22	К177
	5	МН-11	2	7,07	14,14	К178
	6	МН-14	1	20,72	20,72	К180
	7	ф25 Ат IV С ℓ=7715	4	29,70	118,80	без черт.
	8	ХМ-2	35	0,89	31,15	К173
	9	ф6А I ℓ=650	4	0,14	0,56	без черт.
				Итого: 268,55		

1. Узлы см. У
2. Технические требования см. ТТ
3. Арматура классов : А-I по ГОСТ 5781-82
   Ат-IV С по ГОСТ 10884-81

Нач.отд.	Язловецкий	
Н.контр.	Аксёнова	
Зав.гр.	Бродский	
Вед.инж.	Агеенко	
Исполнил	Радзина	

1.020.1-4. 2-4 – К126

Каркас пространственный КП-297, КП-298

Стадия	Лист	Листов
Р		1

ГОССТРОЙ СССР ЛЕНИНГРАДСКИЙ ПРОМСТРОЙПРОЕКТ

Инв.№подл. | Подпись и дата | Взам.инв.№

Копировал 24168-03 22 Формат

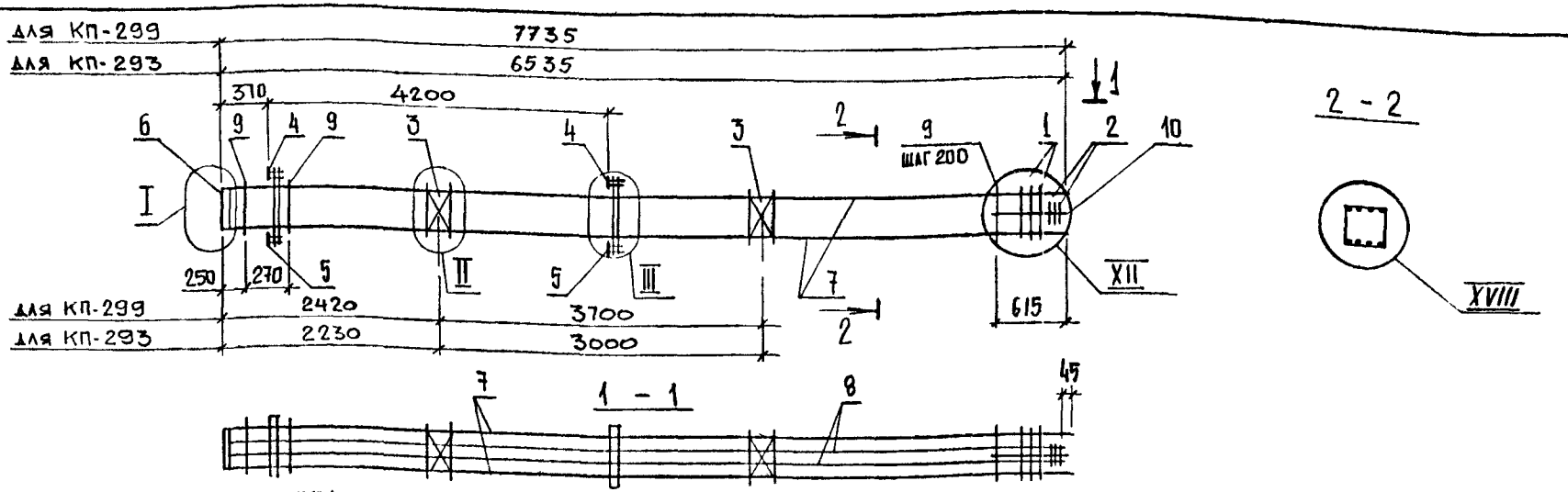

МАРКА	ПОЗ.	МАРКА АРМАТУРНОГО ИЗДЕЛИЯ	КОЛ. ШТ.	МАССА КГ.		ОБОЗНАЧЕНИЕ ДОКУМЕНТА 1.020.1-4.2-4
				1 ШТ.	ВСЕГО	
КП-293	1	СКА-2	5	3,36	16,80	К174
	2	СКА-4	3	2,24	6,72	К175
	3	С-1	2	1,08	2,16	К172
	4	МН-9	2	31,63	63,26	К177
	5	МН-11	2	7,07	14,14	К178
	6	МН-15	1	32,94	32,94	К180
	7	ф28Ат-IVС ℓ=6515	4	31,47	125,88	без черт.
	8	ф20Ат-IVС ℓ=6470	4	15,98	63,92	без черт.
	9	ХМ-2	29	0,89	25,81	К173
	10	ф6АI ℓ=650	4	0,14	0,56	без черт.
				Итого: 352,19		

МАРКА	ПОЗ.	МАРКА АРМАТУРНОГО ИЗДЕЛИЯ	КОЛ. ШТ.	МАССА КГ.		ОБОЗНАЧЕНИЕ ДОКУМЕНТА 1.020.1-4.2-4
				1 ШТ.	ВСЕГО	
КП-299	1	СКА-2	5	3,36	16,80	К174
	2	СКА-4	3	2,24	6,72	К175
	3	С-1	2	1,08	2,16	К172
	4	МН-9	2	31,63	63,26	К177
	5	МН-11	2	7,07	14,14	К178
	6	МН-15	1	32,94	32,94	К180
	7	ф28Ат-IVС ℓ=7715	4	37,26	149,04	без черт.
	8	ф20Ат-IVС ℓ=7670	4	18,91	75,64	без черт.
	9	ХМ-2	35	0,89	31,15	К173
	10	ф6АI ℓ=650	4	0,14	0,56	без черт.
				Итого: 392,41		

1. Узлы см. У
2. Технические требования см. ТТ
3. Арматура классов: А-I по ГОСТ 5781-82
   Ат-IVС по ГОСТ 10884-81

Нач.отд.	Язловицкий		
Н.контр.	Аксёнова		
Зав.гр.	Бродский		
Вед.инж.	Агевико		
Исполнил	Радзина		

1.020.1-4.2-4-К127

Каркас пространственный КП-293, 299

Стадия	Лист	Листов
Р		1

ГОССТРОЙ СССР
ЛЕНИНГРАДСКИЙ ПРОМСТРОЙПРОЕКТ

Копировал

24168-03 23 Формат

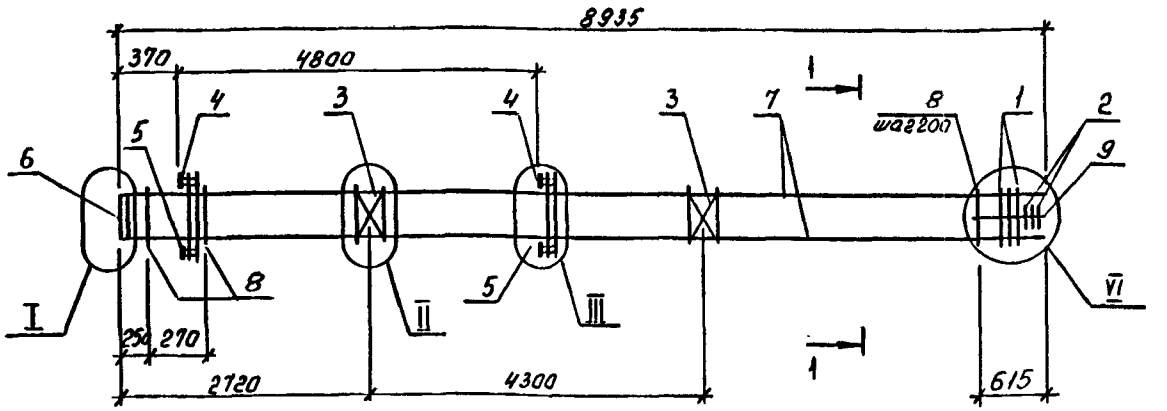

1 – 1

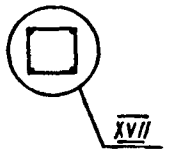

МАРКА	ПОЗ.	МАРКА АРМАТУРНОГО ИЗДЕЛИЯ	КОЛ. ШТ.	МАССА КГ.		ОБОЗНАЧЕНИЕ ДОКУМЕНТА 1.020.1-4 2-4
				1 ШТ.	ВСЕГО	
КП-300	1	СКА-1	2	2.10	4.20	К174
	2	СКА-3	3	1.38	4.14	К175
	3	С-1	2	1.08	2.16	К172
	4	МН-6	2	33.07	66.14	К177
	5	МН-11	2	7.07	14.14	К178
	6	МН-13	1	13.76	13.76	К180
	7	ф16Ат IVс ℓ=8915	4	14.07	56.28	без черт.
	8	ХН-2	41	0.89	36.49	К173
	9	ф6А I ℓ=650	4	0.14	0.56	без черт.
				Итого 197.87		
КП-301	1	СКА-2	2	3.36	6.72	К174
	2	СКА-4	3	2.24	6.72	К175
	3	С-1	2	1.08	2.16	К172
	4	МН-6	2	33.07	66.14	К177
	5	МН-11	2	7.07	14.14	К178
	6	МН-13	1	13.76	13.76	К180
	7	ф18Ат IVс ℓ=8915	4	17.81	71.24	без черт.
	8	ХН-2	41	0.89	36.49	К173
	9	ф6А I ℓ=650	4	0.14	0.56	без черт.
				Итого: 217.93		

МАРКА	ПОЗ.	МАРКА АРМАТУРНОГО ИЗДЕЛИЯ	КОЛ. ШТ.	МАССА КГ.		ОБОЗНАЧЕНИЕ ДОКУМЕНТА 1.020.1-4 2-4
				1 ШТ.	ВСЕГО	
КП-302	1	СКА-2	2	3.36	6.72	К174
	2	СКА-4	3	2.24	6.72	К175
	3	С-1	2	1.08	2.16	К172
	4	МН-7	2	32.59	65.18	К177
	5	МН-11	2	7.07	14.14	К178
	6	МН-13	1	13.76	13.76	К180
	7	ф20Ат IVс ℓ=8915	4	21.98	87.92	без черт.
	8	ХН-2	41	0.89	36.49	К173
	9	ф6А I ℓ=650	4	0.14	0.56	без черт.
				Итого: 233.65		

1. Узлы см. У
2. Технические требования см. ТТ
3. Арматура классов: А-I по ГОСТ 5781-82
   Ат-IVС по ГОСТ 10884-81

Нач.отд.	Яэлявицкий	
Н.контр.	Аксёнова	
Зав.гр.	Бродский	
Вед.инж.	Агеенко	
Исполнил	Радзинь	

1.020.1-4. 2-4-К128

Каркас пространственный КП-300...КП-302

Стадия	Лист	Листов
Р		1

ГОССТРОЙ СССР ЛЕНИНГРАДСКИЙ ПРОМСТРОЙПРОЕКТ

Копировал 24168-03 24 Формат

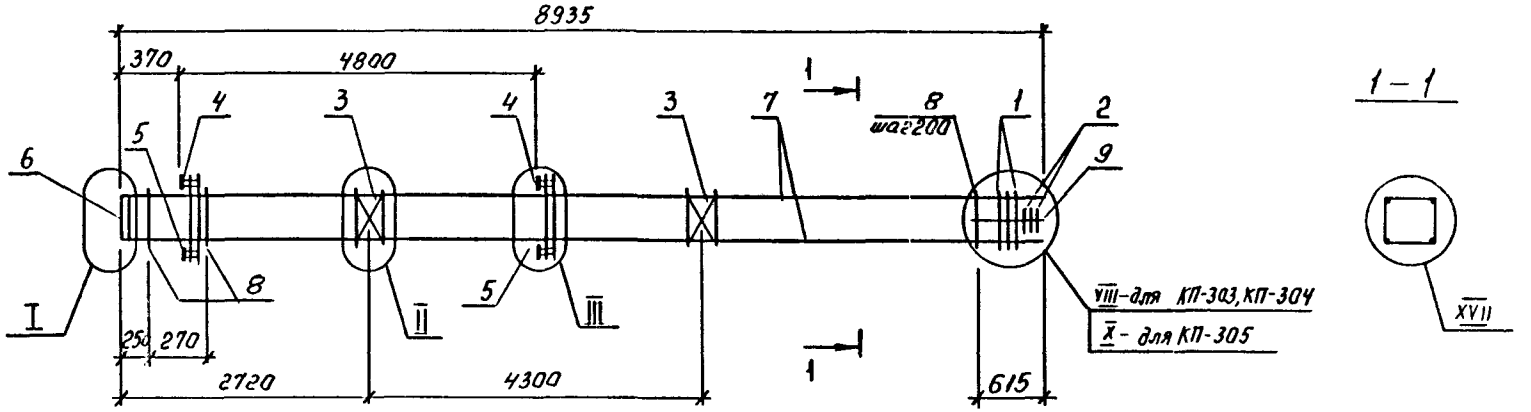

МАРКА	ПОЗ.	МАРКА АРМАТУРНОГО ИЗДЕЛИЯ	КОЛ. ШТ.	МАССА КГ.		ОБОЗНАЧЕНИЕ ДОКУМЕНТА 1.020.1-4 2-4
				1 ШТ.	ВСЕГО	
КП-303	1	СКА-2	3	3,36	6,72	К174
	2	СКА-4	3	2,24	6,72	К175
	3	С-1	2	1,08	2,16	К172
	4	МН-7	2	32,59	65,18	К177
	5	МН-11	2	7,07	14,14	К178
	6	МН-14	1	20,72	20,72	К180
	7	ф22АтIVс ℓ=8915	4	26,60	106,40	без черт.
	8	ХН-2	41	0,89	36,49	К173
	9	ф6АI ℓ=650	4	0,14	0,56	без черт.
				Итого: 259,09		
КП-304	1	СКА-2	3	3,36	6,72	К174
	2	СКА-4	3	2,24	6,72	К175
	3	С-1	2	1,08	2,16	К172
	4	МН-8	2	32,11	64,22	К177
	5	МН-11	2	7,07	14,14	К178
	6	МН-14	1	20,72	20,72	К180
	7	ф25АтIVс ℓ=8915	4	34,32	137,28	без черт.
	8	ХН-2	41	0,89	36,49	К173
	9	ф6АI ℓ=650	4	0,14	0,56	без черт.
				Итого. 289,01		

МАРКА	ПОЗ.	МАРКА АРМАТУРНОГО ИЗДЕЛИЯ	КОЛ. ШТ.	МАССА КГ.		ОБОЗНАЧЕНИЕ ДОКУМЕНТА 1.020.1-4 2-4
				1 ШТ.	ВСЕГО	
КП-305	1	СКА-2	4	3,36	13,44	К174
	2	СКА-4	3	2,24	6,72	К175
	3	С-1	2	1,08	2,16	К172
	4	МН-9	2	31,63	63,26	К177
	5	МН-11	2	7,07	14,14	К178
	6	МН-15	1	32,94	32,94	К180
	7	ф28АтIVс ℓ=8915	4	43,06	172,24	без черт.
	8	ХН-2	41	0,89	36,49	К173
	9	ф6АI ℓ=650	4	0,14	0,56	без черт.
				Итого: 341,95		

1. Узлы см. У
2. Технические требования см. ТТ
3. Арматура классов: А-I по ГОСТ 5781-82
Ат-IVС по ГОСТ 10884-81

Нач.отд.	Язловецкий	
Н.контр.	Аксёнова	
Зав.гр.	Бродский	
Вед.инж.	Агевико	
Исполнил	Радзина	

1.020.1-4, 2-4-К129

Каркас пространственный КП-303 ... КП-305

Стадия	Лист	Листов
Р		1

ГОССТРОЙ СР ЛЕНИНГРАДСКИЙ ПРОМСТРОЙПРОЕКТ

Взам. инв. № | Подпись и дата | Инв. № подл.

Копировал 24168-03 25 Формат

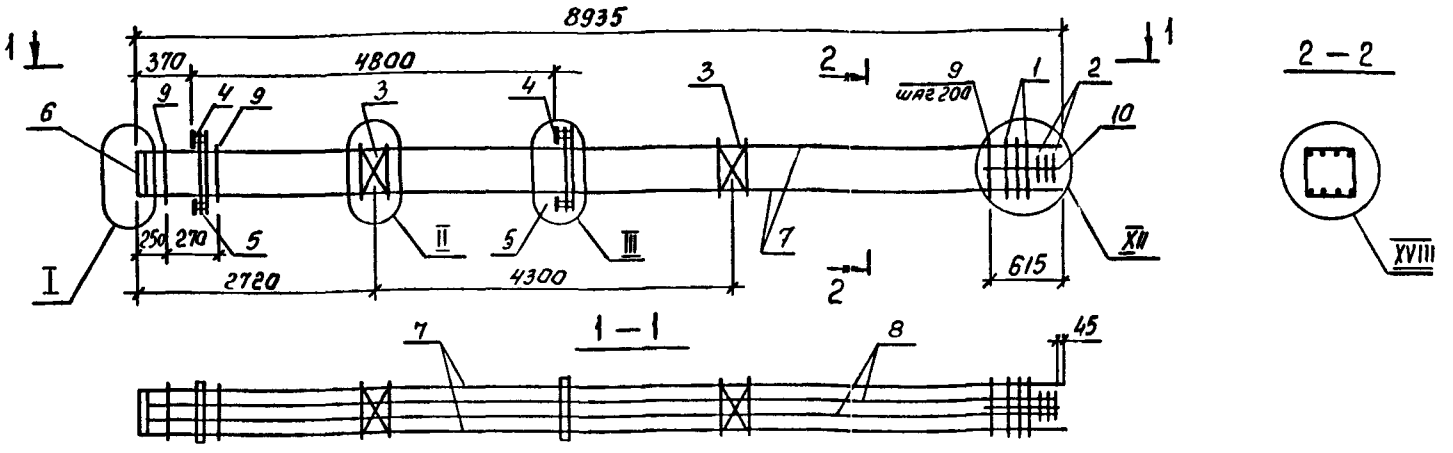

МАРКА	ПОЗ.	МАРКА АРМАТУРНОГО ИЗДЕЛИЯ	КОЛ. ШТ.	МАССА КГ. 1 ШТ.	МАССА КГ. ВСЕГО	ОБОЗНАЧЕНИЕ ДОКУМЕНТА 1.020.1-4 2-4
КП-306	1	СКА-2	5	3,36	16,80	К174
	2	СКА-4	3	2,24	6,72	К175
	3	С-1	2	1,08	2,16	К172
	4	МН-9	2	31,63	63,26	К177
	5	МН-11	2	7,07	14,14	К178
	6	МН-15	1	32,94	32,94	К180
	7	ф28 Ат IVс ℓ=8915	4	43,06	172,24	без черт.
	8	ф20 Ат IVс ℓ=8870	4	21,87	87,48	без черт.
	9	ХМ-2	41	0,89	36,49	К173
	10	ф6 А I ℓ=650	4	0,14	0,56	без черт.
				Итого: 432,79		

1. Узлы см. У
2. Технические требования см. ТТ
3. Арматура классов : А-I ГОСТ 5781-82
   Ат-IVС ГОСТ 10884-81

Нач.отд.	Язловецкий		
Н.контр.	Аксёнова		
Зав.гр.	Бродский		
Вед.инж.	Агеенко		
Исполнил	Радзина		

1.020.1-4. 2-4-К130

Каркас пространственный КП-306

Стадия	Лист	Листов
Р		1

ГОССТРОЙ СССР ЛЕНИНГРАДСКИЙ ПРОМСТРОЙПРОЕКТ

Копировал 2116Я-ПЗ 25 Формат

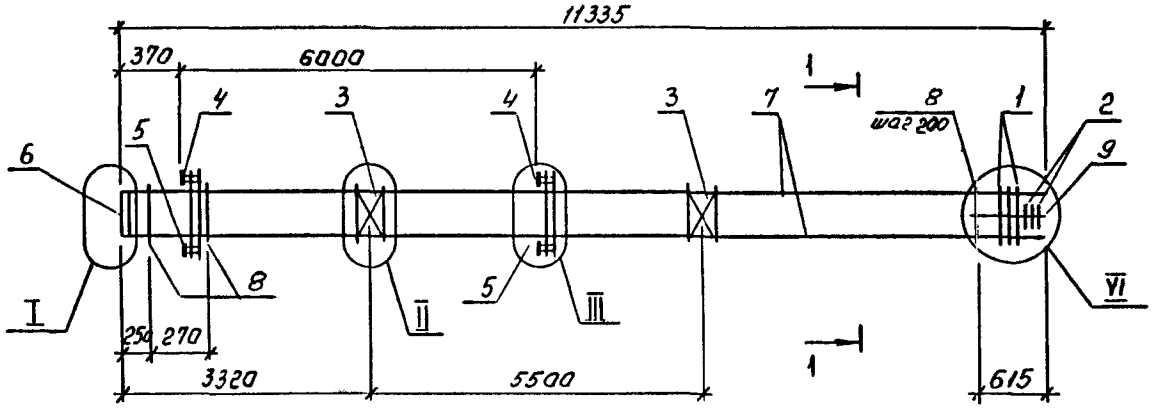

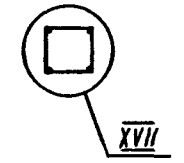

МАРКА	ПОЗ.	МАРКА АРМАТУРНОГО ИЗДЕЛИЯ	КОЛ. ШТ.	МАССА КГ.		ОБОЗНАЧЕНИЕ ДОКУМЕНТА 1.020.1-4 г-4
				1 ШТ.	ВСЕГО	
КП-307	1	СКА-1	2	2,10	4,20	К174
	2	СКА-3	3	1,38	4,14	К175
	3	С-1	2	1,08	2,16	К172
	4	МН-6	2	33,07	66,14	К177
	5	МН-11	2	7,07	14,14	К178
	6	МН-13	1	13,76	13,76	К180
	7	ф16 Ат IVс ℓ=11315	4	17,86	71,44	без черт.
	8	ХН-1	53	0,55	29,15	К173
	9	ф6 А I ℓ=650	4	0,14	0,56	без черт.
				Итого: 205,69		
КП-308	1	СКА-2	2	3,36	6,72	К174
	2	СКА-4	3	2,24	6,72	К175
	3	С-1	2	1,08	2,16	К172
	4	МН-6	2	33,07	66,14	К177
	5	МН-11	2	7,07	14,14	К178
	6	МН-13	1	13,76	13,76	К180
	7	ф18 Ат IV ℓ=11315	4	22,61	90,44	без черт.
	8	ХН-1	53	0,55	29,15	К173
	9	ф6 А I ℓ=650	4	0,14	0,56	без черт.
				Итого: 229,79		

МАРКА	ПОЗ.	МАРКА АРМАТУРНОГО ИЗДЕЛИЯ	КОЛ. ШТ.	МАССА КГ.		ОБОЗНАЧЕНИЕ ДОКУМЕНТА 1.020.1-4 г-4
				1 ШТ.	ВСЕГО	
КП-309	1	СКА-2	2	3,36	6,72	К174
	2	СКА-4	3	2,24	6,72	К175
	3	С-1	2	1,08	2,16	К172
	4	МН-7	2	32,59	65,18	К177
	5	МН-11	2	7,07	14,14	К178
	6	МН-13	1	13,76	13,76	К180
	7	ф20 Ат IVс ℓ=11315	4	27,90	111,60	без черт.
	8	ХН-1	53	0,55	29,15	К173
	9	ф6 А I ℓ=650	4	0,14	0,56	без черт.
				Итого: 249,99		

1. Узлы см. У
2. Технические требования см. ТТ
3. Арматура классов : А-I по ГОСТ 5781-82
   Ат-IVС по ГОСТ 10884-81

Нач.отд.	Яловицкий		
Н.контр.	Аксёнова		
Зав.гр.	Бродский		
Вед.инж.	Агевнко		
Исполнил	Радзина		

1.020.1-4. 2-4-К131

Каркас пространственный КП-307...КП-309

Стадия	Лист	Листов
Р		1

ГОССТРОЙ СССР ЛЕНИНГРАДСКИЙ ПРОМСТРОЙПРОЕКТ

Копировал

24168-03 27 Формат

Инв.№ подл. | Подпись и дата | Взам. инв.№

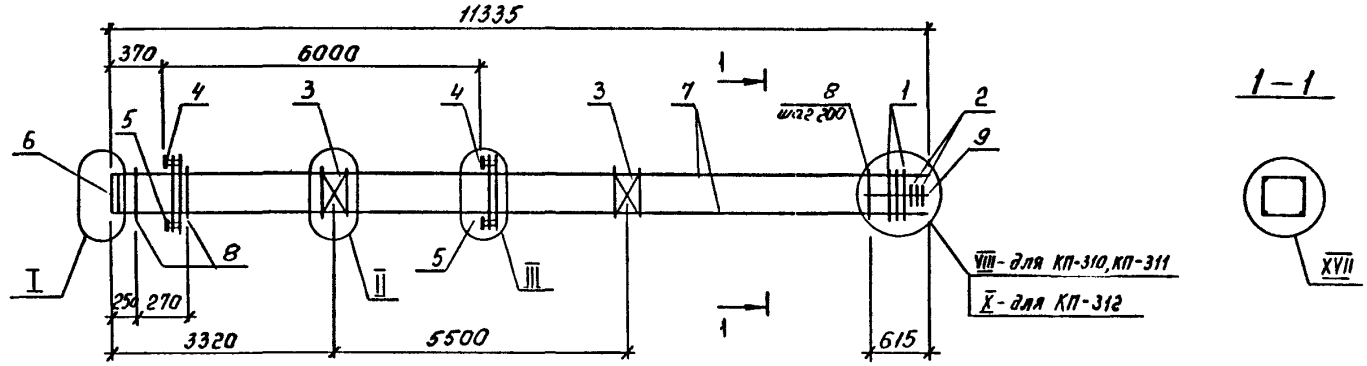

МАРКА	ПОЗ.	МАРКА АРМАТУРНОГО ИЗДЕЛИЯ	КОЛ. ШТ.	МАССА КГ.		ОБОЗНАЧЕНИЕ ДОКУМЕНТА 1.020.1-4 2-4
				1 ШТ.	ВСЕГО	
КП-310	1	СКА-2	3	3,36	10,08	К174
	2	СКА-4	3	2,24	6,72	К175
	3	С-1	2	1,08	2,16	К172
	4	МН-7	2	32,59	65,18	К177
	5	МН-11	2	7,07	14,14	К178
	6	МН-14	1	20,72	20,72	К180
	7	ф22АтIVс ℓ=11315	4	33,76	135,04	без черт.
	8	ХН-1	53	0,55	29,15	К173
	9	ф6АI ℓ=650	4	0,14	0,56	без черт.
				Итого: 283,75		
КП-311	1	СКА-2	3	3,36	10,08	К174
	2	СКА-4	3	2,24	6,72	К175
	3	С-1	2	1,08	2,16	К172
	4	МН-8	2	32,11	64,22	К177
	5	МН-11	2	7,07	14,14	К178
	6	МН-14	1	20,72	20,72	К180
	7	ф25АтIVс ℓ=11315	4	43,56	174,24	без черт.
	8	ХН-1	53	0,55	29,15	К173
	9	ф6АI ℓ=650	4	0,14	0,56	без черт.
				Итого: 321,99		

МАРКА	ПОЗ.	МАРКА АРМАТУРНОГО ИЗДЕЛИЯ	КОЛ. ШТ.	МАССА КГ.		ОБОЗНАЧЕНИЕ ДОКУМЕНТА 1.020.1-4 2-4
				1 ШТ.	ВСЕГО	
КП-312	1	СКА-2	4	3,36	13,44	К174
	2	СКА-4	3	2,24	6,72	К175
	3	С-1	2	1,08	2,16	К172
	4	МН-9	2	31,63	63,26	К177
	5	МН-11	2	7,07	14,14	К178
	6	МН-15	1	32,94	32,94	К180
	7	ф28АтIVс ℓ=11315	4	54,65	218,60	без черт.
	8	ХН-1	53	0,55	29,15	К173
	9	ф6АI ℓ=650	4	0,14	0,56	без черт.
				Итого: 380,97		

1. Узлы см. У
2. Технические требования см. ТТ
3. Арматура классов : А-I по ГОСТ 5781-82
   Ат-IVС по ГОСТ 10884-81

Нач.отд.	Язловицкий	
Н.контр.	Аксёнова	
Зав.гр.	Бродский	
Вед.инж.	Агеенко	
Исполнил	Радзина	

1.020.1-4. 2-4-К132

Каркас пространственный КП-310...КП-312

Стадия	Лист	Листов
Р		1

ГОССТРОЙ СССР ЛЕНИНГРАДСКИЙ ПРОМСТРОЙПРОЕКТ

Копировал 24168-03 28 Формат

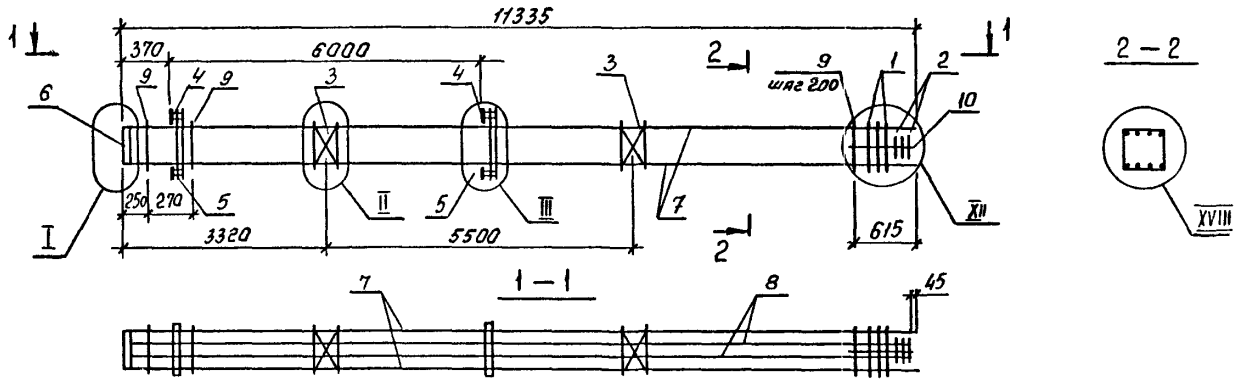

МАРКА	ПОЗ.	МАРКА АРМАТУРНОГО ИЗДЕЛИЯ	КОЛ. ШТ.	МАССА КГ.		ОБОЗНАЧЕНИЕ ДОКУМЕНТА 1.020.1-4 г-4
				1 ШТ.	ВСЕГО	
КП-313	1	СКА-2	5	3,36	16,80	К174
	2	СКА-4	3	2,24	6,72	К175
	3	С-1	2	1,08	2,16	К172
	4	МН-9	2	31,63	63,26	К177
	5	МН-11	2	7,07	14,14	К178
	6	МН-15	1	32,94	32,94	К180
	7	ф28АтIVс ℓ=11315	4	54,65	218,60	без черт.
	8	ф20АтIVс ℓ=11270	4	27,79	111,16	без черт.
	9	ХМ-1	53	0,55	29,15	К173
	10	ф6АI ℓ=650	4	0,14	0,56	без черт.
				Итого:	495,49	

1. Узлы см. У
2. Технические требования см. ТТ
3. Арматура классов : А-I по ГОСТ 5781-82
   Ат-IVС по ГОСТ 10884-81

Нач.отд.	Язловицкий		
Н.контр.	Аксёнова		
Зав.гр.	Бродский		
Вед.инж.	Агеенко		
Исполнил	Радзина		

1.020.1-4. 2-4-К133

Каркас пространственный КП-313

Стадия	Лист	Листов
Р		1

ГОССТР СССР ЛЕНИНГРАДСКИЙ ПРОМСТРОЙПРОЕКТ

Инв.№ подл. | Подпись и дата | Взам.инв.№

Копировал

24168-03 29 Формат

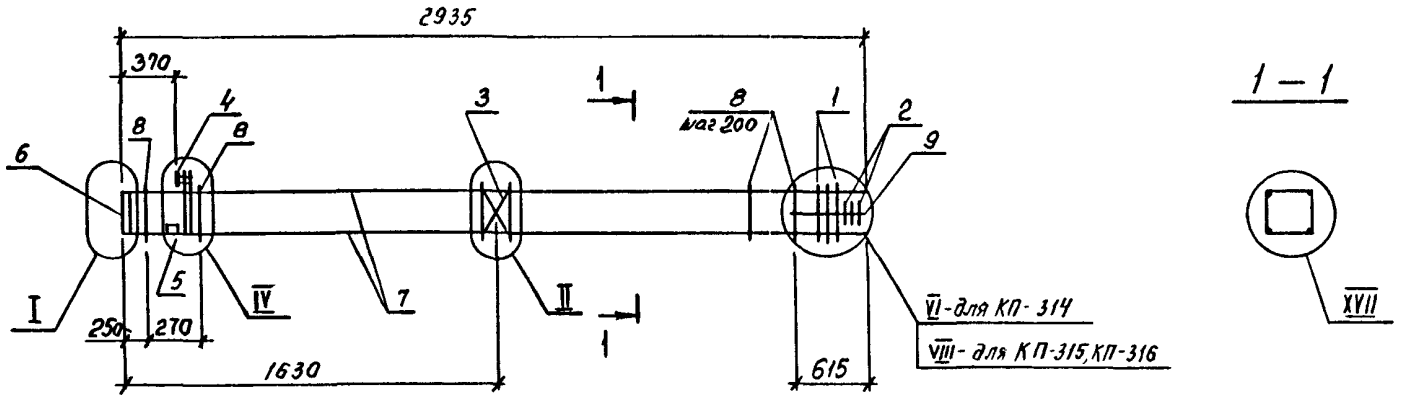

МАРКА	ПОЗ.	МАРКА АРМАТУРНОГО ИЗДЕЛИЯ	КОЛ. ШТ.	МАССА КГ.		ОБОЗНАЧЕНИЕ ДОКУМЕНТА 1.020.1-4 2-4
				1 ШТ.	ВСЕГО	
КП-314	1	СКА-2	2	3.36	6.72	К174
	2	СКА-4	3	2,24	6.72	К175
	3	С-1	1	1.08	1.08	К172
	4	МН-2	1	27.70	27.70	К176
	5	МН-12	2	3.86	7.72	К179
	6	МН-13	1	13.76	13.76	К180
	7	ф20АтIVс ℓ=2915	4	7.19	28.76	без черт.
	8	ХН-2	11	0,89	9.79	К173
	9	ф6АI ℓ=650	4	0,14	0.56	без черт.
				Итого: 102.21		
КП-315	1	СКА-2	3	3.36	10.08	К174
	2	СКА-4	3	2,24	6.72	К175
	3	С-1	1	1.08	1.08	К172
	4	МН-2	1	27.70	27.70	К176
	5	МН-12	2	3.86	7.72	К179
	6	МН-14	1	20.72	20.72	К180
	7	ф22АтIVс ℓ=2915	4	8.70	34.80	без черт.
	8	ХН-2	11	0.89	9.79	К173
	9	ф6АI ℓ=650	4	0,14	0.56	без черт.
				Итого: 11 17		

МАРКА	ПОЗ.	МАРКА АРМАТУРНОГО ИЗДЕЛИЯ	КОЛ. ШТ.	МАССА КГ.		ОБОЗНАЧЕНИЕ ДОКУМЕНТА 1.020.1-4 2-4
				1 ШТ.	ВСЕГО	
КП-316	1	СКА-2	3	3.36	10.08	К174
	2	СКА-4	3	2,24	6.72	К175
	3	С-1	1	1.08	1.08	К172
	4	МН-3	1	27,22	27,22	К176
	5	МН-12	2	3,86	7,72	К179
	6	МН-14	1	20.72	20.72	К180
	7	ф25АтIVс ℓ=2915	4	11.22	44.88	без черт.
	8	ХН-2	11	0,89	9,79	К173
	9	ф6АI ℓ=650	4	0,14	0.56	без черт.
				Итого: 128,77		

1. Узлы см. У
2. Технические требования см. ТТ
3. Арматура классов : А-I по ГОСТ 5781-82
   Ат-IVС по ГОСТ 10884-81

Нач.отд.	Язловицкий		
Н.контр.	Аксёнова		
Зав.гр.	Бродский		
Вед.инж.	Агеенко		
Исполнил	Радзина		

1.020.1-4. 2-4-К134

Каркас пространственный КП-314... КП-316

Стадия	Лист	Листов
Р		1

ГОССТРОЙ СССР
ЛЕНИНГРАДСКИЙ ПРОМСТРОЙПРОЕКТ

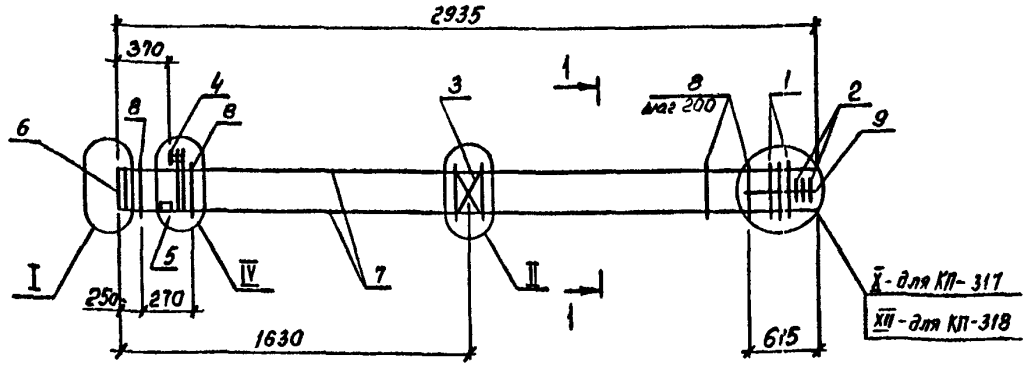

МАРКА	ПОЗ.	МАРКА АРМАТУРНОГО ИЗДЕЛИЯ	КОЛ. ШТ.	МАССА КГ.		ОБОЗНАЧЕНИЕ ДОКУМЕНТА 1.020.1-4 2-4
				1 ШТ.	ВСЕГО	
КП-317	1	СКА-2	4	3,36	13,44	К174
	2	СКА-4	3	2,24	6,72	К175
	3	С-1	1	1,08	1,08	К172
	4	МН-4	1	26,74	26,74	К176
	5	МН-12	2	3,86	7,72	К179
	6	МН-15	1	32,94	32,94	К180
	7	ф28 Ат IVс ℓ=2915	4	14,08	56,32	без черт.
	8	ХМ-2	11	0,89	9,79	К173
	9	ф6 А I ℓ=650	4	0,14	0,56	без черт.
				Итого: 155,31		

МАРКА	ПОЗ.	МАРКА АРМАТУРНОГО ИЗДЕЛИЯ	КОЛ. ШТ.	МАССА КГ.		ОБОЗНАЧЕНИЕ ДОКУМЕНТА 1.020.1-4 2-4
				1 ШТ.	ВСЕГО	
КП-318	1	СКА-2	5	3,36	16,80	К174
	2	СКА-4	3	2,24	6,72	К175
	3	С-1	1	1,08	1,08	К172
	4	МН-5	1	29,58	29,58	К176
	5	МН-12	2	3,86	7,72	К179
	6	МН-15	1	32,94	32,94	К180
	7	ф32 Ат IVс ℓ=2915	4	18,39	73,56	без черт.
	8	ХМ-2	11	0,89	9,79	К173
	9	ф6 А I ℓ=650	4	0,14	0,56	без черт.
				Итого: 178,75		

1. Узлы см. У
2. Технические требования см. ТТ
3. Арматура классов : А-I по ГОСТ 5781-82
   Ат-IVс по ГОСТ 10884-81

Нач.отд.	Яловайский		
Н.контр.	Аксёнова		
Зав.гр.	Бродский		
Вед.инж.	Агевнко		
Исполнил	Радзина		

1.020.1-4. 2-4 - К135

Каркас пространственный КП-317, КП-318

Стадия	Лист	Листов
Р		1

ГОССТРОЙ СССР ЛЕНИНГРАДСКИЙ ПРОМСТРОЙПРОЕКТ

Копировал

24168-03 31 Формат

Инв.№ подл. | Подпись и дата | Взам.инв.№

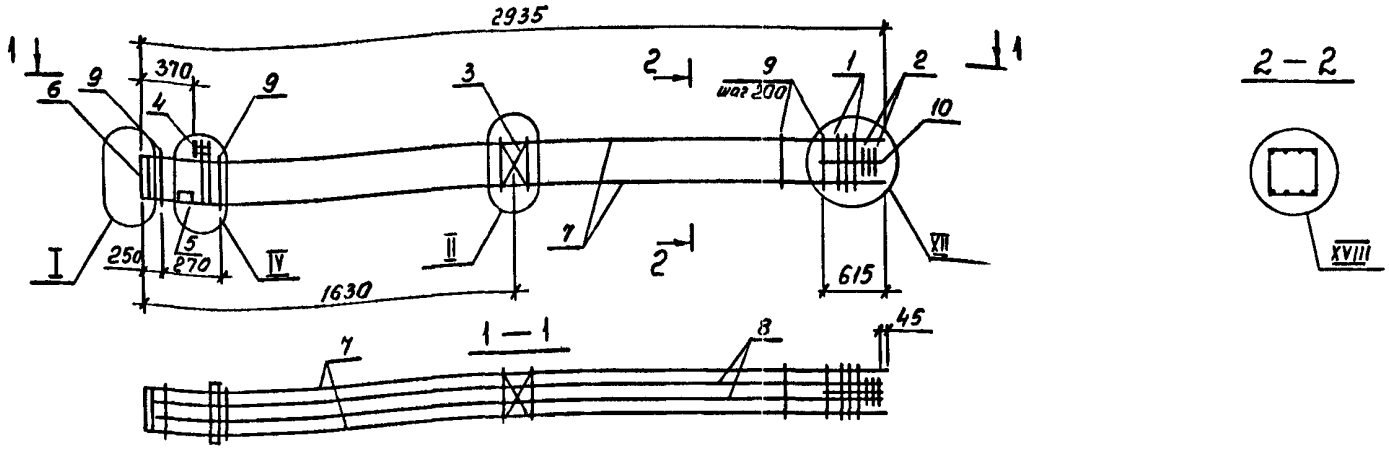

МАРКА	ПОЗ.	МАРКА АРМАТУРНОГО ИЗДЕЛИЯ	КОЛ. ШТ.	МАССА КГ.		ОБОЗНАЧЕНИЕ ДОКУМЕНТА 1.020.1-4 г-4
				1 ШТ.	ВСЕГО	
КП-319	1	СКА-2	5	3,36	16,80	К174
	2	СКА-4	3	2,24	6,72	К175
	3	С-1	1	1,08	1,08	К172
	4	МН-4	1	26,74	26,74	К176
	5	МН-12	2	3,86	7,72	К179
	6	МН-15	1	32,94	32,94	К180
	7	ф28 Ат IVс ℓ=2915	4	14,08	56,32	без черт.
	8	ф20 Ат IVс ℓ=2870	4	7,08	28,32	без черт.
	9	ХН-2	11	0,89	9,79	К173
	10	ф6 А I ℓ=650	4	0,14	0,56	без черт.
				Итого: 186,99		

МАРКА	ПОЗ.	МАРКА АРМАТУРНОГО ИЗДЕЛИЯ	КОЛ. ШТ.	МАССА КГ.		ОБОЗНАЧЕНИЕ ДОКУМЕНТА 1.020.1-4 г-4
				1 ШТ.	ВСЕГО	
КП-320	1	СКА-2	5	3,36	16,80	К174
	2	СКА-4	3	2,24	6,72	К175
	3	С-1	1	1,08	1,08	К172
	4	МН-5	1	29,58	29,58	К176
	5	МН-12	2	3,86	7,72	К179
	6	МН-15	1	32,94	32,94	К180
	7	ф32 Ат IVс ℓ=2915	4	18,39	73,56	без черт.
	8	ф20 Ат IVс ℓ=2870	4	7,08	28,32	без черт.
	9	ХН-2	11	0,89	9,79	К173
	10	ф6 А I ℓ=650	4	0,14	0,56	без черт.
				Итого: 207,07		

1. Узлы см. У
2. Технические требования см. ТТ
3. Арматура классов : А-I по ГОСТ 5781-82
   Ат-IVС по ГОСТ 10884-81

Нач.отд.	Язловицкий	
Н.контр.	Аксёнова	
Зав.гр.	Бродский	
Вед.инж.	Агеенко	
Исполнил	Радзина	

1.020.1-4. 2-4 - К136

Каркас пространственный КП-319, КП-320

Стадия	Лист	Листов
Р		1

ГОССТРОЙ СССР
ЛЕНИНГРАДСКИЙ ПРОМСТРОЙПРОЕКТ

Копировал

Ш6Я-03 32 Формат

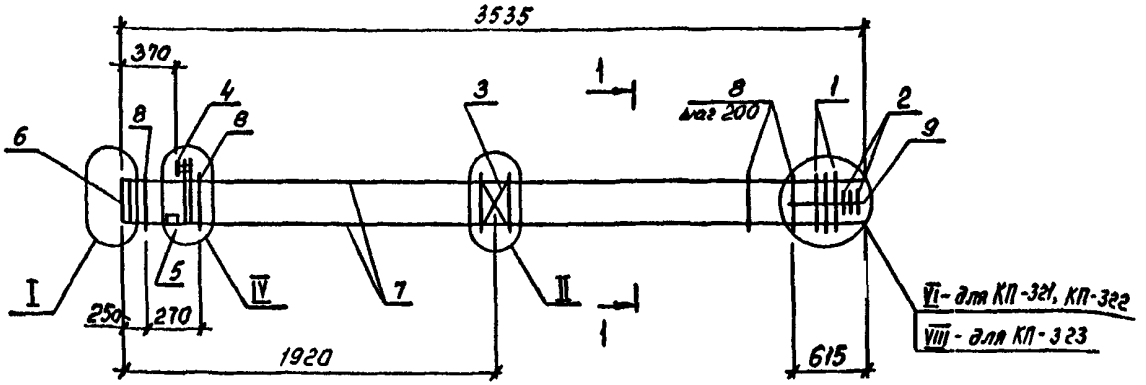

1 — 1

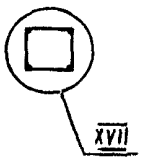

МАРКА	ПОЗ.	МАРКА АРМАТУРНОГО ИЗДЕЛИЯ	КОЛ. ШТ	МАССА КГ.		ОБОЗНАЧЕНИЕ ДОКУМЕНТА 1.020.1-4 2-4
				1 ШТ.	ВСЕГО	
КП-321	1	СКА-2	2	3,36	6,72	К174
	2	СКА-4	3	2,24	6,72	К175
	3	С-1	1	1,08	1,08	К172
	4	МН-1	1	28,18	28,18	К176
	5	МН-12	2	3,86	7,72	К179
	6	МН-13	1	13,76	13,76	К180
	7	ф18 Ат IVс ℓ=3515	4	7,02	28,08	Без черт.
	8	ХМ-2	14	0,89	12,46	К173
	9	ф6 А I ℓ=650	4	0,14	0,56	Без черт.
				Итого: 105,28		
КП-322	1	СКА-2	2	3,36	6,72	К174
	2	СКА-4	3	2,24	6,72	К175
	3	С-1	1	1,08	1,08	К172
	4	МН-2	1	27,70	27,70	К176
	5	МН-12	2	3,86	7,72	К179
	6	МН-13	1	13,76	13,76	К180
	7	ф20 Ат IVс ℓ=3515	4	8,67	34,68	Без черт.
	8	ХМ-2	14	0,89	12,46	К173
	9	ф6 А I ℓ=650	4	0,14	0,56	Без черт.
				Итого: 111,4		

МАРКА	ПОЗ.	МАРКА АРМАТУРНОГО ИЗДЕЛИЯ	КОЛ. ШТ.	МАССА КГ.		ОБОЗНАЧЕНИЕ ДОКУМЕНТА 1.020.1-4 2-4
				1 ШТ.	ВСЕГО	
КП-323	1	СКА-2	3	3,36	10,08	К174
	2	СКА-4	3	2,24	6,72	К175
	3	С-1	1	1,08	1,08	К172
	4	МН-2	1	27,70	27,70	К176
	5	МН-12	2	3,86	7,72	К179
	6	МН-14	1	20,72	20,72	К180
	7	ф22 Ат IVс ℓ=3515	4	10,49	41,96	Без черт.
	8	ХМ-2	14	0,89	12,46	К173
	9	ф6 А I ℓ=650	4	0,14	0,56	Без черт.
				Итого: 129,0		

1. Узлы см. У
2. Технические требования см. Т1
3. Арматура классов А-I по ГОСТ 5781-82
Ат-IVС по ГОСТ 10884-81

Нач.отд.	Яловайцкий	
Н.контр.	Аксёнова	
Зав.гр.	Бродский	
Вед.инж.	Агеенко	
Исполнил	Радзина	

1.020.1-4, 2-4 - К131

Каркас пространственный КП-321..., КП-323

Стадия	Лист	Листов
Р		1

ГОССТРОЙ СССР ЛЕНИНГРАДСКИЙ ПРОМСТРОЙПРОЕКТ

Копировал

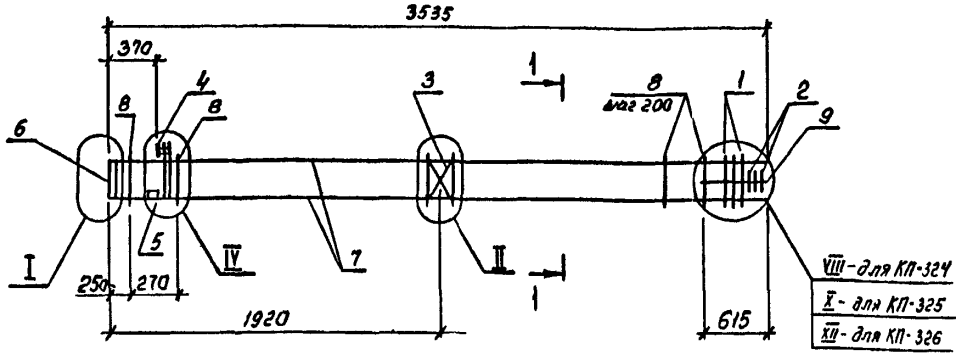

1 — 1

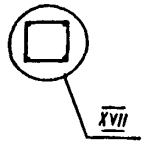

МАРКА	ПОЗ.	МАРКА АРМАТУРНОГО ИЗДЕЛИЯ	КОЛ. ШТ.	МАССА КГ.		ОБОЗНАЧЕНИЕ ДОКУМЕНТА 1.020.1-4 2-4
				1 ШТ.	ВСЕГО	
КП-324	1	СКА-2	3	3,36	10,08	К174
	2	СКА-4	3	2,24	6,72	К175
	3	С-1	1	1,08	1,08	К172
	4	МН-3	1	27,22	27,22	К176
	5	МН-12	2	3,86	7,72	К179
	6	МН-14	1	20,72	20,72	К180
	7	ф25АтIVс ℓ=3515	4	13,53	54,12	Без черт.
	8	ХН-2	14	0,89	12,46	К173
	9	ф6АI ℓ=650	4	0,14	0,56	Без черт.
				Итого. 140,68		
КП-325	1	СКА-2	4	3,36	13,44	К174
	2	СКА-4	3	2,24	6,72	К175
	3	С-1	1	1,08	1,08	К172
	4	МН-4	1	26,74	26,74	К176
	5	МН-12	2	3,86	7,72	К179
	6	МН-15	1	32,94	32,94	К180
	7	ф28АтIVс ℓ=3515	4	16,98	67,92	Без черт.
	8	ХН-2	14	0,89	12,46	К173
	9	ф6АI ℓ=650	4	0,14	0,56	Без черт.
				Итого: 169,58		

МАРКА	ПОЗ.	МАРКА АРМАТУРНОГО ИЗДЕЛИЯ	КОЛ. ШТ.	МАССА КГ.		ОБОЗНАЧЕНИЕ ДОКУМЕНТА 1.020.1-4 2-4
				1 ШТ.	ВСЕГО	
КП-326	1	СКА-2	5	3,36	16,80	К174
	2	СКА-4	3	2,24	6,72	К175
	3	С-1	1	1,08	1,08	К172
	4	МН-5	1	29,58	29,58	К176
	5	МН-12	2	3,86	7,72	К179
	6	МН-15	1	32,94	32,94	К180
	7	ф32АтIVс ℓ=3515	4	22,18	88,72	Без черт.
	8	ХН-2	14	0,89	12,46	К173
	9	ф6АI ℓ=650	4	0,14	0,56	Без черт.
				Итого: 196,58		

1. Узлы см. У
2. Технические требования см. ТТ
3. Арматура классов : А-I по ГОСТ 5781-82
   Ат-IV по ГОСТ 10884-81

Нач.отд.	Яловицкий	
Н.контр.	Аксёнова	
Зав.гр.	Бродский	
Вед.инж.	Агеенко	
Исполнил	Радзина	

1.020.1-4, 2-4-К138

Каркас пространственный КП-324... КП-326

Стадия	Лист	Листов
Р		1

ГОССТРОЙ СССР ЛЕНИНГРАДСКИЙ ПРОМСТРОЙПРОЕКТ

Копировал

24168-03 34

Формат

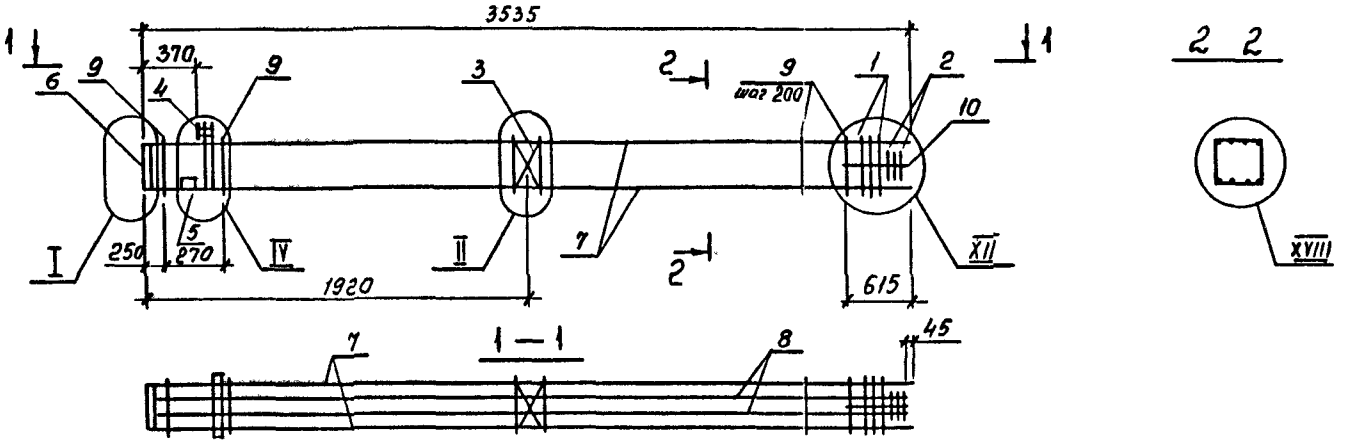

МАРКА	ПОЗ.	МАРКА АРМАТУРНОГО ИЗДЕЛИЯ	КОЛ. ШТ.	МАССА КГ.		ОБОЗНАЧЕНИЕ ДОКУМЕНТА 1.020.1-4 2-4
				1 ШТ.	ВСЕГО	
КП-327	1	СКА-2	5	3,36	16,80	К174
	2	СКА-4	3	2,24	6,72	К175
	3	С-1	1	1,08	1,08	К172
	4	МН-5	1	29,58	29,58	К176
	5	МН-12	2	3,86	7,72	К179
	6	МН-15	1	32,94	32,94	К180
	7	ф32 Ат IVс ℓ=3515	4	22,18	88,72	без черт.
	8	ф20 Ат IVс ℓ=3470	4	8,55	34,20	без черт.
	9	ХМ-2	14	0,89	12,46	К173
	10	ф6 А I ℓ=650	4	0,14	0,56	без черт.
				Итого: 230,78		

1. Узлы см. У
2. Технические требования см. ТТ
3. Арматура классов : А-I по ГОСТ 5781-82
   Ат-IVс по ГОСТ 10884-81

Нач.отд.	Язловицкий			1.020.1-4. 2-4-К139	
Н.контр.	Аксёнова			Каркас пространственный КП-327	Стадия: Р; Лист: ; Листов: 1
Зав.гр.	Бродский				ГОССТРОЙ СССР ЛЕНИНГРАДСКИЙ ПРОМСТРОЙПРОЕКТ
Вед.инж.	Агевнко				
Исполнил	Радзина				

Копировал 24168-03 35 Формат

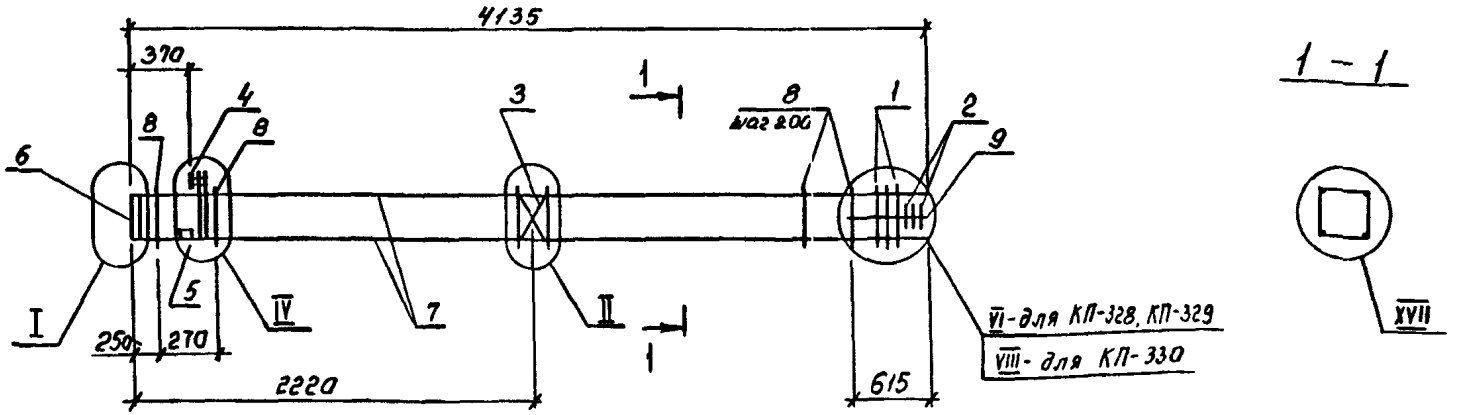

МАРКА	ПОЗ.	МАРКА АРМАТУРНОГО ИЗДЕЛИЯ	КОЛ. ШТ.	МАССА КГ.		ОБОЗНАЧЕНИЕ ДОКУМЕНТА 1.020.1-4 2-4
				1 ШТ.	ВСЕГО	
КП-328	1	СКА-2	2	3,36	6,72	К174
	2	СКА-4	3	2,24	6,72	К175
	3	С-1	1	1,08	1,08	К172
	4	МН-1	1	28,18	28,18	К176
	5	МН-12	2	3,86	7,72	К179
	6	МН-13	1	13,76	13,76	К180
	7	ф18АтIVс ℓ=4115	4	8,22	32,88	без черт.
	8	ХМ-2	17	0,89	15,13	К173
	9	ф6АI ℓ=650	4	0,14	0,56	без черт.
				Итого. 112,75		
КП-329	1	СКА-2	2	3,36	6,72	К174
	2	СКА-4	3	2,24	6,72	К175
	3	С-1	1	1,08	1,08	К172
	4	МН-2	1	27,70	27,70	К176
	5	МН-12	2	3,86	7,72	К179
	6	МН-13	1	13,76	13,76	К180
	7	ф20АтIVс ℓ=4115	4	10,15	40,60	без черт.
	8	ХМ-2	17	0,89	15,13	К173
	9	ф6АI ℓ=650	4	0,14	0,56	без черт.
				Итого: 119,99		

МАРКА	ПОЗ.	МАРКА АРМАТУРНОГО ИЗДЕЛИЯ	КОЛ. ШТ.	МАССА КГ.		ОБОЗНАЧЕНИЕ ДОКУМЕНТА 1.020.1-4 2 4
				1 ШТ.	ВСЕГО	
КП-330	1	СКА-2	3	3,36	10,08	К174
	2	СКА-4	3	2,24	6,72	К175
	3	С-1	1	1,08	1,08	К172
	4	МН-2	1	27,70	27,70	К176
	5	МН-12	2	3,86	7,72	К179
	6	МН-14	1	20,72	20,72	К180
	7	ф22АтIVс ℓ=4115	4	12,28	49,12	без черт.
	8	ХМ-2	17	0,89	15,13	К173
	9	ф6АI ℓ=650	4	0,14	0,56	без черт.
				Итого: 138,83		

1. Узлы см. У
2. Технические требования см. ТТ
3. Арматура классов : А-I по ГОСТ 5781-82
   Ат-IVС по ГОСТ 10884-81

Нач.отд.	Язловецкий		
Н.контр.	Аксёнова		
Зав.гр.	Бродский		
Вед.инж	Агеенко		
Исполнил	Радзина		

1.020.1-4, 2-4 - К140

Каркас пространственный КП-328...КП-330

Стадия	Лист	Листов
		1

ГОССТРОЙ СССР ЛЕНИНГРАДСКИЙ ПРОМСТРОЙПРОЕКТ

Копировал

24168-03 36

Формат

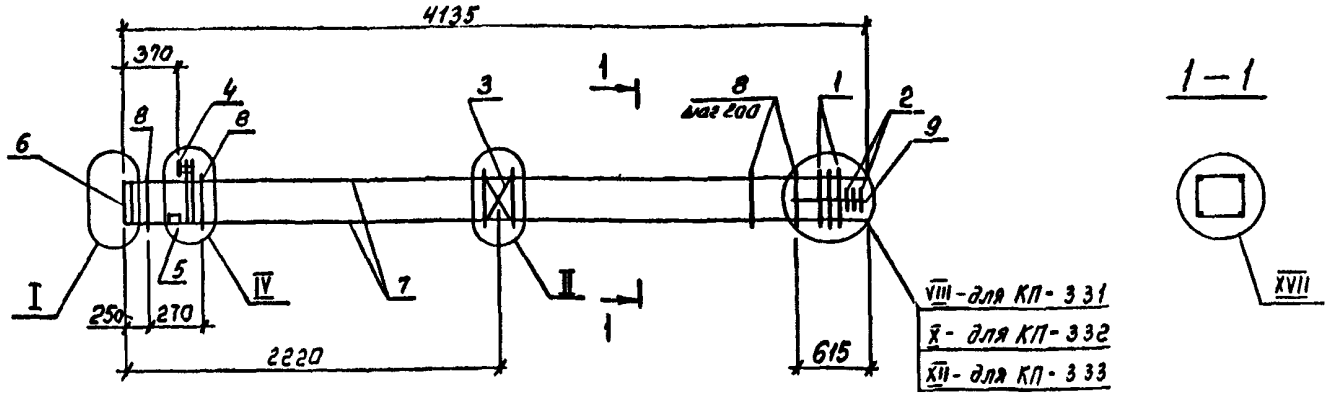

1–1

МАРКА	ПОЗ.	МАРКА АРМАТУРНОГО ИЗДЕЛИЯ	КОЛ. ШТ.	МАССА КГ.		ОБОЗНАЧЕНИЕ ДОКУМЕНТА 1.020.1-4 2-4
				1 ШТ.	ВСЕГО	
КП-331	1	СКА-2	3	3,36	10,08	К174
	2	СКА-4	3	2,24	6,72	К175
	3	С-1	1	1,08	1,08	К172
	4	МН-3	1	27,22	27,22	К176
	5	МН-12	2	3,86	7,72	К179
	6	МН-14	1	20,72	20,72	К180
	7	ф25 Ат IVс ℓ=4115	4	15,84	63,36	без черт.
	8	ХМ-2	17	0,89	15,13	К173
	9	ф6 А I ℓ=650	4	0,14	0,56	без черт.
				Итого: 152,59		
КП-332	1	СКА-2	4	3,36	13,44	К174
	2	СКА-4	3	2,24	6,72	К175
	3	С-1	1	1,08	1,08	К172
	4	МН-4	1	26,74	26,74	К176
	5	МН-12	2	3,86	7,72	К179
	6	МН-15	1	32,94	32,94	К180
	7	ф28 Ат IVс ℓ=4115	4	19,88	79,52	без черт.
	8	ХМ-2	17	0,89	15,13	К173
	9	ф6 А I ℓ=650	4	0,14	0,56	без черт.
				Итого: 183,85		

МАРКА	ПОЗ.	МАРКА АРМАТУРНОГО ИЗДЕЛИЯ	КОЛ. ШТ.	МАССА КГ.		ОБОЗНАЧЕНИЕ ДОКУМЕНТА 1.020.1-4 2-4
				1 ШТ.	ВСЕГО	
КП-333	1	СКА-2	5	3,36	16,80	К174
	2	СКА-4	3	2,24	6,72	К175
	3	С-1	1	1,08	1,08	К172
	4	МН-5	1	29,58	29,58	К176
	5	МН-12	2	3,86	7,72	К179
	6	МН-15	1	32,94	32,94	К180
	7	ф32 Ат IVс ℓ=4115	4	25,96	103,84	без черт.
	8	ХМ-2	17	0,89	15,13	К173
	9	ф6 А I ℓ=650	4	0,14	0,56	без черт.
				Итого: 214,37		

1. Узлы см. У
2. Технические требования см. ТТ
3. Арматура классов: А-I по ГОСТ 5781-82
   Ат-IVс по ГОСТ 10884-81

Нач.отд.	Язловецкий		
Н.контр.	Аксёнова		
Зав.гр.	Бродский		
Вед.инж.	Агеенко		
Исполнил	Радзина		

1.020.1-4. 2-4-К141

Каркас пространственный КП-331... КП-333

Стадия	Лист	Листов
Р		1

ГОССТРОЙ СССР ЛЕНИНГРАДСКИЙ ПРОМСТРОЙПРОЕКТ

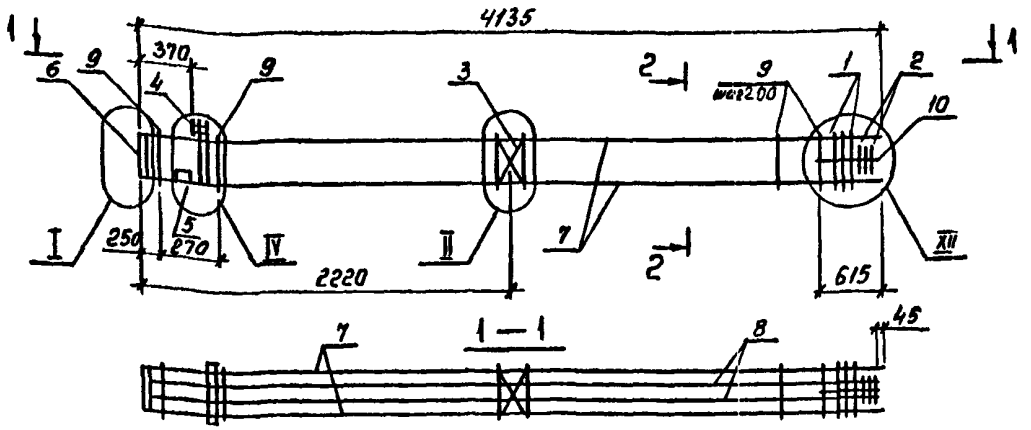

МАРКА	ПОЗ.	МАРКА АРМАТУРНОГО ИЗДЕЛИЯ	КОЛ. ШТ.	МАССА КГ.		ОБОЗНАЧЕНИЕ ДОКУМЕНТА 1.020.1-4 2-4
				1 ШТ.	ВСЕГО	
КП-334	1	СКА-2	5	3,36	16,80	К174
	2	СКА-4	3	2,24	6,72	К175
	3	С-1	1	1,08	1,08	К172
	4	МН-4	1	26,74	26,74	К176
	5	МН-12	2	3,86	7,72	К179
	6	МН-15	1	32,94	32,94	К180
	7	ф28 Ат IVс ℓ=4115	4	19,88	79,52	без черт.
	8	ф20 Ат IVс ℓ=4070	4	10,04	40,16	без черт.
	9	ХМ-2	17	0,89	15,13	К173
	10	ф6 А I ℓ=650	4	0,14	0,56	без черт.
				Итого. 227,37		

МАРКА	ПОЗ.	МАРКА АРМАТУРНОГО ИЗДЕЛИЯ	КОЛ. ШТ.	МАССА КГ.		ОБОЗНАЧЕНИЕ ДОКУМЕНТА 1.020 1-4 2-4
				1 ШТ.	ВСЕГО	
КП-335	1	СКА-2	5	3,36	16,80	К174
	2	СКА-4	3	2,24	6,72	К175
	3	С-1	1	1,08	1,08	К172
	4	МН-5	1	29,58	29,58	К176
	5	МН-12	2	3,86	7,72	К179
	6	МН-15	1	32,94	32,94	К180
	7	ф32 Ат IVс ℓ=4115	4	25,96	103,84	без черт.
	8	ф20 Ат IVс ℓ=4070	4	10,04	40,16	без черт.
	9	ХМ-2	17	0,89	15,13	К173
	10	ф6 А I ℓ=650	4	0,14	0,56	без черт.
				Итого, 254,53		

1. Узлы см. У
2. Технические требования см. ТТ
3. Арматура классов : А-I по ГОСТ 5781-82
   Ат-IVС по ГОСТ 10884-81

Нач.отд.	Языковецкий		1.020.1-4, 2-4-К142
Н.контр.	Аксёнова		
Зав.гр.	Бродский		Каркас пространственный КП-334, КП-335
Вед.инж.	Агеенко		Стадия: Р; Лист: ; Листов: 1
Исполнил	Радзиш		ГОССТРОЙ СССР ЛЕНИНГРАДСКИЙ ПРОМСТРОЙПРОЕКТ

Инв.№ подл. | Подпись и дата | Взам. инв. №

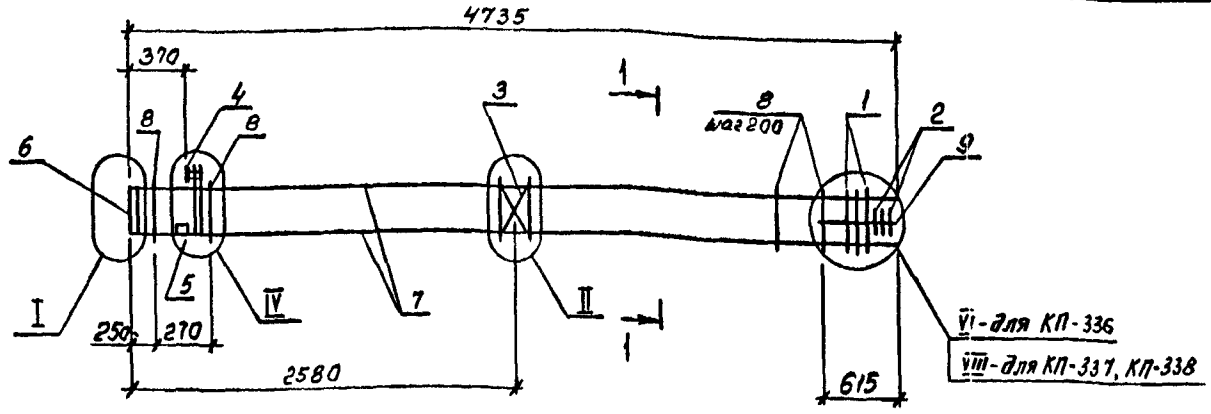

МАРКА	ПОЗ.	МАРКА АРМАТУРНОГО ИЗДЕЛИЯ	КОЛ. ШТ.	МАССА КГ		ОБОЗНАЧЕНИЕ ДОКУМЕНТА 1.020.1-4 2-4
				1 ШТ.	ВСЕГО	
КП-336	1	СКА-2	2	3,36	6,72	К174
	2	СКА-4	3	2,24	6,72	К175
	3	С-1	1	1,08	1,08	К172
	4	МН-2	1	27,70	27,70	К176
	5	МН-12	2	3,86	7,72	К179
	6	МН-13	1	13,76	13,76	К180
	7	ф20 Ат IVс ℓ=4715	4	11,63	46,52	без черт.
	8	ХМ-1	20	0,55	11,00	К173
	9	ф6 А I ℓ=650	4	0,14	0,56	без черт.
				Итого. 121,78		
КП-337	1	СКА-2	3	3,36	10,08	К174
	2	СКА-4	3	2,24	6,72	К175
	3	С-1	1	1,08	1,08	К172
	4	МН-2	1	27,70	27,70	К176
	5	МН-12	2	3,86	7,72	К179
	6	МН-14	1	20,72	20,72	К180
	7	ф22 Ат IVс ℓ=4715	4	14,07	56,28	без черт.
	8	ХМ-1	20	0,55	11,00	К173
	9	ф6 А I ℓ=650	4	0,14	0,56	без черт.
				Итого: 141,86		

МАРКА	ПОЗ.	МАРКА АРМАТУРНОГО ИЗДЕЛИЯ	КОЛ. ШТ.	МАССА КГ.		ОБОЗНАЧЕНИЕ ДОКУМЕНТА 1.020.1-4 2-4
				1 ШТ.	ВСЕГО	
КП-338	1	СКА-2	3	3,36	10,08	К174
	2	СКА-4	3	2,24	6,72	К175
	3	С-1	1	1,08	1,08	К172
	4	МН-3	1	27,22	27,22	К176
	5	МН-12	2	3,86	7,72	К179
	6	МН-14	1	20,72	20,72	К180
	7	ф25 Ат IVс ℓ=4715	4	18,15	72,60	без черт.
	8	ХМ-1	20	0,55	11,00	К173
	9	ф6 А I ℓ=650	4	0,14	0,56	без черт.
				Итого 157,70		

1. Узлы см. У
2. Технические требования см. ТТ
3. Арматура классов: А-I по ГОСТ 5781-82
   Ат-IVС по ГОСТ 10884-81

Нач.отд.	Языловицкий	
Н.контр.	Аксёнова	
Зав.гр.	Бродский	
Вед.инж.	Атвенко	
Исполнил	Радзина	

1.020.1-4. 2-4-К143

Каркас пространственный КП-336...КП-338

Стадия	Лист	Листов
Р		1

ГОССТРОЙ СССР ЛЕНИНГРАДСКИЙ ПРОМСТРОЙПРОЕКТ

Копировал

24168-03 39

Формат

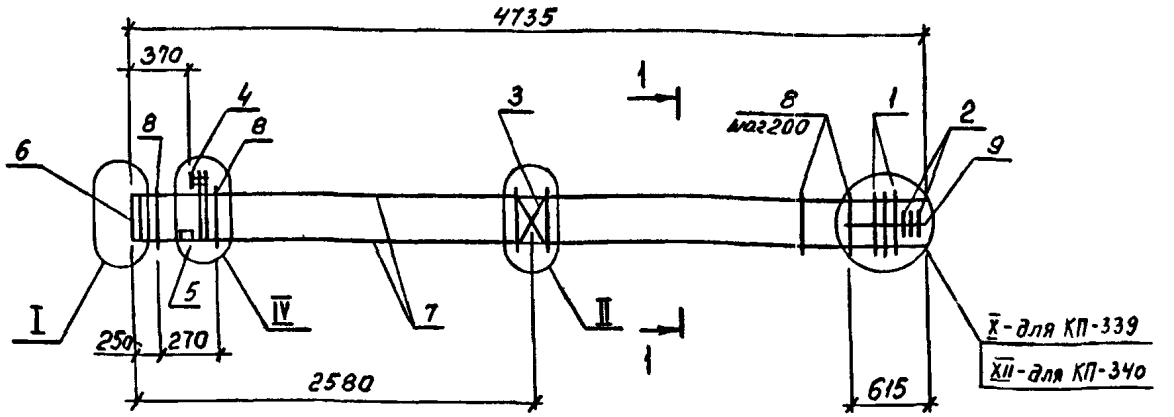

1 — 1

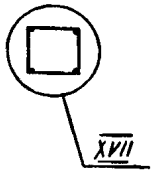

МАРКА	ПОЗ.	МАРКА АРМАТУРНОГО ИЗДЕЛИЯ	КОЛ. ШТ.	МАССА КГ.		ОБОЗНАЧЕНИЕ ДОКУМЕНТА 1.020.1-4 2-4
				1 ШТ.	ВСЕГО	
КП-339	1	СКА-2	4	3,36	13,44	К174
	2	СКА-4	3	2,24	6,72	К175
	3	С-1	1	1,08	1,08	К172
	4	МН-4	1	26,74	26,74	К176
	5	МН-12	2	3,86	7,72	К179
	6	МН-15	1	32,94	32,94	К180
	7	ф28АтIVс ℓ=4715	4	22,77	91,08	без черт.
	8	ХМ-1	20	0,55	11,00	К173
	9	ф6А I ℓ=650	4	0,14	0,56	без черт.
				Итого	191,28	

МАРКА	ПОЗ.	МАРКА АРМАТУРНОГО ИЗДЕЛИЯ	КОЛ. ШТ.	МАССА КГ.		ОБОЗНАЧЕНИЕ ДОКУМЕНТА 1.020.1-4 2-4
				1 ШТ.	ВСЕГО	
КП-340	1	СКА-2	5	3,36	16,80	К174
	2	СКА-4	3	2,24	6,72	К175
	3	С-1	1	1,08	1,08	К172
	4	МН-5	1	29,58	29,58	К176
	5	МН-12	2	3,86	7,72	К179
	6	МН-15	1	32,94	32,94	К180
	7	ф32АтIVс ℓ=4715	4	29,75	119,00	без черт.
	8	ХМ-1	20	0,55	11,00	К173
	9	ф5А I ℓ=650	4	0,14	0,56	без черт.
				Итого:	225,40	

1. Узлы см. У
2. Технические требования см. ТТ
3. Арматура классов : А-I по ГОСТ 5781-82
   Ат-IVС по ГОСТ 10884-81

ИНВ.№ ПОДЛ. | ПОДПИСЬ И ДАТА | ВЗАМ. ИНВ.№

Нач.отд.	Язловицкий		
Н.контр.	Аксёнова		
Зав.гр.	Бродский		
Вед.инж.	Агеенко		
Исполнил	Радзина		

1.020.1-4. 2-4-К144

Каркас пространственный КП-339, КП-340

Стадия	Лист	Листов
Р		1

ГОССТРОЙ СССР ЛЕНИНГРАДСКИЙ ПРОМСТРОЙПРОЕКТ

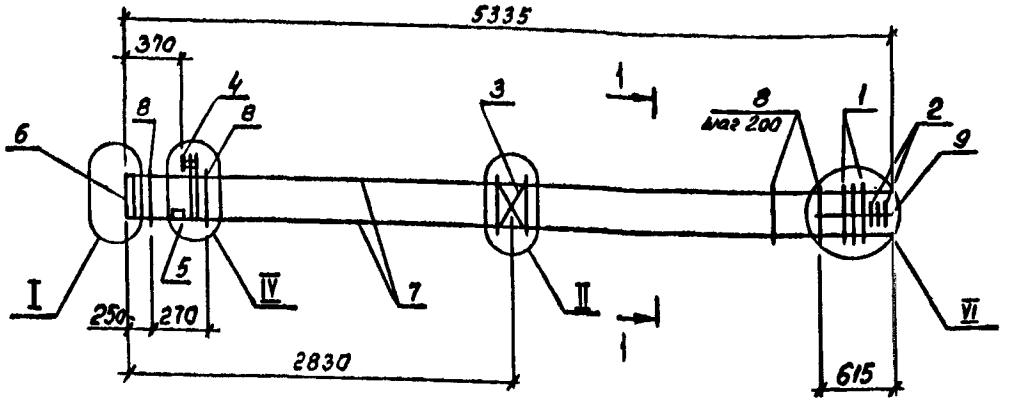

1 – 1

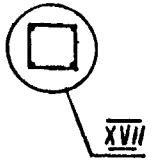

МАРКА	ПОЗ.	МАРКА АРМАТУРНОГО ИЗДЕЛИЯ	КОЛ. ШТ.	МАССА КГ.		ОБОЗНАЧЕНИЕ ДОКУМЕНТА 1.020 1-4 2-4
				1 ШТ.	ВСЕГО	
КП-341	1	СКА-1	2	2,10	4,20	К174
	2	СКА-3	3	1,38	4,14	К175
	3	С-1	1	1,08	1,08	К172
	4	МН-1	1	28,18	28,18	К176
	5	МН-12	2	3,86	7,72	К179
	6	МН-13	1	13,76	13,76	К180
	7	ф16 Ат IVс ℓ=5315	4	8,39	33,56	без черт.
	8	ХН-1	23	0,55	12,65	К173
	9	ф6 А I ℓ=650	4	0,14	0,56	без черт.
				Итого: 105,85		
КП-342	1	СКА-2	2	3,36	6,72	К174
	2	СКА-4	3	2,24	6,72	К175
	3	С-1	1	1,08	1,08	К172
	4	МН-1	1	28,18	28,18	К176
	5	МН-12	2	3,86	7,72	К179
	6	МН-13	1	13,76	13,76	К180
	7	ф18 Ат IVс ℓ=5315	4	10,62	42,48	без черт.
	8	ХН-1	23	0,55	12,65	К173
	9	ф6 А I ℓ=650	4	0,14	0,56	без черт.
				Итого: 119,87		

МАРКА	ПОЗ.	МАРКА АРМАТУРНОГО ИЗДЕЛИЯ	КОЛ. ШТ.	МАССА КГ.		ОБОЗНАЧЕНИЕ ДОКУМЕНТА 1.020.1-4 2-4
				1 ШТ.	ВСЕГО	
КП-343	1	СКА-2	2	3,36	6,72	К174
	2	СКА-4	3	2,24	6,72	К175
	3	С-1	1	1,08	1,08	К172
	4	МН-2	1	27,70	27,70	К176
	5	МН-12	2	3,86	7,72	К179
	6	МН-13	1	13,76	13,76	К180
	7	ф20 Ат IVс ℓ=5315	4	13,11	52,44	без черт.
	8	ХН-1	23	0,55	12,65	К173
	9	ф6 А I ℓ=650	4	0,14	0,56	без черт.
				Итого: 129,35		

1. Узлы см. У
2. Технические требования см. ТТ
3. Арматура классов: А-I по ГОСТ 5781-82
   Ат-IVС по ГОСТ 10884-81

Нач.отд.	Язловецкий		
Н.контр.	Аксёнова		
Зав.гр.	Бродский		
Вед.инж.	Агеенко		
Исполнил	Радзина		

1.020 1-4, 2-4-К143

Каркас пространственный КП-341,..КП-343

Стадия	Лист	Листов
Р		1

ГОССТРОЙ СССР ЛЕНИНГРАДСКИЙ ПРОМСТРОЙПРОЕКТ

Копировал 24168-03 41 Формат

Инв.№ подл. | Подпись и дата | Взам. инв.№

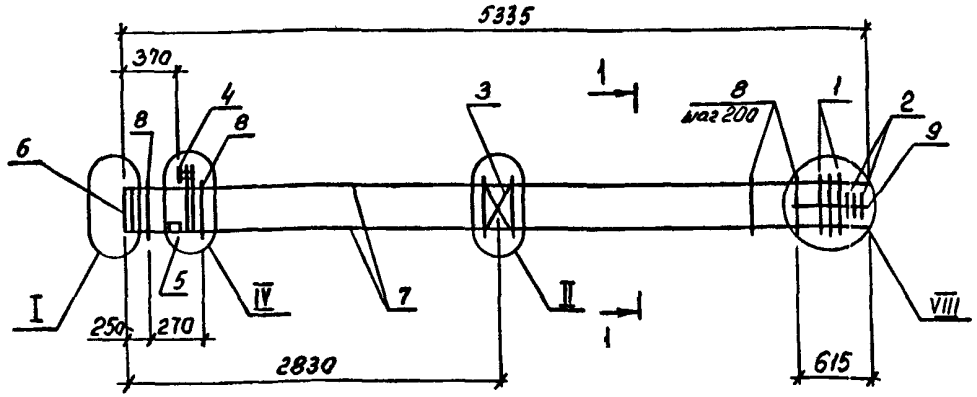

МАРКА	ПОЗ.	МАРКА АРМАТУРНОГО ИЗДЕЛИЯ	КОЛ. ШТ.	МАССА КГ.		ОБОЗНАЧЕНИЕ ДОКУМЕНТА 1.020.1-4 2-4
				1 ШТ.	ВСЕГО	
КП-344	1	СКА-2	3	3,36	10,08	К174
	2	СКА-4	3	2,24	6,72	К175
	3	С-1	1	1,08	1,08	К172
	4	МН-2	1	27,70	27,70	К176
	5	МН-12	2	3,86	7,72	К179
	6	МН-14	1	20,72	20,72	К180
	7	ф22 Ат IVс ℓ=5315	4	15,86	63,44	без черт.
	8	ХН-1	23	0,55	12,65	К173
	9	ф6 А I ℓ=650	4	0,14	0,56	без черт.
				Итого: 150,67		

МАРКА	ПОЗ.	МАРКА АРМАТУРНОГО ИЗДЕЛИЯ	КОЛ. ШТ.	МАССА КГ.		ОБОЗНАЧЕНИЕ ДОКУМЕНТА 1.020.1-4 2-4
				1 ШТ.	ВСЕГО	
КП-345	1	СКА-2	3	3,36	10,08	К174
	2	СКА-4	3	2,24	6,72	К175
	3	С-1	1	1,08	1,08	К172
	4	МН-3	1	27,22	27,22	К176
	5	МН-12	2	3,86	7,72	К179
	6	МН-14	1	20,72	20,72	К180
	7	ф25 Ат IVс ℓ=5315	4	20,46	81,84	без черт.
	8	ХН-1	23	0,55	12,65	К173
	9	ф6 А I ℓ=650	4	0,14	0,56	без черт.
				Итого: 168,59		

1. Узлы см. У
2. Технические требования см. ТТ
3. Арматура классов : А-I по ГОСТ 5781-82
   Ат-IVС по ГОСТ 10884-81

Нач.отд.	Язловецкий	
Н.контр.	Аксёнова	
Зав.гр.	Бродский	
Вед.инж.	Агеенко	
Исполнил	Радзина	

1.020.1-4. 2-4-К146

Каркас пространственный КП-344, КП-345

Стадия	Лист	Листов
Р		1

ГОССТРОЙ СССР ЛЕНИНГРАДСКИЙ ПРОМСТРОЙПРОЕКТ

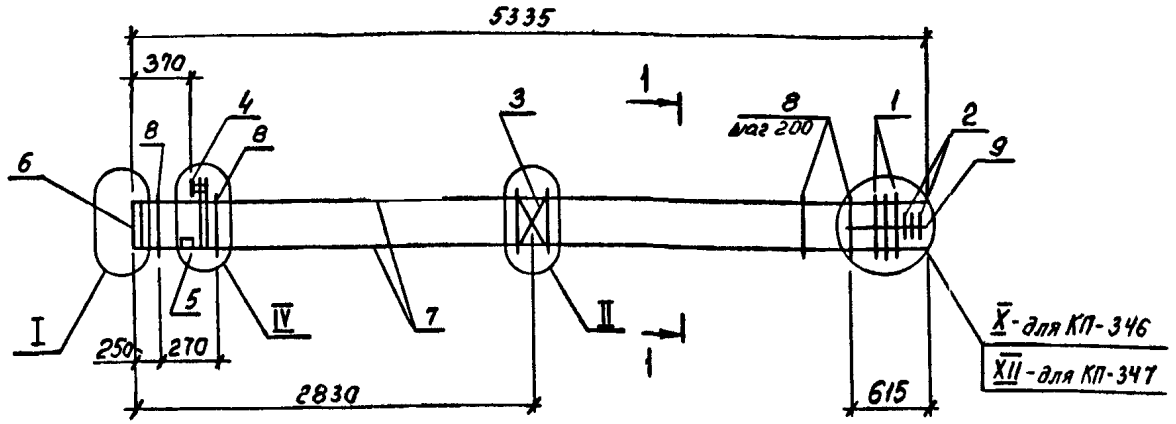

1 – 1

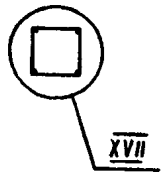

МАРКА	ПОЗ.	МАРКА АРМАТУРНОГО ИЗДЕЛИЯ	КОЛ. ШТ.	МАССА КГ.		ОБОЗНАЧЕНИЕ ДОКУМЕНТА 1.020.1-4 г-4
				1 ШТ.	ВСЕГО	
КП-346	1	СКА-2	4	3,36	13,44	К174
	2	СКА-4	3	2,24	6,72	К175
	3	С-1	1	1,08	1,08	К172
	4	МН-4	1	26,74	26,74	К176
	5	МН-12	2	3,86	7,72	К179
	6	МН-15	1	32,94	32,94	К180
	7	ф28 Ат IVс ℓ=5315	4	25,67	102,68	без черт.
	8	ХН-1	23	0,55	12,65	К173
	9	ф6 А I ℓ=650	4	0,14	0,56	без черт.
				Итого: 204,53		

МАРКА	ПОЗ.	МАРКА АРМАТУРНОГО ИЗДЕЛИЯ	КОЛ. ШТ.	МАССА КГ.		ОБОЗНАЧЕНИЕ ДОКУМЕНТА 1.020 1-4 г-4
				1 ШТ.	ВСЕГО	
КП-347	1	СКА-2	5	3,36	16,80	К174
	2	СКА-4	3	2,24	6,72	К175
	3	С-1	1	1,08	1,08	К172
	4	МН-5	1	29,58	29,58	К176
	5	МН-12	2	3,86	7,72	К179
	6	МН-15	1	32,94	32,94	К180
	7	ф32 Ат IVс ℓ=5315	4	33,54	134,16	без черт.
	8	ХН-1	23	0,55	12,65	К173
	9	ф6 А I ℓ=650	4	0,14	0,56	без черт.
				Итого: 242,21		

1. Узлы см. У
2. Технические требования см. ТТ
3. Арматура классов : А-I по ГОСТ 5781-82
   Ат-IVС по ГОСТ 10884-81

Нач.отд.	Языловицкий	
Н.контр.	Аксёнова	
Зав.гр.	Бродский	
Вед.инж.	Агеенко	
Исполнил	Радзина	

1.020.1-4. 2-4-К147

Каркас пространственный КП-346, КП-347

Стадия	Лист	Листов
Р		1

ГОССТРОЙ СССР ЛЕНИНГРАДСКИЙ ПРОМСТРОЙПРОЕКТ

Копировал 24168-03 43 Формат

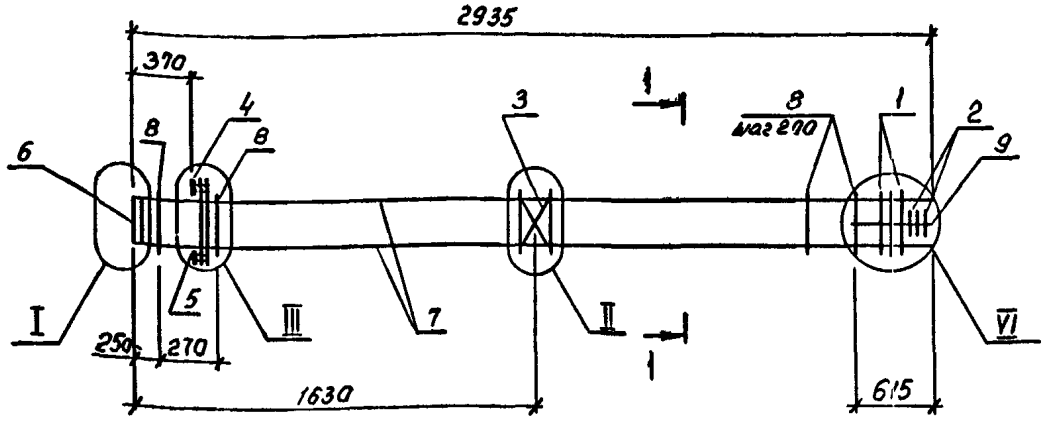

МАРКА	ПОЗ.	МАРКА АРМАТУРНОГО ИЗДЕЛИЯ	КОЛ. ШТ.	МАССА КГ.		ОБОЗНАЧЕНИЕ ДОКУМЕНТА 1.020.1-4 г-4
				1 ШТ.	ВСЕГО	
КП-348	1	СКА-1	2	2,10	4,20	К174
	2	СКА-3	3	2,24	6,72	К175
	3	С-1	1	1,08	1,08	К172
	4	МН-6	1	33,07	33,07	К177
	5	МН-11	1	7,07	7,07	К178
	6	МН-13	1	13,76	13,76	К180
	7	ф16Ат IVс ℓ=2915	4	4,60	18,40	без черт.
	8	ХН-2	11	0,89	9,79	К173
	9	ф6А I ℓ=650	4	0,14	0,56	без черт.
				Итого: 94,65		

МАРКА	ПОЗ.	МАРКА АРМАТУРНОГО ИЗДЕЛИЯ	КОЛ. ШТ.	МАССА КГ.		ОБОЗНАЧЕНИЕ ДОКУМЕНТА 1.020.1-4 г-4
				1 ШТ.	ВСЕГО	
КП-349	1	СКА-2	2	3,36	6,72	К174
	2	СКА-4	3	2,24	6,72	К175
	3	С-1	1	1,08	1,08	К172
	4	МН-6	1	33,07	33,07	К177
	5	МН-11	1	7,07	7,07	К178
	6	МН-13	1	13,76	13,76	К180
	7	ф18Ат IVс ℓ=2915	4	5,82	23,28	без черт.
	8	ХН-2	11	0,89	9,79	К173
	9	ф6А I ℓ=650	4	0,14	0,56	без черт.
				Итого. 102,05		

1. Узлы см. У
2. Технические требования см. ТТ
3. Арматура классов : А-I по ГОСТ 5781-82
   Ат-IVС по ГОСТ 10884-81

Нач.отд.	Яловицкий		
Н.контр.	Аксёнова		
Зав.гр.	Бродский		
Вед.инж.	Агеенко		
Исполнил	Радзина		

1.020.1-4. 2-4-К148

Каркас пространственный КП-348, КП-349

Стадия	Лист	Листов
Р		1

ГОССТРОЙ СССР ЛЕНИНГРАДСКИЙ ПРОМСТРОЙПРОЕКТ

Копировал 24168-03 44 Формат

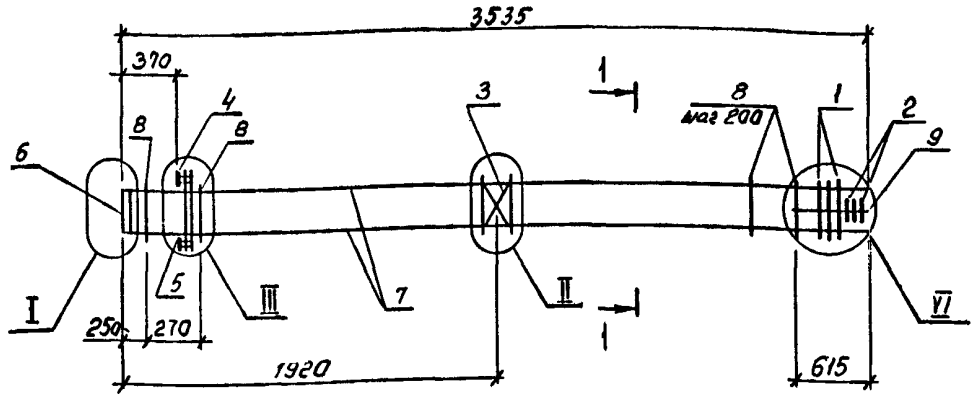

МАРКА	ПОЗ.	МАРКА АРМАТУРНОГО ИЗДЕЛИЯ	КОЛ. ШТ.	МАССА КГ.		ОБОЗНАЧЕНИЕ ДОКУМЕНТА 1.020.1-4 2-4
				1 ШТ.	ВСЕГО	
КП-350	1	СКА-1	2	2,10	4,20	К174
	2	СКА-3	3	2,24	6,72	К175
	3	С-1	1	1,08	1,08	К172
	4	МН-6	1	33,07	33,07	К177
	5	МН-11	1	7,07	7,07	К178
	6	МН-13	1	13,76	13,76	К180
	7	ф16Ат IVс ℓ=3515	4	5,55	22,20	без черт.
	8	ХМ-2	14	0,89	12,46	К173
	9	ф6А I ℓ=650	4	0,14	0,56	без черт.
				Итого: 101,12		
КП-351	1	СКА-2	2	3,36	6,72	К174
	2	СКА-4	3	2,24	6,72	К175
	3	С-1	1	1,08	1,08	К172
	4	МН-6	1	33,07	33,07	К177
	5	МН-11	1	7,07	7,07	К178
	6	МН-13	1	13,76	13,76	К180
	7	ф18Ат IVс ℓ=3515	4	7,02	28,08	без черт.
	8	ХМ-2	14	0,89	12,46	К173
	9	ф6А I ℓ=650	4	0,14	0,56	без черт.
				Итого: 109,52		

МАРКА	ПОЗ.	МАРКА АРМАТУРНОГО ИЗДЕЛИЯ	КОЛ. ШТ.	МАССА КГ.		ОБОЗНАЧЕНИЕ ДОКУМЕНТА 1.020.1-4 2 4
				1 ШТ.	ВСЕГО	
КП-352	1	СКА-2	2	3,36	6,72	К174
	2	СКА-4	3	2,24	6,72	К175
	3	С-1	1	1,08	1,08	К172
	4	МН-7	1	32,59	32,59	К177
	5	МН-11	1	7,07	7,07	К178
	6	МН-13	1	13,76	13,76	К180
	7	ф20Ат IVс ℓ=3515	4	8,67	34,68	без черт.
	8	ХМ-2	14	0,89	12,46	К173
	9	ф6А I ℓ=650	4	0,14	0,56	без черт.
				Итого: 115,64		

1. Узлы см. У
2. Технические требования см. ТТ
3. Арматура классов: А-I по ГОСТ 5781-82
   Ат-IVС по ГОСТ 10884-81

Нач.отд.	Язловецкий	
Н.контр.	Аксёнова	
Зав.гр.	Бродский	
Вед.инж.	Агеенко	
Исполнил	Радзина	

1.020.1-4 2-4 К149

Каркас пространственный КП-350...КП-352

Стадия	Лист	Листов
Р		1

ГОССТРОЙ СССР ЛЕНИНГРАДСКИЙ ПРОМСТРОЙПРОЕКТ

Копировал 24168-03 45 Формат

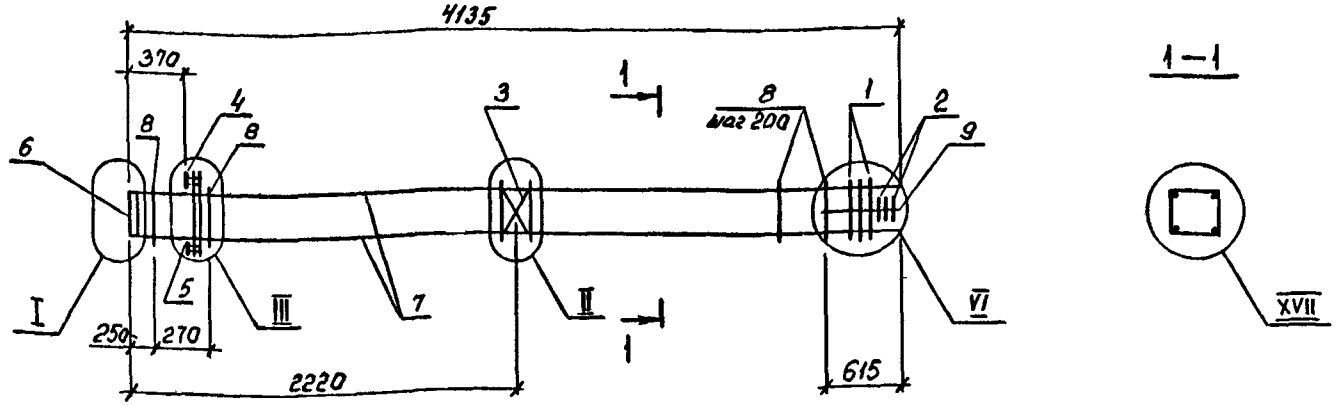

МАРКА	ПОЗ.	МАРКА АРМАТУРНОГО ИЗДЕЛИЯ	КОЛ. ШТ.	МАССА КГ.		ОБОЗНАЧЕНИЕ ДОКУМЕНТА 1.020.1-4 2-4
				1 ШТ.	ВСЕГО	
КП-353	1	СКА-1	2	2,10	4,20	К174
	2	СКА-3	3	1,38	4,14	К175
	3	С-1	1	1,08	1,08	К172
	4	МН-6	1	33,07	33,07	К177
	5	МН-11	1	7,07	7,07	К178
	6	МН-13	1	13,76	13,76	К180
	7	ф16 Ат IVС ℓ=4115	4	6,49	25,96	без черт.
	8	ХН-2	17	0,89	15,13	К173
	9	ф6 А I ℓ=650	4	0,14	0,56	без черт.
				Итого. 104,97		
КП-354	1	СКА-2	2	3,36	6,72	К174
	2	СКА-4	3	2,24	6,72	К175
	3	С-1	1	1,08	1,08	К172
	4	МН-6	1	33,07	33,07	К177
	5	МН-11	1	7,07	7,07	К178
	6	МН-13	1	13,76	13,76	К180
	7	ф18 Ат IVС ℓ=4115	4	8,22	32,88	без черт.
	8	ХН-2	17	0,89	15,13	К173
	9	ф6 А I ℓ=650	4	0,14	0,56	без черт.
				Итого: 116,99		

МАРКА	ПОЗ.	МАРКА АРМАТУРНОГО ИЗДЕЛИЯ	КОЛ. ШТ.	МАССА КГ.		ОБОЗНАЧЕНИЕ ДОКУМЕНТА 1.020.1-4 2-4
				1 ШТ.	ВСЕГО	
КП-355	1	СКА-2	2	3,36	6,72	К174
	2	СКА-4	3	2,24	6,72	К175
	3	С-1	1	1,08	1,08	К172
	4	МН-7	1	32,59	32,59	К177
	5	МН-11	1	7,07	7,07	К178
	6	МН-13	1	13,76	13,76	К180
	7	ф20 Ат IVС ℓ=4115	4	10,15	40,60	без черт.
	8	ХН-2	17	0,89	15,13	К173
	9	ф6 А I ℓ=650	4	0,14	0,56	без черт.
				Итого 124,23		

1. Узлы см. У
2. Технические требования см. ТТ
3. Арматура классов: А-I по ГОСТ 5781-82
   Ат-IVС по ГОСТ 10884-81

Нач.отд.	Яловицкий		
Н.контр.	Аксёнова		
Зав.гр.	Бродский		
Вед.инж.	Агеенко		
Исполнил	Радкина		

1.020.1-4. 2-4-К150

Каркас пространственный КП-353... КП-355

Стадия	Лист	Листов
Р		1

ГОССТРОЙ СССР ЛЕНИНГРАДСКИЙ ПРОМСТРОЙПРОЕКТ

Копировал 24168-03 46 Формат

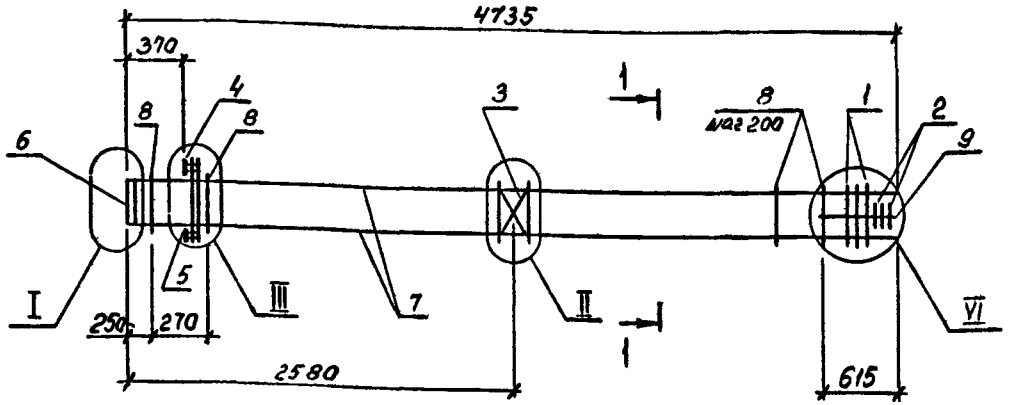

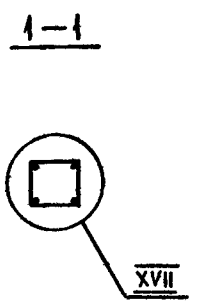

МАРКА	ПОЗ.	МАРКА АРМАТУРНОГО ИЗДЕЛИЯ	КОЛ. ШТ.	МАССА КГ.		ОБОЗНАЧЕНИЕ ДОКУМЕНТА 1.020.1-4 2-4
				1 ШТ.	ВСЕГО	
КП-356	1	СКА-1	2	2.10	4.20	К174
	2	СКА-3	3	1.38	4,14	К175
	3	С-1	1	1.08	1.08	К173
	4	МН-6	1	33.07	33.07	К177
	5	МН-11	1	7.07	7.07	К178
	6	МН-13	1	13,76	13,76	К180
	7	ф16 Ат IIIС ℓ=4715	4	7.44	29,76	без черт
	8	ХМ-1	20	0,55	11.00	К173
	9	ф6 А I ℓ=650	4	0,14	0,56	без черт.
				Итого: 104,64		

МАРКА	ПОЗ.	МАРКА АРМАТУРНОГО ИЗДЕЛИЯ	КОЛ. ШТ.	МАССА КГ.		ОБОЗНАЧЕНИЕ ДОКУМЕНТА 1.020.1-4 2-4
				1 ШТ.	ВСЕГО	
КП-357	1	СКА-2	2	3,36	6.72	К174
	2	СКА-4	3	2,24	6.72	К175
	3	С-1	1	1.08	1.08	К172
	4	МН-6	1	33.07	33.07	К177
	5	МН-11	1	7.07	7.07	К178
	6	МН-13	1	13.76	13.76	К180
	7	ф18 Ат IVС ℓ=4715	4	9,42	37,68	без черт.
	8	ХМ-1	20	0,55	11.00	К173
	9	ф6 А I ℓ=650	4	0,14	0,56	без черт.
				Итого: 117,66		

1. Узлы см. У
2. Технические требования см. ТТ
3. Арматура классов : А-I по ГОСТ 5781-82
   Ат-IVС по ГОСТ 10884-81

Нач.отд.	Язловацкий	
Н.контр.	Аксёнова	
Зав.гр.	Бродский	
Вед.инж.	Агеенко	
Исполнил	Радзина	

1.020.1-4. 2-4-К151

Каркас пространственный КП-356, КП-357

Стадия	Лист	Листов
Р		1

ГОССТРОЙ СССР ЛЕНИНГРАДСКИЙ ПРОМСТРОЙПРОЕКТ

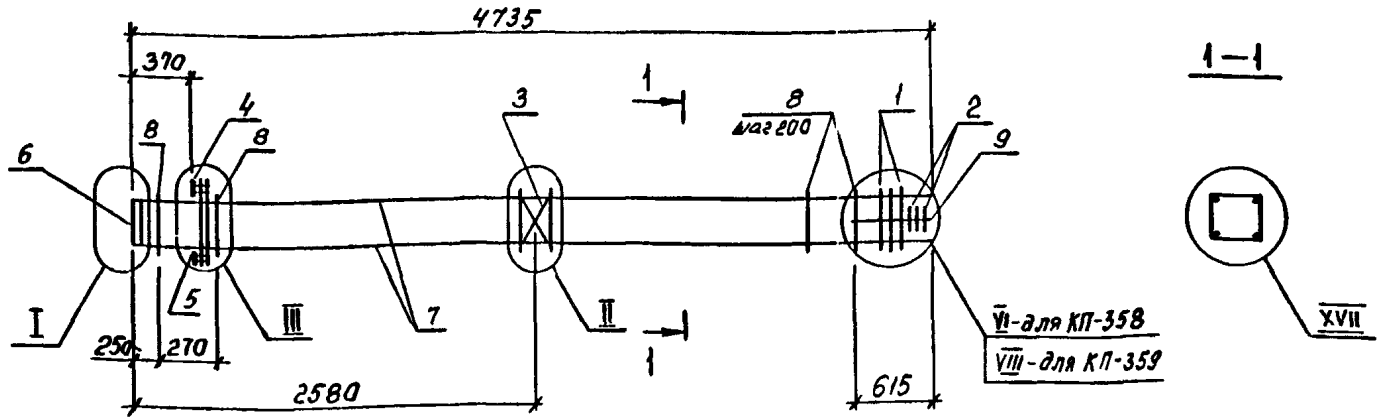

МАРКА	ПОЗ.	МАРКА АРМАТУРНОГО ИЗДЕЛИЯ	КОЛ. ШТ.	МАССА КГ.		ОБОЗНАЧЕНИЕ ДОКУМЕНТА 1.020.1-4 2-4
				1 ШТ.	ВСЕГО	
КП-358	1	СКА-2	2	3,36	6.72	К174
	2	СКА-4	3	2.24	6,72	К175
	3	С-1	1	1.08	1.08	К172
	4	МН-7	1	32.59	32.59	К177
	5	МН-11	1	7.07	7.07	К178
	6	МН-13	1	13.76	13,76	К180
	7	ф20 Ат IVс ℓ=4715	4	11.63	46.52	без черт.
	8	ХН-1	20	0.55	11.00	К173
	9	ф6 А I ℓ=650	4	0.14	0.56	без черт.
				Итого: 126.02		

МАРКА	ПОЗ.	МАРКА АРМАТУРНОГО ИЗДЕЛИЯ	КОЛ. ШТ.	МАССА КГ.		ОБОЗНАЧЕНИЕ ДОКУМЕНТА 1.020.1-4 2-4
				1 ШТ.	ВСЕГО	
КП-359	1	СКА-2	3	3.36	10.08	К174
	2	СКА-4	3	2.24	6.72	К175
	3	С-1	1	1.08	1.08	К172
	4	МН-7	1	32.59	32.59	К177
	5	МН-11	1	7.07	7.07	К178
	6	МН-14	1	20.72	20.72	К180
	7	ф22 Ат IVс ℓ=4715	4	14,07	56.28	без черт.
	8	ХН-1	20	0.55	11.00	К173
	9	ф6 А I ℓ=650	4	0,14	0.56	без черт.
				Итого: 146.1		

1. Узлы см. У
2. Технические требования см. ТТ
3. Арматура классов : А-I по ГОСТ 5781-82
   Ат-IVС по ГОСТ 10884-81

Инв. № подл. | Подпись и дата | Взам. инв. №

Нач.отд.	Язловицкий		
Н.контр.	Аксёнова		
Зав.гр.	Бродский		
Вед.инж.	Агеенко		
Исполнил	Радзина		

1.020.1-4. 2-4-К152

Каркас пространственный КП-358, КП-359

Стадия	Лист	Листов
Р		1

ГОССТРОЙ СССР ЛЕНИНГРАДСКИЙ ПРОМСТРОЙПРОЕКТ

Копировал 24168-03 48 Формат

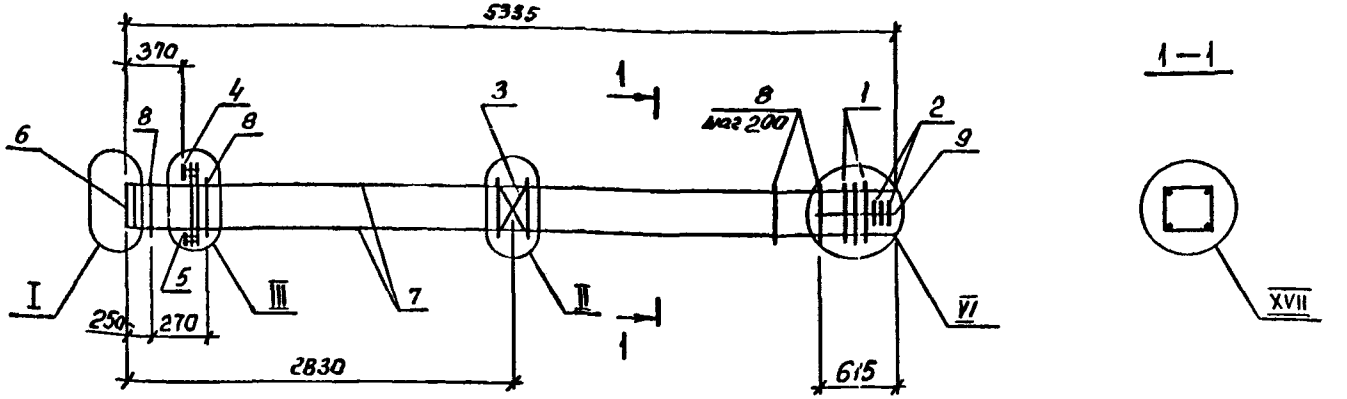

МАРКА	ПОЗ.	МАРКА АРМАТУРНОГО ИЗДЕЛИЯ	КОЛ. ШТ.	МАССА КГ.		ОБОЗНАЧЕНИЕ ДОКУМЕНТА 1.020.1-4 2-4
				1 ШТ.	ВСЕГО	
КП-360	1	СКА-1	2	2,10	4,20	К174
	2	СКА-3	3	1,38	4,14	К175
	3	С-1	1	1,08	1,08	К172
	4	МН-6	1	33,07	33,07	К177
	5	МН-11	1	7,07	7,07	К178
	6	МН-13	1	13,76	13,76	К180
	7	ф16 Ат IVС ℓ=5315	4	8,39	33,56	без черт.
	8	ХМ-1	23	0,55	12,65	К173
	9	ф6 А I ℓ=650	4	0,14	0,56	без черт.
				Итого: 110,09		

МАРКА	ПОЗ.	МАРКА АРМАТУРНОГО ИЗДЕЛИЯ	КОЛ. ШТ.	МАССА КГ.		ОБОЗНАЧЕНИЕ ДОКУМЕНТА 1.020.1-4 2-4
				1 ШТ.	ВСЕГО	
КП-361	1	СКА-2	2	3,36	6,72	К174
	2	СКА-4	3	2,24	6,72	К175
	3	С-1	1	1,08	1,08	К172
	4	МН-6	1	33,07	33,07	К177
	5	МН-11	1	7,07	7,07	К178
	6	МН-13	1	13,76	13,76	К180
	7	ф18 Ат IVС ℓ=5315	4	10,62	42,48	без черт.
	8	ХМ-1	23	0,55	12,65	К173
	9	ф6 А I ℓ=650	4	0,14	0,56	без черт.
				Итого: 124,11		

1. Узлы см. У
2. Технические требования см. ТТ
3. Арматура классов : А-I по ГОСТ 5781-82
   Ат-IVС по ГОСТ 10884-81

Нач.отд.	Язловецкий		
Н.контр.	Аксёнова		
Зав.гр.	Бродский		
Вед.инж.	Агеенко		
Исполнил	Радзина		

1.020.1-4. 2-4-К153

Каркас пространственный КП-360, КП-361

Стадия	Лист	Листов
Р		1

ГОССТРОЙ СССР ЛЕНИНГРАДСКИЙ ПРОМСТРОЙПРОЕКТ

Копировал 24168-03 49 Формат

Инв. № подл. | Подпись и дата | Взам. инв. №

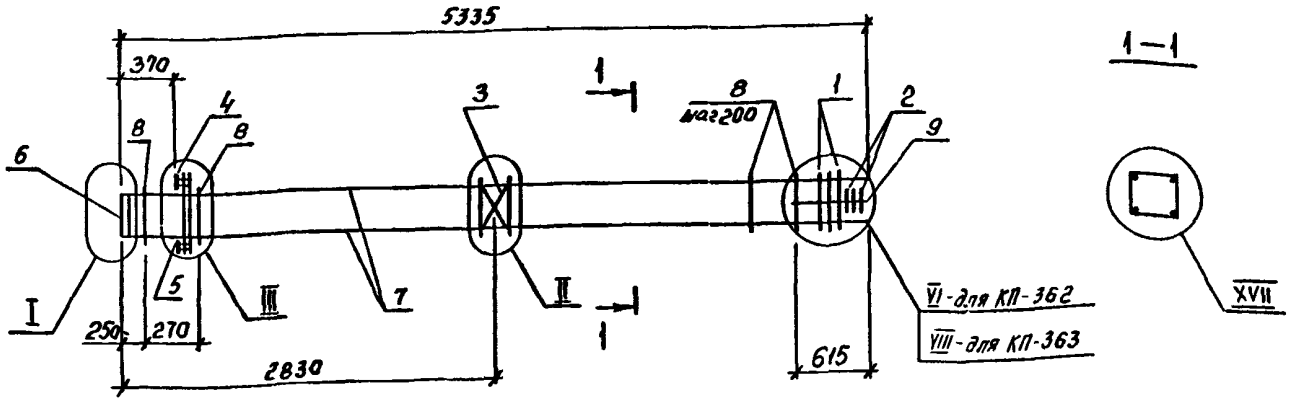

МАРКА	ПОЗ.	МАРКА АРМАТУРНОГО ИЗДЕЛИЯ	КОЛ. ШТ.	МАССА КГ.		ОБОЗНАЧЕНИЕ ДОКУМЕНТА 1.020.1-4 г-4
				1 ШТ.	ВСЕГО	
КП-362	1	СКА-2	2	3,36	6,72	К174
	2	СКА-4	3	2,24	6,72	К175
	3	С-1	1	1,08	1,08	К172
	4	МН-7	1	32,59	32,59	К177
	5	МН-11	1	7,07	7,07	К178
	6	МН-13	1	13,76	13,76	К180
	7	ф20 Ат IVс ℓ=5315	4	13,11	52,44	без черт.
	8	ХМ-1	23	0,55	12,65	К173
	9	ф6 А I ℓ=650	4	0,14	0,56	без черт.
				Итого: 133,59		

МАРКА	ПОЗ.	МАРКА АРМАТУРНОГО ИЗДЕЛИЯ	КОЛ. ШТ.	МАССА КГ.		ОБОЗНАЧЕНИЕ ДОКУМЕНТА 1.020.1-4 г-4
				1 ШТ.	ВСЕГО	
КП-363	1	СКА-2	3	3,36	10,08	К174
	2	СКА-4	3	2,24	6,72	К175
	3	С-1	1	1,08	1,08	К172
	4	МН-7	1	32,59	32,59	К177
	5	МН-11	1	7,07	7,07	К178
	6	МН-14	1	20,72	20,72	К180
	7	ф22 Ат IVс ℓ=5315	4	15,86	63,44	без черт.
	8	ХМ-1	23	0,55	12,65	К173
	9	ф6 А I ℓ=650	4	0,14	0,56	без черт.
				Итого: 154,91		

1. Узлы см. У
2. Технические требования см. ТТ
3. Арматура классов : А-I по ГОСТ 5781-82
Ат-IVС по ГОСТ 10884-81

Нач.отд.	Язловицкий	
Н.контр.	Аксёнова	
Зав.гр.	Бродский	
Вед.инж.	Агеенко	
Исполнил	Гадзина	

1.020.1-4. г-4-К154

Каркас пространственный КП-362, КП-363

Стадия	Лист	Листов
Р		1

ГОССТРОЙ СССР ЛЕНИНГРАДСКИЙ ПРОМСТРОЙПРОЕКТ

Копировал 2416Я-13 50 Формат

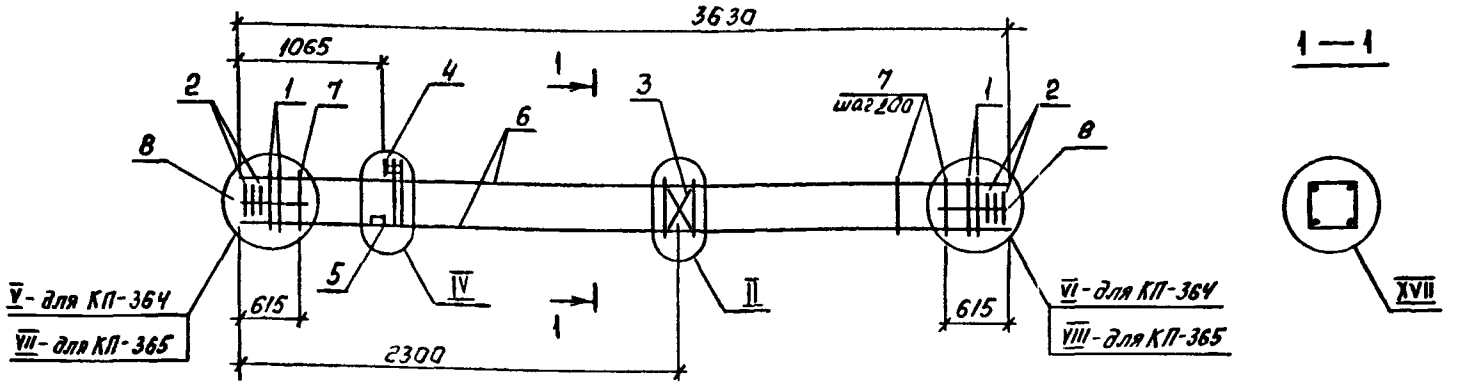

МАРКА	ПОЗ.	МАРКА АРМАТУРНОГО ИЗДЕЛИЯ	КОЛ. ШТ.	МАССА КГ.		ОБОЗНАЧЕНИЕ ДОКУМЕНТА 1.020.1-4 2-4
				1 ШТ.	ВСЕГО	
КП-364	1	СКА-2	4	3,36	13,44	К174
	2	СКА-4	6	2,24	13,44	К175
	3	С-1	1	1,08	1,08	К172
	4	МН-2	1	27,70	27,70	К176
	5	МН-12	2	3,86	7,72	К179
	6	ф20Ат IVС ℓ=3630	4	8,95	35,80	без черт.
	7	ХН-2	13	0,89	11,57	К173
	8	ф6А I ℓ=650	8	0,14	1,12	без черт.
				Итого: 111,87		

МАРКА	ПОЗ.	МАРКА АРМАТУРНОГО ИЗДЕЛИЯ	КОЛ. ШТ.	МАССА КГ.		ОБОЗНАЧЕНИЕ ДОКУМЕНТА 1.020.1-4 2-4
				1 ШТ.	ВСЕГО	
КП-365	1	СКА-2	6	3,36	20,16	К174
	2	СКА-4	6	2,24	13,44	К175
	3	С-1	1	1,08	1,08	К172
	4	МН-3	1	27,22	27,22	К176
	5	МН-12	2	3,86	7,72	К179
	6	ф25Ат IVС ℓ=3630	4	13,98	55,92	без черт.
	7	ХН-2	13	0,89	11,57	К173
	8	ф6А I ℓ=650	8	0,14	1,12	без черт.
				Итого: 138,23		

1. Узлы см. У
2. Технические требования см. ТТ
3. Арматура классов: А-I по ГОСТ 5781-82
   Ат-IVС по ГОСТ 10884-81

Нач.отд.	Язловецкий		
Н.контр.	Аксёнова		
Зав гр.	Бродский		
Вед.инж.	Агеенко		
Исполнил	Радзина		

1.020.1-4. 2-4-К155

Каркас пространственный КП-364, КП-365

Стадия	Лист	Листов
Р		1

ГОССТРОЙ СССР ЛЕНИНГРАДСКИЙ ПРОМСТРОЙПРОЕКТ

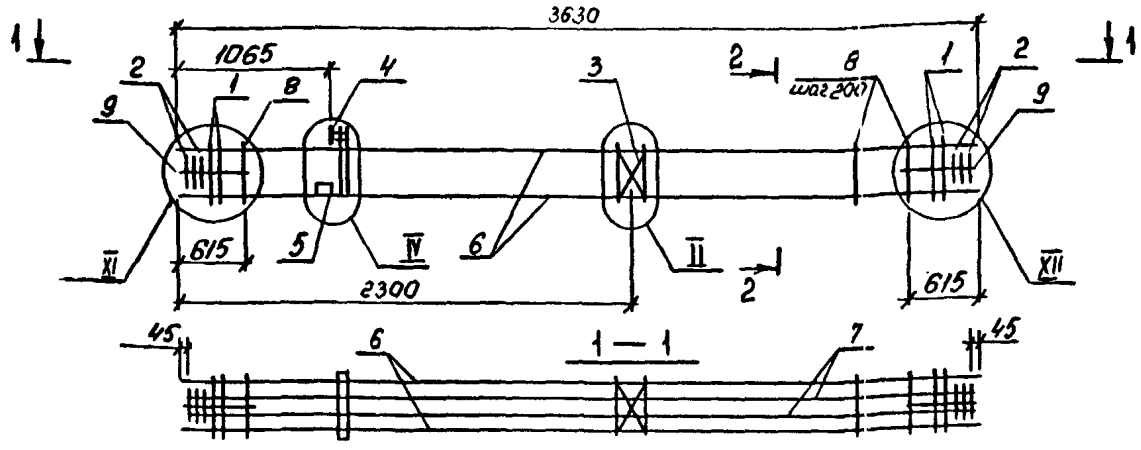

МАРКА	ПОЗ.	МАРКА АРМАТУРНОГО ИЗДЕЛИЯ	КОЛ. ШТ.	МАССА КГ.		ОБОЗНАЧЕНИЕ ДОКУМЕНТА 1.020.1-4 г-4
				1 ШТ.	ВСЕГО	
КП-366	1	СКА-2	10	3.36	33,60	К174
	2	СКА-4	6	2.24	13,44	К175
	3	С-1	1	1.08	1.08	К172
	4	МН-4	1	26.74	26.74	К176
	5	МН-12	2	3.86	7.72	К179
	6	ф28 Ат IVс ℓ=3630	4	17,53	70.12	без черт.
	7	ф20 Ат IVс ℓ=3540	4	8,73	34,92	без черт.
	8	ХН-2	13	0.89	11.57	К173
	9	ф6 А I ℓ=650	8	0,14	1.12	без черт.
				Итого: 200,31		

МАРКА	ПОЗ.	МАРКА АРМАТУРНОГО ИЗДЕЛИЯ	КОЛ. ШТ.	МАССА КГ.		ОБОЗНАЧЕНИЕ ДОКУМЕНТА 1.020.1-4 г-4
				1 ШТ.	ВСЕГО	
КП-367	1	СКА-2	10	3.36	33,60	К174
	2	СКА-4	6	2.24	13,44	К175
	3	С-1	1	1.08	1.08	К172
	4	МН-5	1	29.58	29.58	К176
	5	МН-12	2	3.86	7.72	К179
	6	ф32 Ат IVс ℓ=3630	4	22,90	91,60	без черт.
	7	ф20 Ат IVс ℓ=3540	4	8,73	34,92	без черт.
	8	ХН-2	13	0.89	11,57	К173
	9	ф6 А I ℓ=650	8	0,14	1.12	без черт.
				Итого: 224,63		

1. Узлы см. У
2. Технические требования см. ТТ
3. Арматура классов : А-I по ГОСТ 5781-82
   Ат-IVС по ГОСТ 10884-81

Нач.отд.	Языковицкий		
Н.контр.	Аксёнова		
Зав.гр.	Бродский		
Вед.инж.	Агеенко		
Исполнил	Радзина		

1.020.1-4. 2-4-К156

Каркас пространственный КП-366, КП-367

Стадия	Лист	Листов
Р		1

ГОССТРОЙ СССР ЛЕНИНГРАДСКИЙ ПРОМСТРОЙПРОЕКТ

Копировал 24168-03 52 Формат

Инв.№ подл. | Подпись и дата | Взам.инв.№

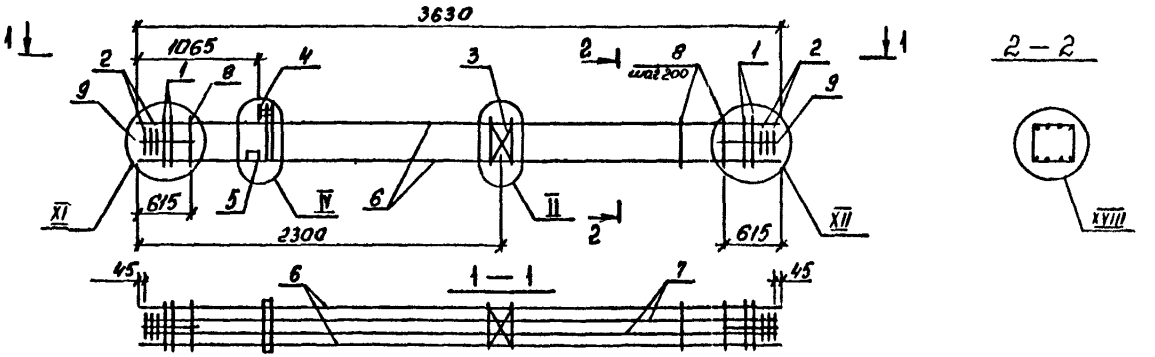

МАРКА	ПОЗ.	МАРКА АРМАТУРНОГО ИЗДЕЛИЯ	КОЛ. ШТ.	МАССА КГ.		ОБОЗНАЧЕНИЕ ДОКУМЕНТА 1.020.1-4 2-4
				1 ШТ.	ВСЕГО	
КП-368	1	СКА-2	10	3,36	33,60	К174
	2	СКА-4	6	2,24	13,44	К175
	3	С-1	1	1,08	1,08	К172
	4	МН-5	1	29,58	29,58	К176
	5	МН-12	2	3,86	7,72	К179
	6	ф32 Ат IVс ℓ=3630	4	22,90	91,60	без черт.
	7	ф28 Ат IVс ℓ=3540	4	17,10	68,40	без черт.
	8	ХН-2	13	0,89	11,57	К173
	9	ф6 А I ℓ=650	8	0,14	1,12	без черт.
				Итого: 258,11		

1. Узлы см. У
2. Технические требования см. ТТ
3. Арматура классов : А-I по ГОСТ 5781-82
   Ат-IV по ГОСТ 10884-10

Нач.отд.	Язловецкий		
Н.контр.	Аксёнова		
Зав.гр.	Бродский		
Вед.инж.	Агеенко		
Исполнил	Радзина		

1.020.1-4. 2-4-К157

Каркас пространственный КП-368

Стадия	Лист	Листов
Р		1

ГОССТРОЙ СССР ЛЕНИНГРАДСКИЙ ПРОМСТРОЙПРОЕКТ

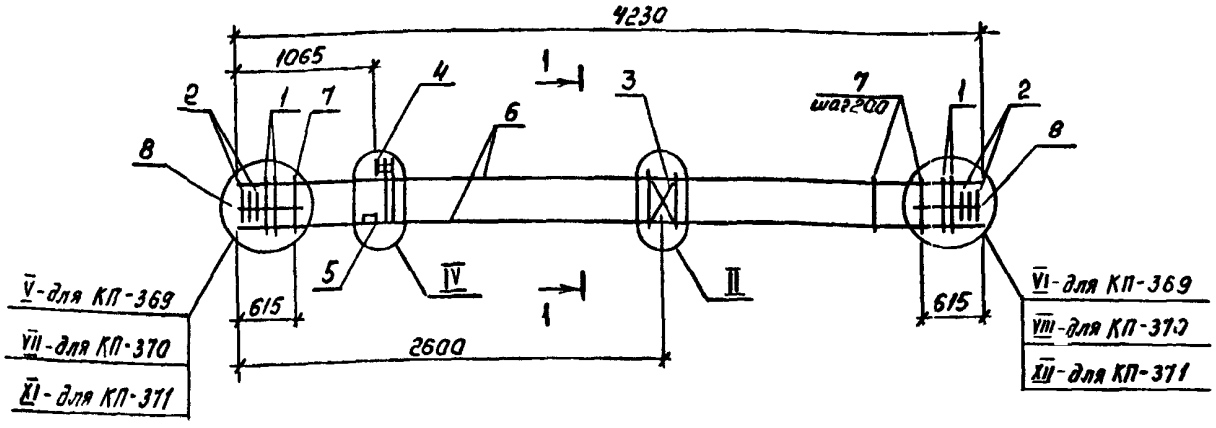

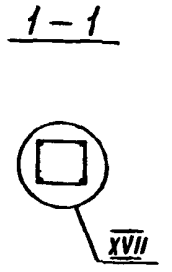

МАРКА	ПОЗ.	МАРКА АРМАТУРНОГО ИЗДЕЛИЯ	КОЛ. ШТ.	МАССА КГ. 1 ШТ.	МАССА КГ. ВСЕГО	ОБОЗНАЧЕНИЕ ДОКУМЕНТА 1.020.1-4 2-4
КП-369	1	СКА-2	4	3,36	13,44	К174
	2	СКА-4	6	2,24	13,44	К175
	3	С-1	1	1,08	1,08	К172
	4	МН-2	1	27,70	27,70	К176
	5	МН-12	2	3,86	7,72	К179
	6	ф20Ат IVс ℓ=4230	4	10,43	41,72	без черт.
	7	ХМ-2	16	0,89	14,24	К173
	8	ф6А I ℓ=650	8	0,14	1,12	без черт.
				Итого: 120,46		
КП-370	1	СКА-2	6	3,36	20,16	К174
	2	СКА-4	6	2,24	13,44	К175
	3	С-1	1	1,08	1,08	К172
	4	МН-3	1	27,22	27,22	К176
	5	МН-12	2	3,86	7,72	К179
	6	ф25Ат IVс ℓ=4230	4	16,28	65,12	без черт.
	7	ХМ-2	16	0,89	14,24	К173
	8	ф6А I ℓ=650	8	0,14	1,12	без черт.
				Итого: 1[illegible],1		

МАРКА	ПОЗ.	МАРКА АРМАТУРНОГО ИЗДЕЛИЯ	КОЛ. ШТ.	МАССА КГ. 1 ШТ.	МАССА КГ. ВСЕГО	ОБОЗНАЧЕНИЕ ДОКУМЕНТА 1.020.1-4 2-4
КП-371	1	СКА-2	10	3,36	33,60	К174
	2	СКА-4	6	2,24	13,44	К175
	3	С-1	1	1,08	1,08	К172
	4	МН-5	1	29,58	29,58	К176
	5	МН-12	2	3,86	7,72	К179
	6	ф32Ат IVс ℓ=4230	4	26,69	106,76	без черт.
	7	ХМ-2	16	0,89	14,24	К173
	8	ф6А I ℓ=650	8	0,14	1,12	без черт.
				Итого: 207,54		

1. Узлы см. У
2. Технические требования см. ТТ
3. Арматура классов: А-I по ГОСТ 5781-82
Ат-IV С по ГОСТ 10884-81

Нач.отд.	Язловицкий	[signature]	
Н.контр.	Аксёнова	[signature]	
Зав.гр.	Бродский	[signature]	
Вед.инж.	Агеенко	[signature]	
Исполнил	Радзина	[signature]	

1.020.1-4. 2-4-К158

Каркас пространственный КП-369... КП-371

Стадия	Лист	Листов
Р		1

ГОССТРОЙ СССР
ЛЕНИНГРАДСКИЙ ПРОМСТРОЙПРОЕКТ

Копировал 2Ш68-03 [illegible] Формат

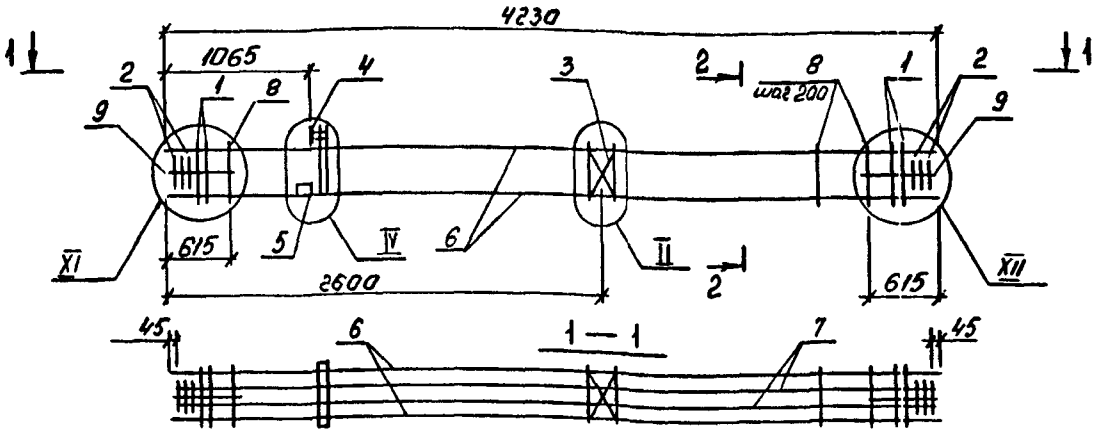

МАРКА	ПОЗ.	МАРКА АРМАТУРНОГО ИЗДЕЛИЯ	КОЛ. ШТ.	МАССА КГ.		ОБОЗНАЧЕНИЕ ДОКУМЕНТА 1.020.1-4 2-4
				1 ШТ.	ВСЕГО	
КП-372	1	СКА-2	10	3,36	33,60	К174
	2	СКА-4	6	2,24	13,44	К175
	3	С-1	1	1,08	1,08	К172
	4	МН-5	1	29,58	29,58	К176
	5	МН-12	2	3,86	7,72	К179
	6	ф32 Ат IVс ℓ=4230	4	26,69	106,76	без черт.
	7	ф20 Ат IVс ℓ=4140	4	10,21	40,84	без черт.
	8	ХМ-2	16	0,89	14,24	К173
	9	ф6 А I ℓ=650	8	0,14	1,12	без черт.
				Итого: 248,38		

1. Узлы см. У
2. Технические требования см. ТТ
3. Арматура классов А-I по ГОСТ 5781-82
   Ат-IVС по ГОСТ 10884-81

Нач.отд.	Яловайцкий	
Н.контр.	Аксёнова	
Зав.гр.	Бродский	
Вед.инж.	Агеенко	
Исполнил	Радзина	

1.020.1-4. 2-4-К159

Каркас пространственный КП-372

Стадия	Лист	Листов
Р		1

ГОССТРОЙ СССР ЛЕНИНГРАДСКИЙ ПРОМСТРОЙПРОЕКТ

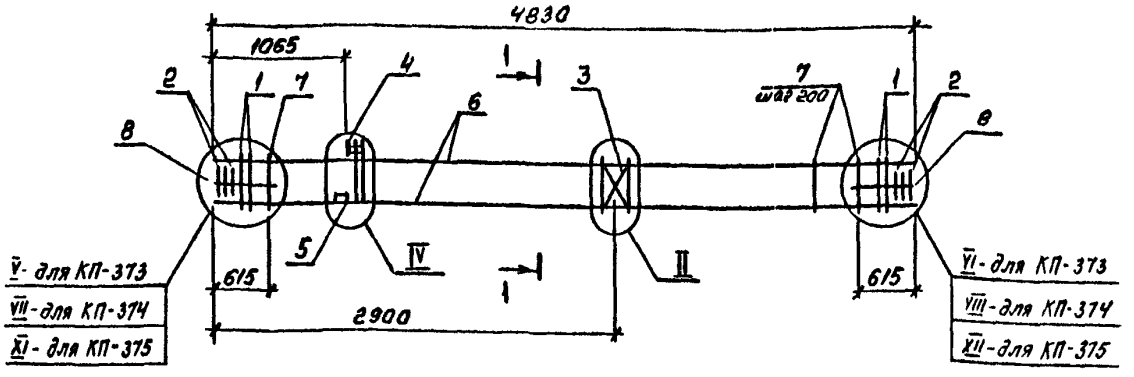

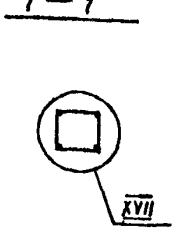

МАРКА	ПОЗ.	МАРКА АРМАТУРНОГО ИЗДЕЛИЯ	КОЛ. ШТ.	МАССА КГ.		ОБОЗНАЧЕНИЕ ДОКУМЕНТА 1.020.1-4 2-4
				1 ШТ.	ВСЕГО	
КП-373	1	СКА-2	4	3,36	13,44	К174
	2	СКА-4	6	2,24	13,44	К175
	3	С-1	1	1,08	1,08	К172
	4	МН-2	1	27,70	27,70	К176
	5	МН-12	2	3,86	7,72	К179
	6	Ф20 АтIVс ℓ=4830	4	11,91	47,64	без черт.
	7	ХМ-2	19	0,89	16,91	К173
	8	Ф6 А I ℓ=650	8	0,14	1,12	без черт.
				Итого:	129,05	
КП-374	1	СКА-2	6	3,36	20,16	К174
	2	СКА-4	6	2,24	13,44	К175
	3	С-1	1	1,08	1,08	К172
	4	МН-3	1	27,22	27,22	К176
	5	МН-12	2	3,86	7,72	К179
	6	Ф25 АтIVс ℓ=4830	4	18,60	74,40	без черт.
	7	ХМ-2	19	0,89	16,91	К173
	8	Ф6 А I ℓ=650	8	0,14	1,12	без черт.
				Итого:	162,05	

МАРКА	ПОЗ.	МАРКА АРМАТУРНОГО ИЗДЕЛИЯ	КОЛ. ШТ.	МАССА КГ		ОБОЗНАЧЕНИЕ ДОКУМЕНТА 1.020.1-4 2-4
				1 ШТ.	ВСЕГО	
КП-375	1	СКА-2	10	3,36	33,60	К174
	2	СКА-4	6	2,24	13,44	К175
	3	С-1	1	1,08	1,08	К172
	4	МН-5	1	29,58	29,58	К176
	5	МН-12	2	3,86	7,72	К179
	6	Ф32 АтIVс ℓ=4830	4	30,48	121,92	без черт.
	7	ХМ-2	19	0,89	16,91	К173
	8	Ф6 А I ℓ=650	8	0,14	1,12	без черт.
				Итого:	225,37	

1. Узлы см. У
2. Технические требования см. ТТ
3. Арматура классов: А-I по ГОСТ 5781-82
   Ат-IVС по ГОСТ 10884-81

Нач.отд.	Яэлоницкий		
Н.контр.	Аксёнова		
Зав гр.	Бродский		
Вед инж.	Агеева		
Исполнил	Радзина		

1.020.1-4. 2-4-К160

Каркас пространственный КП-373.., КП-375

Стадия	Лист	Листов
Р		1

ГОССТРОЙ СССР
ЛЕНИНГРАДСКИЙ ПРОМСТРОЙПРОЕКТ

Копировал

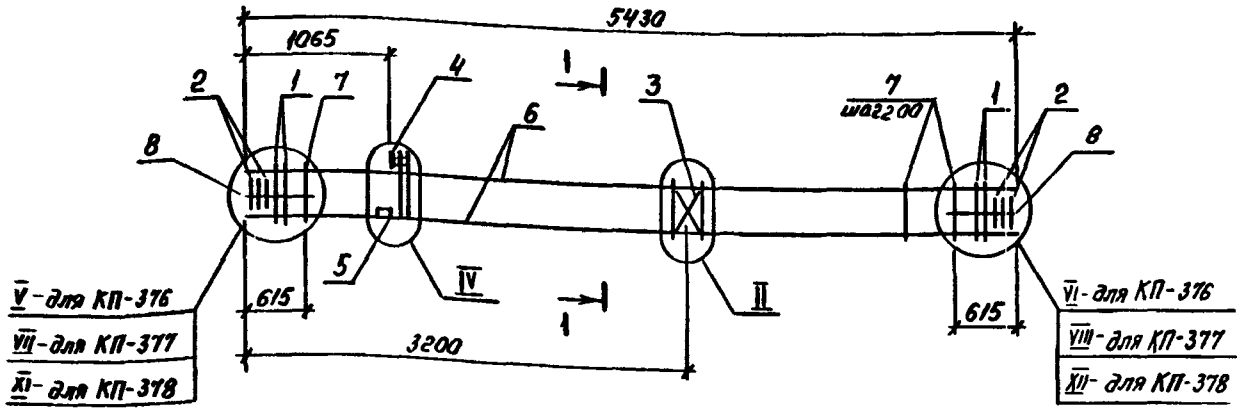

1 – 1

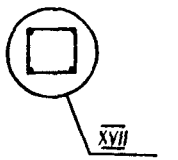

МАРКА	ПОЗ.	МАРКА АРМАТУРНОГО ИЗДЕЛИЯ	КОЛ. ШТ.	МАССА КГ.		ОБОЗНАЧЕНИЕ ДОКУМЕНТА 1.020.1-4 2-4
				1 ШТ.	ВСЕГО	
КП-376	1	СКА-2	4	3.36	13,44	К174
	2	СКА-4	6	2.24	13,44	К175
	3	С-1	1	1.08	1,08	К172
	4	МН-2	1	27,70	27,70	К176
	5	МН-12	2	3.86	7,72	К179
	6	ф20 Ат IVс ℓ=5430	4	13,39	53,56	без черт.
	7	ХН-1	22	0.55	12,10	К173
	8	ф6 А I ℓ=650	8	0,14	1,12	без черт.
				Итого: 130,16		
КП-377	1	СКА-2	6	3.36	13,44	К174
	2	СКА-4	6	2,24	13,44	К175
	3	С-1	1	1.08	1,08	К172
	4	МН-3	1	27,22	27,22	К176
	5	МН-12	2	3,86	7,72	К179
	6	ф25 Ат IVс ℓ=5430	4	20,91	83,64	без черт.
	7	ХН-1	22	0,55	12,10	К173
	8	ф6 А I ℓ=650	8	0,14	1,12	без черт.
				Итого: 159,76		

МАРКА	ПОЗ.	МАРКА АРМАТУРНОГО ИЗДЕЛИЯ	КОЛ. ШТ.	МАССА КГ.		ОБОЗНАЧЕНИЕ ДОКУМЕНТА 1.020.1-4 2-4
				1 ШТ.	ВСЕГО	
КП-378	1	СКА-2	10	3,36	33,60	К174
	2	СКА-4	6	2,24	13,44	К175
	3	С-1	1	1.08	1.08	К172
	4	МН-5	1	29,58	29,58	К176
	5	МН-12	2	3,86	7,72	К179
	6	ф32 Ат IVс ℓ=5430	4	34,26	137,04	без черт.
	7	ХН-1	22	0,55	12,10	К173
	8	ф6 А I ℓ=650	8	0,14	1,12	без черт.
				Итого: 235,68		

1. Узлы см. У
2. Технические требования см. ТТ
3. Арматура классов : А-I по ГОСТ 5781-82
Ат-IVС по ГОСТ 10884-81

Нач.отд.	Яловицкий	
Н.контр.	Аксёнова	
Зав.гр.	Бродский	
Вед.инж.	Агеенко	
Исполнил	Радзина	

1.020.1-4. 2-4-К161

Каркас пространственный КП-376...КП-378

Стадия	Лист	Листов
Р		1

ГОССТРОЙ СССР
ЛЕНИНГРАДСКИЙ ПРОМСТРОЙПРОЕКТ

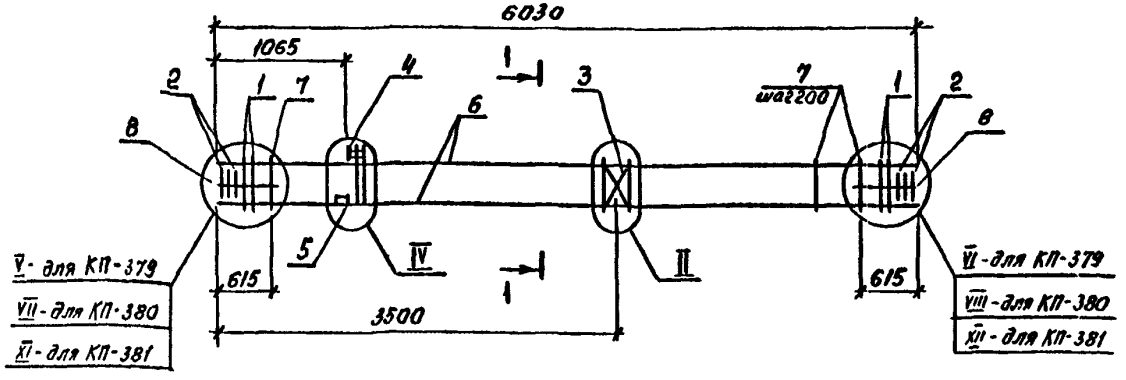

1 – 1

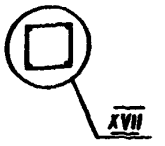

МАРКА	ПОЗ.	МАРКА АРМАТУРНОГО ИЗДЕЛИЯ	КОЛ. ШТ.	МАССА КГ.		ОБОЗНАЧЕНИЕ ДОКУМЕНТА 1.020.1-4 2-4
				1 ШТ.	ВСЕГО	
КП-379	1	СКА-2	4	3.36	13,44	К174
	2	СКА-4	6	2,24	13,44	К175
	3	С-1	1	1.08	1,08	К172
	4	МН-2	1	27.70	27.70	К176
	5	МН-12	2	3.86	7.72	К179
	6	Ф20 Ат IVс ℓ=6030	4	14,87	59,48	без черт.
	7	ХМ-1	25	0.55	13,75	К173
	8	Ф6 А I ℓ=650	8	0,14	1,12	без черт.
				Итого: 137,73		
КП-380	1	СКА-2	6	3.36	20.16	К174
	2	СКА-4	6	2,24	13,44	К175
	3	С-1	1	1.08	1,08	К172
	4	МН-3	1	27,22	27,22	К176
	5	МН-12	2	3,86	7.72	К179
	6	Ф25 Ат IVс ℓ=6030	4	23,22	92,88	без черт.
	7	ХМ-1	25	0.55	13,75	К173
	8	Ф6 А I ℓ=650	8	0.14	1.12	без черт.
				Итого: 177,37		

МАРКА	ПОЗ.	МАРКА АРМАТУРНОГО ИЗДЕЛИЯ	КОЛ. ШТ.	МАССА КГ.		ОБОЗНАЧЕНИЕ ДОКУМЕНТА 1.020.1-4 2 4
				1 ШТ.	ВСЕГО	
КП-381	1	СКА-2	10	3.36	33.60	К174
	2	СКА-4	6	2,24	13,44	К175
	3	С-1	1	1,08	1,08	К172
	4	МН-5	1	29,58	29,58	К176
	5	МН-12	2	3,86	7.72	К179
	6	ф32 Ат IVс ℓ=6030	4	38,05	152,20	без черт.
	7	ХМ-1	25	0,55	13,75	К173
	8	ф6 А I ℓ=650	8	0,14	1,12	без черт.
				Итого: 252,49		

1. Узлы см. У
2. Технические требования см. ТТ
3. Арматура классов: А-I по ГОСТ 5781-82
   Ат-IV по ГОСТ 10884-81

Нач.отд.	Яловецкий		
Н.контр.	Аксёнова		
Зав.гр.	Бродский		
Вед.инж.	Агеенко		
Исполнил	Радзина		

1.020.1-4. 2-4-К162

Каркас пространственный КП-379... КП-381

Стадия	Лист	Листов
Р		1

ГОССТРОЙ СССР ЛЕНИНГРАДСКИЙ ПРОМСТРОЙПРОЕКТ

Копировал

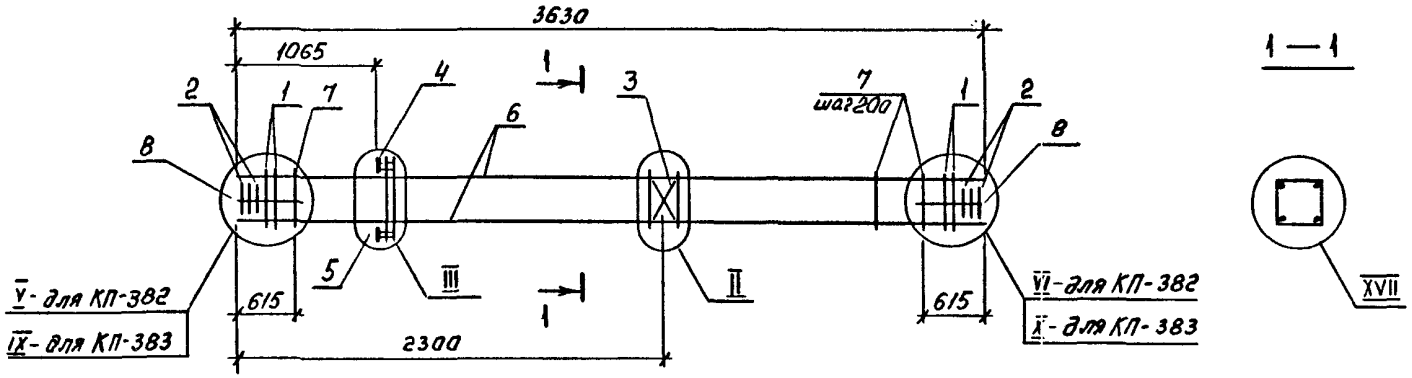

МАРКА	ПОЗ.	МАРКА АРМАТУРНОГО ИЗДЕЛИЯ	КОЛ. ШТ.	МАССА КГ.		ОБОЗНАЧЕНИЕ ДОКУМЕНТА 1.020.1-4 2-4
				1 ШТ.	ВСЕГО	
КП-382	1	СКА-2	4	3,36	13,44	К174
	2	СКА-4	6	2,24	13,44	К175
	3	С-1	1	1,08	1,08	К172
	4	МН-7	1	32,59	32,59	К177
	5	МН-11	1	7,07	7,07	К178
	6	ф20 Ат IVс ℓ=3630	4	8,95	35,80	без черт.
	7	ХМ-2	13	0,89	11,57	К173
	8	ф6 А I ℓ=650	8	0,14	1,12	
				Итого: 116,11		

МАРКА	ПОЗ.	МАРКА АРМАТУРНОГО ИЗДЕЛИЯ	КОЛ. ШТ.	МАССА КГ.		ОБОЗНАЧЕНИЕ ДОКУМЕНТА 1.020.1-4 2-4
				1 ШТ.	ВСЕГО	
КП-383	1	СКА-2	8	3,36	26,88	К174
	2	СКА-4	6	2,24	13,44	К175
	3	С-1	1	1,08	1,08	К172
	4	МН-9	1	31,63	31,63	К177
	5	МН-11	1	7,07	7,07	К178
	6	ф28 Ат IVс ℓ=3630	4	17,53	70,12	без черт.
	7	ХМ-2	13	0,89	11,57	К173
	8	ф6 А I ℓ=650	8	0,14	1,12	без черт.
				Итого: 162,91		

1. Узлы см. У
2. Технические требования см. ТТ
3. Арматура классов : А-I по ГОСТ 5781-82
   Ат-IVС по ГОСТ 10884-81

Нач.отд.	Язловецкий		
Н.контр.	Аксёнова		
Зав.гр.	Бродский		
Вед.инж.	Агеенко		
Исполнил	Радзина		

1.020.1-4, 2-4 - К163

Каркас пространственный КП-382, КП-383

Стадия	Лист	Листов
Р		1

ГОССТРОЙ СССР ЛЕНИНГРАДСКИЙ ПРОМСТРОЙПРОЕКТ

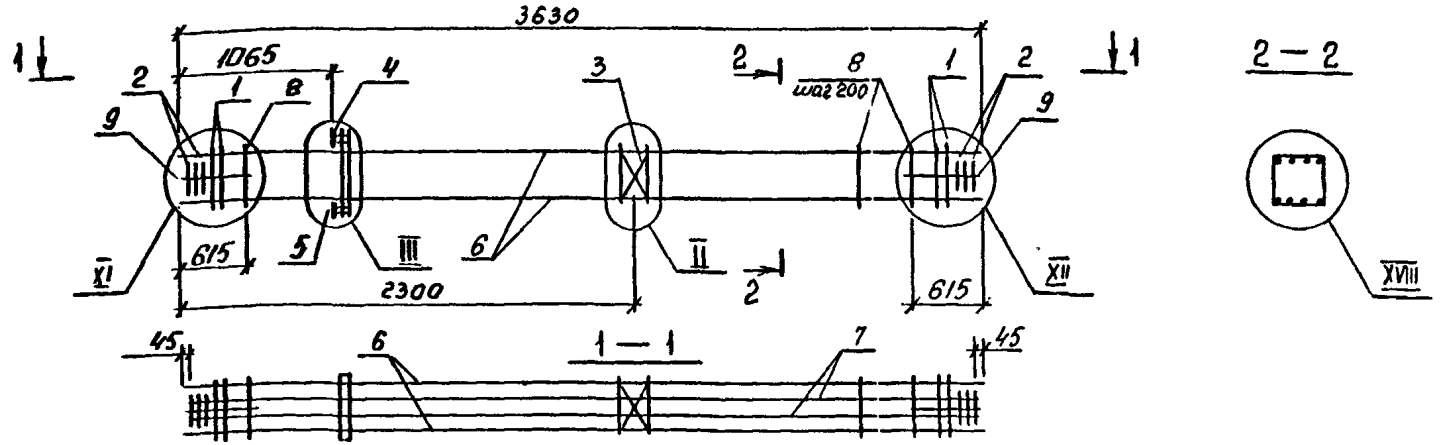

МАРКА	ПОЗ.	МАРКА АРМАТУРНОГО ИЗДЕЛИЯ	КОЛ. ШТ.	МАССА КГ.		ОБОЗНАЧЕНИЕ ДОКУМЕНТА 1.020.1-4 2-4
				1 ШТ.	ВСЕГО	
КП-384	1	СКА-2	10	3,36	33,60	К174
	2	СКА-4	6	2,24	13,44	К175
	3	С-1	1	1,08	1,08	К172
	4	МН-9	1	31,63	31,63	К177
	5	МН-11	1	7,07	7,07	К178
	6	ф28 Ат IVс ℓ=3630	4	17,53	70,12	без черт.
	7	ф20 Ат IVс ℓ=3540	4	8,73	34,92	без черт.
	8	ХН-2	13	0,89	11,57	К173
	9	ф6 А I ℓ=650	8	0,14	1,12	без черт.
				Итого: 204,55		

МАРКА	ПОЗ.	МАРКА АРМАТУРНОГО ИЗДЕЛИЯ	КОЛ. ШТ.	МАССА КГ.		ОБОЗНАЧЕНИЕ ДОКУМЕНТА 1.020.1-4 2-4
				1 ШТ.	ВСЕГО	
КП-385	1	СКА-2	10	3,36	33,60	К174
	2	СКА-4	6	2,24	13,44	К175
	3	С-1	1	1,08	1,08	К172
	4	МН-10	1	35,69	35,69	К177
	5	МН-11	1	7,07	7,07	К178
	6	ф32 Ат IVс ℓ=3630	4	22,90	91,60	без черт.
	7	ф28 Ат IVс ℓ=3540	4	17,10	68,40	без черт.
	8	ХН-2	13	0,89	11,57	К173
	9	ф6 А I ℓ=650	8	0,14	1,12	без черт.
				Итого 263,57		

1. Узлы см. У
2. Технические требования см. ТТ
3. Арматура классов : А-I по ГОСТ 5781-82
   Ат-IVС по ГОСТ 10884-81

Инв.№ подл. | Подпись и дата | Взам.инв.№

Нач.отд.	Язловицкий		1.020.1-4. 2-4-К164
Н.контр.	Аксёнова		Каркас пространственный КП-384, КП-385
Зав.гр.	Бродский		Стадия: Р; Лист; Листов: 1
Вед.инж.	Агеенко		ГОССТРОЙ СССР ЛЕНИНГРАДСКИЙ ПРОМСТРОЙПРОЕКТ
Исполнил	Радзина		

Копировал 24168-03 60 Формат

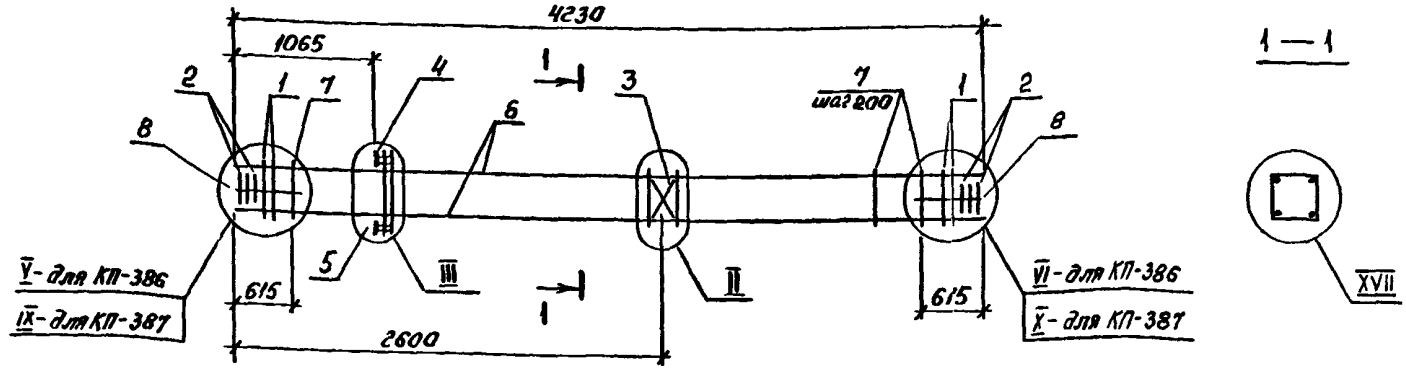

МАРКА	ПОЗ.	МАРКА АРМАТУРНОГО ИЗДЕЛИЯ	КОЛ. ШТ.	МАССА КГ.		ОБОЗНАЧЕНИЕ ДОКУМЕНТА 1.020.1-4 2-4
				1 ШТ.	ВСЕГО	
КП-386	1	СКА-2	4	3.36	13.44	К174
	2	СКА-4	6	2.24	13.44	К175
	3	С-1	1	1.08	1.08	К172
	4	МН-7	1	32.59	32.59	К177
	5	МН-11	1	7.07	7.07	К173
	6	ф20 Ат IVс ℓ=4230	4	10.43	41.72	без черт.
	7	ХН-2	16	0.89	14.24	К173
	8	ф6 А I ℓ=650	8	0.14	1.12	без черт.
				Итого: 124,70		

МАРКА	ПОЗ.	МАРКА АРМАТУРНОГО ИЗДЕЛИЯ	КОЛ. ШТ.	МАССА КГ.		ОБОЗНАЧЕНИЕ ДОКУМЕНТА 1.020.1-4 2-4
				1 ШТ.	ВСЕГО	
КП-387	1	СКА-2	8	3.36	26.88	К174
	2	СКА-4	6	2.24	13.44	К175
	3	С-1	1	1.08	1.08	К172
	4	МН-9	1	31.63	31.63	К177
	5	МН-11	1	7.07	7.07	К178
	6	ф28 Ат IVс ℓ=4230	4	20.43	81.72	без черт.
	7	ХН-2	16	0.89	14.24	К173
	8	ф6 А I ℓ=650	8	0.14	1.12	без черт.
				Итого: 177,18		

1. Узлы см. У
2. Технические требования см. ТТ
3. Арматура классов: А-I по ГОСТ 5781-82
   Ат-IVС по ГОСТ 10884-81

Нач.отд.	Языловицкий	
Н.контр.	Аксёнова	
Зав.гр.	Бродский	
Вед.инж.	Агеенко	
Исполнил	Радзина	

1.020.1-4. 2-4-К165

Каркас пространственный КП-386, КП-387

Стадия	Лист	Листов
Р		1

ГОССТРОЙ СССР
ЛЕНИНГРАДСКИЙ ПРОМСТРОЙПРОЕКТ

Копировал 24168-03 61 Формат

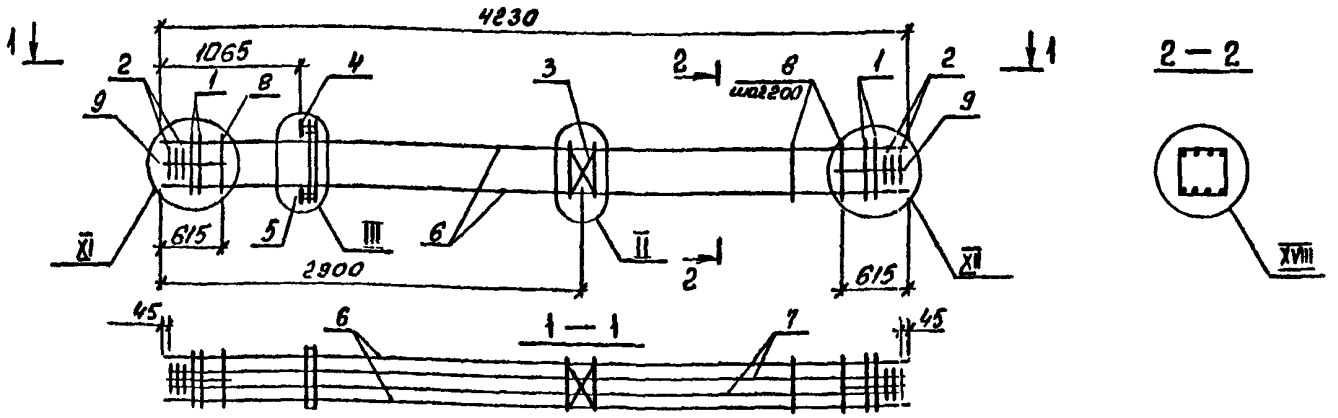

МАРКА	ПОЗ.	МАРКА АРМАТУРНОГО ИЗДЕЛИЯ	КОЛ. ШТ.	МАССА КГ.		ОБОЗНАЧЕНИЕ ДОКУМЕНТА 1.020.1-4 2-4
				1 ШТ.	ВСЕГО	
КП-388	1	СКА-2	10	3,36	33,60	К174
	2	СКА-4	6	2,24	13,44	К175
	3	С-1	1	1,08	1,08	К172
	4	МН-9	1	31,63	31,63	К177
	5	МН-11	1	7,07	7,07	К178
	6	Ф28АтIVс ℓ=4230	4	20,43	81,72	без черт.
	7	Ф20АтIVс ℓ=4140	4	10,21	40,84	без черт.
	8	ХН-2	16	0,89	14,24	К173
	9	Ф6А I ℓ=650	8	0,14	1,12	без черт.
				Итого: 224,74		

МАРКА	ПОЗ.	МАРКА АРМАТУРНОГО ИЗДЕЛИЯ	КОЛ. ШТ.	МАССА КГ.		ОБОЗНАЧЕНИЕ ДОКУМЕНТА 1.020.1-4 2-4
				1 ШТ.	ВСЕГО	
КП-389	1	СКА-2	10	3,36	33,60	К174
	2	СКА-4	6	2,24	13,44	К175
	3	С-1	1	1,08	1,08	К172
	4	МН-10	1	35,69	35,69	К177
	5	МН-11	1	7,07	7,07	К178
	6	Ф32АтIVс ℓ=4230	4	26,69	106,76	без черт.
	7	Ф28АтIVс ℓ=4140	4	20,00	80,00	без черт.
	8	ХН-2	16	0,89	14,24	К173
	9	Ф6А I ℓ=650	8	0,14	1,12	без черт.
				Итого: 293,0		

1. Узлы см. У
2. Технические требования см. ТТ
3. Арматура классов: А-I по ГОСТ 5781-82
   Ат-IVС по ГОСТ 10884-81

Нач.отд.	Яловицкий		
Н.контр.	Аксёнова		
Зав.гр.	Бродский		
Вед.инж.	Агевина		
Исполнил	Радзина		

1.020.1-4. 2-4-К166

Каркас пространственный КП-388, КП-389

Стадия	Лист	Листов
Р		1

ГОССТРОЙ СССР ЛЕНИНГРАДСКИЙ ПРОМСТРОЙПРОЕКТ

Копировал 24168-03 62 Формат

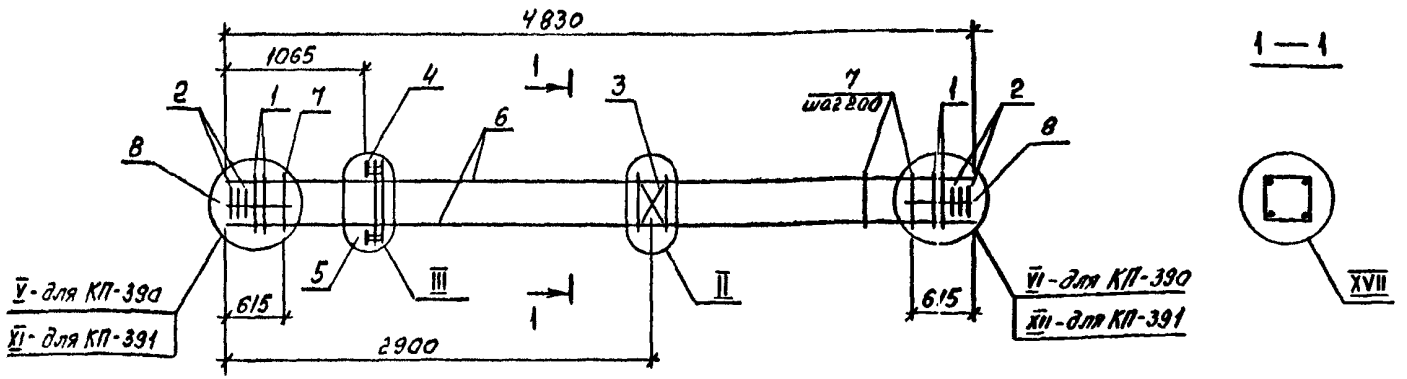

МАРКА	ПОЗ.	МАРКА АРМАТУРНОГО ИЗДЕЛИЯ	КОЛ. ШТ.	МАССА КГ.		ОБОЗНАЧЕНИЕ ДОКУМЕНТА 1.020.1-4 г-4
				1 ШТ.	ВСЕГО	
КП-390	1	СКА-2	4	3,36	13,44	К174
	2	СКА-4	6	2,24	13,44	К175
	3	С-1	1	1,08	1,08	К172
	4	МН-7	1	32,59	32,59	К177
	5	МН-11	1	7,07	7,07	К178
	6	ф20 Ат IVс ℓ=4830	4	11,91	47,64	без черт.
	7	ХМ-2	19	0,89	16,91	К173
	8	ф6 А I ℓ=650	8	0,14	1,12	без черт.
				Итого: 133,29		

МАРКА	ПОЗ.	МАРКА АРМАТУРНОГО ИЗДЕЛИЯ	КОЛ. ШТ.	МАССА КГ.		ОБОЗНАЧЕНИЕ ДОКУМЕНТА 1.020.1-4 г-4
				1 ШТ.	ВСЕГО	
КП-391	1	СКП-2	10	3,36	33,60	К174
	2	СКА-4	6	2,24	13,44	К175
	3	С-1	1	1,08	1,08	К172
	4	МН-10	1	35,69	35,69	К177
	5	МН-11	1	7,07	7,07	К178
	6	ф32 Ат IVс ℓ=4830	4	30,48	121,92	без черт.
	7	ХМ-2	19	0,89	16,91	К173
	8	ф6 А I ℓ=650	8	0,14	1,12	без черт.
				Итого: 230,83		

1. Узлы см. У
2. Технические требования см. ТТ
3. Арматура классов: А-I по ГОСТ 5781-82
   Ат-IVС по ГОСТ 10884-81

Нач.отд.	Язловецкий	
Н.контр.	Аксёнова	
Зав.гр.	Бродский	
Вед.инж.	Агеенко	
Исполнил	Радзина	

1.020.1-4. 2-4-К167

Каркас пространственный КП-390, КП-391

Стадия	Лист	Листов
Р		1

ГОССТРОЙ СССР ПЕНИНГРАДСКИЙ ПРОМСТРОЙПРОЕКТ

Копировал 24168-03 63 Формат

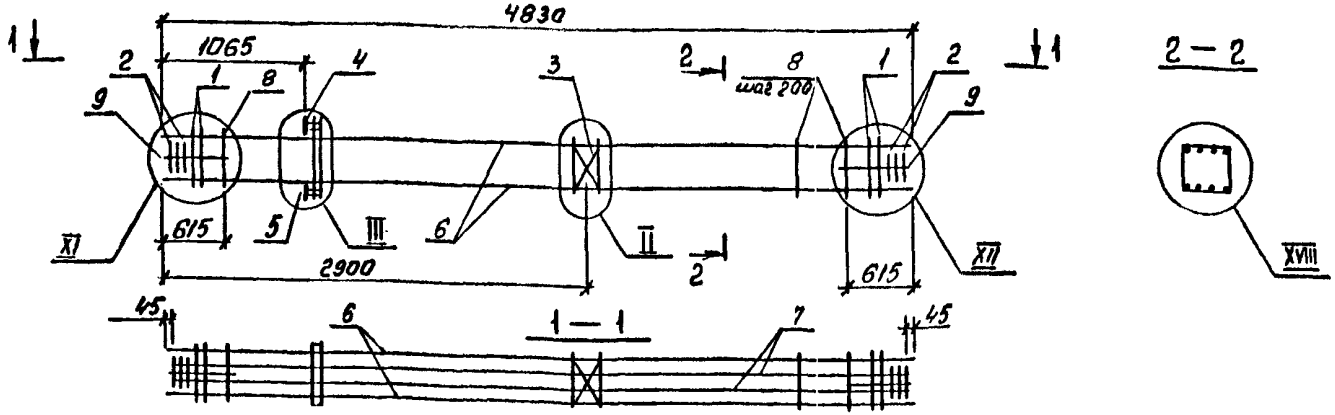

МАРКА	ПОЗ.	МАРКА АРМАТУРНОГО ИЗДЕЛИЯ	КОЛ. ШТ.	МАССА КГ.		ОБОЗНАЧЕНИЕ ДОКУМЕНТА 1.020.1-4 2-4
				1 ШТ.	ВСЕГО	
КП-392	1	СКА-2	10	3,36	33,60	К174
	2	СКА-4	6	2,24	13,44	К175
	3	С-1	1	1,08	1,08	К172
	4	МН-10	1	35,69	35,69	К177
	5	МН-11	1	7,07	7,07	К178
	6	ф32АтIVс ℓ=4830	4	30,48	121,92	без черт.
	7	ф28АтIVс ℓ=4740	4	11,69	46,76	без черт.
	8	ХМ-2	19	0,89	16,91	К173
	9	ф6А I ℓ=650	8	0,14	1,12	без черт.
				Итого: 277,59		

МАРКА	ПОЗ.	МАРКА АРМАТУРНОГО ИЗДЕЛИЯ	КОЛ. ШТ.	МАССА КГ.		ОБОЗНАЧЕНИЕ ДОКУМЕНТА 1.020.1-4 2 4
				1 ШТ.	ВСЕГО	
КП-393	1	СКА-2	10	3,36	33,60	К174
	2	СКА-4	6	2,24	13,44	К175
	3	С-1	1	1,08	1,08	К172
	4	МН-10	1	35,69	35,69	К177
	5	МН-11	1	7,07	7,07	К178
	6	ф32АтIVс ℓ=4830	4	30,48	121,92	без черт.
	7	ф28АтIVс ℓ=4740	4	22,89	91,56	без черт.
	8	ХМ-2	19	0,89	16,91	К173
	9	ф6А I ℓ=650	8	0,14	1,12	без черт.
				Итого: 322,39		

1. Узлы см. У
2. Технические требования см. ТТ
3. Арматура классов А-I по ГОСТ 5781-82
   Ат-IVС по ГОСТ 10884-81

Инв. № подл. | Подпись и дата | Взам. инв. №

Нач.отд.	Яловицкий		
Н.контр.	Аксёнова		
Зав.гр.	Бродский		
Вед.инж.	Агеенко		
Исполнил	Радзина		

1.020.1-4. 2-4-К168

Каркас пространственный КП-392, КП-393

Стадия	Лист	Листов
Р		1

ГОССТРОЙ СССР
ЛЕНИНГРАДСКИЙ ПРОМСТРОЙПРОЕКТ

Копировал 24168-03 64 Формат

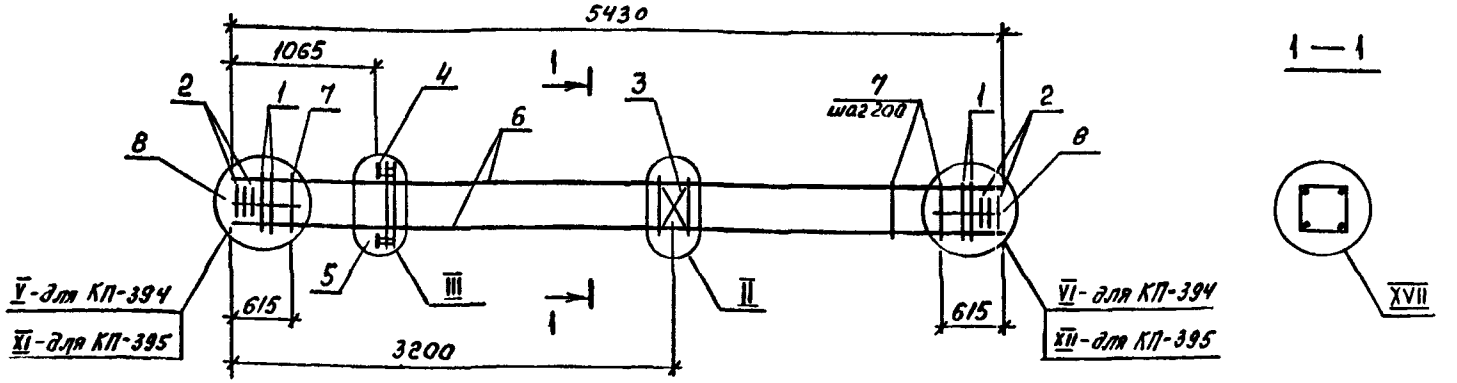

МАРКА	ПОЗ.	МАРКА АРМАТУРНОГО ИЗДЕЛИЯ	КОЛ. ШТ.	МАССА КГ.		ОБОЗНАЧЕНИЕ ДОКУМЕНТА 1.020.1-4 2-4
				1 ШТ.	ВСЕГО	
КП-394	1	СКА-2	4	3,36	13,44	К174
	2	СКА-4	6	2,24	13,44	К175
	3	С-1	1	1,08	1,08	К172
	4	МН-7	1	32,59	32,59	К177
	5	МН-11	1	7,07	7,07	К178
	6	ф20 Ат IVС ℓ=5430	4	13,39	53,56	без черт.
	7	ХМ-1	22	0,55	12,10	К173
	8	ф6А I ℓ=650	8	0,14	1,12	без черт.
				Итого: 134,4		

МАРКА	ПОЗ.	МАРКА АРМАТУРНОГО ИЗДЕЛИЯ	КОЛ. ШТ.	МАССА КГ.		ОБОЗНАЧЕНИЕ ДОКУМЕНТА 1.020.1-4 2-4
				1 ШТ.	ВСЕГО	
КП-395	1	СКА-2	10	3,36	33,60	К174
	2	СКА-4	6	2,24	13,44	К175
	3	С-1	1	1,08	1,08	К172
	4	МН-10	1	35,69	35,69	К177
	5	МН-11	1	7,07	7,07	К178
	6	ф32 Ат IVС ℓ=5430	4	34,26	137,04	без черт.
	7	ХМ-1	22	0,55	12,10	К173
	8	ф6А I ℓ=650	8	0,14	1,12	без черт.
				Итого: 241,14		

1. Узлы см. У
2. Технические требования см. ТТ
3. Арматура классов : А-I по ГОСТ 5781-82
Ат-IVС по ГОСТ 10884-81

Нач.отд.	Язловицкий	
Н.контр.	Аксёнова	
Зав.гр.	Бродский	
Вед.инж.	Агеенко	
Исполнил	Радзина	

1.020.1-4. 2-4-К169

Каркас пространственный КП-394, КП-395

Стадия	Лист	Листов
Р		1

ГОССТРОЙ СССР ЛЕНИНГРАДСКИЙ ПРОМСТРОЙПРОЕКТ

Копировал 24168-03 65 Формат

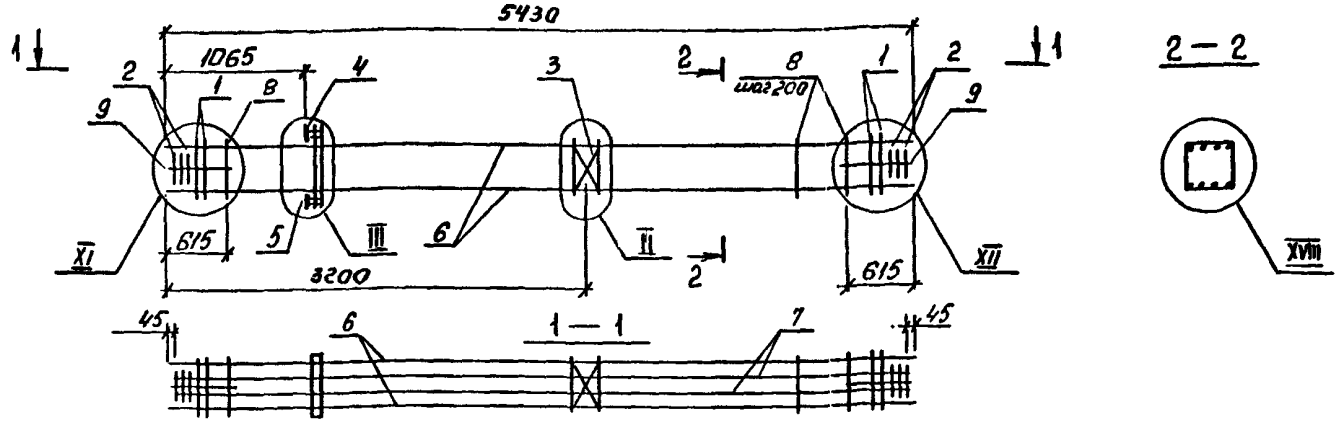

МАРКА	ПОЗ.	МАРКА АРМАТУРНОГО ИЗДЕЛИЯ	КОЛ. ШТ.	МАССА КГ.		ОБОЗНАЧЕНИЕ ДОКУМЕНТА 1.020.1-4 2-4
				1 ШТ.	ВСЕГО	
КП-396	1	СКА-2	10	3,36	33,60	К174
	2	СКА-4	6	2,24	13,44	К175
	3	С-1	1	1,08	1,08	К172
	4	МН-10	1	35,69	35,69	К177
	5	МН-11	1	7,07	7,07	К178
	6	ф32 Ат IVС ℓ=5430	4	34,26	137,04	без черт.
	7	ф20 Ат IVС ℓ=5340	4	13,17	52,68	без черт.
	8	ХМ-1	22	0,55	12,10	К173
	9	ф6 А I ℓ=650	8	0,14	1,12	без черт.
				Итого: 293,82		

МАРКА	ПОЗ.	МАРКА АРМАТУРНОГО ИЗДЕЛИЯ	КОЛ. ШТ.	МАССА КГ.		ОБОЗНАЧЕНИЕ ДОКУМЕНТА 1.020.1-4 2-4
				1 ШТ.	ВСЕГО	
КП-397	1	СКА-2	10	3,36	33,60	К174
	2	СКА-4	6	2,24	13,44	К175
	3	С-1	1	1,08	1,08	К172
	4	МН-10	1	35,69	35,69	К177
	5	МН-11	1	7,07	7,07	К178
	6	ф32 Ат IVС ℓ=5430	4	34,26	137,04	без черт.
	7	ф28 Ат IVС ℓ=5340	4	25,79	103,16	без черт.
	8	ХМ-1	22	0,55	12,10	К173
	9	ф6 А I ℓ=650	8	0,14	1,12	без черт.
				Итого: 344,30		

1. Узлы см. У
2. Технические требования см. ТТ
3. Арматура классов : А-I по ГОСТ 5781-82
   Ат-IVС по ГОСТ 10884-81

Нач.отд.	Яловицкий		1.020.1-4, 2-4-К170
Н.контр.	Аксёнова		Каркас пространственный КП-396, КП-397
Зав.гр.	Бродский		Стадия Р; Лист; Листов 1
Вед.инж.	Агеенко		ГОССТРОЙ СССР ЛЕНИНГРАДСКИЙ ПРОМСТРОЙПРОЕКТ
Исполнил	Радзина		

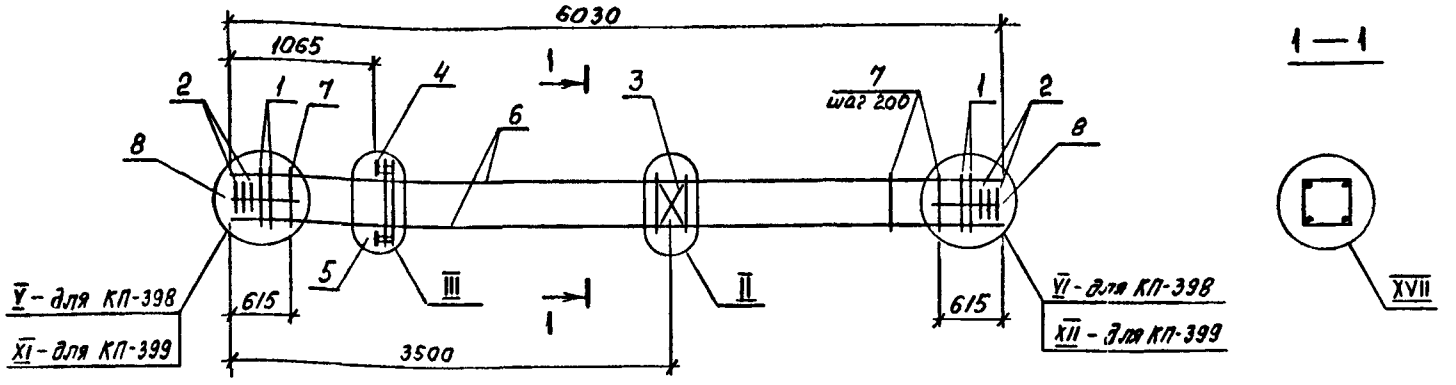

МАРКА	ПОЗ.	МАРКА АРМАТУРНОГО ИЗДЕЛИЯ	КОЛ. ШТ.	МАССА КГ.		ОБОЗНАЧЕНИЕ ДОКУМЕНТА 1.020.1-4 г 4
				1 ШТ.	ВСЕГО	
КП-398	1	СКА-2	4	3.36	13.44	К174
	2	СКА-4	6	2.24	13.44	К175
	3	С-1	1	1.08	1.08	К172
	4	МН-7	1	32.59	32.59	К177
	5	МН-11	1	7.07	7.07	К178
	6	ф20АтIVс ℓ=6030	4	14.87	59.48	без черт.
	7	ХМ-1	25	0.55	13.75	К173
	8	ф6АI ℓ=650	8	0.14	1.12	без черт.
				Итого: 141,97		

МАРКА	ПОЗ.	МАРКА АРМАТУРНОГО ИЗДЕЛИЯ	КОЛ. ШТ.	МАССА КГ.		ОБОЗНАЧЕНИЕ ДОКУМЕНТА 1.020.1-4 г 4
				1 ШТ.	ВСЕГО	
КП-399	1	СКА-2	10	3,36	33.60	К174
	2	СКА-4	6	2.24	13.44	К175
	3	С-1	1	1.08	1.08	К172
	4	МН-10	1	35.69	35.69	К177
	5	МН-11	1	7.07	7.07	К178
	6	ф32АтIVс ℓ=6030	4	38.05	152,20	без черт.
	7	ХМ-1	25	0.55	13,75	К173
	8	ф6АI ℓ=650	8	0.14	1.12	без черт.
				Итого: 257.95		

1. Узлы см. У
2. Технические требования см. ТТ
3. Арматура классов: А-I по ГОСТ 5781-82
   Ат-IVС по ГОСТ 10884-81

Нач.отд.	Языловицкий	
Н.контр.	Аксёнова	
Зав.гр.	Бродский	
Вед.инж.	Агеенко	
Исполнил	Радзина	

1.020.1-4, 2-4-К171

Каркас пространственный КП-398, КП-399

Стадия	Лист	Листов
Р		1

ГОССТРОЙ СССР ЛЕНИНГРАДСКИЙ ПРОМСТРОЙПРОЕКТ

Копировал

24168-03 67 Формат

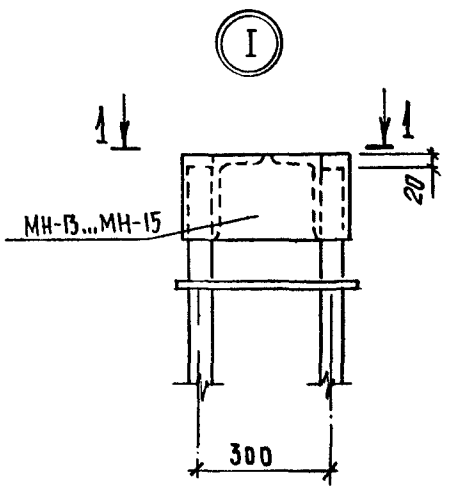

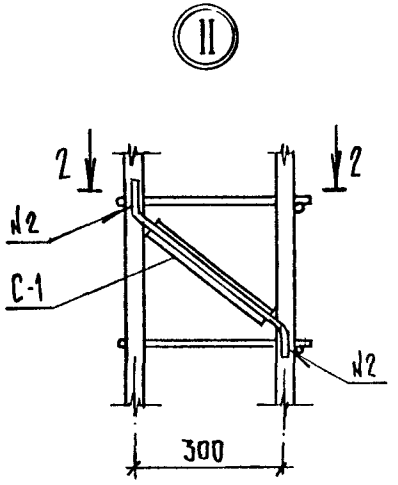

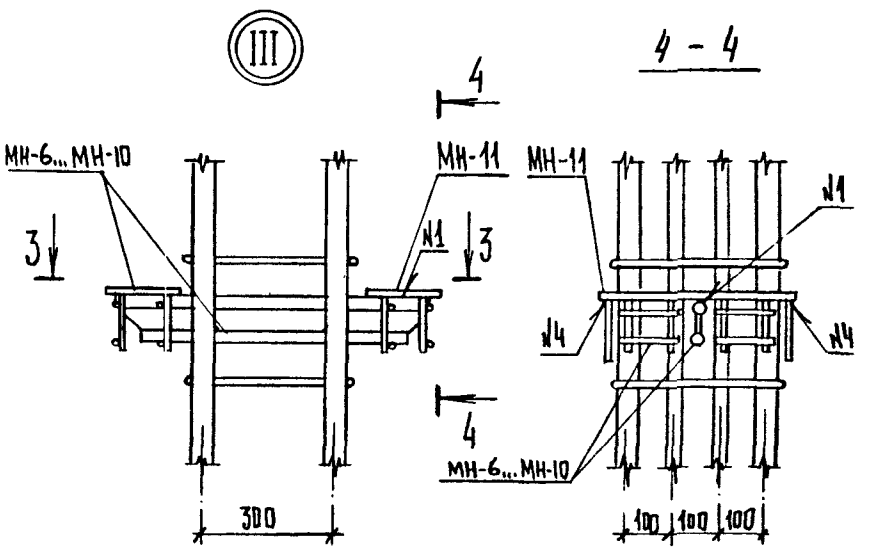

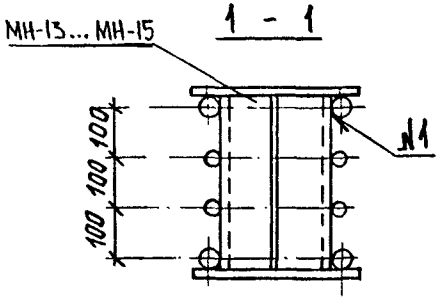

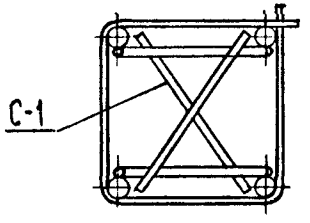

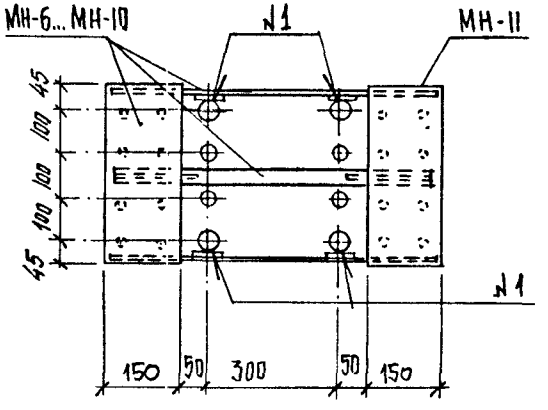

N1 – ГОСТ 14098-85-Н1-Рш
N2 – 7 ГОСТ 14098-85-С23-Рэ
N3 – ГОСТ 14098-85-К1-КТ
N4 – ГОСТ 5264-80-Т1-д8

Узлы II и III условно показаны в разрезе

Нач.отд.	Язловецкий		1.020.1-4.2-4-У
Н.контр.	Аксёнова		Узел I ... XVIII
Зав.гр.	Бродский		Стадия Р; Лист 1; Листов 4
Вед.инж.	Агеенко		ГОССТРОЙ СССР ЛЕНИНГРАДСКИЙ ПРОМСТРОЙПРОЕКТ
Исполнил	Бобович		

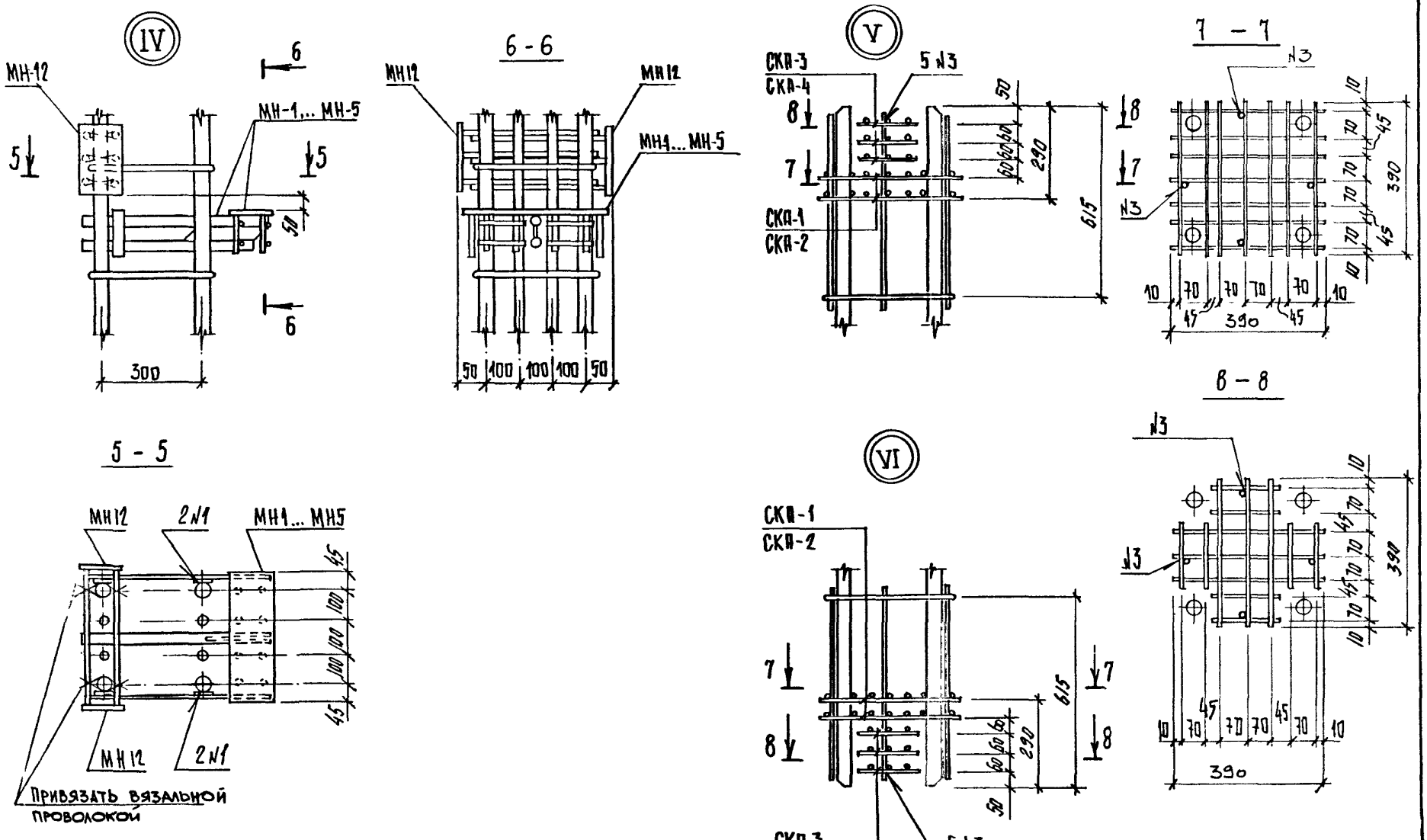

1. В узле IV боковая пластина закладной условно не показана
2. Обозначение сварных швов см. лист 1

1.020.1-4.2-4-У	Лист 2

Инв № подл | Подпись и дата | Взам инв №

VII

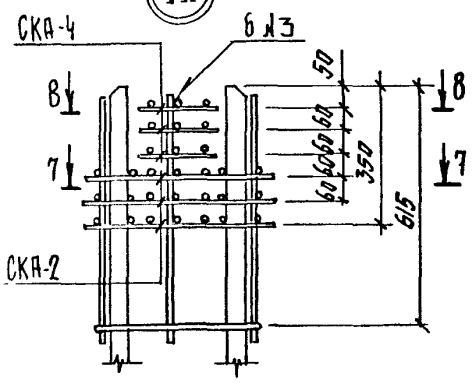

IX

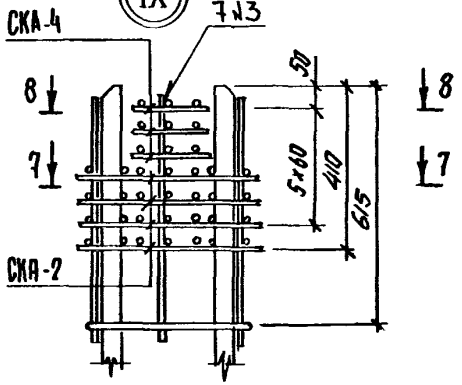

XI

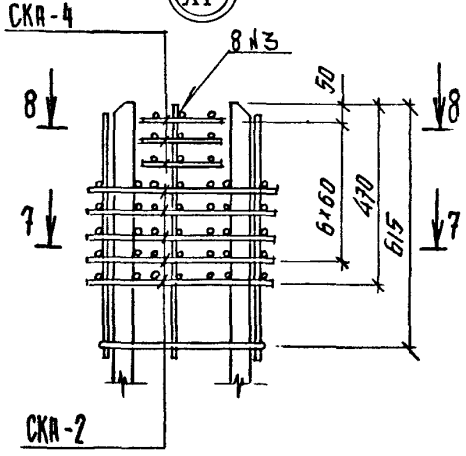

VIII

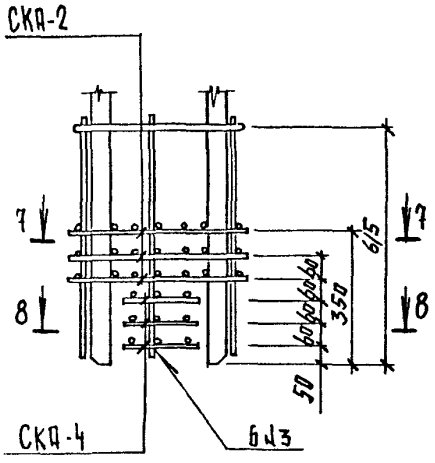

X

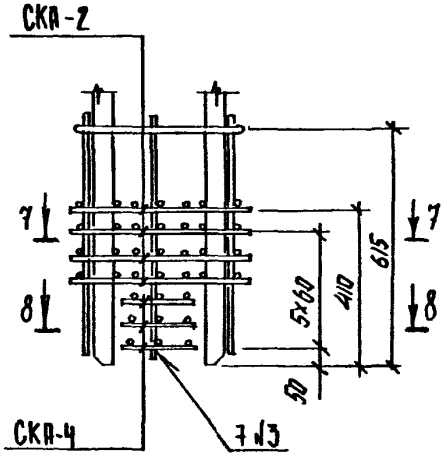

XII

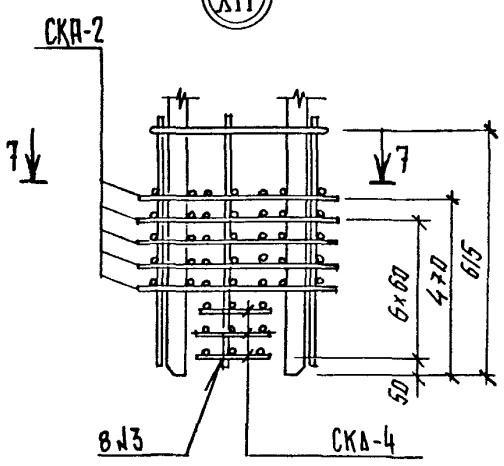

1. Сечение 7-7 и 8-8 см. лист 2
2. Обозначение сварных швов см. лист 1

XIII

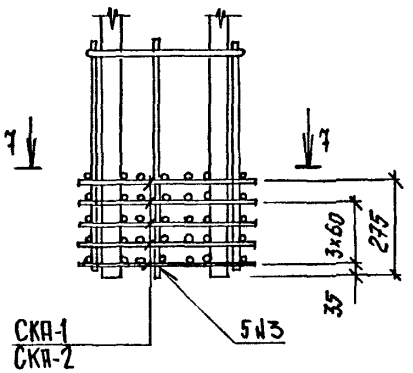

XV

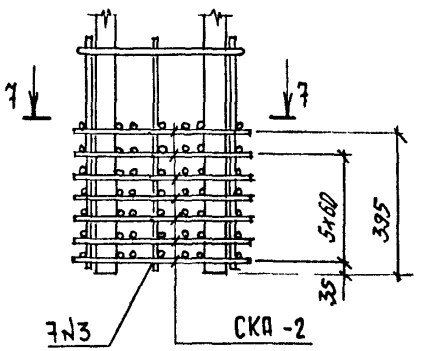

XVII

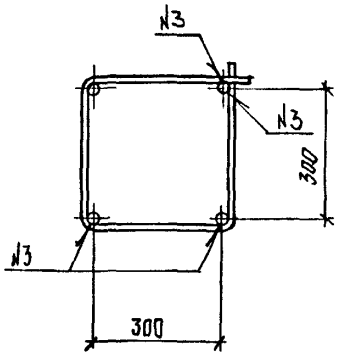

XIV

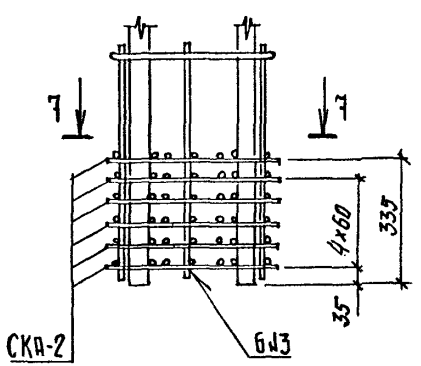

XVI

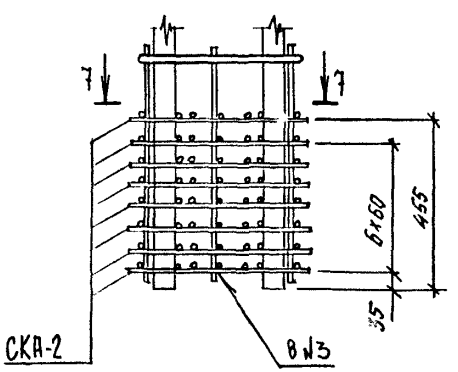

XVIII

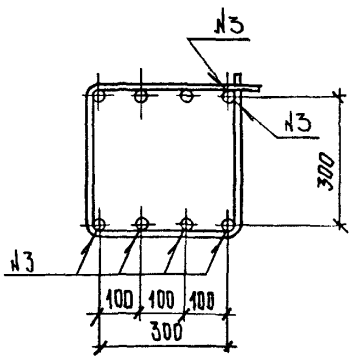

1. Сечение 7-7 см. лист 2
2. Обозначение сварных швов см. лист 1

Инв. № подл. | Подпись и дата | Взам. инв. №

1.020.1-4 2-4-У		Лист 4

Копировал 24168-03 71 Формат

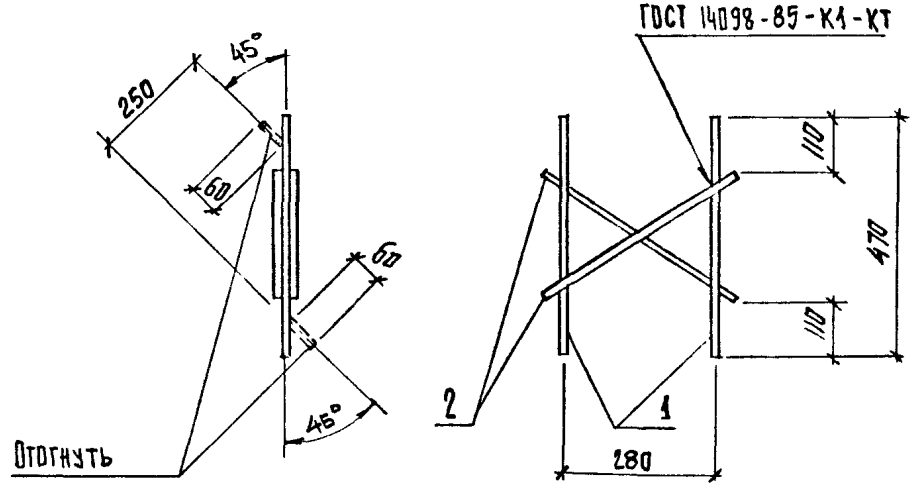

Марка	Поз.	Наименование	Кол.	Масса ед. кг	Масса, кг
С-1	1	Ф 10 А III ℓ = 470	2	0,29	1,1
	2	10 А III ℓ = 400	2	0,25	

1. Арматура: класса А-III по ГОСТ 5781-82
2. Технические требования см. ТТ

Нач.отд.	Язловецкий		1.020.1-4. 2-4-К172		
Н.контр.	Аксёнова		Сетка С-1	Стадия: Р	Лист	Листов: 1
Зав.гр.	Бродский			ГОССТРОЙ СССР ЛЕНИНГРАДСКИЙ ПРОМСТРОЙПРОЕКТ	
Вед.инж.	Агеенко				
Исполнил	Бобович				

Инв. № подл. | Подпись и дата | Взам. инв. №

Копировал Формат

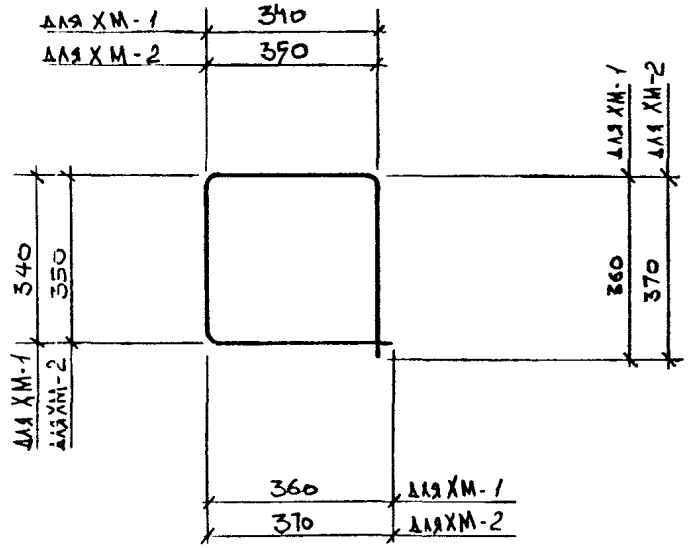

Марка	Поз	Наименование	Кол.	Масса ед. кг	Масса, кг
ХМ-1	1	Ф 8 А I ℓ = 1400	1	0,55	0,55
ХМ-2	1	Ф 10 А I ℓ = 1440	1	0,89	0,89

1. Арматура: класса А-III по ГОСТ 5781-82
2. Технические требования см ТТ

Нач.отд.	Язловицкий		1.020.1-4. 2-4-К173		
Н.контр.	Аксёнова		Стержень отдельный ХМ-1, ХМ-2	Стадия: Р	Лист	Листов: 1
Зав.гр	Бродский			ГОССТРОЙ СССР ЛЕНИНГРАДСКИЙ ПРОМСТРОЙПРОЕКТ	
Вед.инж.	Агеенко				
Исполнил	Бобович				

Инв. № подл. | Подпись и дата | Взам. инв. №

Копировал 24168-03 72 Формат

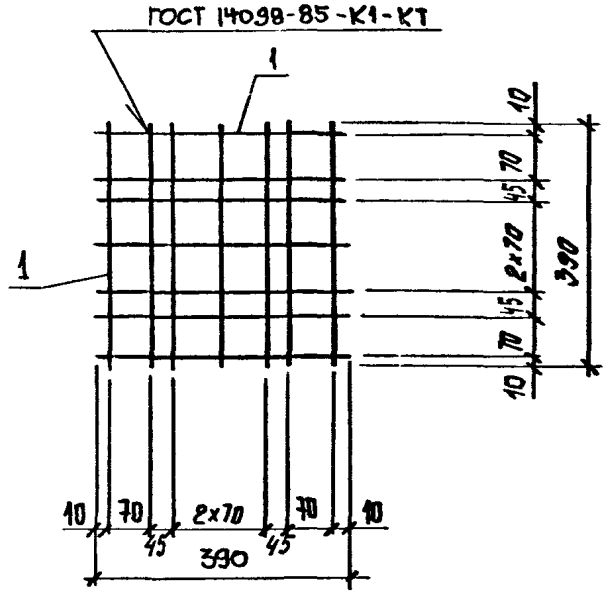

Марка	Поз.	Наименование	Кол.	Масса ед. кг	Масса, кг
СКА-1	1	Ф8 А III ℓ=390	14	0,15	2,1
СКА-2	1	Ф10 А III ℓ=390	14	0,24	3,36

1. Арматура: класса А-III по ГОСТ 5781-82
2. Технические требования см. ТТ

Нач.отд.	Язловицкий			1.020.1-4. 2-4-К174
Н.контр.	Аксёнова			Сетка СКА-1, СКА-2
Зав.гр.	Бродский			Стадия: Р; Лист; Листов: 1
Вед.инж.	Агеенко			ГОССТРОЙ СССР ЛЕНИНГРАДСКИЙ ПРОМСТРОЙПРОЕКТ
Исполнил	Бобович			

Копировал Формат

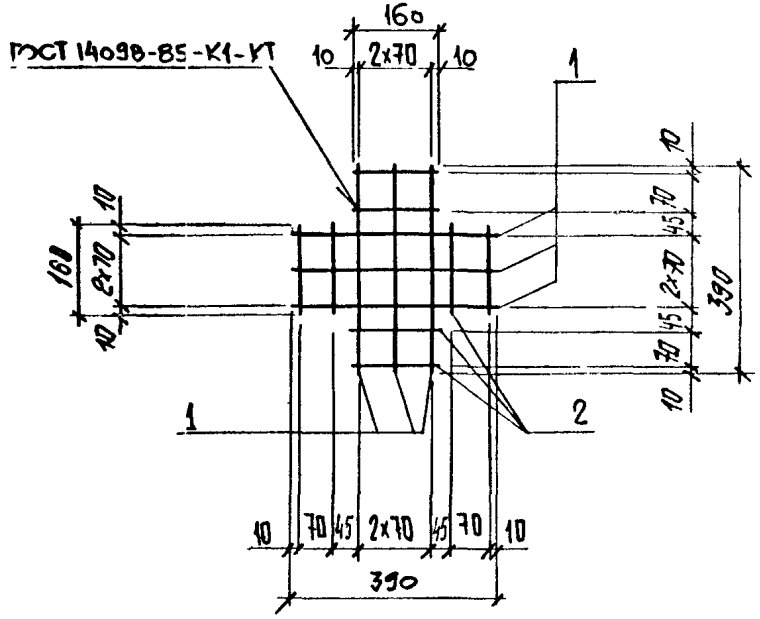

Марка	Поз.	Наименование	Кол.	Масса ед. кг	Масса, кг
СКА-3	1	Ф8 А III ℓ=390	6	0,15	1,38
	2	8 А III ℓ=160	8	0,06	
СКА-4	1	Ф10 А III ℓ=390	6	0,24	2,24
	2	10 А III ℓ=160	8	0,10	

1. Арматура класса А-III по ГОСТ 5781-82
2. Технические требования см. ТТ

Взам. инв. № | Подпись и дата | Инв. № подл.

Нач.отд.	Язловицкий			1.020. 1-4. 2-4-К175
Н.контр.	Аксёнова			Сетка СКА-3, СКА-4
Зав.гр.	Бродский			Стадия: Р; Лист; Листов: 1
Вед.инж.	Агеенко			ГОССТРОЙ СССР ЛЕНИНГРАДСКИЙ ПРОМСТРОЙПРОЕКТ
Исполнил	Бобович			

Копировал 24168-03 73 Формат

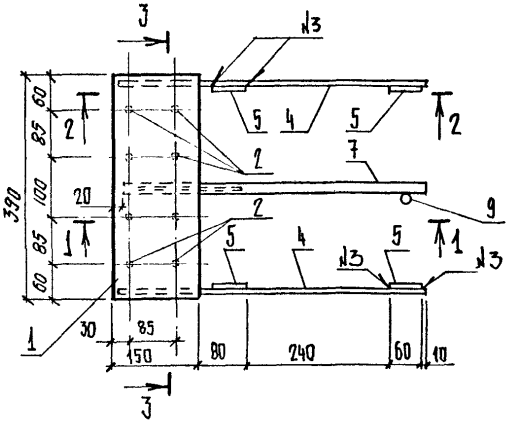

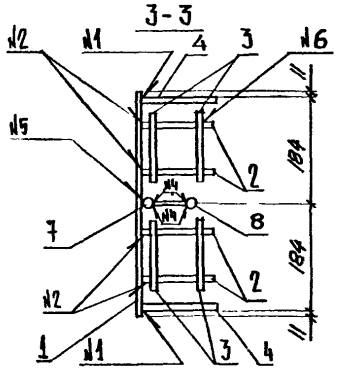

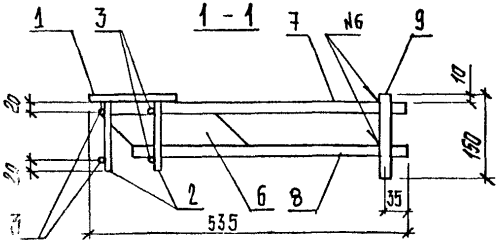

Поз. 6

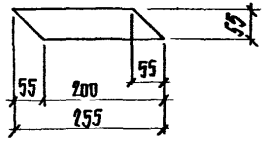

№1 – ГОСТ 5264-80-Т1-∆8
№2 – ГОСТ 14098-85-Т1-Мф
№3 – ГОСТ 5264-80-Н1-∆8
№4 – сварка ручная дуговая
№5 – ГОСТ 14098-85-Н1-$Р_ш$
№6 – ГОСТ 14098-85-К1-$К_т$

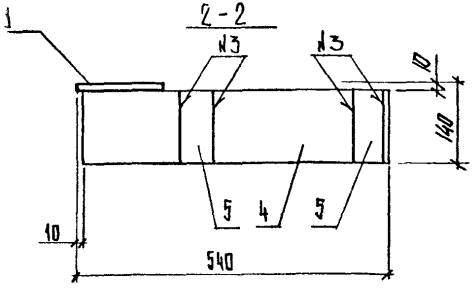

Марка	Поз.	Наименование	Кол.	Масса ед. кг	Масса, кг
МН-1	1	Лист 10×150×390 ГОСТ 19903-74 / ВСт3пс6-1 ТУ14-1-3023-80	1	4,59	28,2
	2	Ф 14 А III ℓ=120	8	0,15	
	3	14 А III ℓ=130	8	0,16	
	4	Лист 12×130×530 ГОСТ 19903-74 / ВСт3пс6-1 ТУ 14-1-3023-80	2	6,49	
	5	Лист 12×130×60 ГОСТ 19903-74 / ВСт3пс6-1 ТУ 14-1-3023-80	4	0,73	
	6	Лист 8×95×255 ГОСТ 19903-74 / ВСт3пс6-1 ТУ 14-1-3023-80	1	0,88	
	7	Ф 25 А III ℓ=515	1	1,98	
	8	25 А III ℓ=460	1	1,77	
	9	25 А III ℓ=150	1	0,58	
МН-2		Поз. 1...4, 6...9 по МН-1			27,7
	5	Лист 10×130×60 ГОСТ 19903-74 / ВСт3пс6-1 ТУ 14-1-3023-80	4	0,61	
МН-3		Поз. 1...4, 6...9 по МН-1			27,2
	5	Лист 8×130×60 ГОСТ 19903-74 / ВСт3пс6-1 ТУ14-1-3023-80	4	0,49	
МН-4		Поз. 1...4, 6...9 по МН-1			26,7
	5	Лист 6×130×60 ГОСТ 19903-74 / ВСт3пс6-1 ТУ14-1-3023-80	4	0,37	
МН-5		Поз. 1...3, 6...9 по МН-1			29,6
	4	Лист 16×130×530 ГОСТ 19903-74 / ВСт3пс6-1 ТУ14-1-3023-80	2	8,65	

1. Арматура класса А-III по ГОСТ 5781-82
2. Технические требования см. ТТ

Нач.отд.	Язловецкий	
Н.контр.	Аксёнова	
Зав.гр.	Бродский	
Вед.инж.	Агеенко	
Исполнил	Бобович	

1.020.1-4 2-4 К176

Изделие закладное МН-1... МН-5

Стадия	Лист	Листов
Р		1

ГОССТРОЙ СССР ЛЕНИНГРАДСКИЙ ПРОМСТРОЙПРОЕКТ

Копировал 24168-03 74 Формат

Инв. № подл. | Подп. и дата | Взам. инв. №

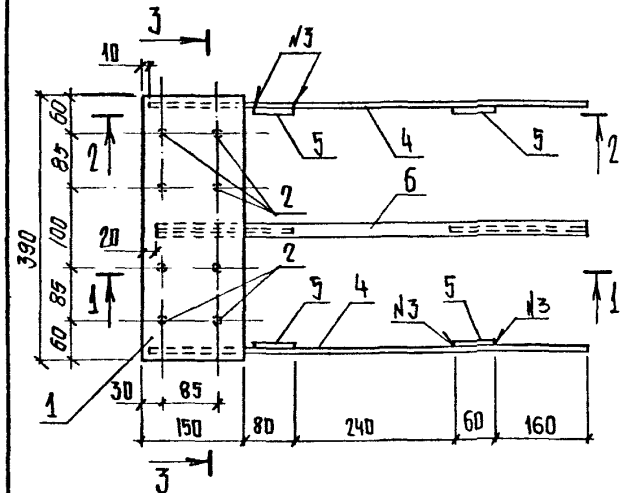

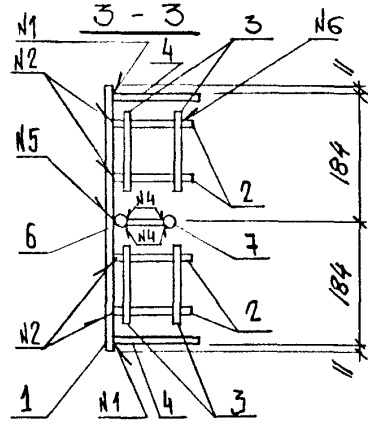

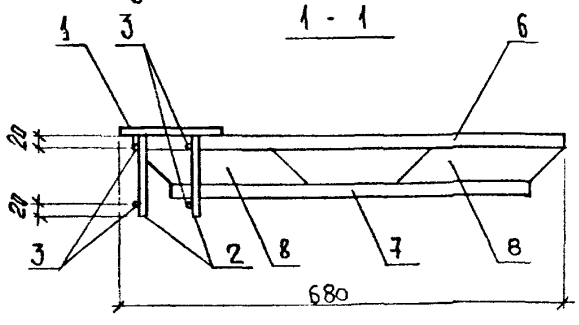

Поз.6

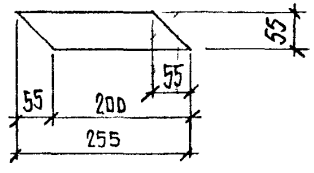

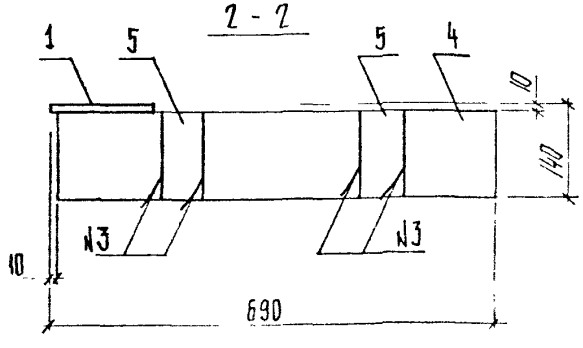

N1 - ГОСТ 5264-80-Т1-∆8
N2 - ГОСТ 14098-85-Т1-Мф
N3 - ГОСТ 5264-80-Н1-∆8
N4 - сварка ручная дуговая
N5 - ГОСТ 14098-85-Н1-Рш
N6 - ГОСТ 14098-85-К1-Кт

Марка	Поз.	Наименование	Кол.	Масса ед. кг	Масса, кг
МН-6	1	Лист 10×150×390 ГОСТ 19903-74 / Вст3пс6-1 ТУ14-1-3023-80	1	4,59	33,1
	2	Ф 14 А III ℓ = 120	8	0,15	
	3	14 А III ℓ = 130	8	0,16	
	4	Лист 12×130×680 ГОСТ 19903-74 / Вст3пс6-1 ТУ14-1-3023-80	2	8,33	
	5	Лист 12×130×60 ГОСТ 19903-74 / Вст3пс6-1 ТУ14-1-3023-80	4	0,73	
	6	Ф 25 А III ℓ = 660	1	2,54	
	7	25 А III ℓ = 550	1	2,11	
	8	Лист 8×55×255 ГОСТ 19903-74 / Вст3пс6-1 ТУ14-1-3023-80	2	0,88	
МН-7		Поз. 1...4,6,7,8 по МН-6			32,6
	5	Лист 10×130×60 ГОСТ 19903-74 / Вст3пс6-1 ТУ14-1-3023-80	4	0,61	
МН-8		Поз. 1...4,6,7,8 по МН-6			32,1
	5	Лист 8×130×60 ГОСТ 19903-74 / Вст3пс6-1 ТУ14-1-3023-80	4	0,49	
МН-9		Поз. 1...4,6,7,8 по МН-6			31,6
	5	Лист 6×130×60 ГОСТ 19903-74 / Вст3пс6-1 ТУ14-1-3023-80	4	0,37	
МН-10		Поз. 1,2,3,6,7,8 по МН-6			35,7
	4	Лист 16×130×680 ГОСТ 19903-74 / Вст3пс6-1 ТУ14-1-3023-80	2	11,10	

1. Арматура класса А-III по ГОСТ 5781-82
2. Технические требования см ТТ

Нач.отд.	Язловицкий	
Н.контр.	Аксёнова	
Зав.гр.	Бродский	
Вед.инж.	Агеенко	
Исполнил	Бобрович	

1.020.1-4.2-4-К177

Изделие закладное МН 6... МН-10

Стадия	Лист	Листов
Р		1

Госстрой СССР Ленинградский Промстройпроект

Копировал 24168-03 75 Формат

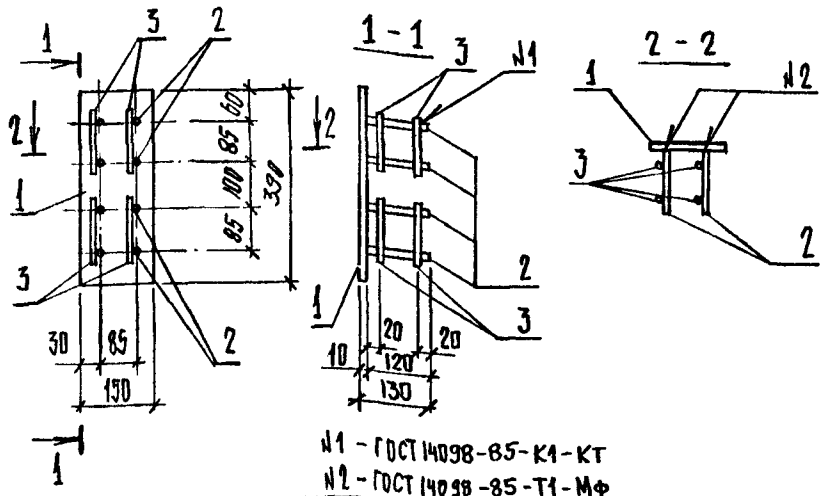

№1 - ГОСТ 14098-85-К1-КТ
№2 - ГОСТ 14098-85-Т1-МФ

Марка	Поз.	Наименование	Кол.	Масса ед. кг	Масса, кг
МН-11	1	Лист $\frac{10\times150\times390\ ГОСТ\ 19903-74}{ВСт3пс6-1\ ТУ14-1-3023-80}$	1	4,59	7,1
	2	Ф 14 А III ℓ=120	8	0,15	
	3	14 А III ℓ=130	8	0,16	

1. Арматура: класса А-III по ГОСТ 5781-82
2. Технические требования см. ТТ

Нач.отд.	Язловицкий		
Н.контр.	Аксёнова		
Зав.гр.	Бродский		
Вед.инж	Агеенко		
Исполнил	Бобович		

1.020.1-4.2-4-К178

Изделие закладное МН-11

Стадия	Лист	Листов
Р		1

ГОССТРОЙ СССР ПЕНИНГРАДСКИЙ ПРОМСТРОЙПРОЕКТ

Копировал Формат

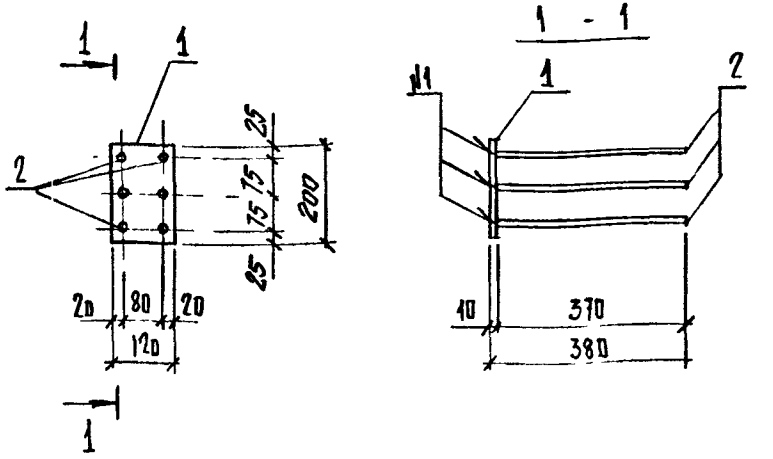

№1 - ГОСТ 14098-85-Т1-МФ

Марка	Поз.	Наименование	Кол.	Масса ед. кг	Масса, кг
МН-12	1	Лист $\frac{10\times120\times200\ ГОСТ\ 19903-74}{ВСт3пс6-1\ ТУ14-1-3023-80}$	1	1,88	3,86
	2	Ф 12 А III ℓ=370	6	0,33	

1. Арматура: класса А-III по ГОСТ 5781-82
2. Технические требования см. ТТ

Нач.отд.	Язловицкий		
Н.контр.	Аксёнова		
Зав.гр	Бродский		
Вед.инж.	Агеенко		
Исполнил	Бобович		

1.020.1-4.2-4-К179

Изделие закладное МН-12

Стадия	Лист	Листов
Р		1

ГОССТРОЙ СССР ПЕНИНГРАДСКИЙ ПРОМСТРОЙПРОЕКТ

Копировал 24168-03 76 Формат

Инв. № подл. | Подпись и дата | Взам. инв. №

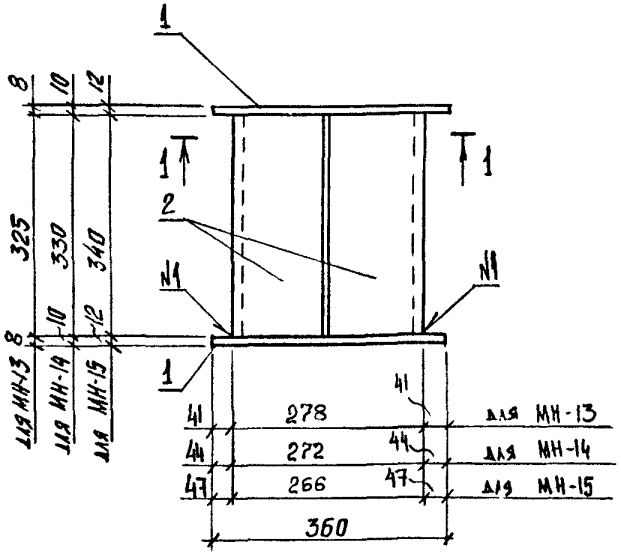

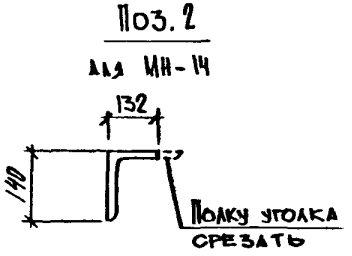

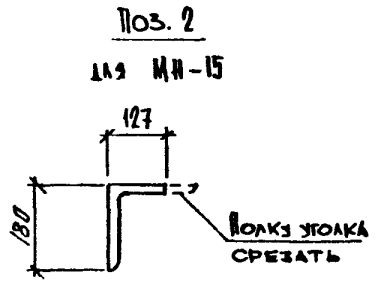

Марка	Поз.	Наименование	Кол.	Масса ед. кг	Масса, кг
МН-13	1	Лист $\frac{8\times110\times360\ \text{ГОСТ}\ 19903-74}{\text{ВСт3пс6-1 ТУ14-1-3023-80}}$	2	2,49	13,76
	2	Уголок $\frac{110\times110\times8\ \text{ГОСТ}\ 8509-86}{\text{ВСт3пс6-1ТУ14-1-3023-80}}$ $\ell=325$	2	4,39	
МН-14	1	Лист $\frac{10\times140\times360\ \text{ГОСТ}\ 19903-74}{\text{ВСт3пс6-1 ТУ14-1-3023-80}}$	2	3,96	20,7
	2	Уголок $\frac{140\times140\times9\ \text{ГОСТ}\ 8509-86}{\text{ВСт3пс6-1ТУ14-1-3023-80}}$ $\ell=330$	2	6,40	
МН-15	1	Лист $\frac{12\times180\times360\ \text{ГОСТ}\ 19903-74}{\text{ВСт3пс6-1ТУ14-1-3023-80}}$	2	6,10	32,9
	2	Уголок $\frac{180\times180\times11\ \text{ГОСТ}\ 8509-86}{\text{ВСт3пс6-1ТУ14-1-3023-80}}$ $\ell=340$	2	10,37	

Технические требования см. ТТ

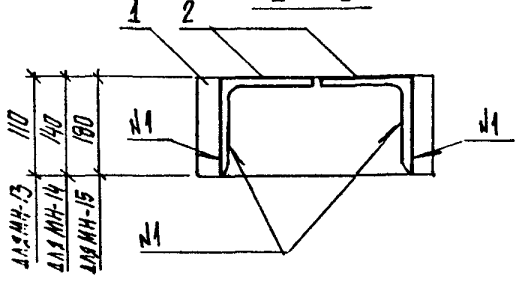

N1 - ГОСТ 5264-80-Т1-Δ6

Нач.отд.	Язловецкий			1.020. 1-4. 2-4 - К180
Н.контр.	Аксёнова			Изделие закладное МН 13 ... МН 15
Зав.гр.	Бродский			Стадия: Р; Лист; Листов: 1
Вед.инж.	Агеенко			ГОССТРОЙ СССР ЛЕНИНГРАДСКИЙ ПРОМСТРОЙПРОЕКТ
Исполнил	Бобович			

Марка	Поз.	Наименование	Кол.	Масса ед. кг	Масса, кг
МН-17	1	Лист $\frac{14\times240\times540\ \text{ГОСТ 19903-74}}{\text{ВСт3пс6-1ТУ 14-1 3023-80}}$	2	14,24	40,48
	2	Ф18 А III ℓ=400	15	0,80	

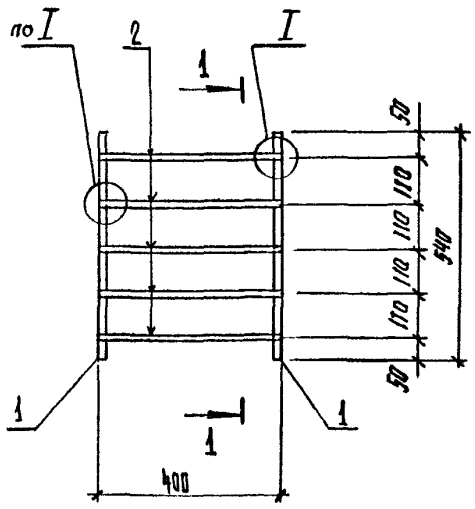

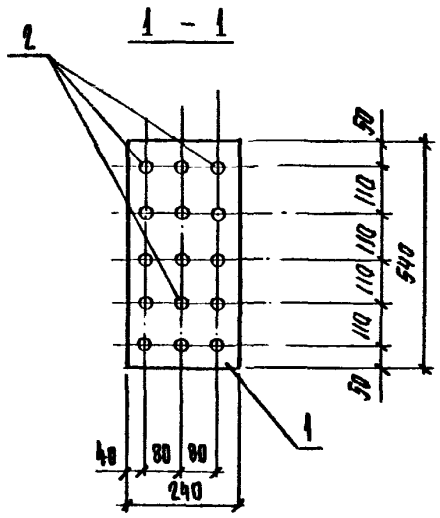

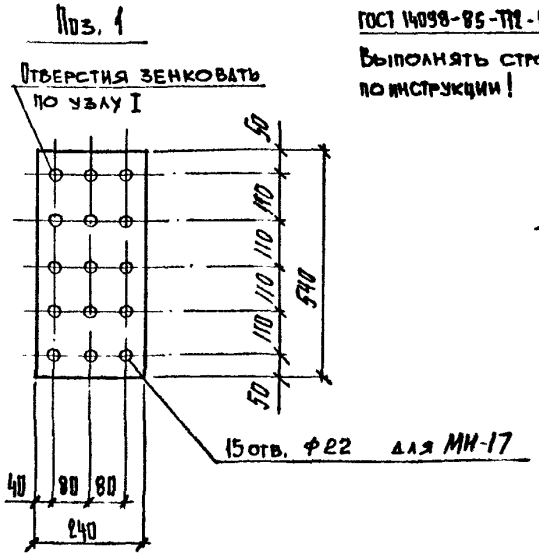

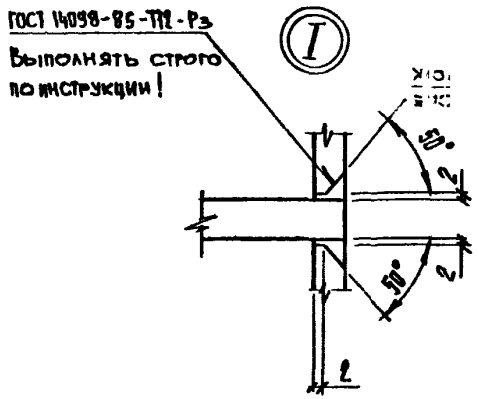

1. Арматура: класса А-III по ГОСТ 5781-82
2. Технические требования см ТТ

Нач.отд.	Язловицкий			1.020. 1-4. 2-4 – К 181	
Н.контр.	Аксёнова			Изделие закладное МН-17	Стадия: Р; Лист; Листов: 1
Зав.гр.	Бродский				ГОССТРОЙ СССР ЛЕНИНГРАДСКИЙ ПРОМСТРОЙПРОЕКТ
Вед.инж.	Агеенко				
Исполнил	Бобович				

Копировал 24168-03 78 Формат

Подпись и дата | Взам инв. №

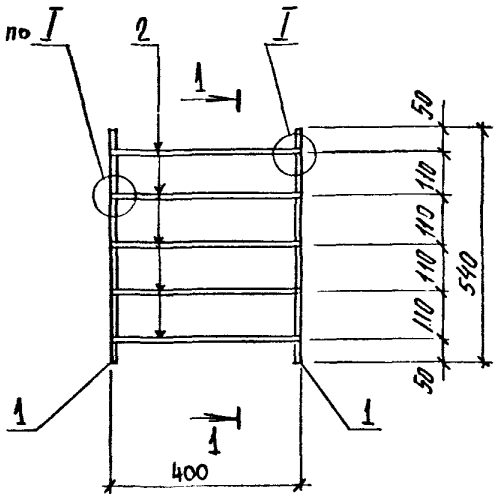

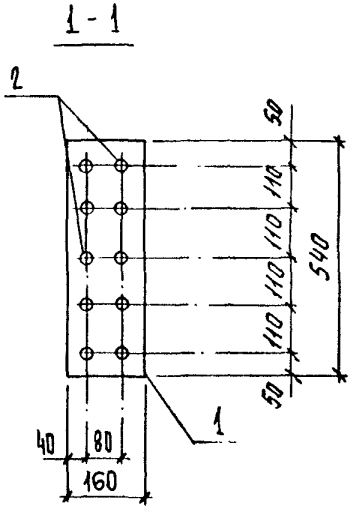

Марка	Поз.	Наименование	Кол.	Масса ед. кг	Масса, кг
МН-18	1	Лист $\frac{16\times160\times540\ ГОСТ\ 19903-74}{ВСт3пс6-1\ ТУ14-1-3023-80}$	2	10,85	29,7
	2	Ф 18 А-III ℓ = 400	10	0,80	
МН-19	1	Лист $\frac{12\times160\times540\ ГОСТ\ 19903-80}{ВСт3пс6-1\ ТУ14-1-3023-80}$	2	8,14	22,6
	2	Ф 16 А-III ℓ = 400	10	0,63	
МН-20	1	Лист $\frac{8\times160\times540\ ГОСТ\ 19903-80}{ВСт3пс6-1\ ТУ14-1-3023-80}$	2	5,42	14,4
	2	Ф 12 А-III ℓ = 400	10	0,36	

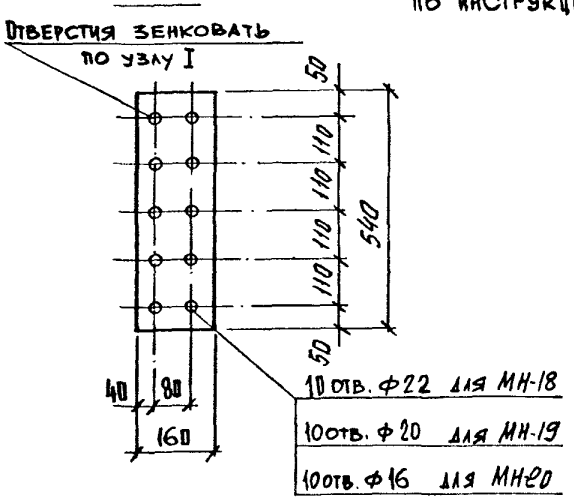

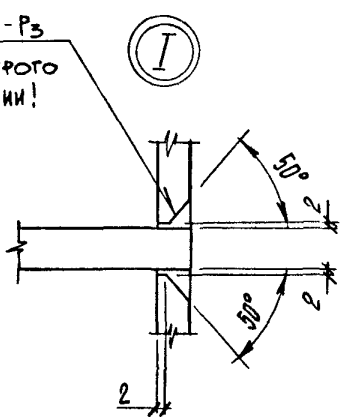

1. Арматура: класса А-III ГОСТ 5781-82
2. Технические требования см. ТТ

Нач.отд.	Язловицкий		
Н.контр.	Аксёнова		
Зав.гр.	Бродский		
Вед.инж.	Агеенко		
Исполнил	Бобович		

1.020. 1-4. 2-4 - К182

Изделие закладное МН-18... МН-20

Стадия	Лист	Листов
Р		1

ГОССТРОЙ СССР ЛЕНИНГРАДСКИЙ ПРОМСТРОЙПРОЕКТ

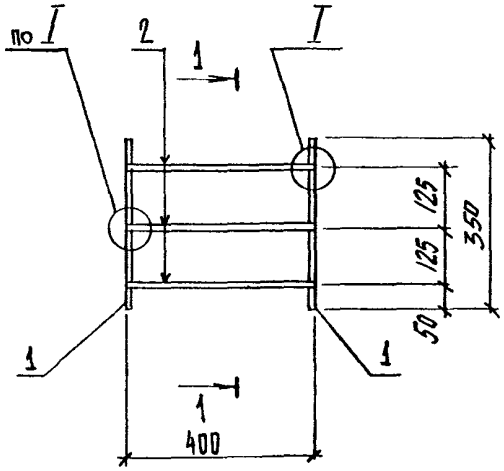

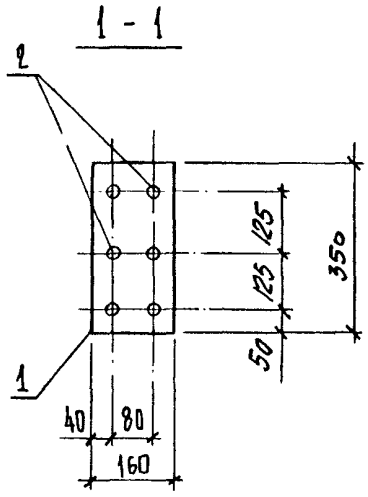

Марка	Поз.	Наименование	Кол.	Масса ед. кг	Масса, кг
МН-21	1	Лист $\frac{18\times160\times350\ \text{ГОСТ}\ 19903-74}{\text{Вст3пс6-1 ТУ14-1 3023-80}}$	2	7,91	23,0
	2	ф22 А III ℓ = 400	6	1,19	
МН-22	1	Лист $\frac{14\times160\times350\ \text{ГОСТ}\ 19903-74}{\text{Вст3пс6-1 ТУ14-1 3023-80}}$	2	6,15	17,1
	2	ф 18 А III ℓ = 400	6	0,80	
МН-23	1	Лист $\frac{12\times160\times350\ \text{ГОСТ}\ 19903-74}{\text{Вст3пс6-1 ТУ14-1 3023-80}}$	2	5,28	13,4
	2	ф 14 А III ℓ = 400	6	0,48	
МН-24	1	Лист $\frac{8\times160\times350\ \text{ГОСТ}\ 19903-74}{\text{Вст3пс6-1 ТУ14-1 3023-80}}$	2	3,52	8,5
	2	ф 10 А III ℓ = 400	6	0,25	

Поз. 1

Отверстия зенковать по узлу I

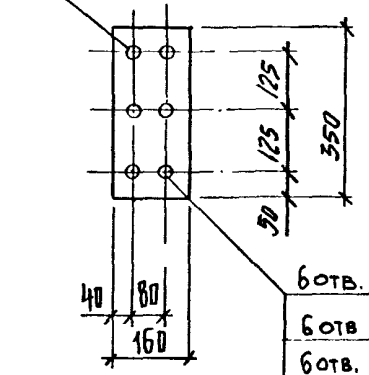

6 отв. ф 26 для МН-21
6 отв ф 22 для МН-22
6 отв. ф 18 для МН-23
6 отв ф 13 для МН-24

ГОСТ 14098-85-Т12-Р3

Выполнять строго по инструкции!

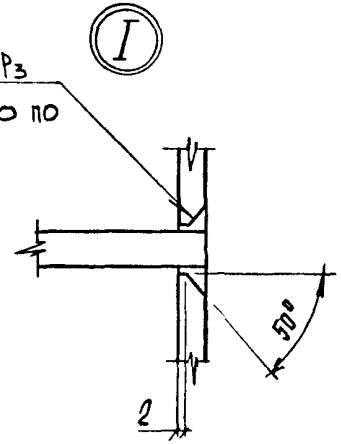

1. Арматура: класса А-III ГОСТ 5781-82
2. Технические требования см. ТТ

Нач.отд.	Язловицкий			
Н.контр.	Аксёнова			
Зав.гр.	Бродский			
Вед.инж.	Агеенко			
Исполнил	Бобович			

1.020. 1-4. 2-4 – К183

Изделие закладное МН-21 ... МН-24

Стадия	Лист	Листов
Р		1

ГОССТРОЙ СССР ЛЕНИНГРАДСКИЙ ПРОМСТРОЙПРОЕКТ

Копировал

24168-03 80 Формат

МН-39, МН-40, МН-41

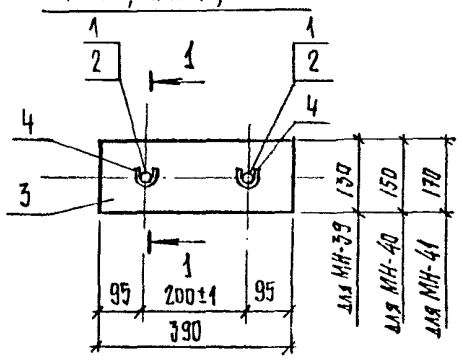

МН-42, МН-43

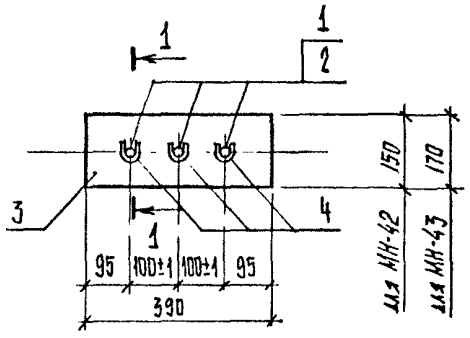

1 — 1

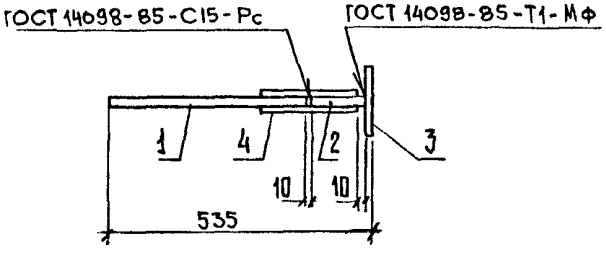

Вид А

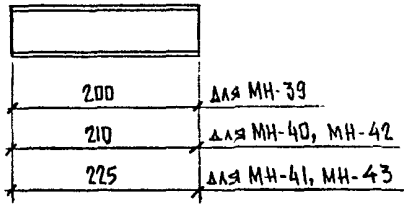

Поз. 4

для МН-39

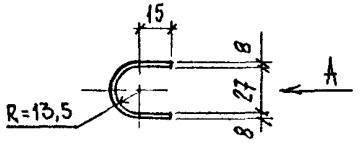

для МН-40, МН-42

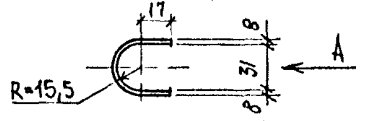

для МН-41, МН-43

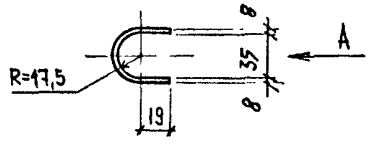

Марка	Поз.	Наименование	Кол.	Масса ед. кг	Масса кг
МН-39	1	Ф 25 Ат IVс ℓ = 380	2	1,46	14,0
	2	Ф 25 А III ℓ = 125	2	0,48	
	3	Лист 20×130×390 ГОСТ 19903-74 / 09Г2С 12 ГОСТ 19282-73	1	7,96	
	4	Лист 8×85×200 ГОСТ 19903-74 / ВСт3пс6-1 ТУ14-13023-80	2	1,07	
МН-40	1	Ф 28 Ат IVс ℓ = 375	2	1,81	18,8
	2	Ф 28 А III ℓ = 125	2	0,60	
	3	Лист 25×150×390 ГОСТ 19903-74 / 09Г2С 12 ГОСТ 19282-73	1	11,48	
	4	Лист 8×95×210 ГОСТ 19903-74 / ВСт3пс6-1 ТУ14-13023-80	2	1,25	
МН-41	1	Ф 32 Ат IVс ℓ = 372	2	2,35	23,9
	2	Ф 32 А III ℓ = 125	2	0,79	
	3	Лист 28×170×390 ГОСТ 19903-74 / 09Г2С 12 ГОСТ 19282-73	1	14,57	
	4	Лист 8×107×225 ГОСТ 19903-74 / ВСт3пс6-1 ТУ14-13023-80	2	1,51	
МН-42	1	Ф 28 Ат IVс ℓ = 375	3	1,81	22,5
	2	Ф 28 А III ℓ = 125	3	0,60	
	3	Лист 25×125×390 ГОСТ 19903-74 / 09Г2С 12 ГОСТ 19282-73	1	11,48	
	4	Лист 8×95×210 ГОСТ 19903-74 / ВСт3пс6-1 ТУ14-13023-80	3	1,25	
МН-43	1	Ф 32 Ат IVс ℓ = 372	3	2,35	28,5
	2	Ф 32 А III ℓ = 125	3	0,79	
	3	Лист 28×170×390 ГОСТ 19903-74 / 09Г2С 12 ГОСТ 19282-73	1	14,57	
	4	Лист 8×107×225 ГОСТ 19903-74 / ВСт3пс6-1 ТУ14-13023-80	3	1,51	

1. Арматура класса А-III по ГОСТ 5781-82 и Ат-IVС по ГОСТ 10884-81
2. Технические требования см. ТТ

Нач.отд.	Язловицкий		
Н.контр.	Аксёнова		
Зав.гр.	Бродский		
Вед.инж.	Агевнко		
Исполнил	Бобович		

1.020.1-4.2-4-К184

Изделие закладное МН-39 ... МН-43

Стадия	Лист	Листов
Р		1

ГОССТРОЙ СССР ЛЕНИНГРАДСКИЙ ПРОМСТРОЙПРОЕКТ

Копировал 24168-03 81 Формат

Инв.№ подл. | Подпись и дата | Взам. инв.№

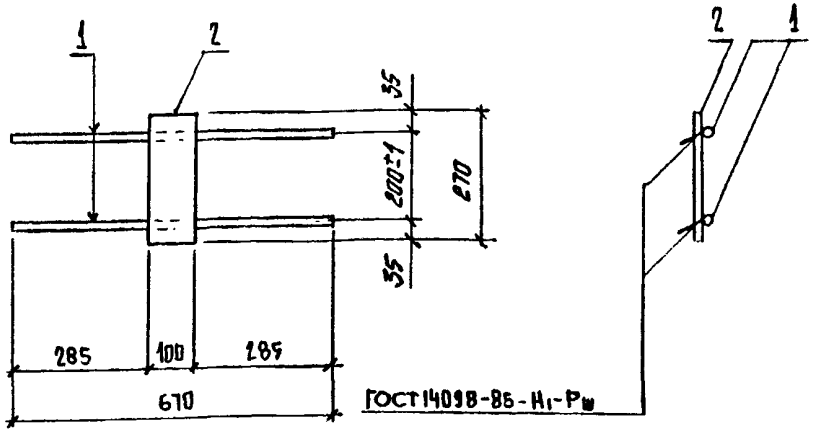

Марка	Поз.	Наименование	Кол.	Масса ед. кг	Масса, кг
МН-44	1	ф25 $A_т$-IV С ℓ=670	2	2,58	7,3
	2	Лист $\frac{10\times100\times270\ ГОСТ\ 19903-74}{ВСт3\ пс6-1\ ТУ14-1-3023-80}$	1	2,12	

1. Арматура класса $A_т$-IV С по ГОСТ 10884-81
2. Технические требования см. ТТ

Инв. № подл. | Подпись и дата | Взам. инв. №

	Яловицкий		
Н.контр.	Аксёнова		
Зав.гр.	Бродский		
Вед.инж.	Агеенко		
Исполнил	Бобович		

1.020.1-4, 2-4 - К185

Изделие закладное МН 44

Стадия	Лист	Листов
Р		1

ГОССТРОЙ СССР ЛЕНИНГРАДСКИЙ ПРОМСТРОЙПРОЕКТ

Копировал Формат

gost.e-ecolog.ru

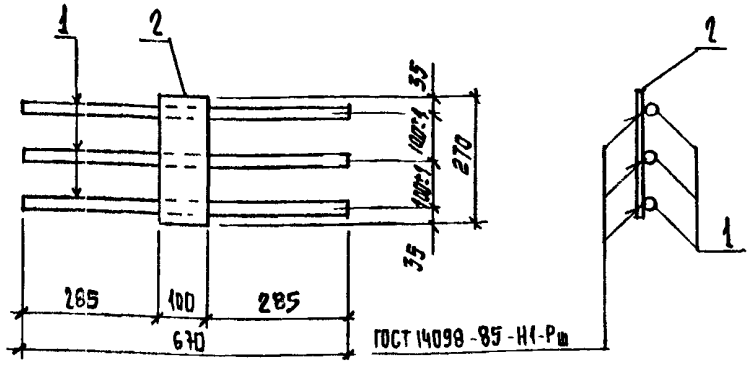

Марка	Поз.	Наименование	Кол.	Масса ед. кг	Масса, кг
МН-45	1	ф 25 $A_т$ IV С ℓ=670	3	2,58	9,9
	2	Лист $\frac{10\times100\times270\ ГОСТ\ 19903-74}{ВСт3\ пс6-1\ ТУ14-1\ 3023-80}$	1	2,12	
МН-46	1	ф 28 $A_т$ IV С ℓ=670	3	3,24	11,8
	2	Лист $\frac{10\times100\times270\ ГОСТ\ 19903-74}{ВСт3\ пс6-1\ ТУ14-1\ 3023-80}$	1	2,12	
МН-47	1	ф 32 $A_т$ IV С ℓ=670	3	4,23	14,8
	2	Лист $\frac{10\times100\times270\ ГОСТ\ 19903-74}{ВСт3\ пс6-1\ ТУ14-1\ 3023-80}$	1	2,12	

1. Арматура класса $A_т$-IV С по ГОСТ 10884-81
2. Технические требования см. ТТ

Инв. № подл. | Подпись и дата | Взам. инв. №

Нач.отд.	Язловицкий		
Н.контр.	Аксёнова		
Зав.гр.	Бродский		
Вед.инж.	Агеенко		
Исполнил	Бобович		

1.020.1-4, 2-4 - К186

Изделие закладное МН-45 ... МН-47

Стадия	Лист	Листов
Р		1

ГОССТРОЙ СССР ЛЕНИНГРАДСКИЙ ПРОМСТРОЙПРОЕКТ

Копировал 24168-03 (82) Формат