ТИПОВЫЕ КОНСТРУКЦИИ, ИЗДЕЛИЯ И УЗЛЫ ЗДАНИЙ И СООРУЖЕНИЙ

СЕРИЯ 1.020.1-4

КОНСТРУКЦИИ РАМНОГО КАРКАСА МЕЖВИДОВОГО ПРИМЕНЕНИЯ ДЛЯ МНОГОЭТАЖНЫХ ОБЩЕСТВЕННЫХ ЗДАНИЙ, ПРОИЗВОДСТВЕННЫХ И ВСПОМОГАТЕЛЬНЫХ ЗДАНИЙ ПРОМЫШЛЕННЫХ ПРЕДПРИЯТИЙ

Выпуск 2-4

Колонны. Пространственные каркасы, арматурные и закладные изделия

(Вариант армирования изделий сталью классов Ат-IVС и Врп-I)

Рабочие чертежи

часть 1 книга 1 (стр. 1-54)

стр. 1...111

НАЧАЛО
24168-02

gost.e-ecolog.ru

ТИПОВЫЕ КОНСТРУКЦИИ, ИЗДЕЛИЯ И УЗЛЫ ЗДАНИЙ И СООРУЖЕНИЙ

СЕРИЯ 1.020.1-4

КОНСТРУКЦИИ РАМНОГО КАРКАСА МЕЖВИДОВОГО ПРИМЕНЕНИЯ ДЛЯ МНОГОЭТАЖНЫХ ОБЩЕСТВЕННЫХ ЗДАНИЙ, ПРОИЗВОДСТВЕННЫХ И ВСПОМОГАТЕЛЬНЫХ ЗДАНИЙ ПРОМЫШЛЕННЫХ ПРЕДПРИЯТИЙ

выпуск 2-4

КОЛОННЫ. ПРОСТРАНСТВЕННЫЕ КАРКАСЫ, АРМАТУРНЫЕ И ЗАКЛАДНЫЕ ИЗДЕЛИЯ

(Вариант армирования изделий сталью классов Ат-IVС и Врп-I)

Рабочие чертежи

РАЗРАБОТАНЫ

ЛЕНИНГРАДСКИЙ ПРОМСТРОЙНИИПРОЕКТ

Гл. инж. ин-та В.А.СЕМЕНОВ

Гл. конструктор Г.Г.ВИНОГРАДОВ

Гл. инж. проекта Ф.М.РОДКИН

ЦНИИПРОМЗДАНИЙ

Зам. директора В.В.ГРАНЕВ

Зав. отделом Э.Н.КОДЫШ

Гл. инж. проекта А.С.КЛЕБАНОВ

НИИЖБ ГОССТРОЯ СССР

Зам. директора Т.И.МАМЕДОВ

Рук. лаборатории К.Н.КОРОВИН

Ст. научн. сотруд. Ю.Д.БЫЧЕНКОВ

УТВЕРЖДЕНЫ ГОССТРОЕМ СССР

письмо №4/5-1595 от 28.12.89г.

Введены в действие ЦНИИПРОМЗДАНИЙ с 01.06.90 приказ от 10.01.90 №2

© ЦИТП ГОССТРОЯ СССР, 1990

Обозначение документа	Наименование	Стр.
I.020.I-4. 2-4 -ТТ	Технические требования	6
-КI	Каркас пространственный КП-I...КП-3	7
-К2	Каркас пространственный КП-4...КП-6	8
-К3	Каркас пространственный КП-7	9
-К4	Каркас пространственный КП-8...КП-I0	I0
-К5	Каркас пространственный КП-II...КП-I3	II
-К6	Каркас пространственный КП-I4	I2
-К7	Каркас пространственный КП-I5,КП-I6	I3
-К8	Каркас пространственный КП-I7,КП-I8	I4
-К9	Каркас пространственный КП-I9...КП-2I	I5
-КI0	Каркас пространственный КП-22	I6
-КII	Каркас пространственный КП-23...КП-25	I7
-КI2	Каркас пространственный КП-26...КП-28	I8
-КI3	Каркас пространственный КП-29	I9
-КI4	Каркас пространственный КП-30,КП-3I	20
-КI5	Каркас пространственный КП-32...КП-34	2I
-КI6	Каркас пространственный КП-35,КП-36	22
-КI7	Каркас пространственный КП-37,КП-38	23
-КI8	Каркас пространственный КП-39,КП-40	24
-КI9	Каркас пространственный КП-4I...КП-43	25
-К20	Каркас пространственный КП-44,КП-45	26
-К2I	Каркас пространственный КП-46,КП-47	27
-К22	Каркас пространственный КП-48,КП-49	28
-К23	Каркас пространственный КП-50...КП-52	29
-К24	Каркас пространственный КП-53	30

Обозначение документа	Наименование	Стр.
I.020.I-4. 2-4 -К25	Каркас пространственный КП-54,КП-55	3I
-К26	Каркас пространственный КП-56...КП-58	32
-К27	Каркас пространственный КП-59	33
-К28	Каркас пространственный КП-60...КП-62	34
-К29	Каркас пространственный КП-63...КП-65	35
-К30	Каркас пространственный КП-66,КП-67	36
-К3I	Каркас пространственный КП-68...КП-70	37
-К32	Каркас пространственный КП-7I,КП-72	38
-К33	Каркас пространственный КП-73,КП-74	39
-К34	Каркас пространственный КП-75...КП-77	40
-К35	Каркас пространственный КП-78...КП-80	4I
-К36	Каркас пространственный КП-8I,КП-82	42
-К37	Каркас пространственный КП-83,КП-84	43
-К38	Каркас пространственный КП-85,КП-86	44
-К39	Каркас пространственный КП-87,,,КП-89	45
-К40	Каркас пространственный КП-90...КП-92	46
-К4I	Каркас пространственный КП-93,КП-94	47
-К42	Каркас пространственный КП-95...КП-97	48
-К43	Каркас пространственный КП-98,КП-99	49
-К44	Каркас пространственный КП-I00,КП-I0I	50
-К45	Каркас пространственный КП-I02...КП-I04	5I
-К46	Каркас пространственный КП-I05...КП-I07	52
-К47	Каркас пространственный КП-I08,КП-I09	53
-К48	Каркас пространственный КП-II0,КП-III	54
-К49	Каркас пространственный КП-II3,КП-II4	55

Инв.№ подл. | Подпись и дата | Взам.инв.№

Нач.отд.	Язловицкий		
Н.контр.	Аксёнова		
Зав.гр.	Бродский		
Вед.инж.	Агеенко		
Исполнил	Радзина		

I.020.I-4. 2-4

СОДЕРЖАНИЕ

Стадия	Лист	Листов
Р	I	4

ГОССТРОЙ СССР ЛЕНИНГРАДСКИЙ ПРОМСТРОЙПРОЕКТ

Копировал 24/68-02 3 Формат

Обозначение	Наименование	Стр.
I.020.I-4. 2-4 -К50	Каркас пространственный КП-II5... КП-II7	56
-К5I	Каркас пространственный КП-II8... КП-I20	57
-К52	Каркас пространственный КП-I2I... КП-I23	58
-К53	Каркас пространственный КП-I24... КП-I26	59
-К54	Каркас пространственный КП-I27... КП-I29	60
-К55	Каркас пространственный КП-I30, КП-I3I	6I
-К56	Каркас пространственный КП-I32, КП-I33	62
-К57	Каркас пространственный КП-I34... КП-I36	63
-К58	Каркас пространственный КП-I37... КП-I39	64
-К59	Каркас пространственный КП-I40, КП-I4I	65
-К60	Каркас пространственный КП-I42, КП-I43	66
-К6I	Каркас пространственный КП-I44... КП-I46	67
-К62	Каркас пространственный КП-I47... КП-I49	68
-К63	Каркас пространственный КП-I50, КП-I5I	69
-К64	Каркас пространственный КП-I52, КП-I53	70
-К65	Каркас пространственный КП-I54... КП-I56	7I
-К66	Каркас пространственный КП-I57, КП-I58	72
-К67	Каркас пространственный КП-I59, КП-I60	73
-К68	Каркас пространственный КП-I6I, КП-I62	74
-К69	Каркас пространственный КП-I63, КП-I64	75
-К70	Каркас пространственный КП-I65... КП-I67	76
-К7I	Каркас пространственный КП-I68, КП-I69	77
-К72	Каркас пространственный КП-I70, КП-I7I	78
-К73	Каркас пространственный КП-I72... КП-I74	79
-К74	Каркас пространственный КП-I75... КП-I77	80

Обозначение	Наименование	Стр.
I.020.I-4. 2-4 -К75	Каркас пространственный КП-I78, КП-I79	8I
-К76	Каркас пространственный КП-I80, КП-I8I	82
-К77	Каркас пространственный КП-I82 КП-I84	83
-К78	Каркас пространственный КП-I85 КП-I87	84
-К79	Каркас пространственный КП-I88 КП-I90	85
-К80	Каркас пространственный КП-I9I, КП-I92	86
-К8I	Каркас пространственный КП-I93, КП-I94	87
-К82	Каркас пространственный КП-I95 КП-I97	88
-К83	Каркас пространственный КП-I98, КП-I99	89
-К84	Каркас пространственный КП-200, КП-20I	90
-К85	Каркас пространственный КП-202, КП-203	9I
-К86	Каркас пространственный КП-204, КП-205	92
-К87	Каркас пространственный КП-206 КП-208	93
-К88	Каркас пространственный КП-209 КП-2II	94
-К89	Каркас пространственный КП-I2I КП-2I4	95
-К90	Каркас пространственный КП-2I5, КП-2I6	96
-К9I	Каркас пространственный КП-2I7, КП-2I8	97
-К92	Каркас пространственный КП-2I9, КП-220	98
-К93	Каркас пространственный КП-22I КП-223	99
-К94	Каркас пространственный КП-224 КП-226	I00
-К95	Каркас пространственный КП-227 КП-229	I0I
-К96	Каркас пространственный КП-230 КП-232	I02
-К97	Каркас пространственный КП-233, КП-234	I03
-К98	Каркас пространственный КП-235, КП-236	I04
-К99	Каркас пространственный КП-237 КП-239	I05

Инв. № подл. | Подпись и дата | Взам. инв. №

Копировал 24168-02 4 Формат

Обозначение документа	Наименование	Стр.
I.020.I-4. 2-4-KI00	Каркас пространственный КП-240, КП-24I	I06
-KI0I	Каркас пространственный КП-242, КП-243	I07
-KI02	Каркас пространственный КП-244, КП-245	I08
-KI03	Каркас пространственный КП-246... КП-248	I09
-KI04	Каркас пространственный КП-249... КП-25I	II0
-KI05	Каркас пространственный КП-252 ... КП-254	III
-KI06	Каркас пространственный КП-255, КП-256	II2
-KI07	Каркас пространственный КП-257, КП-258	II3
-KI08	Каркас пространственный КП-259	II4
-KI09	Каркас пространственный КП-260... КП-262	II5
-KII0	Каркас пространственный КП-263	II6
-KIII	Каркас пространственный КП-264, КП-265	II7
-KII2	Каркас пространственный КП-266, КП-267	II8
-KII3	Каркас пространственный КП-268, КП-269	II9
-KII4	Каркас пространственный КП-270... КП-272	I20
-KII5	Каркас пространственный КП-273, КП-274	I2I
-KII6	Каркас пространственный КП-275	I22
-KII7	Каркас пространственный КП-276... КП-278	I23
-KII8	Каркас пространственный КП-279, КП-280	I24
-KII9	Каркас пространственный КП-28I	I25
-KI20	Каркас пространственный КП-282... КП-284	I26
-KI2I	Каркас пространственный КП-285...КП-287	I27
-KI22	Каркас пространственный КП-288, КП-289	I28
-KI23	Каркас пространственный КП-290, КП-29I	I29
-KI24	Каркас пространственный КП-292, КП-II2	I30

Обозначение документа	Наименование	Стр.
I.020.I-4. 2-4-KI25	Каркас пространственный КП-294...КП-296	I3I
-KI26	Каркас пространственный КП-297, КП-298	I32
-KI27	Каркас пространственный КП-299, КП-293	I33
-KI28	Каркас пространственный КП-300...КП-302	I34
-KI29	Каркас пространственный КП-303...КП-305	I35
-KI30	Каркас пространственный КП-306	I36
-KI3I	Каркас пространственный КП-307...КП-309	I37
-KI32	Каркас пространственный КП-3I0...КП-3I2	I38
-KI33	Каркас пространственный КП-3I3	I39
-KI34	Каркас пространственный КП-3I4...КП-3I6	I40
-KI35	Каркас пространственный КП-3I7, КП-3I8	I4I
-KI36	Каркас пространственный КП-3I9, КП-320	I42
-KI37	Каркас пространственный КП-32I...КП-323	I43
-KI38	Каркас пространственный КП-324... КП-326	I44
-KI39	Каркас пространственный КП-327	I45
-KI40	Каркас пространственный КП-328...КП-330	I46
-KI4I	Каркас пространственный КП-33I...КП-333	I47
-KI42	Каркас пространственный КП-334, КП-335	I48
-KI43	Каркас пространственный КП-336...КП-338	I49
-KI44	Каркас пространственный КП-339, КП-340	I50
-KI45	Каркас пространственный КП-34I...КП-343	I5I
-KI46	Каркас пространственный КП-344, КП-345	I52
-KI47	Каркас пространственный КП-346, КП-347	I53
-KI48	Каркас пространственный КП-348, КП-349	I54
-KI49	Каркас пространственный КП-350...КП-352	I55

Инв.№ подл. | Подпись и дата | Взам. инв.№

Копировал 24168-02 5 Формат

Обозначение документа	Наименование	Стр.
I.020.I-4. 2-4-КI50	Каркас пространственный КП-353... КП-355	I56
-КI5I	Каркас пространственный КП-356, КП-357	I57
-КI52	Каркас пространственный КП-358, КП-359	I58
-КI53	Каркас пространственный КП-360, КП-36I	I59
-КI54	Каркас пространственный КП-362, КП-363	I60
-КI55	Каркас пространственный КП-364, КП-365	I6I
-КI56	Каркас пространственный КП-366, КП-367	I62
-КI57	Каркас пространственный КП-368	I63
-КI58	Каркас пространственный КП-369... КП-37I	I64
-КI59	Каркас пространственный КП-372	I65
-КI60	Каркас пространственный КП-373... КП-375	I66
-КI6I	Каркас пространственный КП-376... КП-378	I67
-КI62	Каркас пространственный КП-379... КП-38I	I68
-КI63	Каркас пространственный КП-382, КП-383	I69
-КI64	Каркас пространственный КП-384, КП-385	I70
-КI65	Каркас пространственный КП-386, КП-387	I7I
-КI66	Каркас пространственный КП-388, КП-389	I72
-КI67	Каркас пространственный КП-390, КП-39I	I73
-КI68	Каркас пространственный КП-392, КП-393	I74
-КI69	Каркас пространственный КП-394, КП-395	I75
-КI70	Каркас пространственный КП-396, КП-397	I76
-КI7I	Каркас пространственный КП-398, КП-399	I77

Обозначение документа	Наименование	Стр.
I.020.I-4. 2-4-У	Узел I...ХУШ	I78
-КI72	Сетка С-I	I82
-КI73	Стержень отдельный ХМ-I, ХМ-2	I82
-КI74	Сетка СКА-I, СКА-2	I83
-КI75	Сетка СКА-3, СКА-4	I83
-КI76	Изделие закладное МН-I...МН-5	I84
-КI77	Изделие закладное МН-6...МН-I0	I85
-КI78	Изделие закладное МН-II	I86
-КI79	Изделие закладное МН-I2	I86
-КI80	Изделие закладное МН-I3...МН-I5	I87
-КI8I	Изделие закладное МН-I7,	I88
-КI82	Изделие закладное МН-I8... МН-20	I89
-КI83	Изделие закладное МН-2I...МН-24	I90
-КI84	Изделие закладное МН-39...МН-43	I9I
-КI85	Изделие закладное МН-44	I92
-КI86	Изделие закладное МН-45...МН-47	I92

Инв.№ подл. | Подпись и дата | Взам.инв.№

I. Настоящий выпуск содержит рабочие чертежи пространственных каркасов арматурных сеток и закладных изделий колонн, которые разработаны в выпуске 2-3.

Предусматривается серийное изготовление пространственных каркасов на типовом и нестандартном оборудовании заводов железобетонных конструкций и специализированных механических заводах.

2. Пространственные каркасы собираются из отдельных стержней, замкнутых хомутов, сеток косвенного армирования и закладных изделий при помощи контактной сварки.

Диагональные связи должны привариваться к стержням продольной арматуры протяженными швами, длина швов не менее 5-ти диаметров арматуры связи.

3. В качестве продольной арматуры колонн принята сталь класса Ат-IУС, ГОСТ I0884-8I.

4. Закладные изделия МН-I3...МН-I5 привариваются к продольным стержням пространственного каркаса дуговой сваркой, односторонним швом.

Закладные изделия МН-I...МН-I2 должны быть зафиксированы в проектном положении в форме.

5. Изготовление арматурных и закладных изделий должно производиться в соответствии с:

- Рекомендации по применению в железобетонных конструкциях эффективных видов стержневой арматуры". НИИЖБ.
- ГОСТ I0922-75 "Арматурные изделия и закладные детали сварные для железобетонных конструкций". Технические требования и методы испытаний".
- ГОСТ I4098-85 "Соединения сварные арматуры и закладных изделий железобетонных конструкций".

6. Сборку пространственных каркасов рекомендуется производить на автоматизированных линиях, согласно указаниям выпуска 0-5 серии I.020.I-4 "Указания по заводской технологии изготовления".

7. Дуговая сварка крестообразных соединений не допускается.

Применение ручной дуговой сварки тавровых соединений стержней с пластиной в закладных изделиях не допускается.

Испытание сварных соединений арматуры и закладных изделий на растяжение обязательно.

Перечень выпусков, входящих в состав серии I.020.I-4 приведен в выпуске 0-0, 0-7.

				I.020.I-4. 2-4 - ТТ		
Нач.отд.	Яловицкий			ТЕХНИЧЕСКИЕ ТРЕБОВАНИЯ	Стадия	Лист	Листов
Н.контр.	Аксёнова				Р		1
Зав.гр.	Бродский				ГОССТРОЙ СССР ЛЕНИНГРАДСКИЙ ПРОМСТРОЙПРОЕКТ		
Вед.инж.	Агеенко						
Исполнил							

Инв.№ подл. | Подпись и дата | Взам.инв.№

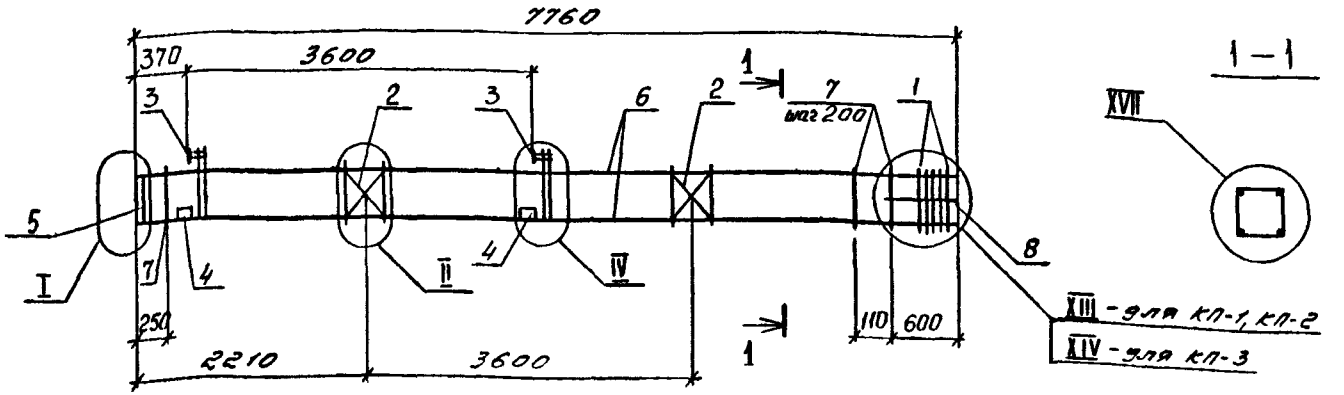

МАРКА	ПОЗ.	МАРКА АРМАТУРНОГО ИЗДЕЛИЯ	КОЛ. ШТ.	МАССА КГ. 1 ШТ.	МАССА КГ. ВСЕГО	ОБОЗНАЧЕНИЕ ДОКУМЕНТА 1.020.1-4 2 4
КП-1	1	СКА-2	5	3,36	16,80	К174
	2	С-1	2	1,08	2,16	К172
	3	МН-1	2	28,18	56,36	К176
	4	МН-12	4	3,86	15,44	К179
	5	МН-13	1	13,76	13,76	К180
	6	ф18Ат IV С ℓ=7740	4	15,46	61,84	без черт.
	7	ХМ-2	36	0,89	32,04	К173
	8	ф6А I ℓ=650	4	0,14	0,56	без черт.
				Итого: 198,96		
КП-2	1	СКА-2	5	3,36	16,80	К174
	2	С-1	2	1,08	2,16	К172
	3	МН-2	2	27,70	55,4	К176
	4	МН-12	4	3,86	15,44	К179
	5	МН-13	1	13,76	13,76	К180
	6	ф20Ат IV С ℓ=7740	4	19,09	76,36	без черт.
	7	ХМ-2	36	0,89	32,04	К173
	8	ф6А I ℓ=650	4	0,14	0,56	без черт.
				Итого: 212,52		

МАРКА	ПОЗ.	МАРКА АРМАТУРНОГО ИЗДЕЛИЯ	КОЛ. ШТ.	МАССА КГ. 1 ШТ.	МАССА КГ. ВСЕГО	ОБОЗНАЧЕНИЕ ДОКУМЕНТА 1.020.1-4 2-4
КП-3	1	СКА-2	6	3,36	20,16	К174
	2	С-1	2	1.08	2,16	К172
	3	МН-2	2	27,70	55,40	К176
	4	МН-12	4	3,86	15,44	К179
	5	МН-14	1	20,72	20,72	К180
	6	ф22Ат IV С ℓ=7740	4	23,10	92,40	без черт.
	7	ХМ-2	36	0,89	32,04	К173
	8	ф6А I ℓ=150	4	0,14	0,56	без черт.
				Итого: 238,88		

1. Узлы см. У
2. Технические требования см. ТТ
3. Арматура классов А-I по ГОСТ 5781-82 и Ат-IV С по ГОСТ 10884-81

Нач отд.	Язловицкий		
Н.контр.	Аксёнова		
Зав.гр.	Бродский		
Вед.инж.	Агеенко		
Исполнил	Радзина		

1.020.1-4. 2-4-К1

Каркас пространственный КП-1 ... КП-3

Стадия	Лист	Листов
Р		1

ГОССТРОЙ СССР ЛЕНИНГРАДСКИЙ ПРОМСТРОЙПРОЕКТ

Копировал 24168-02 Формат

Инв. № подл. | Подпись и дата | Взам. инв. №

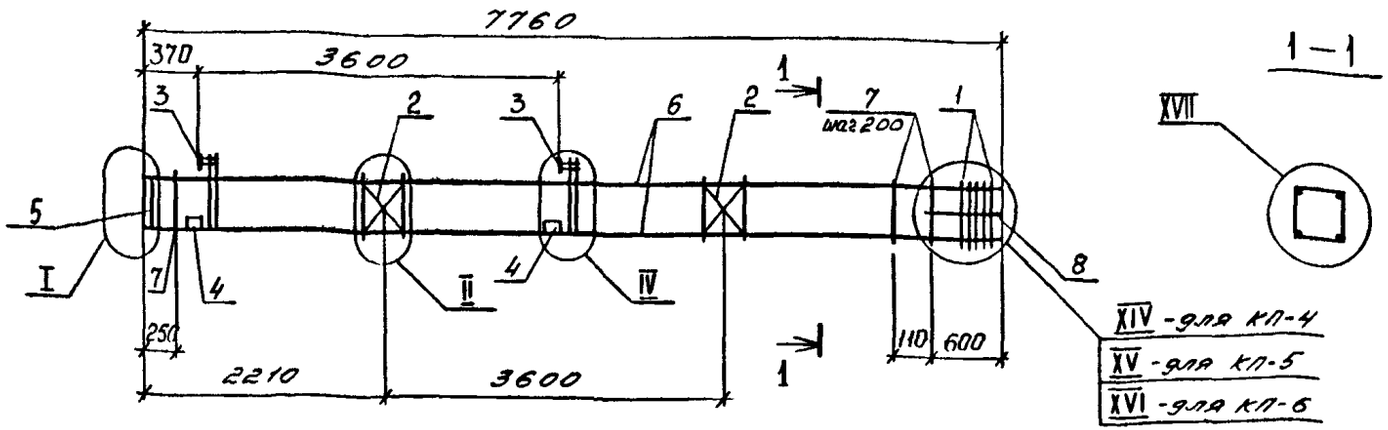

МАРКА	ПОЗ.	МАРКА АРМАТУРНОГО ИЗДЕЛИЯ	КОЛ. ШТ.	МАССА КГ.		ОБОЗНАЧЕНИЕ ДОКУМЕНТА 1.020.1-4 2-4
				1 ШТ.	ВСЕГО	
КП-4	1	СКА-2	6	3,36	20,16	К174
	2	С-1	2	1,08	2,16	К172
	3	МН-3	2	27,22	54,44	К176
	4	МН-12	4	3,86	15,44	К179
	5	МН-14	1	20,72	20,72	К180
	6	ф25Ат-IVс ℓ=7740	4	29,80	119,2	без черт.
	7	Хм-2	36	0,89	32,04	К173
	8	ф6А I ℓ=650	4	0,14	0,56	без черт.
				Итого: 264,72		
КП-5	1	СКА-2	7	3,36	23,52	К174
	2	С-1	2	1,08	2,16	К172
	3	МН-4	2	26,74	53,48	К176
	4	МН-12	4	3,86	15,44	К179
	5	МН-15	1	32,94	32,94	К180
	6	ф28Ат-IVс ℓ=7740	4	37,38	149,52	без черт.
	7	Хм-2	36	0,89	32,04	К173
	8	ф6А I ℓ=650	4	0,14	0,56	без черт.
				Итого: 309,66		

МАРКА	ПОЗ.	МАРКА АРМАТУРНОГО ИЗДЕЛИЯ	КОЛ. ШТ.	МАССА КГ.		ОБОЗНАЧЕНИЕ ДОКУМЕНТА 1.020.1-4 2-4
				1 ШТ.	ВСЕГО	
КП-6	1	СКА-2	8	3,36	26,88	К174
	2	С-1	2	1,08	2,16	К172
	3	МН-5	2	29,58	59,16	К176
	4	МН-12	4	3,86	15,44	К179
	5	МН-15	1	32,94	32,94	К180
	6	ф32Ат-IVс ℓ=7740	4	48,84	195,36	без черт.
	7	Хм-2	36	0,89	32,04	К173
	8	ф6А I ℓ=650	4	0,14	0,56	без черт.
				Итого. 364,54		

1. Узлы см. У
2. Технические требования см. ТТ
3. Арматура классов: А-$\overline{I}$ по ГОСТ 5781-82
   Ат-$\overline{IV}$С по ГОСТ 10884-81

Нач.отд.	Яловицкий	
Н.контр.	Аксёнова	
Зав.гр.	Бродский	
Вед.инж.	Агеенко	
Исполнил	Фоменко	

1.020.1-4. 2-4-К2

Каркас пространственный КП-4 ... КП-6

Стадия	Лист	Листов
Р		1

ГОССТРОЙ СССР ЛЕНИНГРАДСКИЙ ПРОМСТРОЙПРОЕКТ

Инв.№подл. | Подпись и дата | Взам.инв.№

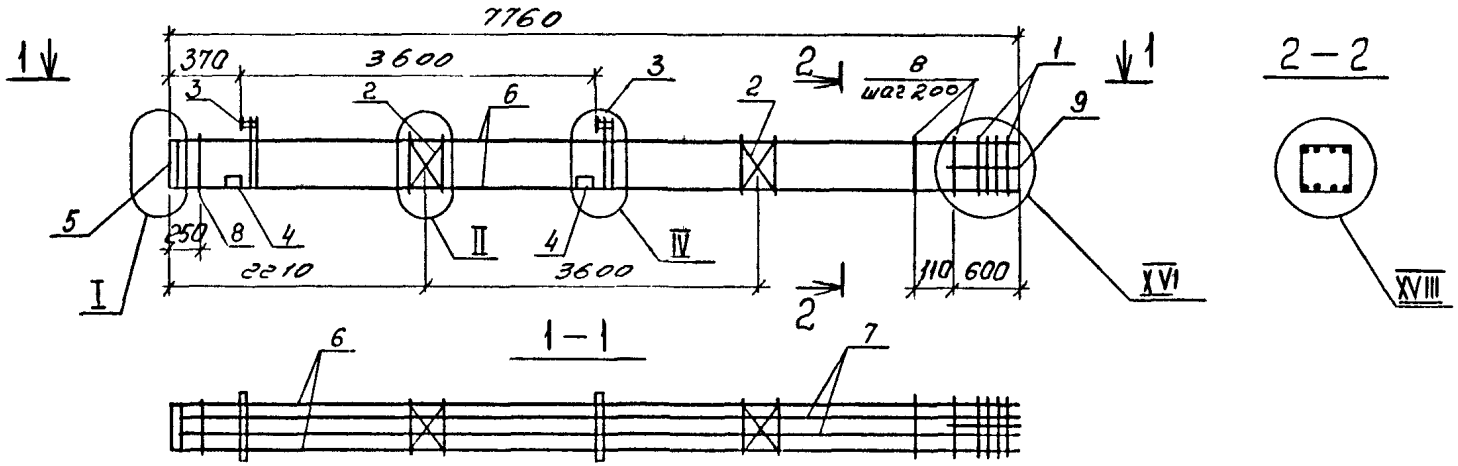

МАРКА	ПОЗ.	МАРКА АРМАТУРНОГО ИЗДЕЛИЯ	КОЛ. ШТ.	МАССА КГ.		ОБОЗНАЧЕНИЕ ДОКУМЕНТА 1.020 1-4 2-4
				1 ШТ.	ВСЕГО	
КП-7	1	СКА-2	8	3,36	26,88	К174
	2	С-1	2	1,08	2,16	К172
	3	МН-4	2	26,74	53,48	К176
	4	МН-12	4	3,86	15,44	К179
	5	МН-15	1	32,94	32,94	К180
	6	ф28 Ат IVс ℓ=7740	4	37,38	149,52	без черт.
	7	ф20 Ат IVс ℓ=7740	4	19,09	76,36	без черт.
	8	Хм-2	36	0,89	32,04	К173
	9	ф6 А I ℓ=650	4	0,14	0,56	без черт.
				Итого: 389,38		

1. Узлы см. У
2. Технические требования см. ТТ
3. Арматура классов: А-I по ГОСТ 5781-82
   Ат-IVС по ГОСТ 10884-81

Нач.отд.	Язловецкий		
Н.контр.	Аксёнова		
Зав.гр.	Бродский		
Вед.инж.	Агеенко		
Исполнил	Фоменко		

1.020.1-4. 2-4-КЗ

Каркас пространственный КП-7

Стадия	Лист	Листов
Р		1

ГОССТРОЙ СССР ЛЕНИНГРАДСКИЙ ПРОМСТРОЙПРОЕКТ

Инв.№ подл. | Подпись и дата | Взам. инв.№

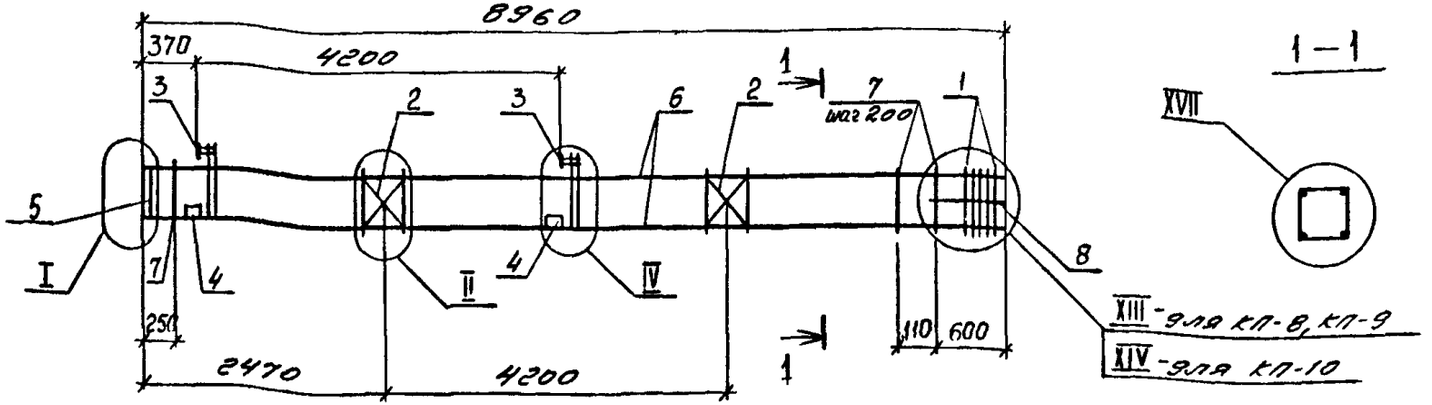

МАРКА	ПОЗ.	МАРКА АРМАТУРНОГО ИЗДЕЛИЯ	КОЛ. ШТ.	МАССА КГ.		ОБОЗНАЧЕНИЕ ДОКУМЕНТА 1.020 1-4 2-4
				1 ШТ.	ВСЕГО	
КП-8	1	СКА-2	5	3,36	16,80	К174
	2	С-1	2	1,08	2,16	К172
	3	МН-1	2	28,18	56,36	К176
	4	МН-12	4	3,86	15,44	К179
	5	МН-13	1	13,76	13,76	К180
	6	Ф18 Ат-IVс ℓ=8940	4	17,86	71,44	без черт.
	7	ХМ-2	42	0,89	37,38	К173
	8	Ф6 А I ℓ=650	4	0,14	0,56	без черт.
				Итого: 213,90		
КП-9	1	СКА-2	5	3,36	16,80	К174
	2	С-1	2	1,08	2,16	К172
	3	МН-2	2	27,70	55,40	К176
	4	МН-12	4	3,86	15,44	К179
	5	МН-13	1	13,76	13,76	К180
	6	Ф20 Ат-IVс ℓ=8940	4	22,05	88,20	без черт.
	7	ХМ-2	42	0,89	37,38	К173
	8	Ф6 А I ℓ=650	4	0,14	0,56	без черт.
				Итого: 229,70		

МАРКА	ПОЗ.	МАРКА АРМАТУРНОГО ИЗДЕЛИЯ	КОЛ. ШТ.	МАССА КГ.		ОБОЗНАЧЕНИЕ ДОКУМЕНТА 1.020 1-4 2-4
				1 ШТ.	ВСЕГО	
КП-10	1	СКА-2	6	3,36	20,16	К174
	2	С-1	2	1,08	2,16	К172
	3	МН-2	2	27,70	55,40	К176
	4	МН-12	4	3,86	15,44	К179
	5	МН-14	1	20,72	20,72	К180
	6	Ф22 Ат-IVс ℓ=8940	4	26,68	106,72	без черт.
	7	ХМ-2	42	0,89	37,38	К173
	8	Ф6 А I ℓ=650	4	0,14	0,56	без черт.
				Итого: 258,54		

1. Узлы см. У
2. Технические требования см. ТТ
3. Арматура классов А-I по ГОСТ 5781-82
   Ат-IVС по ГОСТ 10884-81

Нач.отд.	Язловецкий		
Н.контр.	Аксёнова		
Зав гр.	Бродский		
Вед.инж.	Агевнко		
Исполнил	Фоменко		

1.020.1-4. 2-4-К4

Каркас пространственный КП-8 ... КП-10

Стадия	Лист	Листов
Р		1

ГОССТРОЙ СССР ЛЕНИНГРАДСКИЙ ПРОМСТРОЙПРОЕКТ

Копировал

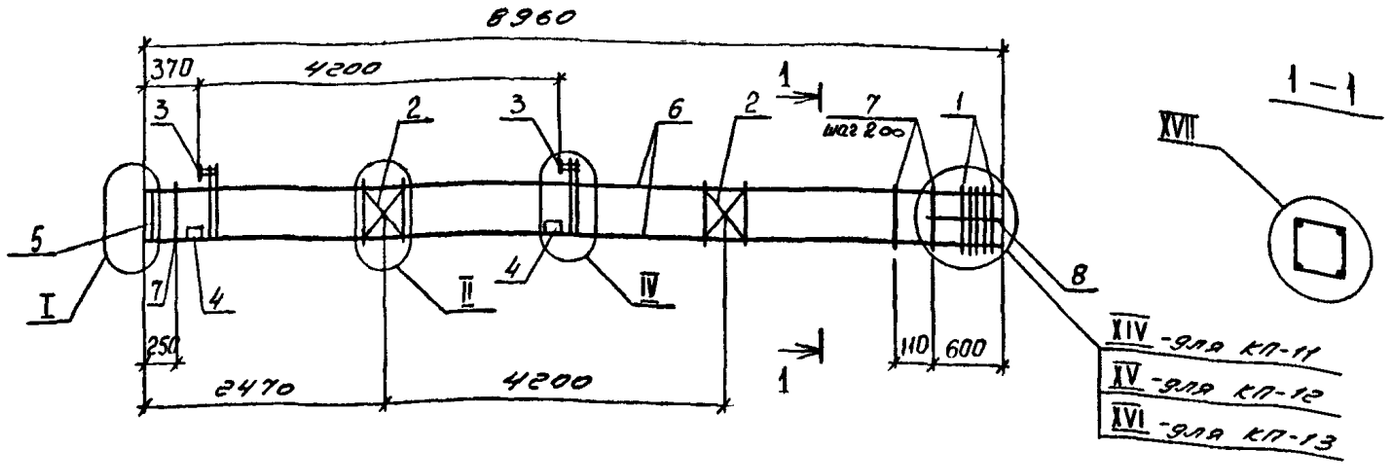

МАРКА	ПОЗ.	МАРКА АРМАТУРНОГО ИЗДЕЛИЯ	КОЛ. ШТ.	МАССА КГ.		ОБОЗНАЧЕНИЕ ДОКУМЕНТА 1.020.1-4 в-4
				1 ШТ.	ВСЕГО	
КП-11	1	СКА-2	6	3,36	20,16	К174
	2	С-1	2	1,08	2,16	К172
	3	МН-3	2	27,22	54,44	К176
	4	МН-12	4	3,86	15,44	К179
	5	МН-14	1	20,72	20,72	К180
	6	ф25 Ат-IVс ℓ=8940	4	34,42	137,68	без черт.
	7	ХМ-2	42	0,89	37,38	К173
	8	ф6 А I ℓ=650	4	0,14	0,56	без черт.
				Итого: 288,54		
КП-12	1	СКА-2	7	3,36	23,52	К174
	2	С-1	2	1,08	2,16	К172
	3	МН-4	2	26,74	53,48	К176
	4	МН-12	4	3,86	15,44	К179
	5	МН-15	1	32,94	32,94	К180
	6	ф28 Ат-IVс ℓ=8940	4	43,18	172,72	без черт.
	7	ХМ-2	42	0,89	37,38	К173
	8	ф6 А I ℓ=650	4	0,14	0,56	без черт.
				Итого: 338,20		

МАРКА	ПОЗ.	МАРКА АРМАТУРНОГО ИЗДЕЛИЯ	КОЛ. ШТ.	МАССА КГ.		ОБОЗНАЧЕНИЕ ДОКУМЕНТА 1.020.1-4 в 4
				1 ШТ.	ВСЕГО	
КП-13	1	СКА-2	8	3,36	26,88	К174
	2	С-1	2	1,08	2,16	К172
	3	МН-5	2	29,58	59,16	К176
	4	МН-12	4	3,86	15,44	К179
	5	МН-15	1	32,94	32,94	К180
	6	ф32 Ат-IVс ℓ=8940	4	56,41	225,64	без черт.
	7	ХМ-2	42	0,89	37,38	К173
	8	ф6 А I ℓ=650	4	0,14	0,56	без черт.
				Итого: 400,16		

1 Узлы см. 4

2 Технические требования см. 11

3 Арматура классов А-I по ГОСТ 5781-82
Ат-IVС по ГОСТ 10884-81

Нач.отд.	Язловецкий	
Н.контр.	Аксёнова	
Зав.гр.	Бродский	
Вед.инж.	Агеенко	
Исполнил	Фоменко	

1.020.1-4, 2-4 - К5

КАРКАС ПРОСТРАНСТВЕННЫЙ КП-11 ... КП-13

Стадия	Лист	Листов
Р		1

ГОССТРОЙ СССР ЛЕНИНГРАДСКИЙ ПРОМСТРОЙПРОЕКТ

Инв.№подл. | Подпись и дата | Взам.инв.№

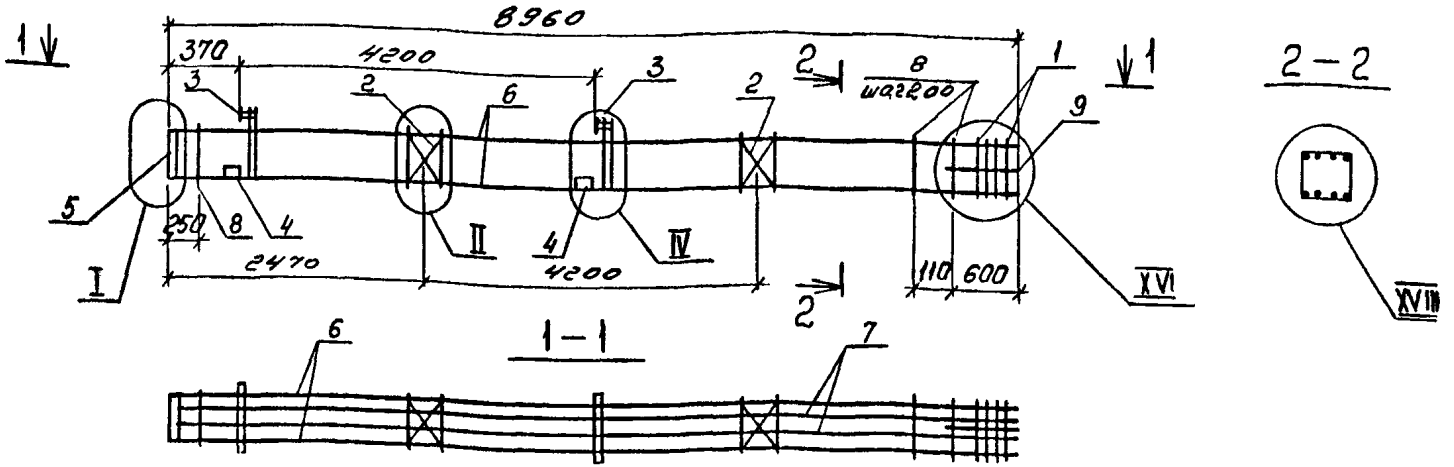

МАРКА	ПОЗ.	МАРКА АРМАТУРНОГО ИЗДЕЛИЯ	КОЛ. ШТ.	МАССА КГ.		ОБОЗНАЧЕНИЕ ДОКУМЕНТА 1.020.1-4 2-4
				1 ШТ.	ВСЕГО	
КП-14	1	СКА-2	8	3,36	26,88	К174
	2	С-1	2	1,08	2,16	К172
	3	МН-5	2	29,58	59,16	К176
	4	МН-12	4	3,86	15,44	К179
	5	МН-15	1	32,94	32,94	К180
	6	Ф32 A_TIVс ℓ=8940	4	56,41	225,64	без черт.
	7	Ф20 A_TIVс ℓ=8940	4	22,05	88,20	без черт.
	8	ХМ-2	42	0,89	37,38	К173
	9	Ф6 AI ℓ=650	4	0,14	0,56	без черт.
				Итого: 488,36		

1. Узлы см. 4
2. Технические требования см. ТТ
3. Арматура классов: A-I по ГОСТ 5781-82
   A_TIVС по ГОСТ 10884-81

Нач.отд.	Язловецкий		
Н.контр.	Аксёнова		
Зав.гр.	Бродский		
Вед.инж.	Агеенко		
Исполнил	Радзина		

1.020.1-4. 2-4-К6

Каркас пространственный КП-14

Стадия	Лист	Листов
Р		1

ГОССТРОЙ СССР ЛЕНИНГРАДСКИЙ ПРОМСТРОЙПРОЕКТ

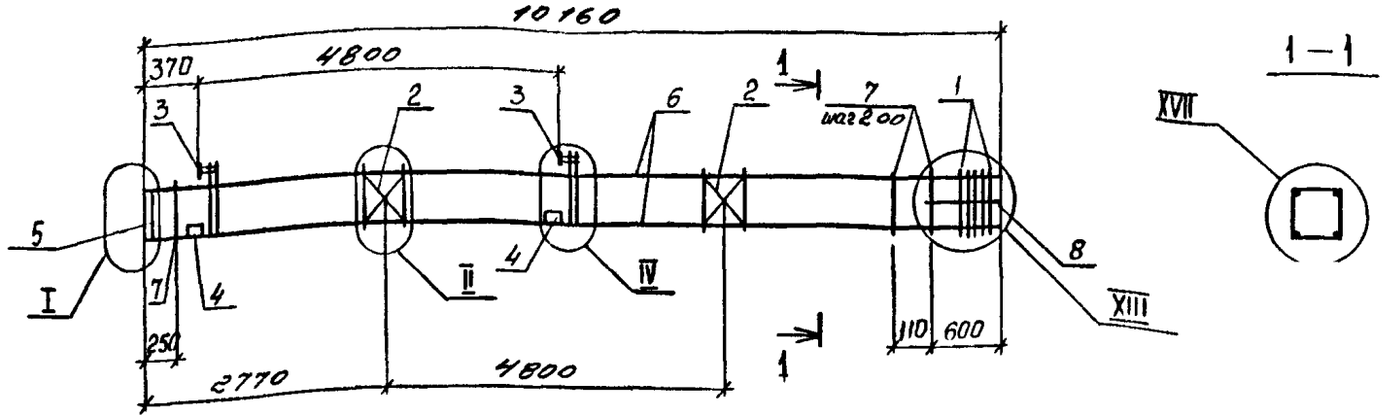

МАРКА	ПОЗ.	МАРКА АРМАТУРНОГО ИЗДЕЛИЯ	КОЛ. ШТ.	МАССА КГ.		ОБОЗНАЧЕНИЕ ДОКУМЕНТА 1.020.1-4 2-4
				1 ШТ.	ВСЕГО	
КП-15	1	СКА-1	5	2,10	10,50	К174
	2	С-1	2	1,08	2,16	К172
	3	МН-1	2	28,18	56,36	К176
	4	МН-12	4	3,86	15,44	К179
	5	МН-13	1	13,76	13,76	К180
	6	ф16 Ат-IVс ℓ=10140	4	16,00	64,00	без черт.
	7	Хт-2	48	0,89	42,72	К173
	8	ф6 А I ℓ=650	4	0,14	0,56	без черт.
				Итого: 205,50		

МАРКА	ПОЗ.	МАРКА АРМАТУРНОГО ИЗДЕЛИЯ	КОЛ. ШТ.	МАССА КГ.		ОБОЗНАЧЕНИЕ ДОКУМЕНТА 1.020.1-4 2 4
				1 ШТ.	ВСЕГО	
КП-16	1	СКА-2	5	3,36	16,80	К174
	2	С-1	2	1,08	2,16	К172
	3	МН-1	2	28,18	56,36	К176
	4	МН-12	4	3,86	15,44	К179
	5	МН-13	1	13,76	13,76	К180
	6	ф18 Ат-IVс ℓ=10140	4	20,26	81,04	без черт.
	7	Хт-2	48	0,89	42,72	К173
	8	ф6 А I ℓ=650	4	0,14	0,56	без черт.
				Итого: 228,84		

1. Узлы см. 4
2. Технические требования см. 77
3. Арматура классов А-I по ГОСТ 5781-82
   Ат-IVс по ГОСТ 10884-81

Нач.отд.	Языковицкий		
Н.контр.	Аксёнова		
Зав.гр.	Бродский		
Вед.инж.	Агеенко		
Исполнил	Радзина		

1.020.1-4. 2-4-КР

Каркас пространственный КП-15, КП-16

Стадия	Лист	Листов
Р		1

ГОССТРОЙ СССР ЛЕНИНГРАДСКИЙ ПРОМСТРОЙПРОЕКТ

Взам. инв. № | Подпись и дата | Инв. № подл.

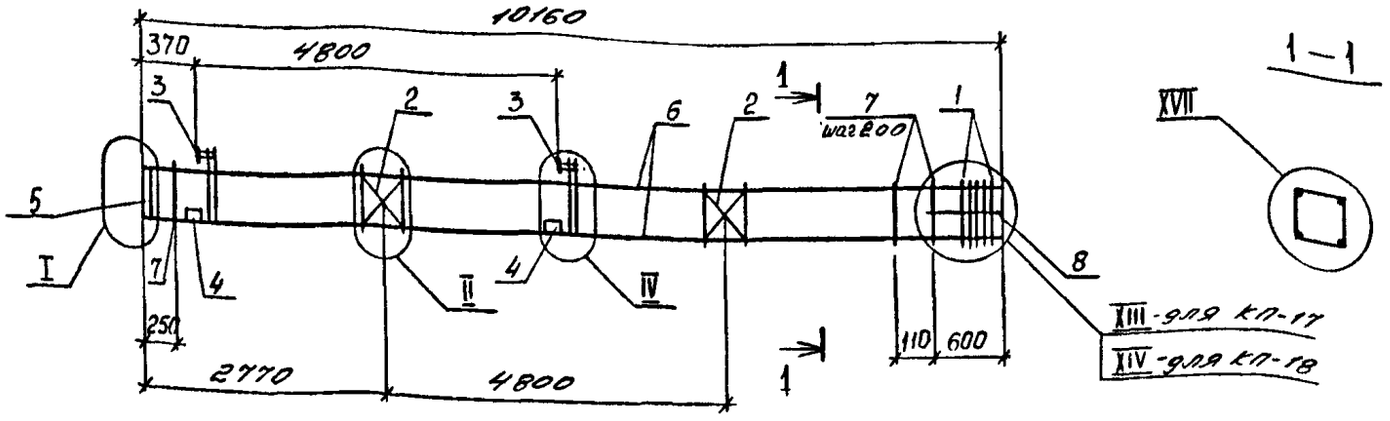

МАРКА	ПОЗ.	МАРКА АРМАТУРНОГО ИЗДЕЛИЯ	КОЛ. ШТ.	МАССА КГ.		ОБОЗНАЧЕНИЕ ДОКУМЕНТА 1.020.1-4 2-4
				1 ШТ.	ВСЕГО	
КП-17	1	СКА-2	5	3,36	16,80	К174
	2	С-1	2	1,08	2,16	К172
	3	МН-2	2	27,70	55,40	К176
	4	МН-12	4	3,86	15,44	К179
	5	МН-13	1	13,76	13,76	К180
	6	ф20 Ат-IVС ℓ=10140	4	25,01	100,04	без черт.
	7	ХМ-2	48	0,89	42,72	К173
	8	ф6 А I ℓ=650	4	0,14	0,56	без черт.
				Итого: 246,88		

МАРКА	ПОЗ.	МАРКА АРМАТУРНОГО ИЗДЕЛИЯ	КОЛ. ШТ.	МАССА КГ.		ОБОЗНАЧЕНИЕ ДОКУМЕНТА 1.020.1-4 2-4
				1 ШТ.	ВСЕГО	
КП-18	1	СКА-2	6	3,36	20,16	К174
	2	С-1	2	1,08	2,16	К172
	3	МН-2	2	27,70	55,40	К176
	4	МН-12	4	3,86	15,44	К179
	5	МН-14	1	20,72	20,72	К180
	6	ф22 Ат-IVС ℓ=10140	4	30,26	121,04	без черт.
	7	ХМ-2	48	0,89	42,72	К173
	8	ф6 А I ℓ=650	4	0,14	0,56	без черт.
				Итого: 278,20		

1. Узлы см. У
2. Технические требования см. ТТ
3. Арматура классов А-I по ГОСТ 5781-82
   Ат-IVС по ГОСТ 10884-81

Нач.отд.	Язловецкий		
Н.контр.	Аксёнова		
Зав гр.	Бродский		
Вед.инж.	Агеенко		
Исполнил	Радзина		

1.020.1-4. 2-4 - КВ

КАРКАС ПРОСТРАНСТВЕННЫЙ КП-17, КП-18

Стадия	Лист	Листов
Р		1

ГОССТРОЙ СССР ЛЕНИНГРАДСКИЙ ПРОМСТРОЙПРОЕКТ

Копировал 24168-02 15 Формат

Инв.№ подл. | Подпись и дата | Взам. инв.№

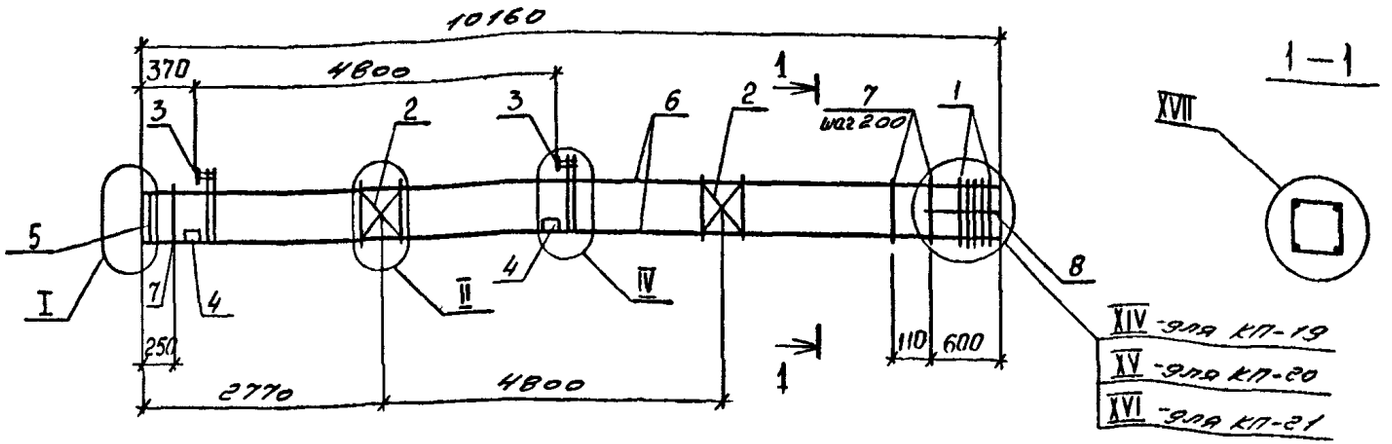

МАРКА	ПОЗ.	МАРКА АРМАТУРНОГО ИЗДЕЛИЯ	КОЛ. ШТ.	МАССА КГ.		ОБОЗНАЧЕНИЕ ДОКУМЕНТА 1.020 1-4 2-4
				1 ШТ.	ВСЕГО	
КП-19	1	СКА-2	6	3,36	20,16	К174
	2	С-1	2	1,08	2,16	К172
	3	МН-3	2	27,22	54,44	К176
	4	МН-12	4	3,86	15,44	К179
	5	МН-14	1	20,72	20,72	К180
	6	ф25Ат-IVс ℓ=10140	4	39,04	156,16	без черт.
	7	хм-2	48	0,89	42,72	К173
	8	ф6А-I ℓ=650	4	0,14	0,56	без черт.
				Итого: 312,36		
КП-20	1	СКА-2	7	3,36	23,52	К174
	2	С-1	2	1,08	2,16	К172
	3	МН-4	2	26,74	53,48	К176
	4	МН-12	4	3,86	15,44	К179
	5	МН-15	1	32,94	32,94	К180
	6	ф28Ат-IVс ℓ=10140	4	48,98	195,92	без черт.
	7	хм-2	48	0,89	42,72	К173
	8	ф6А I ℓ=650	4	0,14	0,56	без черт.
				Итого: 366,74		

МАРКА	ПОЗ.	МАРКА АРМАТУРНОГО ИЗДЕЛИЯ	КОЛ. ШТ.	МАССА КГ.		ОБОЗНАЧЕНИЕ ДОКУМЕНТА 1.020 1-4 2-4
				1 ШТ.	ВСЕГО	
КП-21	1	СКА-2	8	3,36	26,88	К174
	2	С-1	2	1,08	2,16	К172
	3	МН-5	2	29,58	59,16	К176
	4	МН-12	4	3,86	15,44	К179
	5	МН-15	1	32,94	32,94	К180
	6	ф32Ат-IVс ℓ=10140	4	63,98	255,92	без черт.
	7	хм-2	48	0,89	42,72	К173
	8	ф6А I ℓ=650	4	0,14	0,56	без черт.
				Итого: 435,78		

1. Узлы см. 4
2. Технические требования см. ТТ
3. Арматура классов А-I по ГОСТ 5781-82 и Ат-IVС по ГОСТ 10884-81

Нач.отд.	Язловицкий	
Н.контр.	Аксёнова	
Зав.гр.	Бродский	
Вед.инж.	Агеенко	
Исполнил	Радзина	

1.020.1-4. 2-4-К9

Каркас пространственный КП-19... КП-21

Стадия	Лист	Листов
Р		1

ГОССТРОЙ СССР ЛЕНИНГРАДСКИЙ ПРОМСТРОЙПРОЕКТ

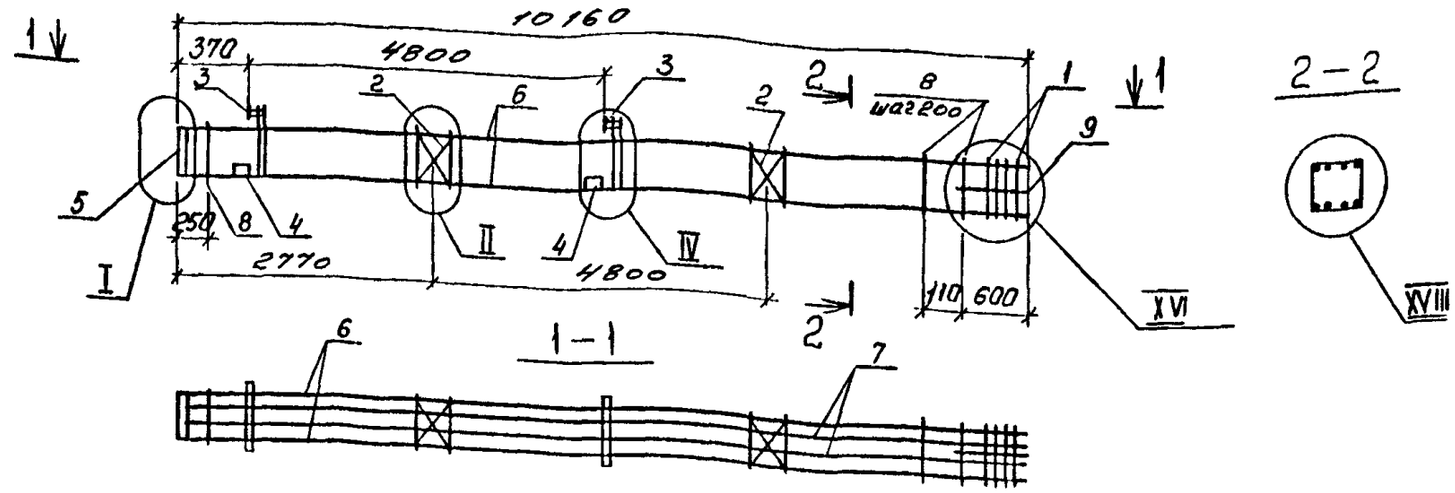

МАРКА	ПОЗ.	МАРКА АРМАТУРНОГО ИЗДЕЛИЯ	КОЛ. ШТ.	МАССА КГ.		ОБОЗНАЧЕНИЕ ДОКУМЕНТА 1.020.1-4 2-4
				1 ШТ.	ВСЕГО	
КП-22	1	СКА-2	8	3,36	26,88	К174
	2	С-1	2	1,08	2,16	К172
	3	МН-4	2	26,74	53,48	К176
	4	МН-12	4	3,86	15,44	К179
	5	МН-15	1	32,94	32,94	К180
	6	ф28 Ат-IVс ℓ=10140	4	48,98	195,92	без черт.
	7	ф20 Ат-IVс ℓ=10140	4	25,01	100,04	без черт.
	8	ХМ-2	48	0,89	42,72	К173
	9	ф6 А I ℓ=650	4	0,14	0,56	без черт.
				Итого: 470,14		

1. Узлы см. у
2. Технические требования см. тт
3. Арматура классов А-I по ГОСТ 5781-82
   Ат-IVС по ГОСТ 10884-81

Нач отд.	Язловецкий		
Н контр.	Аксёнова		
Зав гр	Бродский		
Вед инж	Агеенко		
Исполнил	Радзина		

1.020.1-4 2-4 - К10

Каркас пространственный КП-22

Стадия	Лист	Листов
Р		1

ГОССТРОЙ СССР ЛЕНИНГРАДСКИЙ ПРОМСТРОЙПРОЕКТ

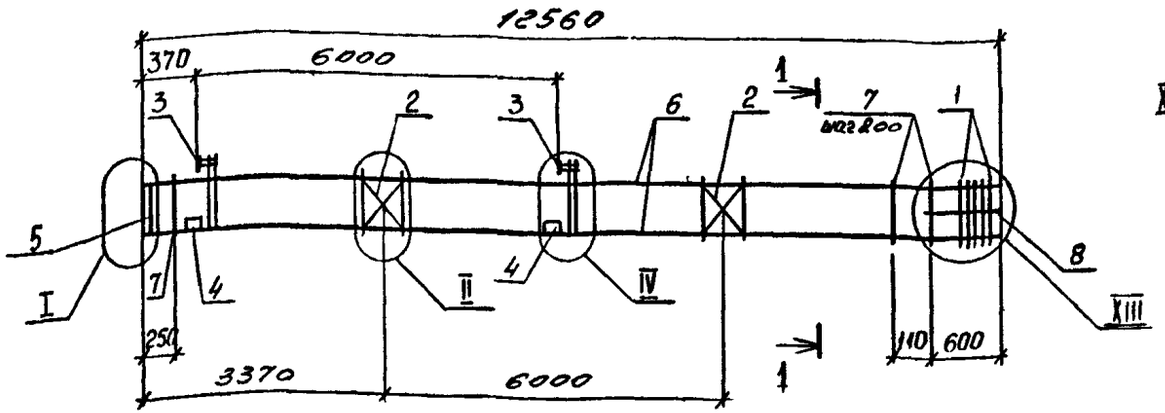

МАРКА	ПОЗ.	МАРКА АРМАТУРНОГО ИЗДЕЛИЯ	КОЛ. ШТ.	МАССА КГ. 1 ШТ.	МАССА КГ. ВСЕГО	ОБОЗНАЧЕНИЕ ДОКУМЕНТА 1.020.1-4 2-4
КП-23	1	СКА-1	5	2,10	10,50	К174
	2	С-1	2	1,08	2,16	К172
	3	МН-1	2	28,18	56,36	К176
	4	МН-12	4	3,86	15,44	К179
	5	МН-13	1	13,76	13,76	К180
	6	ф16 Ат IVс ℓ=12540	4	19,79	79,16	без черт.
	7	ХМ-1	60	0,55	33,00	К173
	8	ф6 А I ℓ=650	4	0,14	0,56	без черт.
				Итого: 210,94		
КП-24	1	СКА-2	5	3,36	16,80	К174
	2	С-1	2	1,08	2,16	К172
	3	МН-1	2	28,18	56,36	К176
	4	МН-12	4	3,86	15,44	К179
	5	МН-13	1	13,76	13,76	К180
	6	ф18 Ат IVс ℓ=12540	4	25,05	100,20	без черт.
	7	ХМ-1	60	0,55	33,00	К173
	8	ф6 А I ℓ=650	4	0,14	0,56	без черт.
				Итого: 238,28		

МАРКА	ПОЗ.	МАРКА АРМАТУРНОГО ИЗДЕЛИЯ	КОЛ. ШТ.	МАССА КГ. 1 ШТ.	МАССА КГ. ВСЕГО	ОБОЗНАЧЕНИЕ ДОКУМЕНТА 1.020.1-4 2-4
КП-25	1	СКА-2	5	3,36	16,80	К174
	2	С-1	2	1,08	2,16	К172
	3	МН-2	2	27,70	55,40	К176
	4	МН-12	4	3,86	15,44	К179
	5	МН-13	1	13,76	13,76	К180
	6	ф20 Ат IVс ℓ=12540	4	30,92	123,69	без черт.
	7	ХМ-1	60	0,55	33,00	К173
	8	ф6 А I ℓ=650	4	0,14	0,56	без черт.
				Итого: 260,81		

1. Узлы см. У
2. Технические требования см. ТТ
3. Арматура классов: А-I по ГОСТ 5781-82
   Ат-IVС по ГОСТ 10884-81

Нач.отд.	Язловицкий		
Н.контр.	Аксёнова		
Зав.гр.	Бродский		
Вед.инж.	Агеенко		
Исполнил	Радзина		

1.020.1-4. 2-4 - К11

Каркас пространственный КП-23 ... КП-25

Стадия	Лист	Листов
Р		1

ГОССТРОЙ СССР ЛЕНИНГРАДСКИЙ ПРОМСТРОЙПРОЕКТ

Копировал 24168-02 18 Формат

Инв.№подл. | Подпись и дата | Взам.инв.№

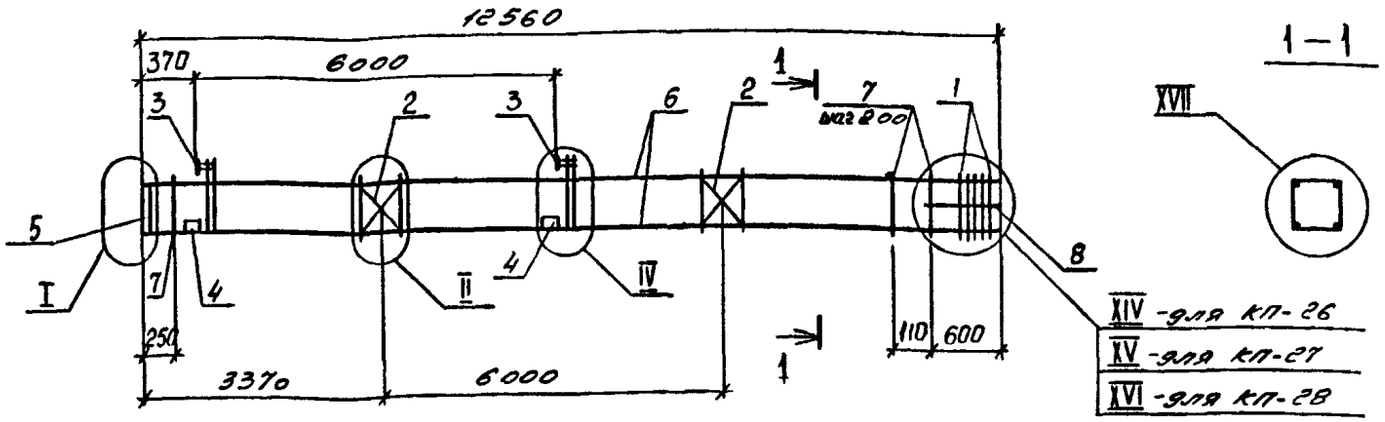

МАРКА	ПОЗ.	МАРКА АРМАТУРНОГО ИЗДЕЛИЯ	КОЛ. ШТ.	МАССА КГ.		ОБОЗНАЧЕНИЕ ДОКУМЕНТА 1.020.1-4 2-4
				1 ШТ.	ВСЕГО	
КП-26	1	СКА-2	6	3,36	20,16	К174
	2	С-1	2	1,08	2,16	К172
	3	МН-3	2	27,22	54,44	К176
	4	МН-12	4	3,86	15,44	К179
	5	МН-14	1	20,72	20,72	К180
	6	ф25 Ат-IVс ℓ=12540	4	48,28	193,12	без черт.
	7	ХМ-1	60	0,55	33,00	К173
	8	ф6 А I ℓ=650	4	0,14	0,56	без черт.
				Итого: 339,60		
КП-27	1	СКА-2	7	3,36	23,52	К174
	2	С-1	2	1,08	2,16	К172
	3	МН-4	2	26,74	53,48	К176
	4	МН-12	4	3,86	15,44	К179
	5	МН-15	1	32,94	32,94	К180
	6	ф28 Ат-IVс ℓ=12540	4	60,57	242,28	без черт.
	7	ХМ-1	60	0,55	33,00	К173
	8	ф6 А I ℓ=650	4	0,14	0,56	без черт.
				Итого: 403,38		

МАРКА	ПОЗ.	МАРКА АРМАТУРНОГО ИЗДЕЛИЯ	КОЛ. ШТ.	МАССА КГ.		ОБОЗНАЧЕНИЕ ДОКУМЕНТА 1.020.1-4 2 4
				1 ШТ.	ВСЕГО	
КП-28	1	СКА-2	8	3,36	26,88	К174
	2	С-1	2	1,08	2,16	К172
	3	МН-5	2	29,58	59,16	К176
	4	МН-12	4	3,86	15,44	К179
	5	МН-15	1	32,94	32,94	К180
	6	ф32 Ат-IVс ℓ=12540	4	79,13	316,52	без черт.
	7	ХМ-1	60	0,55	33,00	К173
	8	ф6 А I ℓ=650	4	0,14	0,56	без черт.
				Итого: 486,66		

1. Узлы см. 4
2. Технические требования см. ТТ
3. Арматура классов: А-I по ГОСТ 5781-82
   Ат-IVС по ГОСТ 10884-81

Нач.отд.	Язловецкий	
Н.контр.	Аксёнова	
Зав.гр.	Бродский	
Вед.инж.	Агеенко	
Исполнил	Радзина	

1.020.1-4. 2-4 - К12

Каркас пространственный КП-26 ... КП-28

Стадия	Лист	Листов
Р		1

ГОССТРОЙ СССР ЛЕНИНГРАДСКИЙ ПРОМСТРОЙПРОЕКТ

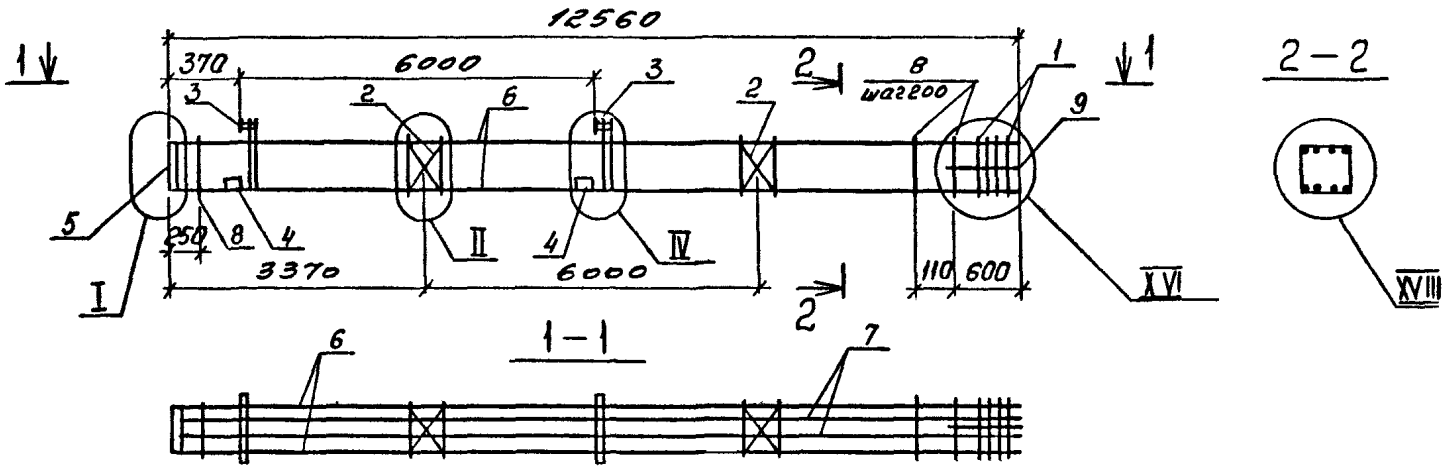

МАРКА	ПОЗ.	МАРКА АРМАТУРНОГО ИЗДЕЛИЯ	КОЛ. ШТ.	МАССА КГ.		ОБОЗНАЧЕНИЕ ДОКУМЕНТА 1.020.1-4 в 4
				1 ШТ.	ВСЕГО	
КП-29	1	СКА-2	8	3,36	26,88	К174
	2	С-1	2	1,08	2,16	К172
	3	МН-4	2	26,74	53,48	К176
	4	МН-12	4	3,86	15,44	К179
	5	МН-15	1	32,94	32,94	К180
	6	ф28 Ат-IVс ℓ=12540	4	60,57	242,28	без черт.
	7	ф20 Ат-IVс ℓ=12540	4	30,92	123,68	без черт.
	8	ХМ-1	60	0,55	33,00	К173
	9	ф6 А I ℓ=650	4	0,14	0,56	без черт.
				Итого: 530,42		

1. Узлы см. 4

2. Технические требования см. 11

3 Арматура классов А-I по ГОСТ 5781-82
Ат-IVС по ГОСТ 10884-81

Нач.отд.	Языловецкий		
Н.контр.	Аксёнова		
Зав.гр.	Бродский		
Вед.инж.	Агеенко		
Исполнил	Радзина		

1.020.1-4, 2-4 - К13

Каркас пространственный КП-29

Стадия	Лист	Листов
Р		1

Госстрой СССР Ленинградский Промстройпроект

Инв.№ подл. | Подпись и дата | Взам. инв.№

Копировал

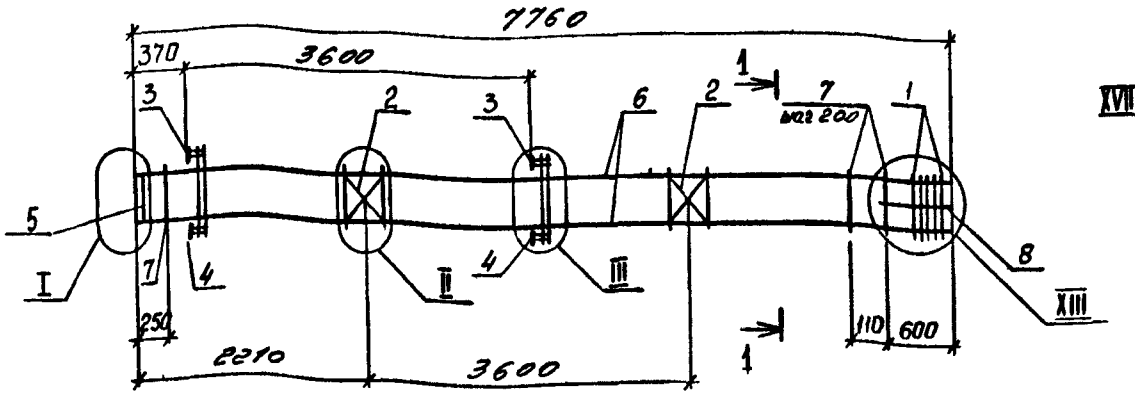

МАРКА	ПОЗ.	МАРКА АРМАТУРНОГО ИЗДЕЛИЯ	КОЛ. ШТ.	МАССА КГ.		ОБОЗНАЧЕНИЕ ДОКУМЕНТА 1.020.1-4 в.4
				1 ШТ.	ВСЕГО	
КП-30	1	СКА-1	5	2,10	10,50	К174
	2	С-1	2	1,08	2,16	К172
	3	МН-6	2	33,07	66,14	К177
	4	МН-11	2	7,07	14,14	К178
	5	МН-13	1	13,76	13,76	К180
	6	ф16Ат-IIвс ℓ=7740	4	12,21	48,84	без черт.
	7	ХМ-2	36	0,89	32,04	К173
	8	ф6А I ℓ=650	4	0,14	0,56	без черт.
				Итого: 188,14		

МАРКА	ПОЗ.	МАРКА АРМАТУРНОГО ИЗДЕЛИЯ	КОЛ. ШТ.	МАССА КГ.		ОБОЗНАЧЕНИЕ ДОКУМЕНТА 1.020 1-4 в.4
				1 ШТ.	ВСЕГО	
КП-31	1	СКА-2	5	3,36	16,80	К174
	2	С-1	2	1,08	2,16	К172
	3	МН-6	2	33,07	66,14	К177
	4	МН-11	2	7,07	14,14	К178
	5	МН-13	1	13,76	13,76	К180
	6	ф18Ат-IIвс ℓ=7740	4	15,46	61,84	без черт.
	7	ХМ-2	36	0,89	32,04	К173
	8	ф6А I ℓ=650	4	0,14	0,56	без черт.
				Итого: 207,44		

1. Узлы см. 4
2. Технические требования см. 77
3. Арматура классов: А-I по ГОСТ 5781-82
   Ат-IIвс по ГОСТ 10884-81

Нач.отд.	Язловицкий	
Н.контр.	Аксёнова	
Зав.гр.	Бродский	
Вед.инж.	Агеенко	
Исполнил	Радзина	

1.020.1-4. 2-4-К14

КАРКАС ПРОСТРАНСТВЕННЫЙ КП-30, КП-31

Стадия	Лист	Листов
Р		1

ГОССТРОЙ СССР ЛЕНИНГРАДСКИЙ ПРОМСТРОЙПРОЕКТ

Копировал ЭШ К 9-П 2 21 Формат

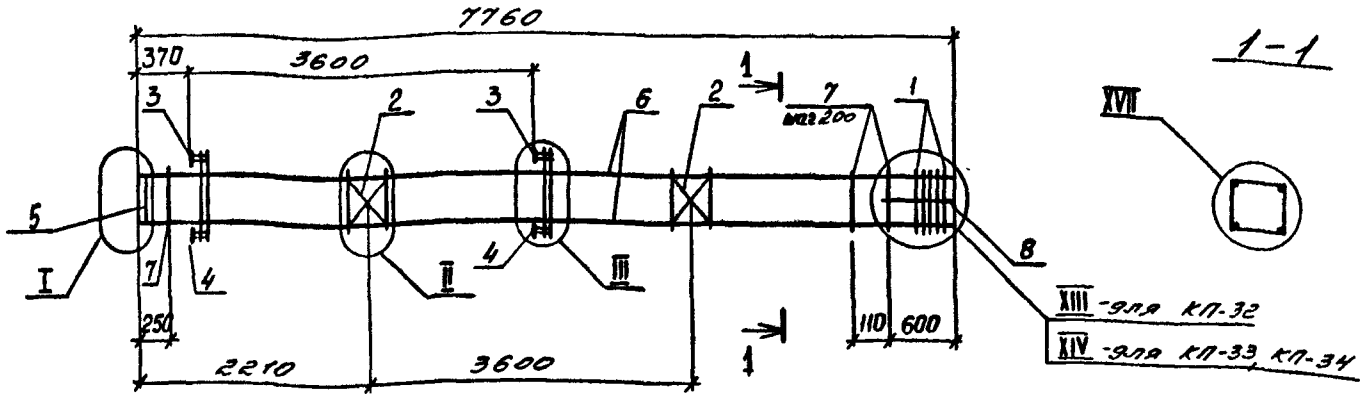

МАРКА	ПОЗ.	МАРКА АРМАТУРНОГО ИЗДЕЛИЯ	КОЛ. ШТ.	МАССА КГ. 1 ШТ.	МАССА КГ. ВСЕГО	ОБОЗНАЧЕНИЕ ДОКУМЕНТА 1.020.1-4 2-4
КП-32	1	СКА-2	5	3,36	16,80	К174
	2	С-1	2	1,08	2,16	К172
	3	МН-7	2	32,59	65,18	К177
	4	МН-11	2	7,07	14,14	К178
	5	МН-13	1	13,76	13,76	К180
	6	Ф20Ат-IVс l=7760	4	19,14	38,28	без черт.
	7	Хм-2	36	0,89	32,04	К173
	8	Ф6А I l=650	4	0,14	0,56	без черт.
				Итого: 182,92		
КП-33	1	СКА-2	6	3,36	20,16	К174
	2	С-1	2	1,08	2,16	К172
	3	МН-7	2	32,59	65,18	К177
	4	МН-11	2	7,07	14,14	К178
	5	МН-14	1	20,72	20,72	К180
	6	Ф22Ат-IVс l=7760	4	23,16	92,64	без черт.
	7	Хм-2	36	0,89	32,04	К173
	8	Ф6А I l=650	4	0,14	0,56	без черт.
				Итого: 247,60		

МАРКА	ПОЗ.	МАРКА АРМАТУРНОГО ИЗДЕЛИЯ	КОЛ. ШТ.	МАССА КГ. 1 ШТ.	МАССА КГ. ВСЕГО	ОБОЗНАЧЕНИЕ ДОКУМЕНТА 1.020.1-4 2-4
КП-34	1	СКА-2	6	3,36	20,16	К174
	2	С-1	2	1,08	2,16	К172
	3	МН-8	2	32,11	64,22	К177
	4	МН-11	2	7,07	14,14	К178
	5	МН-14	1	20,72	20,72	К180
	6	Ф25Ат-IVс l=7760	4	29,88	119,52	без черт.
	7	Хм-2	36	0,89	32,04	К173
	8	Ф6А I l=650	4	0,14	0,56	без черт.
				Итого: 273,52		

1. Узлы см. У
2. Технические требования см. ТТ
3. Арматура классов: А-I по ГОСТ 5781-82; Ат-IVС по ГОСТ 10884-81

Нач.отд.	Язловицкий		
Н.контр.	Аксёнова		
Зав.гр.	Бродский		
Вед.инж.	Агеенко		
Исполнил	Радзина		

1.020.1-4, 2-4- К15

Каркас пространственный КП-32... КП-34

Стадия	Лист	Листов
Р		1

ГОССТРОЙ СССР ЛЕНИНГРАДСКИЙ ПРОМСТРОЙПРОЕКТ

Копировал 24168-02 22 Формат

Инв.№ подл. | Подпись и дата | Взам. инв.№

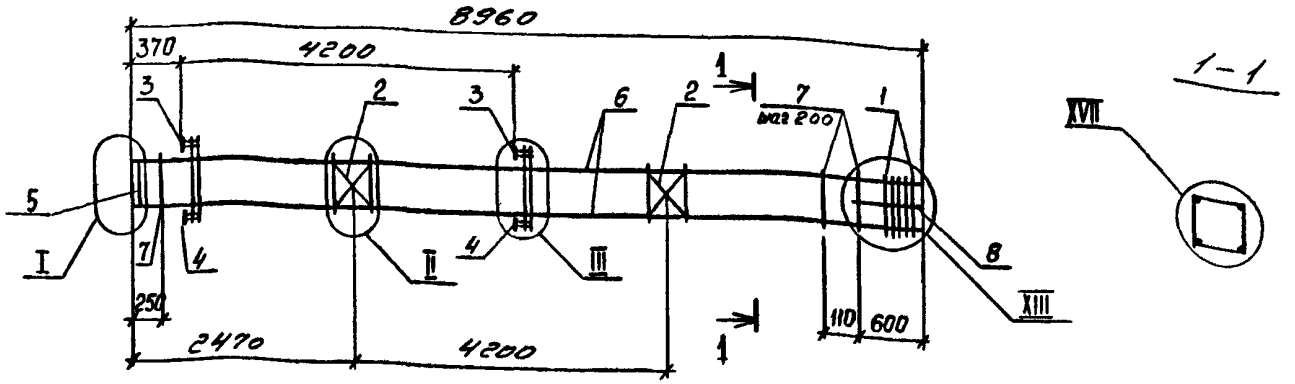

МАРКА	ПОЗ.	МАРКА АРМАТУРНОГО ИЗДЕЛИЯ	КОЛ. ШТ.	МАССА КГ.		ОБОЗНАЧЕНИЕ ДОКУМЕНТА 1.020.1-4 2-4
				1 ШТ.	ВСЕГО	
КП-35	1	СКА-1	5	2,10	10,50	К174
	2	С-1	2	1,08	2,16	К172
	3	МН-6	2	33,07	66,14	К177
	4	МН-11	2	7,07	14,14	К178
	5	МН-13	1	13,76	13,76	К180
	6	ф16 Ат IVС ℓ=8960	4	14,14	56,56	без черт.
	7	хм-2	42	0,89	37,38	К173
	8	ф6 А I ℓ=650	4	0,14	0,56	без черт.
				Итого: 201,20		

МАРКА	ПОЗ.	МАРКА АРМАТУРНОГО ИЗДЕЛИЯ	КОЛ. ШТ.	МАССА КГ.		ОБОЗНАЧЕНИЕ ДОКУМЕНТА 1.020.1-4 2-4
				1 ШТ.	ВСЕГО	
КП-36	1	СКА-2	5	3,36	16,80	К174
	2	С-1	2	1,08	2,16	К172
	3	МН-6	2	33,07	66,14	К177
	4	МН-11	2	7,07	14,14	К178
	5	МН-13	1	13,76	13,76	К180
	6	ф18 Ат IVС ℓ=8960	4	17,90	71,60	без черт.
	7	хм-2	42	0,89	37,38	К173
	8	ф6 А I ℓ=650	4	0,14	0,56	без черт.
				Итого: 222,54		

1 Узлы см. У

2 Технические требования см. ТТ

3 Арматура классов: А-I по ГОСТ 5781-82
Ат-IVС по ГОСТ 10884-81

Нач.отд.	Язловицкий		
Н.контр.	Аксёнова		
Зав.гр.	Бродский		
Вед.инж.	Агеенко		
Исполнил	Радзина		

1.020.1-4. 2-4- К16

Каркас пространственный КП-35, КП-36

Стадия	Лист	Листов
Р		1

ГОССТРОЙ СССР ЛЕНИНГРАДСКИЙ ПРОМСТРОЙПРОЕКТ

Инв.№ подл. | Подпись и дата | Взам. инв.№

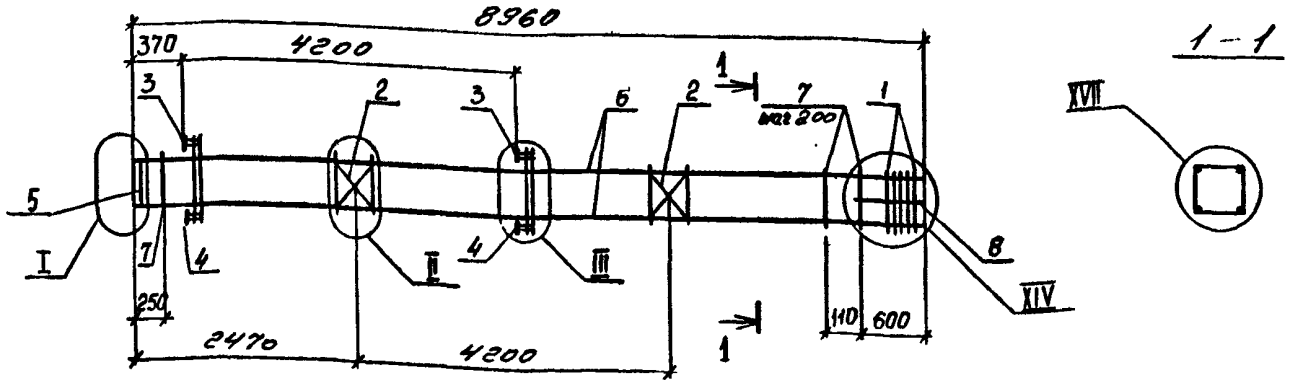

МАРКА	ПОЗ.	МАРКА АРМАТУРНОГО ИЗДЕЛИЯ	КОЛ. ШТ.	МАССА КГ.		ОБОЗНАЧЕНИЕ ДОКУМЕНТА 1.020.1-4 2-4
				1 ШТ.	ВСЕГО	
КП-37	1	СКА-2	6	3,36	20,16	К174
	2	С-1	2	1,08	2,16	К172
	3	МН-7	2	32,59	65,18	К177
	4	МН-11	2	7,07	14,14	К178
	5	МН-14	1	20,72	20,72	К180
	6	ф22Ат-IVс ℓ=8960	4	26,74	106,96	без черт.
	7	хм-2	42	0,89	37,38	К173
	8	ф6А I ℓ=650	4	0,14	0,56	без черт.
				Итого: 267,26		

МАРКА	ПОЗ.	МАРКА АРМАТУРНОГО ИЗДЕЛИЯ	КОЛ. ШТ.	МАССА КГ.		ОБОЗНАЧЕНИЕ ДОКУМЕНТА 1.020.1-4 2-4
				1 ШТ.	ВСЕГО	
КП-38	1	СКА-2	6	3,36	20,16	К174
	2	С-1	2	1,08	2,16	К172
	3	МН-8	2	32,11	64,22	К177
	4	МН-11	2	7,07	14,14	К178
	5	МН-14	1	20,72	20,72	К180
	6	ф25Ат-IVс ℓ=8960	4	34,50	138,00	без черт.
	7	хм-2	42	0,89	37,38	К173
	8	ф6А I ℓ=650	4	0,14	0,56	без черт.
				Итого: 297,34		

1. Узлы см. У
2. Технические требования см. ТТ
3. Арматура классов: А-I по ГОСТ 5781-82
   Ат-IVС по ГОСТ 10884-81

Нач.отд.	Языовицкий		
Н.контр.	Аксёнова		
Зав.гр.	Бродский		
Вед.инж.	Агеенко		
Исполнил	Радзина		

1.020.1-4. 2-4 – К17

КАРКАС ПРОСТРАНСТВЕННЫЙ КП-37, КП-38

Стадия	Лист	Листов
Р		1

ГОССТРОЙ СССР ЛЕНИНГРАДСКИЙ ПРОМСТРОЙПРОЕКТ

Инв.№ подл. | Подпись и дата | Взам.инв.№

Копировал Формат А2

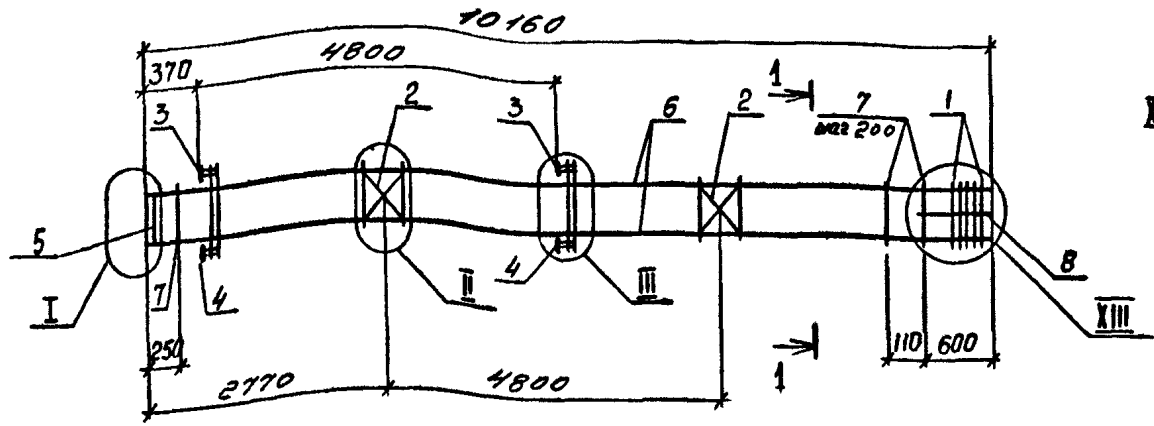

МАРКА	ПОЗ.	МАРКА АРМАТУРНОГО ИЗДЕЛИЯ	КОЛ. ШТ.	МАССА КГ.		ОБОЗНАЧЕНИЕ ДОКУМЕНТА 1.020.1-4 2-4
				1 ШТ.	ВСЕГО	
КП-39	1	СКА-1	5	2,10	10,50	К174
	2	С-1	2	1,08	2,16	К172
	3	МН-6	2	33,07	66,14	К177
	4	МН-11	2	7,07	14,14	К178
	5	МН-13	1	13,76	13,76	К180
	6	ф16 Ат IIIс ℓ=10140	4	16,00	64,00	без черт.
	7	хм-2	48	0,89	42,72	К173
	8	ф6 А I ℓ=650	4	0,14	0,56	без черт.
				Итого: 213,98		

МАРКА	ПОЗ.	МАРКА АРМАТУРНОГО ИЗДЕЛИЯ	КОЛ. ШТ.	МАССА КГ.		ОБОЗНАЧЕНИЕ ДОКУМЕНТА 1.020.1-4 2-4
				1 ШТ.	ВСЕГО	
КП-40	1	СКА-2	5	3,36	16,80	К174
	2	С-1	2	1,08	2,16	К172
	3	МН-6	2	33,07	66,14	К177
	4	МН-11	2	7,07	14,14	К178
	5	МН-13	1	13,76	13,76	К180
	6	ф18 Ат IIIс ℓ=10140	4	20,26	81,04	без черт.
	7	хм-2	48	0,89	42,72	К173
	8	ф6 А I ℓ=650	4	0,14	0,56	без черт.
				Итого: 237,32		

1. Узлы см. 4
2. Технические требования см. 77
3. Арматура классов: А-I по ГОСТ 5781-82
   Ат-IIIс по ГОСТ 10884-81

Нач.отд.	Языловицкий		
Н.контр.	Аксёнова		
Зав.гр.	Бродский		
Вед.инж.	Агеенко		
Исполнил	Радзина		

1.020.1-4, 2-4- К18

Каркас пространственный КП-39, КП-40

Стадия	Лист	Листов
Р		1

ГОССТРОЙ СССР ЛЕНИНГРАДСКИЙ ПРОМСТРОЙПРОЕКТ

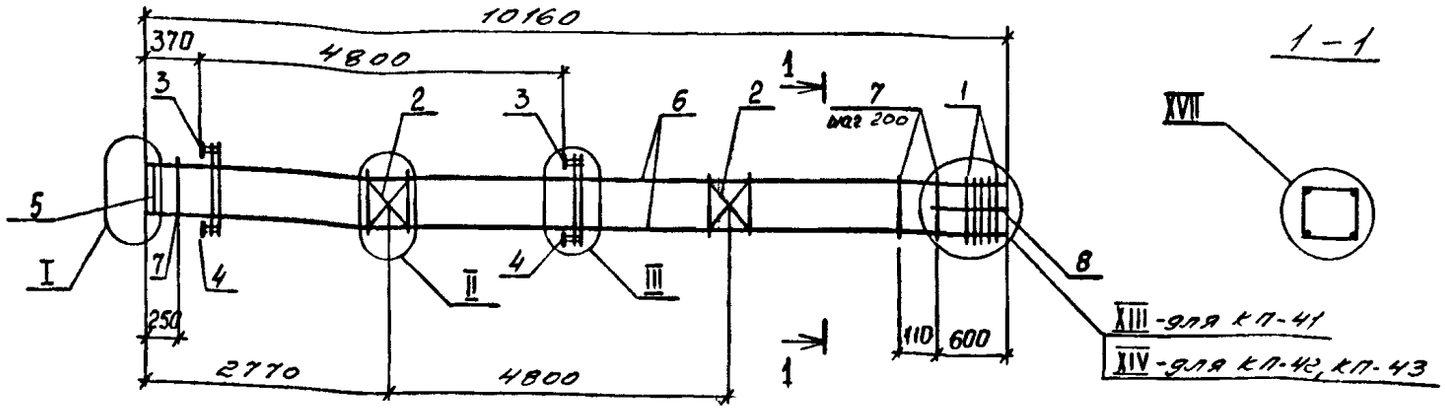

МАРКА	ПОЗ.	МАРКА АРМАТУРНОГО ИЗДЕЛИЯ	КОЛ. ШТ.	МАССА КГ.		ОБОЗНАЧЕНИЕ ДОКУМЕНТА 1.020.1-4 2-4
				1 ШТ.	ВСЕГО	
КП-41	1	СКА-2	5	3,36	16,80	К174
	2	С-1	2	1,08	2,16	К172
	3	МН-7	2	32,59	65,18	К177
	4	МН-11	2	7,07	14,14	К178
	5	МН-13	1	13,76	13,76	К180
	6	ф20 A_T-IVс ℓ=10140	4	25,01	100,04	без черт.
	7	ХМ-2	48	0,89	42,72	К173
	8	ф6 AI ℓ=650	4	0,14	0,56	без черт.
				Итого: 255,36		
КП-42	1	СКА-2	6	3,36	20,16	К174
	2	С-1	2	1,08	2,16	К172
	3	МН-7	2	32,59	65,18	К177
	4	МН-11	2	7,07	14,14	К178
	5	МН-14	1	20,72	20,72	К180
	6	ф22 A_T-IVс ℓ=10140	4	30,26	121,04	без черт.
	7	ХМ-2	48	0,89	42,72	К173
	8	ф6 AI ℓ=650	4	0,14	0,56	без черт.
				Итого: 286,68		

МАРКА	ПОЗ.	МАРКА АРМАТУРНОГО ИЗДЕЛИЯ	КОЛ. ШТ.	МАССА КГ.		ОБОЗНАЧЕНИЕ ДОКУМЕНТА 1.020-4 в 4
				1 ШТ.	ВСЕГО	
КП-43	1	СКА-2	6	3,36	20,16	К174
	2	С-1	2	1,08	2,16	К172
	3	МН-8	2	32,11	64,22	К177
	4	МН-11	2	7,07	14,14	К178
	5	МН-14	1	20,72	20,72	К180
	6	ф25 A_T-IVс ℓ=10140	4	39,04	156,16	без черт.
	7	ХМ-2	48	0,89	42,72	К173
	8	ф6 AI ℓ=650	4	0,14	0,56	без черт.
				Итого: 320,84		

1. Узлы см. У
2. Технические требования см. ТТ
3. Арматура классов: A-I по ГОСТ 5781-82
   A_T-IVС по ГОСТ 10884-81

Нач.отд.	Яловицкий	
Н.контр.	Аксёнова	
Зав.гр.	Бродский	
Вед.инж.	Агеенко	
Исполнил	Радзина	

1.020.1-4, 2-4-К19

Каркас пространственный КП-41 ... КП-43

Стадия	Лист	Листов
Р		1

ГОССТРОЙ СССР ЛЕНИНГРАДСКИЙ ПРОМСТРОЙПРОЕКТ

Копировал 2468-02 26 Формат

Инв.№ подл. | Подпись и дата | Взам.инв.№

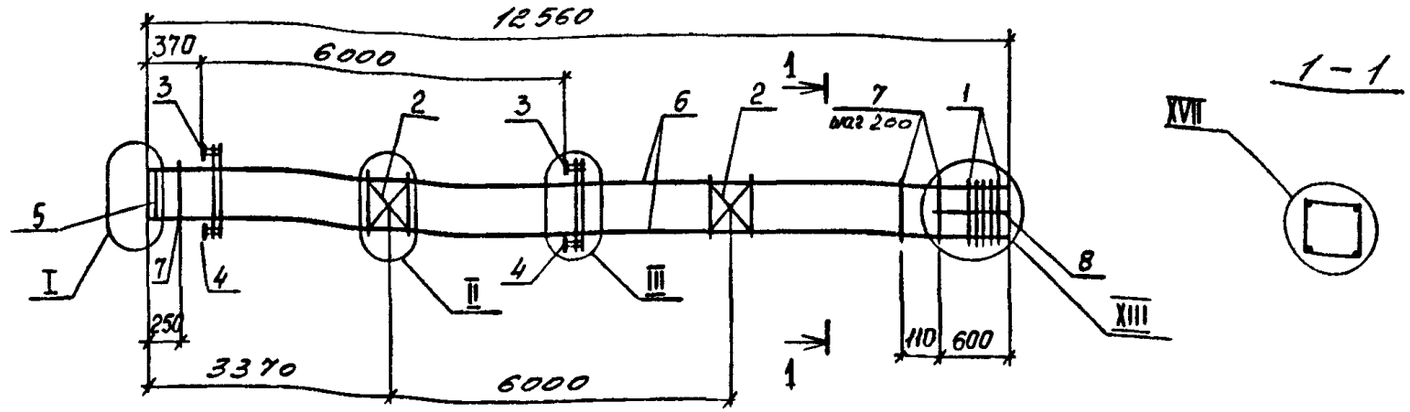

МАРКА	ПОЗ.	МАРКА АРМАТУРНОГО ИЗДЕЛИЯ	КОЛ. ШТ.	МАССА КГ.		ОБОЗНАЧЕНИЕ ДОКУМЕНТА 1.020.1-4 2-4
				1 ШТ.	ВСЕГО	
КП-44	1	СКА-1	5	2,10	10,50	К174
	2	С-1	2	1,08	2,16	К172
	3	МН-6	2	33,07	66,14	К177
	4	МН-11	2	7,07	14,14	К178
	5	МН-13	1	13,76	13,76	К180
	6	ф16Ат IVс ℓ=12540	4	19,79	79,16	без черт.
	7	ХМ-1	60	0,55	33,00	К173
	8	ф6А I ℓ=650	4	0,14	0,56	без черт.
				Итого: 219,42		

МАРКА	ПОЗ.	МАРКА АРМАТУРНОГО ИЗДЕЛИЯ	КОЛ. ШТ.	МАССА КГ.		ОБОЗНАЧЕНИЕ ДОКУМЕНТА 1.020 1-4 2-4
				1 ШТ.	ВСЕГО	
КП-45	1	СКА-2	5	3,36	16,80	К174
	2	С-1	2	1,08	2,16	К172
	3	МН-6	2	33,07	66,14	К177
	4	МН-11	2	7,07	14,14	К178
	5	МН-13	1	13,76	13,76	К180
	6	ф18Ат IVс ℓ=12540	4	25,05	100,20	без черт.
	7	ХМ-1	60	0,55	33,0	К173
	8	ф6А I ℓ=650	4	0,14	0,56	без черт.
				Итого: 246,76		

1 Узлы см. У

2 Технические требования см. ТТ

3 Арматура классов:

А-I по ГОСТ 5781-82

Ат-IVС по ГОСТ 10884-81

Нач.отд.	Языловицкий	
Н.контр.	Аксёнова	
Зав гр.	Бродский	
Вед.инж	Агеенко	
Исполнил	Радзина	

1.020.1-4, 2-4-К20

Каркас пространственный КП-44, КП-45

Стадия	Лист	Листов
Р		1

ГОССТРОЙ СССР ЛЕНИНГРАДСКИЙ ПРОМСТРОЙПРОЕКТ

Копировал 24168-02 27 Формат

Инв.№ подл. | Подпись и дата | Взам.инв.№

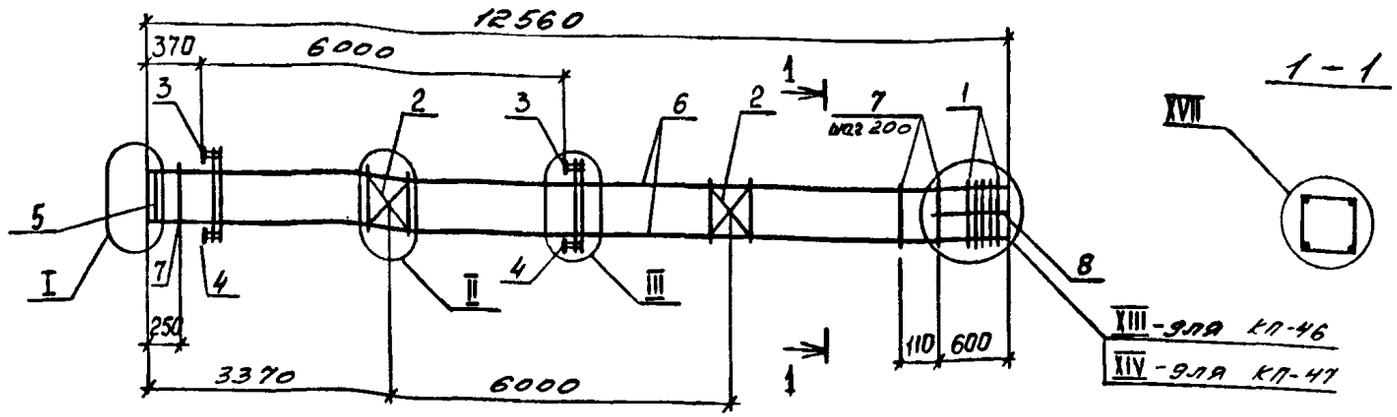

МАРКА	ПОЗ.	МАРКА АРМАТУРНОГО ИЗДЕЛИЯ	КОЛ. ШТ.	МАССА КГ.		ОБОЗНАЧЕНИЕ ДОКУМЕНТА 1.020.1-4 2-4
				1 ШТ.	ВСЕГО	
КП-46	1	СКА-2	5	3,36	16,80	К174
	2	С-1	2	1,08	2,16	К172
	3	МН-7	2	32,59	65,18	К177
	4	МН-11	2	7,07	14,14	К178
	5	МН-13	1	13,76	13,76	К180
	6	ф20 Ат-IVс ℓ=12540	4	30,92	123,68	без черт.
	7	ХМ-1	60	0,55	33,0	К173
	8	ф6 А I ℓ=650	4	0,14	0,56	без черт.
				Итого: 269,28		

МАРКА	ПОЗ.	МАРКА АРМАТУРНОГО ИЗДЕЛИЯ	КОЛ. ШТ.	МАССА КГ.		ОБОЗНАЧЕНИЕ ДОКУМЕНТА 1.020 1-4 2-4
				1 ШТ.	ВСЕГО	
КП-47	1	СКА-2	6	3,36	20,16	К174
	2	С-1	2	1,08	2,16	К172
	3	МН-8	2	32,11	64,22	К177
	4	МН-11	2	7,07	14,14	К178
	5	МН-14	1	20,72	20,72	К180
	6	ф25 Ат-IVс ℓ=12540	4	48,28	193,12	без черт.
	7	ХМ-2	60	0,55	33,00	К173
	8	ф6 А I ℓ=650	4	0,14	0,56	без черт.
				Итого: 348,08		

1. Узлы см. 4
2. Технические требования см. ТТ
3 Арматура классов: А-I по ГОСТ 5781-82
Ат-IVС по ГОСТ 10884-81

Нач.отд.	Язловицкий	
Н.контр.	Аксёнова	
Зав.гр.	Бродский	
Вед.инж.	Агеенко	
Исполнил	Радзина	

1.020.1-4. 2-4- К21

Каркас пространственный КП-46, КП-47

Стадия	Лист	Листов
Р		1

ГОССТРОЙ СССР ЛЕНИНГРАДСКИЙ ПРОМСТРОЙПРОЕКТ

Инв.№ подл. | Подпись и дата | Взам. инв.№

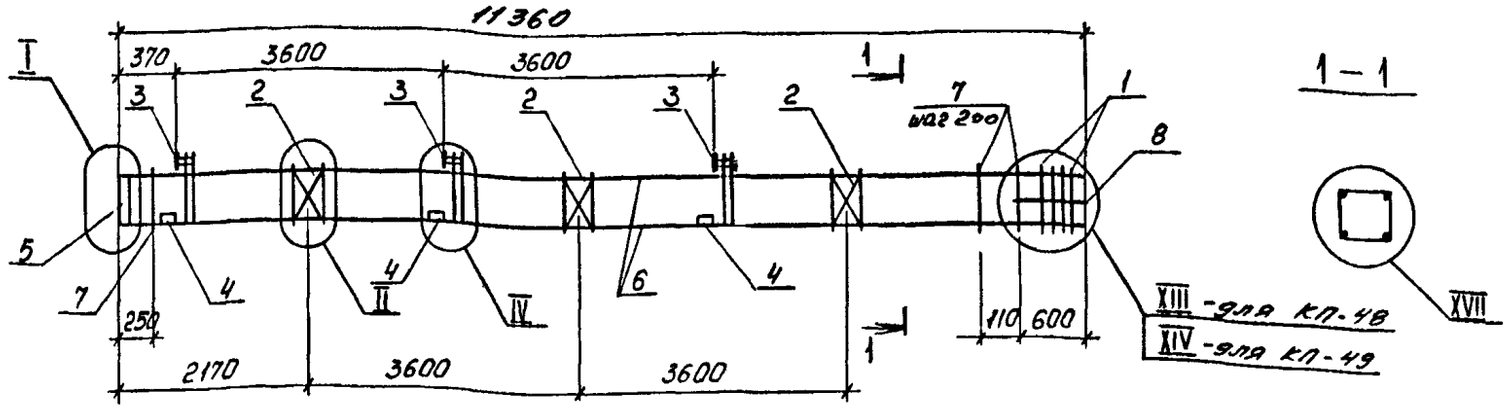

МАРКА	ПОЗ.	МАРКА АРМАТУРНОГО ИЗДЕЛИЯ	КОЛ. ШТ.	МАССА КГ.		ОБОЗНАЧЕНИЕ ДОКУМЕНТА 1.020.1-4 2-4
				1 ШТ.	ВСЕГО	
КП-48	1	СКА-2	5	3,36	16,80	К174
	2	С-1	3	1,08	3,24	К172
	3	МН-2	3	27,70	83,10	К176
	4	МН-12	6	3,86	23,16	К179
	5	МН-13	1	13,76	13,76	К180
	6	ф20А-IIIС ℓ=11340	4	27,96	111,84	без черт.
	7	хм-2	54	0,89	48,06	К173
	8	ф6А I ℓ=650	4	0,14	0,56	без черт.
				Итого: 300,52		

МАРКА	ПОЗ.	МАРКА АРМАТУРНОГО ИЗДЕЛИЯ	КОЛ. ШТ.	МАССА КГ.		ОБОЗНАЧЕНИЕ ДОКУМЕНТА 1.020 1-4 2-4
				1 ШТ.	ВСЕГО	
КП-49	1	СКА-2	6	3,36	20,16	К174
	2	С-1	3	1,08	3,24	К172
	3	МН-2	3	27,70	83,10	К176
	4	МН-12	6	3,86	23,16	К179
	5	МН-14	1	20,72	20,72	К180
	6	ф22А-IIIС ℓ=11340	4	33,84	135,36	без черт.
	7	хм-2	54	0,89	48,06	К173
	8	ф6А I ℓ=650	4	0,14	0,56	без черт.
				Итого: 334,36		

1. Узлы см. 4
2. Технические требования см. 11
3 Арматура классов : А-I по ГОСТ 5781-82
Ат-IIIС по ГОСТ 10884-81

Нач.отд.	Язловицкий	
Н.контр.	Аксёнова	
Зав.гр.	Бродский	
Вед.инж.	Агвенко	
Исполнил	Радзина	

1.020.1-4. 2-4- К22

Каркас пространственный КП-48, КП-49

Стадия	Лист	Листов
Р		1

ГОССТРОЙ СССР ЛЕНИНГРАДСКИЙ ПРОМСТРОЙПРОЕКТ

Инв.№ подл. | Подпись и дата | Взам. инв. №

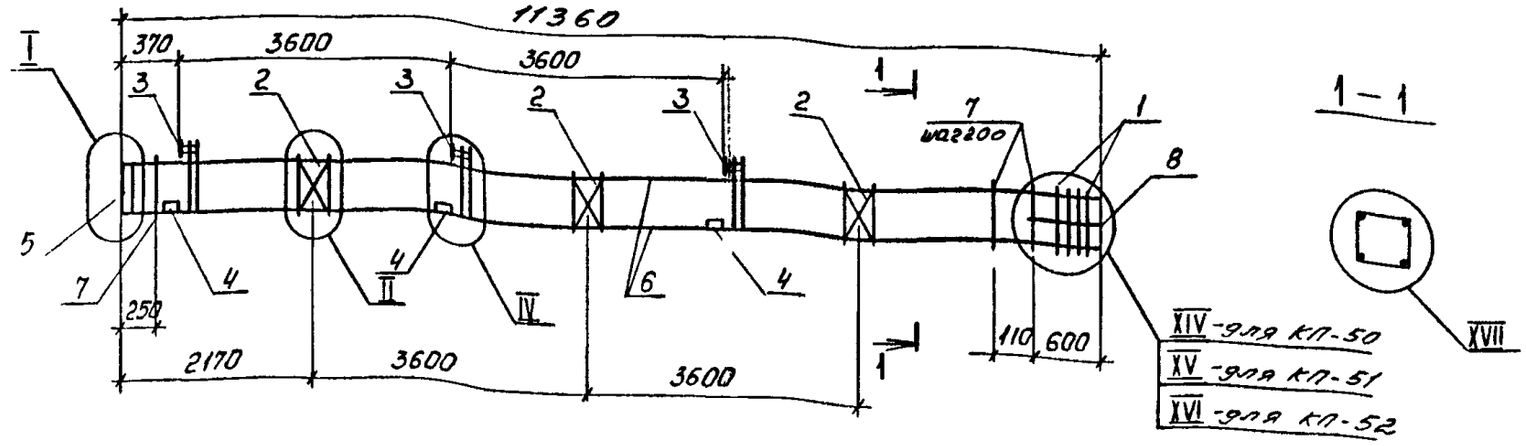

МАРКА	ПОЗ.	МАРКА АРМАТУРНОГО ИЗДЕЛИЯ	КОЛ. ШТ.	МАССА КГ.		ОБОЗНАЧЕНИЕ ДОКУМЕНТА 1.020 1-4 2-4
				1 ШТ.	ВСЕГО	
КП-50	1	СКА-2	6	3,36	20,16	К174
	2	С-1	3	1,08	3,24	К172
	3	МН-3	3	27,22	81,66	К176
	4	МН-12	6	3,86	23,16	К179
	5	МН-14	1	20,72	20,72	К180
	6	ф25Ат IVС ℓ=11340	4	43,66	174,64	без черт.
	7	ХМ-2	54	0,89	48,06	К173
	8	ф6А I ℓ=650	4	0,14	0,56	без черт.
				Итого: 372,2		
КП-51	1	СКА-2	7	3,36	23,52	К174
	2	С-1	3	1,08	3,24	К172
	3	МН-4	3	26,74	80,22	К176
	4	МН-12	6	3,86	23,16	К179
	5	МН-15	1	32,94	32,94	К180
	6	ф28Ат IVС ℓ=11340	4	54,77	219,08	без черт.
	7	ХМ-2	54	0,89	48,06	К173
	8	ф6А I ℓ=650	4	0,14	0,56	без черт.
				Итого: 430,78		

МАРКА	ПОЗ.	МАРКА АРМАТУРНОГО ИЗДЕЛИЯ	КОЛ. ШТ.	МАССА КГ.		ОБОЗНАЧЕНИЕ ДОКУМЕНТА 1.020 1-4 2-4
				1 ШТ.	ВСЕГО	
КП-52	1	СКА-2	8	3,36	26,88	К174
	2	С-1	3	1,08	3,24	К172
	3	МН-5	3	29,58	88,74	К176
	4	МН-12	6	3,86	23,16	К179
	5	МН-15	1	32,94	32,94	К180
	6	ф32Ат IVС ℓ=11340	4	71,56	286,24	без черт.
	7	ХМ-2	54	0,89	48,06	К173
	8	ф6А I ℓ=650	4	0,14	0,56	без черт.
				Итого: 509,82		

1. Узлы см. У
2. Технические требования см. ТТ
3. Арматура классов: А-I по ГОСТ 5781-82
   Ат-IVС по ГОСТ 10884-81

Нач.отд.	Язловацкий		
Н.контр.	Аксёнова		
Зав.гр.	Бродский		
Вед.инж.	Агеенко		
Исполнил	Радзина		

1.020.1-4. 2-4-К23

КАРКАС ПРОСТРАНСТВЕННЫЙ КП-50 ... КП-52

Стадия	Лист	Листов
Р		1

ГОССТРОЙ СССР ЛЕНИНГРАДСКИЙ ПРОМСТРОЙПРОЕКТ

Копировал 24168-02 5П Формат

Инв.№ подл. | Подпись и дата | Взам. инв.№

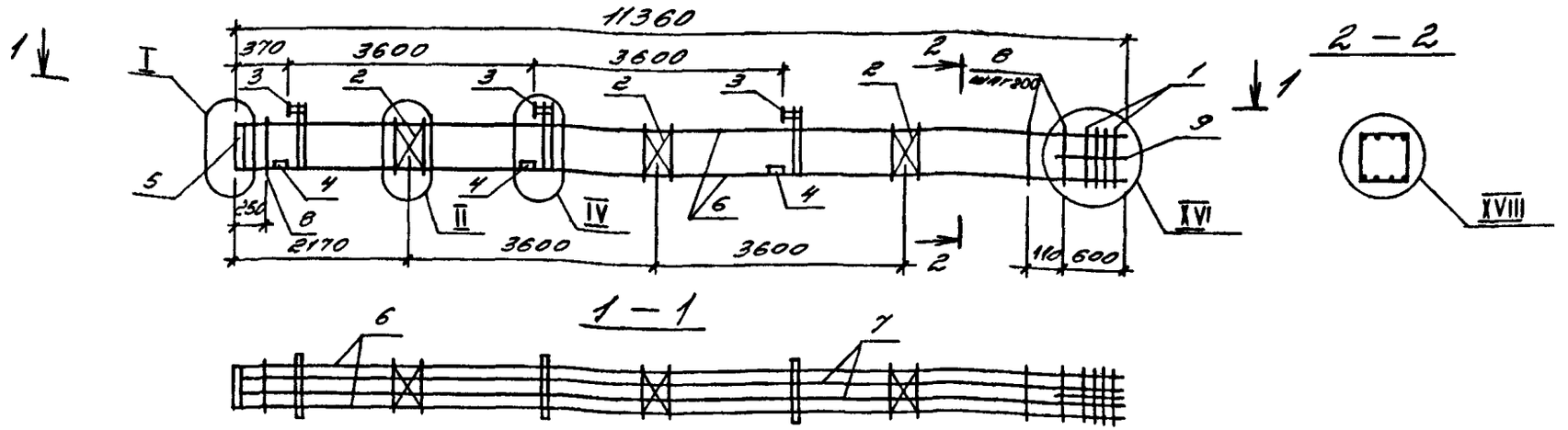

МАРКА	ПОЗ.	МАРКА АРМАТУРНОГО ИЗДЕЛИЯ	КОЛ. ШТ.	МАССА КГ.		ОБОЗНАЧЕНИЕ ДОКУМЕНТА 1.020.1-4 2-4
				1 ШТ.	ВСЕГО	
КП-53	1	СКА-2	8	3,36	26,88	К174
	2	С-1	3	1,08	3,24	К172
	3	МН-4	3	26,74	80,22	К176
	4	МН-12	6	3,86	23,16	К179
	5	МН-15	1	32,94	32,94	К180
	6	Ф28 Ат-IVс ℓ=11340	4	54,77	219,08	Без черт.
	7	Ф20 Ат-IVс ℓ=11340	4	27,96	111,84	Без черт.
	8	ХМ-2	54	0,89	48,06	К173
	9	Ф6 АI ℓ=650	4	0,14	0,56	
				Итого: 545,98		

1. Узлы 1 см. 4
2. Технические требования см. 11
3. Арматура классов: А-I по ГОСТ 5781-82
   Ат-IVС по ГОСТ 10884-81

Нач.отд.	Язовицкий	
Н.контр.	Аксёнова	
Зав.гр.	Бродский	
Вед.инж.	Агеенко	
Исполнил	Радзина	

1.020.1-4. 2-4-К24

Каркас пространственный КП-53

Стадия	Лист	Листов
Р		1

ГОССТРОЙ СССР ЛЕНИНГРАДСКИЙ ПРОМСТРОЙПРОЕКТ

Копировал 24868-07 31 Формат

Инв.№ подл. | Подпись и дата | Взам. инв.№

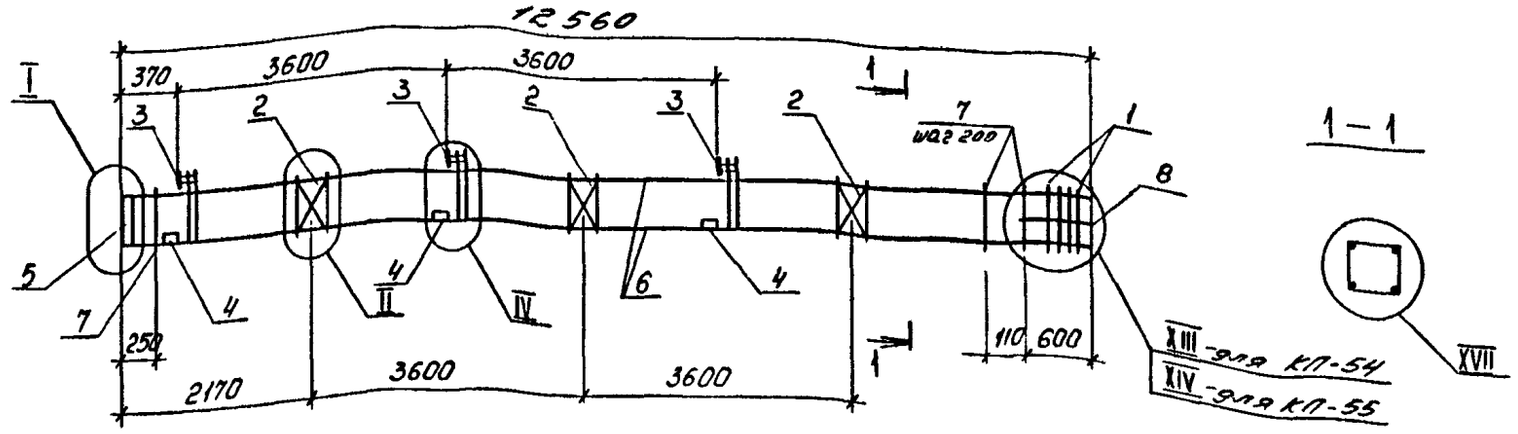

МАРКА	ПОЗ.	МАРКА АРМАТУРНОГО ИЗДЕЛИЯ	КОЛ. ШТ.	МАССА КГ.		ОБОЗНАЧЕНИЕ ДОКУМЕНТА 1.020.1-4 2-4
				1 ШТ.	ВСЕГО	
КП-54	1	СКА-2	5	3,36	16,80	К174
	2	С-1	3	1,08	3,24	К172
	3	МН-2	3	27,70	83,10	К176
	4	МН-12	6	3,86	23,16	К179
	5	МН-13	1	13,76	13,76	К180
	6	ф20Ат-IVс ℓ=12540	4	30,92	123,68	без черт.
	7	ХМ-2	60	0,89	53,40	К173
	8	ф6АI ℓ=650	4	0,14	0,56	без черт.
				Итого: 317,70		

МАРКА	ПОЗ.	МАРКА АРМАТУРНОГО ИЗДЕЛИЯ	КОЛ. ШТ.	МАССА КГ.		ОБОЗНАЧЕНИЕ ДОКУМЕНТА 1.020.1-4 2-4
				1 ШТ.	ВСЕГО	
КП-55	1	СКА-2	6	3,36	20,16	К174
	2	С-1	3	1,08	3,24	К172
	3	МН-2	3	27,70	83,10	К176
	4	МН-12	6	3,86	23,16	К179
	5	МН-14	1	20,72	20,72	К180
	6	ф22Ат-IVс ℓ=12540	4	37,42	149,68	без черт.
	7	ХМ-2	60	0,89	53,40	К173
	8	ф6АI ℓ=650	4	0,14	0,56	без черт.
				Итого: 354,02		

1. Узлы см. 4
2. Технические требования см. ТТ
3. Арматура классов: А-I по ГОСТ 5781-82
   Ат-IVС по ГОСТ 10884-81

Нач.отд.	Язловецкий		
Н.контр.	Аксёнова		
Зав.гр.	Бродский		
Вед.инж.	Агеенко		
Исполнил	Радзина		

1.020.1-4. 2-4 - К.25

Каркас пространственный КП-54, КП-55

Стадия	Лист	Листов
Р		1

ГОССТРОЙ СССР ЛЕНИНГРАДСКИЙ ПРОМСТРОЙПРОЕКТ

Инв.№ подл. | Подпись и дата | Взам. инв.№

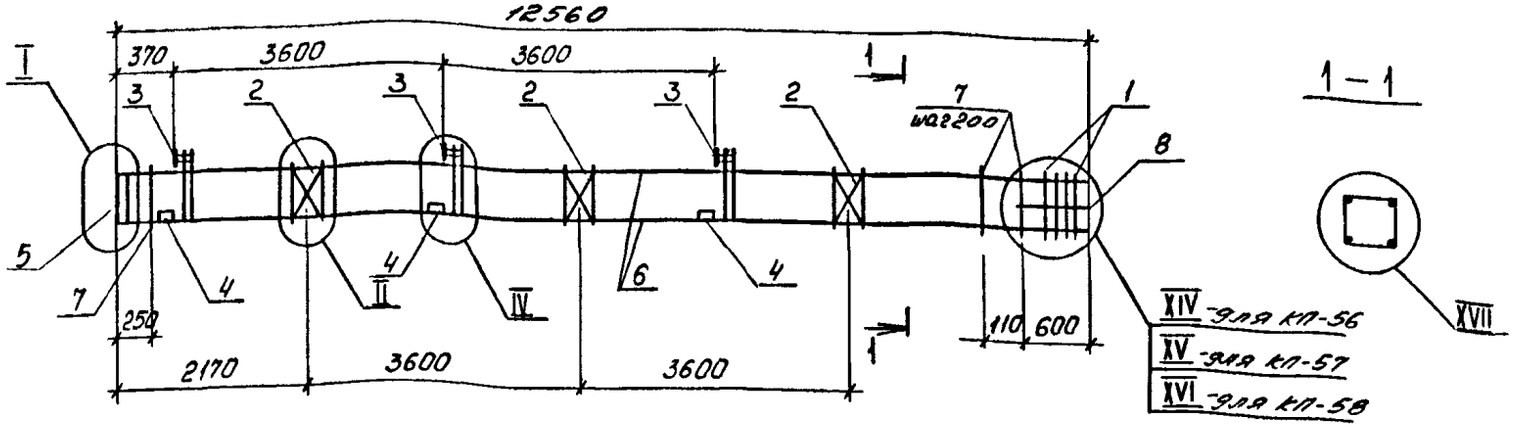

МАРКА	ПОЗ.	МАРКА АРМАТУРНОГО ИЗДЕЛИЯ	КОЛ. ШТ.	МАССА КГ. 1 ШТ.	МАССА КГ. ВСЕГО	ОБОЗНАЧЕНИЕ ДОКУМЕНТА 1.020.1-4 2-4
КП-56	1	СКА-2	6	3,36	20,16	К174
	2	С-1	3	1,08	3,24	К172
	3	МН-3	3	27,22	81,66	К176
	4	МН-12	6	3,86	23,16	К179
	5	МН-14	1	20,72	20,72	К180
	6	Ф25Ат-IVс l=12540	4	48,28	193,12	без черт.
	7	ХМ-2	60	0,89	53,40	К173
	8	Ф6А I l=650	4	0,14	0,56	без черт.
				Итого: 396,02		
КП-57	1	СКА-2	7	3,36	23,52	К174
	2	С-1	3	1,08	3,24	К172
	3	МН-4	3	26,74	80,22	К176
	4	МН-12	6	3,86	23,16	К179
	5	МН-15	1	32,94	32,94	К180
	6	Ф28Ат-IVс l=12540	4	60,57	242,28	без черт.
	7	ХМ-2	60	0,89	53,40	К173
	8	Ф6А I l=650	4	0,14	0,56	без черт.
				Итого: 459,32		

МАРКА	ПОЗ.	МАРКА АРМАТУРНОГО ИЗДЕЛИЯ	КОЛ. ШТ.	МАССА КГ. 1 ШТ.	МАССА КГ. ВСЕГО	ОБОЗНАЧЕНИЕ ДОКУМЕНТА 1.020.1-4 2-4
КП-58	1	СКА-2	8	3,36	26,88	К174
	2	С-1	3	1,08	3,24	К172
	3	МН-5	3	29,58	88,74	К176
	4	МН-12	6	3,86	23,16	К179
	5	МН-15	1	32,94	32,94	К180
	6	Ф32Ат-IVс l=12540	4	79,13	316,52	без черт.
	7	ХМ-2	60	0,89	53,40	К173
	8	Ф6А I l=650	4	0,14	0,56	без черт.
				Итого: 545,44		

1. Узлы ст. У
2. Технические требования ст. ТТ
3. Арматура классов: А-I по ГОСТ 5781-82, Ат-IVС по ГОСТ 10884-81

Нач.отд.	Язловицкий		
Н.контр.	Аксёнова		
Зав.гр.	Бродский		
Вед.инж.	Агеенко		
Исполнил	Радзина		

1.020.1-4. 2-4- К26

Каркас пространственный КП-56...КП-58

Стадия	Лист	Листов
Р		1

ГОССТРОЙ СССР ЛЕНИНГРАДСКИЙ ПРОМСТРОЙПРОЕКТ

Инв.№ подл. | Подпись и дата | Взам. инв.№

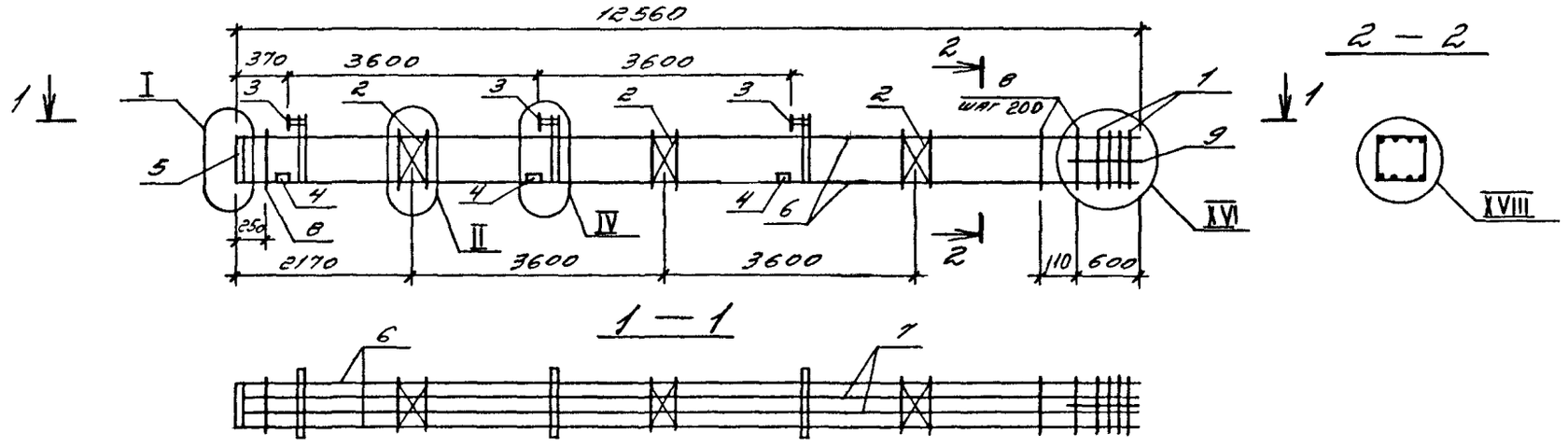

МАРКА	ПОЗ.	МАРКА АРМАТУРНОГО ИЗДЕЛИЯ	КОЛ. ШТ.	МАССА КГ.		ОБОЗНАЧЕНИЕ ДОКУМЕНТА 1.020.1-4 2.4
				1 ШТ.	ВСЕГО	
КП-59	1	СКА-2	8	3,36	26,88	К174
	2	С-1	3	1,08	3,24	К172
	3	МН-4	3	26,74	80,22	К176
	4	МН-12	6	3,86	23,16	К179
	5	МН-15	1	32,94	32,94	К180
	6	Ф28 $A_т$ IVс ℓ=12540	4	60,57	242,28	без черт.
	7	Ф20 $A_т$ IVс ℓ=12540	4	30,92	123,68	без черт.
	8	ХМ-2	60	0,89	53,40	К173
	9	Ф6 А I ℓ=650	4	0,14	0,56	без черт.
				Итого: 586,36		

1. Узлы см. 9
2. Технические требования см. 11
3. Арматура классов: А-I по ГОСТ 5781-82
   $A_т$-IVС по ГОСТ 10884-81

Нач.отд.	Язловицкий	
Н.контр.	Аксёнова	
Зав.гр.	Бродский	
Вед.инж.	Агеенко	
Исполнил	Радзина	

1.020.1-4. 2-4-К27

Каркас пространственный КП-59

Стадия	Лист	Листов
Р		1

ГОССТРОЙ СССР ЛЕНИНГРАДСКИЙ ПРОМСТРОЙПРОЕКТ

Инв. № подл. | Подпись и дата | Взам. инв. №

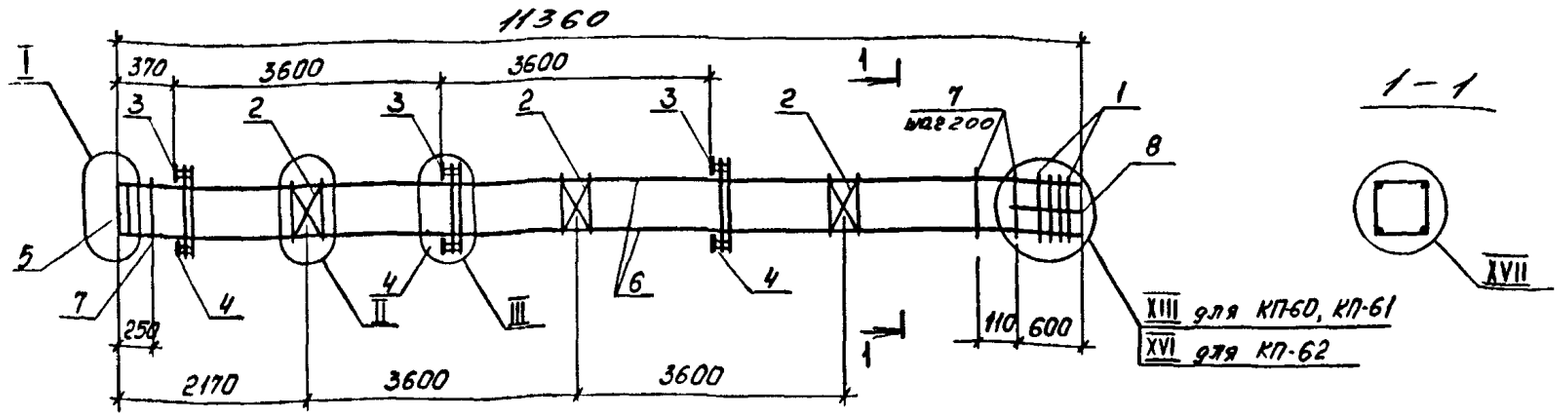

МАРКА	ПОЗ.	МАРКА АРМАТУРНОГО ИЗДЕЛИЯ	КОЛ. ШТ.	МАССА КГ.		ОБОЗНАЧЕНИЕ ДОКУМЕНТА 1.020.1-4 2-4
				1 ШТ.	ВСЕГО	
КП-60	1	СКА-1	5	2,10	10,50	К174
	2	С-1	3	1,08	3,24	К172
	3	МН-6	3	33,07	99,21	К177
	4	МН-11	3	7,07	21,21	К178
	5	МН-13	1	13,76	13,76	К180
	6	ф16Ат-IVс ℓ=11340	4	17,89	71,56	без черт.
	7	хм-2	54	0,89	48,06	К173
	8	ф6А I ℓ=650	4	0,14	0,56	без черт.
				Итого: 268,10		
КП-61	1	СКА-2	5	3,36	16,80	К174
	2	С-1	3	1,08	3,24	К172
	3	МН-7	3	32,59	97,77	К177
	4	МН-11	3	7,07	21,21	К178
	5	МН-13	1	13,76	13,76	К180
	6	ф20Ат-IVс ℓ=11340	4	27,96	111,84	без черт.
	7	хм-2	54	0,89	48,06	К173
	8	ф6А I ℓ=650	4	0,14	0,56	без черт.
				Итого: 313,24		

МАРКА	ПОЗ.	МАРКА АРМАТУРНОГО ИЗДЕЛИЯ	КОЛ. ШТ.	МАССА КГ.		ОБОЗНАЧЕНИЕ ДОКУМЕНТА 1.020 1-4 2-4
				1 ШТ.	ВСЕГО	
КП-62	1	СКА-2	6	3,36	20,16	К174
	2	С-1	3	1,08	3,24	К172
	3	МН-7	3	32,59	97,77	К177
	4	МН-11	3	7,07	21,21	К178
	5	МН-14	1	20,72	20,72	К180
	6	ф22Ат-IVс ℓ=11340	4	33,84	135,36	без черт.
	7	хм-2	54	0,89	48,06	К173
	8	ф6А I ℓ=650	4	0,14	0,56	без черт.
				Итого: 347,08		

1. Узлы см. У
2. Технические требования см. ТТ
3. Арматура классов: А-I по ГОСТ 5781-82; Ат-IVС по ГОСТ10884-81

Нач.отд.	Язловицкий		
Н.контр.	Аксёнова		
Зав.гр.	Бродский		
Вед.инж.	Агеенко		
Исполнил	Радзина		

1.020.1-4. 2-4 - К28

Каркас пространственный КП-60... КП-62

Стадия	Лист	Листов
Р		1

ГОССТРОЙ СССР ЛЕНИНГРАДСКИЙ ПРОМСТРОЙПРОЕКТ

Инв.№ подл. | Подпись и дата | Взам.инв.№

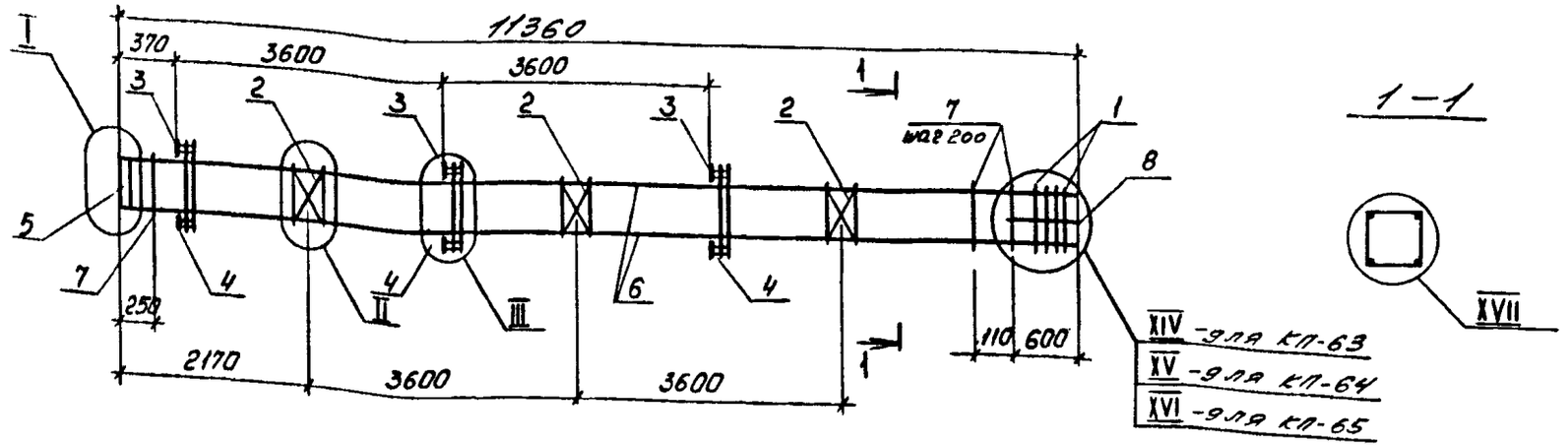

МАРКА	ПОЗ.	МАРКА АРМАТУРНОГО ИЗДЕЛИЯ	КОЛ. ШТ.	МАССА КГ.		ОБОЗНАЧЕНИЕ ДОКУМЕНТА 1.020.1-4 2-4
				1 ШТ.	ВСЕГО	
КП-63	1	СКА-2	6	3,36	20,16	К174
	2	С-1	3	1,08	3,24	К172
	3	МН-8	3	32,11	96,33	К177
	4	МН-11	3	7,07	21,21	К178
	5	МН-14	1	20,72	20,72	К180
	6	ф25Ат-IVс ℓ=11340	4	43,66	174,64	без черт.
	7	ХМ-2	54	0,89	48,06	К173
	8	ф6А I ℓ=650	4	0,14	0,56	без черт.
				Итого: 384,92		
КП-64	1	СКА-2	7	3,36	23,52	К174
	2	С-1	3	1,08	3,24	К172
	3	МН-9	3	31,63	94,89	К177
	4	МН-11	3	7,07	21,21	К178
	5	МН-15	1	32,94	32,94	К180
	6	ф28Ат-IVс ℓ=11340	4	54,77	219,08	без черт.
	7	ХМ-2	54	0,89	48,06	К173
	8	ф6А I ℓ=650	4	0,14	0,56	без черт.
				Итого: 443,5		

МАРКА	ПОЗ.	МАРКА АРМАТУРНОГО ИЗДЕЛИЯ	КОЛ. ШТ.	МАССА КГ.		ОБОЗНАЧЕНИЕ ДОКУМЕНТА 1.020.1-4 2-4
				1 ШТ.	ВСЕГО	
КП-65	1	СКА-2	8	3,36	26,88	К174
	2	С-1	3	1,08	3,24	К172
	3	МН-10	3	35,69	107,07	К177
	4	МН-11	3	7,07	21,21	К178
	5	МН-15	1	32,94	32,94	К180
	6	ф32Ат-IVс ℓ=11340	4	71,56	286,24	без черт.
	7	ХМ-2	54	0,89	48,06	К173
	8	ф6А I ℓ=650	4	0,14	0,56	без черт.
				Итого: 526,2		

1. Узлы ст. У
2. Технические требования см. ТТ
3. Арматура классов: А-I по ГОСТ 5781-82, Ат-IVС по ГОСТ 10884-81

Нач.отд.	Язловецкий	
Н.контр.	Аксёнова	
Зав.гр.	Бродский	
Вед.инж.	Агеенко	
Исполнил	Радзина	

1.020.1-4, 2.4-К29

Каркас пространственный КП-63..., КП-65

Стадия	Лист	Листов
Р		1

ГОССТРОЙ СССР ЛЕНИНГРАДСКИЙ ПРОМСТРОЙПРОЕКТ

Инв.№подл. | Подпись и дата | Взам.инв.№

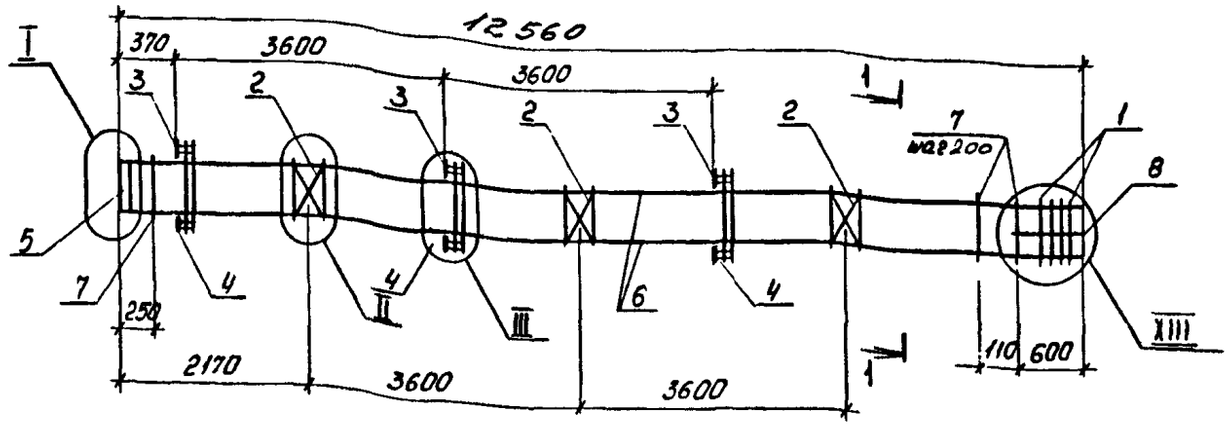

МАРКА	ПОЗ.	МАРКА АРМАТУРНОГО ИЗДЕЛИЯ	КОЛ. ШТ.	МАССА КГ.		ОБОЗНАЧЕНИЕ ДОКУМЕНТА 1.020.1-4 2-4
				1 ШТ.	ВСЕГО	
КП-66	1	СКА-1	5	2,10	10,50	К174
	2	С-1	3	1,08	3,24	К172
	3	МН-6	3	33,07	99,21	К177
	4	МН-11	3	7,07	21,21	К178
	5	МН-13	1	13,76	13,76	К180
	6	ф16Ат IVс ℓ=12540	4	19,79	79,16	без черт.
	7	ХМ-2	60	0,89	53,40	К173
	8	ф6А I ℓ=650	4	0,14	0,56	без черт.
				Итого: 281,04		

МАРКА	ПОЗ.	МАРКА АРМАТУРНОГО ИЗДЕЛИЯ	КОЛ. ШТ.	МАССА КГ.		ОБОЗНАЧЕНИЕ ДОКУМЕНТА 1.020.1-4 2-4
				1 ШТ.	ВСЕГО	
КП-67	1	СКА-2	5	3,36	16,80	К174
	2	С-1	3	1,08	3,24	К172
	3	МН-6	3	33,07	99,21	К177
	4	МН-11	3	7,07	21,21	К178
	5	МН-13	1	13,76	13,76	К180
	6	ф18Ат IVс ℓ=12540	4	25,05	100,20	без черт.
	7	ХМ-2	60	0,89	53,40	К173
	8	ф6А I ℓ=650	4	0,14	0,56	без черт.
				Итого: 308,38		

1. Узлы см. 4
2. Технические требования см. ТТ
3. Арматура классов: А-I по ГОСТ 5781-82
   Ат-IVС по ГОСТ 10884-81

Инв.№подл. | Подпись и дата | Взам.инв.№

Нач.отд.	Язловецкий	
Н.контр.	Аксёнова	
Зав.гр.	Бродский	
Вед.инж.	Агеенко	
Исполнил	Радзина	

1.020.1-4. 2-4-К30

Каркас пространственный КП-66, КП-67

Стадия	Лист	Листов
Р		1

ГОССТРОЙ СССР ЛЕНИНГРАДСКИЙ ПРОМСТРОЙПРОЕКТ

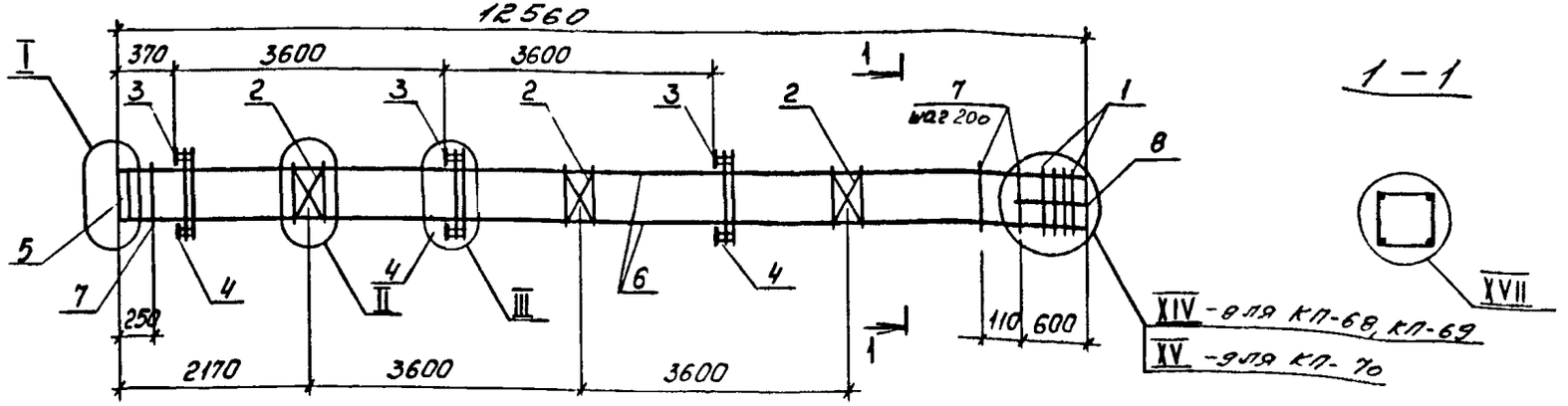

МАРКА	ПОЗ.	МАРКА АРМАТУРНОГО ИЗДЕЛИЯ	КОЛ. ШТ.	МАССА КГ.		ОБОЗНАЧЕНИЕ ДОКУМЕНТА 1.020.1-4 2-4
				1 ШТ.	ВСЕГО	
КП-68	1	СКА-2	6	3,36	20,16	К174
	2	С-1	3	1,08	3,24	К172
	3	МН-7	3	32,59	97,77	К177
	4	МН-11	3	7,07	21,21	К178
	5	МН-14	1	20,72	20,72	К180
	6	Ø22 Ат-IVС ℓ=12540	4	37,42	149,68	без черт.
	7	ХМ-2	60	0,89	53,40	К173
	8	Ø6 А I ℓ=650	4	0,14	0,56	без черт.
				Итого: 366,74		
КП-69	1	СКА-2	6	3,36	20,16	К174
	2	С-1	3	1,08	3,24	К172
	3	МН-8	3	32,11	96,33	К177
	4	МН-11	3	7,07	21,21	К178
	5	МН-14	1	20,72	20,72	К180
	6	Ø25 Ат-IVС ℓ=12540	4	48,28	193,12	без черт.
	7	ХМ-2	60	0,89	53,40	К173
	8	Ø6 А I ℓ=650	4	0,14	0,56	без черт.
				Итого: 408,74		

МАРКА	ПОЗ.	МАРКА АРМАТУРНОГО ИЗДЕЛИЯ	КОЛ. ШТ.	МАССА КГ.		ОБОЗНАЧЕНИЕ ДОКУМЕНТА 1.020.1-4 2-4
				1 ШТ.	ВСЕГО	
КП-70	1	СКА-2	7	3,36	23,52	К174
	2	С-1	3	1,08	3,24	К172
	3	МН-9	3	31,63	94,89	К177
	4	МН-11	3	7,07	21,21	К178
	5	МН-15	1	32,94	32,94	К180
	6	Ø28 Ат-IVС ℓ=12540	4	60,57	242,28	без черт.
	7	ХМ-2	60	0,89	53,40	К173
	8	Ø6 А I ℓ=650	4	0,14	0,56	без черт.
				Итого: 472,04		

1. Узлы см. У
2. Технические требования см. ТТ
3. Арматура классов: А-I по ГОСТ 5781-82, Ат-IVС по ГОСТ 10884-81

Нач.отд.	Язловецкий	
Н.контр.	Аксёнова	
Зав.гр.	Бродский	
Вед.инж.	Агеенко	
Исполнил	Радзина	

1.020.1-4. 2-4-К31

КАРКАС ПРОСТРАНСТВЕННЫЙ КП-68 ... КП-70

Стадия	Лист	Листов
Р		1

ГОССТРОЙ СССР ЛЕНИНГРАДСКИЙ ПРОМСТРОЙПРОЕКТ

Копировал 2Ш58-02 38 Формат

Инв.№ подл. | Подпись и дата | Взам.инв.№

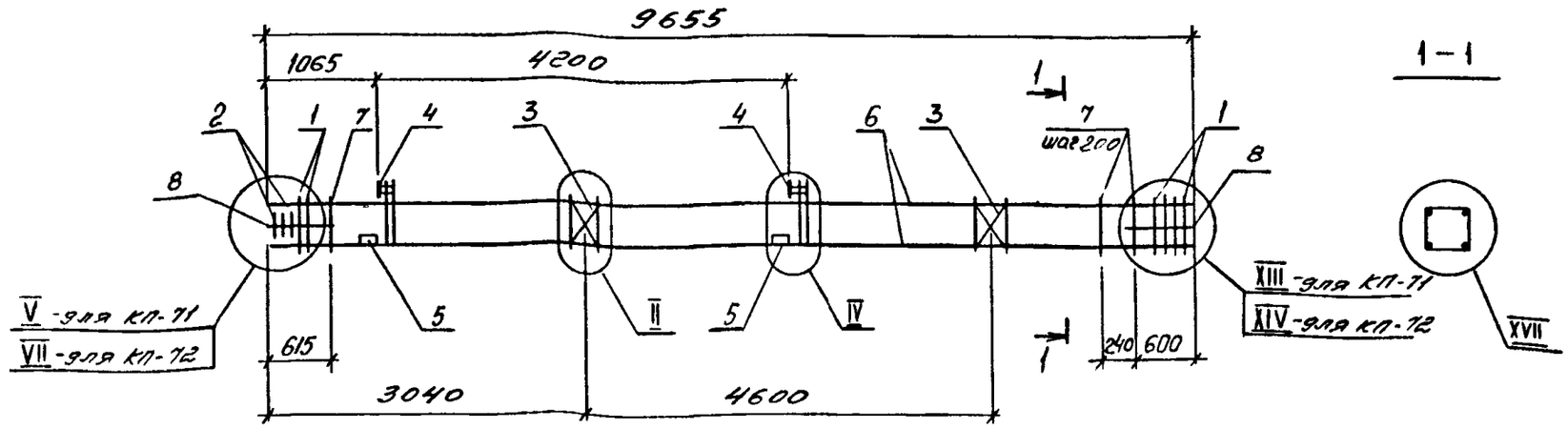

МАРКА	ПОЗ.	МАРКА АРМАТУРНОГО ИЗДЕЛИЯ	КОЛ. ШТ.	МАССА КГ.		ОБОЗНАЧЕНИЕ ДОКУМЕНТА 1.020.1-4 2-4
				1 ШТ.	ВСЕГО	
КП-71	1	СКА-2	7	3,36	23,52	К174
	2	СКА-4	3	2,24	6,72	К175
	3	С-1	2	1,08	2,16	К172
	4	МН-2	2	27,70	55,40	К176
	5	МН-12	4	3,86	15,44	К179
	6	ф20 Ат-IVс ℓ=9655	4	23,81	95,24	без черт.
	7	хм-2	43	0,89	38,27	К173
	8	ф6 А I ℓ=650	8	0,14	1,12	без черт.
				Итого: 237,87		

МАРКА	ПОЗ.	МАРКА АРМАТУРНОГО ИЗДЕЛИЯ	КОЛ. ШТ.	МАССА КГ.		ОБОЗНАЧЕНИЕ ДОКУМЕНТА 1.020.1-4 2-4
				1 ШТ.	ВСЕГО	
КП-72	1	СКА-2	9	3,36	30,24	К174
	2	СКА-4	3	2,24	6,72	К175
	3	С-1	2	1,08	2,16	К172
	4	МН-3	2	27,22	54,44	К176
	5	МН-12	4	3,86	15,44	К179
	6	ф25 Ат-IVс ℓ=9655	4	37,17	148,68	без черт.
	7	хм-2	43	0,89	38,27	К173
	8	ф6 А I ℓ=650	8	0,14	1,12	без черт.
				Итого: 297,07		

1. Узлы см. 4
2. Технические требования см. 77
3. Арматура классов : А-I по ГОСТ 5781-82
   Ат-IVС по ГОСТ 10884-81

Нач.отд.	Язловицкий	
Н контр.	Аксёнова	
Зав.гр.	Бродский	
Вед инж.	Агеенко	
Исполнил	Радзина	

1.020.1-4. 2-4- К32

Каркас пространственный КП-71, КП-72

Стадия	Лист	Листов
Р		1

ГОССТРОЙ СССР ЛЕНИНГРАДСКИЙ ПРОМСТРОЙПРОЕКТ

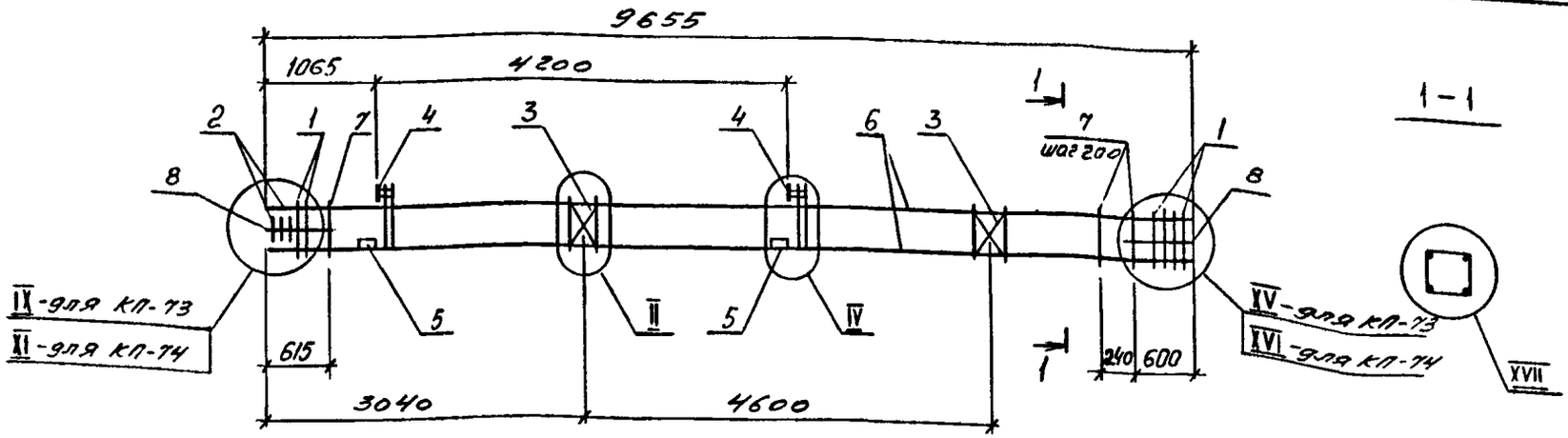

МАРКА	ПОЗ.	МАРКА АРМАТУРНОГО ИЗДЕЛИЯ	КОЛ. ШТ.	МАССА КГ.		ОБОЗНАЧЕНИЕ ДОКУМЕНТА 1.020.1-4 2-4
				1 ШТ.	ВСЕГО	
КП-73	1	СКА-2	11	3,36	36,96	К174
	2	СКА-4	3	2,24	6,72	К175
	3	С-1	2	1,08	2,16	К172
	4	МН-4	2	26,74	53,48	К176
	5	МН-12	4	3,86	15,44	К179
	6	ф28 A_T IVс ℓ=9655	4	46,63	186,52	без черт.
	7	хм-2	43	0,89	38,27	К173
	8	ф6 A I ℓ=650	8	0,14	1,12	без черт.
				Итого: 340,67		

МАРКА	ПОЗ.	МАРКА АРМАТУРНОГО ИЗДЕЛИЯ	КОЛ. ШТ.	МАССА КГ.		ОБОЗНАЧЕНИЕ ДОКУМЕНТА 1.020.1-4 2-4
				1 ШТ.	ВСЕГО	
КП-74	1	СКА-2	13	3,36	43,68	К174
	2	СКА-4	3	2,24	6,72	К175
	3	С-1	2	1,08	2,16	К172
	4	МН-5	2	29,58	59,16	К176
	5	МН-12	4	3,86	15,44	К179
	6	ф32 A_T IVс ℓ=9655	4	60,92	243,68	без черт.
	7	хм-2	43	0,89	38,27	К173
	8	ф6 A I ℓ=650	8	0,14	1,12	без черт.
				Итого: 410,23		

1. Узлы см. У
2. Технические требования см. ТТ
3. Арматура классов: А-I по ГОСТ 5781-82
   A_T-IVС по ГОСТ 10884-81

Нач.отд.	Язловецкий		
Н.контр.	Аксёнова		
Зав.гр.	Бродский		
Вед.инж.	Агеенко		
Исполнил	Радзина		

1.020.1-4. 2-4-К33

Каркас пространственный КП-73, КП-74

Стадия	Лист	Листов
Р		1

ГОССТРОЙ СССР ЛЕНИНГРАДСКИЙ ПРОМСТРОЙПРОЕКТ

Копировал

Инв.№подл. | Подпись и дата | Взам.инв.№

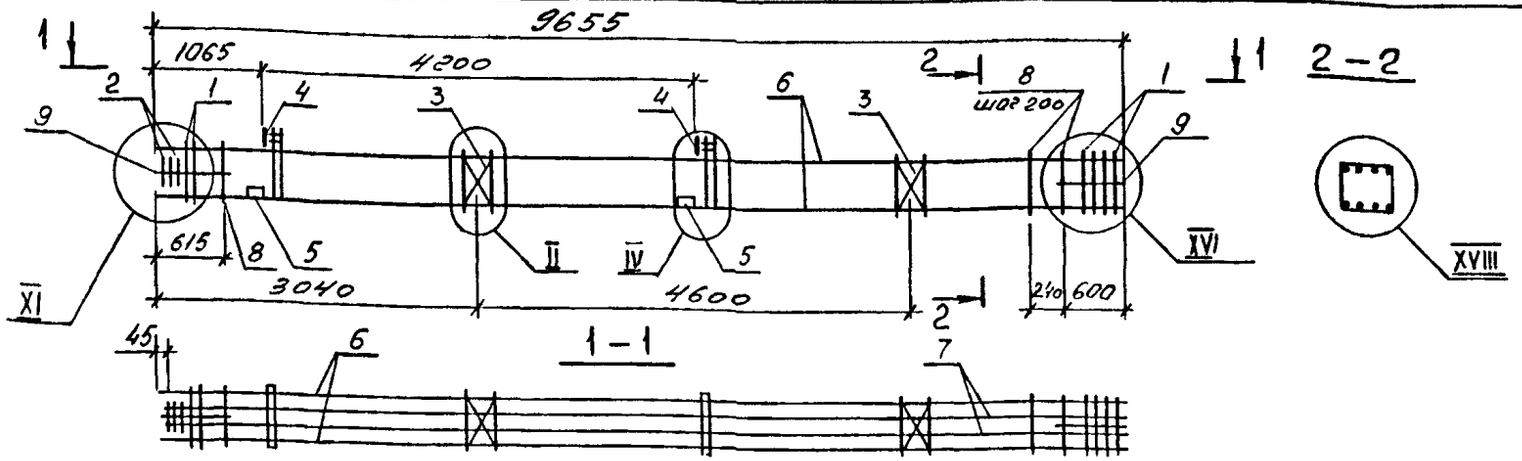

МАРКА	ПОЗ.	МАРКА АРМАТУРНОГО ИЗДЕЛИЯ	КОЛ. ШТ.	МАССА КГ. 1 ШТ.	МАССА КГ. ВСЕГО	ОБОЗНАЧЕНИЕ ДОКУМЕНТА 1.020 1-4 2-4
КП-75	1	СКА-2	13	3,36	43,68	К174
	2	СКА-4	3	2,24	6,72	К175
	3	С-1	2	1,08	2,16	К172
	4	МН-4	2	26,74	53,48	К176
	5	МН-12	4	3,86	15,44	К179
	6	ф28Ат IV С ℓ=9655	4	46,63	186,52	без черт.
	7	ф20Ат IV С ℓ=9610	4	23,70	94,80	без черт.
	8	ХМ-2	43	0,89	38,27	К173
	9	ф6А I ℓ=650	8	0,14	1,12	без черт.
				Итого:	442,19	
КП-76	1	СКА-2	13	3,36	43,68	К174
	2	СКА-4	3	2,24	6,72	К175
	3	С-1	2	1,08	2,16	К172
	4	МН-5	2	29,58	59,16	К176
	5	МН-12	4	3,86	15,44	К179
	6	ф32Ат IV С ℓ=9655	4	60,92	243,68	без черт.
	7	ф20Ат IV С ℓ=9610	4	23,70	94,80	без черт.
	8	ХМ-2	43	0,89	38,27	К173
	9	ф6А I ℓ=650	8	0,14	1,12	без черт.
				Итого:	505,03	

МАРКА	ПОЗ.	МАРКА АРМАТУРНОГО ИЗДЕЛИЯ	КОЛ. ШТ.	МАССА КГ. 1 ШТ.	МАССА КГ. ВСЕГО	ОБОЗНАЧЕНИЕ ДОКУМЕНТА 1.020.1-4 2-4
КП-77	1	СКА-2	13	3,36	43,68	К174
	2	СКА-4	3	2,24	6,72	К175
	3	С-1	2	1,08	2,16	К172
	4	МН-5	2	29,58	59,16	К176
	5	МН-12	4	3,86	15,44	К179
	6	ф32Ат IV С ℓ=9655	4	60,92	243,68	без черт.
	7	ф28Ат IV С ℓ=9610	4	46,42	185,68	без черт.
	8	ХМ-2	43	0,89	38,27	К173
	9	ф6А I ℓ=650	8	0,14	1,12	без черт.
				Итого:	595,91	

1. Узлы ст. У
2. Технические требования ст. ТТ
3. Арматура классов: А-I по ГОСТ 5781-82
Ат-IV С по ГОСТ 10884-81

Нач.отд.	Язловицкий	
Н.контр.	Аксёнова	
Зав.гр.	Бродский	
Вед.инж.	Агеенко	
Исполнил	Радзина	

1.020.1-4, 2-4-К34

Каркас пространственный КП-75 ... КП-77

Стадия	Лист	Листов
Р		1

ГОССТРОЙ СССР ЛЕНИНГРАДСКИЙ ПРОМСТРОЙПРОЕКТ

Инв.№ подл. | Подпись и дата | Взам. инв.№

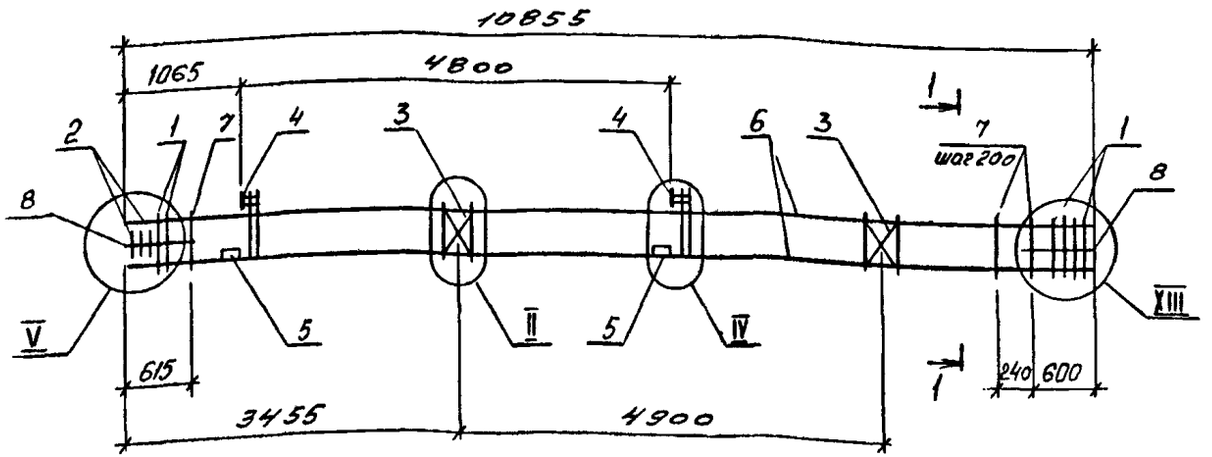

МАРКА	ПОЗ.	МАРКА АРМАТУРНОГО ИЗДЕЛИЯ	КОЛ. ШТ.	МАССА КГ.		ОБОЗНАЧЕНИЕ ДОКУМЕНТА 1.020.1-4 2-Н
				1 ШТ.	ВСЕГО	
КП-78	1	СКА-1	7	2,10	14,7	К174
	2	СКА-3	3	1,38	4,14	К175
	3	С-1	2	1,08	2,16	К172
	4	МН-1	2	28,18	56,36	К176
	5	МН-12	4	3,86	15,44	К179
	6	ф16 Ат-IVс ℓ=10855	4	17,13	68,52	без черт.
	7	хм-2	49	0,89	43,61	К173
	8	ф6 А I ℓ=650	8	0,14	1,12	без черт.
				Итого 206,05		
КП-79	1	СКА-2	7	3,36	23,52	К174
	2	СКА-4	3	2,24	6,72	К175
	3	С-1	2	1,08	2,16	К172
	4	МН-1	2	28,18	56,36	К176
	5	МН-12	4	3,86	15,44	К179
	6	ф18 Ат-IVс ℓ=10855	4	21,69	86,76	без черт.
	7	хм-2	49	0,89	43,61	К173
	8	ф6 А I ℓ=650	8	0,14	1,12	без черт.
				Итого: 235,69		

МАРКА	ПОЗ.	МАРКА АРМАТУРНОГО ИЗДЕЛИЯ	КОЛ. ШТ.	МАССА КГ.		ОБОЗНАЧЕНИЕ ДОКУМЕНТА 1.020.1-4 2-4
				1 ШТ.	ВСЕГО	
КП-80	1	СКА-2	7	3,36	23,52	К174
	2	СКА-4	3	2,24	6,72	К175
	3	С-1	2	1,08	2,16	К172
	4	МН-2	2	27,70	55,40	К176
	5	МН-12	4	3,86	15,44	К179
	6	ф20 Ат-IVс ℓ=10855	4	26,77	107,08	без черт.
	7	хм-2	49	0,89	43,61	К173
	8	ф6 А I ℓ=650	8	0,14	1,12	без черт.
				Итого: 255,05		

1 Узлы см. 4

2 Технические требования см. ТТ

3 Арматура классов: А-I по ГОСТ 5781-82
Ат-IVС по ГОСТ 10884-81

Нач.отд.	Язловицкий	
Н.контр.	Аксёнова	
Зав.гр.	Бродский	
Вед.инж.	Агеенко	
Исполнил	Радзина	

1.020.1-4. 2-4 – К35

Каркас пространственный КП-78... КП-80

Стадия	Лист	Листов
Р		1

ГОССТРОЙ СССР ЛЕНИНГРАДСКИЙ ПРОМСТРОЙПРОЕКТ

Инв.№ подл. | Подпись и дата | Взам. инв.№

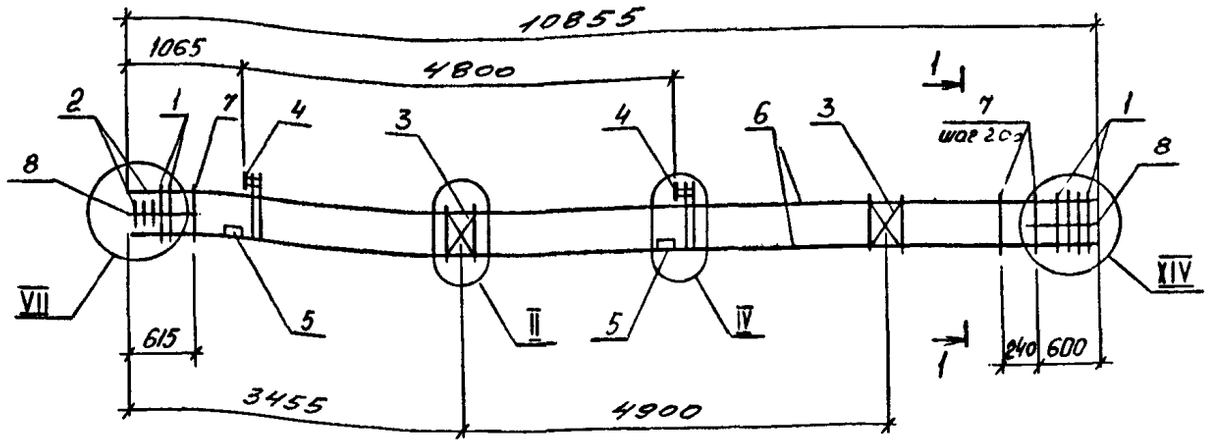

1-1

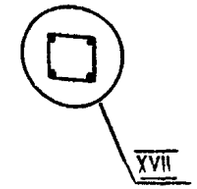

МАРКА	ПОЗ.	МАРКА АРМАТУРНОГО ИЗДЕЛИЯ	КОЛ. ШТ.	МАССА КГ.		ОБОЗНАЧЕНИЕ ДОКУМЕНТА 1.020.1-4 2-4
				1 ШТ.	ВСЕГО	
КП-81	1	СКА-2	9	3,36	30,24	К174
	2	СКА-4	3	2,24	6,72	К175
	3	С-1	2	1,08	2,16	К172
	4	МН-2	2	27,70	55,40	К176
	5	МН-12	4	3,86	15,44	К179
	6	Ф22 Ат-IVС ℓ=10855	4	32,39	129,55	без черт.
	7	ХМ-2	49	0,89	43,61	К173
	8	Ф6 А I ℓ=650	8	0,14	1,12	без черт.
				Итого: 284,24		

МАРКА	ПОЗ.	МАРКА АРМАТУРНОГО ИЗДЕЛИЯ	КОЛ. ШТ.	МАССА КГ.		ОБОЗНАЧЕНИЕ ДОКУМЕНТА 1.020.1-4 2-4
				1 ШТ.	ВСЕГО	
КП-82	1	СКА-2	9	3,36	30,24	К174
	2	СКА-4	3	2,24	6,72	К175
	3	С-1	2	1,08	2,16	К172
	4	МН-3	2	27,22	54,44	К176
	5	МН-12	4	3,86	15,44	К179
	6	Ф25 Ат-IVС ℓ=10855	4	41,79	167,16	без черт.
	7	ХМ-2	49	0,89	43,61	К173
	8	Ф6 А I ℓ=650	8	0,14	1,12	без черт.
				Итого: 320,89		

1. Узлы см. 4
2. Технические требования см. ТТ
3. Арматура классов: А-I по ГОСТ 5781-82
   Ат-IVС по ГОСТ 10884-81

Нач.отд.	Язловицкий	
Н.контр.	Аксёнова	
Зав.гр.	Бродский	
Вед.инж.	Агевнко	
Исполнил	Радзина	

1.020.1-4. 2-4- К36

Каркас пространственный КП-81, КП-82

Стадия	Лист	Листов
Р		1

ГОССТРОЙ СССР ЛЕНИНГРАДСКИЙ ПРОМСТРОЙПРОЕКТ

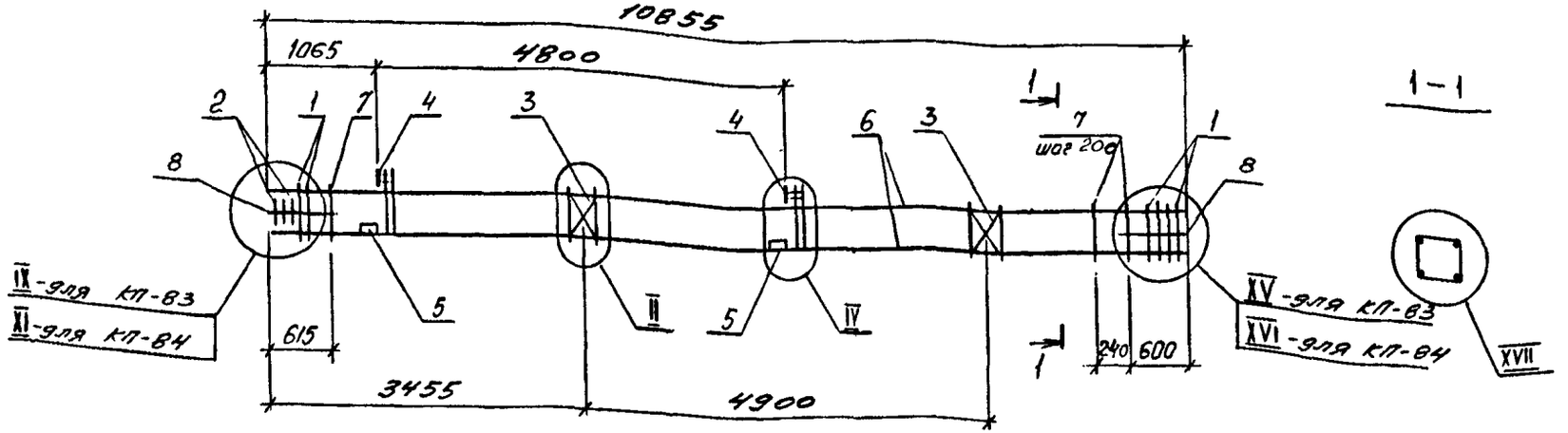

МАРКА	ПОЗ.	МАРКА АРМАТУРНОГО ИЗДЕЛИЯ	КОЛ. ШТ.	МАССА КГ.		ОБОЗНАЧЕНИЕ ДОКУМЕНТА 1.020.1-4 2-4
				1 ШТ.	ВСЕГО	
КП-83	1	СКА-2	11	3,36	36,96	К174
	2	СКА-4	3	2,24	6,72	К175
	3	С-1	2	1,08	2,16	К172
	4	МН-4	2	26,74	53,48	К176
	5	МН-12	4	3,86	15,44	К179
	6	ф28 Ат-IVс ℓ=10855	4	52,43	209,72	без черт.
	7	хм-2	49	0,89	43,61	К173
	8	ф6 А I ℓ=650	8	0,14	1,12	без черт.
				Итого: 369,21		

МАРКА	ПОЗ.	МАРКА АРМАТУРНОГО ИЗДЕЛИЯ	КОЛ. ШТ.	МАССА КГ.		ОБОЗНАЧЕНИЕ ДОКУМЕНТА 1.020.1-4 2-4
				1 ШТ.	ВСЕГО	
КП-84	1	СКА-2	13	3,36	43,68	К174
	2	СКА-4	3	2,24	6,72	К175
	3	С-1	2	1,08	2,16	К172
	4	МН-5	2	29,58	59,16	К176
	5	МН-12	4	3,86	15,44	К179
	6	ф32 Ат-IVс ℓ=10855	4	68,50	274,0	без черт.
	7	хм-2	49	0,89	43,61	К173
	8	ф6 А I ℓ=650	8	0,14	1,12	без черт.
				Итого: 445,89		

1. Узлы см. У
2. Технические требования см. ТТ
3. Арматура классов: А-I по ГОСТ 5781-82
   Ат-IV по ГОСТ 10884-81

Нач.отд.	Яэловайский		1.020.1-4. 2-4- К37
Н.контр.	Аксёнова		Каркас пространственный КП-83, КП-84
Зав.гр.	Бродский		Стадия: Р; Лист: ; Листов: 1
Вед.инж.	Агеенко		ГОССТРОЙ СССР ЛЕНИНГРАДСКИЙ ПРОМСТРОЙПРОЕКТ
Исполнил	Радзина		

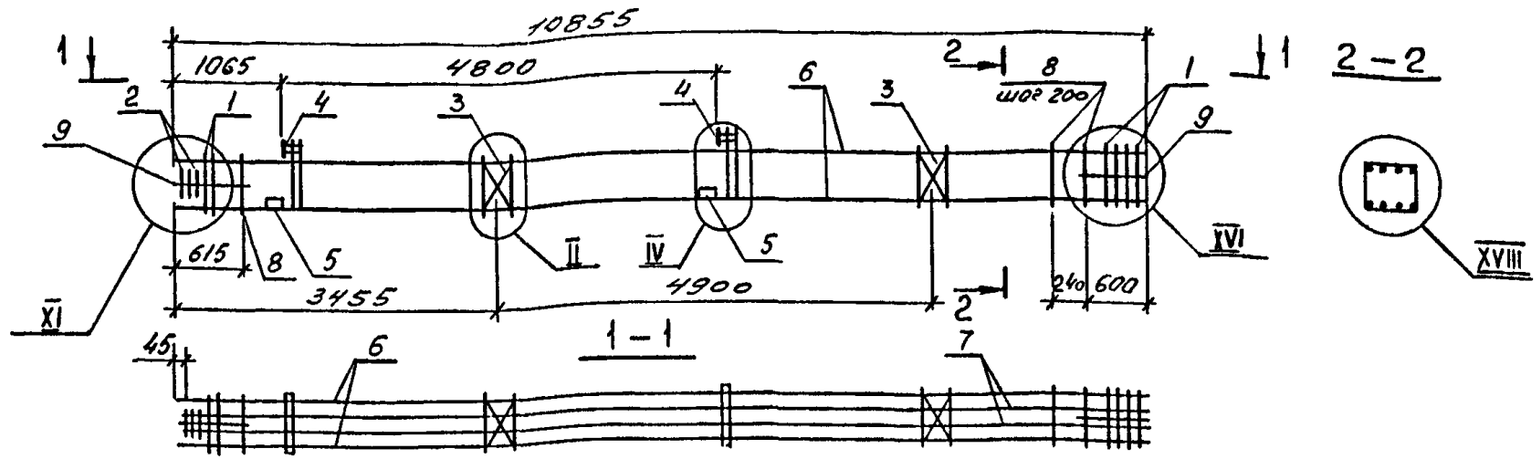

МАРКА	ПОЗ.	МАРКА АРМАТУРНОГО ИЗДЕЛИЯ	КОЛ. ШТ.	МАССА КГ.		ОБОЗНАЧЕНИЕ ДОКУМЕНТА 1.020.1-4 2-4
				1 ШТ.	ВСЕГО	
КП-85	1	СКА-2	13	3,36	43,68	К174
	2	СКА-4	3	2,24	6,72	К175
	3	С-1	2	1,08	2,16	К172
	4	МН-4	2	26,74	53,48	К176
	5	МН-12	4	3,86	15,44	К179
	6	ф28Ат-IVс ℓ=10855	4	52,43	209,72	без черт.
	7	ф20Ат-IVс ℓ=10810	4	26,66	106,64	без черт.
	8	ХМ-2	49	0,89	43,61	К173
	9	ф6А-I ℓ=650	8	0,14	1,12	без черт.
				Итого: 482,57		

МАРКА	ПОЗ.	МАРКА АРМАТУРНОГО ИЗДЕЛИЯ	КОЛ. ШТ.	МАССА КГ.		ОБОЗНАЧЕНИЕ ДОКУМЕНТА 1.020.1-4 2-4
				1 ШТ.	ВСЕГО	
КП-86	1	СКА-2	13	3,36	43,68	К174
	2	СКА-4	3	2,24	6,72	К175
	3	С-1	2	1,08	2,16	К172
	4	МН-5	2	29,58	59,16	К176
	5	МН-12	4	3,86	15,44	К179
	6	ф32Ат-IVс ℓ=10855	4	68,50	274,0	без черт.
	7	ф20Ат-IVс ℓ=10810	4	26,66	106,64	без черт.
	8	ХМ-2	49	0,89	43,61	К173
	9	ф6А-I ℓ=650	8	0,14	1,12	без черт.
				Итого: 552,53		

1. Узлы см. У
2. Технические требования см. ТТ
3. Арматура классов: А-I по ГОСТ 5781-82
   Ат-IVС по ГОСТ 10884-81

Нач.отд.	Язловицкий		
Н.контр.	Аксёнова		
Зав гр.	Бродский		
Вед.инж	Агеенко		
Исполнил	Радзина		

1.020.1-4. 2-4-К38

Каркас пространственный КП-85, КП-86

Стадия	Лист	Листов
Р		1

ГОССТРОЙ СССР ЛЕНИНГРАДСКИЙ ПРОМСТРОЙПРОЕКТ

Инв.№ подл. | Подпись и дата | Взам. инв.№

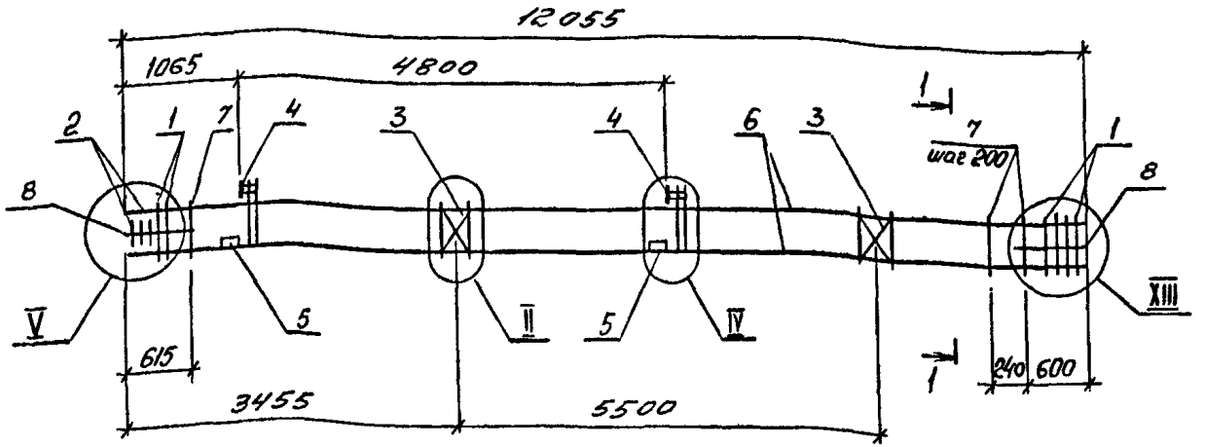

МАРКА	ПОЗ.	МАРКА АРМАТУРНОГО ИЗДЕЛИЯ	КОЛ. ШТ.	МАССА КГ.		ОБОЗНАЧЕНИЕ ДОКУМЕНТА 1.020.1-4 2-4
				1 ШТ.	ВСЕГО	
КП-87	1	СКА-1	7	2,10	14,7	К174
	2	СКА-3	3	1,38	4,14	К175
	3	С-1	2	1,08	2,16	К172
	4	МН-1	2	28,18	56,36	К176
	5	МН-12	4	3,86	15,44	К179
	6	Ф16 A_T-IVс ℓ=12055	4	19,02	76,08	без черт.
	7	ХМ-2	55	0,89	48,95	К173
	8	Ф6А-I ℓ=650	8	0,14	1,12	без черт.
				Итого: 218,95		
КП-88	1	СКА-2	7	3,36	23,52	К174
	2	СКА-4	3	2,24	6,72	К175
	3	С-1	2	1,08	2,16	К172
	4	МН-1	2	28,18	56,36	К176
	5	МН-12	4	3,86	15,44	К179
	6	Ф18 A_T-IVс ℓ=12055	4	24,09	96,36	без черт.
	7	ХМ-2	55	0,89	48,95	К173
	8	Ф6А-I ℓ=650	8	0,14	1,12	без черт.
				Итого: 250,63		

МАРКА	ПОЗ.	МАРКА АРМАТУРНОГО ИЗДЕЛИЯ	КОЛ. ШТ.	МАССА КГ.		ОБОЗНАЧЕНИЕ ДОКУМЕНТА 1.020.1-4 2-4
				1 ШТ.	ВСЕГО	
КП-89	1	СКА-2	7	3,36	23,52	К174
	2	СКА-4	3	2,24	6,72	К175
	3	С-1	2	1,08	2,16	К172
	4	МН-2	2	27,70	55,40	К176
	5	МН-12	4	3,86	15,44	К179
	6	Ф20 A_T-IVс ℓ=12055	4	29,73	118,92	без черт.
	7	ХМ-2	55	0,89	48,95	К173
	8	Ф6А-I ℓ=650	8	0,14	1,12	без черт.
				Итого: 272,23		

1. Узлы см. У
2. Технические требования см. ТТ
3. Арматура классов: А-I по ГОСТ 5781-82; A_T-IVС по ГОСТ 10884-81

Нач.отд.	Язловицкий	
Н.контр.	Аксёнова	
Зав.гр.	Бродский	
Вед.инж.	Агевнко	
Исполнил	Радзина	

1.020.1-4. 2-4-К39

Каркас пространственный КП-87... КП-89

Стадия	Лист	Листов
Р		1

ГОССТРОЙ СССР ЛЕНИНГРАДСКИЙ ПРОМСТРОЙПРОЕКТ

Инв.№ подл. | Подпись и дата | Взам.инв.№

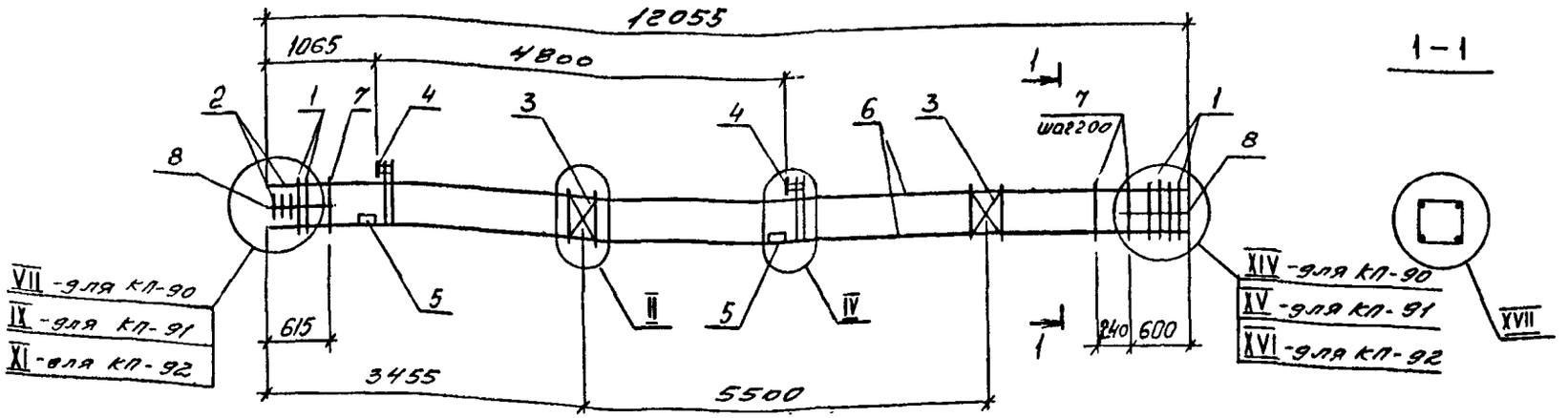

МАРКА	ПОЗ.	МАРКА АРМАТУРНОГО ИЗДЕЛИЯ	КОЛ. ШТ.	МАССА КГ.		ОБОЗНАЧЕНИЕ ДОКУМЕНТА 1.020.1-4 2-4
				1 ШТ.	ВСЕГО	
КП-90	1	СКА-2	9	3,36	30,24	К174
	2	СКА-4	3	2,24	6,72	К175
	3	С-1	2	1,08	2,16	К172
	4	МН-3	2	27,22	54,44	К176
	5	МН-12	4	3,86	15,44	К179
	6	ф25 A_T-IVс ℓ=12055	4	46,41	185,64	без черт.
	7	Хм-2	55	0,89	48,95	К173
	8	ф6 A I ℓ=650	8	0,14	1,12	без черт.
				Итого:	344,71	
КП-91	1	СКА-2	11	3,36	36,96	К174
	2	СКА-4	3	2,24	6,72	К175
	3	С-1	2	1,08	2,16	К172
	4	МН-4	2	26,74	53,48	К176
	5	МН-12	4	3,86	15,44	К179
	6	ф28 A_T-IVс ℓ=12055	4	58,23	232,92	без черт.
	7	Хм-2	55	0,89	48,95	К173
	8	ф6 A I ℓ=650	8	0,14	1,12	без черт.
				Итого:	397,75	

МАРКА	ПОЗ.	МАРКА АРМАТУРНОГО ИЗДЕЛИЯ	КОЛ. ШТ.	МАССА КГ.		ОБОЗНАЧЕНИЕ ДОКУМЕНТА 1.020.1-4 2-4
				1 ШТ.	ВСЕГО	
КП-92	1	СКА-2	13	3,36	43,68	К174
	2	СКА-4	3	2,24	6,72	К175
	3	С-1	2	1,08	2,16	К172
	4	МН-5	2	29,58	59,16	К176
	5	МН-12	4	3,86	15,44	К179
	6	ф32 A_T-IVс ℓ=12055	4	76,07	304,28	без черт.
	7	Хм-2	55	0,89	48,95	К173
	8	ф6 A I ℓ=650	8	0,14	1,12	без черт.
				Итого:	481,51	

1. Узлы см. У
2. Технические требования см. ТТ
3. Арматура классов: A-I по ГОСТ 5781-82
   A_T-IVС по ГОСТ 10884-81

Нач.отд.	Язловецкий	
Н.контр.	Аксёнова	
Зав.гр.	Бродский	
Вед.инж.	Агеенко	
Исполнил	Радзина	

1.020.1-4, 2-4-К40

Каркас пространственный КП-90 ... КП-92

Стадия	Лист	Листов
Р		1

ГОССТРОЙ СССР ЛЕНИНГРАДСКИЙ ПРОМСТРОЙПРОЕКТ

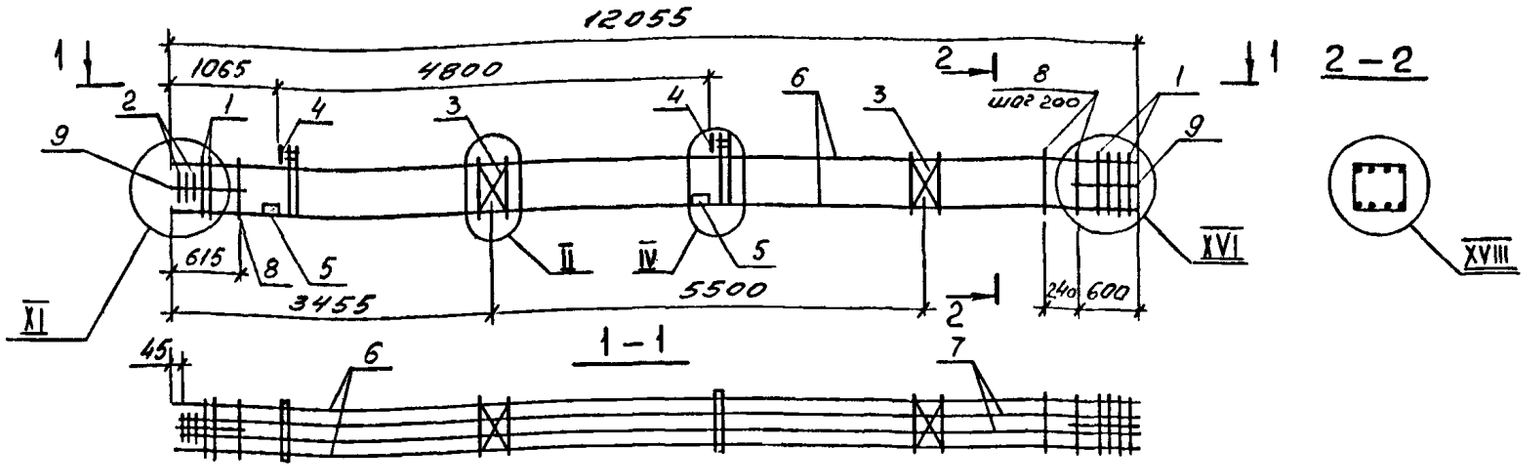

МАРКА	ПОЗ.	МАРКА АРМАТУРНОГО ИЗДЕЛИЯ	КОЛ. ШТ.	МАССА КГ.		ОБОЗНАЧЕНИЕ ДОКУМЕНТА 1.020.1-4 2-4
				1 ШТ.	ВСЕГО	
КП-93	1	СКА-2	13	3,36	43,68	К174
	2	СКА-4	3	2,24	6,72	К175
	3	С-1	2	1,08	2,16	К172
	4	МН-5	2	29,58	59,16	К176
	5	МН-12	4	3,86	15,44	К179
	6	ф32Ат-IVс ℓ=12055	4	76,07	304,28	без черт.
	7	ф20Ат-IVс ℓ=12010	4	29,62	118,48	без черт.
	8	Хм-2	55	0,89	48,95	К173
	9	ф6АI ℓ=650	8	0,14	1,12	без черт.
				Итого:	599,99	

МАРКА	ПОЗ.	МАРКА АРМАТУРНОГО ИЗДЕЛИЯ	КОЛ. ШТ.	МАССА КГ.		ОБОЗНАЧЕНИЕ ДОКУМЕНТА 1.020.1-4 2-4
				1 ШТ.	ВСЕГО	
КП-94	1	СКА-2	13	3,36	43,68	К174
	2	СКА-4	3	2,24	6,72	К175
	3	С-1	2	1,08	2,16	К172
	4	МН-5	2	29,58	59,16	К176
	5	МН-12	4	3,86	15,44	К179
	6	ф32Ат-IVс ℓ=12055	4	58,23	232,92	без черт.
	7	ф28Ат-IVс ℓ=12010	4	58,00	232,00	без черт.
	8	Хм-2	55	0,89	48,95	К173
	9	ф6АI ℓ=650	8	0,14	1,12	без черт.
				Итого:	642,15	

1. Узлы см. У
2. Технические требования см. ТТ
3. Арматура классов: А-I по ГОСТ 5781-82
   Ат-IVС по ГОСТ 10884-81

Нач.отд.	Язловицкий	
Н.контр.	Аксёнова	
Зав.гр.	Бродский	
Вед.инж.	Агеенко	
Исполнил	Радзина	

1.020.1-4. 2-4-К41

Каркасы пространственные КП-93, КП-94

Стадия	Лист	Листов
Р		1

ГОССТРОЙ СССР ЛЕНИНГРАДСКИЙ ПРОМСТРОЙПРОЕКТ

Копировал 24168-02 48 Формат

Инв.№ подл. | Подпись и дата | Взам. инв.№

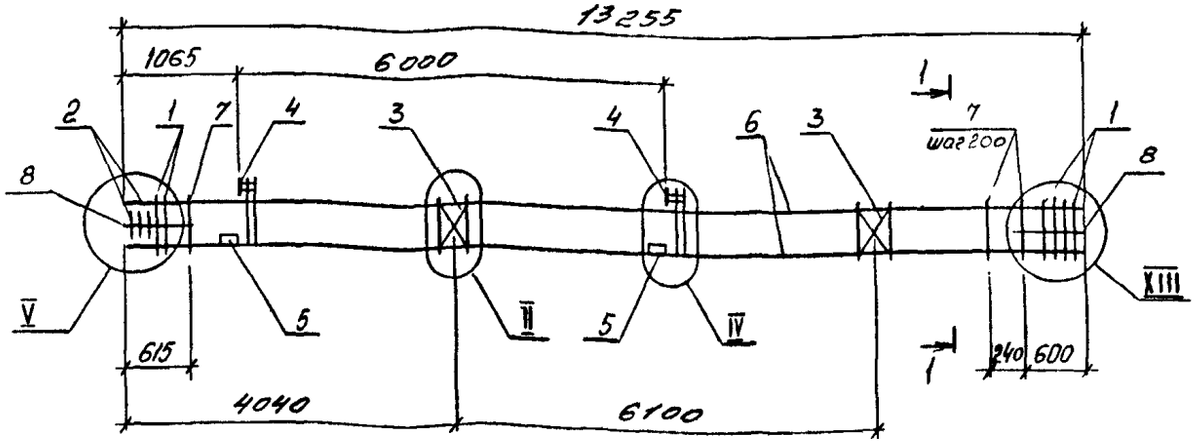

МАРКА	ПОЗ.	МАРКА АРМАТУРНОГО ИЗДЕЛИЯ	КОЛ. ШТ.	МАССА КГ.		ОБОЗНАЧЕНИЕ ДОКУМЕНТА 1.020.1-4 2-4
				1 ШТ.	ВСЕГО	
КП-95	1	СКА-1	7	2,10	14,70	К174
	2	СКА-3	3	1,38	4,14	К175
	3	С-1	2	1,08	2,16	К172
	4	МН-1	2	28,18	56,36	К176
	5	МН-12	4	3,86	15,44	К179
	6	ф16Ат-IVс ℓ=13255	4	20,92	83,68	без черт.
	7	хм-1	61	0,55	33,55	К173
	8	ф6А I ℓ=650	8	0,14	1,12	без черт.
				Итого: 211,15		
КП-96	1	СКА-2	7	3,36	23,52	К174
	2	СКА-4	3	2,24	6,72	К175
	3	С-1	2	1,08	2,16	К172
	4	МН-1	2	28,18	56,36	К176
	5	МН-12	4	3,86	15,44	К179
	6	ф18Ат-IVс ℓ=13255	4	26,48	105,92	без черт.
	7	хм-1	61	0,55	33,55	К173
	8	ф6А I ℓ=650	8	0,14	1,12	без черт.
				Итого: 244,79		

МАРКА	ПОЗ.	МАРКА АРМАТУРНОГО ИЗДЕЛИЯ	КОЛ. ШТ.	МАССА КГ.		ОБОЗНАЧЕНИЕ ДОКУМЕНТА 1.020.1-4 2-4
				1 ШТ.	ВСЕГО	
КП-97	1	СКА-2	7	3,36	23,52	К174
	2	СКА-4	3	2,24	6,72	К175
	3	С-1	2	1,08	2,16	К172
	4	МН-2	2	27,70	55,40	К176
	5	МН-12	4	3,86	15,44	К179
	6	ф20Ат-IVс ℓ=13255	4	32,69	130,76	без черт.
	7	хм-1	61	0,55	33,55	К173
	8	ф6А I ℓ=650	8	0,14	1,12	без черт.
				Итого: 268,67		

1. Узлы см. У
2. Технические требования см. ТТ
3. Арматура классов: А-I по ГОСТ 5781-82
Ат-IVС по ГОСТ 10884-81

Нач.отд.	Языльский		
Н.контр.	Аксёнова		
Зав.гр.	Бродский		
Вед.инж.	Агеенко		
Исполнил	Радзина		

1.020.1-4. 2-4-К42

Каркас пространственный КП-95 ... КП-97

Стадия	Лист	Листов
Р		1

ГОССТРОЙ СССР ЛЕНИНГРАДСКИЙ ПРОМСТРОЙПРОЕКТ

Инв.№подл. | Подпись и дата | Взам.инв.№

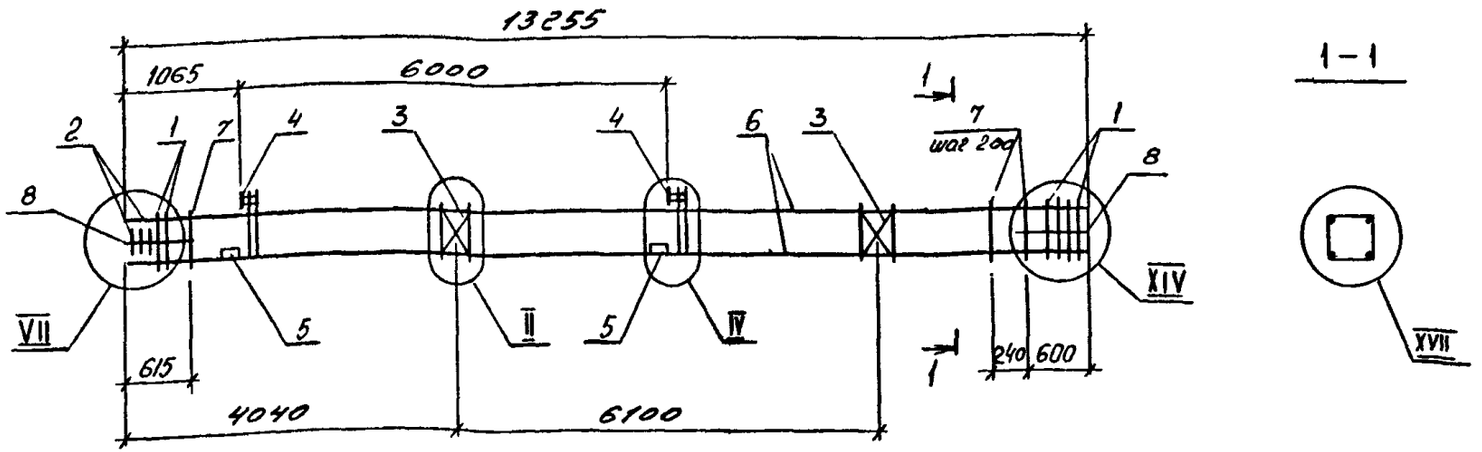

МАРКА	ПОЗ.	МАРКА АРМАТУРНОГО ИЗДЕЛИЯ	КОЛ. ШТ.	МАССА КГ.		ОБОЗНАЧЕНИЕ ДОКУМЕНТА 1.020.1-4 в-4
				1 ШТ.	ВСЕГО	
КП-98	1	СКА-2	9	3,36	30,24	К174
	2	СКА-4	3	2,24	6,72	К175
	3	С-1	2	1,08	2,16	К172
	4	МН-2	2	27,70	55,40	К176
	5	МН-12	4	3,86	15,44	К179
	6	ф22Ат-IVс ℓ=13255	4	39,55	158,20	без черт.
	7	хм-1	61	0,55	33,55	К173
	8	ф6А I ℓ=650	8	0,14	1,12	без черт.
				Итого: 302,83		

МАРКА	ПОЗ.	МАРКА АРМАТУРНОГО ИЗДЕЛИЯ	КОЛ. ШТ.	МАССА КГ.		ОБОЗНАЧЕНИЕ ДОКУМЕНТА 1.020.1-4 2-4
				1 ШТ.	ВСЕГО	
КП-99	1	СКА-2	9	3,36	30,24	К174
	2	СКА-4	3	2,24	6,72	К175
	3	С-1	2	1,08	2,16	К172
	4	МН-3	2	27,70	55,40	К176
	5	МН-12	4	3,86	15,44	К179
	6	ф25Ат-IVс ℓ=13255	4	51,03	204,12	без черт.
	7	хм-1	61	0,55	33,55	К173
	8	ф6А I ℓ=650	8	0,14	1,12	без черт.
				Итого: 347,79		

1. Узлы см. У
2. Технические требования см. ТТ
3. Арматура классов: А-I по ГОСТ 5781-82
   Ат-IVС по ГОСТ 10884-81

Нач.отд.	Яловецкий		
Н.контр.	Аксёнова		
Зав.гр.	Бродский		
Вед.инж.	Агеенко		
Исполнил	Радзина		

1.020.1-4, 2-4-К43

Каркас пространственный КП-98, КП-99

Стадия	Лист	Листов
Р		1

ГОССТРОЙ СССР ЛЕНИНГРАДСКИЙ ПРОМСТРОЙПРОЕКТ

Копировал 24168-02 50 Формат

Инв.№ подл. | Подпись и дата | Взам. инв.№

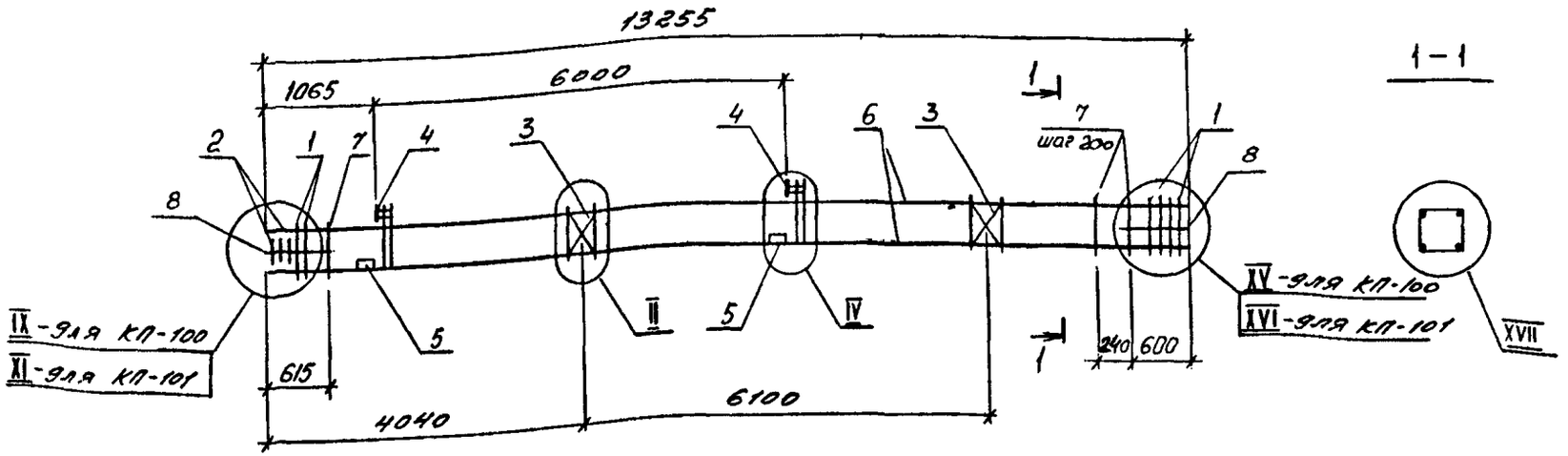

МАРКА	ПОЗ.	МАРКА АРМАТУРНОГО ИЗДЕЛИЯ	КОЛ. ШТ.	МАССА КГ.		ОБОЗНАЧЕНИЕ ДОКУМЕНТА 1.020.1-4 2-4
				1 ШТ.	ВСЕГО	
КП-100	1	СКА-2	11	3,36	36,96	К174
	2	СКА-4	3	2,24	6,72	К175
	3	С-1	2	1,08	2,16	К172
	4	МН-4	2	26,74	53,48	К176
	5	МН-12	4	3,86	15,44	К179
	6	ф28Ат-IVс ℓ=13255	4	64,02	256,08	без черт.
	7	хм-1	61	0,55	33,55	К173
	8	ф6А I ℓ=650	8	0,14	1,12	без черт.
				Итого:	405,51	

МАРКА	ПОЗ.	МАРКА АРМАТУРНОГО ИЗДЕЛИЯ	КОЛ. ШТ.	МАССА КГ.		ОБОЗНАЧЕНИЕ ДОКУМЕНТА 1.020.1-4 2-4
				1 ШТ.	ВСЕГО	
КП-101	1	СКА-2	13	3,36	43,68	К174
	2	СКА-4	3	2,24	6,72	К175
	3	С-1	2	1,08	2,16	К172
	4	МН-5	2	29,58	59,16	К176
	5	МН-12	4	3,86	15,44	К179
	6	ф32Ат-IVс ℓ=13255	4	83,64	334,56	без черт.
	7	хм-1	61	0,55	33,55	К173
	8	ф6А I ℓ=650	8	0,14	1,12	без черт.
				Итого:	496,39	

1. Узлы см. 4
2. Технические требования см. ТТ
3. Арматура классов: А-I по ГОСТ 5781-82
   Ат-IVС по ГОСТ 10884-81

Нач.отд.	Язловецкий	
Н.контр.	Аксёнова	
Зав.гр.	Бродский	
Вед.инж.	Агевнко	
Исполнил	Радзина	

1.020.1-4. 2-4-К44

Каркас пространственный КП-100, КП-101

Стадия	Лист	Листов
Р		1

ГОССТРОЙ СССР ЛЕНИНГРАДСКИЙ ПРОМСТРОЙПРОЕКТ

Копировал 24168-02 51 Формат

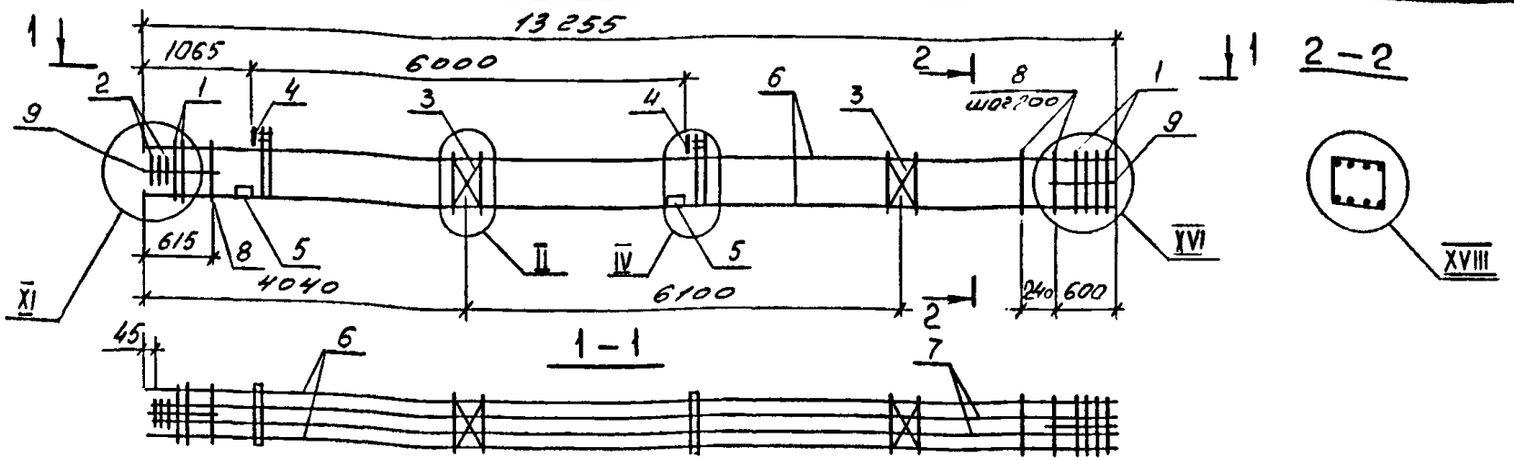

МАРКА	ПОЗ.	МАРКА АРМАТУРНОГО ИЗДЕЛИЯ	КОЛ. ШТ.	МАССА КГ.		ОБОЗНАЧЕНИЕ ДОКУМЕНТА 1.020.1-4 2-4
				1 ШТ.	ВСЕГО	
КП-102	1	СКА-2	13	3,36	43,68	К174
	2	СКА-4	3	2,24	6,72	К175
	3	С-1	2	1,08	2,16	К172
	4	МН-4	2	26,74	53,48	К176
	5	МН-12	4	3,86	15,44	К179
	6	ф28 A_T-IVс ℓ=13255	4	64,02	256,08	без черт.
	7	ф20 A_T-IVс ℓ=13210	4	32,30	129,20	без черт.
	8	ХМ-1	61	0,55	33,55	К173
	9	ф6 A I ℓ=650	8	0,14	1,12	без черт.
				Итого: 541,43		
КП-103	1	СКА-2	13	3,36	43,68	К174
	2	СКА-4	3	2,24	6,72	К175
	3	С-1	2	1,08	2,16	К172
	4	МН-5	2	29,58	59,16	К176
	5	МН-12	4	3,86	15,44	К179
	6	ф32 A_T-IVс ℓ=13255	4	83,64	334,56	без черт.
	7	ф20 A_T-IVс ℓ=13210	4	32,58	130,32	без черт.
	8	ХМ-1	61	0,55	33,55	К173
	9	ф6 A I ℓ=650	8	0,14	1,12	без черт.
				Итого: 626,71		

МАРКА	ПОЗ.	МАРКА АРМАТУРНОГО ИЗДЕЛИЯ	КОЛ. ШТ.	МАССА КГ.		ОБОЗНАЧЕНИЕ ДОКУМЕНТА 1.020 1-4 2-4
				1 ШТ.	ВСЕГО	
КП-104	1	СКА-2	13	3,36	43,68	К174
	2	СКА-4	3	2,24	6,72	К175
	3	С-1	2	1,08	2,16	К172
	4	МН-5	2	29,58	59,16	К176
	5	МН-12	4	3,86	15,44	К179
	6	ф32 A_T-IVс ℓ=13255	4	83,64	334,56	без черт.
	7	ф28 A_T-IVс ℓ=13210	4	63,80	255,20	без черт.
	8	ХМ-1	61	0,55	33,55	К173
	9	ф6 A I ℓ=650	8	0,14	1,12	без черт.
				Итого: 751,59		

1. Узлы см. 4
2. Технические требования см. ТТ
3. Арматура классов: $A-\overline{I}$ по ГОСТ 5781-82
   $A_T-\overline{IV}C$ по ГОСТ 10884-81

Нач.отд.	Язловицкий	
Н.контр.	Аксёнова	
Зав.гр.	Бродский	
Вед.инж.	Агеенко	
Исполнил	Радзина	

1.020.1-4. 2-4 – К45

Каркас пространственный КП-102 ... КП-104

Стадия	Лист	Листов
Р		1

ГОССТРОЙ СССР ЛЕНИНГРАДСКИЙ ПРОМСТРОЙПРОЕКТ

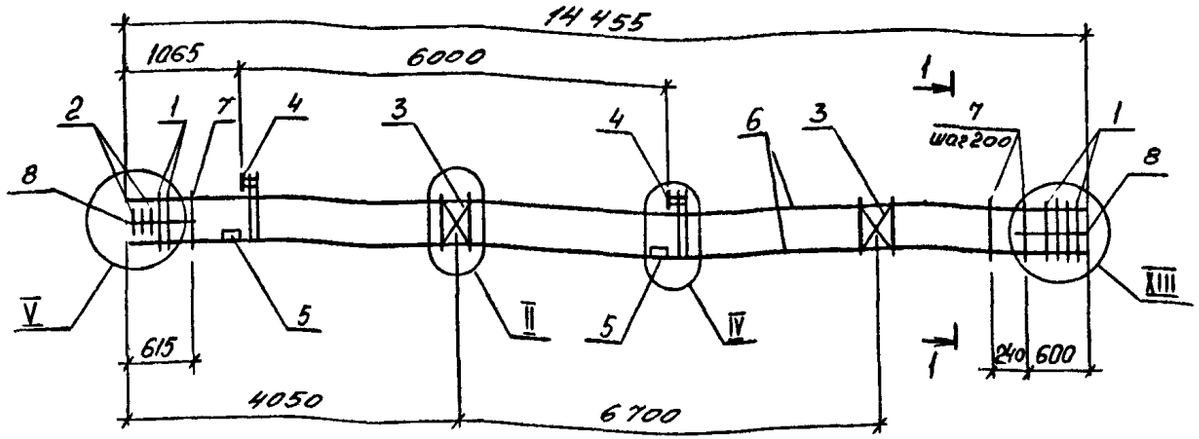

МАРКА	ПОЗ.	МАРКА АРМАТУРНОГО ИЗДЕЛИЯ	КОЛ. ШТ.	МАССА КГ.		ОБОЗНАЧЕНИЕ ДОКУМЕНТА 1.020.1-4 2-4
				1 ШТ.	ВСЕГО	
КП-105	1	СКА-1	7	2,10	14,70	К174
	2	СКА-3	3	1,38	4,14	К175
	3	С-1	2	1,08	2,16	К172
	4	МН-1	2	28,18	56,36	К176
	5	МН-12	4	3,86	15,44	К179
	6	ф16 Ат-IVс ℓ=14455	4	22,81	91,24	без черт.
	7	хм-1	67	0,55	36,85	К173
	8	ф6 А I ℓ=650	8	0,14	1,12	без черт.
				Итого: 222,01		
КП-106	1	СКА-2	7	3,36	23,52	К174
	2	СКА-4	3	2,24	6,72	К175
	3	С-1	2	1,08	2,16	К172
	4	МН-1	2	28,18	56,36	К176
	5	МН-12	4	3,86	15,44	К179
	6	ф18 Ат-IVс ℓ=14455	4	28,88	115,52	без черт.
	7	хм-1	67	0,55	36,85	К173
	8	ф6 А I ℓ=650	8	0,14	1,12	без черт.
				Итого: 257,69		

МАРКА	ПОЗ.	МАРКА АРМАТУРНОГО ИЗДЕЛИЯ	КОЛ. ШТ.	МАССА КГ.		ОБОЗНАЧЕНИЕ ДОКУМЕНТА 1.020.1-4 2-4
				1 ШТ.	ВСЕГО	
КП-107	1	СКА-2	7	3,36	23,52	К174
	2	СКА-4	3	2,24	6,72	К175
	3	С-1	2	1,08	2,16	К172
	4	МН-2	2	27,70	55,40	К176
	5	МН-12	4	3,86	15,44	К179
	6	ф20 Ат-IVс ℓ=14455	4	35,65	142,60	без черт.
	7	хм-1	67	0,55	36,85	К173
	8	ф6 А I ℓ=650	8	0,14	1,12	без черт.
				Итого: 283,81		

1. Узлы см. У
2. Технические требования см. ТТ
3. Арматура классов: А-I по ГОСТ 5781-82
   Ат-IVС по ГОСТ 10884-81

Нач.отд.	Язловецкий		
Н.контр.	Аксёнова		
Зав.гр.	Бродский		
Вед.инж.	Агеенко		
Исполнил	Радзина		

1.020.1-4. 2-4 – К46

Каркас пространственный КП-105 КП-107

Стадия	Лист	Листов
Р		1

ГОССТРОЙ СССР ЛЕНИНГРАДСКИЙ ПРОМСТРОЙПРОЕКТ

Инв.№ подл. | Подпись и дата | Взам. инв.№

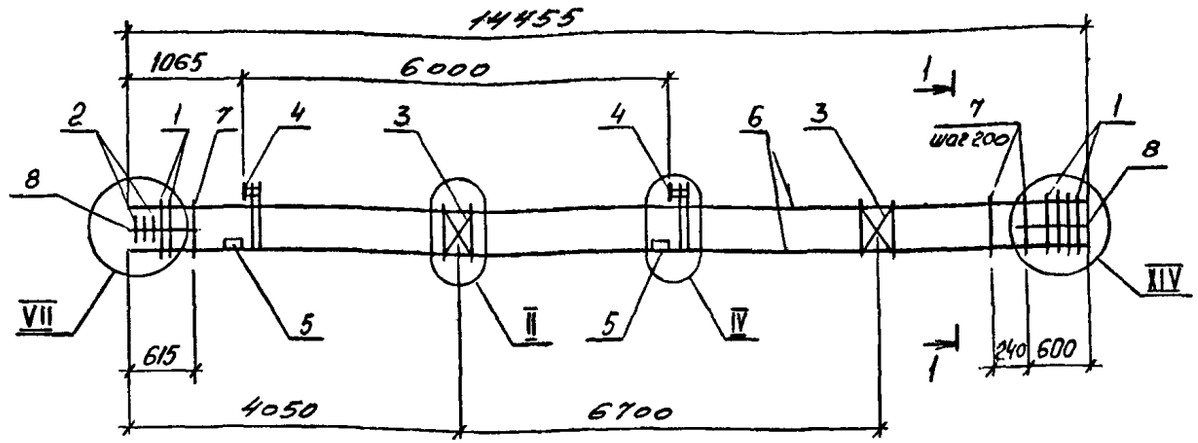

МАРКА	ПОЗ.	МАРКА АРМАТУРНОГО ИЗДЕЛИЯ	КОЛ. ШТ.	МАССА КГ.		ОБОЗНАЧЕНИЕ ДОКУМЕНТА 1.020.1-4. 2-4
				1 ШТ.	ВСЕГО	
КП-108	1	СКА-2	9	3,36	30,24	К174
	2	СКА-4	3	2,24	6,72	К175
	3	С-1	2	1,08	2,16	К172
	4	МН-2	2	27,70	55,40	К176
	5	МН-12	4	3,86	15,44	К179
	6	ф22Ат-IVс ℓ=14455	4	43,13	172,52	без черт.
	7	ХМ-1	67	0,55	36,85	К113
	8	ф6А I ℓ=650	8	0,14	1,12	без черт.
				Итого:	320,45	

МАРКА	ПОЗ.	МАРКА АРМАТУРНОГО ИЗДЕЛИЯ	КОЛ. ШТ.	МАССА КГ.		ОБОЗНАЧЕНИЕ ДОКУМЕНТА 1.020.1-4 2-4
				1 ШТ.	ВСЕГО	
КП-109	1	СКА-2	9	3,36	30,24	К174
	2	СКА-4	3	2,24	6,72	К175
	3	С-1	2	1,08	2,16	К172
	4	МН-3	2	27,22	54,44	К176
	5	МН-12	4	3,86	15,44	К179
	6	ф25Ат-IVс ℓ=14455	4	55,65	222,6	без черт.
	7	ХМ-1	67	0,55	36,85	К113
	8	ф6А I ℓ=650	8	0,14	1,12	без черт.
				Итого:	369,57	

1. Узлы см. 4
2. Технические требования см. тт
3. Арматура классов : А-I по ГОСТ 5781-82
   Ат-IVс по ГОСТ 10884-81

Инв.№подл. | Подпись и дата | Взам. инв.№

Нач.отд.	Яловицкий		
Н.контр.	Аксёнова		
Зав.гр.	Бродский		
Вед.инж.	Агвенко		
Исполнил	Радзина		

1.020.1 - 4. 2-4 - К47

Каркас пространственный КП-108, КП-109

Стадия	Лист	Листов
Р		1

ГОССТРОЙ СССР ЛЕНИНГРАДСКИЙ ПРОМСТРОЙПРОЕКТ

Копировал 24168-02 54 Формат

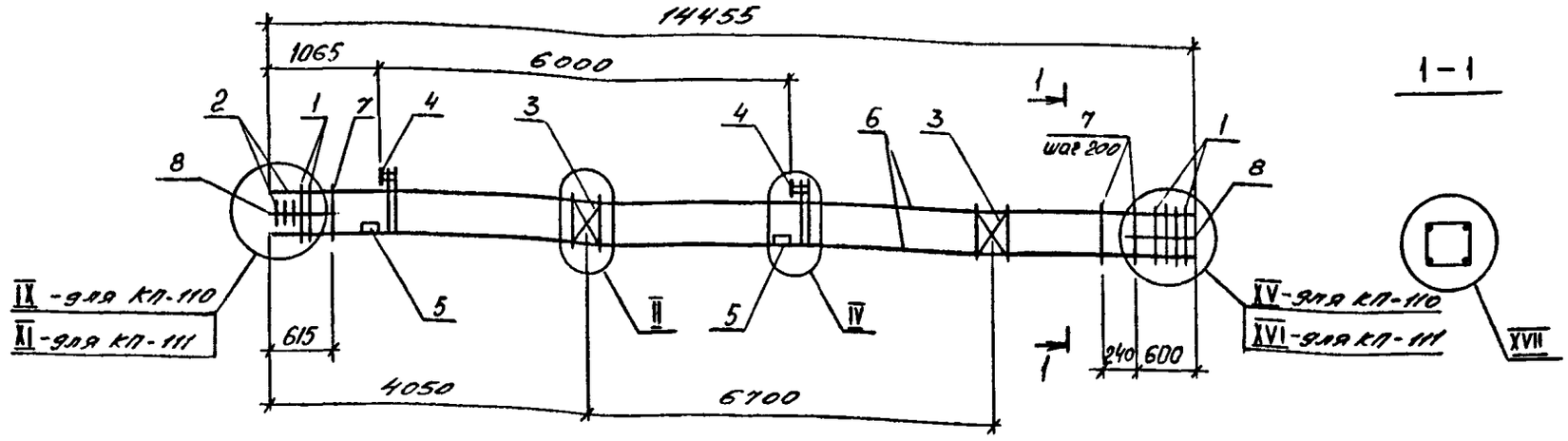

МАРКА	ПОЗ.	МАРКА АРМАТУРНОГО ИЗДЕЛИЯ	КОЛ. ШТ.	МАССА КГ.		ОБОЗНАЧЕНИЕ ДОКУМЕНТА 1.020.1-4 2-4
				1 ШТ.	ВСЕГО	
КП-110	1	СКА-2	11	3,36	36,96	К174
	2	СКА-4	3	2,24	6,72	К175
	3	С-1	2	1,08	2,16	К172
	4	МН-4	2	26,74	53,48	К176
	5	МН-12	4	3,86	15,44	К179
	6	ф28Ат-IVс ℓ=14455	4	69,82	279,28	без черт.
	7	ХМ-1	67	0,55	36,85	К173
	8	ф6АI ℓ=650	8	0,14	1,12	без черт.
				Итого:	432,01	

МАРКА	ПОЗ.	МАРКА АРМАТУРНОГО ИЗДЕЛИЯ	КОЛ. ШТ.	МАССА КГ.		ОБОЗНАЧЕНИЕ ДОКУМЕНТА 1.020.1-4 2-4
				1 ШТ.	ВСЕГО	
КП-111	1	СКА-2	13	3,36	43,68	К174
	2	СКА-4	3	2,24	6,72	К175
	3	С-1	2	1,08	2,16	К172
	4	МН-5	2	29,58	59,16	К176
	5	МН-12	4	3,86	15,44	К179
	6	ф32Ат-IVс ℓ=14455	4	91,21	364,84	без черт.
	7	ХМ-1	67	0,55	36,85	К173
	8	ф6АI ℓ=650	8	0,14	1,12	без черт.
				Итого:	529,97	

1. Узлы см. У
2. Технические требования см. ТТ
3. Арматура классов: А-I по ГОСТ 5781-82
   Ат-IVс по ГОСТ 10884-81

Нач.отд.	Языовецкий	
Н.контр.	Аксёнова	
Зав.гр.	Бродский	
Вед.инж.	Агеенко	
Исполнил	Радзина	

1.020.1-4. 2-4 - К48

КАРКАС ПРОСТРАНСТВЕННЫЙ КП-110, КП-111

Стадия	Лист	Листов
Р		1

ГОССТРОЙ СССР ЛЕНИНГРАДСКИЙ ПРОМСТРОЙПРОЕКТ

Копировал 24168-02 55 Формат

Инв.№ подл. | Подпись и дата | Взам.инв.№

gost.e-ecolog.ru