ТИПОВЫЕ КОНСТРУКЦИИ, ИЗДЕЛИЯ И УЗЛЫ ЗДАНИЙ И СООРУЖЕНИЙ

СЕРИЯ 1.020.1-4

КОНСТРУКЦИИ РАМНОГО КАРКАСА МЕЖВИДОВОГО ПРИМЕНЕНИЯ ДЛЯ МНОГОЭТАЖНЫХ ОБЩЕСТВЕННЫХ ЗДАНИЙ, ПРОИЗВОДСТВЕННЫХ И ВСПОМОГАТЕЛЬНЫХ ЗДАНИЙ ПРОМЫШЛЕННЫХ ПРЕДПРИЯТИЙ

выпуск 3-7

Ригели для опирания ребристых плит перекрытий

(вариант с применением сталей классов Ат-$\overline{IV}$С и Врп-$\underline{I}$).

Рабочие чертежи

24169-02

gost.e-ecolog.ru

ЦЕНТРАЛЬНЫЙ ИНСТИТУТ ТИПОВОГО ПРОЕКТИРОВАНИЯ
ГОССТРОЯ СССР

Москва А 445 Смольная ул 22

Сдано в печать IV 1990 года

Заказ № 3741 Тираж 4250 экз

ТИПОВЫЕ КОНСТРУКЦИИ, ИЗДЕЛИЯ И УЗЛЫ ЗДАНИЙ И СООРУЖЕНИЙ

СЕРИЯ 1.020.1-4

КОНСТРУКЦИИ РАМНОГО КАРКАСА МЕЖВИДОВОГО ПРИМЕНЕНИЯ ДЛЯ МНОГОЭТАЖНЫХ ОБЩЕСТВЕННЫХ ЗДАНИЙ, ПРОИЗВОДСТВЕННЫХ И ВСПОМОГАТЕЛЬНЫХ ЗДАНИЙ ПРОМЫШЛЕННЫХ ПРЕДПРИЯТИЙ

ВЫПУСК 3-7

Ригели для опирания ребристых плит перекрытий

(вариант с применением сталей классов Ат-IVС и Врп-I)

Рабочие чертежи

РАЗРАБОТАНЫ ЦНИИПРОМЗДАНИЙ

Зам. директора В.В.Гранев
Зав отделом В.Н.Кодыш
Гл инж проекта А.Я.Клебанов
Гл.инж проекта И.А.Валенкова

НИИЖБ Госстроя СССР

Зам.директора Т.И.Мамедов
Рук лаборатории В.А.Якушин

УТВЕРЖДЕНЫ Госстроем СССР

письмо №4/5-1595 от 28.12.89г

Введены в действие ЦНИИПРОМЗДАНИЙ с 01.06.90 приказ от 10.01.90 № 2

© ЦИТП Госстроя СССР, 1990

Обозначение документа	Наименование	Стр.
1.020.1-4.3-7-ТТ	Технические требования	3
1.020.1-4.3-7-К1	Ригель 1РДР6.56 ..... -к-а	10
1.020.1-4.3-7-К2	Ригель 1РДР6.56 ..... -с-а	15
1.020.1-4.3-7-К3	Ригель 1РДР6.56 ..... -д-а	18
1.020.1-4.3-7-К4	Ригель 1РОР6.56 ..... -а	20
1.020.1-4.3-7-К5	Каркас пространственный КП-1...КП-5	25
1.020.1-4.3-7-К6	Каркас пространственный КП-6...КП-10	27
1.020.1-4.3-7-К7	Каркас пространственный КП-11...КП-13	29
1.020.1-4.3-7-К8	Каркас пространственный КП-14...КП-16	31
1.020.1-4.3-7-К9	Сетка С-1	33
1.020.1-4.3-7-К10	Сетка С-2	33
1.020.1-4.3-7-К11	Сетка С-3	34
1.020.1-4.3-7-К12	Сетка С-4	34
1.020.1-4.3-7-К13	Сетка С-5	35
1.020.1-4.3-7-К14	Сетка С-6	35
1.020.1-4.3-7-К15	Сетка С-7	36
1.020.1-4.3-7-К16	Сетка С-8, С-9	36
1.020.1-4.3-7-К17	Сетка С-10	37
1.020.1-4.3-7-К18	Сетка С-11...С-13	37
1.020.1-4.3-7-РС	Ведомость расхода стали, КГ	38

Нач.отд.	Кодыш		
ГИП	Валенкова		
Вед.инж.	Ермакова		
Провер.	Бочарова		
Исполн.	Котова		

1.020.1-4.3-7

Содержание

Стадия	Лист	Листов
Р	1	2

ЦНИИПРОМЗДАНИЙ

Инв. № подл. | Подпись и дата | Взам. инв. №

1.020.1-4.3-7

Лист 2

Общая часть

Выпуск 3-7 содержит проектную документацию предварительно напряженных ригелей каркаса для перекрытий из ребристых плит.

Номинальный пролет ригелей - 6,0 м. Высота сечения - 600 мм.

Ригели запроектированы в опалубочных формах серии 1.020.1-4 с использованием в качестве опорной арматуры стали класса Ат-IV С, а также сеток - из стали класса Вр-I (ТУ 14-4-1322-85)

Указания по подбору ригелей каркаса приведены в выпуске 0-2; 0-9.

Указания по изготовлению ригелей приведены в выпуске 0-5.

Технические условия, а также условия транспортирования и хранения приведены в ГОСТ 18980-89 „Ригели железобетонные каркаса межвидового применения для многоэтажных зданий. Технические условия."

Разработаны ригели двухполочные - рядовые; однополочные со срезанной полкой, устанавливаемые в торце здания и в лестничной клетке.

Ригели пролетом 6,0 м запроектированы под нагрузки: 49,03 кН/м (5,0 тс/пм); 68,65 кН/м (7,0 тс/пм); 88,26 кН/м (9,0 тс/пм) 107,87 кН/м (11,0 тс/пм); 142,2 кН/м (14,5 тс/пм).

В покрытиях устанавливаются ригели перекрытия.

Ригели предназначены для применения в зданиях с неагрессивной и слабо-агрессивной газовой средой, в отапливаемых и неотапливаемых зданиях (при температуре наружного воздуха не ниже минус 40°С).

Классы бетона, армирование на опоре и в пролете, местоположение ригелей в раме приведены в табл. 1.

Ригели с рабочей арматурой из стали класса А-IV предназначены для применения в условиях как неагрессивной, так и слабо-агрессивной газовой среды. Из стали Ат-V - для применения только в неагрессивной газовой среде.

Ригели рассчитаны как элементы поперечных рам с жесткими узлами. Расчет ригелей произведен в соответствии с требованиями СНиП 2.03.01.-84; с учетом рекомендаций „Руководства по расчету статически неопределимых железобетонных конструкций (НИИЖБ, Москва, Стройиздат, 1975 г.).

Ригели рассчитаны как конструкции III категории трещиностойкости. Ширина длительного раскрытия нормальных трещин не превышает:

на опоре - 0,4 мм (без агрессии)
- 0,2 мм (при слабой агрессии)

в пролете - 0,2 мм (без агрессии при рабочей арматуре из стали класса Ат-V при слабой агрессии - из стали класса А-IV).

0,3 мм (без агрессии при стали класса А-IV).

Все ригели рядовых рам рассчитаны на действие равномерно распределенных эквивалентных нагрузок (без учета кручения). Все однополочные ригели рассчитаны на кручение.

				1.020.1-4.3-7-ТТ			
				Технические требования	Стадия	Лист	Листов
					Р	1	7
Нач. отд.	Кадыш				ЦНИИПРОМЗДАНИЙ		
ГИП	Валенкова						

Таблица 1

Марка ригеля	Класс бетона	Расчетная равномерно распределенная нагрузка на ригель кН/м	Арматура в пролете Fн	Арматура на опоре: крайн. Fа кр.	Арматура на опоре: средн. Fаср	Местоположение ригеля в каркасе
1РДРБ.5Б-50АтV-К-а	В30	49,03	2Ф22АтV	2Ф25АтIV	3Ф25АтIV	Рама рядовая. Крайний пролет
1РДРБ.5Б-50АIIIV-К-а	В30	49,03	2Ф25АIIIV	"	"	
1РДРБ.5Б-70АтV-К-а	В30	68,65	2Ф22АтV	2Ф25АтIV	3Ф25АтIV	
1РДРБ.5Б-70АIIIV-К-а	В30	68,65	2Ф25АIIIV	"	"	
1РДРБ.5Б-90АтV-К-а	В30	88,26	2Ф22АтV	2Ф28АIV	3Ф28АIV	
1РДРБ.5Б-90АIIIV-К-а	В30	88,26	2Ф25АIIIV	"	"	
1РДРБ.5Б-110АтV-К-а	В30	107,87	2Ф25АтV	2Ф32АIV	3Ф32АIV	
1РДРБ.5Б-110АIIIV-К-а	В30	107,87	2Ф28АIIIV	"	"	
1РДРБ.5Б-145АтV-К-а	В40	142,20	2Ф28АтV	2Ф32АIV	3Ф32АIV	
1РДРБ.5Б-145АIIIV-К-а	В40	142,20	2Ф32АIIIV	"	"	
1РДРБ.5Б-50АтV-С-а	В30	49,03	2Ф16АтV	–	3Ф25АIV	Рама рядовая. Средний пролет
1РДРБ.5Б-50АIIIV-С-а	В30	49,03	2Ф18АIIIV	–	"	
1РДРБ.5Б-70АтV-С-а	В30	68,65	2Ф18АтV	–	3Ф25АIV	
1РДРБ.5Б-70АIIIV-С-а	В30	68,65	2Ф20АIIIV	–	"	
1РДРБ.5Б-90АтV-С-а	В30	88,26	2Ф20АтV	–	3Ф28АIV	
1РДРБ.5Б-90АIIIV-С-а	В30	88,26	2Ф22АIIIV	–	"	

Продолжение таблицы 1

Марка ригеля	Класс бетона	Расчетная равномерно распределенная нагрузка на ригель кН/м	Арматура в пролете Fн	Арматура на опоре: крайн. Fа кр	Арматура на опоре: средн. Fаср.	Местоположение ригеля в каркасе
1РДРБ.5Б-110АтV-С-а	В30	107,87	2Ф22АтV	–	3Ф32АIV	Рама рядовая. Средний пролет
1РДРБ.5Б-110АIIIV-С-а	В30	107,87	2Ф25АIIIV	–	"	
1РДРБ.5Б-145АтV-С-а	В40	142,20	2Ф25АтV	–	3Ф32АIV	
1РДРБ.5Б-145АIIIV-С-а	В40	142,20	2Ф28АIIIV	–	"	
1РДРБ.5Б-30АтV-Д-а	В30	29,60	2Ф22АтV	–	2Ф25АIV	Рамы деформационного шва. Крайний и средний пролеты
1РДРБ.5Б-30АIIIV-Д-а	В30	29,60	2Ф25АIIIV	–	"	
1РДРБ.5Б-60АтV-Д-а	В40	59,30	2Ф22АтV	–	3Ф28АIV	
1РДРБ.5Б-60АIIIV-Д-а	В40	59,30	2Ф25АIIIV	–	"	
1РДРБ.5Б-100АтV-Д-а	В40	98,65	2Ф25АтV	–	3Ф32АIV	
1РДРБ.5Б-100АIIIV-Д-а	В40	98,65	2Ф28АIIIV	–	"	
1РОРБ.5Б-30АтV-а	В30	29,60	2Ф22АтV	–	2Ф25АIV	Рама торцевая и лестничный пролет. Крайний средний пролет
1РОРБ.5Б-30АIIIV-а	В30	29,60	2Ф25АIIIV	–	"	
1РОРБ.5Б-60АтV-а	В40	59,30	2Ф22АтV	–	3Ф28АIV	
1РОРБ.5Б-60АIIIV-а	В40	59,30	2Ф25АIIIV	–	"	
1РОРБ.5Б-100АтV-а	В40	98,65	2Ф25АтV	–	3Ф32АIV	
1РОРБ.5Б-100АIIIV-а	В40	98,65	2Ф28АIIIV	–	"	

В случае применения ригелей для нагрузок, отличающихся от равномерно распределенных, принятых при расчете ригелей настоящего выпуска, назначение марок ригелей следует производить на основании специального расчета и в соответствии с несущей способностью ригелей.

Эпюры несущей способности, схемы нагрузок на полки ригелей даны в выпуске 0-2; 0-9.

Полки ригелей рассчитаны на нагрузку от плит принимаемую на ступень выше, чем нагрузка, на которую рассчитан сам ригель (например, несущая способность ригеля составляет 88,26 кН/м (9,0 тс/пм) равномерно-распределенной нагрузки без учета собственного веса ригеля, а несущая способность полок составляет соответственно 107,87 кН/м (11,0 тс/пм) полезной равномерно-распределенной нагрузки, передаваемой на полки ригелей от плит.)

При передаче на полки ригеля сосредоточенных усилий (14,5 кН до 78 кН) в полках ригелей в местах передачи усилий необходимо предусмотреть установку специальных закладных изделий. Пример такого закладного изделия приведен на стр. 17 вып. 3-3.

Ригели допускается применять в условиях постоянного воздействия температуры + 50°С и нормального влажностного режима, а также в неотапливаемых закрытых помещениях при температурах наружного воздуха выше - 40°С.

При применении ригелей в условиях воздействия температуры выше + 50°С назначение их марок должно производиться на основе расчета с соблюдением требований СНиП 2.03.04-84.

В ведомости расхода стали и в спецификациях к рабочим чертежам указан только класс без указания марки стали, которые принимаются по указаниям проекта конкретного объекта.

Предел огнестойкости ригелей составляет 2 часа.

Маркировка ригелей.

Маркирование ригелей принято по ГОСТ 23009-78

Марка ригеля состоит из двух частей, например:

1РДР6.56-110АтV-к-а

1РДР6.56-145АтV-с-а

1РОР6.58-60АтV-а

Первая часть марки 1РДР; 1РОР- обозначает типоразмер ригеля: 1РДР- ригель с жестким соединением (1Р) двухполочный (Д) под ребристые плиты (Р): 1РОР- ригель однополочный (О) под ребристые плиты (Р).

Цифры, стоящие после буквенного индекса, характеризуют условный размер ригеля;

„6" - высота сечения ригеля 600 мм

„56" - длина ригеля 5560 мм

Вторая часть марки характеризует величину расчетной нагрузки в сотнях килограммов на погонный метр ригеля и класс стали напрягаемой арматуры (110АтV; 90АIV и т. п.)

Индекс „К", „С", „О" - добавляемый в конце к марке, обозначает ригель в крайнем пролете („К") среднем пролете („С") у деформационного шва („О") и указывает на отличие в армировании.

Индекс „а" - обозначает ригель с опорной арматурой из стали класса АтIVС.

В связи с тем, что все ригели изготавливаются из тяжелого бетона, обозначение вида бетона в марке ригеля опущено.

При применении ригелей в условиях агрессивной среды в проекте здания в соответствии с конкретными условиями эксплуатации и требованиями СНиП 2.03.11-85 должны быть дополнительно указаны:

а) специальные требования по плотности бетона с указанием марки по водонепроницаемости и водоцементному отношению;

б) марка и расход цемента, состав заполнителей и применяемых добавок;

в) виды защиты и способы их нанесения на поверхность ригеля и стальных закладных изделий;

г) требования к качеству бетонной поверхности

Для ригелей, предназначенных для применения в условиях агрессивной среды (с арматурой из стали класса $A\overline{IV}$) требуется дополнительно к установленной марке добавлять следующие буквенные обозначения.

„Н" - для ригелей с нормальной плотностью бетона,

„П" - для ригелей с повышенной плотностью бетона

Например: 1РДР6.56-90.$A\overline{IV}$-с-а-Н

1РДР6.56-70.$A\overline{IV}$-к-а-П

Конструктивные данные

Ригели изготавливаются из тяжелого бетона классов В40 (марка бетона - 500) В30 (марка бетона 400).

Ригели армируются пространственными каркасами, сетками, отдельными стержнями и закладными деталями

В качестве предварительно напрягаемой рабочей арматуры приняты: сталь стержневая термически упрочненная периодического профиля класса $A\overline{IV}$ по ГОСТ 10884-81; сталь стержневая горячекатаная периодического профиля класса $A\overline{III}$ по ГОСТ 5781-82.

Примечание: В случае отсутствия указанной стали, а также при применении ригелей в условиях слабой и средней агрессии допускается в ригелях применять сталь класса $A\overline{III}$в (упрочненная вытяжкой сталь класса $A\overline{III}$ по ГОСТ 5781-82).

При контроле величины предельного удлинения при R_{as} = 440 МПа (4500 кгс/см^2) - диаметры продольной арматуры и принимаются согласно таблице 2.

Для армирования ригелей в условиях слабой и средней агрессии в качестве предварительно напрягаемой рабочей арматуры может применяться арматурная термически упрочненная сталь класса $A\overline{IV}$ск $A\overline{IV}$с ГОСТ 10884-81.

В качестве ненапрягаемой арматуры может применяться термически упрочненная сталь класса $A\overline{III}$с.

Замена рабочей арматуры ригелей разработанных в проекте на рабочую арматуру упомянутых выше термически упрочненных сталей осуществляется без изменения количества и диаметров стержней согласно таблице 3.

Предварительное напряжение стержневой арматуры предусмотрен электротермическим или механическим способами. Величины контролируемого предварительного напряжения и усилия натяжения и усилия натяжения рабочей арматуры приведены в таблице 4.

Таблица 2

Марка ригеля		При замене армирования в пролете на сталь класса А-IIIВ (R_{sp} = 440 МПа)		Контролируемое предварительное напряжение σ (МПа)	Усилие натяжения на ригель No, (Н)	Усилие натяжения на 1 стержень, (Н)
при классе стали		Класс бетона	Арматура ф кл.			
А-IV	А-IIIВ					
1РДРБ.56-50А-IV-К-а	-50А-IIIВ-К	В30	2Ф28	440	540000	270000
1РДРБ.56-70А-IV-К-а	-70А-IIIВ-К	В30	2Ф28		540000	270000
1РДРБ.56-90А-IV-К-а	-90А-IIIВ-К	В30	2Ф28		540000	270000
1РДРБ.56-110А-IV-К-а	-110А-IIIВ-К	В30	3Ф25		654000	217000
1РДРБ.56-145А-IV-К-а	-145А-IIIВ-К	В40	3Ф28		810000	270000
1РДРБ.56-50А-IV-С-а	-50А-IIIВ-С	В30	2Ф20		276000	138000
1РДРБ.56-70А-IV-С-а	-70А-IIIВ-С	В30	2Ф22		334000	167000
1РДРБ.56-90А-IV-С-а	-90А-IIIВ-С	В30	2Ф25		434000	217000
1РДРБ.56-110А-IV-С-а	-110А-IIIВ-С	В30	2Ф28		540000	270000
1РДРБ.56-145А-IV-С-а	-145А-IIIВ-С	В40	2Ф32		710000	355000
1РДРБ.56-30А-IV-Д-а	-30А-IIIВ-Д	В30	2Ф28		540000	270000
1РДРБ.56-60А-IV-Д-а	-60А-IIIВ-Д	В40	2Ф28		540000	270000
1РДРБ.56-100А-IV-Д-а	-100А-IIIВ-Д	В40	2Ф32		710000	355000
1РДРБ.56-30А-IV-а	-30А-IIIВ	В30	2Ф28		540000	270000
1РДРБ.56-60А-IV-а	-60А-IIIВ	В40	2Ф28		540000	270000
1РДРБ.56-100А-IV-а	-100А-IIIВ	В40	2Ф32		710000	355000

Таблица 3

По проекту		Замена		Условия применения
Класс стали	ГОСТ	Класс стали	ГОСТ	
Ат-V	10884-81	Ат-Vс К	10884-81	Неагрессивная среда слабоагрессивная среда
Ат-IV	5781-82	Ат-IVс	10884-81	— " —
Ат-III	5781-82	Ат-IIIс	10884-81	Ненапрягаемая арматура, неагрессивная среда

Поперечная и продольная ненапрягаемая арматура ригелей и арматурные сетки приняты из горячекатаной арматурной стали периодического профиля класса Ат-III по ГОСТ 5781-82. Опорная арматура принята из стали класса Ат-IVс по ГОСТ 10884-81.

В сетках применяется также обыкновенная арматурная проволока периодического профиля Вр-I по ГОСТ 6727-80 и Вр-II по ТУ 14-4-1322-85. В закладных изделиях применяется сортовой прокат из стали по ГОСТ 380-71*.

Для подъема ригелей предусмотрены два отверстия диаметром 50 мм.

В случае необходимости подъема ригелей могут применяться петли из гладкой стали класса АI марок ВСт 3сп 2 и ВСт 3пс2 по ГОСТ 5781-82. Подбор петель и пример их размещения дан в пояснительной записке вып. 3-3. В случае, если возможен монтаж ригелей при расчетной зимней температуре минус 40° для монтажных петель не допускается применять сталь марки ВСт 3пс 2.

Назначение марок ригелей производится в проекте конкретного объекта в соответствии с указаниями выпуска 0-2; 0-9.

Технические требования к изготовлению ригелей.

Ригели армируются пространственными каркасами, сетками, отдельными стержнями и закладными изделиями.

При изготовлении ригелей должен соблюдаться следующий порядок установки арматурных и закладных изделий в опалубку:

а) укладываются в проектное положение сетки С 5 (см. с. 13)

б) укладываются напрягаемые стержни,

в) устанавливаются опорные закладные изделия СМН 21 ... СМН 24.

г) устанавливается в проектное положение пространственный каркас КП

д) в торцевой части устанавливаются сетки С 3

е) устанавливаются у торца в полках закладные изделия МН 30.

Пространственные каркасы КП и сборные закладные изделия СМН должны собираться в кондукторах.

При изготовлении ригелей должны быть обеспечены пооперационный технологический контроль на всех стадиях производства, а также систематический контроль прочности бетона и арматуры.

Инв. № подл. | Подпись и дата | Взам. инв. №

Таблица 4

Марка ригеля	Класс бетона: проектный	Класс бетона: передаточный	Арматура ф, мм и колич.	Контролируемое предварительное напряжение σ_{sp} (МПа)	Усилие натяжения на ригель „N" (Н)	Усилие натяжения на стержень (Н)
1РДР6.56-50Ат-К-а	В30	В21	2Ф22	590	446000	223000
1РДР6.56-70Ат-К-а	В30	"	2Ф22		446000	223000
1РДР6.56-90Ат-К-а	В30	"	2Ф22		446000	223000
1РДР6.56-110Ат-К-а	В30	"	2Ф25		580000	290000
1РДР6.56-145Ат-К-а	В40	В28	2Ф28		720000	360000
1РДР6.56-50Ат-С-а	В30	В21	2Ф15	690	240000	120000
1РДР6.56-70Ат-С-а	В30	"	2Ф18		298000	149000
1РДР6.56-90Ат-С-а	В30	"	2Ф20		370000	185000
1РДР6.56-110Ат-С-а	В30	"	2Ф22		446000	223000
1РДР6.56-145Ат-С-а	В40	В28	2Ф25		580000	290000
1РДР6.56-30Ат-Д-а	В30	В21	2Ф22	590	446000	223000
1РДР6.56-60Ат-Д-а	В40	В28	2Ф22		446000	223000
1РДР6.56-100Ат-Д-а	В40	В28	2Ф25		580000	290000
1РОР6.56-30Ат-а	В30	В21	2Ф22	590	446000	223000
1РОР6.56-60Ат-а	В40	В28	2Ф22		446000	223000
1РОР6.56-100Ат-а	В40	В28	2Ф25		580000	290000

Продолжение таблицы 4

Марка ригеля	Класс бетона: проектный	Класс бетона: передаточный	Арматура ф, мм и колич.	Контролируемое предварительное напряжение σ_{sp} (МПа)	Усилие натяжения на ригель „N" (Н)	Усилие натяжения на стержень (Н)
1РДР6.56-50АIV-К-а	В30	В21	2Ф25	490	482000	241000
1РДР6.56-70АIV-К-а	В30	В28	2Ф25		482000	241000
1РДР6.56-90АIV-К-а	В30	"	2Ф25		482000	241000
1РДР6.56-110АIV-К-а	В30	В21	2Ф28		608000	304000
1РДР6.56-145АIV-К-а	В40	В28	2Ф32		792000	396000
1РДР6.56-50АIV-С-а	В30	В21	2Ф18	490	250000	125000
1РДР6.56-70АIV-С-а	В30	В21	2Ф20		310000	155000
1РДР6.56-90АIV-С-а	В30	"	2Ф22		374000	187000
1РДР6.56-110АIV-С-а	В30	"	2Ф25		482000	241000
1РДР6.56-145АIV-С-а	В40	В28	2Ф28		608000	304000
1РДР6.56-30АIV-Д-а	В30	В21	2Ф25	490	482000	241000
1РДР6.56-60АIV-Д-а	В40	В2	2Ф25		482000	241000
1РДР6.56-100АIV-Д-а	В40	В28	2Ф28		608000	304000
1РОР6.56-30АIV-а	В30	В21	2Ф25	490	482000	241000
1РОР6.56-60АIV-а	В40	В28	2Ф25		482000	241000
1РОР6.56-100АIV-а	В40	В28	2Ф28		608000	304000

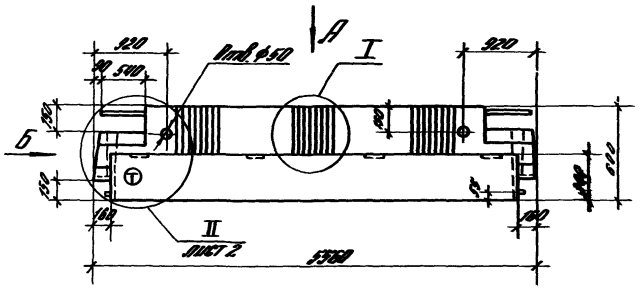

Вид Б

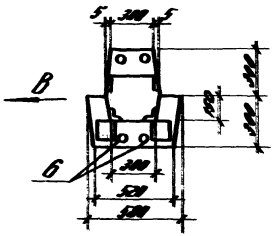

Вид В

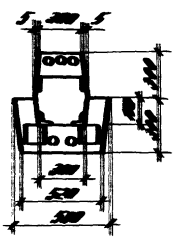

Расположение напряженной арматуры

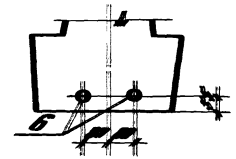

Вид А

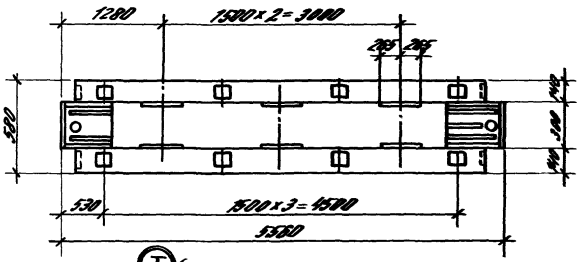

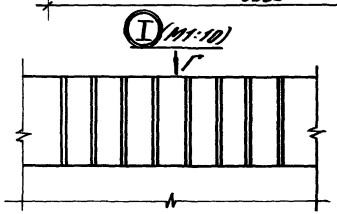

Вид Б

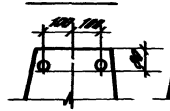

Вид В

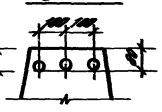

Вид Г (М1:10)

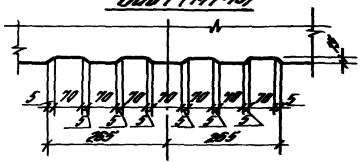

Марка	Масса, т	Класс бетона	Объем бетона, м³	Расход стали, кг
1РДР 6.5Б-50Л-V-к-а	3,35	В30	1,34	197,2
1РДР 6.5Б-50Л-IV-к-а				206,3
1РДР 6.5Б-70Л-V-к-а				203,7
1РДР 6.5Б-70Л-IV-к-а				217,8
1РДР 6.5Б-90Л-V-к-а				228,1
1РДР 6.5Б-90Л-IV-к-а				237,2
1РДР 6.5Б-110Л-V-к-а				263,3
1РДР 6.5Б-110Л-IV-к-а				273,6
1РДР 6.5Б-145Л-V-к-а		В40		297,9
1РДР 6.5Б-145Л-IV-к-а				313,5

(Т) - наносится несмываемой краской у торца ригеля

Нач. отд.	Кадыш			1.020.1-4.3-7-К1
ГИП	Вилкинова			Ригель РДР 6.5Б-...-к-а
Вед. инж.	Ермакова			Стадия: Р; Лист: 1; Листов: 5
Пров. вер.	Бочарова			ЦНИИПРОМЕДЗАНИЯ
Исполн.	Колгова			

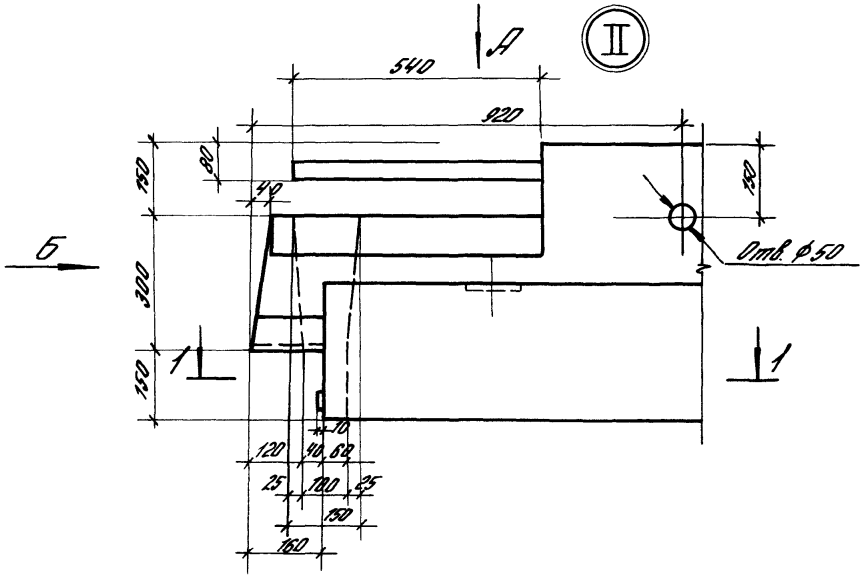

Вид Б

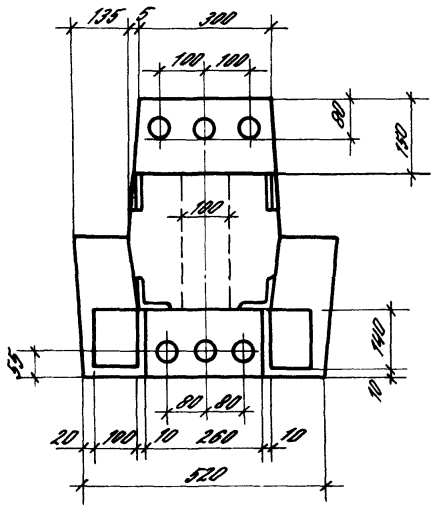

Вид А

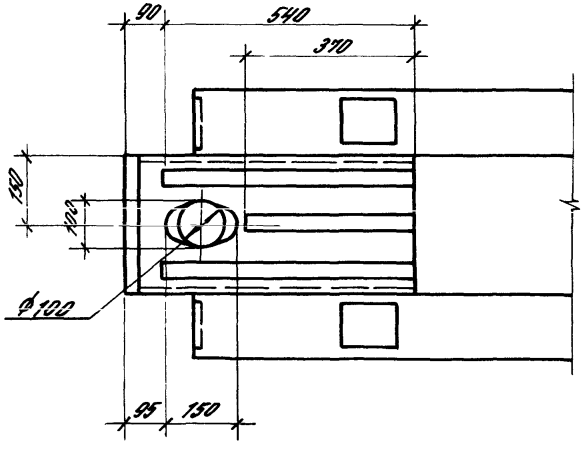

1-1

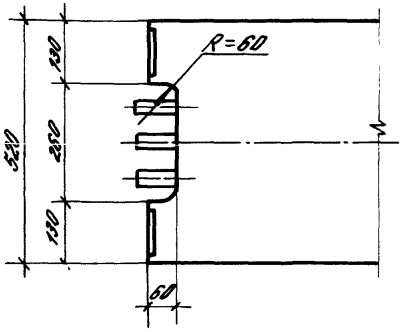

Количество стержней напрягаемой арматуры и выпусков арматуры показано условно.

Инв. № подл. | Подпись и дата | Взам. инв. №

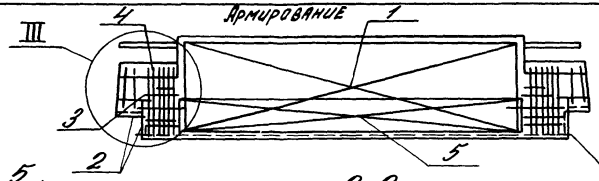

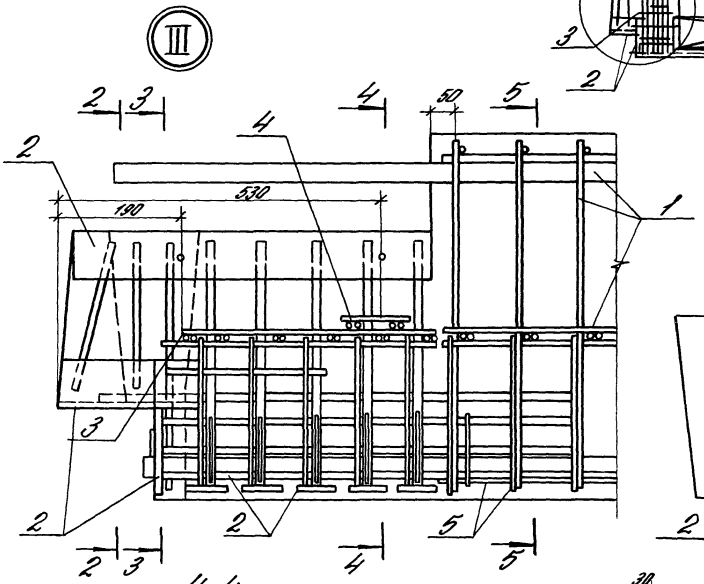

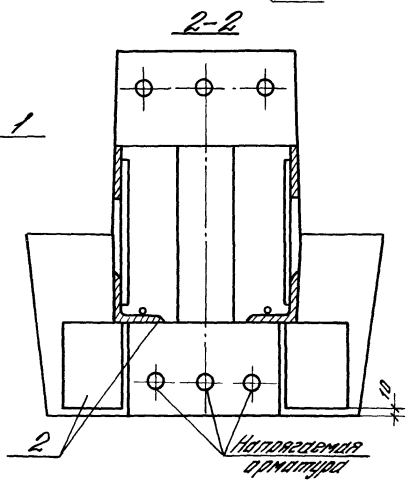

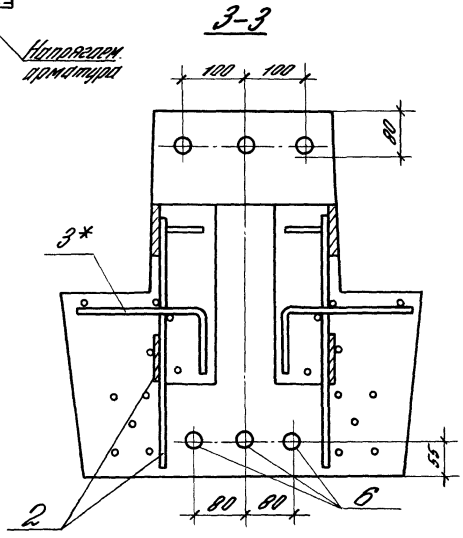

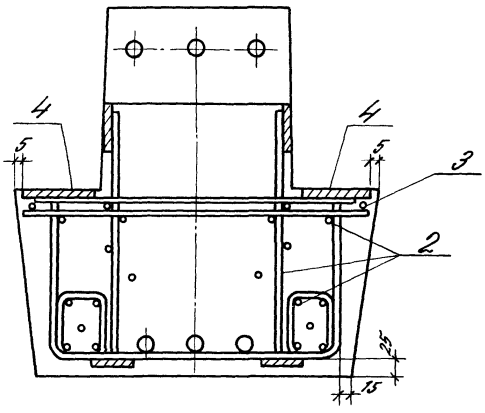

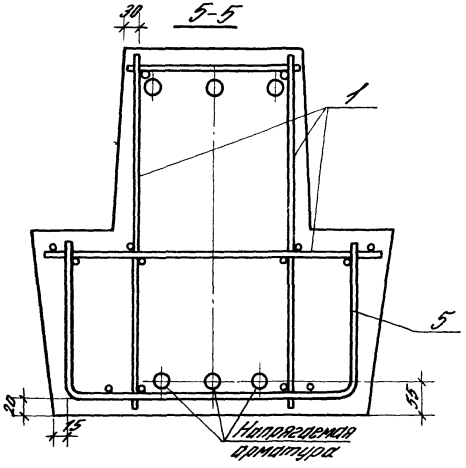

* Стержни сетки, проходящие над отверстием, обрезать и согнуть по месту.

Количество стержней напрягаемой арматуры и выпусков арматуры показано условно

1.020.1-4 3-7-К1	Лист 3

Марка	Поз.	Марка арматурного изделия	Кол.	Масса, кг		Обозначение документа
				1 шт.	Всего	
1ПД.05.56-10.91 Ø-К-а	1	КП-1	1	79.46	79.46	1.020.1-4 3-7-К5
	2	СМН-20	2	35.94	71.88	1.020.1-4 3-4 13-04
	3	С-3	4	1.79	7.16	1.020.1-4 3-7-К11
	4	МН-30	4	1.27	5.08	1.020.1-4 3-5 30
	5	С-5	1	7.08	7.08	1.020.1-4 3-7-К13
	6	ф22 Ат V L=5260	2	15.70	31.40	Б.4
				Итого:	197.2	
1ПД.05.56-10.91 IV-К-а	1	КП-1	1	79.46	79.46	1.020.1-4 3-7-К5
	2	СМН-20	2	35.94	71.88	1.020.1-4 3-4 13-04
	3	С-3	4	1.79	7.16	1.020.1-4 3-7-К11
	4	МН-30	4	1.27	5.08	1.020.1-4 3-5 30
	5	С-5	1	7.08	7.08	1.020.1-4 3-7-К13
	6	ф25 А III L=5260	2	20.25	40.50	Б.4
				Итого:	211.6	
1ПД.05.56-10.91 V-К-а	1	КП-2	1	80.90	80.90	1.020.1-4 3-7-К5
	2	СМН-20	2	35.94	71.88	1.020.1-4 3-4 13-04
	3	С-3	4	1.79	7.16	1.020.1-4 3-7-К11
	4	МН-30	4	1.27	5.08	1.020.1-4 3-5 30
	5	С-5	1	7.08	7.08	1.020.1-4 3-7-К13
	6	ф25 А III L=5260	2	20.25	40.50	Б.4
				Итого:	212.8	
1ПД.05.56-90.91 Ø-К-а	1	КП-3	1	91.83	91.83	1.020.1-4 3-7-К5
	2	СМН-21	2	42.68	85.36	1.020.1-4 3-4 13-К5
	3	С-3	4	1.79	7.16	1.020.1-4 3-7-К11
	4	МН-30	4	1.27	5.08	1.020.1-4 3-5 30
	5	С-5	1	7.08	7.08	1.020.1-4 3-7-К13
	6	ф22 Ат V L=5260	2	15.70	31.40	Б.4
				Итого:	228.1	
1ПД.05.56-90.91 IV-К-а	1	КП-3	1	91.83	91.83	1.020.1-4 3-7-К5
	2	СМН-21	2	42.68	85.36	1.020.1-4 3-4 13-05
	3	С-3	4	1.79	7.16	1.020.1-4 3-7-К11
	4	МН-30	4	1.27	5.08	1.020.1-4 3-5 30
	5	С-5	1	7.08	7.08	1.020.1-4 3-7-К13
	6	ф25 А III L=5260	2	20.25	40.50	Б.4
				Итого:	237.2	

Марка	Поз.	Марка арматурного изделия	Кол.	Масса, кг		Обозначение документа
				1 шт.	Всего	
1ПД.05.56-10.91 Ø-К-а	1	КП-1	1	79.46	79.46	1.020.1-4 3-7-К5
	2	СМН-20	2	35.94	71.88	1.020.1-4 3-4 13-04
	3	С-3	4	1.79	7.16	1.020.1-4 3-7-К11
	4	МН-30	4	1.27	5.08	1.020.1-4 3-5 30
	5	С-5	1	7.08	7.08	1.020.1-4 3-7-К13
	6	ф32 Ат V L=5260	2	25.70	51.40	Б.4
				Итого:	222.1	

Ат V - ГОСТ 10884-81

А III - ГОСТ 5781-82

Марка	Поз.	Марка арматурного изделия	Кол.	Масса, кг		Обозначение документа
				1шт.	Всего	
1РДР6.56-110Ат V-к-а	1	КП-4	1	117,84	117,84	1.020.1-4. 3-7-к5
	2	СМН-21	2	42,68	85,36	1.020.1-4 3-4 13-05
	3	С-3	4	1,79	7,16	1.020.1-4. 3-7-к11
	4	МН-30	4	1,27	5,08	1.020.1-4 3-5 30
	5	С-5	1	7,08	7,08	1.020.1-4. 3-7-к13
	6	Ф25Ат V L=5260	2	20,25	40,50	Б.Ч.
				Итого:	263,3	
1РДР6.56-110А IV-к-а	1	КП-4	1	117,84	117,84	1.020.1-4. 3-7-к5
	2	СМН-21	2	42,68	85,36	1.020.1-4 3-4 13-05
	3	С-3	4	1,79	7,16	1.020.1-4. 3-7-к11
	4	МН-30	4	1,27	5,08	1.020.1-4 3-5 30
	5	С-5	1	7,08	7,08	1.020.1-4. 3-7-к13
	6	Ф28А IV L=5260	2	25,41	50,82	Б.Ч.
				Итого:	273,6	
1РДР6.56-145Ат V-к-а	1	КП-5	1	134,47	134,47	1.020.1-4. 3-7-к5
	2	СМН-22	2	46,64	93,28	1.020.1-4 3-4 13-06
	3	С-3	4	1,79	7,16	1.020.1-4. 3-7-к11
	4	МН-30	4	1,27	5,08	1.020.1-4 3-5 30
	5	С-5	1	7,08	7,08	1.020.1-4. 3-7-к13
	6	Ф28Ат V L=5260	2	25,41	50,82	Б.Ч.
				Итого:	297,9	

Марка	Поз.	Марка арматурного изделия	Кол.	Масса, кг		Обозначение документа
				1шт.	Всего	
1РДР6.56-145А IV-к-а	1	КП-5	1	134,47	134,47	1.020.1-4. 3-7-к5
	2	СМН-22	2	46,64	93,28	1.020.1-4 3-4 13-06
	3	С-3	4	1,79	7,16	1.020.1-4. 3-7-к11
	4	МН-30	4	1,27	5,08	1.020.1-4 3-5 30
	5	С-5	1	7,08	7,08	1.020.1-4. 3-7-к13
	6	Ф32А IV L=5260	2	33,19	66,38	Б.Ч.
				Итого:	313,5	

Ат-V - ГОСТ 10884-81

А-IV - ГОСТ 5781-82

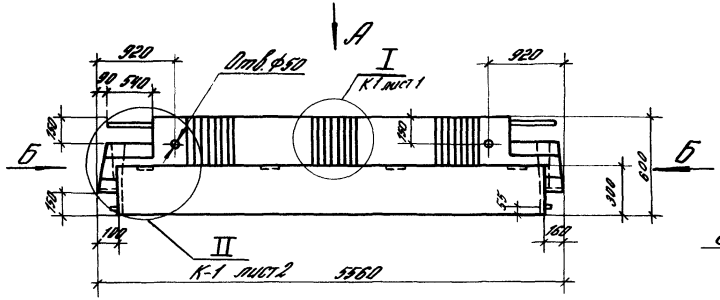

Вид Б

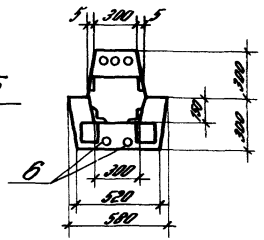

Расположение напрягаемой арматуры

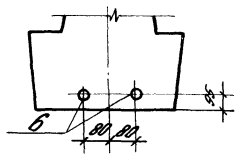

Вид А

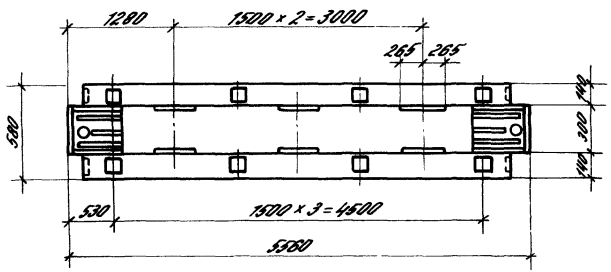

Вид Б

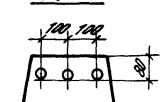

Марка	Масса, т	Класс бетона	Объем бетона, м³	Расход стали, кг
1РДР 6.56-50Ат-V-с-а	3,35	В30	1,34	189,3
1РДР 6.56-50А IV-с-а				193.7
1РДР 6.56-70Ат-V-с-а				200.2
1РДР 6.56-70А IV-с-а				205.1
1РДР 6.56-90Ат-V-с-а				226.7
1РДР 6.56-90А IV-с-а				232,2
1РДР 6.56-110Ат-V-с-а				264.7
1РДР 6.56-110А IV-с-а				273,8
1РДР 6.56-145Ат-V-с-а		В40		301.1
1РДР 6.56-145А IV-с-а				311.4

				1.020 1-4. 3-7-К2			
Нач. отд.	Кодыш	[signature]		Ригель 1РДР 6.56-...-с-а	Стадия	Лист	Листов
ГИП	Валенкова	[signature]			Р	1	3
Вед. инж.	Ермакова	[signature]			ЦНИИПРОМЗДАНИЙ		
Провер.	Бочарова	[signature]					
Исполн.	Корлова	[signature]					

Инв. к подл. Подпись и дата Взам. инв. №

Марка	Поз.	Марка арматурного изделия	Кол.	Масса, кг		Обозначение документа
				1 шт.	Всего	
1РДРБ 56-60Ат V-с-а	1	КП-6	1	82,69	82,69	1.020.1-4. 3-7-К6
	2	СМН-23	2	35,20	70,40	1.020.1-4 3-4 13-07
	3	С-3	4	1,79	7,16	1.020.1-4. 3-7-К11
	4	МН-30	4	1,27	5,08	1.020.1-4 3-5 30
	5	С-5	1	7,08	7,08	1.020.1-4. 3-7-
	6	Ф16Ат V L=5260	2	8,30	16,60	Б.Ч.
				Итого:	189,3	
1РДРБ 56-50Я IV-с-а	1	КП-6	1	82,69	82,69	1.020.1-4. 3-7-К6
	2	СМН-23	2	35,20	70,40	1.020.1-4 3-4 13-07
	3	С-3	4	1,79	7,16	1.020.1-4. 3-7-К11
	4	МН-3	4	1,27	5,08	1.020.1-4 3-5 30
	5	С-5	1	7,08	7,08	1.020.1-4. 3-7-К13
	6	Ф18Я IV L=5260	2	10,51	21,02	Б.Ч.
				Итого:	193,7	
1РДРБ 56-70Ат V-с-а	1	КП-7	1	89,13	89,13	1.020.1-4. 3-7-К6
	2	СМН-23	2	35,20	70,40	1.020.1-4 3-4 13-07
	3	С-3	4	1,79	7,16	1.020.1-4 3-7-К11
	4	МН-30	4	1,27	5,08	1.020.1-4 3-5 30
	5	С-5	1	7,08	7,08	1.020.1-4. 3-7-К13
	6	Ф18Ат V L=5260	2	10,51	21,02	Б.Ч.
				Итого:	200,2	

A_T-V - ГОСТ 10884-81

A-IV - ГОСТ 5781-82

Марка	Поз.	Марка арматурного изделия	Кол.	Масса, кг		Обозначение документа
				1 шт.	Всего	
1РДРБ 56-70Я IV-с-а	1	КП-7	1	89,13	89,13	1.020.1-4. 3-7-К6
	2	СМН-23	2	35,20	70,40	1.020.1-4 3-4 13-07
	3	С-3	4	1,79	7,16	1.020.1-4 3-7-К11
	4	МН-30	4	1,27	5,08	1.020.1-4 3-5 30
	5	С-5	1	7,08	7,08	1.020.1-4 3-7-К13
	6	Ф20Я IV L=5260	2	12,97	25,94	Б.Ч.
				Итого:	205,1	
1РДРБ 56-90Ат V-с-а	1	КП-8	1	100,71	100,71	1.020.1-4. 3-7-К6
	2	СМН-24	2	40,31	80,62	1.020.1-4 3-4 13-08
	3	С-3	4	1,79	7,16	1.020.1-4. 3-7-К11
	4	МН-30	4	1,27	5,08	1.020.1-4 3-5 30
	5	С-5	1	7,08	7,08	1.020.1-4. 3-7-К13
	6	Ф20Ат V L=5260	2	12,97	25,94	Б.Ч.
				Итого:	226,7	
1РДРБ 56-90Я IV-с-а	1	КП-8	1	100,71	100,71	1.020.1-4 3-7-К6
	2	СМН-24	2	40,31	80,62	1.020.1-4 3-4 13-08
	3	С-3	4	1,79	7,16	1.020.1-4. 3-7-К11
	4	МН-30	4	1,27	5,08	1.020.1-4 3-5 30
	5	С-5	1	7,08	7,08	1.020.1-4. 3-7-К13
	6	Ф22Я IV L=5260	2	15,70	31,40	Б.Ч.
				Итого	232,2	

Марка	Поз.	Марка арматурного изделия	Кол.	Масса, кг		Обозначение документа
				1шт.	Всего	
1РДР6.56-110Ат V-С-а	1	КП-9	1	133,23	133,23	1.020.1-4 3-7-К6
	2	СМН-24	2	40,31	80,62	1.020.1-4 3-4 13-08
	3	С-3	4	1,79	7,16	1.020.1-4. 3-7-К11
	4	МН-30	4	1,27	5,08	1.020.1-4 3-5 30
	5	С-5	1	7,08	7,08	1.020.1-4 3-7-К13
	6	Ф22Ат V L=5260	2	15,70	31,40	Б.Ч.
				Итого:	264,7	
1РДР6.56-110А IV-С-а	1	КП-9	1	133,23	133,23	1.020.1-4. 3-7-К6
	2	СМН-24	2	40,31	80,62	1.020.1-4 3-4 13-08
	3	С-3	4	1,79	7,16	1.020.1-4. 3-7-К11
	4	МН-30	4	1,27	5,08	1.020.1-4 3-5 30
	5	С-5	1	7,08	7,08	1.020.1-4. 3-7-К13
	6	Ф25А IV L=5260	2	20,25	40,50	Б.Ч.
				Итого:	273,8	
1РДР6.56-145Ат V-С-а	1	КП-10	1	147,97	147,97	1.020.1-4. 3-7-К6
	2	СМН-22	2	46,64	93,28	1.020.1-4 3-4 13-06
	3	С-3	4	1,79	7,16	1.020.1-4. 3-7-К11
	4	МН-30	4	1,27	5,08	1.020.1-4 3-5 30
	5	С-5	1	7,08	7,08	1.020.1-4 3-7-К13
	6	Ф25Ат V L=5260	2	20,25	40,50	Б.Ч
				Итого:	301,07	

Марка	Поз.	Марка арматурного изделия	Кол.	Масса, кг		Обозначение документа
				1шт.	Всего	
1РДР6.56-145А IV-С-а	1	КП-10	1	147,97	147,97	1.020.1-4. 3-7-К6
	2	СМН-22	2	46,64	93,28	1.020.1-4 3-4 13-06
	3	С-3	4	1,79	7,16	1.020.1-4. 3-7-К11
	4	МН-30	4	1,27	5,08	1.020.1-4 3-5 30
	5	С-5	1	7,08	7,08	1.020.1-4 3-7-К13
	6	Ф28А IV L=5260	2	25,41	50,82	Б.Ч.
				Итого:	311,39	

Ат-V - ГОСТ 10884-81

А-IV - ГОСТ 5781-82

Инв. № подл. | Подпись и дата | Взам. инв. №

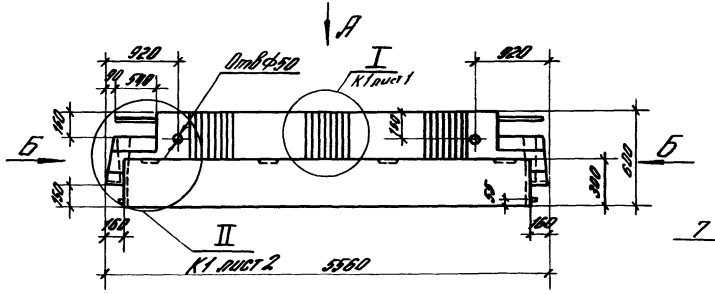

Вид А

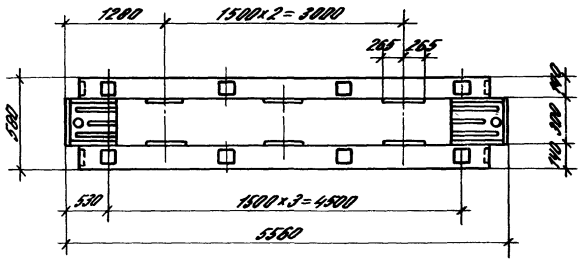

Вид Б

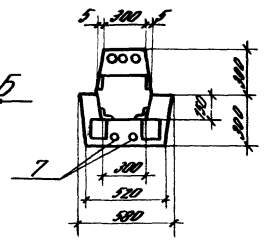

Расположение напрягаемой арматуры

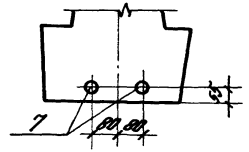

Марка	Масса, т	Класс бетона	Объем бетона, м³	Расход стали, кг	Рис.
1РДР 6.56-30 Ат-V-д-а	3,35	В30	1,34	224,1	1
1РДР 6.56-30 А IV-д-а				233,2	
1РДР 6.56-60 Ат-V-д-а		В40		267,5	2
1РДР 6.56-60 А IV-д-а				276,6	
1РДР 6.56-100 Ат-V-д-а				327,7	
1РДР 6.56-100 А IV-д-а				338,0	

Рис.1

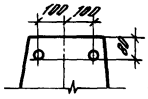

Рис.2

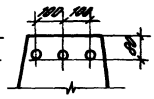

Нач.отд.	Кодыш		1.020.1-4.3-7-К3	
ГИП	Валенкова		Ригель 1РДР 6.56-д-а	Стадия: Р; Лист: 1; Листов: 2
Вед.инж.	Ермакова			ЦНИИПРОМЗДАНИЙ
Провер.	Бочарова			
Исполн.	Котова			

Инв. № подл. | Подпись и дата | Взам. инв. №

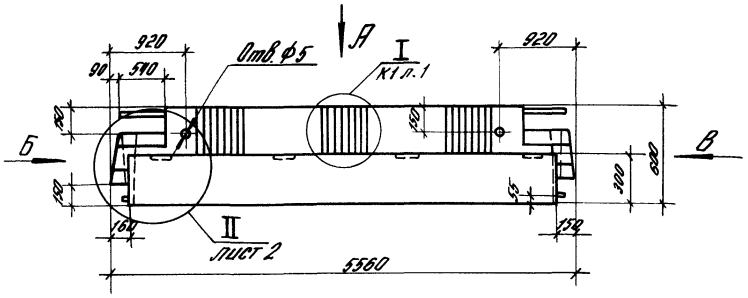

Вид А

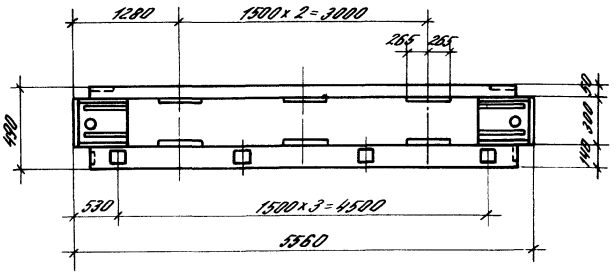

Расположение напрягаемой арматуры

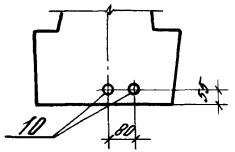

Вид Б

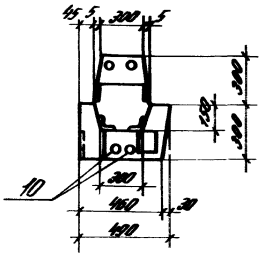

Вид В

Рис 1

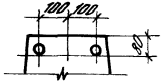

Рис 2

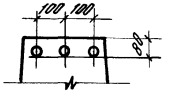

Марка	Масса, т	Класс бетона	Объем бетона, м³	Расход стали, кг	Рис для Вида Б	Рис для Вида В
1РОР 6.56-30 АтV-а	2,97	В40	1,19	218,2	1	1
1РОР 6.56-30 АIIIв-а				227,3	1	1
1РОР 6.56-60 АтV-а				261,3	2	2
1РОР 6.56-60 АIIIв-а				270,4	2	2
1РОР 6.56-100 АтV-а				317,0	2	2
1РОР 6.56-100 АIIIв-а				327,3	2	2

Нач.отд.	Кайзин		1.020 1-4 3-7-К4			
ГИП	Волженцев			Стадия	Лист	Листов
Вед.ин.	Ермолаева		Ригель 1РОР 6.56-...-а	Р	1	5
Проверил	Бочкарева			ЦНИИПромзданий		
Исполн.	Котова					

Марка	Поз.	Марка арматурного изделия	Кол.	Масса, кг		Обозначение документа
				1шт.	Всего	
1РДР6.56-30Ат V-3-а	1	КП-11	1	87.55	87.55	1.020.1-4. 3-7-К7
	2	СМН-21	2	42.68	85.36	1.020.1-4 3-4 13-05
	3	С-3	4	1.79	7.16	1.020.1-4. 3-7-К11
	4	МН-30	4	1.27	5.08	1.020.1-4 3-5 30
	5	С-7	2	1.90	3.80	1.020.1-4. 3-7-К15
	6	С-6	1	3.63	3.63	1.020.1-4 3-7-К14
	7	Ф22АтV L=5260	2	15.70	31.40	Б.4
				Итого	224.1	
1РДР6.56-30А IV-3-а	1	КП-11	1	87.55	87.55	1.020.1-4. 3-7-К7
	2	СМН-21	2	42.68	85.36	1.020.1-4 3-4 13-05
	3	С-3	4	1.79	7.16	1.020.1-4. 3-7-К11
	4	МН-30	4	1.27	5.08	1.020.1-4 3-5 30
	5	С-7	2	1.90	3.80	1.020.1-4. 3-7-К15
	6	С-6	1	3.63	3.63	1.020.1-4. 3-7-К14
	7	Ф25А IV L=5260	2	20.25	40.50	Б.4.
				Итого:	233.2	
1РДР6.56-60Ат V-3-а	1	КП-12	1	127.07	127.07	1.020.1-4. 3-7-К7
	2	СМН-21	2	42.68	85.3	1.020.1-4 3-4 13-05
	3	С-3	4	1.79	7.16	1.020.1-4 3-7-К11
	4	МН-30	4	1.27	5.08	1.020.1-4 3-5 30
	5	С-8	2	3.83	7.66	1.020.1-4. 3-7-К16
	6	С-6	1	3.63	3.83	1.020.1-4. 3-7-К14
	7	Ф22АтV L=5260	2	15.70	31.40	Б.4.
				Итого:	267.5	

Ат V - ГОСТ 10884-81
А-IV - ГОСТ 5781-82

Марка	Поз.	Марка арматурного изделия	Кол.	Масса, кг		Обозначение документа
				1шт.	Всего	
1РДР6.56-60А IV-3-а	1	КП-12	1	127.07	127.07	1.020.1-4. 3-7-К7
	2	СМН-21	2	42.68	85.36	1.020.1-4 3-4 13-05
	3	С-3	4	1.79	7.16	1.020.1-4. 3-7-К11
	4	МН-30	4	1.27	5.08	1.020.1-4 3-5 30
	6	С-8	2	3.83	7.66	1.020.1-4. 3-7-К16
	6	С-6	1	3.63	3.63	1.020.1-4. 3-7-К14
	7	Ф25А IV L=5260	2	20.25	40.50	Б.4.
				Итого:	276.6	
1РДР6.56-100Ат V-3-а	1	КП-13	1	166.69	166.69	1.020.1-4. 3-7-К7
	2	СМН-22	2	46.64	93.28	1.020.1-4 3-4 13-05
	3	С-3	4	1.79	7.16	1.020.1-4. 3-7-К11
	4	МН-30	4	1.27	5.08	1.020.1-4 3-5 30
	5	С-9	2	5.61	11.22	1.020.1-4. 3-7-К16
	6	С-6	1	3.63	3.63	1.020.1-4. 3-7-К14
	7	Ф25Ат V L=5260	2	20.25	40.50	Б.4.
				Итого:	327.7	
1РДР6.56-100А IV-3-а	1	КП-13	1	166.69	166.69	1.020.1-4. 3-7-К7
	2	СМН-22	2	46.64	93.28	1.020.1-4 3-4 13-05
	3	С-3	4	1.79	7.16	1.020.1-4. 3-7-К11
	4	МН-30	4	1.27	5.08	1.020.1-4 3-5 30
	5	С-9	2	5.61	11.22	1.020.1-4. 3-7-К16
	6	С-6	1	3.63	3.63	1.020.1-4. 3-7-К14
	7	Ф28А IV L=5260	2	25.41	50.82	Б.4.
				Итого:	338.0	

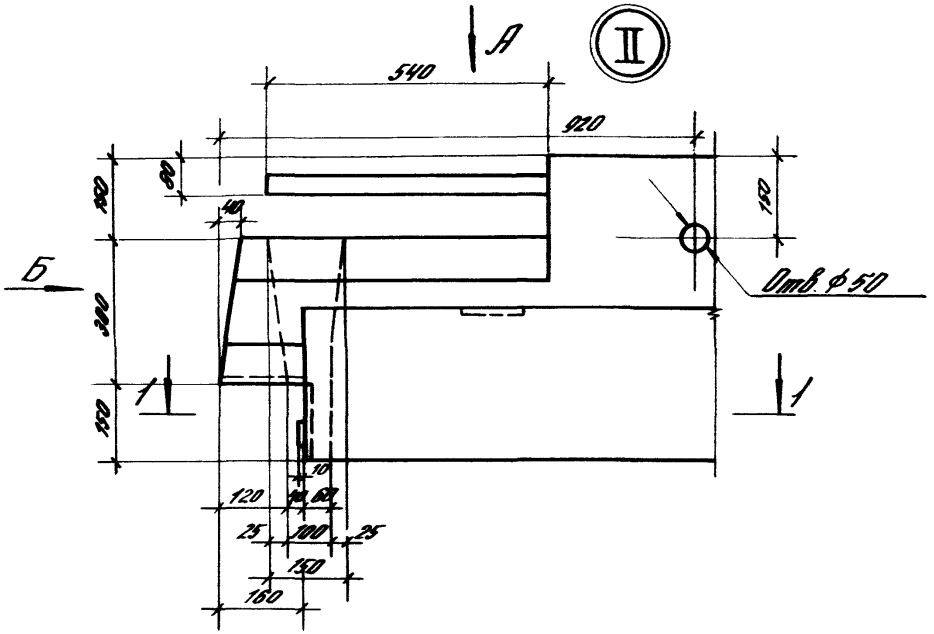

Вид Б

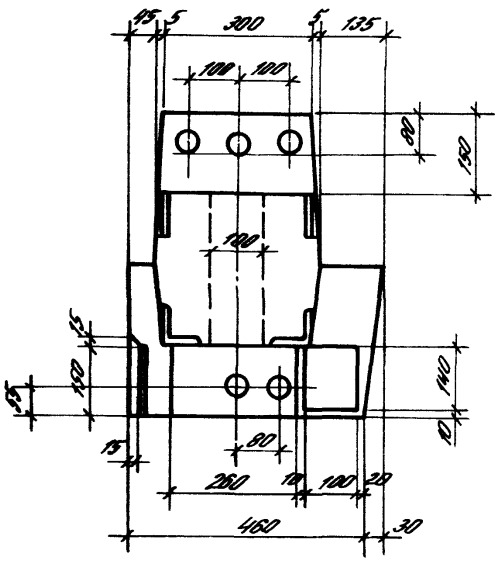

Вид А

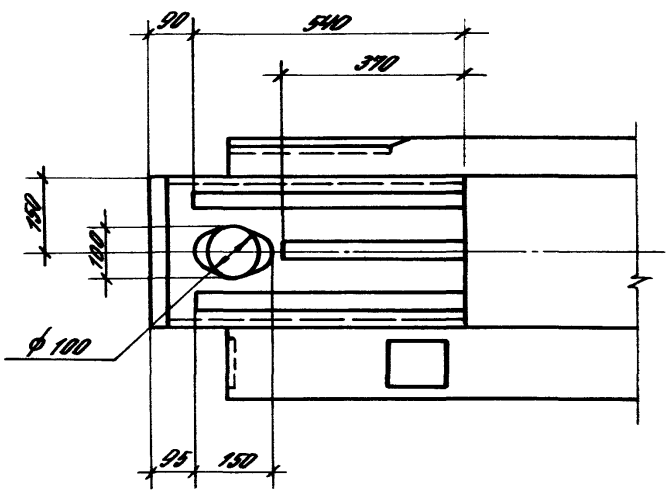

1–1

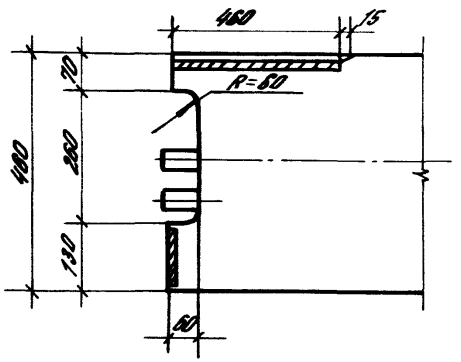

Количество выпусков арматуры показано условно.

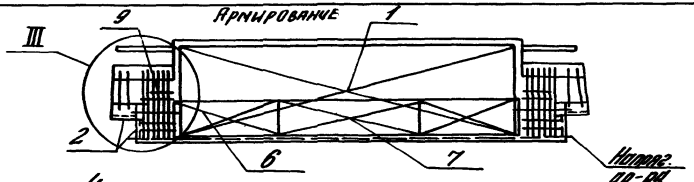

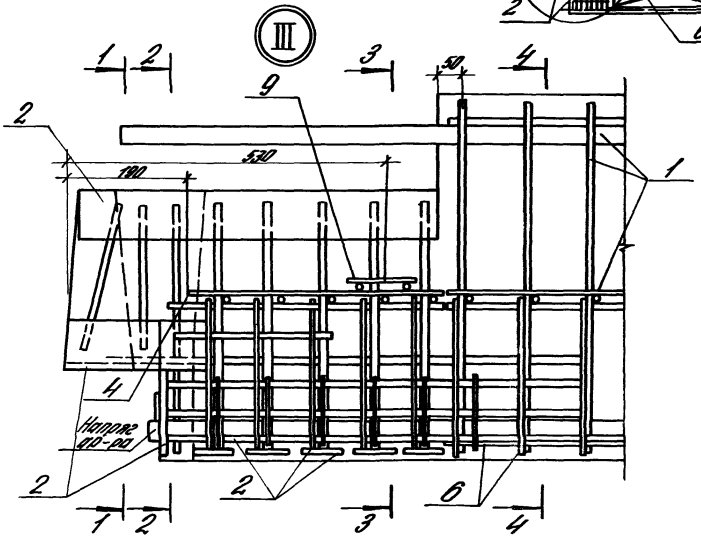

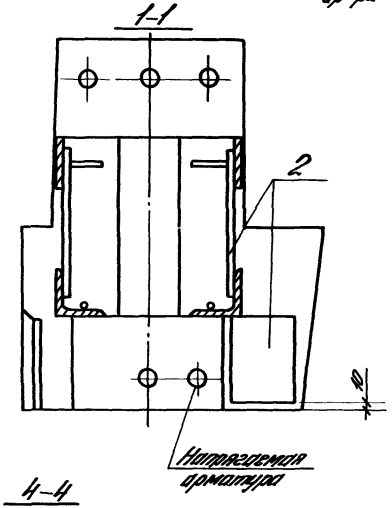

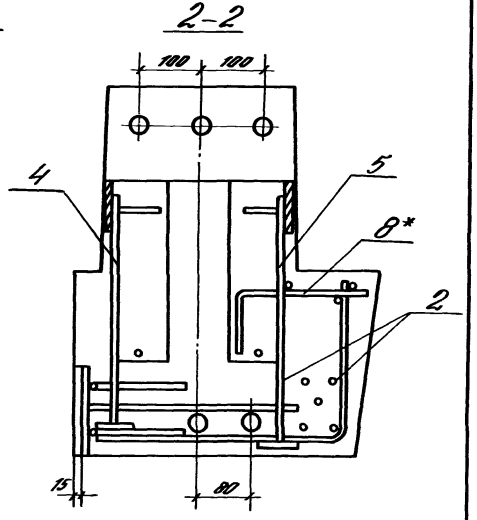

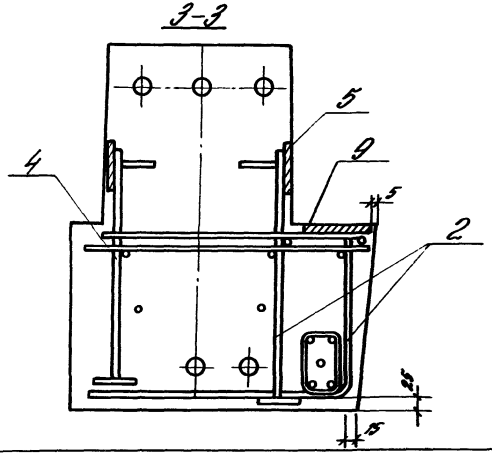

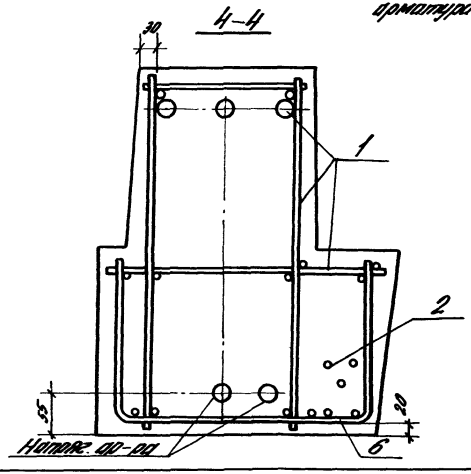

* Стержень сетки, проходящий над отверстием, обрезать и согнуть по месту.

Количество выпусков арматуры показано условно.

Марка	Поз.	Марка арматурного изделия	Кол.	Масса, кг		Обозначение документа
				1 шт.	Всего	
1Р006.56-30Ат V-а	1	КП-14	1	82.37	82.37	1.020.1-4 3-1-К8
	2	СМН-27Т	1	24.45	24.45	1.020.1-4 3-4 14-02
	3	СМН-27Н	1	24.45	24.45	1.020.1-4 3-4 14-03
	4	СМН-31Т	1	20.91	20.91	1.020.1-4 3-4 15
	5	СМН-31Н	1	20.91	20.91	1.020.1-4 3-4 15-01
	6	С-11	2	1.83	3.66	1.020.1-4 3-7-К18
	7	С-10	1	3.49	3.49	1.020.1-4 3-7-К17
	8	С-4	2	2.13	4.26	1.020.1-4 3-7-К12
	9	МН-30	2	1.27	2.54	1.020.1-4 3-5 30
	10	Ф22Ат V L=5260	2	15.70	31.40	Б.Ч.
				Итого:	218.2	
1Р006.56-30А IV-а	1	КП-14	1	82.37	82.37	1.020.1-4 3-7-К8
	2	СМН-27Т	1	24.45	24.45	1.020.1-4 3-4 14-02
	3	СМН-27Н	1	24.45	24.45	1.020.1-4 3-4 14-03
	4	СМН-31Т	1	20.91	20.91	1.020.1-4 3-4 15
	5	СМН-31Н	1	20.91	20.91	1.020.1-4 3-4 15-01
	6	С-11	2	1.83	3.66	1.020.1-4 3-7-К18
	7	С-10	1	3.49	3.49	1.020.1-4 3-7-К17
	8	С-4	2	2.13	4.26	1.020.1-4 3-7-К12
	9	МН-30	2	1.27	2.54	1.020.1-4 3-5 30
	10	Ф25А IV L=5260	2	20.25	40.50	Б.Ч.
				Итого:	227.3	

Марка	Поз.	Марка арматурного изделия	Кол.	Масса, кг		Обозначение документа
				1 шт.	Всего	
1Р006.56-60Ат V-а	1	КП-15	1	121.89	121.89	1.020.1-4 3-7-К8
	2	СМН-27Т	1	24.45	24.45	1.020.1-4 3-4 14-02
	3	СМН-27Н	1	24.45	24.45	1.020.1-4 3-4 14-03
	4	СМН-31Т	1	20.91	20.91	1.020.1-4 3-4 15
	5	СМН-31Н	1	20.91	20.91	1.020.1-4 3-4 15-01
	6	С-12	2	3.64	7.28	1.020.1-4 3-7-К18
	7	С-10	1	3.49	3.49	1.020.1-4 3-7-К17
	8	С-4	2	2.13	4.26	1.020.1-4 3-7-К12
	9	МН-30	2	1.27	2.54	1.020.1-4 3-5 30
	10	Ф22Ат V L=5260	2	15.70	31.40	Б.Ч.
				Итого:	251.3	
1Р006.56-60А IV-а	1	КП-15	1	121.89	121.89	1.020.1-4 3-7-К8
	2	СМН-27Т	1	24.45	24.45	1.020.1-4 3-4 14-02
	3	СМН-27Н	1	24.45	24.45	1.020.1-4 3-4 14-03
	4	СМН-31Т	1	20.91	20.91	1.020.1-4 3-4 15
	5	СМН-31Н	1	20.91	20.91	1.020.1-4 3-4 15-01
	6	С-12	2	3.64	7.28	1.020.1-4 3-7-К18
	7	С-10	1	3.49	3.49	1.020.1-4 3-7-К17
	8	С-4	2	2.13	4.26	1.020.1-4 3-7-К12
	9	МН-30	2	1.27	2.54	1.020.1-4 3-5 30
	10	Ф25А IV L=5260	2	20.25	40.50	Б.Ч.
				Итого:	270.4	

Ат V - ГОСТ 10884-81

А-IV - ГОСТ 5781-82

Инв.№ подл. | Подпись и дата | Взам.инв.№

Марка	Поз.	Марка арматурного изделия	Кол.	Масса, кг		Обозначение документа
				1 шт.	Всего	
1ПП6.56-100Ат V-а	1	КП-16	1	161,51	161,51	1.020.1-4. 3-7-К8
	2	СМН-27Т	1	24,45	24,45	1.020.1-4 3-4 14-02
	3	СМН-27Н	1	24,45	24,45	1.020.1-4 3-4 14-03
	4	СМН-32Т	1	22,59	22,59	1.020.1-4 3-4 15-02
	5	СМН-32Н	1	22,59	22,59	1.020.1-4 3-4 15-03
	6	С-13	2	5,31	10,62	1.020.1-4. 3-7-К18
	7	С-10	1	3,49	3,49	1.020.1-4. 3-7-К17
	8	С-4	2	2,13	4,26	1.020.1-4 3-7-К12
	9	МН-30	2	1,27	2,54	1.020.1-4 3-5 30
	10	ф25 Ат V L=5280	2	20,25	40,50	6.4
				Итого:	317,0	

Марка	Поз.	Марка арматурного изделия	Кол.	Масса, кг		Обозначение документа
				1 шт.	Всего	
1ПП6.56-100А IV-а	1	КП-16	1	161,51	161,51	1.020.1-4. 3-7-К8
	2	СМН-27Т	1	24,45	24,45	1.020.1-4 3-4 14-02
	3	СМН-27Н	1	24,45	24,45	1.020.1-4 3-4 14-03
	4	СМН-32Т	1	22,59	22,59	1.020.1-4 3-4 15-02
	5	СМН-32Н	1	22,59	22,59	1.020.1-4 3-4 15-03
	6	С-13	2	5,31	10,62	1.020.1-4. 3-7-К18
	7	С-10	1	3,49	3,49	1.020.1-4. 3-7-К17
	8	С-4	2	2,13	4,26	1.020.1-4 3-7-К12
	9	МН-30	2	1,27	2,54	1.020.1-4 3-5 30
	10	ф28 А IV L=5260	2	25,41	50,82	6.4.
				Итого:	327,32	

Ат-V - ГОСТ 10884-81
А-IV - ГОСТ 5781-82

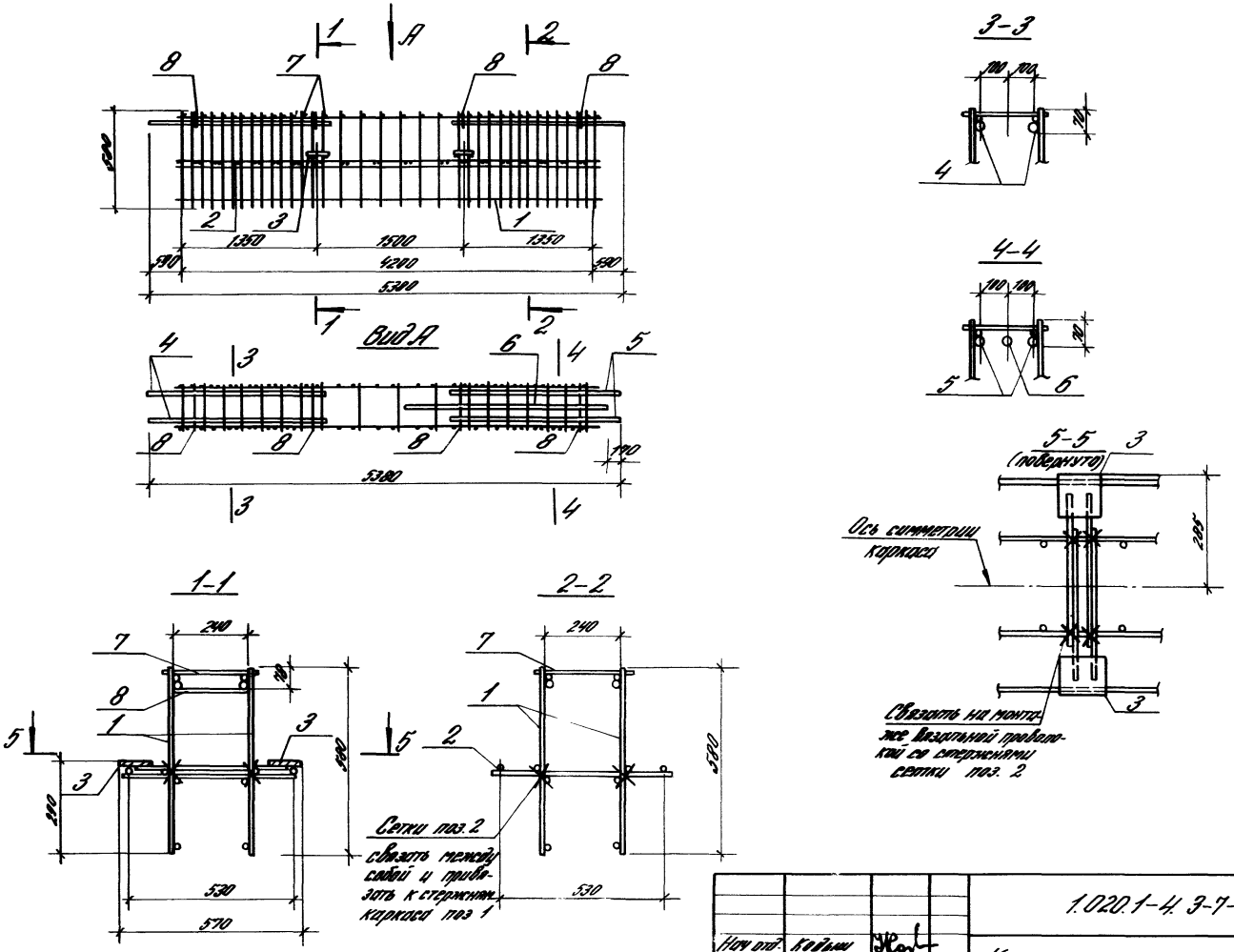

				1.020.1-4.3-7-К5		
Нач отд.	Кодыни			Каркас пространственный КП-1...КП-5	Стадия	Лист	Листов
ГИП	Валенкова				Р	1	2
Вед. инж.	Ермакова				ЦНИИПРОМЗДАНИЙ		
Провер	Бочарова						
Исполн	Котова						

Марка	Поз.	Марка арматурного изделия	Кол.	Масса, кг		Обозначение документа
				1шт.	Всего	
КП-1	1	КР-14	2	11,94	23,88	1.020.1-4 3-5 02-03
	2	С-1	2	3,04	6,08	1.020.1-4 3-7-К9
	3	МН-30	4	1,27	5,08	1.020.1-4 3-5-30
	4	Ф25Ат IVС L=1900	2	7,32	14,64	Б.Ч.
	5	Ф25Ат IVС L=1700	2	6,55	13,10	Б.Ч.
	6	Ф25Ат IVС L=2500	1	9,63	9,63	Б.Ч.
	7	Ф8А I L=280	15	0,11	1,65	Б.Ч.
	8	Стержень гнутый	4	0,10	0,40	1.020.1-4 3-5 32
				Итого:	74,46	
КП-2	1	КР-15	2	15,16	30,32	1.020.1-4 3-5 02-04
	2	С-1	2	3,04	6,08	1.020.1-4 3-7-К9
	3	МН-30	4	1,27	5,08	1.020.1-4 3-5 30
	4	Ф25Ат IVС L=1900	2	7,32	14,64	Б.Ч.
	5	Ф25Ат IVС L=1700	2	6,55	13,10	Б.Ч.
	6	Ф25Ат IVС L=2500	1	9,63	9,63	Б.Ч.
	7	Ф8А I L=280	15	0,11	1,65	Б.Ч.
	8	Стержень гнутый	4	0,10	0,40	1.020.1-4 3-5 32
				Итого:	81,0	
КП-3	1	КР-15	2	15,16	30,32	1.020.1-4 3-5 02-04
	2	С-1	2	3,04	6,08	1.020.1-4 3-7-К9
	3	МН-30	4	1,27	5,08	1.020.1-4 3-5 30
	4	Ф28Ат IVС L=2000	2	9,66	19,32	Б.Ч.
	5	Ф28Ат IVС L=1700	2	8,21	16,42	Б.Ч.

Марка	Поз.	Марка арматурного изделия	Кол.	Масса, кг		Обозначение документа
				1шт.	Всего	
КП5 (продолжение)	6	Ф28Ат IVС L=2500	1	12,56	12,56	Б.Ч.
	7	Ф8А I L=280	15	0,11	1,65	Б.Ч.
	8	Стержень гнутый	4	0,10	0,40	1.020.1-4 3-5-32
				Итого:	94,9	
КП-4	1	КР-16	2	21,39	42,78	1.020.1-4 3-5 02-05
	2	С-1	2	3,04	6,08	1.020.1-4 3-7-К9
	3	МН-30	4	1,27	5,08	1.020.1-4 3-5 30
	4	Ф32Ат IVС L=1900	2	11,36	22,72	Б.Ч.
	5	Ф32Ат IVС L=1800	2	11,36	22,72	Б.Ч.
	6	Ф32Ат IVС L=2500	1	16,41	16,41	Б.Ч.
	7	Ф8А I L=280	15	0,11	1,65	Б.Ч.
	8	Стержень гнутый	4	0,10	0,40	1.020.1-4 3-5 32
				Итого:	118,0	
КП-5	1	КР-17	2	28,76	57,52	1.020.1-4 3-5 02-06
	2	С-1	2	3,04	6,08	1.020.1-4 3-7-К9
	3	МН-30	4	1,27	5,08	1.020.1-4 3-5 30
	4	Ф32Ат IVС L=1900	2	11,99	23,98	Б.Ч.
	5	Ф32Ат IVС L=1900	2	11,99	23,98	Б.Ч.
	6	Ф32Ат IVС L=2500	1	15,78	15,78	Б.Ч.
	7	Ф8А I L=2	15	0,11	1,65	Б.Ч.
	8	Стержень гнутый	4	0,10	0,40	1.020.1-4 3-5 32
				Итого	134,47	

А-IVс ГОСТ 10884-81

А-I ГОСТ 5781-82

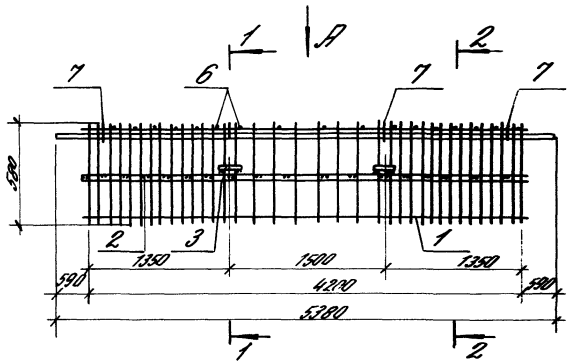

Вид А
Рис. 1

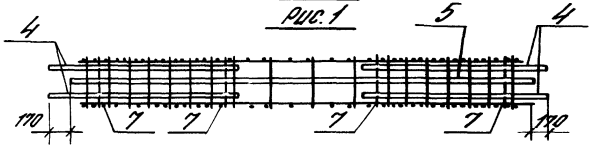

3-3
(повернуто) 3

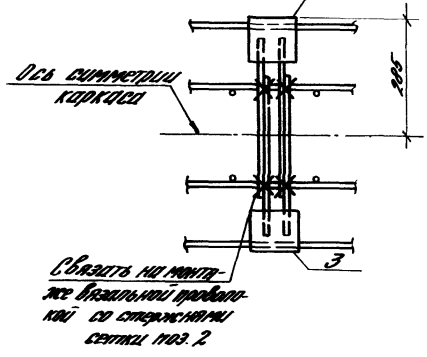

1-1

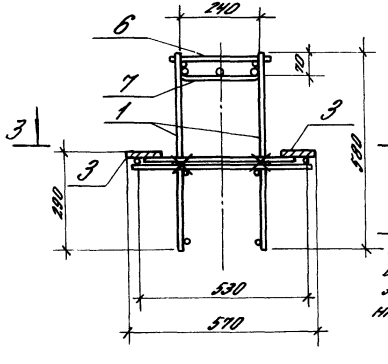

2-2

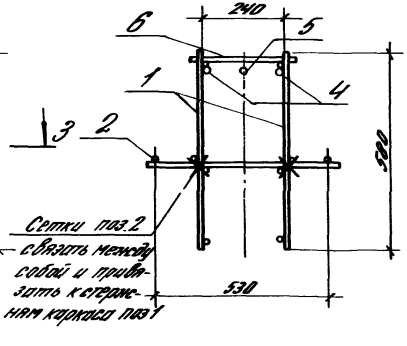

Нач. отд.	Кодыш			10201-4.3-7-К6			
ГИП	Валенкова			Каркас пространственный КП-6 ... КП 10	Стадия	Лист	Листов
Вед. инж.	Ермакова				Р	1	2
Провер.	Бочарова				ЦНИИПРОМЗДАНИЙ		
Исполн.	Котова						

Инв. № подл. | Подпись и дата | Взам. инв.

Марка	Поз.	Марка арматурного изделия	Кол.	Масса, кг		Обозначение документа
				1 шт.	Всего	
КП-6	1	КР-14	2	11.94	23.88	1.020.1-4. 3-5 02-03
	2	С-1	2	3,04	6,08	1.020.1-4. 3-7-К9
	3	МН-30	4	1.27	5,08	1.020.1-4. 3-5 30
	4	Ф25Ат IVс L=1700	4	6,55	26,20	Б.Ч.
	5	Ф25Ат IVс L=5040	1	19,40	19,40	Б.Ч.
	6	Ф8А III L=280	15	0,11	1,65	Б.Ч.
	7	Стержень гнутый	4	0,10	0,40	1.020.1-4. 3-5 32
				Итого:	82,69	
КП-7	1	КР-15	2	15,16	30,32	1.020.1-4. 3-5 02-04
	2	С-1	2	3,04	6,08	1.020.1-4. 3-7-К9
	3	МН-30	4	1.27	5,08	1.020.1-4. 3-5 30
	4	Ф25Ат IVс L=1700	4	6,55	26,20	Б.Ч.
	5	Ф25Ат IVс L=5040	1	19,40	19,40	Б.Ч.
	6	Ф8А III L=280	15	0,11	1,65	Б.Ч.
	7	Стержень гнутый	4	0,10	0,40	1.020.1-4. 3-5 32
				Итого:	89,2	
КП-8	1	КР-15	2	15,16	30,32	1.020.1-4. 3-5 02-04
	2	С-1	2	3,04	6,08	1.020.1-4. 3-7-К9
	3	МН-30	4	1.27	5,08	1.020.1-4. 3-5 30
	4	Ф28Ат IVс L=1700	4	8,21	32,84	Б.Ч.
	5	Ф28Ат IVс L=5040	1	24,34	24,34	Б.Ч.

Марка	Поз.	Марка арматурного изделия	Кол.	Масса, кг		Обозначение документа
				1 шт.	Всего	
КП-8 (продолжение)	6	Ф8А III L=280	15	0,11	1,65	Б.Ч.
	7	Стержень гнутый	4	0,10	0,40	1.020.1-4. 3-5 32
				Итого:	100,8	
КП-9	1	КР-16	2	21.39	42,78	1.020.1-4. 3-5 02-05
	2	С-1	2	3,04	6,08	1.020.1-4. 3-7-К9
	3	МН-30	4	1.27	5,08	1.020.1-4. 3-5 30
	4	Ф32Ат IVс L=1800	4	11,36	45,44	Б.Ч.
	5	Ф32Ат IVс L=5040	1	31,80	31,80	Б.Ч.
	6	Ф8А III L=280	15	0,11	1,65	Б.Ч.
	7	Стержень гнутый	4	0,10	0,40	1.020.1-4. 3-5 32
				Итого:	133,3	
КП-10	1	КР-17	2	28,76	57,52	1.020.1-4. 3-5 02-06
	2	С-1	2	3,04	6,08	1.020.1-4. 3-7-К9
	3	МН-30	4	1,27	5,08	1.020.1-4. 3-5 30
	4	Ф32Ат IVс L=1800	4	11,36	45,44	Б.Ч.
	5	Ф32Ат IVс L=5040	1	31,80	31,80	Б.Ч.
	6	Ф8А III L=280	15	0,11	1,65	Б.Ч.
	7	Стержень гнутый	4	0,10	0,40	1.020.1-4. 3-5 32
				Итого:	147,97	

А IVс - ГОСТ 10884-81
А III - ГОСТ 5781-82

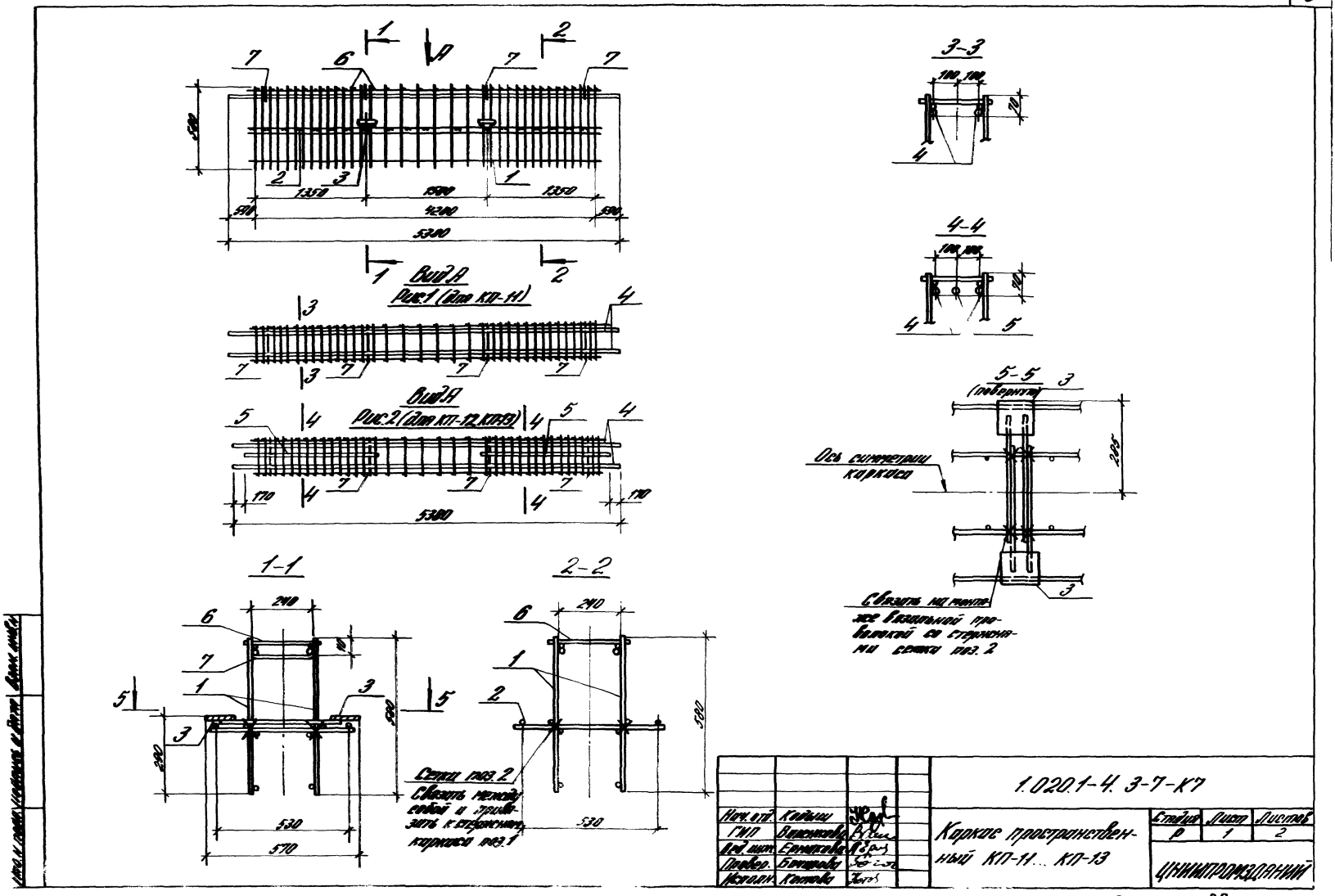
Вид А
Рис.1 (для КП-11)
Вид А
Рис.2 (для КП-12, КП-13)
1-1
2-2
3-3
4-4
5-5
(повернуто)
Ось симметрии каркаса
Связать на монтаже вязальной проволокой со стержнями сетки поз. 2
Сетки поз. 2
Связать между собой и привязать к стержням каркаса поз. 1
1.020.1-4. 3-7-К7
Каркас пространственный КП-11... КП-13
Стадия Р
Лист 1
Листов 2
ЦНИИПРОМЗДАНИЙ
Нач. отд. Кадыш
ГИП Варенкова
Вед. инж. Ермакова
Провер. Бочарова
Исполн. Котова

Марка	Поз.	Марка арматурного изделия	Кол.	Масса, кг		Обозначение документа
				1 шт.	Всего	
КП-11	1	КР-15	2	15.16	30.32	1.020.1-4. 3-5 02-04
	2	С-1	2	3.04	6.08	1.020.1-4 3-7-К9
	3	МН-30	4	1.27	5.08	1.020.1-4. 3-5 30
	4	ф25Ат IVс L=5380	2	20.71	41.42	Б.Ч.
	6	ф10,А III L=280	25	0.17	4.25	Б.Ч.
	7	Стержень гнутый	4	0.10	0.40	1.020.1-4. 3-5 32
				Итого:	87.55	
КП-12	1	КР-16	2	21.39	42.78	1.020.1-4. 3-5 02.05
	2	С-1	2	3.04	6.08	1.020.1-4 3-7-К9
	3	МН-30	4	1.27	5.08	1.020.1-4. 3-5 30
	4	ф28Ат IVс L=5380	2	25.99	51.98	Б.Ч.
	5	ф28Ат IVс L=1500	2	7.25	14.50	Б.Ч.
	6	ф12,А III L=280	25	0.25	6.25	Б.Ч.
	7	Стержень гнутый	4	0.10	0.40	1.020.1-4. 3-5 32
				Итого:	127.07	

Марка	Поз.	Марка арматурного изделия	Кол.	Масса, кг		Обозначение документа
				1 шт.	Всего	
КП-13	1	КР-17	2	28.76	57.52	1.020.1-4. 3-5 02-06
	2	С-1	2	3.04	6.08	1.020.1-4. 3-7-К9
	3	МН-30	4	1.27	5.08	1.020.1-4. 3-5 30
	4	ф32Ат IVс L=5380	2	33.95	67.90	Б.Ч.
	5	ф32Ат IVс L=1780	2	10.73	21.46	Б.Ч.
	6	ф14,А III L=280	25	0.33	8.25	Б.Ч.
	7	Стержень гнутый	4	0.10	0.40	1.020.1-4 3-5-32
				Итого:	166.8	

А IVс - ГОСТ 10884-81

А III - ГОСТ 5781-82

Инв.№ подл. | Подпись и дата | Взам.инв.№

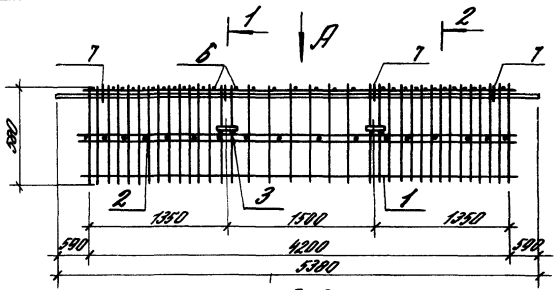

Вид А
Рис.1 (для КП-14)



Вид А
Рис.2 (для КП-15, КП-16)

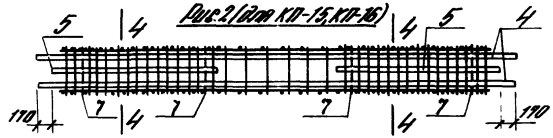

3-3

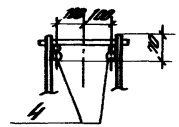

4-4

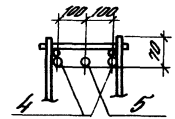

5-5
(повернуто)

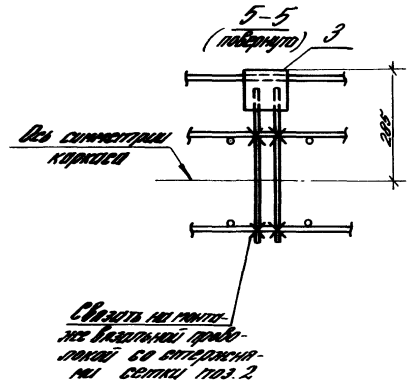

1-1

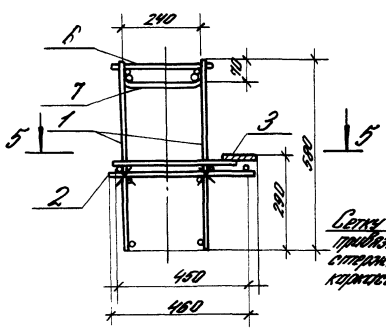

2-2

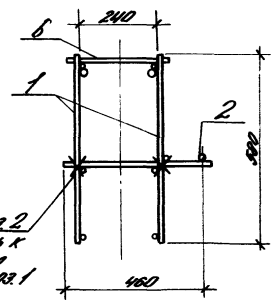

Сетку поз.2 привязать к стержням каркаса поз.1

				10201-4.3-7-К8			
Нач.отд.	Кадыш			Каркас пространственный КП-14...КП-16	Стадия	Лист	Листов
ГИП	Валенков				Р	1	2
Вед.инж.	Ермакова				ЦНИИПРОМЗДАНИЙ		
Провер.	Бочарова						
Исполн.	Жилова						

Инв.№ подл. | Подпись и дата | Взам.инв.№

Марка	Поз	Марка арматурного изделия	Кол	Масса, кг		Обозначение документа
				1 шт	Всего	
КП-14	1	КР-15	2	15.16	30.32	1.020.1-4 3-5 02.04
	2	С-2	1	3.44	3.44	1.020.1-4. 3-7-К10
	3	МН-30	2	1.27	2.54	1.020.1-4 3-5 30
	4	Ф25Ат IVс L=5380	2	20.71	41.42	Б 4
	6	Ф10А III L=280	25	0.17	4.25	Б.4.
	7	Стержень гнутый	4	0.10	0.40	1.020 1-4 3-5 32
				Итого	82.3	
КП-15	1	КР-16	2	21.39	42.78	1.020.1-4 3-5 02-05
	2	С-2	1	3.44	3.44	1.020.1-4. 3.7-К10
	3	МН-30	2	1.27	2.54	1.020.1-4 3-5 30
	4	Ф28Ат IVс L=5380	2	25.99	51.98	Б4
	5	Ф28Ат IVс L=1500	2	7.25	14.50	Б.4.
	6	Ф12А III L=280	25	0.25	6.25	Б 4
	7	Стержень гнутый	4	0.10	0.40	1.020.1-4 3-5 32
				Итого	124.8	

Марка	Поз	Марка арматурного изделия	Кол.	Масса, кг		Обозначение документа
				1 шт.	Всего	
КП-16	1	КР-17	2	28.76	57.52	1020.1-4 3-5 02-06
	2	С-2	1	3.44	3.44	1020.1-4 3-7-К10
	3	МН-30	2	1.27	2.54	1020.1-4 3-5 30
	4	Ф32Ат IVс L=5380	2	33.95	67.90	Б 4
	5	Ф32Ат IVс L=1700	2	10.73	21.46	Б4
	6	Ф14А III L=280	25	0.33	8.25	Б 4
	7	Стержень гнутый	4	0.10	040	1020.1-4 3-5 32
				Итого	161.51	

А IVс - ГОСТ 10884-81

А III - ГОСТ 5781-82

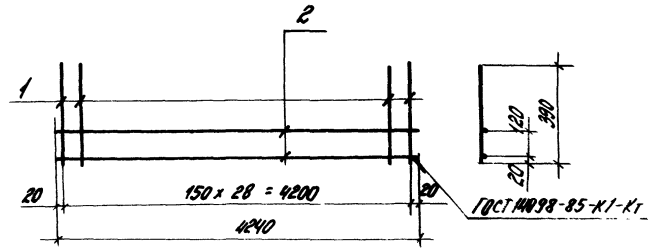

Марка сетки	Поз.	Сечение, мм	Длина, мм	Кол.	Масса, кг		Масса изделия, кг
					1 поз.	Всего	
С-1	1	Ф5 Врп I	390	29	0,06	1,74	3,04
	2	Ф5 Врп I	4240	2	0,65	1,30	

Врп-I - ТУ14-4-1322-85

				1.020.1-4.3-7-К9
Нач. отд.	Кодыш			Сетка С-1
ГИП	Валенкова			
Вед. инж.	Ермакова			
Провер.	Бочарова			
Исполн.	Котова			

Стадия	Лист	Листов
Р		1

ЦНИИПРОМЗДАНИЙ

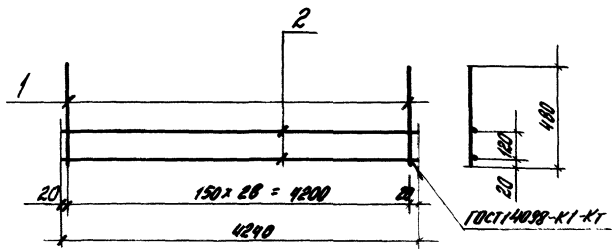

Марка сетки	Поз.	Сечение, мм	Длина, мм	Кол.	Масса, кг		Масса изделия, кг
					1 поз.	Всего	
С-2	1	Ф5 Врп I	480	29	0,073	2,14	3,44
	2	Ф5 Врп I	4240	2	0,65	1,30	

Врп-I- ТУ14-4-1322-85

				1.020.1-4.3-7-К10
Нач. отд.	Кодыш			Сетка С-2
ГИП	Валенкова			
Вед. инж.	Ермакова			
Провер.	Бочарова			
Исполн.	Котова			

Стадия	Лист	Листов
Р		1

ЦНИИПРОМЗДАНИЙ

Инв. № подл. | Подпись и дата | Взам. инв. №

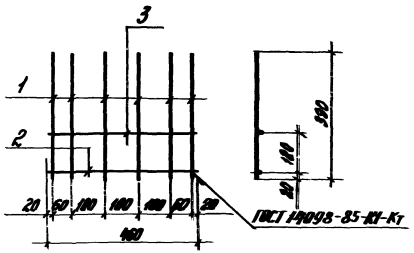

Марка сетки	Поз.	Сечение, мм	Длина, мм	Кол.	Масса, кг		Масса изделия, кг
					1поз.	Всего	
С-3	1	Ф10А III	390	6	0,24	1,44	1,79
	2	Ф10А III	460	1	0,28	0,28	
	3	Ф5Врп I	460	1	0,07	0,07	

А-III - ГОСТ 5781-82

Врп-I - ТУ14-4-1322-85

1.020.1-4.3-7 - К11

Нач. отд.	Кодыш		
ГИП	Валенкова		
Вед. инж.	Ермакова		
Провер.	Бочарова		
Исполн.	Котова		

Сетка С-3

Стадия	Лист	Листов
Р		1

ЦНИИПРОМЗДАНИЙ

Инв. № подл. | Подпись и дата | Взам. инв. №

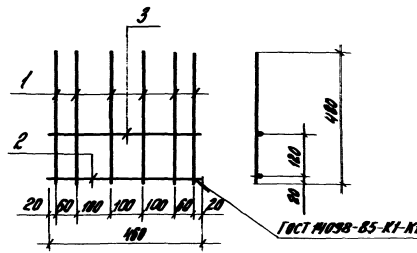

Марка сетки	Поз.	Сечение мм	Длина, мм	Кол.	Масса, кг		Масса изделия, кг
					1поз.	Всего	
С-4	1	Ф10А III	480	6	0,296	1,78	2,13
	2	Ф10А III	460	1	0,28	0,28	
	3	Ф5Врп I	460	1	0,07	0,07	

А-III - ГОСТ 5781-82

ВрпI - ТУ14-4-1322-85

1.020.1-4.3-7 - К12

Нач. отд.	Кодыш		
ГИП	Валенкова		
Вед. инж.	Ермакова		
Провер.	Бочарова		
Исполн.	Котова		

Сетка С-4

Стадия	Лист	Листов
Р		1

ЦНИИПРОМЗДАНИЙ

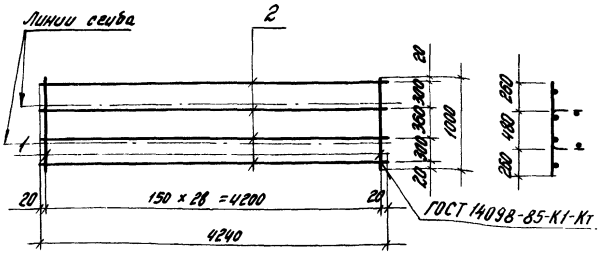

Марка сетки	Поз.	Сечение, мм	Длина, мм	Кол.	Масса, кг		Масса изделия, кг
					1 поз.	Всего	
С-5	1	Ф5 Врп I	1000	29	0,154	4,47	7,08
	2	Ф5 Врп I	4240	4	0,653	2,61	

Врп-I - ТУ14-4-1322-85

Нач. отд.	Кайш		
ГИП	Валенкова		
Вед. инж.	Ермакова		
Провер.	Бочарова		
Исполн.	Котова		

1.020.1-4.3-7-К13

Сетка С-5

Стадия	Лист	Листов
Р		1

ЦНИИПРОМЗДАНИЙ

Инв. № подл. | Подпись и дата | Взам. инв. №

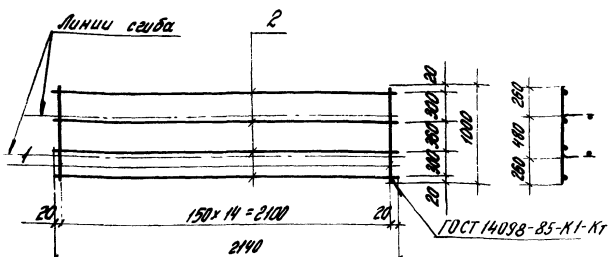

Марка сетки	Поз.	Сечение, мм	Длина, мм	Кол.	Масса, кг		Масса изделия, кг
					1 поз.	Всего	
С-6	1	Ф5 Врп I	1000	15	0,154	2,31	3,63
	2	Ф5 Врп I	2140	4	0,33	1,32	

Врп-I - ТУ14-4-1322-85

Нач. отд.	Кайш		
ГИП	Валенкова		
Вед. инж.	Ермакова		
Провер.	Бочарова		
Исполн.	Котова		

1.020.1-4.3-7-К14

Сетка С-6

Стадия	Лист	Листов
Р		1

ЦНИИПРОМЗДАНИЙ

Инв. № подл. | Подпись и дата | Взам. инв. №

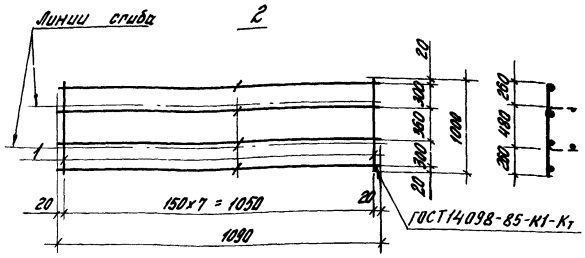

Марка сетки	Поз.	Сечение, мм	Длина, мм	Кол.	Масса, кг		Масса изделия, кг
					1поз.	Всего	
С-7	1	Ф5Врп I	1000	8	0,154	1.23	1,90
	2	Ф5Врп I	1090	4	0,168	0,67	

Врп-I - ТУ14-4-1322-85

Нач. отд.	Кодыш		
Г.	Валенкова		
Вед. инж.	Ермакова		
Пров.	Бочарова		
Исполн.	Котова		

1.020.1-4.3-7-К15

Сетка С-7

Стадия	Лист	Листов
Р		1

ЦНИИПРОМЗДАНИЙ

Подпись и дата | Взам. инв. №

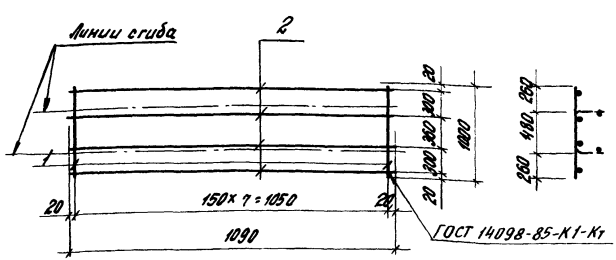

Марка сетки	Поз.	Сечение, мм	Длина, мм	Кол.	Масса, кг		Масса изделия, кг
					1поз.	Всего	
С-8	1	Ф8АIII	1000	8	0,395	3,16	3,83
	2	Ф5Врп I	1090	4	0,168	0,67	
С-9	1	Ф10А III	1000	8	0,617	4,94	5,61
	2	Ф5Врп I	1090	4	0,168	0,67	

АIII - ГОСТ 5781-82
Врп-I - ТУ14-4-1322-85

Нач. отд.	Кодыш		
ГИП	Валенкова		
Вед. инж.	Ермакова		
Пров.	Бочарова		
Исполн.	Котова		

1.020.1-4.3-7-К16

Сетка С-8, С-9

Стадия	Лист	Листов
Р		1

ЦНИИПРОМЗДАНИЙ

Подпись и дата | Взам. инв. №

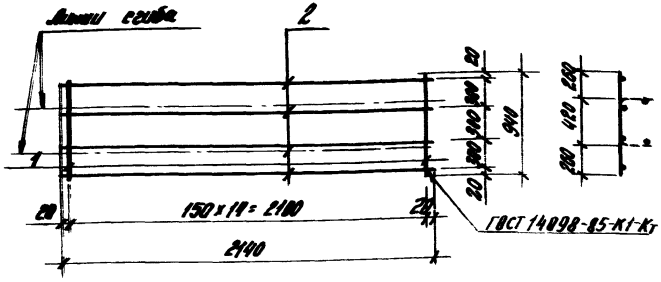

Марка сетки	Поз.	Сечение, мм	Длина, мм	Кол.	Масса, кг		Масса изделия, кг
					1 поз.	Всего	
С-10	1	Ф5Врп I	940	15	0,145	2,17	3,49
	2	Ф5Врп I	2140	4	0,33	1,32	

Врп-I - ТУ14-4-1322-85

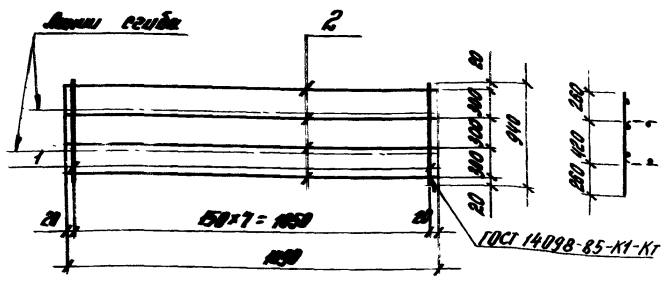

Марка сетки	Поз.	Сечение, мм	Длина, мм	Кол.	Масса, кг		Масса изделия, кг
					1 поз.	Всего	
С-11	1	Ф5Врп I	940	8	0,145	1,16	1,83
	2	Ф5Врп I	1090	4	0,167	0,67	
С-12	1	Ф8АIII	940	8	0,37	2,97	3,64
	2	Ф5Врп I	1090	4	0,167	0,67	
С-13	1	Ф10А III	940	8	0,58	4,64	5,31
	2	Ф5Врп I	1090	4	0,167	0,67	

АIII - ГОСТ 5781-82

Врп-I - ТУ14-4-1322-85

Нач. отд.	Кодыш		
ГИП	Валенкова		
Вед. инж.	Ермакова		
Провер.	Бочарова		
Исполн.	Котова		

1.020.1-4.3-7-К17

Сетка С-10

Стадия	Лист	Листов
Р		1

ЦНИИПРОМЗДАНИЙ

Нач. отд.	Кодыш		
ГИП	Валенкова		
Вед. инж.	Ермакова		
Провер.	Бочарова		
Исполн.	Котова		

1.020.1-4.3-7-К18

Сетка С-11... С-13

Стадия	Лист	Листов
Р		1

ЦНИИПРОМЗДАНИЙ

Инв. № подл. | Подпись и дата | Взам. инв. №

Марка ригеля	Напрягаемая арматура класса														Изделия арматурные															Всего
	Ат-V							А-IV							Арматура класса															
	ГОСТ10884-81							ГОСТ5781-82							Ат-IVс					А-III						А-I		Врп-I		
															ГОСТ10884-81					ГОСТ5781-82						ГОСТ 5781-82		ТУ14-4-1322-85		
	Ф16	Ф18	Ф20	Ф22	Ф25	Ф28	Итого	Ф18	Ф20	Ф22	Ф25	Ф28	Ф32	Итого	Ф22	Ф25	Ф28	Ф32	Итого	Ф6	Ф8	Ф10	Ф12	Ф14	Итого	Ф6	Итого	Ф5	Итого	
1РДР6.56-50АтV-к-а				31.4			31.4									37.4			37.4	1.9	13.1	17.4			32.4	0.4	0.4	13.5	13.5	115.1
1РДР6.56-50АIV-к-а											40.5			40.5		37.4			37.4	1.9	13.1	17.4			32.4	0.4	0.4	13.5	13.5	124.2
1РДР6.56-70АтV-к-а				31.4			31.4									37.4			37.4	1.9	1.7	35.3			38.9	0.4	0.4	13.5	13.5	121.6
1РДР6.56-70АIV-к-а											40.5			40.5		37.4			37.4	1.9	1.7	35.3			38.9	0.4	0.4	13.5	13.5	130.7
1РДР6.56-90АтV-к-а				31.4			31.4										48.3		48.3	1.9	1.7	35.3			38.9	0.4	0.4	13.5	13.5	132.5
1РДР6.56-90АIV-к-а											40.5			40.5			48.3		48.3	1.9	1.7	35.3			38.9	0.4	0.4	13.5	13.5	141.6
1РДР6.56-110АтV-к-а					40.5		40.5											61.9		1.9	1.7	6.9	40.9		51.4	0.4	0.4	13.5	13.5	167.1
1РДР6.56-110АIV-к-а												50.8		50.8				61.9		1.9	1.7	6.9	40.9		51.4	0.4	0.4	13.5	13.5	178.0

Марка ригеля	Изделия закладные																							Общий расход, кг
	Арматура класса												Прокат марки											
	А-III									А-I			ВСт 3 кп 2											
	ГОСТ5781-82									ГОСТ5781-82			ГОСТ103-76							ГОСТ 8509-86		Всего	
	Ф6	Ф8	Ф10	Ф12	Ф14	Ф16	Ф18	Ф20	Итого	Ф6	Ф8	Итого	δ6	δ8	δ10	δ12	δ20	δ24	Итого	L75x6	Итого		
1РДР6.56-50АтV-к-а		5.6	9.2	5.1	17.5		6.8		44.2	3.0		3.0	8.9	12.2			9.4		30.5	4.4	4.4	82.1	197.2
1РДР6.56-50АIV-к-а		5.6	9.2	5.1	17.5		6.8		44.2	3.0		3.0	8.9	12.2			9.4		30.5	4.4	4.4	82.1	206.3
1РДР6.56-70АтV-к-а		5.6	9.2	5.1	17.5		6.8		44.2	3.0		3.0	8.9	12.2			9.4		30.5	4.4	4.4	82.1	203.7
1РДР6.56-70АIV-к-а		5.6	9.2	5.1	17.5		6.8		44.2	3.0		3.0	8.9	12.2			9.4		30.5	4.4	4.4	82.1	212.8
1РДР6.56-90АтV-к-а		1.0	4.2	15.6	27.4		6.8		55.0	3.0		3.0	10.1	6.0	7.7		9.4		33.2	4.4	4.4	95.6	228.1
1РДР6.56-90АIV-к-а		1.0	4.2	15.6	27.4		6.8		55.0	3.0		3.0	10.1	6.0	7.7		9.4		33.2	4.4	4.4	95.6	237.2
1РДР6.56-110АтV-к-а		1.0	4.2	15.6	27.4		6.8		55.0	3.0		3.0	10.1	6.0	7.7		9.4		33.2	4.4	4.4	95.6	263.3
1РДР6.56-110АIV-к-а		1.0	4.2	15.6	27.4		6.8		55.0	3.0		3.0	10.1	6.0	7.7		9.4		33.2	4.4	4.4	95.6	273.6

Нач.отд.	Кодыш	[signature]
ГИП	Валенкова	[signature]
Вед.инж.	Ермакова	[signature]
Провер.	Бочарова	[signature]
Исполн.	Котова	[signature]

1020.1-4 3-7-рс

Ведомость расхода стали, кг

Стадия	Лист	Листов
	1	4

ЦНИИПРОМЗДАНИЙ

Марка ригеля	Напрягаемая арматура класса													Изделия арматурные												Всего
	Ат-V							Ат-IV						Арматура класса												
	ГОСТ 10884-81							ГОСТ 5781-82						Ат-IVС					А-III					А-I	Вр-I	
														ГОСТ 10884-81					ГОСТ 5781-82					ГОСТ 5781-82	ТУ 14-1-5526-85	
	Ф16	Ф18	Ф20	Ф22	Ф25	Ф28	Итого	Ф18	Ф20	Ф22	Ф25	Ф28	Ф32	Итого	Ф22	Ф25	Ф28	Ф32	Итого	Ф6	Ф8	Ф10	Ф12	Ф14	Итого	Ф5	Итого	Ф5	Итого	
1РДРБ.56-145АтVСк-а						50,8	50,8											63,7	63,7	1,9	1,7	6,9		55,6	66,1	0,4	0,4	13,5	13,5	194,5
1РДРБ.56-145АIVк-а													66,4	66,4				63,7	63,7	1,9	1,7	6,9		55,6	66,1	0,4	0,4	13,5	13,5	210,1
1РДРБ.56-50АтVСк-а	16,6						16,6									45,6			45,6	1,9	13,1	17,4			32,4	0,4	0,4	13,5	13,5	108,5
1РДРБ.56-50АIVк-а								21,0						21,0		45,6			45,6	1,9	13,1	17,4			32,4	0,4	0,4	13,5	13,5	112,9
1РДРБ.56-70АтVСк-а		21,0					21,0									45,6			45,6	1,9	1,7	35,3			38,9	0,4	0,4	13,5	13,5	119,4
1РДРБ.56-70АIVк-а									25,9					25,9		45,6			45,6	1,9	1,7	35,3			38,9	0,4	0,4	13,5	13,5	124,3
1РДРБ.56-90АтVСк-а			25,9				25,9											57,2	57,2	1,9	1,7	35,3			38,9	0,4	0,4	13,5	13,5	135,9
1РДРБ.56-90АIVк-а										31,4				31,4				57,2	57,2	1,9	1,7	35,3			38,9	0,4	0,4	13,5	13,5	141,4

Марка ригеля	Изделия закладные																					Общий расход кг
	Арматура класса									А-I			Прокат марки									
	А-III									ГОСТ 5781-82			ВСт 3 кл 2									
	ГОСТ 5781-82												ГОСТ 103-76							ГОСТ 8509-86		
	Ф6	Ф8	Ф10	Ф12	Ф14	Ф16	Ф18	Ф20	Итого	Ф6	Ф8	Итого	δ6	δ8	δ10	δ12	δ20	δ24	Итого	∠75×6	Итого	Всего	
1РДРБ.56-145АтVСк-а		1,0	4,2	15,6	16,9	13,0	6,8		57,5		4,2	4,2	14,1	6,0		9,2		11,0	37,3	4,4	4,4	103,4	297,9
1РДРБ.56-145АIVк-а		1,0	4,2	15,6	16,9	13,0	6,8		57,5		4,2	4,2	14,1	6,0		9,2		11,0	37,3	4,4	4,4	103,4	313,5
1РДРБ.56-50АтVСк-а		5,6	9,2	5,2	17,6	5,2			42,8	3,0		3,0	9,0	12,2			9,4		30,6	4,4	4,4	80,8	189,3
1РДРБ.56-50АIVк-а		5,6	9,2	5,2	17,6	5,2			42,8	3,0		3,0	9,0	12,2			9,4		30,6	4,4	4,4	80,8	193,7
1РДРБ.56-70АтVСк-а		5,6	9,2	5,2	17,6	5,2			42,8	3,0		3,0	9,0	12,2			9,4		30,6	4,4	4,4	80,8	200,2
1РДРБ.56-70АIVк-а		5,6	9,2	5,2	17,6	5,2			42,8	3,0		3,0	9,0	12,2			9,4		30,6	4,4	4,4	80,8	205,1
1РДРБ.56-90АтVСк-а		1,0	11,6	5,2	27,4	5,2			50,4	3,0		3,0	10,0	6,0	7,6		9,4		33,0	4,4	4,4	90,8	226,7
1РДРБ.56-90АIVк-а		1,0	11,6	5,2	27,4	5,2			50,4	3,0		3,0	10,0	6,0	7,6		9,4		33,0	4,4	4,4	90,8	232,2

Марка ригеля	Изделия арматурные. Напрягаемая арматура класса Ат-V ГОСТ 10884-81							Напрягаемая арматура класса А-IV ГОСТ 5781-82							Изделия арматурные. Арматура класса Ат-IVС ГОСТ 10884-81					Арматура класса А-III ГОСТ 5781-82						Арматура класса А-I ГОСТ 5781-82		Арматура Вр-I ТУ 14-1-1922-75		Всего
	ф16	ф18	ф20	ф22	ф25	ф28	Итого	ф18	ф20	ф22	ф25	ф28	ф32	Итого	ф22	ф25	ф28	ф32	Итого	ф6	ф8	ф10	ф12	ф14	Итого	ф6	Итого	ф5	Итого	
1РДРБ.56-110Ат-V-С-а				31,4			31,4											77,2	77,2	1,9	1,7	6,9	40,9		51,4	0,4	0,4	13,5	13,5	173,9
1РДРБ.56-110АIV-С-а											40,5			40,5				77,2	77,2	1,9	1,7	6,9	40,9		51,4	0,4	0,4	13,5	13,5	183,0
1РДРБ.56-145Ат-V-С-а					40,5		40,5											77,2	77,2	1,9	1,7	6,9	55,6		66,1	0,4	0,4	13,5	13,5	197,7
1РДРБ.56-145АIV-С-а				31,4			31,4					50,8		50,8				77,2	77,2	1,9	1,7	6,9	55,6		66,1	0,4	0,4	13,5	13,5	208,0
1РДРБ.56-30Ат-V-Д-а				31,4			31,4								41,4				41,4	1,9		39,6			41,5	0,4	0,4	13,8	13,8	128,5
1РДРБ.56-30АIV-Д-а											40,5			40,5	41,4				41,4	1,9		39,6			41,5	0,4	0,4	13,8	13,8	137,6
1РДРБ.56-60Ат-V-Д-а				31,4			31,4										66,5		66,5	1,9	6,3	6,9	47,1		62,2	0,4	0,4	11,4	11,4	191,9
1РДРБ.56-60АIV-Д-а											40,5			40,5			66,5		66,5	1,9	6,3	6,9	47,1		62,2	0,4	0,4	11,4	11,4	181,0

Марка ригеля	Изделия закладные. Арматура класса А-III ГОСТ 5781-82									Арматура класса А-I ГОСТ 5781-82			Прокат марки Вст 3 кп 2 ГОСТ 103-76							Прокат ГОСТ 8509-86		Всего	Общий расход, кг
	ф5	ф8	ф10	ф12	ф14	ф16	ф18	ф20	Итого	ф5	ф8	Итого	δ6	δ8	δ10	δ12	δ20	δ24	Итого	L75х6	Итого		
1РДРБ.56-110Ат-V-С-а		4,0	11,6	5,2	27,4	5,2			53,4	3,0		3,0	10,0	6,0	7,6		9,4		33,0	4,4	4,4	90,8	264,7
1РДРБ.56-110АIV-С-а		4,0	11,6	5,2	27,4	5,2			53,4	3,0		3,0	10,0	6,0	7,6		9,4		33,0	4,4	4,4	90,8	273,8
1РДРБ.56-145Ат-V-С-а		4,0	4,2	15,6	16,9	13,0	6,8		57,5		4,2	4,2	11,1	6,0		9,2		11,0	37,3	4,4	4,4	103,4	301,1
1РДРБ.56-145АIV-С-а		4,0	4,2	15,6	16,9	13,0	6,8		57,5		4,2	4,2	11,1	6,0		9,2		11,0	37,3	4,4	4,4	103,4	311,4
1РДРБ.56-30Ат-V-Д-а		4,0	4,2	15,6	27,4		6,8		55,0	3,0		3,0	10,1	6,0	7,7		9,4		33,2	4,4	4,4	95,6	224,1
1РДРБ.56-30АIV-Д-а		4,0	4,2	15,6	27,4		6,8		55,0	3,0		3,0	10,1	6,0	7,7		9,4		33,2	4,4	4,4	95,6	233,2
1РДРБ.56-60Ат-V-Д-а		4,0	4,2	15,6	27,4		6,8		55,0	3,0		3,0	10,1	6,0	7,7		9,4		33,2	4,4	4,4	95,6	267,5
1РДРБ.56-60АIV-Д-а		4,0	4,2	15,6	27,4		6,8		55,0	3,0		3,0	10,1	6,0	7,7		9,4		33,2	4,4	4,4	95,6	276,6

Марка ригеля	Ат-V ГОСТ 10884-81							А-IV ГОСТ 5781-82							Ат-IVс ГОСТ 10884-81						А-III ГОСТ 5781-82							А-I ГОСТ 5781-82		Вст-I ТУ 14-1-1922-85		Всего
	Ф16	Ф18	Ф21	Ф22	Ф25	Ф28	Итого	Ф18	Ф20	Ф22	Ф25	Ф28	Ф32	Итого	Ф22	Ф25	Ф28	Ф32	Итого	Ф6	Ф8	Ф10	Ф12	Ф14	Итого	Ф6	Итого	Ф5	Итого	
1РД.РБ.5Б-100.Ат-V-8-а					40.5		40.5											89.4	89.4	4.9		16.8		63.9	82.6	0.4	0.4	11.4	11.4	224.3
1РД.РБ.5Б-100.АIV-8-а												50.8		50.8				89.4	89.4	4.9		16.8		63.9	82.6	0.4	0.4	11.4	11.4	234.6
1РОРБ.5Б-30.Ат-V-а				31.4			31.4									41.4			41.4	4.9		26.8			38.7	0.4	0.4	10.7	10.7	122.6
1РОРБ.5Б-30.АIV-а											40.5			40.5		41.4			41.4	4.9		26.8			38.7	0.4	0.4	10.7	10.7	131.7
1РОРБ.5Б-60.Ат-V-а				31.4			31.4										66.5		66.5	4.9	5.9	4.1	47.1		59.0	0.4	0.4	8.4	8.4	165.7
1РОРБ.5Б-60.АIV-а											40.5			40.5			66.5		66.5	4.9	5.9	4.1	47.1		59.0	0.4	0.4	8.4	8.4	174.8
1РОРБ.5Б-100.Ат-V-а					40.5		40.5											89.4	89.4	4.9		13.4		63.9	79.2	0.4	0.4	8.4	8.4	217.9
1РОРБ.5Б-100.АIV-а												50.8		50.8				89.4	89.4	4.9		13.4		63.9	79.2	0.4	0.4	8.4	8.4	228.2

Марка ригеля	Изделия закладные: Арматура класса A-III ГОСТ 5781-82								Итого	Арматура класса AII-I ГОСТ 5781-82		Итого	Прокат марки Вст 3 кп 2 ГОСТ 103-76						Итого	Прокат ГОСТ 8509-86		Всего	Общий расход, кг
	Ф6	Ф8	Ф10	Ф12	Ф14	Ф16	Ф18	Ф20		Ф6	Ф8		δ6	δ8	δ10	δ12	δ20	δ24		L75×6	Итого		
1РД.РБ.5Б-100.Ат-V-8-а		1.0	4.2	15.6	16.9	13.0	6.8		57.5		4.2	4.2	14.1	6.0		9.2		14.0	37.3	4.4	4.4	103.4	327.7
1РД.РБ.5Б-100.АIV-8-а		1.0	4.2	15.6	16.9	13.0	6.8		57.5		4.2	4.2	14.1	6.0		9.2		14.0	37.3	4.4	4.4	103.4	334.0
1РОРБ.5Б-30.Ат-V-а	0.3	0.5	2.0	15.8	12.7	9.1	3.4	4.8	48.6		2.1	2.1	10.6	3.0	3.8	17.6		5.5	40.5	4.4	4.4	95.6	216.2
1РОРБ.5Б-30.АIV-а	0.3	0.5	2.0	15.8	12.7	9.1	3.4	4.8	48.6		2.1	2.1	10.6	3.0	3.8	17.6		5.5	40.5	4.4	4.4	95.6	227.3
1РОРБ.5Б-60.Ат-V-а	0.3	0.5	2.0	15.8	12.7	9.1	3.4	4.8	48.6		2.1	2.1	10.6	3.0	3.8	17.6		5.5	40.5	4.4	4.4	95.6	261.3
1РОРБ.5Б-60.АIV-а	0.3	0.5	2.0	15.8	12.7	9.1	3.4	4.8	48.6		2.1	2.1	10.6	3.0	3.8	17.6		5.5	40.5	4.4	4.4	95.6	270.4
1РОРБ.5Б-100.Ат-V-а	0.3	0.5	1.0	15.8	8.5	12.1	6.8	4.8	50.8		2.1	2.1	14.1	1.5		22.2		5.5	41.8	4.4	4.4	99.1	370.0
1РОРБ.5Б-100.АIV-а	0.3	0.5	1.0	15.8	8.5	12.1	6.8	4.8	50.8		2.1	2.1	14.1	1.5		22.2		5.5	41.8	4.4	4.4	99.1	327.3

gost.e-ecolog.ru