ТИПОВЫЕ КОНСТРУКЦИИ, ИЗДЕЛИЯ И УЗЛЫ ЗДАНИЙ И СООРУЖЕНИЙ

СЕРИЯ 1.020.1-4

КОНСТРУКЦИИ РАМНОГО КАРКАСА МЕЖВИДОВОГО ПРИМЕНЕНИЯ ДЛЯ МНОГОЭТАЖНЫХ ОБЩЕСТВЕННЫХ ЗДАНИЙ, ПРОИЗВОДСТВЕННЫХ И ВСПОМОГАТЕЛЬНЫХ ЗДАНИЙ ПРОМЫШЛЕННЫХ ПРЕДПРИЯТИЙ

ВЫПУСК 2-2

КОЛОННЫ. ПРОСТРАНСТВЕННЫЕ КАРКАСЫ, АРМАТУРНЫЕ И ЗАКЛАДНЫЕ ИЗДЕЛИЯ

РАБОЧИЕ ЧЕРТЕЖИ

22227

gost.e-ecolog.ru

ТИПОВЫЕ КОНСТРУКЦИИ, ИЗДЕЛИЯ И УЗЛЫ ЗДАНИЙ И СООРУЖЕНИЙ

СЕРИЯ 1.020.1-4

КОНСТРУКЦИИ РАМНОГО КАРКАСА МЕЖВИДОВОГО ПРИМЕНЕНИЯ ДЛЯ МНОГОЭТАЖНЫХ ОБЩЕСТВЕННЫХ ЗДАНИЙ, ПРОИЗВОДСТВЕННЫХ И ВСПОМОГАТЕЛЬНЫХ ЗДАНИЙ ПРОМЫШЛЕННЫХ ПРЕДПРИЯТИЙ

ВЫПУСК 2-2

КОЛОННЫ. ПРОСТРАНСТВЕННЫЕ КАРКАСЫ, АРМАТУРНЫЕ И ЗАКЛАДНЫЕ ИЗДЕЛИЯ

РАБОЧИЕ ЧЕРТЕЖИ

РАЗРАБОТАНЫ

ЛЕНИНГРАДСКИЙ ПРОМСТРОЙПРОЕКТ		ЦНИИПРОМЗДАНИЙ		НИИЖБ ГОССТРОЯ СССР	
Гл. инж. института	В.А.Семенов	Гл. инж. института	В.В.Гранев	Зам. директора ин-та	Ю.П.Гуща
Гл. конструктор	Г.Ф.Левин	Зав. отделом	Э.Н.Кодыш	/ Рук. лаборатории	Н.Н.Коровин
Нач. сектора	А.Я.Бродский	Гл. инж. проекта	А.Я.Клебанов	Ст. научн. сотр.	Ю.Д.Рыченков

УТВЕРЖДЕНЫ
ГОССТРОЕМ СССР
Протокол от 05.11.86 г.
№ АЧ-72, введены в действие с 01.07.87 г.

Обозначение	Наименование	Стр.
1.020.1-4.2-2 00.000000ПЗ	Пояснительная записка	5
-01.0I0000	Каркас пространственный КП(КП1...КП8)	6
-01.0I0000 СБ	Каркас пространственный КП (КП1...КП8)	7
	Сборочный чертеж	
-02.0I0000	Каркас пространственный КП (КП9...КП15,	8
	КП458...КП460)	
-02.0I0000 СБ	Каркас пространственный КП (К9...КП15,	9
	КП458...КП460) Сборочный чертеж	
-03.0I0000	Каркас пространственный КП (КП16...КП26)	I0
-03.0I0000 СБ	Каркас пространственный КП (КП16...КП26)	II
	Сборочный чертеж	
-04.0I0000	Каркас пространственный КП (КП27...КП37)	I2
-04.0I0000 СБ	Каркас пространственный КП (КП27...КП37)	I3
	Сборочный чертеж	
-05.0I0000	Каркас пространственный КП (КП38...КП48)	I4
-05.0I0000 СБ	Каркас пространственный КП (КП38...КП48)	I6
	Сборочный чертеж	
-06.0I0000	Каркас пространственный КП (КП49...КП58)	I7
-06.0I0000 СБ	Каркас пространственный КП (КП49...КП58)	I9
	Сборочный чертеж	
-07.0I0000	Каркас пространственный КП (КП59...КП68)	20
-07.0I0000 СБ	Каркас пространственный КП(КП59...КП68)	2I
	Сборочный чертеж	
-08.0I0000	Каркас пространственный КП (КП69...КП83)	22
-08.0I0000 СБ	Каркас пространственный КП (КП69...КП83)	24
	Сборочный чертеж	
-09.0I0000	Каркас пространственный КП(КП84...КП97)	25
-09.0I0000 СБ	Каркас пространственный КП(КП84...КП97)	27
	Сборочный чертеж	

Обозначение	Наименование	Стр.
1.020.1-4.2-2 I0.0I0000	Каркас пространственный КП (КП98...КП104)	28
-I0.0I0000 СБ	Каркас пространственный КП (КП98...КП104)	29
	КП462). Сборочный чертеж	
-II.0I0000	Каркас пространственный КП(КП105...КП116)	30
-II.0I0000 СБ	Каркас пространственный КП (КП105...КП116)	32
	Сборочный чертеж	
-I2.0I0000	Каркас пространственный КП (КП117...КП132)	33
-I2.0I0000 СБ	Каркас пространственный КП(КП117...КП132)	35
	Сборочный чертеж	
-I3.0I0000	Каркас пространственный КП(КП133...КП143)	36
-I3.0I0000 СБ	Каркас пространственный КП(КП133...КП143)	37
	Сборочный чертеж	
-I4.0I0000	Каркас пространственный КП(КП144...КП153)	38
-I4.0I0000 СБ	Каркас пространственный КП(КП144...КП153)	39
	Сборочный чертеж	
-I5.0I0000	Каркас пространственный КП(КП154...КП164)	40
-I5.0I0000 СБ	Каркас пространственный КП(КП154...КП164)	42
	Сборочный чертеж	
-I7.0I0000	Каркас пространственный КП(КП165...КП177)	43
-I7.0I0000 СБ	Каркас пространственный КП(КП165...КП177)	45
	Сборочный чертеж	
-I9.0I0000	Каркас пространственный КП(КП178...КП190)	46
-I9.0I0000 СБ	Каркас пространственный КП(КП178...КП190)	48
	Сборочный чертеж	

Нач.отдела	Царёв		
Н.контр	Аксёнова		
Гл.констр.отд.	Липницкий		
Нач.сектора	Бродский		
Вед.инженер	Агеенко		
Инженер	Левина		

1.020.1-4.2-2

Содержание

Стадия	Лист	Листов
Р	1	3

ГОССТРОЙ СССР
ЛЕНИНГРАДСКИЙ
ПРОМСТРОЙПРОЕКТ

Копировал 22227 3 Формат

Обозначение	Наименование	Стр.
I.020.I-4.2-2 2I0I0000	Каркас пространственный КП (КП19I...КП195, КП46I)	49
-22.0I0000	Каркас пространственный КП(КП196...КП2I2)	50
-22.0I0000СБ	Каркас пространственный КП(КП196...КП2I2)	52
	Сборочный чертеж	
-23.0I0000	Каркас пространственный КП(КП2I3...КП225)	53
-23.0I0000 СБ	Каркас пространственный КП(КП2I3.. КП225)	55
	Сборочный чертеж	
-24.0I0000	Каркас пространственный КП(КП226...КП235)	56
-24.0I0000 СБ	Каркас пространственный КП(КП226...КП235)	57
	Сборочный чертеж	
-25.0I0000	Каркас пространственный КП(КП236...КП256)	58
-25.0I0000 СБ	Каркас пространственный КП(КП236...КП256)	60
	Сборочный чертеж	
-27.0I0000	Каркас пространственный КП(КП257...КП265)	6I
-27.0I0000 СБ	Каркас пространственный КП(КП257...КП265)	62
	Сборочный чертеж	
-28.0I0000	Каркас пространственный КП(КП266...КП276)	63
-28.0I0000 СБ	Каркас пространственный КП(КП266...КП276)	64
	Сборочный чертеж	
-29.0I0000	Каркас пространственный КП(КП277...КП299)	65
-29.0I0000 СБ	Каркас пространственный КП(КП277...КП299)	67
	Сборочный чертеж	
-3I.0I0000	Каркас пространственный КП(КП300...КП322)	68
-3I.0I0000 СБ	Каркас пространственный КП(КП300...КП322)	70
	Сборочный чертеж	
-33.0I0000	Каркас пространственный КП(КП323...КП339)	7I
-33.0I0000 СБ	Каркас пространственный КП(КП323...КП339)	73
	Сборочный чертеж	

Обозначение	Наименование	Стр.
I020I-4.2-2 35.0I0000	Каркас пространственный КП(КП340...КП354)	74
-35.0I0000 СБ	Каркас пространственный КП(КП340...КП354)	76
	Сборочный чертеж	
-37.0I0000	Каркас пространственный КП(КП355...КП365)	77
-37.0I0000 СБ	Каркас пространственный КП(КП355...КП365)	78
	Сборочный чертеж	
-38.0I0000	Каркас пространственный КП(КП366...КП38I)	79
	Сборочный чертеж	
-40.0I0000	Каркас пространственный КП(КП382...КП390)	82
-40.0I0000 СБ	Каркас пространственный КП(КП382...КП390)	83
	Сборочный чертеж	
-4I.0I0000	Каркас пространственный КП(КП39I...КП393)	84
-4I.0I0000 СБ	Каркас пространственный КП(КП39I...КП398)	85
	Сборочный чертеж	
-42.0I0000	Каркас пространственный КП(КП399...КП409)	86
-42.0I0000 СБ	Каркас пространственный КП(КП399...КП409)	88
	Сборочный чертеж	
-43.0I0000	Каркас пространственный КП (КП4I0...КП4I9)	89
-43.0I0000 СБ	Каркас пространственный КП(КП4I0...КП4I9)	90
	Сборочный чертеж	
-44.0I0000	Каркас пространственный КП(КП420...КП430)	9I
-44.0I0000 СБ	Каркас пространственный КП(КП420...КП430)	93
	Сборочный чертеж	
-45.0I0000	Каркас пространственный КП(КП43I...КП440)	94

Инв.№подл. | Подпись и дата | Взам. инв.№
Копировал 22227 4 Формат

Обозначение	Наименование	Стр.
I020I-4.2-2 450I0000СБ	Каркас пространственный КП(КП43I...КП440)	95
	Сборочный чертеж	
-46.0I0000	Каркас пространственный КП(КП44I...КП447)	96
-46.0I0000 СБ	Каркас пространственный КП(КП44I...КП447)	97
	Сборочный чертеж	
-47.0I0000	Каркас пространственный КП(КП448...КП457)	98
-47.0I0000 СБ	Каркас пространственный КП(КП448...КП457)	99
	Сборочный чертеж	
-0I.0I0I00	Сетка косвенного армирования СКА	I00
	(СКАI...СКА4)	
-0I.0I0200	Сетка арматурная СI	I0I
-0I.0I0007	Стержень отдельный	I0I
-0I.0I0300	Изделие закладное МН (МНI...МН5)	I02
-0I.0I0400	Изделие закладное МН (МН6...МНI0)	I03
-0I.0I0300 СБ	Изделие закладное МН (МНI...МН5)	I04
	Сборочный чертеж	
-0I.0I0400 СБ	Изделие закладное МН(МН6...МНI0)	I04
	Сборочный чертеж	
-0I.0I0500	Изделие закладное МНII	I05
-0I.000I00	Изделие закладное МНI2	I05
-0I.0I0600	Изделие закладное МН (МНI3...МНI5)	I06
-0I.0I0600 СБ	Изделие закладное МН (МНI3...МНI5)	I07
	Сборочный чертеж	
-00.000700	Изделие закладное МН3I	I07
-00.000I00	Изделие закладное МН (МНI6, МНI7)	I08
-00.000I00 СБ	Изделие закладное МН (МНI6, МНI7)	I08
	Сборочный чертеж	
-00.000200	Изделие закладное МН (МНI8...МН20)	I09

Обозначение	Наименование	Стр.
I020I-4.2-2 00000300	Изделие закладное МН (МН2I...МН24)	II0
-00.000200 СБ	Изделие закладное МН (МНI8...МН20)	III
	Сборочный чертеж	
-00.000300 СБ	Изделие закладное МН (МН2I...МН24)	III
	Сборочный чертеж	
-00.000400	Изделие закладное МН25	II2
-00.000600	Изделие закладное МН30	II2
-00.000500	Изделие закладное МН (МН26...МН29)	II3
-00.000500 СБ	Изделие закладное МН (МН26...МН29)	
	Сборочный чертеж	II3
-00.000800	Изделие закладное МН (МН32...МН35)	II4
-00.000800 СБ	Изделие закладное МН (МН32...МН35)	II4
	Сборочный чертеж	
-00.000900	Изделие закладное МН (МН36...МН38)	II5
-00.000900 СБ	Изделие закладное МН (МН36...МН38)	II5
	Сборочный чертеж	
-00.000000 У	Узел I...XYI	II6

Инв.№ подл. | Подпись и дата | Взам. инв.№

Копировал 22227 5 Формат

Настоящий выпуск содержит рабочие чертежи пространственных каркасов, арматурных сеток и закладных изделий для серии I.020.I-4.2-I рассчитанных на серийное изготовление на типовом и нестандартном оборудовании заводов ЖБК и специализированных механических заводах.

Пространственные каркасы собираются из отдельных стержней и замкнутых хомутов при помощи контактной сварки.

Диагональные связи должны привариваться к стержням продольной арматуры протяженными швами, длина швов не менее 5-ти диаметров арматуры связи.

Закладные изделия МН I3...МНI5 привариваются к продольным стержням пространственного каркаса дуговой сваркой, односторонним швом.

Сборку пространственных каркасов рекомендуется производить на автоматизированных линиях , согласно указаниям выпуска 0-5 "Указания по заводской технологии изготовления".

Изготовление арматурных изделий должно производиться в соответствии с:

-ГОСТ I0922-75 "Арматурные изделия и закладные детали сварные для железобетонных конструкций. Технические требования и методы испытаний"

-ГОСТ I4098-85 " Соединения сварные арматуры и закладных изделий железобетонных конструкций".

-СН 393-78 " Инструкция по сварке соединений арматуры и закладных деталей железобетонных конструкций."

Выбор типа электродов для каждого класса и марки стали должен производиться на основании указаний СН 393-78.

Дуговая сварка крестообразных соединений НЕ ДОПУСКАЕТСЯ

Применение ручной дуговой сварки тавровых соединений стержней с пластиной в закладных изделиях НЕ ДОПУСКАЕТСЯ.

Испытание сварных соединений арматуры и закладных изделий на растяжение обязательно.

Перечень выпусков , входящих в состав серии I.020.I-4 приведен в выпуске 0-0.

Нач.отдела	Царфак		1.020.1-4 2-2	00.00 0000 ПЗ		
Н.контр	Аксёнова					
Гл.констр.отд.	Липницкий					
Нач.сектора	Бродский		Пояснительная записка	Стадия	Лист	Листов
Вед.инженер	Агавнко			Р		1
Инженер	Левина			ГОССТРОЙ СССР ЛЕНИНГРАДСКИЙ ПРОМСТРОЙПРОЕКТ		
Ст.техник	Фоменко					

Копировал 22227 6 Формат

Инв.№ подл. | Подпись и дата | Взам. инв.№

Инв. № подл. | Подпись и дата | Взам. инв. №

Формат	Зона	Поз.	Обозначение	Наименование	Кол. на исполн. 1.020.1-4.2-2 01.010000- –	01	02	03	04	05	06	07			Примечание
				Документация											
А3			1.020.1-4.2-2 ПО.000000СБ	Сборочный чертеж	X	X	X	X	X	X	X	X			
А3			ПО.000000У	Узлы	X	X	X	X	X	X	X	X			
А3			ПО.000000ПЗ	Пояснительная записка	X	X	X	X	X	X	X	X			
				Сборочные единицы											
				Сетка косвенного армирования											
А3		4	01.010100	СКА1	2			2							
			-01	СКА2		2	2		2	3	3	4			
А3		5	01.010100-02	СКА3	3			3							
			-03	СКА4		3	3		3	3	3	3			
А4		6	01.010200	Сетка арматурная С1	1	1	1	1	1	1	1	1			
				Изделие закладное											
А4		7	01.010300	МН1				1							
			-01	МН2					1	1					
			-02	МН3							1				

Нач.отдела	Царбак	
Н.контр	Аксёнова	
Гл.констр.отд.	Липницкий	
Нач.сектора	Бродский	
Вед.инженер	Агеенко	
Инженер	Левина	
Ст.техник	Фоменко	

1.020.1-4.2-2 – 01.010000

Каркас пространственный КП (КП1... КП8)

Стадия	Лист	Листов
Р	1	2

ГОССТРОЙ СССР ЛЕНИНГРАДСКИЙ ПРОМСТРОЙПРОЕКТ

Копировал | Формат

Инв. № подл. | Подпись и дата | Взам. инв. №

Формат	Зона	Поз.	Обозначение	Наименование	Кол. на исполн. 1.020.1-4.2-2 01.010000- –	01	02	03	04	05	06	07			Примечание
А4		7	1.020.1-4.2-2 01.010300-03	Изделие закладное МН4								1			
А4		8	01.010400	то же МН6	1	1									
			-01	" МН7			1								
А4		9	01.010500	" МН11	1	1	1								
А4		10	01.010600	МН13	1	1		1							
			-01	МН14			1		1	1					
			-02	МН15							1	1			
				Детали											
				ГОСТ 5781-82											
А1		1	01.010301	Ф20 AIII ℓ=2915	4			4							7,2кг
			01.010302	Ф22 AIII ℓ=2915		4									8,7кг
			01.010003	Ф25 AIII ℓ=2915			4		4						11,2кг
			01.010004	Ф28 AIII ℓ=2915						4					14,1кг
			01.010005	Ф32 AIII ℓ=2915							4				18,4кг
			01.010006	Ф36 AIII ℓ=2915								4			23,3кг
А4		2	01.010007	Стержень отдельный	8	8		8							0,3кг
			-01	то же			8		8	8	8				0,55кг
			-02	"								8			0,89кг
А1		3	01.010008	Ф6 AI ℓ=650	4	4	4	4	4	4	4	4			0,14кг

1.020.1-4.2-2 01.010000 | Лист 2

Копировал | Формат

22227-7

Рис. 1

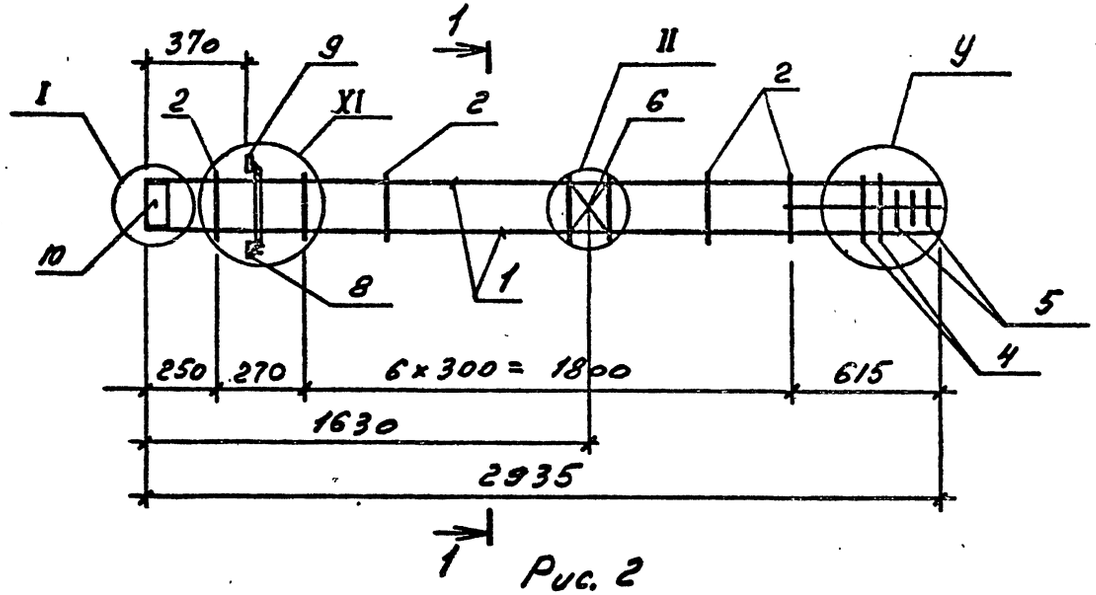

Рис. 2

(остальное см. рис. 1)

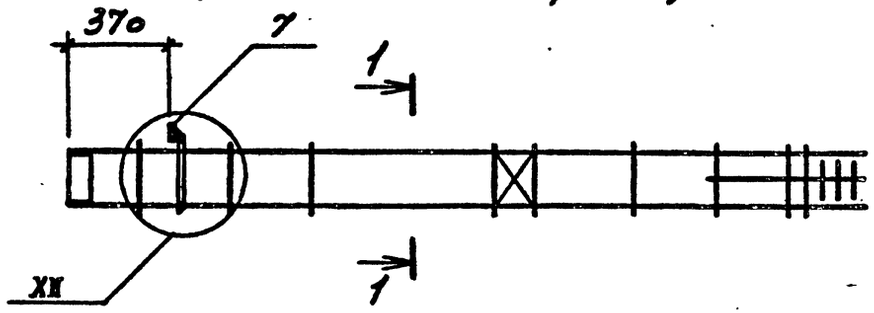

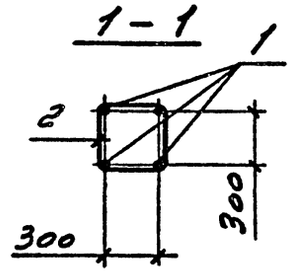

Обозначение	Марка	Узел У	Рис.	Масса, кг
1.020.1-4.2-2 01.010000	КП1	I	1	94,3
-01	КП2	I	1	105,4
-02	КП3	I	1	123,7
-03	КП4	I	2	82,2
-04	КП5	I	2	111,6
-05	КП6	VI	2	126,6
-06	КП7	VI	2	158,1
-07	КП8	VIII	2	181,6

Нач.отдела	Царбак	
Н.контр тел	Аксёнови	
Гл.констр.отд.	Липницкий	
Нач.сектора	Бродский	
Вед.инженер	Агеенко	
Инженер	Левина	
Ст.техник	Фоменко	

1.020.1-4.2-2 01.010000 СБ

Каркас пространственный КП (КП1... КП8) Сборочный чертеж

Стадия	Масса	Масштаб
Р	см. табл.	
Лист	Листов 1	

ГОССТРОЙ СССР ЛЕНИНГРАДСКИЙ ПРОМСТРОЙПРОЕКТ

22227 8

Инв.№ подл. | Подпись и дата | Взам.инв.№

Инв. № подл.	Подпись и дата	Взам. инв. №

Формат	Зона	Поз.	Обозначение	Наименование	Кол. на исполн. 1.020.1-4.2-2 02.01 0000- —	01	02	03	04	05	06	07	08	09	Примечание
				Документация											
А3			1.020.1-4.2-2 02.010000СБ	Сборочный чертеж	×	×	×	×	×	×	×	×	×	×	
А3			00.000000У	Узлы	×	×	×	×	×	×	×	×	×	×	
А3			00.000000ПЗ	Пояснительная записка	×	×	×	×	×	×	×	×	×	×	
				Сборочные единицы											
А3	4		01.010100	Сетка косвенного армирования СКА1	2										
			-01	то же СКА2		2	2	3	3	4	5	2	2	3	
А3	5		01.010100-02	- " - СКА3	3										
			-03	- " - СКА4		3	3	3	3	3	3	3	3	3	
А4	6		01.010200	Сетка арматурная С1	1	1	1	1	1	1	1	1	1	1	
А4	7		01.010300	Изделие закладное МН1								1			
			-01	то же МН2									1		
			-02	- " - МН3										1	
			-03	МН4						1					
			-04	МН5							1				
А4	8		01.010400	МН6	1	1									

Нач.отдела	Царбак	
Н.контр тал	Аксёнова	
Гл.констр.отд.	Липницкий	
Нач.сектора	Бродский	
Вед.инженер	Агеенко	
Инженер.	Левина	
Ст.техник	Фоменко	

1.020.1-4.2-2 02.010000

Каркас пространственный КП (КП9...КП15; КП458...КП460)

Стадия	Лист	Листов
Р	1	2

ГОССТРОЙ СССР
ЛЕНИНГРАДСКИЙ ПРОМСТРОЙПРОЕКТ

Копировал Формат

Инв. № подл.	Подпись и дата	Взам. инв. №

Формат	Зона	Поз.	Обозначение	Наименование	Кол. на исполн. 1.020.1-4.2-2 02.01 0000 —	01	02	03	04	05	06	07	08	09	Примечание
А4		8	1.020.1-4.2-2 01.010400-01	Изделие закладное МН7			1	1							
			-02	то же МН8					1						
А4		9	01.010500	" МН11	1	1	1	1	1						
А4		10	01.010600	" МН13	1	1						1			
			-01	" МН14			1	1					1		
			-02	МН15					1	1	1			1	
				Детали											
				ГОСТ 5781-82											
Б1		1	02.010001	Ф20 А III ℓ=3515	4										8,7кг
			02.010002	Ф22 А III ℓ=3515		4						4			10,5кг
			02.010003	Ф25 А III ℓ=3515			4						4		13,5кг
			02.010004	Ф28 А III ℓ=3515				4							17,0кг
			02.010005	Ф32 А III ℓ=3515					4					4	22,2кг
			02.010006	Ф36 А III ℓ=3515						4					28,1кг
			02.010007	Ф40 А III ℓ=3515							4				34,7кг
А4		2	01.010007	Стержень отдельный	10	10						10			0,3кг
			-01	то же			10	10	10				10	10	0,55кг
			-02	"						10	10				0,89кг
Б1		3	02.010008	Ф6 АI ℓ=650	4	4	4	4	4	4	4	4	4	4	0,14кг

22277-9

1.020.1-4.2-2 02.010000

Лист 2

Копировал Формат

Рис. 1

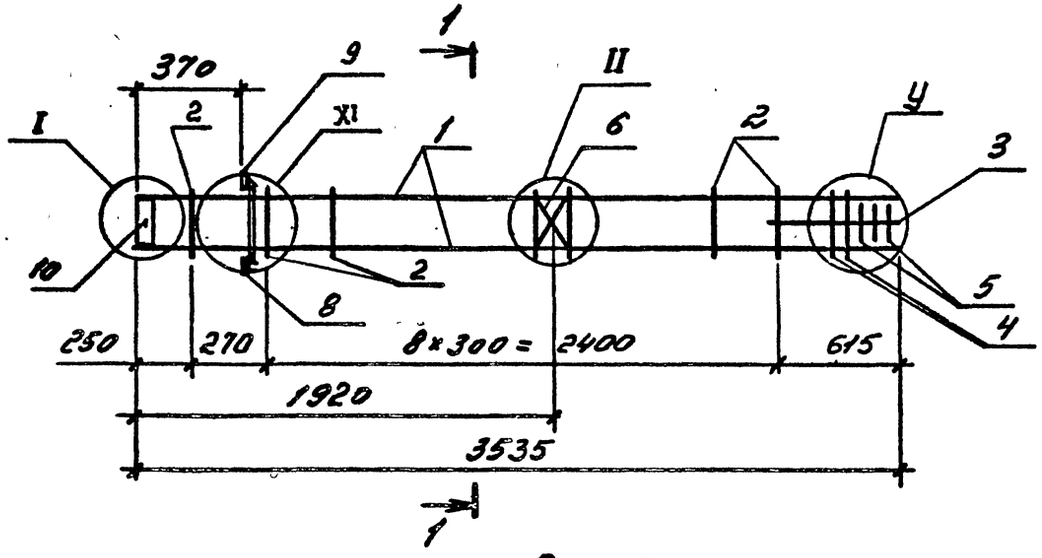

Рис. 2

(остальное см. рис. 1)

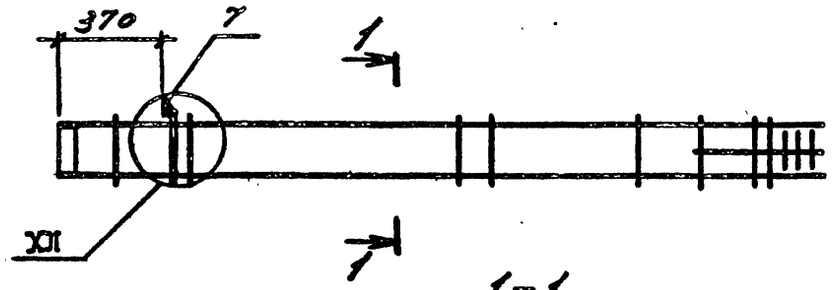

1-1

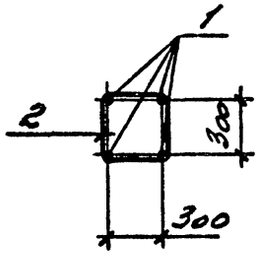

Обозначение	Марка	Узел У	Рис.	Масса, кг
1.020.1-4.2-2 02.010000	КП9	IV	1	100,9
-01	КП10	IV	1	113.2
-02	КП11	IV	1	134.0
-03	КП12	VI	1	151.4
-04	КП13	VI	1	187,8
-05	КП14	VIII	2	202,6
-06	КП15	X	2	230,2
-07	КП458	IV	2	101.1
-08	КП459	IV	2	121.9
-09	КП460	VI	2	174,4

Нач.отдела	Царбак	
И контр тал	Аксёнова	
Гл констр.отд.	Липницкий	
Нач.сектора	Бродский	
Вед.инженер	Агеенко	
Инженер	Левина	
Ст.техник	Фоменко	

1.020.1-4.2-2 02.0100 00 СБ

Каркас пространственный КП (КП9... КП15; КП458... 460) Сборочный чертеж

Стадия	Масса	Масштаб
Р	см. табл.	—
Лист	Листов 1	

ГОССТРОЙ СССР ЛЕНИНГРАДСКИЙ ПРОМСТРОЙПРОЕКТ

22227 10

Инв. № подл. | Подпись и дата | Взам. инв. №

Инв. № подл.	Подпись и дата	Взам. инв. №

Формат	Зона	Поз.	Обозначение	Наименование	Кол. на исполн. 1.020.1-4.2-2 03.010000- –	01	02	03	04	05	06	07	08	09	10	Примечание
				Документация												
А3			1.020.1-4.2-2 03.010000СБ	Сборочный чертеж	×	×	×	×	×	×	×	×	×	×	×	
А3			00.000000У	Узлы	×	×	×	×	×	×	×	×	×	×	×	
А3			00.000000ПЗ	Пояснительная записка	×	×	×	×	×	×	×	×	×	×	×	
				Сборочные единицы												
				Сетки косвенного армирования												
А3		4	01.010100	СКА1	2				2							
			-01	СКА2		2	2	3		2	2	3	3	4	5	
А3		5	01.010100-02	СКА3	3				3							
			-03	СКА4		3	3	3		3	3	3	3	3	3	
А4		6	01.010200	Сетка арматурная С1	1	1	1	1	1	1	1	1	1	1	1	
А4		7	01.010300	Изделие закладное МН1					1	1						
			-01	то же МН2							1	1				
			-02	" МН3									1			
			-03	" МН4										1		
			-04	" МН5											1	

Нач.отдела	Царбак	
Н.контр	Аксёнова	
Гл.констр.отд.	Липницкий	
Нач.сектора	Бродский	
Вед.инженер	Агевико	
Инженер	Левина	
Ст.техник	Фоменко	

1.020.1-4.2-2 03.010000

Каркас пространственный КП (КП 16... КП 26)

Стадия	Лист	Листов
Р	1	2

ГОССТРОЙ СССР
ЛЕНИНГРАДСКИЙ ПРОМСТРОЙПРОЕКТ

Копировал Формат

Инв. № подл.	Подпись и дата	Взам. инв. №

Формат	Зона	Поз.	Обозначение	Наименование	Кол. на исполн. 1.020.1-4.2-2 03.010000- –	01	02	03	04	05	06	07	08	09	10	Примечание
А4		8	1.020.1-4.2-2 01.010400	Изделие закладное МН6	1	1										
			-01	то же МН7			1	1								
А4		9	01.010500	" МН11	1	1	1	1								
А4		10	01.010600	" МН13	1	1			1	1						
			-01	" МН14			1	1			1	1				
			-02	" МН15									1	1	1	
				Детали												
				ГОСТ 5781-82												
БЧ		1	03.010001	ф20 AIII ℓ=4115	4				4							10,2кг
			03.010002	ф22 AIII ℓ=4115		4				4						12,3кг
			03.010003	ф25 AIII ℓ=4115			4				4					15,8кг
			03.010004	ф28 AIII ℓ=4115				4				4				19,9кг
			03.010005	ф32 AIII ℓ=4115									4			26,0кг
			03.010006	ф36 AIII ℓ=4115										4		32,9кг
			03.010007	ф40 AIII ℓ=4115											4	40,6кг
БЧ		2	01.010007	Стержень отдельный	12											0,3кг
			-01	то же		12	12	12	12	12	12	12	12			0,55кг
			-02	"										12	12	0,69кг
БЧ		3	03.010008	ф6 AI ℓ=650	4	4	4	4	4	4	4	4	4	4	4	0,14кг

1.020.1-4.2-2 03.010000

Лист 2

Копировал Формат

222271 11

10

Рис. 1

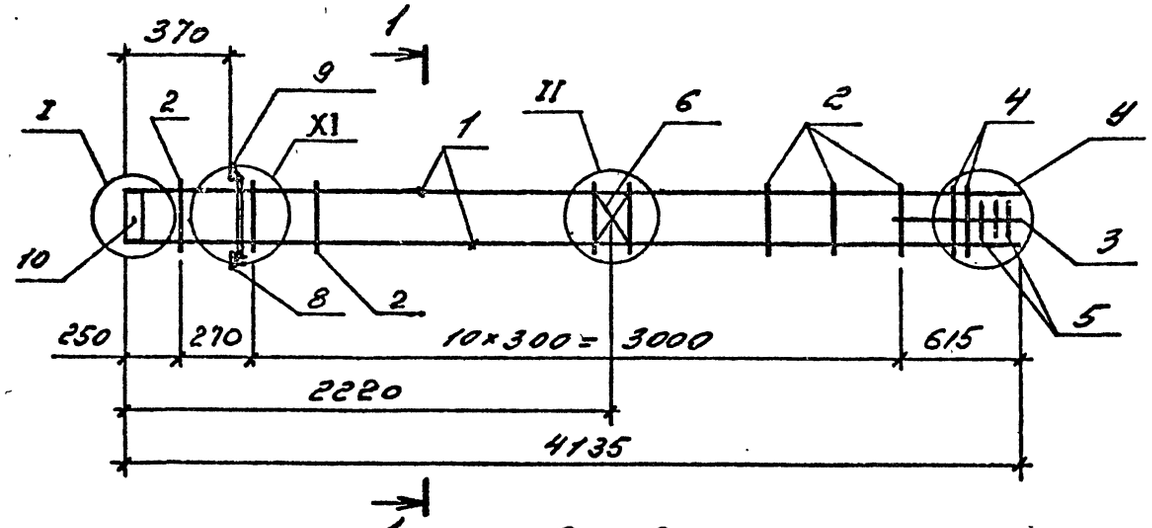

Рис. 2

(остальное см. рис. 1)

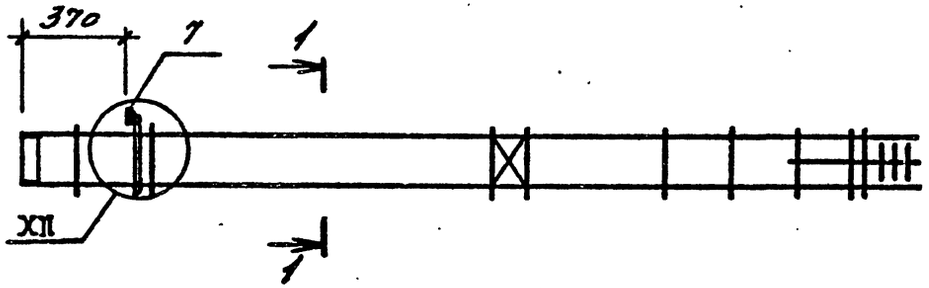

1 – 1

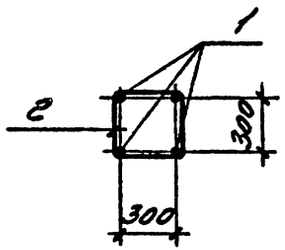

Обозначение	Марка	Узел	Рис.	Масса, кг
1.020.1-4.2-2 03.010000	КП16	IV	1	107,5
-01	КП17	IV	1	124,0
-02	КП18	IV	1	144,3
-03	КП19	VI	1	164,1
-04	КП20	IV	2	98,4
-05	КП21	IV	2	111,9
-06	КП22	IV	2	132,2
-07	КП23	VI	2	152,0
-08	КП24	VII	2	190,7
-09	КП25	VIII	2	223,6
-10	КП26	X	2	255,6

Нач.отдела	Царбак		
Н.контр тал	Аксёнова		
Гл.констр.отд.	Липницкий		
Нач.сектора	Бродский		
Вед.инженер	Агевнко		
Инженер.	Левина		
Ст.техник	Фоменко		

1.020.1-4.2-2 03.01 00 00 СБ

Каркас пространственный КП (КП16 ... КП26) Сборочный чертеж

Стадия	Масса	Масштаб
Р		
Лист	Листов 1	

ГОССТРОЙ СССР ЛЕНИНГРАДСКИЙ ПРОМСТРОЙПРОЕКТ

22227 12

Инв. № подл. | Подпись и дата | Взам. инв. №

Инв. № подл.	Подпись и дата	Взам. инв. №

Формат	Зона	Поз.	Обозначение	Наименование	Кол. на исполн. 1.020.1-4.2-2 04.010000- –	01	02	03	04	05	06	07	08	09	10	Примечан.
				Документация												
А3			1.020.1-4.2-2 04.010000СБ	Сборочный чертеж	X	X	X	X	X	X	X	X	X	X	X	
А3			00.000000У	Узлы	X	X	X	X	X	X	X	X	X	X	X	
А3			00.000000ПЗ	Пояснительная записка	X	X	X	X	X	X	X	X	X	X	X	
				Сборочные единицы												
				Сетка косвенного армирования												
А3		4	01.01.0100	СКА1	2				2							
			-01	СКА2		2	2	3		2	2	3	3	4	5	
А3		5	01.010100 -02	СКА3	3				3							
			-03	СКА4		3	3	3		3	3	3	3	3	3	
А4		6	01.010200	Сетка арматурная С1	1	1	1	1	1	1	1	1	1	1	1	
А4		7	01.010300	Изделие закладное МН1					1	1						
			-01	то же МН2							1	1				
			-02	" МН3									1			
			-03	" МН4										1		
			-04	" МН5											1	

Нач.отдела	Царбак	
Н.контр	Аксёнова	
Гл.констр.отд.	Липницкий	
Нач.сектора	Бродский	
Вед.инженер	Агеенко	
Инженер	Левина	
Ст.техник	Фоменко	

1.020.1-4. 2-2 04.010000

Каркас пространственный КП (КП27... КП37)

Стадия	Лист	Листов
Р	1	2

ГОССТРОЙ СССР
ЛЕНИНГРАДСКИЙ ПРОМСТРОЙПРОЕКТ

Копировал Формат

Инв. № подл.	Подпись и дата	Взам. инв. №

Формат	Зона	Поз.	Обозначение	Наименование	Кол. на исполн. 1.020.1-4.2-2 04.010000- –	01	02	03	04	05	06	07	08	09	10	Примечан.
А4		8	1.020.1-4.2-2 01.010400	Изделие арматурное МН6	1	1										
			-07	то же МН7			1	1								
А4		9	01.010500	" МН11	1	1	1	1								
А4		10	01.010600	МН13	1	1			1	1						
			-01	" МН14			1	1			1	1				
			-02	" МН15									1	1	1	
				Детали												
				ГОСТ 5781-82												
БУ		1	04.010001	ф 20 А III ℓ= 4715	4				4							11,6кг
			04.010002	ф 22 А III ℓ= 4715		4				4						14,4кг
			04.010003	ф 25 А III ℓ= 4715			4				4					18,1кг
			04.010004	ф 28 А III ℓ= 4715				4				4				22,8кг
			04.010005	ф 32 А III ℓ= 4715									4			29,8кг
			04.010006	ф 36 А III ℓ= 4715										4		37,7кг
			04.010007	ф 40 А III ℓ= 4715											4	46,5кг
А4		2	01.010007	Стержень отдельный	14	14			14	14						0,3кг
			-01	то же			14	14			14	14	14			0,55кг
			-02	"										14	14	0,89кг
БУ		3	04.010008	ф 6 А I ℓ=650	4	4	4	4	4	4	4	4	4	4	4	0,14кг

1.020.1-4. 2-2 04.010000

Лист 2

Копировал Формат

22227 13

12

Рис. 1

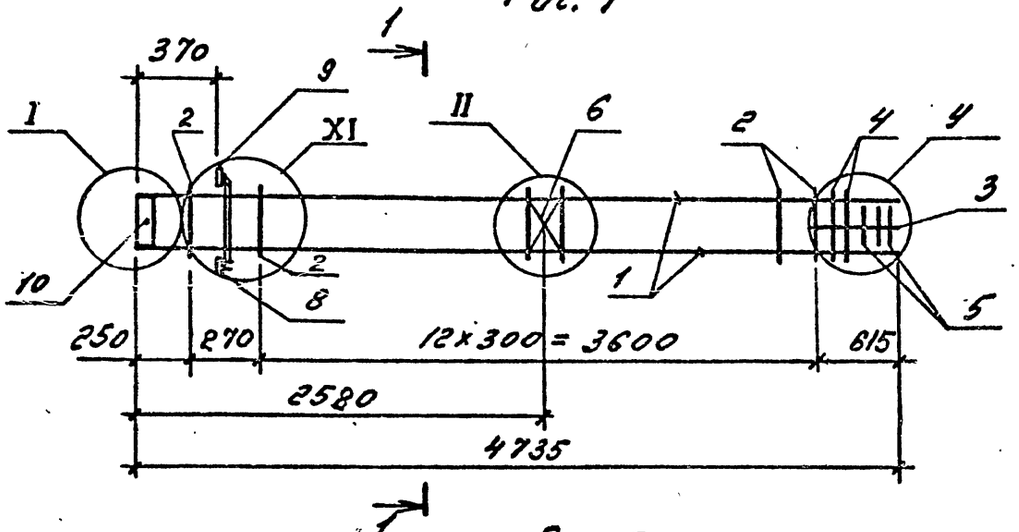

Рис. 2

(остальное см. рис. 1)

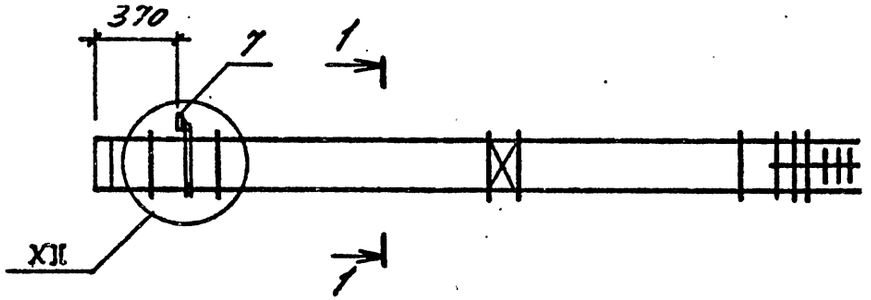

1-1

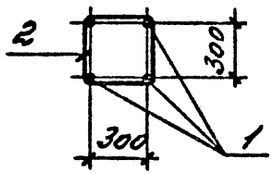

Обозначение	Марка	Узел У	Рис.	Масса, кг
1.020.1-4.2-2 04.010000	КП27	IV	1	113.7
-01	КП28	IV	1	128.8
-02	КП29	IV	1	154.6
-03	КП30	V	1	176.8
-04	КП31	IV	2	101.6
-05	КП32	IV	2	116.7
-06	КП33	IV	2	142.5
-07	КП34	VI	2	164.7
-08	КП35	V	2	207.0
-09	КП36	VIII	2	244.6
-10	КП37	X	2	281.0

Нач.отдела	Царбак	
Н.контр.тал	Аксёнова	
Гл.констр.отд.	Липницкий	
Нач.сектора	Бродский	
Вед.инженер	Агевнко	
Инженер.	Левина	
Ст.техник	Фоменко	

1.020.1-4 2-2 04.010000 СБ

Каркас пространственный КП (КП27 ... КП37) Сборочный чертеж

Стадия	Масса	Масштаб
Р	см. табл.	
Лист	Листов 1	

ГОССТРОЙ СССР
ЛЕНИНГРАДСКИЙ ПРОМСТРОЙПРОЕКТ

Инв.№ подл. | Подпись и дата | Взам.инв.№

Формат	Зона	Поз.	Обозначение	Наименование	Кол. на исполн. 1.020.1-4.2-2 05.01 00 00-														Примечание
					–	01	02	03	04	05	06	07	08	09	10				
				Документация															
А3			1.020.1-4.2-2 05.010000	Сборочный чертеж	×	×	×	×	×	×	×	×	×	×	×				
А3			00.0000004	Узлы	×	×	×	×	×	×	×	×	×	×	×				
А3			00.0000003	Пояснительная записка	×	×	×	×	×	×	×	×	×	×	×				
				Сборочные единицы															
				Сетка косвенного армирования															
А3		4	01.010100	СК А1	2				2										
			-01	СК А2		2	2	3		2	2	3	3	4	5				
А3		5	01.010100-02	СК А3	3				3										
			-03	СК А4		3	3	3		3	3	3	3	3	3				
А4		6	01.010200	Сетка арматурная С1	1	1	1	1	1	1	1	1	1	1	1				
				Изделие закладное															
А4		7	01.010300	МН1					1	1									
			-01	МН2							1	1							
			-02	МН3									1						
			-03	МН4										1					
			-04	МН5											1				
А4		8	01.010400	МН6	1	1													
			-01	МН7			1	1											

Инв. № подл. | Подпись и дата | Взам. инв. №

Нач.отдела	Царбак	
Н.контр.	Аксенова	
Гл.констр.отд.	Липницкий	
Нач.сектора	Бродский	
Вед.инженер	Агеенко	
Инженер	Лозина	
Ст.техник	Фоменко	

1.020.1-4.2-2 05.010000

Каркас пространственный КП (СК 39... СК 43)

Стадия	Лист	Листов
Р	1	2

ГОССТРОЙ СССР
ЛЕНИНГРАДСКИЙ ПРОМСТРОЙПРОЕКТ

Копировал

22227 15

Формат

Зона	Поз.	Обозначение	Наименование	Кол. на исполн. 1.020.1-4. 2-2 05.01 00 00 -														Примечание
				–	01	02	03	04	05	06	07	08	09	10					
			Изделие закладное																
	9	1.020.1-4. 2-2 01.010500	МН11	1	1	1	1											
	10	01.010600	МН13	1	1			1	1									
		-01	МН14			1	1			1	1							
		-02	МН15									1	1	1				
			Детали															
			ГОСТ 5781-82															
	1	05.010001	ф 20 А III ℓ = 5315	4				4										13,1 кг
	1	05.010002	ф 22 А III ℓ = 5315		4				4									15,8 кг
		05.010003	ф 25 А III ℓ = 5315			4				4								20,5 кг
		05.010004	ф 28 А III ℓ = 5315				4				4							25,7 кг
		05.010005	ф 32 А III ℓ = 5315									4						33,5 кг
		05.010006	ф 36 А III ℓ = 5315										4					42,5 кг
		05.010007	ф 40 А III ℓ = 5315											4				52,5 кг
	2	01.010007	Стержень отдельный	16	16			16	16									0,3 кг
		-01	то же			16	16			16	16	16						0,55 кг
		-02	"										16	16				0,89 кг
	3	05.010008	ф 6 А I ℓ = 650	4	4	4	4	4	4	4	4	4	4	4				0,14 кг

Инв. № подл. | Подпись и дата | Взам. инв. №

Рис. 1

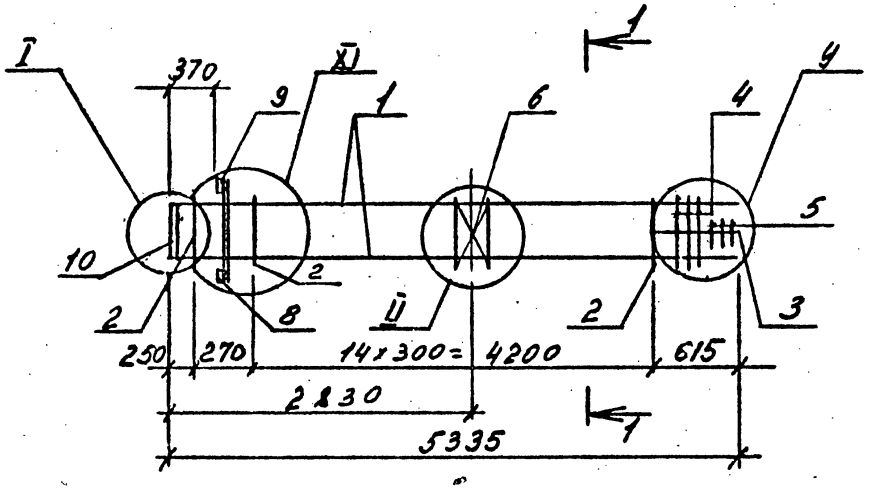

Рис. 2

(остальное см. рис 1)

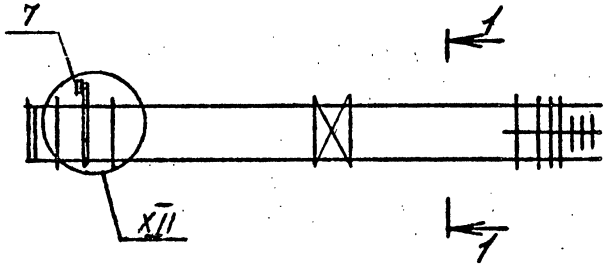

1 — 1

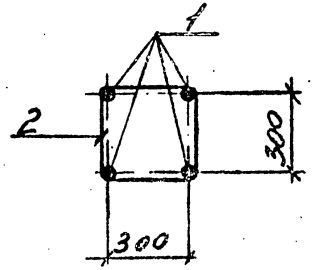

Обозначение	Марка	Рис.	Ч	Масса, кг
1.020.1-4.2-2.05.010000	КП38	1	IV	120,3
-01	КП39	1	IV	136,2
-02	КП40	1	IV	165,3
-03	КП41	1	VI	189,5
-04	КП42	2	IV	108,2
-05	КП43	2	IV	124,1
-06	КП44	2	IV	153,2
-07	КП45	2	VI	177,4
-08	КП46	2	VI	222,9
-09	КП47	2	VIII	265,5
-10	КП48	2	X	306,8

Нач.отдела	Царбак	
Н.контр тал	Аксёнова	
Гл.констр.отд.	Липницкий	
Нач.сектора	Бродский	
Вед.инженер	Агевнко	
Инженер	Левина	
Ст.техник	Фоменко	

1.020.1-4. 2-2 05.010000 СБ

Каркас пространственный КП (КП38 ... КП48) Сборочный чертеж.

Стадия	Масса	Масштаб
Р	см. табл.	
Лист	Листов 1	

ГОССТРОЙ СССР ЛЕНИНГРАДСКИЙ ПРОМСТРОЙПРОЕКТ

Копировал 22227 17 Формат

Инв.№ подл. | Подпись и дата | Взам. инв. №

Формат	Зона	Поз.	Обозначение	Наименование	Кол. на испол. 1.020.1-4. 2-2 06.010000 -										Примечание
					–	01	02	03	04	05	06	07	08	09	
				Документация											
А3			1.020.1-4. 2-2 06.010000 СБ	Сборочный чертеж	X	X	X	X	X	X	X	X	X	X	
А3			00.000000 У	Узлы	X	X	X	X	X	X	X	X	X	X	
А3			00.000000 ПЗ	Пояснительная записка	X	X	X	X	X	X	X	X	X	X	
				Сборочные единицы											
				Сетка косвенного											
				армирования											
А3		4	01.010100	СКА1	2										
			-01	СКА2		2	3	3	2	2	3	3	4	5	
А3		5	01.010100 -02	СКА3	3										
			-03	СКА4		3	3	3	3	3	3	3	3	3	
А4		6	01.010200	Сетка арматурная С1	2	2	2	2	2	2	2	2	2	2	
				Изделия закладные											
А4		7	01.010300	МН1					2						
			-01	МН2						2	2				
			-02	МН3								2			
			-03	МН4									2		
			-04	МН5										2	
		8	01.010400	МН6	2	2									
			-01	МН7			2								

Инв. № подл. | Подпись и дата | Взам. инв. №

Нач.отдела	Царбак	
Н.контр	Аксёнова	
Гл.констр.отд.	Липницкий	
Нач.сектора	Бродский	
Вед.инженер	Агвенко	
Инженер	Левина	
Ст.техник	Фоменко	

1.020.1-4. 2-2 06.01 00 00

КАРКАС ПРОСТРАНСТВЕННЫЙ КП (КП 49 ... КП 58)

Стадия	Лист	Листов
Р	1	2

ГОССТРОЙ СССР
ЛЕНИНГРАДСКИЙ ПРОМСТРОЙПРОЕКТ

Формат	Зона	Поз.	Обозначение	Наименование	Кол. на исполн. 1.020.1-4.2-2 06.010000-														Примечание
					–	01	02	03	04	05	06	07	08	09					
				Изделия закладные															
А4		8	1.020.1-4.2-2 01.010400-02	МН8				2											
А4		9	01.010500	МН11	2	2	2	2											
А4		10	01.010600	МН13	1	1			1										
			-01	МН14			1			1	1								
			-02	МН15				1				1	1	1					
				Детали															
				ГОСТ 5781-82															
Б4		1	06.010001	ф20 AIII ℓ=6515	4														16,1 кг
			06.010002	ф22 AIII ℓ=6515		4			4										19,4 кг
			06.010003	ф25 AIII ℓ=6515						4									25,1 кг
			06.010004	ф28 AIII ℓ=6515			4				4								31,5 кг
			06.010005	ф32 AIII ℓ=6515				4				4							41,1 кг
			06.010006	ф36 AIII ℓ=6515									4						52,0 кг
			06.010007	ф40 AIII ℓ=6515										4					64,3 кг
А4		2	01.010007	Стержень отдельный	20	20			20										0,3 кг
			-01	то же			20	20		20	20	20							0,55 кг
			-02	"									20	20					0,89 кг
Б4		3	06.010008	ф6 AI ℓ=650	4	4	4	4	4	4	4	4	4	4					0,14 кг

Инв.№ подл. | Подпись и дата | Взам. инв.№

Рис. 1

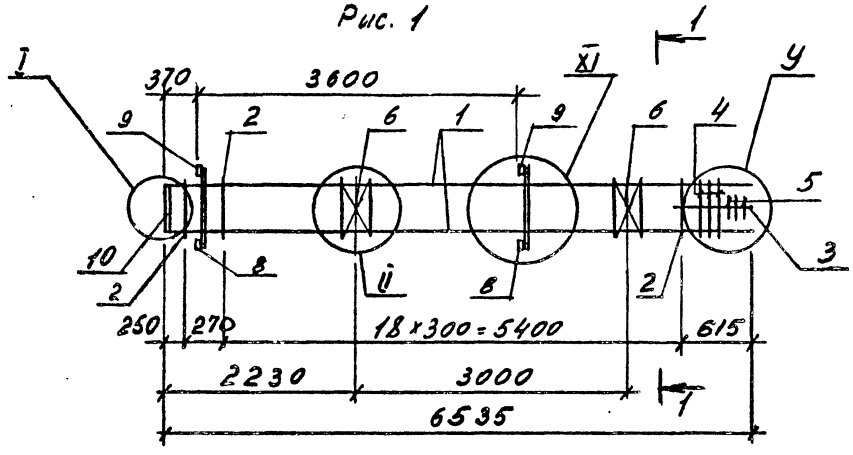

Рис. 2

(остальное см. рис. 1)

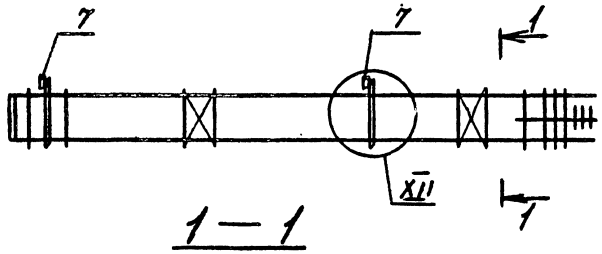

1 — 1

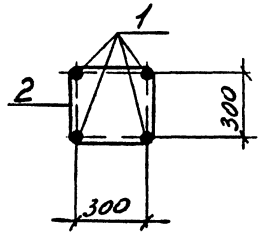

Обозначение	Марка	Рис.	У	Масса, кг
1.020.1-4.2-2 06.010000	КП49	1	IV	174,3
-01	КП50	1	IV	192,6
-02	КП51	1	VI	255,2
-03	КП52	1	VI	312,7
-04	КП53	2	IV	168,3
-05	КП54	2	IV	201,9
-06	КП55	2	VI	230,9
-07	КП56	2	VI	285,9
-08	КП57	2	VIII	335,4
-09	КП58	2	X	383,7

Нач.отдела	Царбак	
Н.контр тал	Аксёнова	
Гл.констр.отд.	Липницкий	
Нач.сектора	Бродский	
Вед.инженер	Агеенко	
Инженер.	Леенна	
Ст.техник	Фоменко	

1.020.1-4.2-2 06.0100 00СБ

Каркас пространственный КП(КП49 ... КП58)

Сборочный чертеж

Стадия	Масса	Масштаб
Р	см. табл.	
Лист	Листов 1	

ГОССТРОЙ СССР ЛЕНИНГРАДСКИЙ ПРОМСТРОЙПРОЕКТ

Копировал 22227 20 Формат

Инв.№ подл. | Подпись и дата | Взам. инв.№

Инв. № подл.	Подпись и дата	Взам. инв. №

Формат	Зона	Поз.	Обозначение	Наименование	Кол. на испол. 1.020.1-4.2-2 07.010000- —	01	02	03	04	05	06	07	08	09	Примечание
				Документация											
А3			1.020.1-4.2-2 07.010000 СБ	Сборочный чертеж	×	×	×	×	×	×	×	×	×	×	
А3			00.000000У	Узлы	×	×	×	×	×	×	×	×	×	×	
А3			00.000000ПЗ	Пояснительная записка	×	×	×	×	×	×	×	×	×	×	
				Сборочные единицы											
				Сетка косвенного армирования											
А3		4	01.010100	СКА1	2										
			-01	СКА2		3	3	5	2	2	3	3	4	5	
А3		5	01.010100-02	СКА3	3										
			-03	СКА4		3	3	3	3	3	3	3	3	3	
А4		6	01.010200	Сетка арматурная С1	2	2	2	2	2	2	2	2	2	2	
А4		7	01.010300	Изделие закладное МН1					2						
			-01	то же МН2						2	2				
			-02	" МН3								2			
			-03	" МН4									2		
			-04	" МН5										2	

Нач.отдела	Царбак	
Н.контр	Аксёнова	
Гл.констр.отд.	Липницкий	
Нач.сектора	Бродский	
Вед.инженер	Агеенко	
Инженер	Левина	
Ст.техник	Фоменко	

1.020.1-4. 2-2 07.010000

Каркас пространственный КП (КП59 ... КП68)

Стадия	Лист	Листов
Р	1	2

ГОССТРОЙ СССР
ЛЕНИНГРАДСКИЙ ПРОМСТРОЙПРОЕКТ

Копировал Формат

Инв. № подл.	Подпись и дата	Взам. инв. №

Формат	Зона	Поз.	Обозначение	Наименование	Кол. на испол. 1.020.1-4.2-2 07.010000 —	01	02	03	04	05	06	07	08	09	Примечание
А4		8	1.020.1-4.2-2 01.010400	Изделие закладное МН6	2										
			-01	МН7		2									
			-02	МН8			2								
			-04	МН10				2							
А4		9	01.010500	МН11	2	2	2	2							
А4		10	01.010600	МН13	1				1						
			-01	МН14		1				1	1				
			-02	МН15			1	1				1	1	1	
				Детали											
Б4		1	07.010001	Ф20 AIII ГОСТ 5781-82 ℓ=7715	4										19,1 кг
			07.010002	Ф22 AIII ГОСТ 5781-82 ℓ=7715					4						23,0 кг
			07.010003	Ф25 AIII ГОСТ 5781-82 ℓ=7715						4					29,7 кг
			07.010004	Ф28 AIII ГОСТ 5781-82 ℓ=7715		4					4				37,3 кг
			07.010005	Ф32 AIII ГОСТ 5781-82 ℓ=7715			4					4			48,7 кг
			07.010006	Ф36 AIII ГОСТ 5781-82 ℓ=7715									4		61,6 кг
			07.010007	Ф40 AIII ГОСТ 5781-82 ℓ=7715				4						4	76,1 кг
А4		2	01.010007	Стержень отдельный	24				24						0,30 кг
			-01	то же		24	24			24	24	24			0,55 кг
			-02	"				24					24	24	0,89 кг
Б4		3	07.010008	Ф6 AI ГОСТ 5781-82 ℓ=650	4	4	4	4	4	4	4	4	4	4	7,61 кг

Копировал 22227 21 Формат

1.020.1-4. 2-2 07.010000

Лист 2

Рис. 1

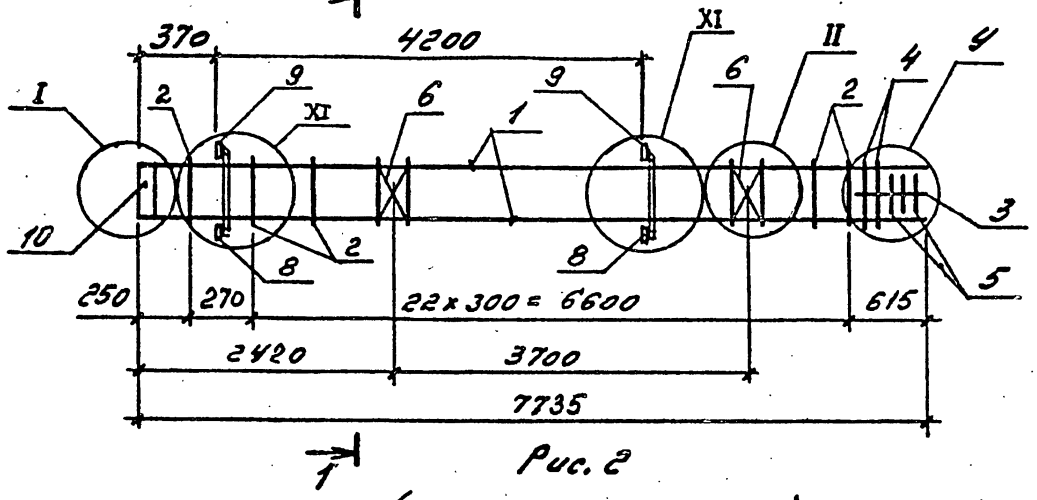

Рис. 2

(остальное см. рис. 1)

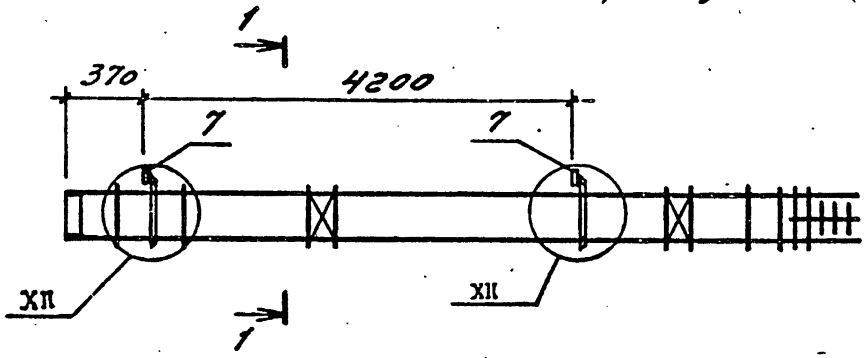

1-1

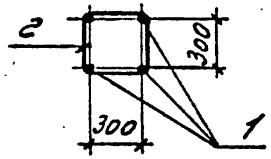

Обозначение	Марка	Узел У	Рис.	Масса, кг
1.020.1-4.2-2 07.010000	КП59	IV	1	187,5
-01	КП60	VI	1	280,6
-02	КП61	VI	1	345,3
-03	КП62	X	1	458,7
-04	КП63	IV	2	183,9
-05	КП64	IV	2	222,5
-06	КП65	VI	2	256,3
-07	КП66	VI	2	318,5
-08	КП67	VIII	2	377,4
-09	КП68	X	2	434,4

Нач.отдела	Царбак	
Н.контр	Аксёнова	
Гл.констр.отд.	Липницкий	
Нач.сектора	Бродский	
Вед.инженер	Агеенко	
Инженер	Левина	
Ст.техник	Фоменко	

1.020.1-4.2-2 07.010000СБ

Каркас пространственный КП (КП59 ... КП68) Сборочный чертеж

Стадия	Масса	Масштаб
Р	см. табл.	
Лист	Листов 1	

ГОССТРОЙ СССР ЛЕНИНГРАДСКИЙ ПРОМСТРОЙПРОЕКТ

22227 22

Инв.№ подл. | Подпись и дата | Взам.инв.№

Формат	Зона	Поз.	Обозначение	Наименование	Кол. на исполн. 1.020.1-4.2-2 08.010000-															Примечание
					–	01	02	03	04	05	06	07	08	09	10	11	12	13	14	
				Документация																
А3			1.020.1-4.2-2 08.010000 СБ	Сборочный чертеж	×	×	×	×	×	×	×	×	×	×	×	×	×	×	×	
А3			00.000000 У	Узлы	×	×	×	×	×	×	×	×	×	×	×	×	×	×	×	
А3			00.000000 ПЗ	Пояснительная записка	×	×	×	×	×	×	×	×	×	×	×	×	×	×	×	
				Сборочные единицы																
				Сетка косвенного армирования																
А3		4	01.010100	СКА1	2					2										
			-01	СКА2		2	3	3	5		2	2	3	3	4	5	5	5	5	
А3		5	01.010100-02	СКА3	3					3										
			-03	СКА4		3	3	3	3		3	3	3	3	3	3	3	3	3	
А4		6	01.010200	Сетка арматурная С1	2	2	2	2	2	2	2	2	2	2	2	2	2	2	2	
				Изделие закладное																
А4		7	01.010300	МН1							2	2								
			-01	МН2									2	2						
			-02	МН3											2					
			-03	МН4												2				
			-04	МН5													2			
А4		8	01.010400	МН6	2	2														
			-01	МН7			2													
			-02	МН8				2												
			-04	МН10					2											
А4		9	01.010500	МН11	2	2	2	2	2											

Инв. № подл. | Подпись и дата | Взам. инв. №

Нач.отдела	Царфак	
Н.контр	Лисянова	
Гл.констр.отд.	Линницкий	
Нач.сектора	Бродский	
Вед.инженер	Агеенко	
Инженер	Левина	
Ст.техник	Фоменко	

1.020.1-4 2-2 08.010000

Каркас пространственный КП (КП63... КП83)

Стадия	Лист	Листов
Р	1	2

ГОССТРОЙ СССР ЛЕНИНГРАДСКИЙ ПРОМСТРОЙПРОЕКТ

Копировал 22227 23 Формат

Формат	Зона	Поз.	Обозначение	Наименование	Кол. на исполнение 1.020.1-4. 2-2 08.010000 - —	01	02	03	04	05	06	07	08	09	10	11	12	13	14		Примечание
				Изделия закладные																	
А4		10	1.020.1-4.22 01.010600	МН13	1	1				1	1										
			-01	МН14			1					1	1				1				
			-02	МН15				1	1					1	1	1		1	1		
				Детали																	
				ГОСТ 5781-82																	
Б4		11	08.0100 01	ф20 А-III ℓ=8870													4	4			21,9 кг
			08.010002	ф28 А-III ℓ=8870															4		42,8 кг
Б4		1	08.010003	ф20 А-III ℓ=8915	4					4											22,0 кг
			08.010004	ф22 А-III ℓ=8915		4					4										26,6 кг
			08.010005	ф25 А-III ℓ=8915								4									34,3 кг
			08.010006	ф28 А-III ℓ=8915			4						4				4				43,1 кг
			08.010007	ф32 А-III ℓ=8915				4						4				4	4		56,2 кг
			08.010008	ф36 А-III ℓ=8915											4						71,2 кг
			08.010009	ф40 А-III ℓ=8915					4							4					88,0 кг
А4		2	01.010007	Стержень отдельный	28	28				28	28										0,3 кг
			-01	то же			28	28				28	28	28			28	28	28		0,55 кг
			-02	"					28						28	28					0,89 кг
Б4		3	08.010010	ф6 А-I ГОСТ 5781-82 ℓ=650	4	4	4	4	4	4	4	4	4	4	4	4	4	4	4		0,14 кг

Инв. № подл. | Подпись и дата | Взам. инв. №

Копировал 22227 24 Формат

Рис.1

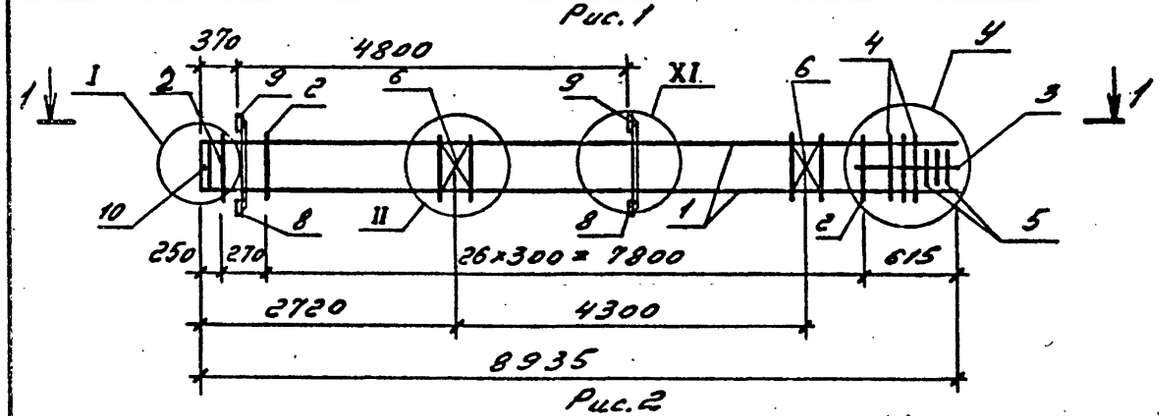

Рис.2
(остальное см. рис.1)

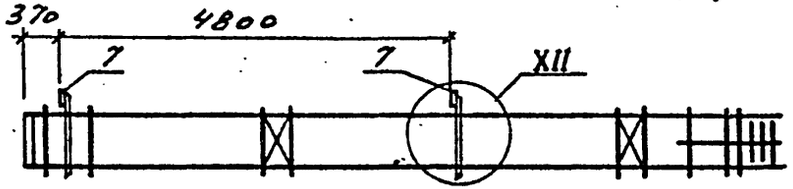

Рис.3

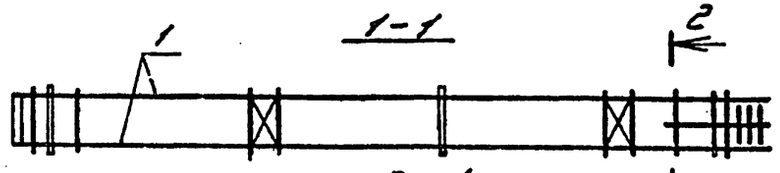

Рис.4

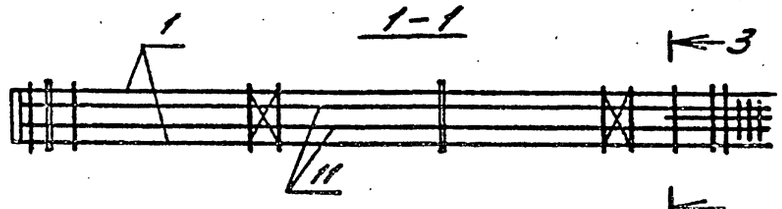

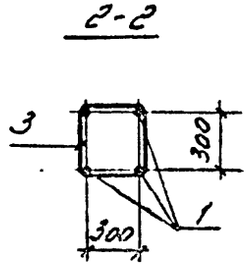

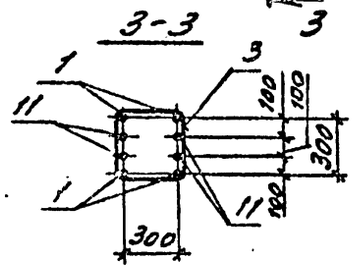

Обозначение	Марка	Рис.	У	Масса, кг
1.020.1-4.2-2 08.010000	КП69	1,3	I–V	200,3
-01	КП70	1,3	I–V	223,8
-02	КП71	1,3	V–I	306,0
-03	КП72	1,3	V–I	377,5
-04	КП73	1,3	X	509,9
-05	КП74	2,3	I–V	172,6
-06	КП75	2,3	I–V	199,5
-07	КП76	2,3	I–V	243,1
-08	КП77	2,3	V–I	281,7
-09	КП78	2,3	V–I	354,0
-10	КП79	2,3	V–III	419,3
-11	КП80	2,3	X	485,6
-12	КП81	2,4	X	372,7
-13	КП82	2,4	X	445,0
-14	КП83	2,4	X	528,6

Нач.отдела	Царвак	
Н.контр	Аксёнова	
Гл.констр.отд.	Липницкий	
Нач.сектора	Бродский	
Вед.инженер	Агеенко	
Инженер	Лагина	
Ст.техник	Фоменко	

1.020.1-4.2-2 08.010000

Каркас пространственный КП (КП69 ... КП83) Сборочный чертеж

Стадия	Масса	Масштаб
Р	см. табл.	—
Лист	Листов 1	

ГОССТРОЙ СССР
ЛЕНИНГРАДСКИЙ ПРОМСТРОЙПРОЕКТ

Инв.№ подл. | Подпись и дата | Взам.инв.№

Копировал 22227 25 Формат

Формат	Зона	Поз.	Обозначение	Наименование	Количество на исполнение 1.020.1-4.2-2 09.01 0000 -															Примечан.
					–	01	02	03	04	05	06	07	08	09	10	11	12	13				
				Документация																
А3			1.020.1-4.2-2 09.010000СБ	Сборочный чертеж	X	X	X	X	X	X	X	X	X	X	X	X	X	X				
А3			00.000000У	Узлы	X	X	X	X	X	X	X	X	X	X	X	X	X	X				
А3			00.000000ПЗ	Пояснительная записка	X	X	X	X	X	X	X	X	X	X	X	X	X	X				
				Сборочные единицы																		
				Сетка косвенного армирования																		
А3		4	01.010100	СКА1	2																	
			-01	СКА2		2	2	3	3	4	5	2										
А3		5	-02	СКА3	3								2	2	3	3	4	5				
			-03	СКА4		3	3	3	3	3	3	3										
				Сетка арматурная									3	3	3	3	3	3				
А4		6	01.010200	С1	2	2	2	2	2	2	2	2	2	2	2	2	2	2				
				Изделие закладное																		
А4		7	01.010300	МН1																		
			-01	МН2								2	2									
			-02	МН3										2	2							
			-03	МН4												2						
			-04	МН5													2					
А4		8	01.010400	МН6	2	2												2				
			-01	МН7			2	2														

Нач.отдела	Царбак	
Н.контр	Аксёнова	
Гл.констр.отд.	Липницкий	
Нач.сектора	Бродский	
Вед.инженер	Агевнко	
Инженер	Левина	
Ст.техник	Фоменко	

1.020.1-4.2-2 09.010000

Каркас пространственный КП (КП84 ... КП97)

Стадия	Лист	Листов
Р	1	2

ГОССТРОЙ СССР
ЛЕНИНГРАДСКИЙ ПРОМСТРОЙПРОЕКТ

22227 26

Инв.№ подл. | Подпись и дата | Взам.инв.№

Формат	Зона	Поз.	Обозначение	Наименование	Количество на исполнение 1.020.1-4.2-2 09.010000																Примечан.
					--	01	02	03	04	05	06	07	08	09	10	11	12	13			
				Изделие закладное																	
А1		8	1.020.1-4.2-2 01.01 04 00-02	МН8					2												
			-03	МН9						2											
			-04	МН10							2										
А1		9	01.01 05 00	МН11	2	2	2	2	2	2	2										
А1		10	01.01 06 00	МН13	1	1						1	1								
			-01	МН14			1	1						1	1						
			-02	МН15					1	1	1					1	1	1			
				Детали																	
				ГОСТ 5781-82																	
БУ		1	09.01 00 01	ф20 AIII ℓ=11315	4							4									27,9 кг
			09.01 00 02	ф22 AIII ℓ=11315		4							4								33,7 кг
			09.01 00 03	ф25 AIII ℓ=11315			4							4							43,6 кг
			09.01 00 04	ф28 AIII ℓ=11315				4							4						54,6 кг
			09.01 00 05	ф32 AIII ℓ=11315					4							4					71,4 кг
			09.01 00 06	ф36 AIII ℓ=11315						4							4				90,4 кг
			09.01 00 07	ф40 AIII ℓ=11315							4							4			111,7 кг
А1		2	01.01 00 07	Стержень отдельный	36	36						36	36								0,3 кг
			-01	то же			36	36	36					36	36	36					0,55 кг
			-02	"						36	36						36	36			0,89 кг
Б		3	01.01 00 08	ф6 AI ℓ=650	4	4	4	4	4	4	4	4	4	4	4	4	4	4			0,14 кг

Инв. № подл. | Подпись и дата | Взам. инв. №

1.020.1-4.2-2 09.010000

Лист 2

Рис. 1

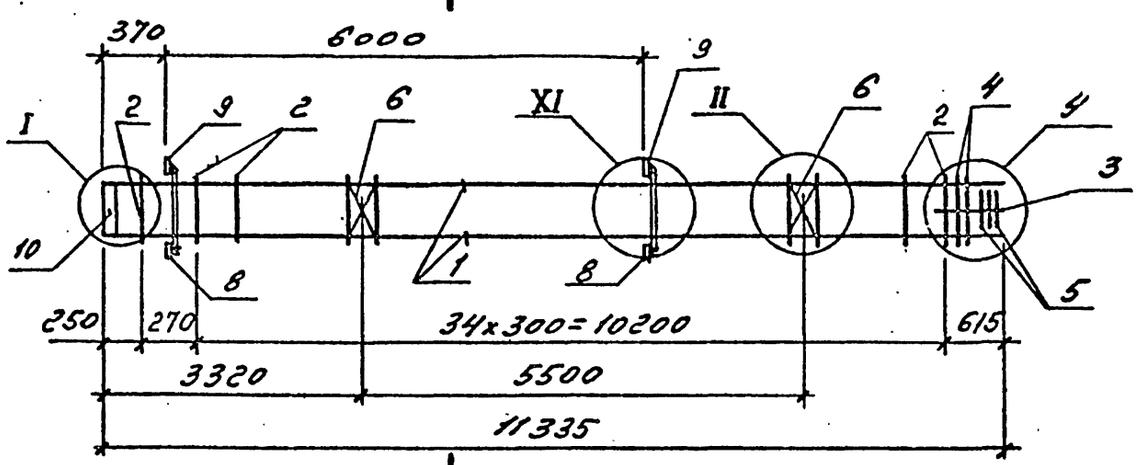

Рис. 2
(остальное см. рис. 1)

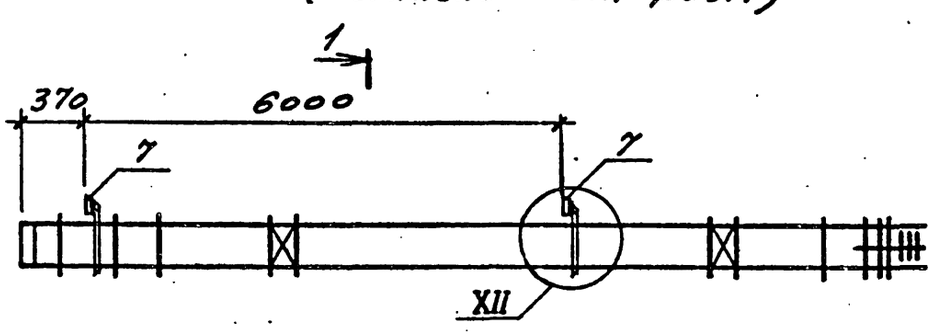

1-1

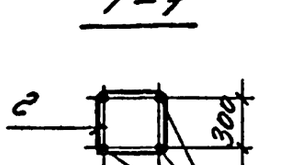

Обозначение	Марка	Узел У	Рис.	Масса, кг
1.020.1-4.2-2 09.010000	КП84	IV	1	226,3
-01	КП85	IV	1	254,6
-02	КП86	IV	1	309,0
-03	КП87	VI	1	356,4
-04	КП88	VI	1	442,7
-05	КП89	VIII	1	528,8
-06	КП90	X	1	611,8
-07	КП91	IV	2	202,0
-08	КП92	IV	2	230,7
-09	КП93	VI	2	284,7
-10	КП94	VI	2	332,1
-11	КП95	VIII	2	415,9
-12	КП96	VIII	2	503,2
-13	КП97	X	2	587,5

Нач.отдела	Царбак	
Н.контр	Аксёнова	
Гл.констр.отд.	Липницкий	
Нач.сектора	Бродский	
Вед.инженер	Агевнко	
Инженер	Левина	
Ст.техник	Фоменко	

1.020.1-4.2-2 09.010000СБ

Каркас пространственный КП (КП84 ... КП97) Сборочный чертеж

Стадия	Масса	Масштаб
Р	см. табл.	
Лист	Листов 1	

ГОССТРОЙ СССР
ЛЕНИНГРАДСКИЙ ПРОМСТРОЙПРОЕКТ

Инв.№ подл. | Подпись и дата | Взам.инв.№

Инв. № подл.	Подпись и дата	Взам. инв. №

Формат	Зона	Поз.	Обозначение	Наименование	Кол. на исполн. 1.020.1-4.2-2 10.010000-										Примечание
					–	01	02	03	04	05	06	07			
				Документация											
А3			1.020.1-4.2-2 10.010000 СБ	Сборочный чертеж	×	×	×	×	×	×	×	×			
А3			00.000000У	Узлы	×	×	×	×	×	×	×	×			
А3			00.000000ПЗ	Пояснительная записка	×	×	×	×	×	×	×	×			
				Сборочные единицы	×	×	×	×	×	×	×	×			
				Сетка косвенного армирования											
А3		4	01.010100	СКА1	2										
			-01	СКА2		2	2	3	3	4	5	3			
А3		5	01.010100 -02	СКА3	3										
			-03	СКА4		3	3	3	3	3	3	3			
А4		6	01.010200	Сетка арматурная С1	3	3	3	3	3	3	3	3			
А4		7	01.01 03 00-01	Изделие закладное МН2			3	3							
			-02	то же МН3					3						
			-03	" МН4						3					
			-04	" МН5							3				
А4		8	01.010400	" МН6	3	3									

Нач.отдела	Царбан	
Н.контр	Аксёнова	
Гл.конструктор отд.	Липницкий	
Нач.сектора	Бродский	
Вед.инженер	Агеенко	
Инженер	Левина	
Ст.техник	Фоменко	

1.020.1-4. 2-2 10.010000

Каркас пространственный КП (КП98... КП104, КП462)

Стадия	Лист	Листов
Р	1	2

ГОССТРОЙ СССР
ЛЕНИНГРАДСКИЙ ПРОМСТРОЙПРОЕКТ

Копировал Формат

Инв. № подл.	Подпись и дата	Взам. инв. №

Формат	Зона	Поз.	Обозначение	Наименование	Кол. на исполн. 1.020.1-4 2-2 10.010000-										Примечание
					–	01	02	03	04	05	06	07			
А4		8	1.020.1-4.2-2 01.010400-01	Изделие закладное МН7								3			
А4		9	01.010500	то же МН11								3			
А4		10	01.010600	" МН13	1	1									
			-01	" МН14			1	1				1			
			-02	" МН15					1	1	1				
				Детали											
				ГОСТ 5781-82											
Б4		1	10.01.00 01	Ф20 AIII ℓ=10115	4										25,0 кг
			10.01.00 02	Ф22 AIII ℓ=10115		4									30,1 кг
			10.01 0003	Ф25 AIII ℓ=10115			4								38,9 кг
			10.01 00 04	Ф28 AIII ℓ=10115				4				4			48,8 кг
			10.01 0005	Ф32 AIII ℓ=10115					4						63,8 кг
			10.01 0006	Ф36 AIII ℓ=10115						4					80,8 кг
			10.01.0007	Ф40 AIII ℓ=10115							4				99,8 кг
А4		2	01.010007	Стержень отрезной	32	32									0,3 кг
			-01	то же			32	32	32			32			0,55 кг
			-02	"						32	32				0,89 кг
Б4		3	10.01 00 08	Ф6 AI ℓ=650	4	4	4	4	4	4	4	4			0,14 кг

1.020.1-4. 2-2 10.01 00 00

Лист 2

Копировал Формат

22227 29

Рис. 1

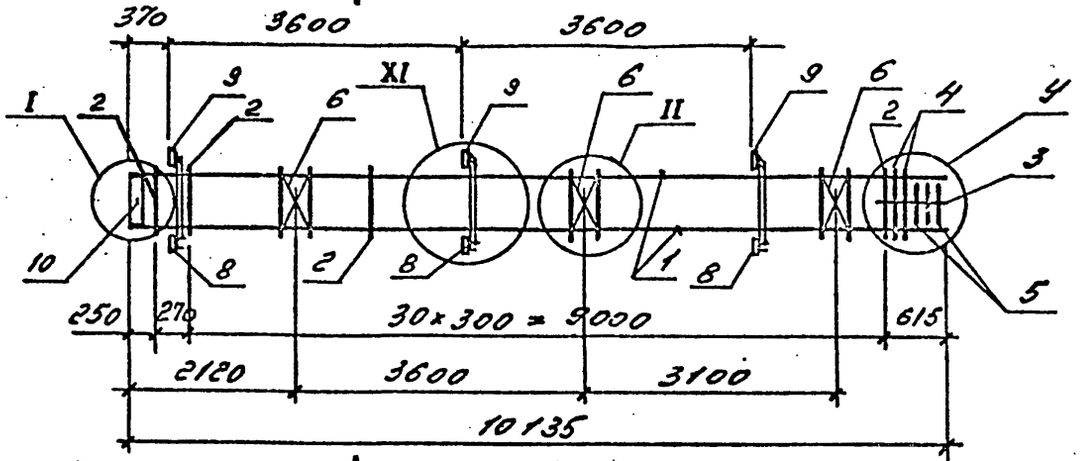

Рис. 2

(остальное см. рис. 1)

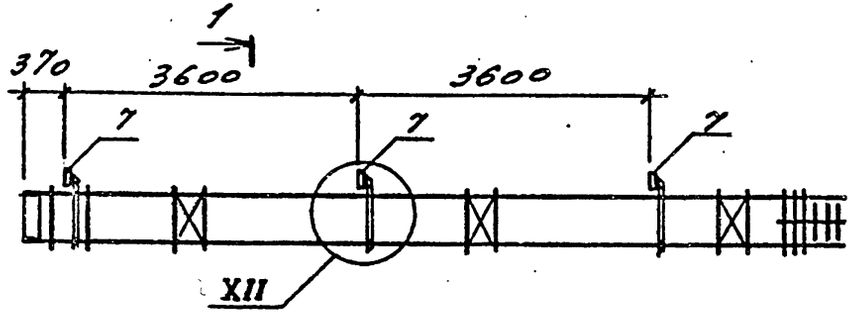

1-1

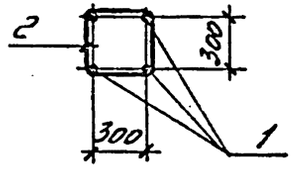

Обозначение	Марка	Узел У	Рис.	Масса, кг
1.020.1-4.2-2 10.010000	КП98	III	1	254,2
-01	КП99	III	1	279,7
-02	КП100	III	2	291,9
-03	КП101	V	2	334,8
-04	КП102	V	2	413,8
-05	КП103	VIII	2	489,6
-06	КП104	IX	2	562,5
-07	КП462	V	1	371,2

Нач.отдела	Царбак	
Н.контр тел	Аксёнова	
Гл.конструктор отд.	Липницкий	
Нач.сектора	Бродский	
Вед.инженер	Агевнко	
Инженер	Левина	
Ст.техник	Фоменко	

1.020.1-4. 2-2 10.010000 СБ

Каркас пространственный КП (КП98 ... КП104, КП462) Сборочный чертеж

Стадия	Масса	Масштаб
Р	См. табл.	
Лист	Листов 1	

ГОССТРОЙ СССР ЛЕНИНГРАДСКИЙ ПРОМСТРОЙПРОЕКТ

Инв.№ подл. | Подпись и дата | Взам.инв.№

Формат	Зона	Поз.	Обозначение	Наименование	Количество на исполнение 1.020.1-4.2-2 11.01 0000-										Примечан.
					–	01	02	03	04	05	06	07	08	09	
				Документация											
А3			1.020.1-4.2-2 17.01 0000 СБ	Сборочный чертеж	X	X	X	X	X	X	X	X	X	X	
А3			00.0000004	Узлы	X	X	X	X	X	X	X	X	X	X	
А3			00.0000 00ПЗ	Пояснительная записка	X	X	X	X	X	X	X	X	X	X	
				Сборочные единицы											
				Сетка косвенного армирования											
А3		4	01.01 01 00	СКА1	2										
			-01	СКА2		2	2	3	4	5	3	3	4	5	
А3		5	01.01 0100 -02	СКА3	3										
			-03	СКА4		3	3	3	3	3	3	3	3	3	
				Сетка арматурная											
А4		6	01.01 0200	С1	3	3	3	3	3	3	3	3	3	3	
				Изделие закладное											
А4		7	01.01 0300 -01	МН2							3				
			-02	МН3								3			
			-03	МН4									3		
			-04	МН5										3	
А4		8	01.01 0400	МН6	3	3									
			-01	МН7			3								

Инв.№ подл. | Подпись и дата | Взам. инв.№

Нач.отдела	Царбэх	
Н.контр	Аксёнова	
Гл.констр.отд.	Липницкий	
Нач.сектора	Бродский	
Бед.инженер	Агеенко	
Инженер	Левина	
Ст.техник	Фомёнко	

1.020.1-4.2-2 11.01 0000

Каркас пространственный КП (КП105,.. КП114)

Стадия	Лист	Листов
Р	1	2

Госстрой СССР ЛЕНИНГРАДСКИЙ ПРОМСТРОЙПРОЕКТ

Формат	Зона	Поз.	Обозначение	Наименование	Количество на исполнение 1.020.1-4.2-2 11.010000 –										Примечан.
					–	01	02	03	04	05	06	07	08	09	
				Изделие закладное											
А4		8	1.020.1-4.2-2. 01.0104 00-02	МН8				3							
			-03	МН9					3						
			-04	МН10						3					
А4		9	01.010500	МН11	3	3	3	3	3	3					
А4		10	01.010600	МН13	1	1									
			-01	МН14			1				1				
			-02	МН15				1	1	1		1	1	1	
				Детали											
				ГОСТ 5781-82											
Б4		1	11.010001	ф20 AIII ℓ=11915	4										29,4 кг
			11.010002	ф22 AIII ℓ=11915		4									35,5 кг
			11.010003	ф25 AIII ℓ=11915			4								45,9 кг
			11.010004	ф28 AIII ℓ=11915							4				57,5 кг
			11.010005	ф32 AIII ℓ=11915				4				4			75,2 кг
			11.010006	ф36 AIII ℓ=11915					4				4		95,2 кг
			11.010007	ф40 AIII ℓ=11915						4				4	117,6 кг
А4		2	01.010007	Стержень отдельный	38	38									0,3 кг
			-01	то же			38	38			38	38			0,55 кг
			-02	"					38	38			38	38	0,89 кг
Б4		3	11.010008	ф6 AI ℓ=650	4	4	4	4	4	4	4	4	4	4	0,14 кг

Инв. № подл. | Подпись и дата | Взам. инв. №

Обозначение	Марка	У	Рис.	Масса, кг
1.020.1-4. 2-2.11.01.00.00	КП105	IV	1	273,6
-01	КП106	IV	1	303,1
-02	КП107	IV	1	359,6
-03	КП108	VII	1	502,9
-04	КП109	VIII	1	558,6
-05	КП110	X	1	675,5
-06	КП111	II	2	372,9
-07	КП112	VI	2	462,7
-08	КП113	VIII	2	522,5
-09	КП114	X	2	639,1

Рис. 1

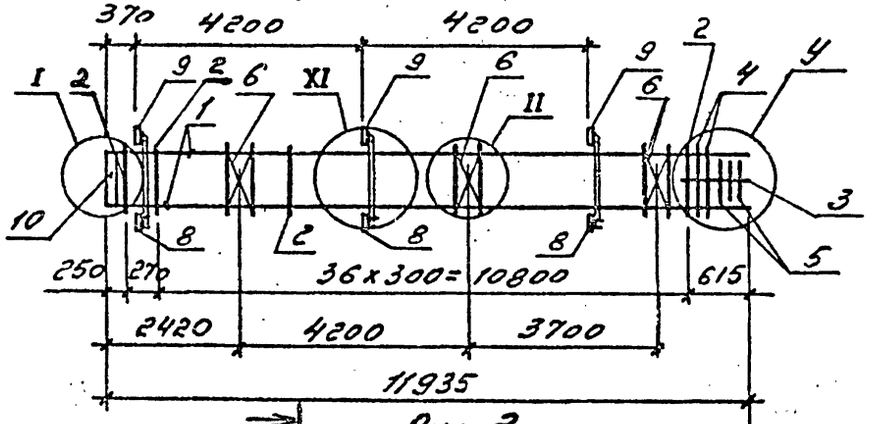

Рис. 2
(остальное см. рис. 1)

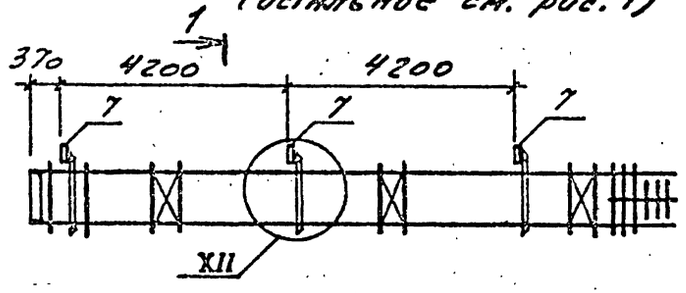

1-1

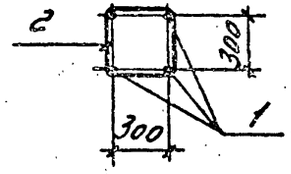

Нач.отдела	Царбак		
Н.контр.	Аксёнова		
Гл.констр.отд.	Лыпницкий		
Нач.сектора	Бродский		
Вед.инженер	Агеенко		
Инженер	Левина		
Ст.техник	Фоменко		

1.020.1-4. 2-2 11.01 00 00 СБ

Каркас пространственный КП (КП105,.. КП114) Сборочный чертеж

Стадия	Масса	Масштаб
Р	см. табл.	—
Лист	Листов 1	

ГОССТРОЙ СССР ЛЕНИНГРАДСКИЙ ПРОМСТРОЙПРОЕКТ

Копировал 22227 33 Формат

Инв.№ подл. | Подпись и дата | Взам.инв.№

Формат	Зона	Поз.	Обозначение	Наименование	Количество на исполнение 1.020.1-4.2-2 12.010000-															Примечан.
					–	01	02	03	04	05	06	07	08	09	10	11	12	13	14	15	
				Документация																
А3			1.020.1-4.2-2 12.010000 СБ	Сборочный чертеж	×	×	×	×	×	×	×	×	×	×	×	×	×	×	×	
А3			00.000000 У	Узлы	×	×	×	×	×	×	×	×	×	×	×	×	×	×	×	
А3			00.000000ПЗ	Пояснительная записка	×	×	×	×	×	×	×	×	×	×	×	×	×	×	×	
				Сборочные единицы																
				Сетка косвенного армирования																
А3		4	01.01 01 00	СКА1	2															
			-02	СКА2		2	2	3	3	4	5	2	2	3	3	4	5	5	5	5
А3		5	01.01 01 00 -03	СКА3	3															
			-04	СКА4		3	3	3	3	3	3	3	3	3	3	3	3	3	3	3
				Сетка арматурная																
А4		6	01.01 02 00	С1	3	3	3	3	3	3	3	3	3	3	3	3	3	3	3	3
				Изделие закладное																
А4		7	01.01 03 00	МН1								3								
			-01	МН2									3	3				3		
			-02	МН3											3				3	
			-03	МН4												3				3
			-04	МН5																
А4		8	01.01 04 00	МН6	3	3														
			-01	МН7			3	3												

Нач.отдела	Царбак	
Н.контр	Аксёнова	
Гл.констр.отд.	Липницкий	
Нач.сектора	Бродский	
Вед.инженер	Агеенко	
Инженер	Левина	
Ст.техник	Фоменко	

1.020.1-4.2-2 12.010000

Каркас пространственный КП (КП117 ... КП132)

Стадия	Лист	Листов
Р	1	2

ГОССТРОЙ СССР
ЛЕНИНГРАДСКИЙ ПРОМСТРОЙПРОЕКТ

Инв.№ подл. | Подпись и дата | Взам.инв.№

Формат	Зона	Поз.	Обозначение	Наименование	Количество на исполнение 1.020.1-4.2-2 12.010000-																Примечан.
					–	01	02	03	04	05	06	07	08	09	10	11	12	13	14	15	
				Изделие закладное																	
А		8	1.020.1-4.2-2 01.010400-02	МН8					3		3										
			-03	МН9						3											
А		9	01.010500	МН11	3	3	3	3	3	3	3										
АУ		10	01.010600	МН13	1	1						1									
			-01	МН14			1	1					1	1				1			
			-02	МН15					1	1	1				1	1	1		1	1	
				Детали																	
				ГОСТ 5781-82																	
БУ		1	12.010001	ф20 AIII ℓ=13715	4																33,9 кг
			12.010002	ф22 AIII ℓ=13715		4						4									40,9 кг
			12.010003	ф25 AIII ℓ=13715			4						4								52,8 кг
			12.010004	ф28 AIII ℓ=13715				4						4				4			66,2 кг
			12.010005	ф32 AIII ℓ=13715					4		4				4				4		86,6 кг
			12.010005	ф36 AIII ℓ=13715						4						4				4	109,6 кг
			12.010006	ф40 AIII ℓ=13715													4				135,4 кг
			12.010007	ф20 AIII ℓ=13670							4							4	4		33,8 кг
			12.010008	ф32 AIII ℓ=13670																4	86,3 кг
АУ		2	01.010007	Стержень отдельный	44	44						44									0,3 кг
			-01	то же			44	44	44		44		44	44	44			44	44		0,55 кг
			-02	"						44						44	44			44	0,89 кг
БУ		3	12.010009	ф6 AI ℓ=650	4	4	4	4	4	4	4	4	4	4	4	4	4	4	4	4	0,14 кг

Инв. № подл. | Подпись и дата | Взам. инв. №

Рис. 1

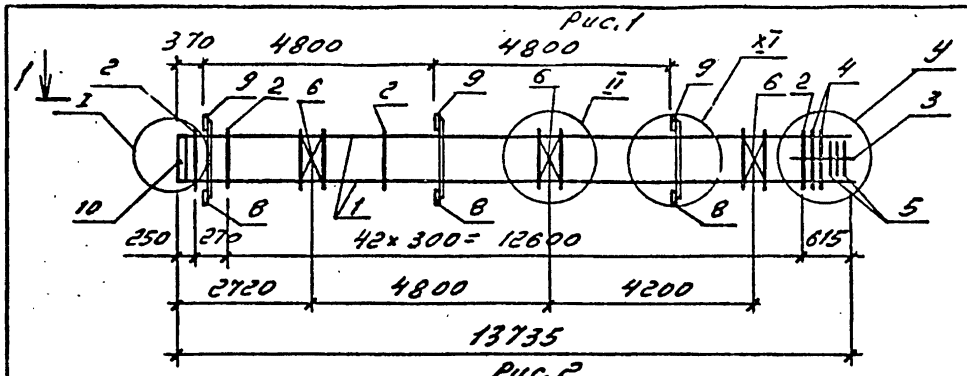

Рис. 2
(остальное см. рис. 1)

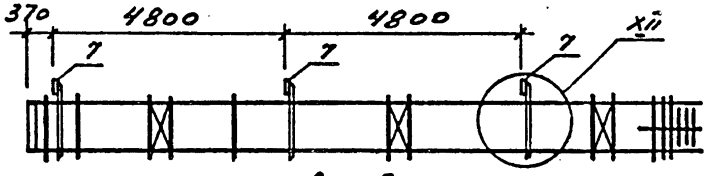

Рис. 3

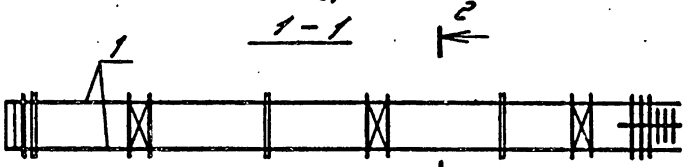

Рис. 4

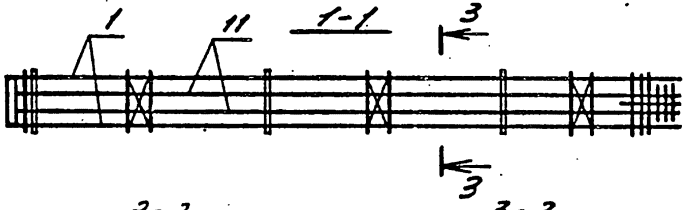

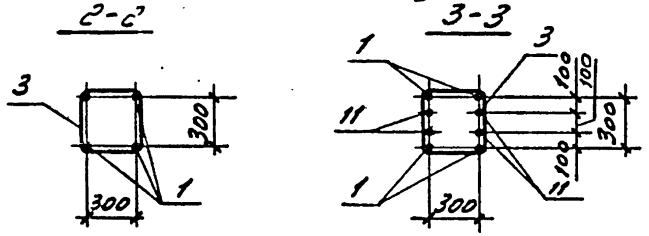

Обозначение	Марка	У	Рис.	Масса, кг
1.020.1-4.2-2 12.010000	КП117	I–IV	1, 3	293,4
-01	КП118	I–IV	1, 3	326,5
-02	КП119	I–IV	1, 3	390,5
-03	КП120	V–VI	1, 3	447,4
-04	КП121	V–VI	1, 3	551,4
-05	КП122	VII–VIII	1, 3	653,8
-06	КП123	X	1, 4	693,7
-07	КП124	I–IV	2, 3	290,1
-08	КП125	I–IV	2, 3	354,1
-09	КП126	V–VI	2, 3	411,0
-10	КП127	V–VI	2, 3	511,2
-11	КП128	VII–VIII	2, 3	615,5
-12	КП129	X	2, 3	715,6
-13	КП130	X	2, 4	552,9
-14	КП131	X	2, 4	653,5
-15	КП132	X	2, 4	964,0

Нач.отдела	Царбак	
Н.контр	Аксёнова	
Гл.констр.отд.	Липницкий	
Нач.сектора	Бродский	
Вед.инженер	Агевнко	
Инженер	Левина	
Ст.техник	Фоменко	

1.020.1-4. 2-2 12.010000СБ

Каркас пространственный КП (КП117 ... КП132)
Сборочный чертеж

Стадия	Масса	Масштаб
Р	см. табл.	—
Лист	Листов 1	

Госстрой СССР ЛЕНИНГРАДСКИЙ ПРОМСТРОЙПРОЕКТ

Инв.№ подл. | Подпись и дата | Взам. инв.№

Инв. № подл.	Подпись и дата	Взам. инв. №

Формат	Зона	Поз.	Обозначение	Наименование	Кол. на исполн. 1.020.1-4.2-2 13.01 00 00- —	01	02	03	04	05	06	07	08	09	10	Прим.
				Документация												
А3			1.020.1-4.2-2 13.010000 СБ	Сборочный чертеж	1	1	1	1	1	1	1	1	1	1	1	
А3			00.000000 У	Узлы	1	1	1	1	1	1	1	1	1	1	1	
А3			00.000000ПЗ	Пояснительная записка	1	1	1	1	1	1	1	1	1	1	1	
				Сборочные единицы												
				Сетка косвенного армирования												
А3		5	01.010100	СКА1	4											
			-01	СКА2		4	6	10	10	10	4	8	10	10	10	
А3		6	01.010100-02	СКА3	6											
			-03	СКА4		6	6	6	6	6	6	6	6	6	6	
АУ		7	01.010200	Сетка арматурная С1	1	1	1	1	1	1	1	1	1	1	1	
АУ		8	01.010300-01	Изделие закладное МН2							1			1		
			-03	то же МН4								1	1			
			-04	" МН5											1	
АУ		9	01.010400	" МН6	1	1										
			-01	" МН7			1		1							

Нач.отдела	Царбак	
Н.контр	Аксёнова	
Гл.констр.отд.	Липницкий	
Нач.сектора	Бродский	
Вед.инженер	Агеенко	
Инженер	Левина	
Ст.техник	Фоменко	

1.020.1-4.2-2 13.010000

Каркас пространственный КП (КП133 ... КП143)

Стадия	Лист	Листов
Р	1	2

ГОССТРОЙ СССР
ЛЕНИНГРАДСКИЙ ПРОМСТРОЙПРОЕКТ

Копировал Формат

Инв. № подл.	Подпись и дата	Взам. инв. №

Формат	Зона	Поз.	Обозначение	Наименование	Кол. на исполн. 1.020.1-4.2-2 13.01 00 00- —	01	02	03	04	05	06	07	08	09	10	Прим.
АУ		9	1.020.1-4.2-2 01.010400-04	Изделие закладное МН10				1		1						
АУ		10	01.010500	то же МН11	1	1	1	1	1	1						
				Детали												
				ГОСТ 5781-82												
БУ		1	13.010001	Ф20 А-III l=3630	4											90,0 кг
			13.010002	Ф22 А-III l=3630		4										108 кг
			13.010003	Ф25 А-III l=3630							4					140 кг
			13.010004	Ф28 А-III l=3630			4		4					4		175 кг
			13.010005	Ф36 А-III l=3630								4				229 кг
			13.010006	Ф40 А-III l=3630				4		4			4			355 кг
БУ		2	13.010007	Ф20 А-III l=3540					4							87,7 кг
			13.010008	Ф22 А-III l=3540						4						105 кг
АУ		3	01.010007	Стержень отдельный	9	9										93 кг
			-01	то же			9		9		9			9		955 кг
			-02	"				9		9		9	9		9	880 кг
БУ		4	13.010009	Ф6 АI l=650	8	8	8	8	8	8	8	8	8	8	8	0,14 кг

22227-37

1.020.1-4.2-2 13.010000 Лист 2

Копировал Формат

Рис. 1

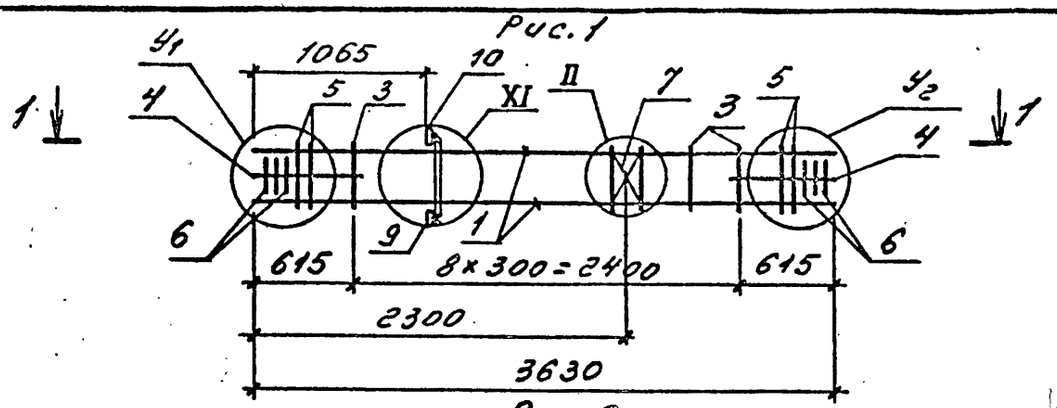

Рис. 2
(остальное см. рис. 1)

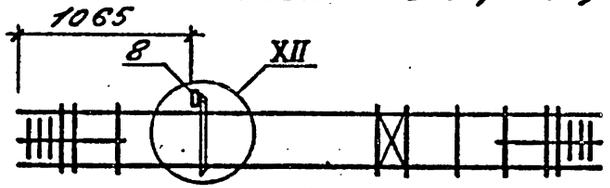

Рис. 3

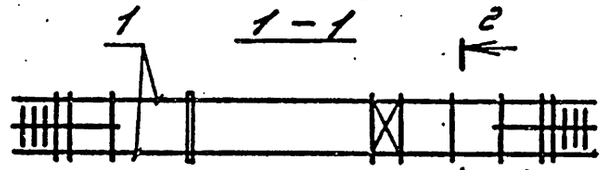

Рис. 4

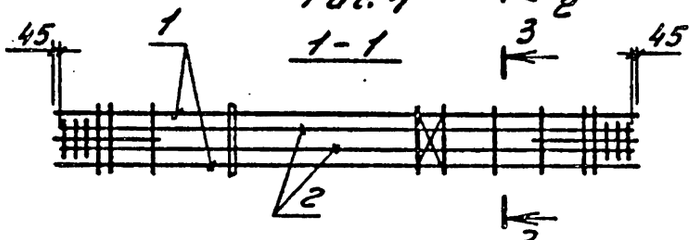

Обозначение	Марка	Узел У1	Узел У2	Рис.	Масса, кг
1.020.1-4. 2-2 13.0100 00	КП 133	III	IV	1, 3	97.2
-01	КП 134	III	IV	1, 3	114.6
-02	КП 135	V	VI	1, 3	149.9
-03	КП 136	IX	X	1, 3	237.7
-04	КП 137	IX	X	1, 4	198.2
-05	КП 138	IX	X	1, 4	279.7
-06	КП 139	III	IV	2, 3	117.1
-07	КП 140	VII	VIII	2, 3	193.8
-08	КП 141	IX	X	2, 3	225.5
-09	КП 142	IX	X	2, 4	186.1
-10	КП 143	IX	X	2, 4	267.5

Нач.отдела	Царбах	
Н.контр	Аксёнова	
Гл.констр.отд.	Липницкий	
Нач.сектора	Бродский	
Вед.инженер	Агевнко	
Инженер.	Левина	
Ст.техник	Фоменко	

1.020.1-4. 2-2 13.0100 00 СБ

Каркас пространственный КП (КП 133 ... КП 143)
Сборочный чертеж

Стадия	Масса	Масштаб
Р	см. табл.	—
Лист	Листов 1	

ГОССТРОЙ СССР
ЛЕНИНГРАДСКИЙ ПРОМСТРОЙПРОЕКТ

Инв. № подл. | Подпись и дата | Взам. инв. №

Инв. № подл.	Подпись и дата	Взам. инв. №

Формат	Зона	Поз.	Обозначение	Наименование	Кол. на исполн. 1.020.1-4.2-2 14.010000- —	01	02	03	04	05	06	07	08	09	Примечание
				Документация											
А3			1.020.1-4.2-2 14.010000 СБ	Сборочный чертеж	×	×	×	×	×	×	×	×	×	×	
А3			00.000000 У	Узлы	×	×	×	×	×	×	×	×	×	×	
А3			00.000000 ПЗ	Пояснительная записка	×	×	×	×	×	×	×	×	×	×	
				Сборочные единицы											
				Сетка косвенного армирования											
А3		4	01.010100	СКА1	4										
			-01	СКА2		4	6	8	10	4	6	8	10	10	
А3		5	01.010100 -02	СКА3	6										
			-03	СКА4		6	6	6	6	6	6	6	6	6	
А4		6	01.010200	Сетка арматурная С1	1	1	1	1	1	1	1	1	1	1	
АУ		7	01.010300 -01	Изделие закладное МН2						1					
			-02	то же МН3							1				
			-03	" МН4								1			
			-04	" МН5									1	1	
АУ		8	01.010400	" МН6	1	1									

Нач.отдела	Царбак	
Н.контр	Ажёнова	
Гл.констр.отд.	Липницкий	
Нач.сектора	Бродский	
Вед.инженер	Агеенко	
Инженер	Левина	
Ст.техник	Фоменко	

1.020.1-4.2-2 14.010000

Каркас пространственный КП (КП144 ... КП153)

Стадия	Лист	Листов
Р	1	2

ГОССТРОЙ СССР
ЛЕНИНГРАДСКИЙ ПРОМСТРОЙПРОЕКТ

Копировал Формат

Инв. № подл.	Подпись и дата	Взам. инв. №

Формат	Зона	Поз.	Обозначение	Наименование	Кол. на исполн. 1.020.1-4.2-2 14.010000- —	01	02	03	04	05	06	07	08	09	Примечание
АУ		8	1.020.1-4.2-2 01.010400 -01	Изделие закладное МН7			1								
			-03	то же МН9				1							
			-04	" МН10					1						
А4		9	01.010500	" МН11	1	1	1	1	1						
				Детали											
				ГОСТ 5781-82											
БУ		1	14.010001	Ф20 AIII ℓ=4200	4										10,4кг
			14.010002	Ф22 AIII ℓ=4200		4									12,5кг
			14.010003	Ф25 AIII ℓ=4200						4					16,2кг
			14.010004	Ф28 AIII ℓ=4200			4								20,3кг
			14.010005	Ф32 AIII ℓ=4200							4				26,7кг
			14.010006	Ф36 AIII ℓ=4200				4				4			33,8кг
			14.010007	Ф40 AIII ℓ=4200					4				4	4	41,8кг
БУ		10	14.010008	Ф20 AIII ℓ=1110										4	12,2кг
ВУ		2	01.010007	Стержень отдельный	11	11									0,3кг
			-01	то же			11			11	11				0,55кг
			-02	"				11	11			11	11	11	0,89кг
БУ		3	14.010009	Ф6 AI ℓ=650	8	8	8	8	8	8	8	8	8	8	0,14кг

22227 39

1.020.1-4.2-2 14.010000

Лист 2

Копировал Формат

Рис. 1

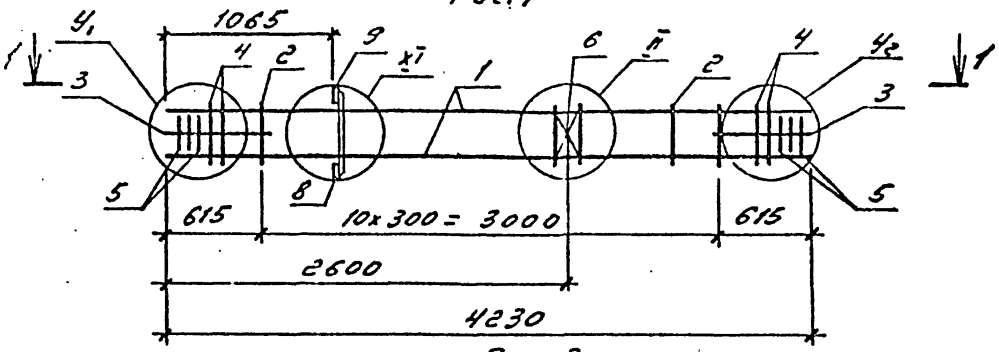

Рис. 2
(остальное см. рис. 1)

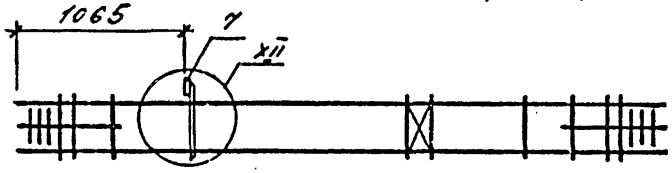

Рис. 3

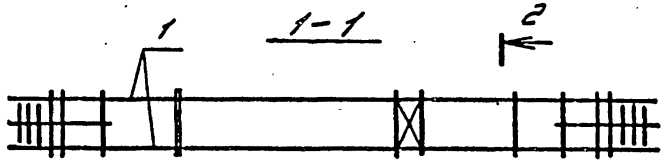

Рис. 4

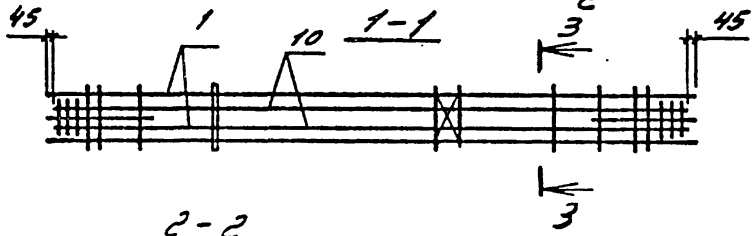

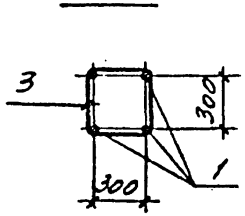

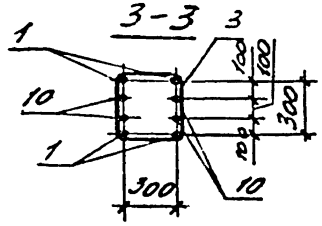

Обозначение	Марка	$У_1$	$У_2$	Рис.	Масса, кг
1.020.1-4.2-2 14.010000	КП144	III	IV	1, 3	103,4
-01	КП145	III	IV	1, 3	122,4
-02	КП146	V	VI	1, 3	162,2
-03	КП147	VII	VIII	1, 3	227,5
-04	КП148	IX	X	1, 3	263,4
-05	КП149	III	IV	2, 3	127,0
-06	КП150	V	VI	2, 3	178,0
-07	КП151	VII	VIII	2, 3	214,7
-08	КП152	IX	X	2, 3	251,3
-09	КП153	IX	X	2, 4	300,1

Нач.отдела	Царбак	
Н.контр	Аксёнова	
Гл.констр.отд.	Липницкий	
Нач.сектора	Бродский	
Вед.инженер	Агеенко	
Инженер	Левина	
Ст.техник	Фоменко	

1.020.1-4. 2-2 14.010000 СБ

Каркас пространственный КП (КП144 ... КП153) Сборочный чертеж

Стадия	Масса	Масштаб
Р	см. табл.	—
Лист	Листов 1	

Госстрой СССР ЛЕНИНГРАДСКИЙ ПРОМСТРОЙПРОЕКТ

Инв.№ подл. | Подпись и дата | Взам.инв.№

Копировал 22227 40 Формат

Формат	Зона	Поз.	Обозначение	Наименование	Количество на исполнение 1.020.1-4.2-2 15.010000-											Примечан.
					–	01	02	03	04	05	06	07	08	09	10	
				Документация												
А3			1.020.1-4.2-2 15.0100 00 СБ	Сборочный чертеж	×	×	×	×	×	×	×	×	×	×	×	
А3			00.0000004	Узлы	×	×	×	×	×	×	×	×	×	×	×	
А3			00.0000000ПЗ	Пояснительная записка	×	×	×	×	×	×	×	×	×	×	×	
				Сборочные единицы												
				Сетка косвенного армирования												
А3		4	01.010100	СКА1	4						4					
			-01	СКА2		4	6	6	8	10		4	6	6	10	
А3		5	01.010100 -02	СКА3	6						6					
			-03	СКА4		6	6	6	6	6		6	6	6	6	
				Сетка арматурная												
А4		6	01.010200	С1	1	1	1	1	1	1	1	1	1	1	1	
				Изделие закладное												
А4		7	01.010300	МН1							1					
			-01	МН2								1	1			
			-02	МН3										1		
			-04	МН5											1	
А4		8	01.010400	МН6	1											
			-01	МН7		1	1									

Инв.№ подл. | Подпись и дата | Взам.инв.№

Нач.отдела	Царбак	
Н.контр	Аксёнова	
Гл.констр.отд.	Липницкий	
Нач.сектора	Бродский	
Вед.инженер	Агевнко	
Инженэр	Левина	
Ст.техник	Фоменко	

1.020.1-4.2-2 15.010000

КАРКАС ПРОСТРАНСТВЕННЫЙ КП (КП154 ... КП164)

Стадия	Лист	Листов
Р	1	2

ГОССТРОЙ СССР
ЛЕНИНГРАДСКИЙ ПРОМСТРОЙПРОЕКТ

Формат	Зона	Поз.	Обозначение	Наименование	Количество на исполнение 1.020.1-4.2-2 15.01 00 00 -																Примечан.
					–	01	02	03	04	05	06	07	08	09	10							
				Изделие закладное																	
А4		8	1.020.1-4.2-2 01.01 04 00-02	МН8				1													
			-03	МН9					1												
			-04	МН10						1											
А4		9	01.01 05 00	МН11	1	1	1	1	1	1											
				Детали																	
				ГОСТ 5781-82																	
БУ		1	15.010001	Ф20 А III ℓ=4830	4						4										11,9 кг
			15.010002	Ф25 А III ℓ=4830		4						4									18,6 кг
			15.010003	Ф28 А III ℓ=4830			4						4								23,3 кг
			15.010004	Ф32 А III ℓ=4830				4						4							30,5 кг
			15.010005	Ф36 А III ℓ=4830					4												38,6 кг
			15.010006	Ф40 А III ℓ=4830						4					4						47,7 кг
А4		2	01.010007	Стержень отдельный	13						13										0,3 кг
			-01	то же		13	13	13				13	13	13							0,55 кг
			-02	"					13	13					13						0,89 кг
БУ		3	15.010007	Ф6 АI ℓ=650	8	8	8	8	8	8	8	8	8	8	8						0,14 кг

Инв. № подл. | Подпись и дата | Взам. инв. №

Рис. 1

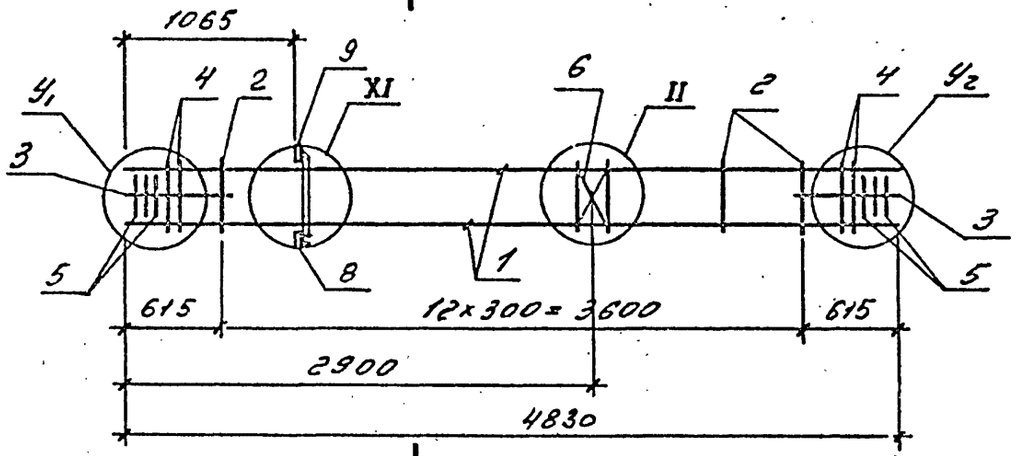

Рис. 2

(остальное см. рис. 1)

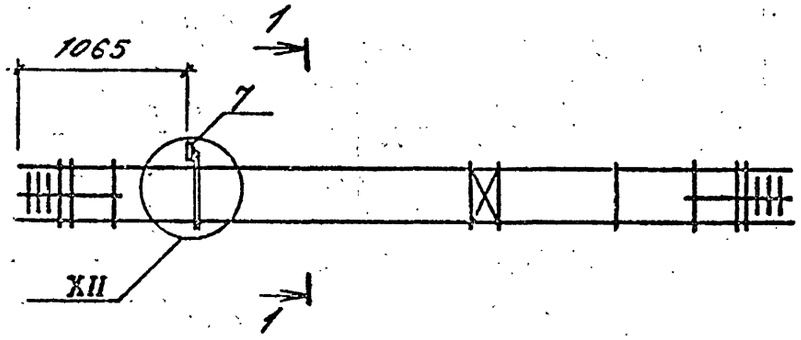

1-1

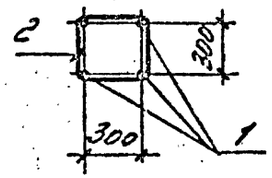

Обозначение	Марка	Узел У1	Узел У2	Рис.	Масса, кг
1.020.1-4.82 15.010000	КП154	III	IV	1	110,0
-01	КП155	III	IV	1	149,3
-02	КП156	V	VI	1	175,3
-03	КП157	V	VII	1	207,7
-04	КП158	VII	VIII	1	248,5
-05	КП159	IX	X	1	288,8
-06	КП160	III	IV	2	97,9
-07	КП161	III	IV	2	137,7
-08	КП162	V	VI	2	163,2
-09	КП163	V	VI	2	194,3
-10	КП164	IX	X	2	276,7

Нач.отдела	Царбак	
Н.контр.тел	Аксёнова	
Гл.констр.отд.	Лилницкий	
Нач.сектора	Бродский	
Вед.инженер	Агевнко	
Инженер	Лавина	
Ст.техник	Фоменко	

1.020.1-4.2-2 15.01.0000 СБ

Каркас пространственный КП (КП154 ... КП164)

Сборочный чертеж

Стадия	Масса	Масштаб
Р	см. табл.	—
Лист	Листов 1	

ГОССТРОЯ СССР ЛЕНИНГРАДСКИЙ ПРОМСТРОЙПРОЕКТ

Инв.№ подл. | Подпись и дата | Взам.инв.№

Формат	Зона	Поз.	Обозначение	Наименование	Количество на исполнение 1.020.1-4.2-2 17.01 0000 -													Примечан.
					–	01	02	03	04	05	06	07	08	09	10	11	12	
				Документация														
А3			1.020.1-4.2-2 17.01 0000 СБ	Сборочный чертеж	×	×	×	×	×	×	×	×	×	×	×	×	×	
А3			00.0000 00 У	Узлы	×	×	×	×	×	×	×	×	×	×	×	×	×	
А3			00.0000 00 ПЗ	Пояснительная записка	×	×	×	×	×	×	×	×	×	×	×	×	×	
				Сборочные единицы														
				Сетка косвенного армирования														
А3		4	01.01 0100	СКА1	4							4						
			-01	СКА2		4	6	8	10	10	10		4	6	6	8	10	
А3		5	01.01 0100-02	СКА3	6							6						
			-03	СКА4		6	6	6	6	6	6		6	6	6	6	6	
				Сетка арматурная														
А4		6	01.01 02 00	С1	1	1	1	1	1	1	1	1	1	1	1	1	1	
				Изделие закладное														
А4		7	01.01 03 00	МН1								1						
			-01	МН2									1	1				
			-02	МН3											1			
			-03	МН4												1		
			-04	МН5													1	
А4		8	01.01 04 00	МН6	1	1												
			-01	МН7			1											

Взам. инв. №

Подпись и дата

Инв. № подл.

Нач. отдела	Царбак	
Н. контр	Аксёнова	
Гл. констр. отд.	Липницкий	
Нач. сектора	Бродский	
Вед. инженер	Агевнко	
Инженер	Левина	
Ст. техник	Фоменко	

1.020.1-4 2-2 17.01 00 00

КАРКАС ПРОСТРАНСТВЕННЫЙ КП (КП 165 ... КП 177)

Стадия	Лист	Листов
Р	1	2

ГОССТРОЙ СССР
ЛЕНИНГРАДСКИЙ ПРОМСТРОЙПРОЕКТ

Копировал 22227 44 Формат

Формат	Зона	Поз.	Обозначение	Наименование	Количество на исполнение 1.020.1-4.2-2 17.01 00 00-																Примечан.
					–	01	02	03	04	05	06	07	08	09	10	11	12				
				Изделие закладное																	
А4		8	1.020.1-4.2-2 01.01 04 00-02	МН8				1													
			-04	МН10					1	1	1										
А4		9	01.01 05 00	МН11	1	1	1	1	1	1	1										
				Детали																	
				ГОСТ 5781-82																	
БЧ		1	17.01 00 01	Ø20 A III ℓ=5430	4							4									13,4 кг
			17.01 00 02	Ø22 A III ℓ=5430		4															15,2 кг
			17.01 00 03	Ø25 A III ℓ=5430									4								20,9 кг
			17.01 00 04	Ø28 A III ℓ=5430			4							4							26,2 кг
			17.01 00 05	Ø32 A III ℓ=5430				4							4						34,3 кг
			17.01 00 06	Ø36 A III ℓ=5430												4					43,4 кг
			17.01 00 07	Ø40 A III ℓ=5430					4	4	4						4				53,6 кг
БЧ		10	17.01 00 08	Ø22 A III ℓ=5340						4											15,9 кг
			17.01 00 09	Ø36 A III ℓ=5340							4										42,7 кг
А4		2	01.01 00 07	Стержень отдельный	15	15						15									0,3 кг
			-01	то же			15	15					15	15	15						0,55 кг
			-02	"					15	15	15					15	15				0,89 кг
БЧ		3	17.01 00 10	Ø6 A I ℓ=650	8	8	8	8	8	8	8	8	8	8	8	8	8				0,14 кг

Инв.№ подл. | Подпись и дата | Взам.инв.№

Рис. 1

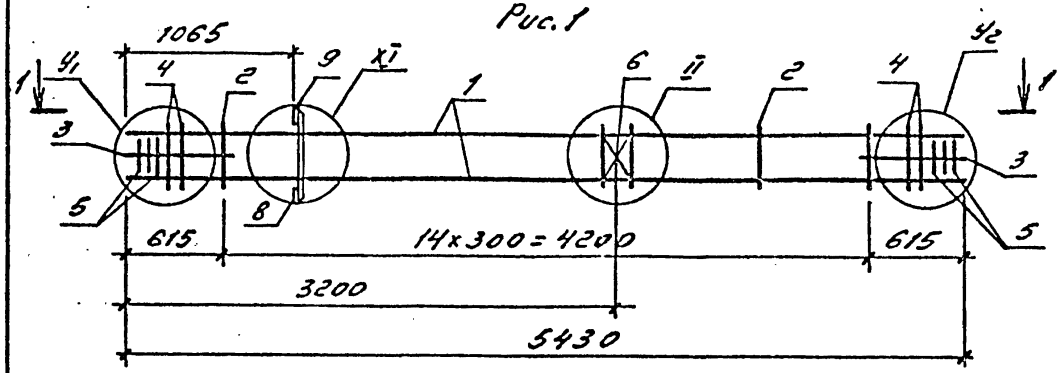

Рис. 2
(остальное см. рис. 1)

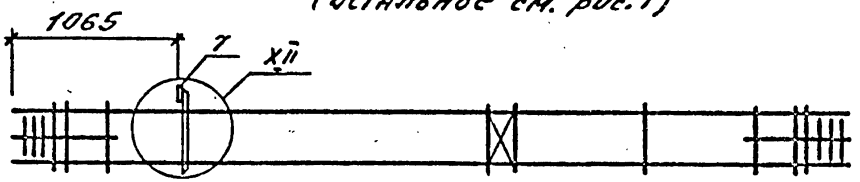

Рис. 3

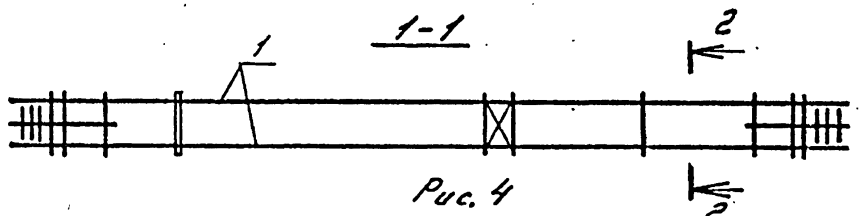

Рис. 4

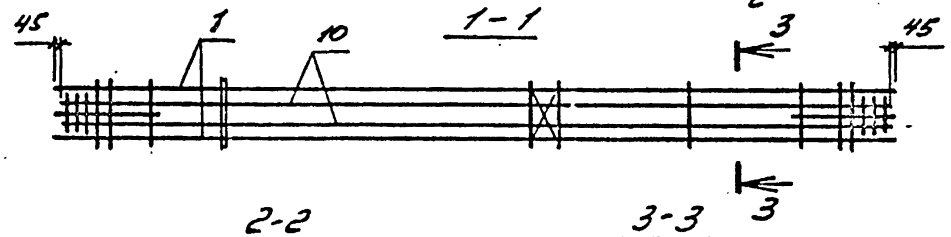

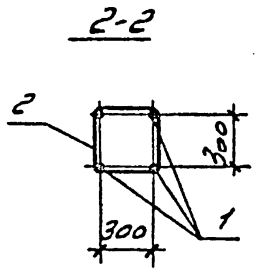

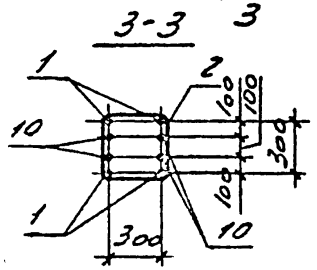

Обозначение	Марка	$У_1$	$У_2$	Рис.	Масса, кг
1.020.1-4. 2-2 17.01 0000	КП165	III	IV	1, 3	116,6
-01	КП166	III	IV	1, 3	138,0
-02	КП167	V	VI	1, 3	188,0
-03	КП168	V	VII	1, 3	224,0
-04	КП169	IX	X	1, 3	314,2
-05	КП170	IX	X	1, 4	377,8
-06	КП171	IX	X	1, 4	485,0
-07	КП172	III	IV	2, 3	104,5
-08	КП173	III	IV	2, 3	148,0
-09	КП174	V	VI	2, 3	175,9
-10	КП175	V	VI	2, 3	210,6
-11	КП176	VII	VIII	2, 3	256,7
-12	КП177	IX	X	2, 3	302,1

Нач.отдела	Царбак		
Н.контр	Аксёнова		
Гл.констр.отд.	Липницкий		
Нач.сектора	Бродский		
Вед.инженер	Агеенко		
Инженер	Левина		
Ст.техник	Фоменко		

1.020.1-4. 2-2 17.01 0000 СБ

Каркас пространственный КП (КП165 ... КП177)

Сборочный чертеж

Стадия	Масса	Масштаб
Р	см. табл.	–
Лист	Листов 1	

Госстрой СССР
Ленинградский Промстройпроект

Инв.№ подл. | Подпись и дата | Взам.инв.№

Формат	Зона	Поз.	Обозначение	Наименование	Количество на исполнение 1.020.1-4. 2-2 19.01 0000-																Примечан.
					-	01	02	03	04	05	06	07	08	09	10	11	12				
				Документация																	
А3			1.020.1-4. 2-2 19.01 0000 СБ	Сборочный чертеж	X	X	X	X	X	X	X	X	X	X	X	X	X				
А3			00. 000000 У	Узлы	X	X	X	X	X	X	X	X	X	X	X	X	X				
А3			00.00 00 00 ПЗ	Пояснительная записка	X	X	X	X	X	X	X	X	X	X	X	X	X				
				Сборочные единицы																	
				Сетка косвенного																	
				армирования																	
А3		4	01.01 01 00	СКА1	4							4									
			-01	СКА2		4	6	6	10	10	10		4	6	6	8	10				
А3		5	01.01 01 00 -02	СКА3	6							6									
			-03	СКА4		6	6	6	6	6	6		6	6	6	6	6				
				Сетка арматурная																	
А4		6	01. 01 02 00	С1	1	1	1	1	1	1	1	1	1	1	1	1	1				
				Изделие закладное																	
А4		7	01. 01 03 00	МН1								1									
			-01	МН2									1	1							
			-02	МН3											1						
			-03	МН4												1					
			-04	МН5													1				
А4		8	01. 01 04 00	МН6	1	1															
			-01	МН7			1														
			-02	МН8				1													

Инв. № подл. | Подпись и дата | Взам. инв. №

Нач.отдела	Царбак		
Н.контр	Аксёнова		
Гл.конструктор отд.	Липницкий		
Нач.сектора	Бродский		
Вед.инженер	Агевико		
Инженер	Левина		
Ст.техник	Фоменко		

1.020.1-4. 2-2 19.01 0000

Каркас пространственный КП (КП178 ... КП190)

Стадия	Лист	Листов
Р	1	3

ГОССТРОЙ СССР
ЛЕНИНГРАДСКИЙ ПРОМСТРОЙПРОЕКТ

Копировал

Формат	Зона	Поз.	Обозначение	Наименование	Количество на исполнение 1.020.1-4.2-2 19.01 00 00-																Примечан.
					—	01	02	03	04	05	06	07	08	09	10	11	12				
				Изделие закладное																	
А5		8	1.020.1-4.2-2 01.01 0400-04	МН10					1	1	1										
А4		9	01.010500	МН11	1	1	1	1	1	1	1										
				Детали																	
				ГОСТ 5781-82																	
Б1		1	19.010001	Ф20 А III ℓ=6030	4							4									14,9 кг
			19.010002	Ф22 А III ℓ=6030		4															18,0 кг
			19.010003	Ф25 А III ℓ=6030									4								23,2 кг
			19.010004	Ф28 А III ℓ=6030			4							4							29,1 кг
			19.010005	Ф32 А III ℓ=6030				4							4						38,0 кг
			19.010006	Ф36 А III ℓ=6030												4					48,2 кг
			19.010007	Ф40 А III ℓ=6030					4	4	4						4				59,5 кг
Б4		10	19.010008	Ф22 А III ℓ=5940						4											17,7 кг
			19.010009	Ф36 А III ℓ=5940							4										47,5 кг
А4		2	01.010007	Стержень отдельный	17	17						17									0,3 кг
			-01	то же			17	17					17	17	17						0,55 кг
			-02	"					17	17	17					17	17				0,89 кг
Б4		3	19.010010	Ф6 А I ℓ=650	8	8	8	8	8	8	8	8	8	8	8	8	8				0,14 кг

Инв.№ подл. | Подпись и дата | Взам. инв.№

Рис. 1

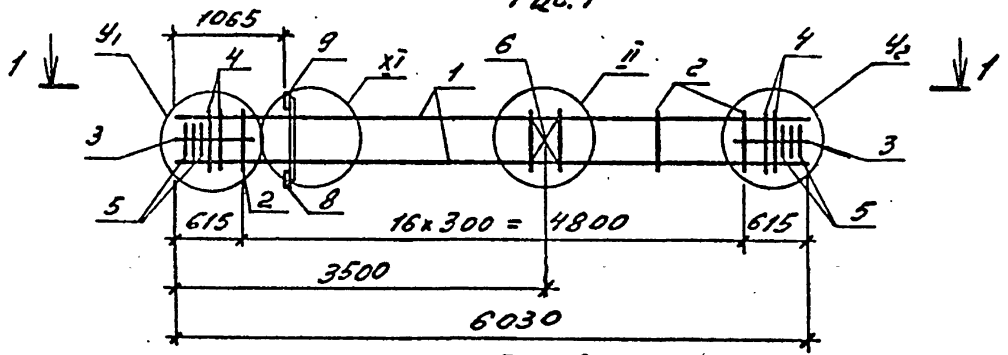

Рис. 2

(остальное см. рис. 1)

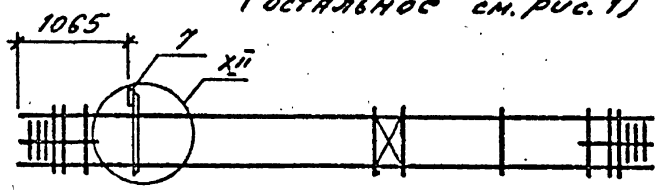

Рис. 3

1-1

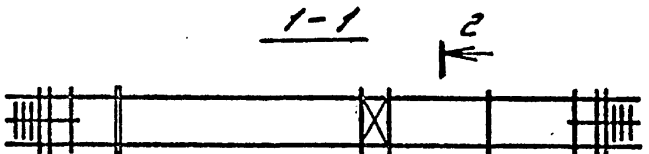

Рис. 4

1-1

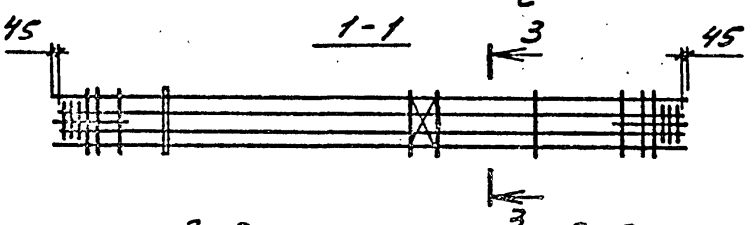

2-2

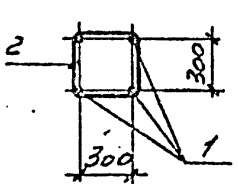

3-3

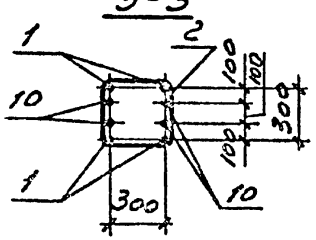

Обозначение	Марка	У1	У2	Рис.	Масса, кг
1.020.1-4. 8-2 19.010000	КП178	III	IV	1, 3	123,2
-01	КП179	III	IV	1, 3	145,8
-02	КП180	V	VI	1, 3	200,7
-03	КП181	V	VI	1, 3	239,9
-04	КП182	IX	X	1, 3	339,6
-05	КП183	IX	X	1, 4	410,4
-06	КП184	IX	X	1, 4	529,6
-07	КП185	III	IV	2, 3	111,1
-08	КП186	III	IV	2, 3	158,3
-09	КП187	V	VI	2, 3	188,6
-10	КП188	V	VI	2, 3	226,5
-11	КП189	VII	VIII	2, 3	277,7
-12	КП190	IX	X	2, 3	327,4

Нач.отдела	Царвак	
Н.контр	Аксёнова	
Гл.констр.отд.	Липницкий	
Нач.сектора	Бродский	
Вед.инженер	Агеенко	
Инженер	Леенна	
Ст.техник	Фоменко	

1.020.1-4. 8-2 19.010000 СБ

Каркас пространственный КП (КП178 ... КП190)

Сборочный чертеж

Стадия	Масса	Масштаб
Р	см. табл.	—
Лист	Листов 1	

ГОССТРОЙ СССР ЛЕНИНГРАДСКИЙ ПРОМСТРОЙПРОЕКТ

Инв.№ подл. | Подпись и дата | Взам.инв.№

Рис. 1.

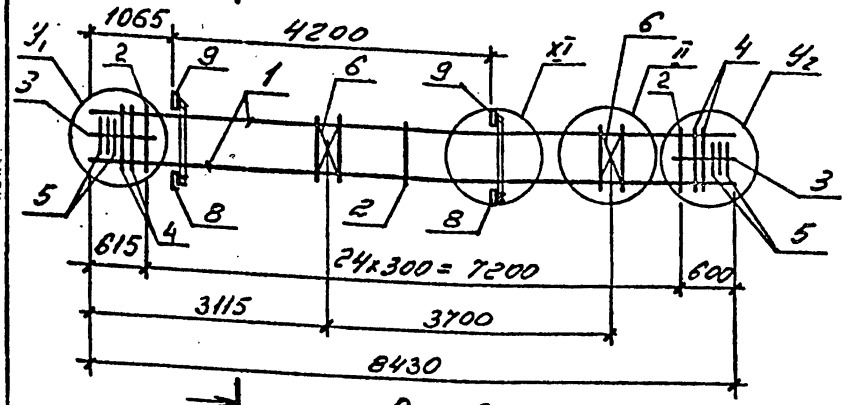

Рис. 2
(остальное см. рис. 1)

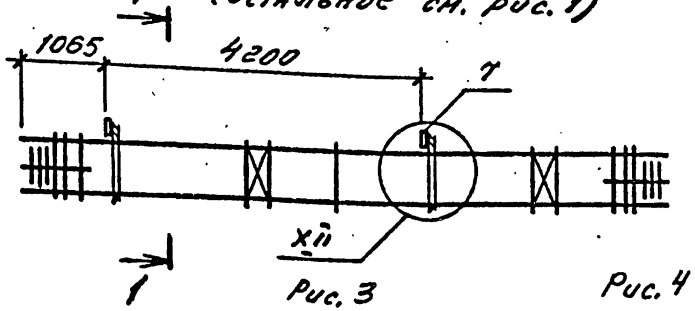

Рис. 3

1–1

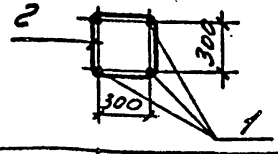

Рис. 4

1–1

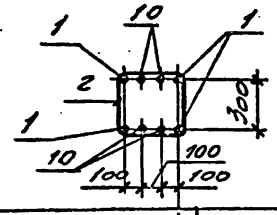

Формат	Зона	Поз.	Обозначение	Наименование	Кол. на исполнен. 1.020.1-4.2-2 20.010000-						Приме-чан.
					–	01	02	03	04	05	
				Документация							
А3			1.020.1-4.2-2 00.0000000У	Узлы	×	×	×	×	×	×	
А3			00.0000000ПЗ	Пояснительная записка	×	×	×	×	×	×	
				Сборочные единицы							
				Сетка косвенного							
				армирования							
А3		4	01.01.01.00-01	СКА2	6	8	8	10	10	10	
А3		5	01.01.01.00-03	СКА4	6	6	6	6	6	6	
А4		6	01.01.02.00	Сетка арматурная С1	2	2	2	2	2	2	
А4		7	01.01.03.00-03	Изделие закладное МН4			2				
			-04	МН5				2	2		
А4		8	01.01.04.00-02	МН8	2						
			-03	МН9		2					
			-04	МН10						2	
А4		9	01.01.05.00	МН11	2	2				2	
				Детали							
				ГОСТ 5781-82							
БУ		1	20.01.00.01	Ф32 А III ℓ=8430	4						53,2кг
			20.01.00.02	Ф36 А III ℓ=8430		4	4				67,1кг
			20.01.00.03	Ф40 А III ℓ=8430				4	4	4	83,2кг
БУ		10	20.01.00.04	Ф22 А III ℓ=8340					4		21,9кг
А4		2	01.01.00.07-01	Стержень отдельный	25						455кг
			-02	то же		25	25	25	25	25	0,89кг
БУ		3	20.01.00.05	Ф6 АI ℓ=650	8	8	8	8	8	8	0,14кг

Обозначение	Марка	Узел У1	Узел У2	Рис.	Масса, кг
1.020.1-4.2-2 20.01.00.00	КП191	V	VI	1,3	349,0
-01	КП192	VII	VIII	1,3	415,4
-02	КП193	VII	VIII	2,3	389,9
-03	КП194	IX	X	2,3	455,5
-04	КП195	IX	X	2,4	555,1
-05	КП461	IX	X	2,3	479,8

Нач.отдела	Царбак	
Н.контр тал	Аксёнова	
Гл.констр.отд.	Липницкий	
Нач.сектора	Бродский	
Вед.инженер	Агеенко	
Инженер.	Левина	
Ст.техник	Фоменко	

1.020.1-4.2-2 20.01.00.00

Каркас пространственные КП (КП191... КП195; КП461)

Стадия	Масса	Масштаб
Р	сн. табл.	–
Лист	Листов 1	

ГОССТРОЙ СССР
ЛЕНИНГРАДСКИЙ ПРОМСТРОЙПРОЕКТ

Инв. № подл. | Подпись и дата | Взам. инв. №

Копировал

Формат	Зона	Поз.	Обозначение	Наименование	Количество на исполнение 1.020.1-4.2-2 21.01 0000-																Примечан.
					-	01	02	03	04	05	06	07	08	09	10	11	12	13	14	15	16	
				Документация																	
А3			1.020.1-4.2-2 21.010000 СБ	Сборочный чертеж	X	X	X	X	X	X	X	X	X	X	X	X	X	X	X	X	X	
А3			00.0000004	Узлы	X	X	X	X	X	X	X	X	X	X	X	X	X	X	X	X	X	
А3			00.0000003	Пояснительная записка	X	X	X	X	X	X	X	X	X	X	X	X	X	X	X	X	X	
				Сборочные единицы																	
				Сетка косвенного армирования																	
А3		4	01.010100	СКА1	4							4									
			-01	СКА2		4	6	6	8	10	10		4	4	6	6	8	10	10	10	10	
А3		5	01.010100 -02	СКА3	6							6									
			-03	СКА4		6	6	6	6	6	6		6	6	6	6	6	6	6	6	6	
				Сетка арматурная																	
А4		6	01.010200	С1	2	2	2	2	2	2	2	2	2	2	2	2	2	2	2	2	2	
				Изделие закладное																	
А4		7	01.010300	МН1								2	2						2		
			-01	МН2										2	2					2	2
			-02	МН3												2					
			-03	МН4													2				
			-04	МН5														2			
А4		8	01.010400	МН6	2																
			-01	МН7		2	2														

Инв. № подл. | Подпись и дата | Взам. инв. №

Нач. отдела	Царвак		1.020.1-4. 2-2 21.010000
Н. контр	Аксёнова		
Гл. констр. отд.	Липницкий		Каркас пространственный КП (КП196 ... КП212)
Нач. сектора	Бродский		Стадия: Р; Лист: 1; Листов: 2
Вед. инженер	Агеэнко		ГОССТРОЙ СССР ЛЕНИНГРАДСКИЙ ПРОМСТРОЙПРОЕКТ
Инженер	Лезина		
Ст. техник	Фоменко		

Копировал 22227 51 Формат

Формат	Зона	Поз.	Обозначение	Наименование	Количество на исполнение 1.020.1-4. 2-2 21.01 0000-																Примечан.
					–	01	02	03	04	05	06	07	08	09	10	11	12	13	14	15	16	
				Изделие закладное																	
А4		8	1.020.1-4. 2-2 01.01 04 00-02	МН8				2			2										
			-03	МН9					2												
			-04	МН10						2											
А4		9	01.01 05 00	МН11	2	2	2	2	2	2	2										
				Детали																	
				ГОСТ 5781-82																	
БУ		1	21.01 0001	ф20 А III ℓ=9630	4							4									23,8 кг
			21.01 0002	ф22 А III ℓ=9630									4								28,7 кг
			21.01 0003	ф25 А III ℓ=9630		4								4							37,1 кг
			21.01 0004	ф28 А III ℓ=9630			4								4				4		46,5 кг
			21.01 0005	ф32 А III ℓ=9630				4			4					4				4	4	60,8 кг
			21.01 0006	ф36 А III ℓ=9630					4								4				76,9 кг
			21.01 0007	ф40 А III ℓ=9630						4								4			95,1 кг
БУ		10	21.01 0008	ф20 А II ℓ=9540							4								4	4	23,6 кг
			21.01 0009	ф28 А II ℓ=9540																4	46,1 кг
АУ		2	01.01 0007	Стержень отдельный	29							29	29								0,30 кг
			-01	то же		29	29	29			29			29	29	29			29	29	29	0,55 кг
			-03	"					29	29							29	29			0,89 кг
БУ		3	21.01 0010	ф6 АI ℓ=650	8	8	8	8	8	8	8	8	8	8	8	8	8	8	8	8	0,14 кг

Взам. инв. №

Подпись и дата

Инв. № подл.

Рис.1

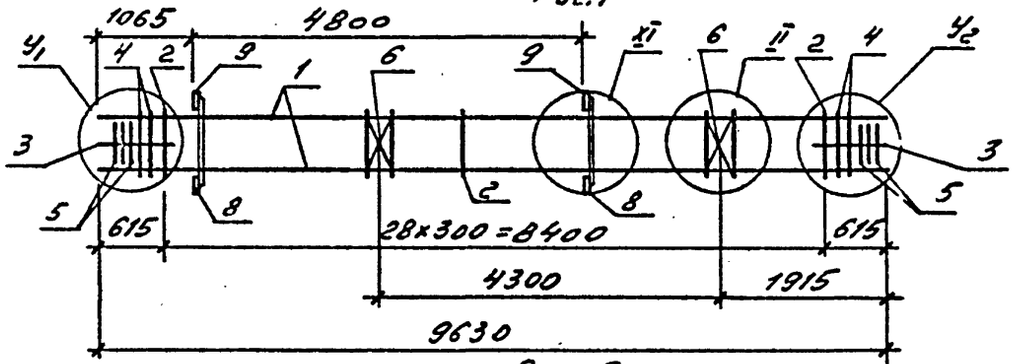

Рис.2
(остальное см. рис.1)

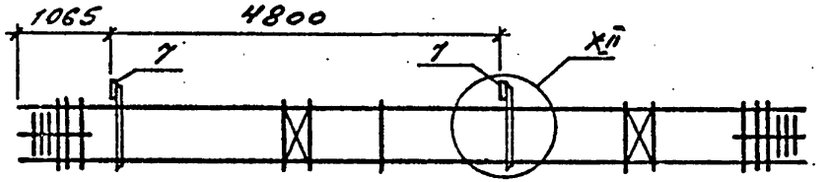

Рис.3

1-1

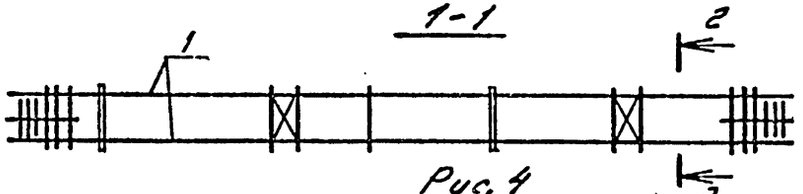

Рис.4

1-1

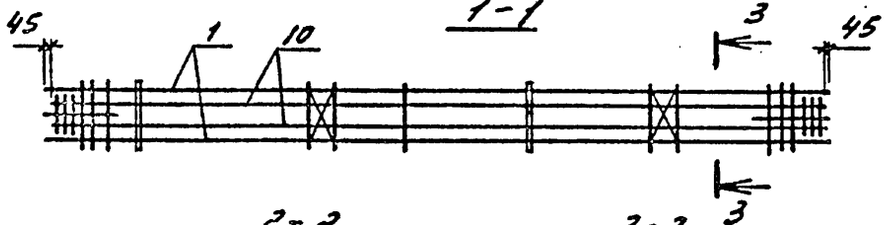

2-2

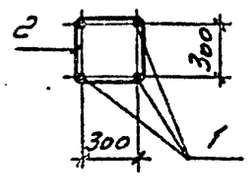

3-3

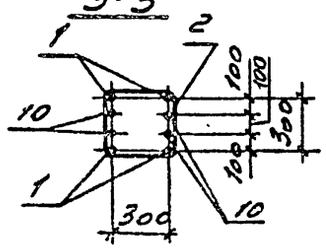

Обозначение	Марка	У1	У2	Рис.	Масса, кг
1.020.1-4.2-221.010000	КП196	III	IV	1, 3	203,2
-01	КП197	III	IV	1, 3	272,9
-02	КП198	V	VI	1, 3	317,2
-03	КП199	V	VI	1, 3	381,6
-04	КП200	VII	VIII	1, 3	457,0
-05	КП201	IX	X	1, 3	531,0
-06	КП202	IX	X	1, 4	489,4
-07	КП203	III	IV	2, 3	178,9
-08	КП204	III	IV	2, 3	208,7
-09	КП205	III	IV	2, 3	248,6
-10	КП206	V	VI	2, 3	292,9
-11	КП207	V	VI	2, 3	354,8
-12	КП208	VII	VIII	2, 3	431,4
-13	КП209	IX	X	2, 3	506,7
-14	КП210	IX	X	2, 4	400,7
-15	КП211	IX	X	2, 4	465,9
-16	КП212	IX	X	2, 4	555,9

Нач.отдела	Царбак	
Н.контр	Аксёнова	
Гл.констр.отд.	Липницкий	
Нач.сектора	Бродский	
Вед.инженер	Агеенко	
Инженер	Левина	
Ст.техник	Фоменко	

1.020.1-4.2-2 21.010000 СБ

КАРКАС ПРОСТРАНСТВЕННЫЙ КП (КП196 ... КП212) Сборочный чертеж

Стадия	Масса	Масштаб
Р	см. табл.	—
Лист	Листов 1	

ГОССТРОЙ СССР ЛЕНИНГРАДСКИЙ ПРОМСТРОЙПРОЕКТ

Инв.№ подл. | Подпись и дата | Взам.инв.№

Копировал 22227 53 Формат

Формат	Зона	Поз.	Обозначение	Наименование	Количество на исполнение 1.020.1-4.2-2 23.01 00 00 -													Примечан.
					–	01	02	03	04	05	06	07	08	09	10	11	12	
				Документация														
А3			1.020.1-4.2-2 23.01 00 00 СБ	Сборочный чертеж	X	X	X	X	X	X	X	X	X	X	X	X	X	
А3			00.00 00 00 У	Узлы	X	X	X	X	X	X	X	X	X	X	X	X	X	
А3			00.00 00 00 ПЗ	Пояснительная записка	X	X	X	X	X	X	X	X	X	X	X	X	X	
				Сборочные единицы														
				Сетка косвенного армирования														
А3		5	01.01 01 00	СКН1	4													
			-01	СКН2		6	6	8	10	10	10	4	4	6	6	8	10	
А3		6	01.01 01 00-02	СКН3	6													
			-03	СКН4		6	6	6	6	6	6	6	6	6	6	6	6	
				Сетка арматурная														
А4		7	01.01 02 00	С1	2	2	2	2	2	2	2	2	2	2	2	2	2	
				Изделие закладное														
А4		8	01.01 03 00	МН1								2						
			-01	МН2									2	2				
			-02	МН3											2			
			-03	МН4												2		
			-04	МН5													2	
А4		9	01.01 04 00	МН6	2													
			-01	МН7		2												

Инв. № подл. | Подпись и дата | Взам. инв. №

Нач.отдела	Царвак		1.020.1-4.2-2 23.01 00 00
Н.контр	Аксёнова		
Гл.констр.отд.	Липницкий		КАРКАС ПРОСТРАНСТВЕННЫЙ КП (КП213 .. КП225)
Нач.сектора	Бродский		Стадия: Р; Лист: 1; Листов: 2
Вед.инженер	Агвенко		ГОССТРОЙ СССР ЛЕНИНГРАДСКИЙ ПРОМСТРОЙПРОЕКТ
Инженер	Левина		
Ст.техник	Фоменко		

Копировал 22227 54 Формат

Формат	Зона	Поз.	Обозначение	Наименование	Количество на исполнение 1.020.1-4. 2-2 23.01 0000-																Примечан.
					-	01	02	03	04	05	06	07	08	09	10	11	12					
				Изделие закладное																	
АУ		9	1.020.1-4. 2-2 01.010400-02	МН8			2														
			-03	МН9				2													
			-04	МН10					2	2	2										
АЧ		10	01.010500	МН11	2	2	2	2	2	2	2										
				Детали																	
				ГОСТ 5781-82																	
БУ		1	23.010001	Ф20 А III ℓ=12030	4																29,7 кг
			23.010002	Ф22 А III ℓ=12030								4									35,8 кг
			23.010003	Ф25 А III ℓ=12030									4								46,3 кг
			23.010004	Ф28 А III ℓ=12030		4								4							58,1 кг
			23.010005	Ф32 А III ℓ=12030			4								4						75,9 кг
			23.010006	Ф36 А III ℓ=12030				4								4					96,1 кг
			23.010007	Ф40 А III ℓ=12030					4	4	4						4				118,7 кг
БУ		2	23.010008	Ф22 А III ℓ=11940						4											35,6 кг
			23.010009	Ф36 А III ℓ=11940							4										95,4 кг
АУ		3	01.010007	Стержень отдельный	37							37									0,30 кг
			-01	то же		37	37						37	37	37						0,55 кг
			-02	"				37	37	37	37					37	37				0,89 кг
БУ		4	23.010010	Ф6 А I ℓ=650	8	8	8	8	8	8	8	8	8	8	8	8	8				0,14 кг

Инв. № подл. | Подпись и дата | Взам. инв. №

Рис. 1

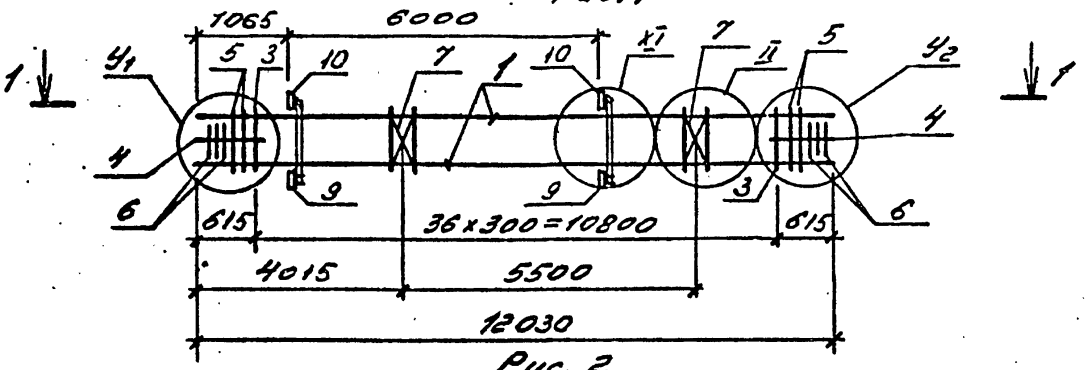

Рис. 2

(остальное см. рис. 1)

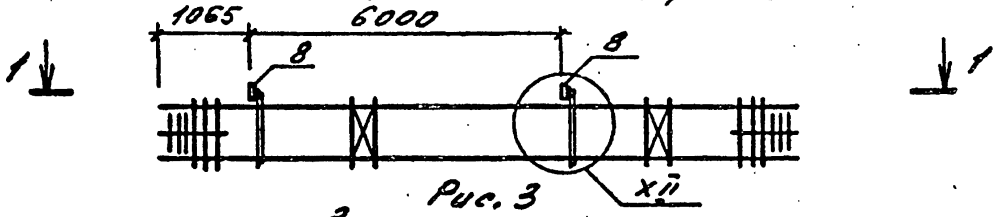

Рис. 3

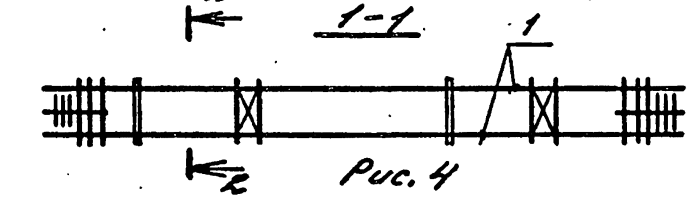

Рис. 4

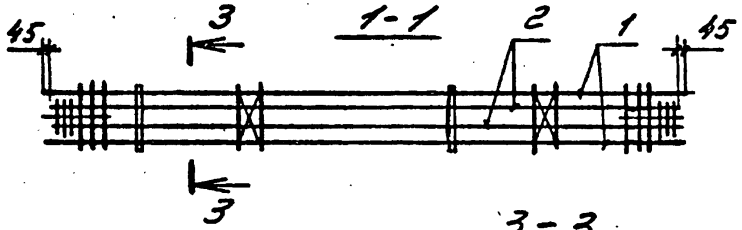

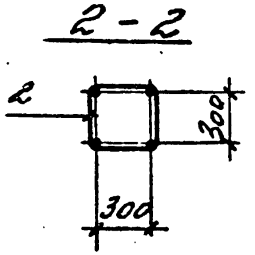

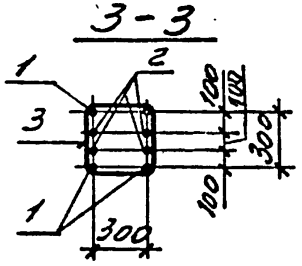

Обозначение	Марка	Узел У1	Узел У2	Рис.	Масса, кг
1.020.1-4.2-2 23.010000	КП213	III	IV	1,3	229,2
-01	КП214	V	VI	1,3	348,0
-02	КП215	V	VI	1,3	446,4
-03	КП216	VII	VIII	1,3	540,9
-04	КП217	IX	X	1,3	632,5
-05	КП218	IX	X	1,4	774,9
-06	КП219	IX	X	2,3	1014,0
-07	КП220	III	IV	2,3	229,3
-08	КП221	III	IV	2,3	281,4
-09	КП222	V	VI	2,3	343,7
-10	КП223	V	VI	2,3	419,6
-11	КП224	VII	VIII	2,3	515,3
-12	КП225	IX	X	2,3	608,2

Нач.отдела	Царбак	
Н.контр	Аксёнова	
Гл.констр.отд.	Липницкий	
Нач.сектора	Бродский	
Вед.инженер	Агеенко	
Инженер	Левина	
Ст.техник	Фоменко	

1.020.1-4.2-2 23.010000 СБ

Каркас пространственный КП (КП213 ... КП225) Сборочный чертеж

Стадия	Масса	Масштаб
Р	см. табл.	—
Лист	Листов 1	

ГОССТРОЙ СССР ЛЕНИНГРАДСКИЙ ПРОМСТРОЙПРОЕКТ

Инв. № подл. | Подпись и дата | Взам. инв. №

Инв. № подл.	Подпись и дата	Взам. инв. №

Формат	Зона	Поз.	Обозначение	Наименование	Кол. на исполн. 1.020.1-4.2-2 24.01 0000-										Примечание
					–	01	02	03	04	05	06	07	08	09	
				Документация											
А3			1.020.1-4.2-2 24.010000 СБ	Сборочный чертеж	X	X	X	X	X	X	X	X	X	X	
А3			00.000000 У	Узлы	X	X	X	X	X	X	X	X	X	X	
А3			00.000000 ПЗ	Пояснительная записка	X	X	X	X	X	X	X	X	X	X	
				Сборочные единицы											
				Сетка косвенного											
А3		5	01.010100-01	армирования СКА2	7	9	11	13	13	9	11	13	13	13	
А3		6	01.010100-03	СКА4	3	3	3	3	3	3	3	3	3	3	
А4		7	01.010200	Сетка арматурная С1	2	2	2	2	2	2	2	2	2	2	
				Изделие закладное											
А4		8	01.010300-02	МН3						2			2		
			-03	МН4							2			2	
			-04	МН5								2			
А4		9	01.010400	МН6	2										
			-01	МН7		2									

Нач.отдела	Царбак	
Н.контр	Аксёнова	
Гл.констр.отд.	Липницкий	
Нач.сектора	Бродский	
Вед.инженер	Агеенко	
Инженер	Левина	
Ст.техник	Фоменко	

1.020.1-4. 2-2 24.010000

Каркас пространственный КП (КП226 ... КП235)

Стадия	Лист	Листов
Р	1	2

ГОССТРОЙ СССР
ЛЕНИНГРАДСКИЙ ПРОМСТРОЙПРОЕКТ

Копировал

Формат

Инв. № подл.	Подпись и дата	Взам. инв. №

Формат	Зона	Поз.	Обозначение	Наименование	Кол. на исполн. 1.020.1-4.2-2 24.01 0000-										Примечание
					–	01	02	03	04	05	06	07	08	09	
				Изделие закладное											
А4		9	1.020.1-4.2-2 01.010400-03	МН9			2								
			-04	МН10				2	2						
А4		10	01.010500	МН11	2	2	2	2	2						
				Детали											
				ГОСТ 5781-82											
Б4		1	24.010001	Ф22А III ℓ=9655	4										28,8кг
			24.010002	Ф28А III ℓ=9655		4									46,6кг
			24.010003	Ф32А III ℓ=9655						4			4		60,9кг
			24.010004	Ф36А III ℓ=9655			4				4			4	77,1кг
			24.010005	Ф40А III ℓ=9655				4	4			4			95,3кг
Б4		2	24.010006	Ф28А III ℓ=9610									4		46,4кг
			24.010007	Ф32А III ℓ=9610										4	60,6кг
			24.010008	Ф36А III ℓ=9610					4						76,8кг
А4		3	01.010007	Стержень отдельный	29										0,30кг
			-01	то же		29				29			29		0,55кг
			-02	"			29	29	29		29	29		29	0,89кг
Б4		4	24.010009	Ф6А I ℓ=650	8	8	8	8	8	8	8	8	8	8	0,14кг

22227 57

1.020.1-4. 2-2 24,010000

Лист 2

Копировал

Формат

Рис. 1

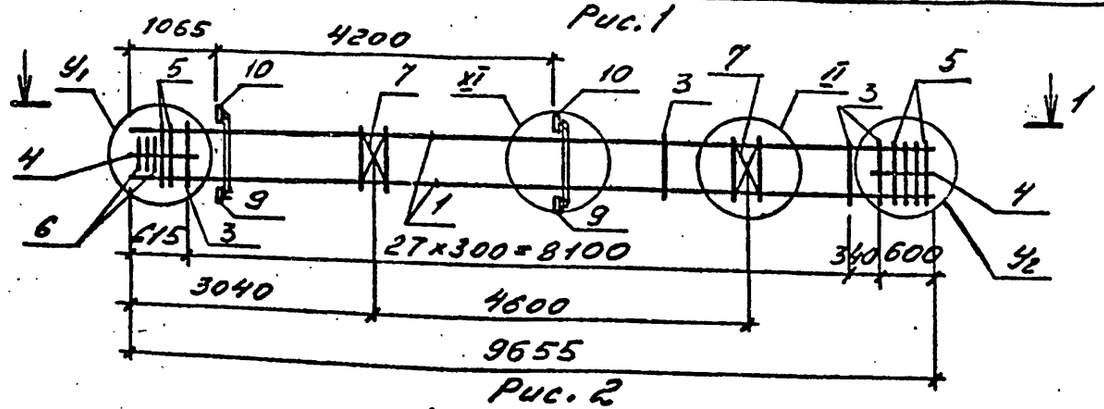

Рис. 2
(остальное см. рис. 1)

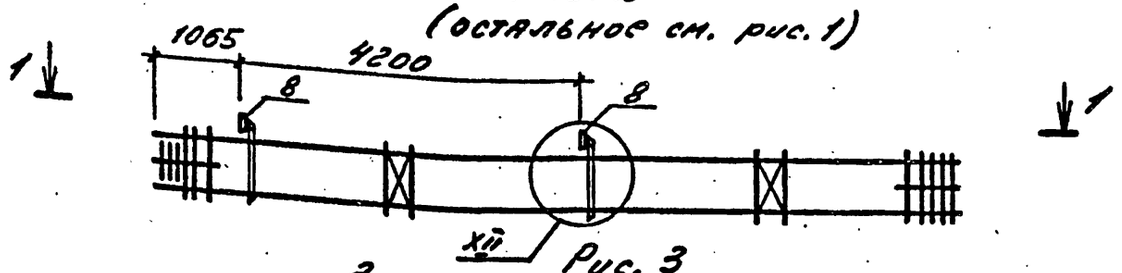

Рис. 3

1-1

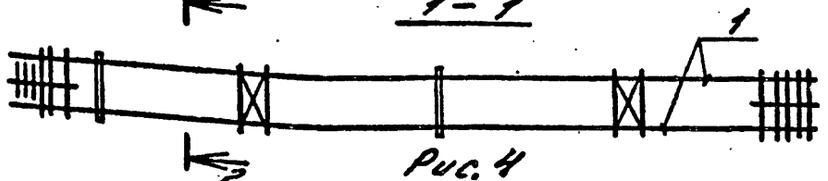

Рис. 4

1-1

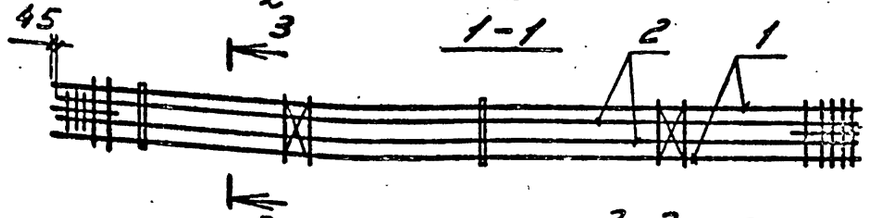

2-2

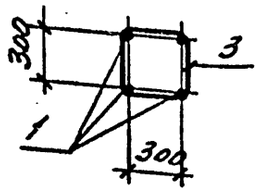

3-3

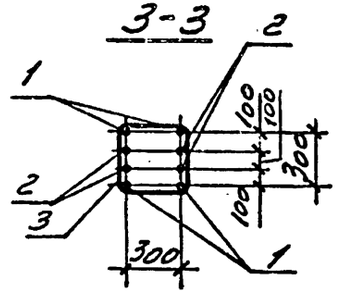

Обозначение	Марка	Узел У1	Узел У2	Рис.	Масса, кг
1.020.1-4.2-2 24.010000	КП226	VI	IV	1,3	236,7
-01	КП227	V	IV	1,3	321,0
-02	КП228	VII	V	1,3	461,2
-03	КП229	IX	VI	1,3	535,1
-04	КП230	IX	VII	1,4	842,3
-05	КП231	V	IV	2,3	358,5
-06	КП232	VII	V	2,3	435,6
-07	КП233	IX	VI	2,3	510,8
-08	КП234	IX	VII	2,4	557,6
-09	КП235	IX	VI	2,4	684,7

Нач.отдела	Царбак	
Н.контр	Аксёнова	
Гл.конструктор отд.	Липницкий	
Нач.сектора	Бродский	
Вед.инженер	Агеенко	
Инженер.	Лавина	
Ст.техник	Фоменко	

1.020.1-4.2-2 24.010000СБ

Каркас пространственный КП (КП226 ... КП235) Сборочный чертеж

Стадия	Масса	Масштаб
Р	см. табл.	—
Лист	Листов 1	

ГОССТРОЙ СССР
ЛЕНИНГРАДСКИЙ ПРОМСТРОЙПРОЕКТ

Инв.№ подл. | Подпись и дата | Взам. инв.№

Копировал 22227 58 Формат

Формат	Зона	Поз.	Обозначение	Наименование	Количество на исполнение 1.020.1-4.2-2 25.010000-																				Примечание
					-	01	02	03	04	05	06	07	08	09	10	11	12	13	14	15	16	17	18	19	20	
				Документация																					
А3			1.020.1-4.2-2 25.010000СБ	Сборочный чертеж	×	×	×	×	×	×	×	×	×	×	×	×	×	×	×	×	×	×	×	×	×	
А3			00.000000У	Узлы	×	×	×	×	×	×	×	×	×	×	×	×	×	×	×	×	×	×	×	×	×	
А3			00.000000ПЗ	Пояснительная записка	×	×	×	×	×	×	×	×	×	×	×	×	×	×	×	×	×	×	×	×	×	
				Сборочные единицы																					
				Сетка косвенного армирования																					
А3		5	01.010100	СКА1	7										7										
			-01	СКА2		7	9	9	11	13	13	13	13	13		7	9	9	11	13	13	13	13	13	13	
А3		6	01.010100 -02	СКА3	3										3										
			-03	СКА4		3	3	3	3	3	3	3	3	3		3	3	3	3	3	3	3	3	3	3	
				Сетка арматурная																					
А4		7	01.010200	С1	2	2	2	2	2	2	2	2	2	2	2	2	2	2	2	2	2	2	2	2	
				Изделие закладное																					
А4		8	01.010300	МН1	2																				
			-01	МН2		2	2																		
			-02	МН3				2			2														
			-03	МН4					2			2													
			-04	МН5						2			2	2											
А4		9	01.010400	МН6											2	2									
			-01	МН7													2			2					
			-02	МН8															2			2	2		
			-03	МН9																					

Нач.отдела	Царбак		1.020.1-4.2-2 25.010000
Н.контр	Аксёнова		
Гл.констр.отд.	Лильцкий		Каркас пространственный КП (КП236... КП256)
Нач.сектора	Бродский		Стадия: Р; Лист: 1; Листов: 2
Вед.инженер	Агезнко		ГОССТРОЙ СССР ЛЕНИНГРАДСКИЙ ПРОМСТРОЙПРОЕКТ
Инженер	Левина		
Ст.техник	Фоменко		

Инв.№ подл. | Подпись и дата | Взам. инв.№

Формат	Зона	Поз.	Обозначение	Наименование	Количество на исполнение 1.020.1-4.2-2 25.01 00 00-																					Примечание
					–	01	02	03	04	05	06	07	08	09	10	11	12	13	14	15	16	17	18	19	20	
				Изделие закладное																						
АУ		9	1.020.1-4.2-2 01.01 04 00-04	МН10																2				2	2	
АУ		10	01.01 05 00	МН11											2	2	2	2	2	2	2	2	2	2	2	
				Детали																						
				ГОСТ 5781-82																						
БУ		1	25.01 00 01	Ф20А III ℓ=12055	4										4											29,8 кг
			25.01 00 02	Ф22А III ℓ=12055												4										35,9 кг
			25.01 00 03	Ф25А III ℓ=12055		4																				46,4 кг
			25.01 00 04	Ф28А III ℓ=12055			4										4									58,2 кг
			25.01 00 05	Ф32А III ℓ=12055				4			4							4			4					76,1 кг
			25.01 00 06	Ф36А III ℓ=12055					4			4							4			4	4			96,3 кг
			25.01 00 07	Ф40А III ℓ=12055						4			4	4						4				4	4	119,0 кг
БУ		2	25.01 00 08	Ф28А III ℓ=12010							4										4					58,0 кг
			25.01 00 09	Ф32А III ℓ=12010								4										4				75,8 кг
			25.01 00 10	Ф36А III ℓ=12010									4										4			96,0 кг
			25.01 00 11	Ф40А III ℓ=12010																				4		118,5 кг
			25.01 00 12	Ф22А III ℓ=12010										4											4	35,8 кг
АУ		3	01.01 00 07	Стержень отдельный	37										37	37										0,30 кг
			-01	то же		37	37	37			37						37	37			37					0,55 кг
			-02	"					37	37		37	37	37					37	37		37	37	37	37	0,89 кг
БУ		4	25.01 00 12	Ф6АI ℓ=650	8	8	8	8	8	8	8	8	8	8	8	8	8	8	8	8	8	8	8	8	8	0,14 кг

Инв № подл | Подпись и дата | Взам. инв №

1.020.1-4.2-2 25.01 00 00

Лист 2

Рис. 1

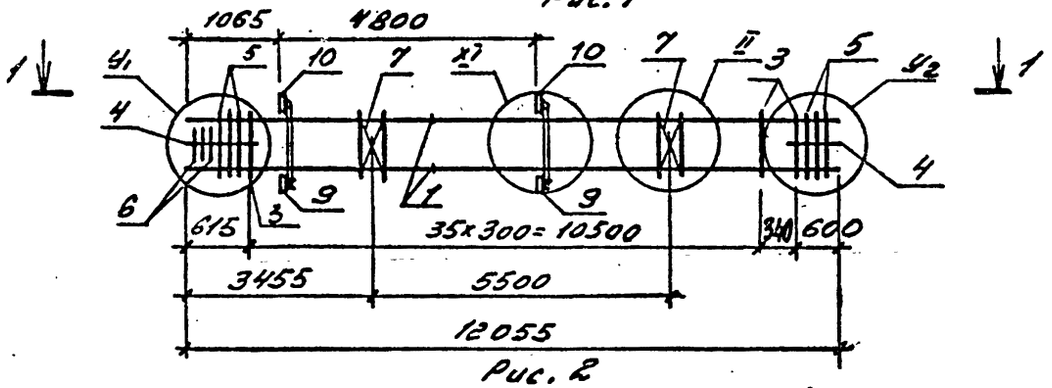

Рис. 2

(остальное см. рис.1)

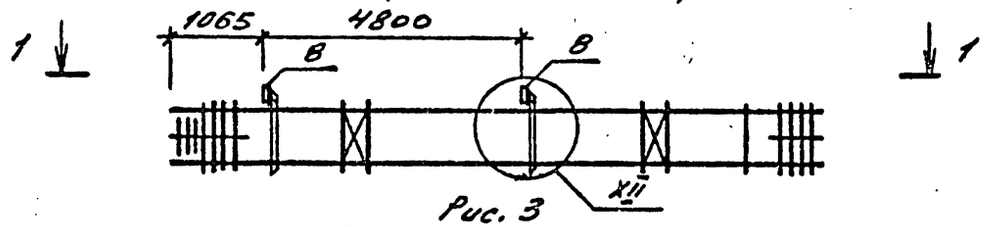

Рис. 3

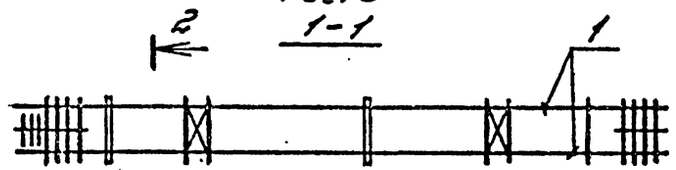

Рис. 4

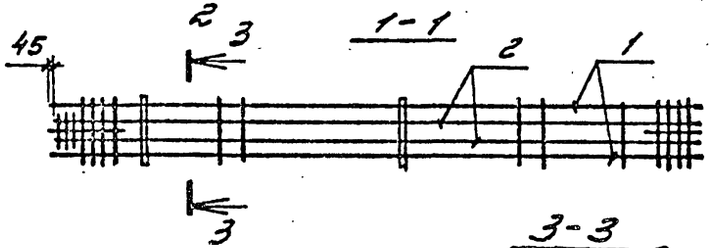

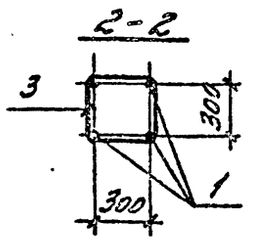

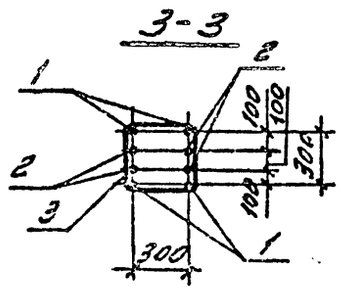

Обозначение	Марка	Узел		Рис.	Масса, кг
		$У_1$	$У_2$		
1.020.1-4.2-225.01 0000	КП236	III	XIII	2, 3	207,4
-01	КП237	III	XIII	2, 3	293,5
-02	КП238	IV	XIV	2, 3	347,5
-03	КП239	V	XIV	2, 3	423,7
-04	КП240	VII	XV	2, 3	519,5
-05	КП241	IX	XVII	2, 3	612,8
-06	КП242	IX	XVI	2, 4	669,3
-07	КП243	IX	XVII	2, 4	829,4
-08	КП244	IX	XVII	2, 4	996,8
-09	КП245	IX	XVII	2, 4	756,0
-10	КП246	III	XIII	1, 3	231,7
-11	КП247	III	XIII	1, 3	267,5
-12	КП248	IV	XIV	1, 3	371,7
-13	КП249	V	XIV	1, 3	450,5
-14	КП250	VII	XV	1, 3	545,1
-15	КП251	IX	XVII	1, 3	637,0
-16	КП252	IX	XVI	1, 4	696,0
-17	КП253	IX	XVI	1, 4	855,0
-18	КП254	IX	XVII	1, 4	935,8
-19	КП255	IX	XVII	1, 4	1111,0
-20	КП256	IX	XVI	1, 4	780,2

Нач.отдела	Царбак	
Н.контр	Аксёнова	
Гл.констр.отд.	Липницкий	
Нач.сектора	Бродский	
Вед.инженер	Агеенко	
Инженер	Левина	
Ст.техник	Фомина	

1.020.1-4. 2-2 25.0100 00 СБ

Каркас пространственный КП (КП236 ... КП256) Сборочный чертеж

Стадия	Масса	Масштаб
Р	см. табл.	
Лист	Листов 1	

ГОССТРОЙ СССР ЛЕНИНГРАДСКИЙ ПРОМСТРОЙПРОЕКТ

Копировал 22227 61 Формат

Инв.№ подл. | Подпись и дата | Взам. инв.№

Инв. № подл.	Подпись и дата	Взам. инв. №

Формат	Зона	Поз.	Обозначение	Наименование	Кол. на исполн. 1.020.1-4.2-2 27.010000- —	01	02	03	04	05	06	07	08		Примечание
				Документация											
А3			1.020.1-4.2-2 27.010000СБ	Сборочный чертеж	×	×	×	×	×	×	×	×	×		
А3			00.000000У	Узлы	×	×	×	×	×	×	×	×	×		
А3			00.000000ПЗ	Пояснительная записка	×	×	×	×	×	×	×	×	×		
				Сборочные единицы											
				Сетка косвенного армирования											
А3		5	01.010100	СКА1	1										
			-01	СКА2		1	1	1	1	1	1	1	1		
А3		6	01.010100-02	СКА3	3										
			-03	СКА4		3	3	3	3	3	3	3	3		
А4		7	01.010200	Сетка арматурная С1	2	2	2	2	2	2	2	2	2		
А4		8	01.010300	Изделие закладное МН1	2	2									
			-01	то же МН2			2	2							
				Марка											

Нач.отдела	Царбак	
Н.контр тал	Аксёнова	
Гл.констр.отд.	Липницкий	
Нач.сектора	Бродский	
Вед.инженер	Агевнко	
Инженер.	Левина	
Ст.техник	Фоменко	

1.020.1-4.2-2 27.010000

Каркас пространственный КП (КП257... КП265)

Стадия	Лист	Листов
Р	1	2

ГОССТРОЙ СССР
ЛЕНИНГРАДСКИЙ ПРОМСТРОЙПРОЕКТ.

Копировал Формат

Инв. № подл.	Подпись и дата	Взам. инв. №

Формат	Зона	Поз.	Обозначение	Наименование	Кол. на исполн. 1.020.1-4.2-2 27.010000- —	01	02	03	04	05	06	07	08		Примечание
А4		8	1.020.1-4.2-2 01.010300-02	Изделие закладное МН3					2			2			
			-03	то же МН4						2					
			-04	" МН5							2		2		
				Детали											
				ГОСТ 5781-82											
Б4		1	27.010001	ф20 AIII ℓ=10855	4										26,8 кг
			27.010002	ф22 AIII ℓ=10855		4									32,3 кг
			27.010003	ф25 AIII ℓ=10855			4								41,8 кг
			27.010004	ф28 AIII ℓ=10855				4							52,4 кг
			27.010005	ф32 AIII ℓ=10855					4			4			68,5 кг
			27.010006	ф36 AIII ℓ=10855						4					86,7 кг
			27.010007	ф40 AIII ℓ=10855							4		4		107,1 кг
Б4		2	27.010008	ф28 AIII ℓ=10810								4			52,2 кг
			27.010009	ф32 AIII ℓ=10810											68,2 кг
			27.010010	ф36 AIII ℓ=10810									4		86,4 кг
А4		3	01.010007	Стержень отдельный	33	33									0,30 кг
			-01				33	33	33			33			0,55 кг
			-02							33	33		33		0,89 кг
Б4		4	27.010011	ф6 AI ℓ=650	8	8	8	8	8	8	8	8	8		0,14 кг

22227 62

1.020.1-4.2-2 27.010000 Лист 2

Копировал Формат

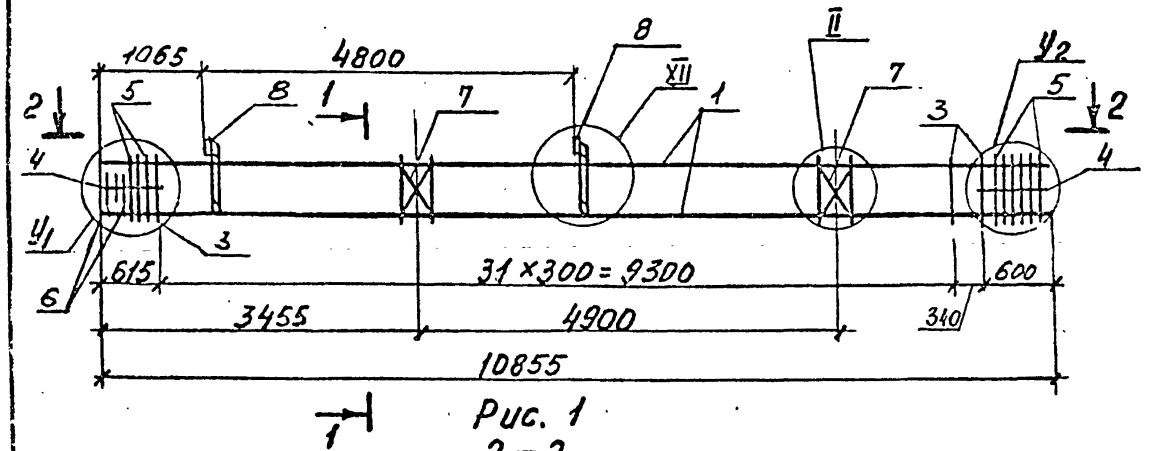

Рис. 1

2–2

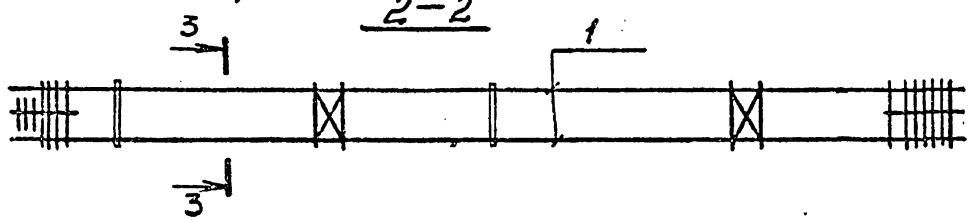

Рис. 2

2 - 2

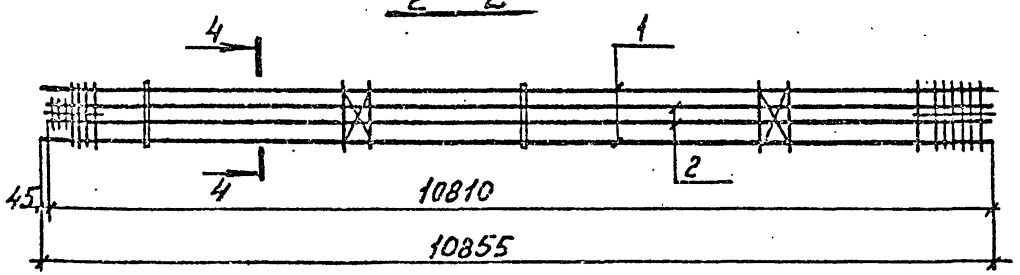

3 - 3

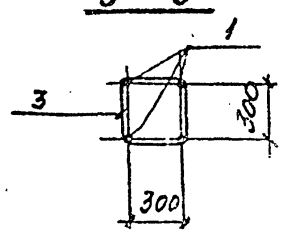

4 - 4

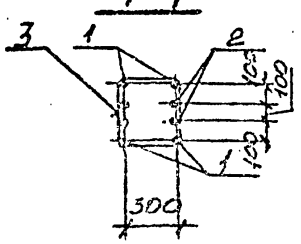

Обозначение	Марка	Узлы У1	Узлы У2	Рис	Масса кг
1.020.1-4.2-2 27.010000	КП 257	III	XIII	1	194,2
-01	КП 258	III	XIII	1	227,6
-02	КП 259	III	XIII	1	272,9
-03	КП 260	V	XIV	1	322,1
-04	КП 261	V	XIV	1	391,1
-05	КП 262	VII	XV	1	477,6
-06	КП 263	IX	XVI	1	561,6
-07	КП 264	IX	XVI	2	613,4
-08	КП 265	IX	XVI	2	907,2

Инв. № подл. | Подпись и дата | Взам. инв. №

Нач.отдела	Царбак	
Н.контр.	Аксёнова	
Гл.констр.отд.	Липницкий	
Нач.сектора	Бредский	
Вед.инженер	Агеенко	
Инженер	Левина	
Т.техник	Фоменко	

1.020.1-4.2-2 27.010000 СБ

Каркас пространственный КП (КП257 ... КП265) Сборочный чертеж

Стадия	Масса	Масштаб
Р	сист. табл.	—
Лист	Листов 1	

ГОССТРОЙ СССР ЛЕНИНГРАДСКИЙ ПРОМСТРОЙПРОЕКТ

Инв. № подл.	Подпись и дата	Взам. инв. №

Формат	Зона	Поз.	Обозначение	Наименование	Кол. на исполн. 1.020.1-4.2-2 28.01 0000 - –	01	02	03	04	05	06	07	08	09	10	Приме-чан.
				Документация												
А3			1.020.1-4.2-2 28.010000 СБ	Сборочный чертеж	×	×	×	×	×	×	×	×	×	×	×	
А3			00.000000 У	Узлы	×	×	×	×	×	×	×	×	×	×	×	
А3			00.000000 ПЗ	Пояснительная записка	×	×	×	×	×	×	×	×	×	×	×	
				Сборочные единицы												
				Сетка косвенного армирования												
А3		5	01.010100	СКА1	7											
			-01	СКА2		7	9	9	11	13	13	13	13	13	13	
А3		6	01.010100-02	СКА3	3											
			-03	СКА4		3	3	3	3	3	3	3	3	3	3	
А4		7	01.010200	Сетка арматурная С1	2	2	2	2	2	2	2	2	2	2	2	
А4		8	01.010400	Изделие закладное МН6	2	2										
			-01	то же МН7			2									
			-02	МН8				2			2					
			-03	МН9					2			2	2			
			-04	МН10						2				2	2	

Нач.отдела	Царбак	
Н.контр	Аксёнова	
Гл.констр.отд.	Липницкий	
Нач.сектора	Бродский	
Вед.инженер	Агеенко	
Инженер	Левина	
Ст.техник	Фоменко	

1.020.1-4.2-2 28.010000

Каркас пространственный КП (КП266 ... КП276)

Стадия	Лист	Листов
Р	1	2

ГОССТРОЙ СССР
ЛЕНИНГРАДСКИЙ ПРОМСТРОЙПРОЕКТ

Копировал Формат

Инв. № подл.	Подпись и дата	Взам. инв. №

Формат	Зона	Поз.	Обозначение	Наименование	Кол. на исполн. 1.020.1-4.2-2 28.010000 - –	01	02	03	04	05	06	07	08	09	10	Приме-чан.
А4		9	1.020.1-4.2-2 01.010500	Изделие закладное МН11	2	2	2	2	2	2	2	2	2	2	2	
				Детали												
				ГОСТ 5781-82												
БУ		1	28.010001	ф20 AIII l=10855	4											26,8 кг
			28.010002	ф22 AIII l=10855		4										32,3 кг
			28.010003	ф28 AIII l=10855			4									52,4 кг
			28.010004	ф32 AIII l=10855				4			4					68,5 кг
			28.010005	ф36 AIII l=10855					4			4	4			85,7 кг
			28.010006	ф40 AIII l=10855						4				4	4	107,1 кг
БУ		2	28.010007	ф22 AIII l=10810										4		32,2 кг
			28.010008	ф28 AIII l=10810							4					53,2 кг
			28.010009	ф32 AIII l=10810								4				68,2 кг
			28.010010	ф36 AIII l=10810									4		4	86,4 кг
БУ		3	01.010007	Стержень отдельный	33	33										83,1 кг
			-01	то же			33	33			33					9,55 кг
			-02	"					33	33		33	33	33	33	6,89 кг
А4		4	28.010011	ф6 AI l=650	8	8	8	8	8	8	8	8	8	8	8	0,14 кг

1.020.1-4.2-2 28.010000

Лист 2

Копировал Формат

22227 64

Обозначение	Марка	Узлы У1	Узлы У2	Рис.	Масса кг
1.020.1-4.2-2.28.010000	КП 266	III	XIII	1	218,5
-01	КП 267	III	XIII	1	251,9
-02	КП 268	V	XIV	1	346,4
-03	КП 269	V	XIV	1	417,9
-04	КП 270	VII	XV	1	503,1
-05	КП 271	IX	XVI	1	585,9
-06	КП 272	IX	XVI	2	640,2
-07	КП 273	IX	XVI	2	782,6
-08	КП 274	IX	XVI	2	855,4
-09	КП 275	IX	XVI	2	714,7
-10	КП 276	IX	XVI	2	931,5

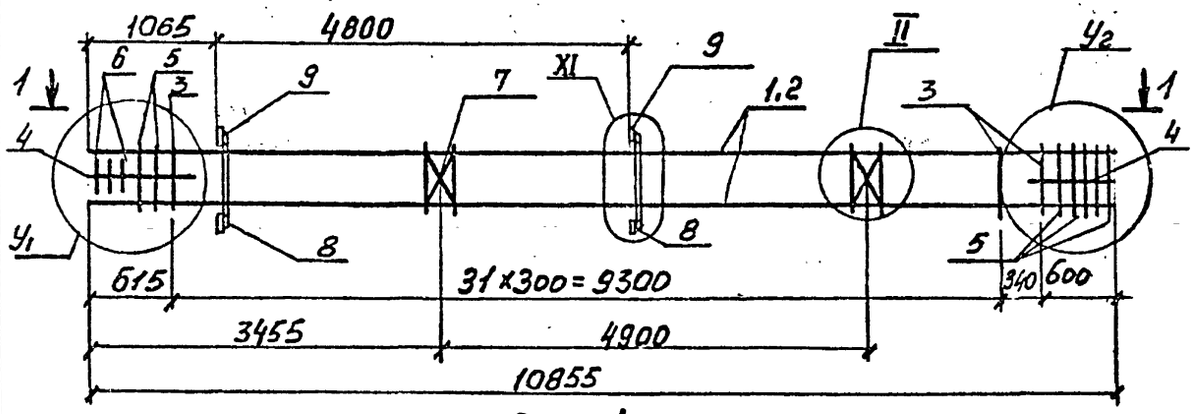

Рис. 1

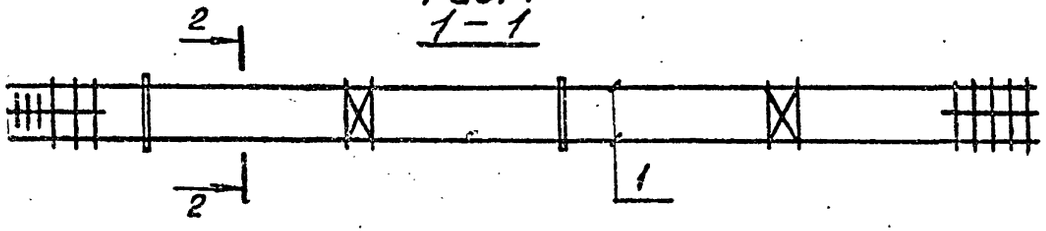

1-1

Рис 2

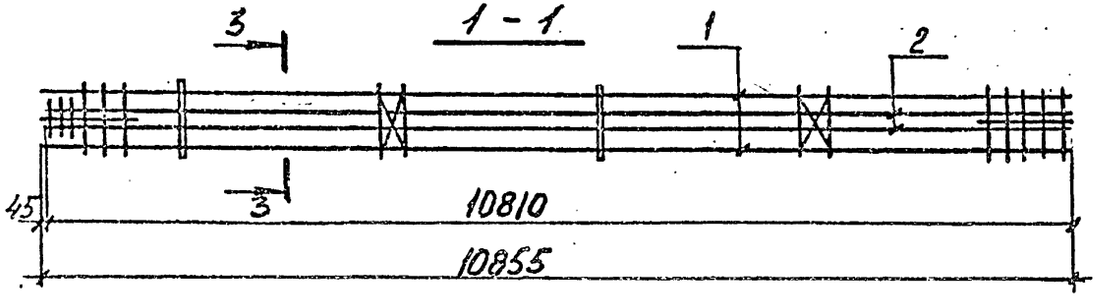

1-1

2-2

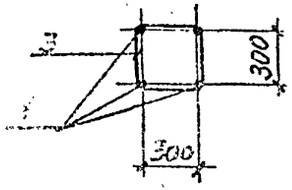

3-3

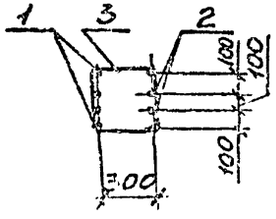

Нач.отдела	Царбак		
Н.контр.тал.	Аксёнова		
Гл.констр.отд.	Лялинцкий		
Нач.сектора	Бродский		
Вед.инженер	Агаевна		
Инженер.	Левина		
Ст.техник	Фомина		

1.020.1-4.2-2 28.010000СБ

Каркас пространственный КП (КП266...КП276) Сборочный чертеж

Стадия	Масса	Масштаб
Р	см. табл.	
Лист	Листов 1	

ГОССТРОЙ СССР ЛЕНИНГРАДСКИЙ ПРОМСТРОЙПРОЕКТ

Инв.№ подл. | Подпись и дата | Взам.инв.№

Формат	Зона	Поз.	Обозначение	Наименование	Кол. на исполнение 1.020.1-4. 2-2 29.01 00 00-																					Прим.
					-	01	02	03	04	05	06	07	08	09	10	11	12	13	14	15	16	17	18	19	20	21	22	
				Документация																						
А3			1.020.1-4.2-2 29.010000 СБ	сборочный чертеж	х	х	х	х	х	х	х	х	х	х	х	х	х	х	х	х	х	х	х	х	х	х	
А3			00.000000 У	Узлы	х	х	х	х	х	х	х	х	х	х	х	х	х	х	х	х	х	х	х	х	х	х	
А3			00.000000 ПЗ	Пояснительная записка	х	х	х	х	х	х	х	х	х	х	х	х	х	х	х	х	х	х	х	х	х	х	
				Сборочные единицы																						
				Сетка косвенного армирования																						
А3		5	01.010100	СКА1	7												7									
			-01	СКА2		7	7	9	11	13	13	13	13	13	13	13		7	9	9	11	13	13	13	13	13	13	
А3		6	01010100 -02	СКА3	3												3									
			-03	СКА4		3	3	3	3	3	3	3	3	3	3	3		3	3	3	3	3	3	3	3	3	3	
А4		7	01.010200	Сетка арматурная С1	2	2	2	2	2	2	2	2	2	2	2	2	2	2	2	2	2	2	2	2	2	2	2	
				Изделие закладное																						
А4		8	01.010300	МН1													2									
			-01	МН2														2	2								
			-02	МН3																2			2			2	
			-03	МН4																	2			2			
			-04	МН5																		2			2	2	
А4		9	01.010400	МН6	2	2																					
			-01	МН7			2																				
			-02	МН8				2			2																
			-03	МН9					2			2	2														
			-04	МН10						2				2	2	2											
		10	01.010500	МН11	2	2	2	2	2	2	2	2	2	2	2	2											

Инв. № подл. | Подпись и дата | Взам. инв. №

Нач.отдела	Царбак	
Н.контр	Аксёнова	
Гл.констр.отд.	Липницкий	
Нач.сектора	Бродский	
Вед.инженер	Агеенко	
Инженер	Левина	
Ст.техник	Фоменко	

1.020.1-4. 2-2 29.010000

Каркас пространственный КП(КП277 ... 299)

Стадия	Лист	Листов
Р	1	2

ГОССТРОЙ СССР
ЛЕНИНГРАДСКИЙ ПРОМСТРОЙПРОЕКТ

Формат	Зона	Поз.	Обозначение	Наименование	Кол. на исполнение 1.020.1-4. 2-2 29.010000- –	01	02	03	04	05	06	07	08	09	10	11	12	13	14	15	16	17	18	19	20	21	22	Прим.
				Детали																								
				ГОСТ 5781-82																								
6		1	1.020.1-4.2229.010001	ф20 AIII ℓ=14455	4												4											357,1 кг
			29.010002	ф22 AIII ℓ=14455		4																						471,6 кг
			29.010003	ф25 AIII ℓ=14455			4											4										576,2 кг
			29.010004	ф28 AIII ℓ=14455															4									698,8 кг
			29.010005	ф32 AIII ℓ=14455				4			4									4			4				4	911,2 кг
			29.010006	ф36 AIII ℓ=14455					4			4	4								4			4				1155,2 кг
			29.010007	ф40 AIII ℓ=14455						4				4	4	4						4			4	4		1427,2 кг
		2	29.010008	ф28 AIII ℓ=14410							4												4					696,1 кг
			29.010009	ф32 AIII ℓ=14410								4												4				909,2 кг
			29.010010	ф36 AIII ℓ=14410									4		4										4			1151,2 кг
			29.010011	ф40 AIII ℓ=14410												4										4		1422,4 кг
			29.010012	ф20 AIII ℓ=14410																							4	356,1 кг
			29.010013	ф22 AIII ℓ=14410										4														439,2 кг
		3	01.С.1 00 07	Стержень отдельный	45	45											45											0,3 кг
			-01	то же			45	45			45							45	45	45			45				45	0,55 кг
			-02	"					45	45		45	45	45	45	45					45	45		45	45	45		0,89 кг
5		4	29.01 00 14	ф6 AI ℓ=650	8	8	8	8	8	8	8	8	8	8	8	8	8	8	8	8	8	8	8	8	8	8	8	0,14 кг

Инв. № подл. | Подпись и дата | Взам. инв. №

Рис. 1

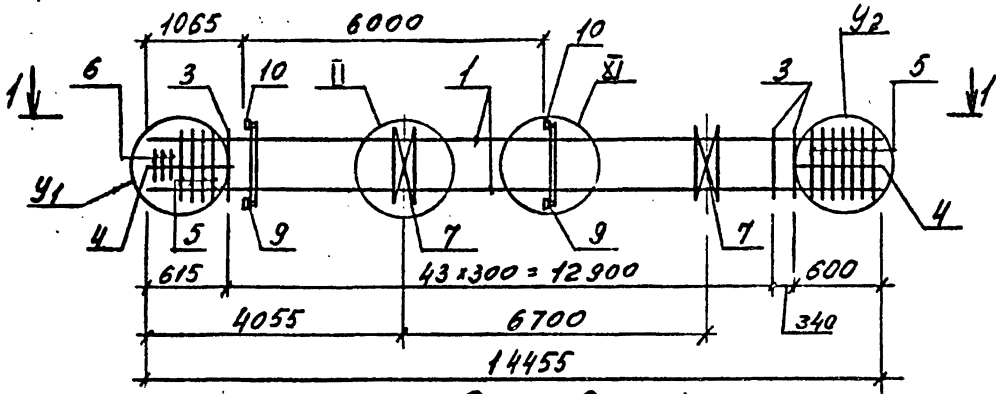

Рис. 2
(остальное см. рис 1)

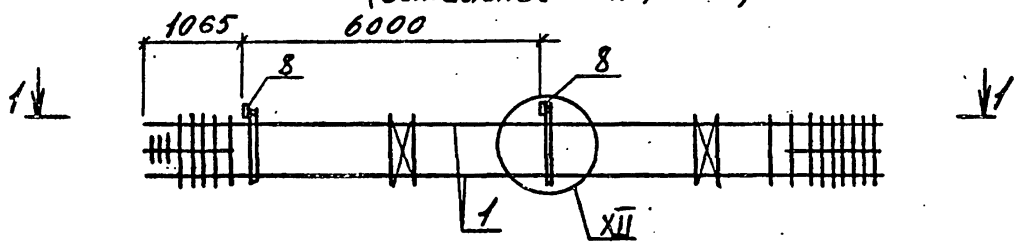

Рис. 3
1—1

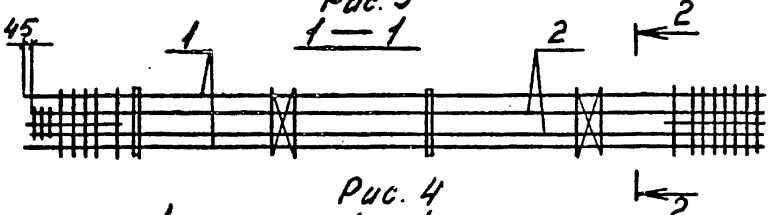

Рис. 4
1—1

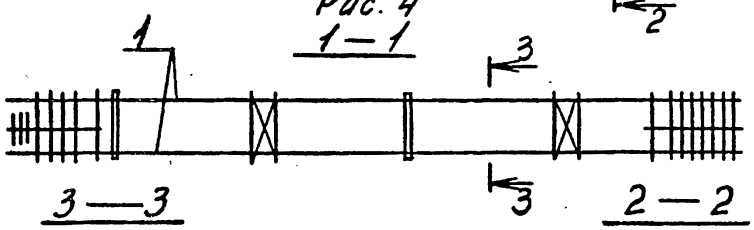

3—3

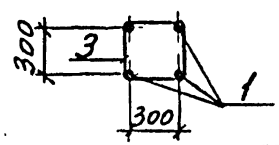

2—2

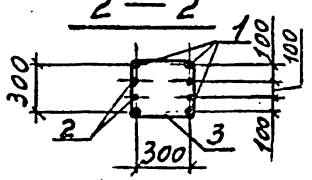

Обозначение	Марка	Рис	У1	У2	Масса, кг
1.020.1-4.2-229.010000	КП277	1;4	III	XIII	257,7
-01	КП278	1;4	III	XIV	298,7
-02	КП279	1;4	III	XIV	358,6
-03	КП280	1,4	IV	XIV	515,3
-04	КП281	1;4	VII	XV	629,0
-05	КП282	1;4	IX	XVI	739,0
-06	КП283	1;3	IX	XVI	807,2
-07	КП284	1;3	IX	XVI	999,3
-08	КП285	1,3	IX	XVI	1096,1
-09	КП286	1;3	IX	XVI	911,0
-10	КП287	1,3	IX	XVI	1199,4
-11	КП288	1;3	IX	XVI	1307,8
-12	КП289	2;4	III	XIII	234,0
-13	КП290	2;4	III	XIII	334,3
-14	КП291	2;4	IV	XIV	398,3
-15	КП292	2;4	IV	XIV	488,5
-16	КП293	2;4	VII	XV	603,4
-17	КП294	2;4	IX	XVI	714,7
-18	КП295	2;3	IX	XVI	780,4
-19	КП296	2;3	IX	XVI	973,8
-20	КП297	2;3	IX	XVII	1175,1
-21	КП298	2;3	IX	XVII	1283,5
-22	КП299	2;3	IX	XVII	644,35

Нач.отдела	Царбак	
Н.контр.	Аксёнова	
Гл.констр.отд.	Липницкий	
Нач.сектора	Бродский	
Вед.инженер	Агевнко	
Инженер	Левина	
Ст.техник	Фоменко	

1.020.1-4.2-2 29.010000 СБ

Каркас пространственный КП(КП277... КП299) Сборочный чертеж

Стадия	Масса	Масштаб
Р	См. табл	
Лист	Листов 1	

ГОССТРОЙ СССР
ЛЕНИНГРАДСКИЙ ПРОМСТРОЙПРОЕКТ

Инв.№ подл. | Подпись и дата | Взам.инв.№

Формат	Зона	Поз.	Обозначение	Наименование	Кол. на исполнение 1.020.1-4.2-2 31.01 0000- —	01	02	03	04	05	06	07	08	09	10	11	12	13	14	15	16	17	18	19	20	21	22	Приме-чан.
				Документация																								
А3			1.020.1-4.2-231.010000 СБ	Сборочный чертеж	х	х	х	х	х	х	х	х	х	х	х	х	х	х	х	х	х	х	х	х	х	х	
А3			00.000000 У	Узлы	х	х	х	х	х	х	х	х	х	х	х	х	х	х	х	х	х	х	х	х	х	х	
А3			00.000000 ПЗ	Пояснительная записка	х	х	х	х	х	х	х	х	х	х	х	х	х	х	х	х	х	х	х	х	х	х	
				Сборочные единицы																								
				Сетка косвенного армирования																								
А3		5	01.010100	СКА1	7												7											
			-01	СКА2		7	7	9	11	13	13	13	13	13	13	13		7	9	9	11	13	13	13	13	13	13	
А3		6	01.010100 -02	СКА3	3												3											
			-03	СКА4		3	3	3	3	3	3	3	3	3	3	3		3	3	3	3	3	3	3	3	3	3	
А4		7	01.010200	Сетка арматурная С1	2	2	2	2	2	2	2	2	2	2	2	2	2	2	2	2	2	2	2	2	2	2	2	2
				Изделие закладное																								
А4		8	01.010300	МН1													2											
			-01	МН2														2	2				2					
			-02	МН3																2				2				
			-03	МН4																	2				2			
			-04	МН5																		2				2		
А4		9	01.010400	МН6	2	2																	2				2	2
			-01	МН7			2																					
			-02	МН8				2			2																	

Инв.№ подл. | Подпись и дата | Взам.инв.№

Нач.отдела	Царфан	
Н.контр	Аксёнова	
Гл.констр.отд.	Липницкий	
Нач.сектора	Бродский	
Вед.инженер	Агеенко	
Инженер	Левина	
Ст.техник	Фоменко	

1.020.1-4.2-2 31.010000

Каркас пространственный КП (КП300...; КП322)

Стадия	Лист	Листов
Р	1	2

ГОССТРОЯ СССР
ЛЕНИНГРАДСКИЙ ПРОМСТРОЙПРОЕКТ

Зона	Поз.	Обозначение	Наименование	Кол. на исполнение 1.020.1-4.2-2 31.010000- —	01	02	03	04	05	06	07	08	09	10	11	12	13	14	15	16	17	18	19	20	21	22	Масса ед. кг.
			Изделия закладные																								
А4	9	1.020.1-4.2-2 01.010400-03	МН9					2			2	2															
		-04	МН10						2				2	2	2												
Б	10	01.010500	МН11	2	2	2	2	2	2	2	2	2	2	2	2												
			Детали																								
			ГОСТ 5781-82																								
Б	1	31.010001	ф20 AIII ℓ=13255	4												4											32,1 кг
		31.010002	ф22 AIII ℓ=13255		4																						39,5 кг
		31.010003	ф25 AIII ℓ=13255			4											4										51,0 кг
		31.010004	ф28 AIII ℓ=13255															4				4					64,0 кг
		31.010005	ф32 AIII ℓ=13255				4			4									4				4				83,6 кг
		31.010006	ф36 AIII ℓ=13255					4			4	4								4				4			105,5 кг
		31.010007	ф40 AIII ℓ=13255						4				4	4	4						4				4	4	130,8 кг
Б	2	31.010008	ф28 AIII ℓ=13210							4													4				63,8 кг
		31.010009	ф32 AIII ℓ=13210								4													4			83,4 кг
		31.010010	ф36 AIII ℓ=13210									4		4												4	105,5 кг
		31.010011	ф40 AIII ℓ=13210												4												130,4 кг
		31.010012	ф20 AIII ℓ=13210																			4					32,6 кг
		31.010013	ф22 AIII ℓ=13210										4												4		39,4 кг
А4	3	01.010007	Стержень отдельный	41	41											41											9,1 кг
		-01	то же			41	41			41							41	41	41			41	41				8,55 кг
		-02	"					41	41		41	41	41	41	41					41	41			41	41	41	8,89 кг
Б	4	31.010014	ф6 AI ℓ=650	8	8	8	8	8	8	8	8	8	8	8	8	8	8	8	8	8	8	8	8	8	8	8	0,14 кг

Взам. инв. № | Подп. и дата | Инв. № подл.

Рис. 1

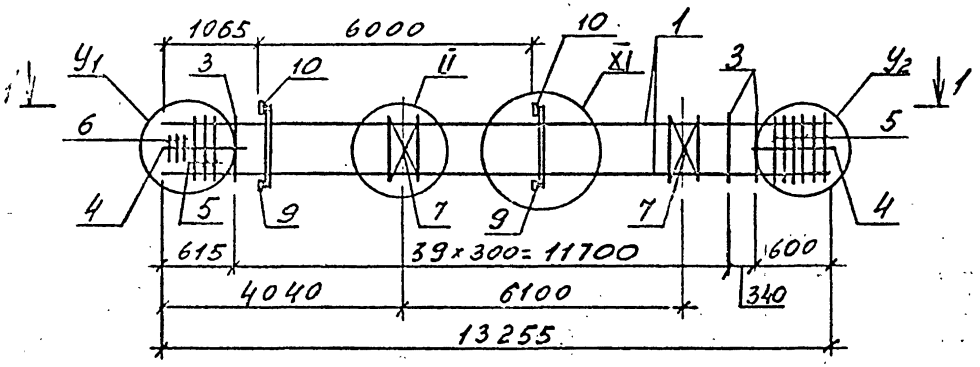

Рис. 2 (остальное см. рис 1)

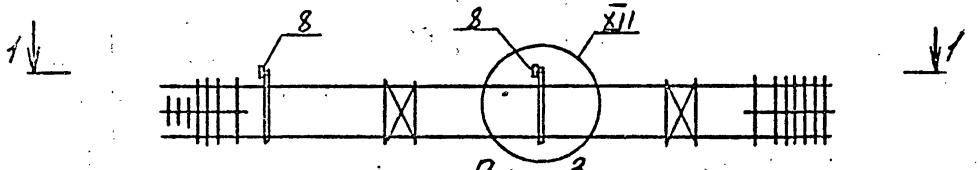

Рис. 3

1—1

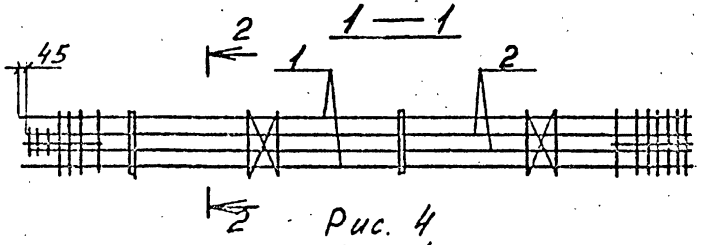

Рис. 4

1—1

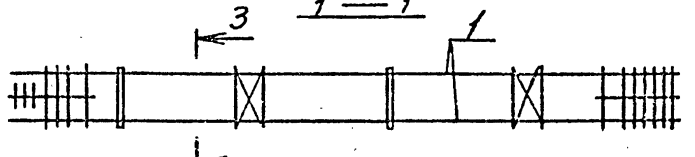

2—2

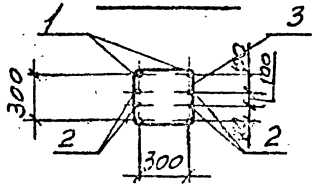

3—3

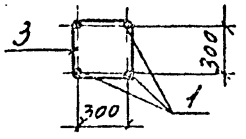

Обозначение	Марка	Рис.	У1	У2	Масса, кг
1.020.1-4.2-2 31.010000	КП300	1; 4	III	XIII	244,5
-01	КП301	1; 4	III	XIII	283,1
-02	КП302	1; 4	III	XIII	338,4
-03	КП303	1; 4	V	XIV	482,7
-04	КП304	1; 4	VII	XV	587,0
-05	КП305	1; 4	IX	XVI	687,8
-06	КП306	1; 3	IX	XVI	751,4
-07	КП307	1; 3	IX	XVI	927,4
-08	КП308	1; 3	IX	XVI	1015,8
-09	КП309	1; 3	IX	XVI	845,4
-10	КП310	1; 3	IX	XVI	1109,8
-11	КП311	1; 3	IX	XVI	1209,4
-12	КП312	2; 4	III	XIII	220,2
-13	КП313	2; 4	III	XIII	314,1
-14	КП314	2; 4	V	XIV	372,9
-15	КП315	2; 4	V	XIV	455,9
-16	КП316	2; 4	VII	XV	561,5
-17	КП317	2; 4	IX	XVI	663,5
-18	КП318	2; 3	IX	XVI	516,7
-19	КП319	2; 3	IX	XVI	724,6
-20	КП320	2; 3	IX	XVI	901,8
-21	КП321	2; 3	IX	XVI	821,1
-22	КП322	2; 3	IX	XVI	1085,5

Нач.отдела	Царбак	
Н.контр.	Аксёнова	
Гл.констр.отд.	Липницкий	
Нач.сектора	Бродский	
Вед.инженер	Агевнко	
Инженер.	Левина	
Ст.техник	Фоменко	

1.020.1-4.2-2 31.010000 СБ

Каркас пространственный КП(КП300... КП322)

Сборочный чертеж

Стадия	Масса	Масштаб
Р	см. табл	
Лист	Листов 1	

ГОССТРОЙ СССР ЛЕНИНГРАДСКИЙ ПРОМСТРОЙПРОЕКТ

22227 71

Инв.№ подл. | Подпись и дата | Взам.инв.№

Зона	Поз.	Обозначение	Наименование	Кол. на исполнение 1.020.1-4.2-2 33.01 0000- —	01	02	03	04	05	06	07	08	09	10	11	12	13	14	15	16	Примечан.
			Документация																		
		1.020.1-4.2-2 33.010000 СБ	Сборочный чертеж	X	X	X	X	X	X	X	X	X	X	X	X	X	X	X	X	X	
		00.000000 У	Узлы	X	X	X	X	X	X	X	X	X	X	X	X	X	X	X	X	X	
		00.000000 ПЗ	Пояснительная записка	X	X	X	X	X	X	X	X	X	X	X	X	X	X	X	X	X	
			Сборочные единицы																		
			Сетка косвенного армирования																		
	5	01.010100	СКА1	11									7								
		-01	СКА2		11	9	9	11	13	13	13	13		7	7	9	9	11	13	13	
	6	01.010100 -02	СКА3	3									3								
		-03	СКА4		3	3	3	3	3	3	3			3	3	3	3	3	3	3	
	7	01.010200	Сетка арматурная С1	3	3	3	3	3	3	3	3	3	3	3	3	3	3	3	3	3	
			Изделие закладное																		
	8	01.010300	МН1										3	3							
		-01	МН2												3	3					
		-02	МН3														3			3	
		-03	МН4															3			
		-04	МН5																3		
	9	01.010400	МН6	3	3															3	
		-01	МН7			3															
		-02	МН8				3			3											
		-03	МН9					3			3										

Нач.отдела	Царбак	
Н.контр	Аксёнова	
Гл.констр.отд.	Липницкий	
Нач.сектора	Бродский	
Вед.инженер	Агеенко	
Инженер	Левина	
Ст.техник	Фоменко	

1.020.1-4.2-2 33.010000

Каркас пространственный КП (КП323 ... КП339)

Стадия	Лист	Листов
Р	1	2

ГОССТРОЙ СССР ЛЕНИНГРАДСКИЙ ПРОМСТРОЙПРОЕКТ

2.2227 72

Инв.№ подл. | Подпись и дата | Взам.инв.№

Поз.	Обозначение	Наименование	Кол. на исполнение 1.020.1-4.2-2 33.01 00 00-																Примечан.
			—	01	02	03	04	05	06	07	08	09	10	11	12	13	14	15	16	
		Изделия закладные																		
9	1.020.1-4.2-2 01.010400-04	МН10						3			3									
10	01.010500	МН11	3	3	3	3	3	3	3	3	3									
		Детали																		
		ГОСТ 5781-82																		
1	33.010001	ф20 AIII ℓ=13255	4									4								32,7 кг
	33.010002	ф22 AIII ℓ=13255		4									4							39,6 кг
	33.010003	ф25 AIII ℓ=13255												4						51,0 кг
	33.010004	ф28 AIII ℓ=13255			4										4					64,0 кг
	33.010005	ф32 AIII ℓ=13255				4										4			4	83,6 кг
	33.010006	ф36 AIII ℓ=13255					4										4			105,9 кг
	33.010007	ф40 AIII ℓ=13255						4										4		130,8 кг
2	33.010008	ф28 AIII ℓ=13210							4										4	63,8 кг
	33.010009	ф32 AIII ℓ=13210								4										83,4 кг
	33.010010	ф36 AIII ℓ=13210									4									105,5 кг
3	01.010007	Стержень отдельный	41	41								41	41							0,3 кг
	-01	то же			41	41			41					41	41	41			41	0,55 кг
	-02	"					41	41		41	41						41	41		0,89 кг
11	33.010011	ф6 AI ГОСТ 5781-82 ℓ=650	8	8	8	8	8	8	8	8	8	8	8	8	8	8	8	8	8	0,14 кг

Инв.№ подл. | Подпись и дата | Взам.инв.№

Рис. 1

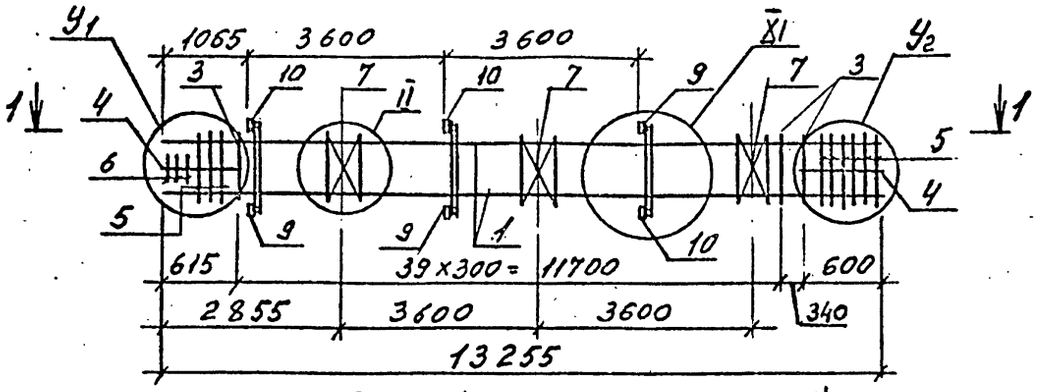

Рис. 2 (остальное см. рис 1)

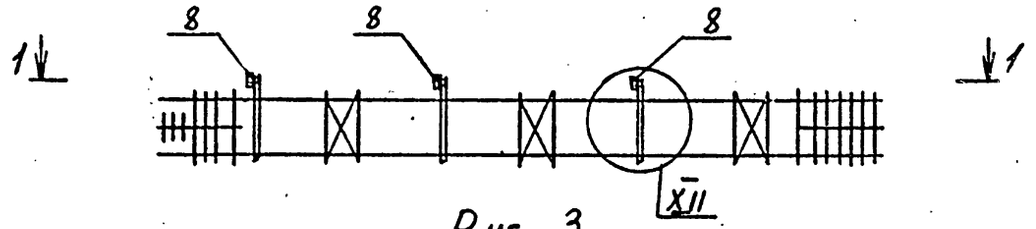

Рис. 3
1—1

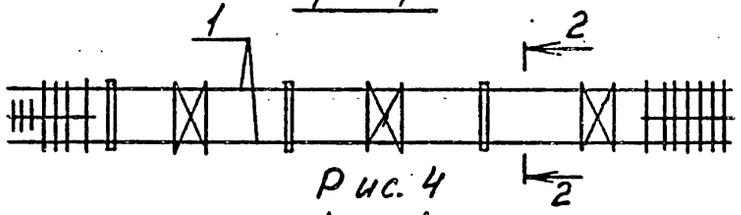

Рис. 4
1—1

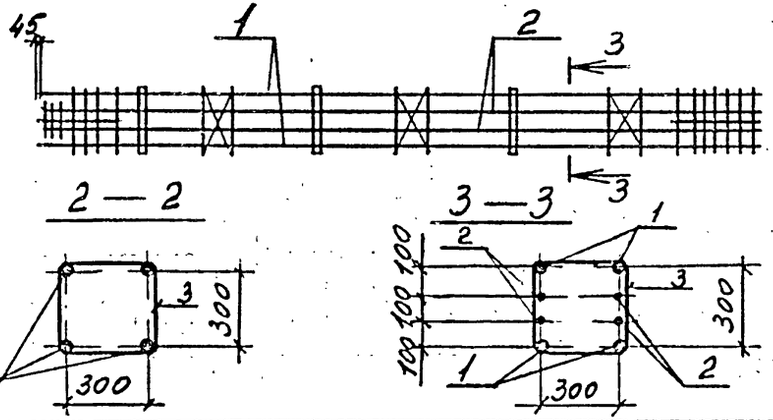

Обозначение	Марка	Рис	У1	У2	Масса, кг
1.020.1-4.2-2 33.010000	КП323	1; 3	III	XIII	285,3
-01	КП324	1; 3	III	XIII	324,3
-02	КП325	1; 3	V	XIV	437,4
-03	КП326	1; 3	V	XIV	526,6
-04	КП327	1; 4	VII	XV	628,1
-05	КП328	1; 4	IX	XVI	726,1
-06	КП329	1; 4	IX	XVI	795,2
-07	КП330	1; 4	IX	XVI	968,4
-08	КП331	1; 4	IX	XVI	1148,1
-09	КП332	2; 3	III	XIII	248,9
-10	КП333	2; 3	III	XIII	287,9
-11	КП334	2; 3	III	XIII	332,0
-12	КП335	2; 3	V	XIV	401,0
-13	КП336	2; 3	V	XIV	486,4
-14	КП337	2; 3	VII	XV	589,7
-15	КП338	2; 3	IX	XVI	689,7
-16	КП339	2; 4	IX	XVI	755,0

Нач.отдела	Царбак	
Н.контр.	Аксёнова	
Гл.констр.отд.	Баранов	
Нач.сектора	Бродский	
Вед.инженер	Агеенко	
Инженер	Левина	
Ст.техник	Фсыенко	

1.020.1-4.2-2 33.010000 СБ

Каркас пространственный КП(КП323 ... КП339) Сборочный чертеж

Стадия	Масса	Масштаб
Р	см. табл.	
Лист	Листов 1	

ГОССТРОЙ СССР ЛЕНИНГРАДСКИЙ ПРОМСТРОЙПРОЕКТ

Инв.№ подл. | Подпись и дата | Взам.инв.№

Формат	Зона	Поз.	Обозначение	Наименование	Кол. на исполнение 1.020.1-4.2-2 35.01 0000-															Примечание
					–	01	02	03	04	05	06	07	08	09	10	11	12	13	14	
				Документация																
А3			1.020.1-4.2-2 35.010000 СБ	Сборочный чертеж	X	X	X	X	X	X	X	X	X	X	X	X	X	X	X	
А3			00.000000 У	Узлы	X	X	X	X	X	X	X	X	X	X	X	X	X	X	X	
А3			00.000000 ПЗ	Пояснительная записка	X	X	X	X	X	X	X	X	X	X	X	X	X	X	X	
				Сборочные единицы																
				Сетка косвенного армирования																
А3		5	01.010100	СКА1	7								7							
			-01	СКА2		7	9	9	11	13	13	13		7	7	9	9	11	13	
А3		6	01.010100 -02	СКА3	3								3							
–			-03	СКА4		3	3	3	3	3	3	3		3	3	3	3	3	3	
А4		7	01.010200	Сетка арматурная С1	3	3	3	3	3	3	3	3	3	3	3	3	3	3	3	
				Изделие закладное																
А4		8	01.010300	МН1									3	3						
			-01	МН2											3	3				
			-02	МН3													3			
			-03	МН4														3		
			-04	МН5															3	
А4		9	01.010400	МН6	3	3														
			-01	МН7			3													

Нач.отдела	Царбак	
Н.контр.	Аксёнова	
Гл.констр.отд.	Баранов	
Нач.сектора	Бродский	
Вед.инженер	Агеенко	
Инженер	Левина	
Ст.техник	Фоменко	

1.020.1-4.2-2 35.010000

Каркас пространственный КП(КП340... КП354)

Стадия	Лист	Листов
Р	1	2

ГОССТРОЙ СССР ЛЕНИНГРАДСКИЙ ПРОМСТРОЙПРОЕКТ

Инв.№ подл. | Подпись и дата | Взам.инв.№

Формат	Зона	Поз.	Обозначение	Наименование	Кол. на исполнение 1.020.1-4.2-2 35.01 00 00-														Примечание
					–	01	02	03	04	05	06	07	08	09	10	11	12	13	14	
				Изделие закладное															
А4		9	1.020.1-4.2-2 01.010400 - 02	МН8				3			3								
			-03	МН9					3			3							
			-04	МН10						3									
А4		10	01.010500	МН11	3	3	3	3	3	3	3	3							
				Детали															
				ГОСТ 5781-82															
Б4		1	35.010001	ф20 AIII ℓ = 12055	4								4						29,8 кг
			35.010002	ф22 AIII ℓ = 12055		4								4					35,9 кг
			35.010003	ф25 AIII ℓ = 12055											4				46,4 кг
			35.010004	ф28 AIII ℓ = 12055			4									4			58,2 кг
			35.010005	ф32 AIII ℓ = 12055				4			4						4		76,1 кг
			35.010006	ф36 AIII ℓ = 12055					4			4						4	96,3 кг
			35.010007	ф40 AIII ℓ = 12055						4									119,0 кг
Б4		2	35.010008	ф28 AIII ℓ = 12010							4								58,0 кг
			35.010009	ф32 AIII ℓ = 12010								4							75,8 кг
А4		3	01.010007	Стержень отдельный	37	37							37	37					0,3 кг
			-01	то же			37	37			37				37	37	37		0,55 кг
			-02	"					37	37		37						37	37	0,89 кг
Б4		4	35.010010	ф6 AI ГОСТ 5781-82 ℓ=650	8	8	8	8	8	8	8	8	8	8	8	8	8	8	8	0,14 кг

Инв. № подл. | Подпись и дата | Взам. инв. №

Рис. 1

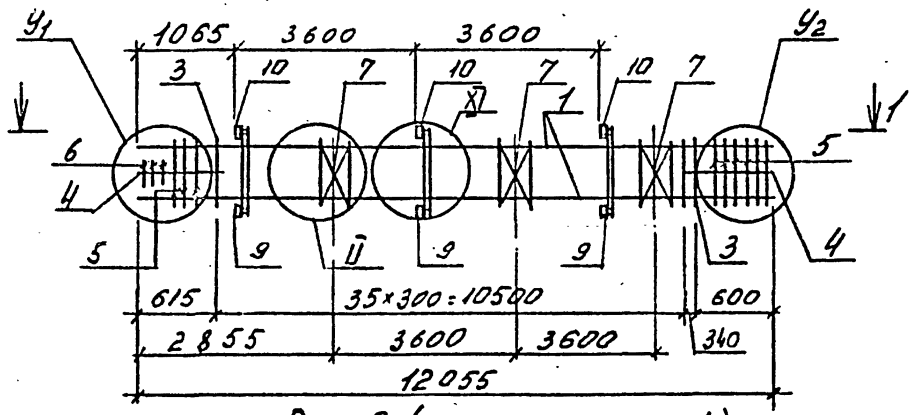

Рис. 2 (остальное см. рис 1)

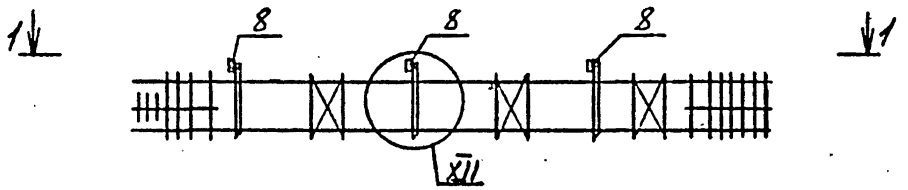

Рис. 3

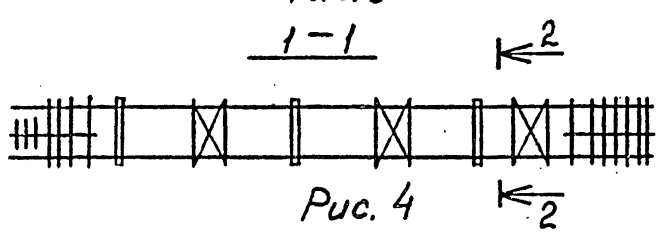

Рис. 4

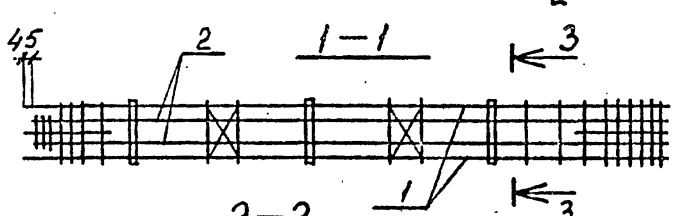

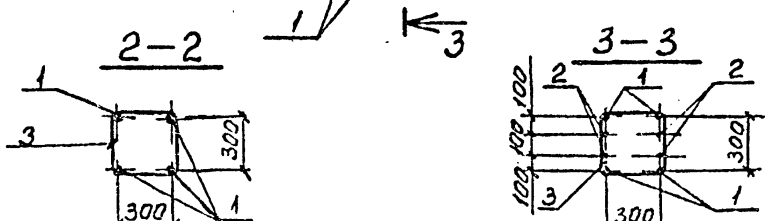

Обозначение	Марка	Рис.	У1	У2	Масса, кг
1.020.1-4. 2-2 35.010000	КП340	1; 3	III	XIII	272,5
-01	КП341	1; 3	III	XIII	308,3
-02	КП342	1; 3	V	XIV	412,0
-03	КП343	1; 3	V	XIV	494,4
-04	КП344	1; 3	VII	XV	586,2
-05	КП345	1; 3	IX	XVI	675,4
-06	КП346	1; 4	IX	XVI	739,8
-07	КП347	1; 4	IX	XVI	896,1
-08	КП348	2; 3	III	XIII	236,1
-09	КП349	2; 3	III	XIII	271,9
-10	КП350	2; 3	III	XIII	321,7
-11	КП351	2; 3	V	XIV	375,6
-12	КП352	2; 3	V	XIV	454,2
-13	КП353	2; 3	VII	XV	547,8
-14	КП354	2; 3	IX	XVI	638,9

Нач.отдела	Цербак	
Н.контр.	Аксёнова	
Гл.констр.отд.	Баранов	
Нач.сектора	Бродский	
Вед.инженер	Агеенко	
Инженер	Левина	
Ст.техник	Фоменко	

1.020.1-4. 2-2 35.010000 СБ

Каркас пространственный КП (КП340 ... КП354) Сборочный чертеж

Стадия	Масса	Масштаб
Р	см. табл.	

Лист | Листов 1

ГОССТРОЙ СССР ЛЕНИНГРАДСКИЙ ПРОМСТРОЙПРОЕКТ

22227 77

Инв. № подл. | Подпись и дата | Взам. инв. №

Инв. № подл.	Подпись и дата	Взам. инв. №

Формат	Зона	Поз.	Обозначение	Наименование	Кол. на исполн. 1.020.1-4.2-2 37.010000											Примечан.
					–	01	02	03	04	05	06	07	08	09	10	
				Документация												
А3			1.020.1-4.2-2 37.010000 СБ	Сборочный чертеж	X	X	X	X	X	X	X	X	X	X	X	
А3			00.000000 У	Узлы	X	X	X	X	X	X	X	X	X	X	X	
А3			00.000000 ПЗ	Пояснительная записка	X	X	X	X	X	X	X	X	X	X	X	
				Сборочные единицы												
				Сетка косвенного армирования												
А3		5	01.010100	СКА1	7											
			-01	СКА2		7	9	9	11	13	13	9	11	13	13	
А3		6	01.010100 -02	СКА3	3											
			-03	СКА4		3	3	3	3	3	3	3	3	3	3	
А4		7	01.010200	Сетка арматурная С1	3	3	3	3	3	3	3	3	3	3	3	
				Изделие закладное												
А4		8	01.010300 -02	МН3								3			3	
			-03	МН4									3			
			-04	МН5										3		
А4		9	01.010400	МН6	3	3										

Нач.отдела	Царбак	
Н.контр	Аксёнова	
Гл.констр.отд.	Липницкий	
Нач.сектора	Бродский	
Вед.инженер	Агеенко	
Инженер	Левина	
Ст.техник	Фоменко	

1.020.1-4.2-2 37.010000

Каркас пространственный КП (КП 355... КП 365)

Стадия	Лист	Листов
Р	1	2

ГОССТРОЙ СССР
ЛЕНИНГРАДСКИЙ ПРОМСТРОЙПРОЕКТ

Копировал Формат

Инв. № подл.	Подпись и дата	Взам. инв. №

Формат	Зона	Поз.	Обозначение	Наименование	Кол. на исполн. 1.020.1-4.2-2 37.010000-											Примечан.
					–	01	02	03	04	05	06	07	08	09	10	
А4		9	1.020.1-4.2-2 01.010400-01	Изделие закладное МН7			3									
			-02	то же МН8				3								
			-03	" МН9					3							
			-04	" МН10						3	3					
А4		10	01.010500	" МН11	3	3	3	3	3	3	3					
				Детали												
				ГОСТ 5781-82												
Б4		1	37.010001	Ф20А III ℓ=13855	4											
			37.010002	Ф22А III ℓ=13855		4										
			37.010003	Ф28А III ℓ=13855			4									
			37.010004	Ф32А III ℓ=13855				4				4			4	
			37.010005	Ф36А III ℓ=13855					4				4			
			37.010006	Ф40А III ℓ=13855						4	4			4		
Б4		2	37.010007	Ф28А III ℓ=13810											4	
			37.010008	Ф36А III ℓ=13810							4					
А4		3	01.010007	Стержень отдельный	43	43										
			-01	то же			43	43				43			43	
			-02	"					43	43	43		43	43		
Б4		4	37.010009	Ф6А I ℓ=650	8	8	8	8	8	8	8	8	8	8	8	

1.020.1-4.2-2 37.010000

Лист 2

Копировал Формат

22227 78

Рис. 1

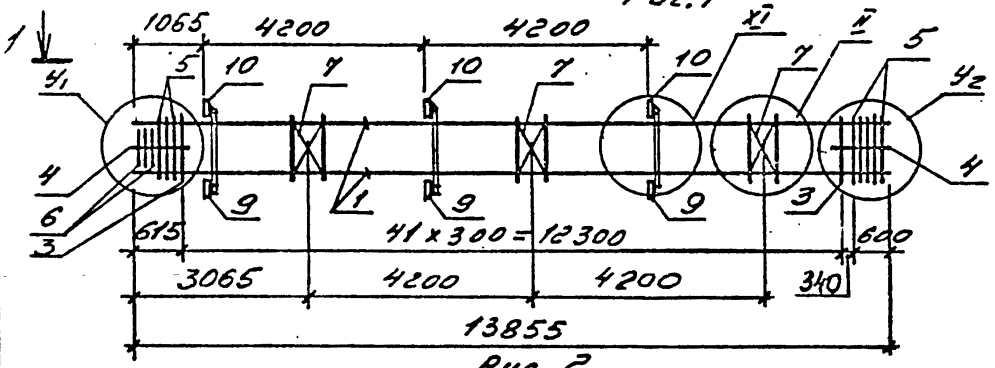

Рис. 2
(остальное см. рис. 1)

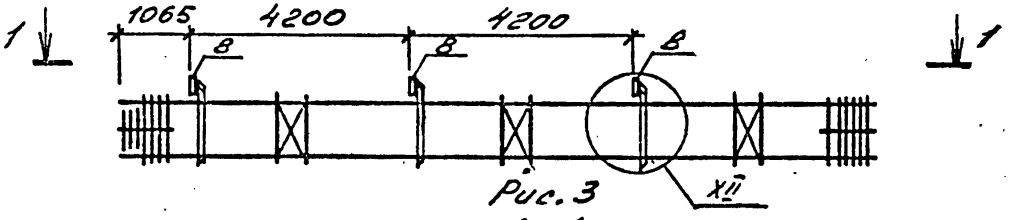

Рис. 3

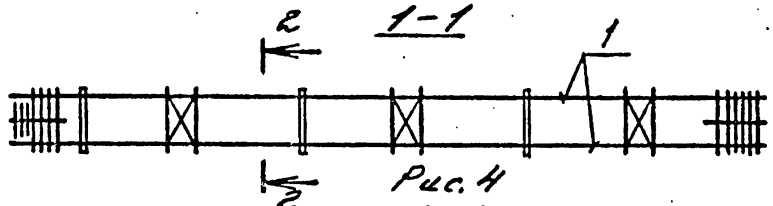

Рис. 4

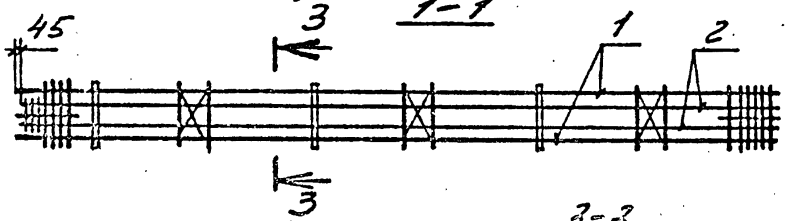

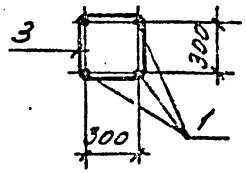

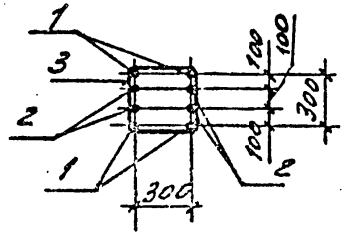

Обозначение	Марка	Узел		Рис.	Масса, кг
		У1	У2		
1.020.1-4. 2-2 37.010000	КП355	III	XIII	1;3	291, 9
-01	КП356	III	XIII	1;3	331, 7
-02	КП357	V	XIV	1;3	450, 1
-03	КП358	V	XIV	1;3	542, 8
-04	КП359	VII	XV	1;3	649, 1
-05	КП360	IX	XVI	1;3	751, 5
-06	КП361	IX	XVI	1;4	1192, 7
-07	КП362	V	XIV	2;3	509, 6
-08	КП363	VII	XV	2;3	610, 8
-09	КП364	IX	XVI	2;3	715, 1
-10	КП365	IX	XVI	2;4	782, 9

Нач.отдела	Царбак	
Н.контр	Аксёнова	
Гл.констр.отд.	Липницкий	
Нач.сектора	Бродский	
Вед.инженер	Агеенко	
Инженер	Лузина	
Ст.техник	Фоменко	

1.020.1-4. 2-2 37.010000 СБ

Каркас пространственный КП (КП355 ... КП365) Сборочный чертеж

Стадия	Масса	Масштаб
Р	см. табл.	—
Лист	Листов 1	

ГОССТРОЙ СССР
ЛЕНИНГРАДСКИЙ ПРОМСТРОЙПРОЕКТ

Инв. № подл. | Подпись и дата | Взам. инв. №

Копировал 22227 79 Формат

Зона	Поз.	Обозначение	Наименование	Кол. на исполнение 1.020.1-4. 2-2 38.01 00 00-															Примечание
				—	01	02	03	04	05	06	07	08	09	10	11	12	13	14	15	
			Документация																	
А3		1020.1-4.2-2 38.010000 СБ	Сборочный чертеж	Х	Х	Х	Х	Х	Х	Х	Х	Х	Х	Х	Х	Х	Х	Х	Х	
А3		00.000000 У	Узлы	Х	Х	Х	Х	Х	Х	Х	Х	Х	Х	Х	Х	Х	Х	Х	Х	
А3		00.000000 ПЗ	Пояснительная записка	Х	Х	Х	Х	Х	Х	Х	Х	Х	Х	Х	Х	Х	Х	Х	Х	
			Сборочные единицы																	
			Сетка косвенного армирования																	
А3	5	01.010100	СКА1	7									7							
		-01	СКА2		7	9	9	11	13	13	13	13		7	7	9	9	11	13	
А3	6	01.010100 -02	СКА3	3									3							
		-03	СКА4		3	3	3	3	3	3	3	3		3	3	3	3	3	3	
А4	7	01.010200	Сетка арматурная С1	3	3	3	3	3	3	3	3	3	3	3	3	3	3	3	3	
			Изделие закладное																	
А4	8	01.010300	МН1																	
		-01	МН2										3	3						
		-02	МН3												3	3				
		-03	МН4														3			
		-04	МН5															3		
А4	9	01.010400	МН6	3	3														3	
		-01	МН7			3														
		-02	МН8				3			3										
		-03	МН9					3			3									

Инв.№ подл. | Подпись и дата | Взам. инв.№

Нач.отдела	Царбак	
Н.контр	Аксёнова	
Гл.констр.отд.	Липницкий	
Нач.сектора	Бродский	
Вед.инженер	Агевнко	
Инженер	Левина	
Ст.техник	Фоменко	

1.020.1-4. 2-2 38.010000

Каркас пространственный КП (КП366...КП381)

Стадия	Лист	Листов
Р	1	2

ГОССТРОЙ СССР ЛЕНИНГРАДСКИЙ ПРОМСТРОЙПРОЕКТ

Копировал 22227 80 Формат

Формат	Зона	Поз.	Обозначение	Наименование	Кол. на исполнение 1.020.1-4. 2-2 38.01 00 00- —	01	02	03	04	05	06	07	08	09	10	11	12	13	14	15		Примечание
				Изделие закладное																		
А4		9	1.020.1-4.2-2 01.010400 -04	МН10						3			3									
А4		10	01.010500	МН11	3	3	3	3	3	3	3	3	3									
				Детали																		
				ГОСТ 5781-82																		
Б4		1	38.010001	ф20 AIII ℓ=15655	4									4								37,7кг
			38.010002	ф22 AIII ℓ=15655		4									4							46,7кг
			38.010003	ф25 AIII ℓ=15655												4						60,3кг
			38.010004	ф28 AIII ℓ=15655			4										4					75,6кг
			38.010005	ф32 AIII ℓ=15655				4			4							4				98,8кг
			38.010006	ф36 AIII ℓ=15655					4			4							4			125,1кг
			38.010007	ф40 AIII ℓ=15655						4			4							4		154,5кг
Б4		2	38.010008	ф22 AIII ℓ=15610									4									46,6кг
			38.010009	ф28 AIII ℓ=15610							4											75,4кг
			38.0100010	ф32 AIII ℓ=15610								4										98,5кг
А1		3	01.010007	Стержень отдельный	49	49								49	49							0,3кг
			-01	то же			49	49			49					49	49	49				0,55кг
			-02	"					49	49		49	49						49	49		0,89кг
Б4		4	38.010011	ф6 AI ℓ=650	8	8	8	8	8	8	8	8	8	8	8	8	8	8	8	8		0,14кг

Инв. № подл. | Подпись и дата | Взам. инв. №

Рис. 1

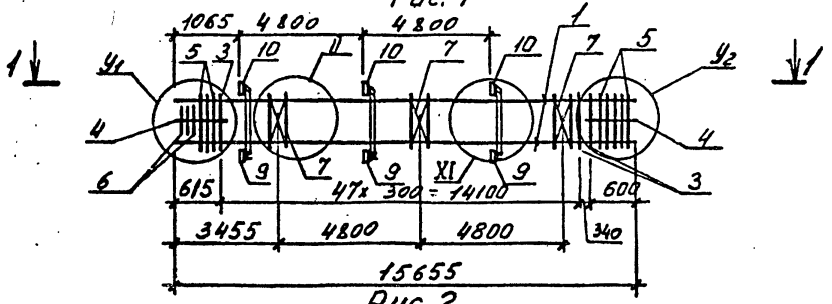

Рис. 2
(остальное см. рис.1)

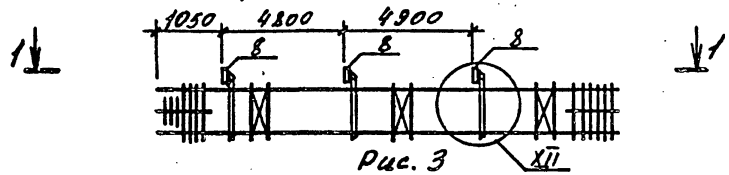

Рис. 3

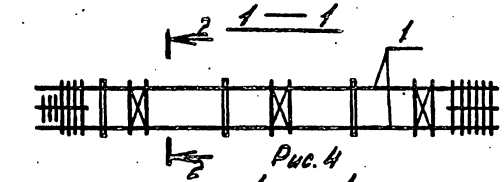

Рис. 4

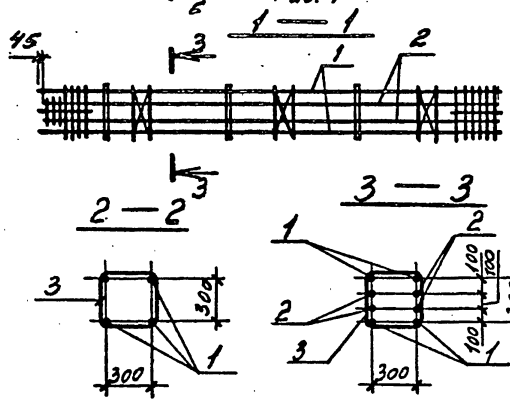

Обозначение	Марка	Узлы $У_1$	Узлы $У_2$	Рис.	Масса, кг
1.020.1-4.2-2 38.01 0000	КП366	II	XIII	1; 3	307,7
-01	КП367	III	XIII	1; 3	355,1
-02	КП368	V	XIV	1; 3	488,2
-03	КП369	V	XIV	1; 3	591,8
-04	КП370	VII	XV	1; 3	712,0
-05	КП371	IX	XVI	1; 3	828,0
-06	КП372	IX	XVI	1; 4	906,8
-07	КП373	IX	XVI	1; 4	1112,8
-08	КП374	IX	XVII	1; 4	1014,4
-09	КП375	III	XIII	2; 3	271,3
-10	КП376	III	XIII	2; 3	318,7
-11	КП377	III	XIII	2; 3	383,9
-12	КП378	V	XIV	2; 3	451,8
-13	КП379	V	XIV	2; 3	551,6
-14	КП380	VII	XV	2; 3	673,7
-15	КП381	IX	XVI	2; 3	791,6

Нач.отдела	Царбак	
Н.контр	Аксёнова	
Гл.констр.отд.	Липницкий	
Нач.сектора	Бродский	
Вед.инженер	Агевнко	
Инженер	Левина	
Ст.техник	Фоменко	

1.020.1-4.2-2 38.010000 СБ

Каркас пространственный КП(КП366... КП381) Сборочный чертеж

Стадия	Масса	Масштаб
Р	см. табл.	
Лист	Листов 1	

ГОССТРОЙ СССР ЛЕНИНГРАДСКИЙ ПРОМСТРОЙПРОЕКТ

Копировал 22227 82 Формат

Инв. № подл. | Подпись и дата | Взам. инв. №

Инв. № подл.	Подпись и дата	Взам. инв. №

Формат	Зона	Поз.	Обозначение	Наименование	Кол. на исполн. 1.020.1-4.2-2 40.0100 00									Примечание
					–	01	02	03	04	05	06	07	08	
				Документация										
А3			1.020.1-4.2-2 40.0100 00 СБ	Сборочный чертеж	×	×	×	×	×	×	×	×	×	
А3			00.00 00 00 У	Узлы	×	×	×	×	×	×	×	×	×	
А3			00.00 00 00 ПЗ	Пояснительная записка	×	×	×	×	×	×	×	×	×	
				Сборочные единицы										
				Сетка косвенного армирования										
А3		4	01.01 01 00	СКА 1	5				5					
			-01	СКА 2		5	6	7		5	5	6	8	
А4		5	01.01 02 00	Сетка арматурная С1	2	2	2	2	2	2	2	2	2	
А4		6	01.01 03 00	Изделие закладное МН1					2	2				
			-01	то же МН2							2			
			-02	" МН3								2		
			-04	" МН5									2	
А4		7	01.01 04 00	" МН6	2	2								
			-02	" МН8			2							

Нач.отдела	Царбак	
Н.контр	Аксёнова	
Гл.констр.отд.	Липницкий	
Нач.сектора	Бродский	
Вед.инженер	Агевико	
Инженер	Левина	
Ст.техник	Фоменко	

1.020.1-4. 2-2 40.0100 00

Каркас пространственный КП (кп382 ... кп390)

Стадия	Лист	Листов
Р	1	2

ГОССТРОЙ СССР ЛЕНИНГРАДСКИЙ ПРОМСТРОЙПРОЕКТ

Копировал Формат

Инв. № подл.	Подпись и дата	Взам. инв. №

Формат	Зона	Поз.	Обозначение	Наименование	Кол. на исполн. 1.020.1-4.2-2 40.0100 00-									Примечание
					–	01	02	03	04	05	06	07	08	
А4		7	1.020.1-4.2-2 01.01 04 00-03	Изделие закладное МН9				2						
А4		8	01.01 05 00	то же МН11	2	2	2	2						
А4		9	01.01 06 00	" МН13	1	1			1	1				
			-01	" МН14							1			
			-02	" МН15			1	1				1	1	
				Детали										
				ГОСТ 5781-82										
Б4		1	40.01 00 01	Ф20 А III ℓ = 7740	4				4					19,1 кг
			40.01 00 02	Ф22 А III ℓ = 7740		4				4				23,1 кг
			40.01 00 03	Ф25 А III ℓ = 7740							4			29,8 кг
			40.01 00 04	Ф28 А III ℓ = 7740			4					4	4	37,4 кг
			40.01 00 05	Ф32 А III ℓ = 7740				4						48,8 кг
			40.01 00 06	Ф36 А III ℓ = 7740										61,8 кг
			40.01 00 07	Ф40 А III ℓ = 7740									4	76,4 кг
А4		2	01.01 00 07	Стержень отдельный	24	24			24	24				0,3 кг
			-01	то же			24				24	24		0,55 кг
			-02	"				24					24	0,89 кг
Б4		3	40.01 00 08	Ф6 А I ℓ = 650	4	4	4	4	4	4	4	4	4	0,14 кг

1.020.1-4. 2-2 40.01 00 00

Лист 2

Копировал Формат

22227 83

Рис.1

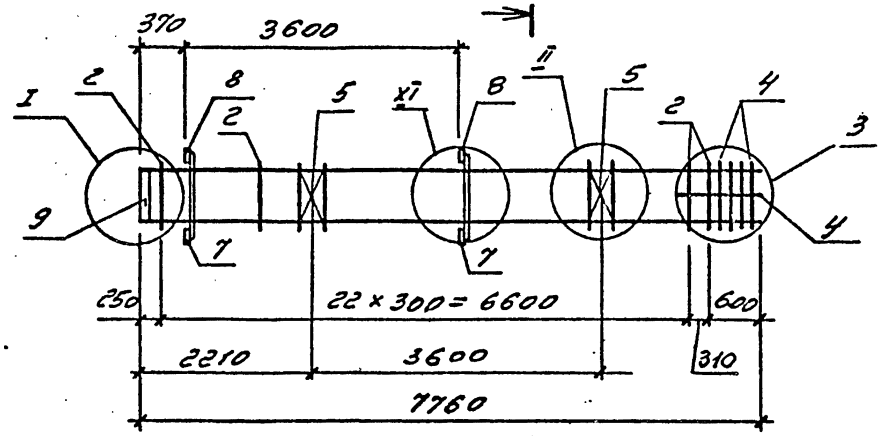

Рис.2

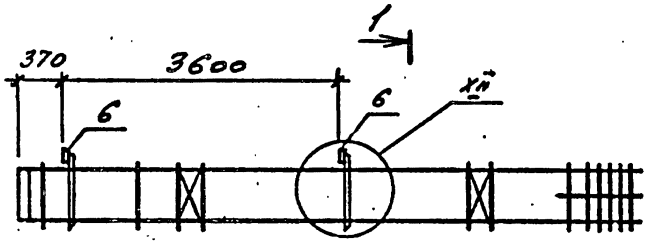

(остальное см. рис. 1)

1-1

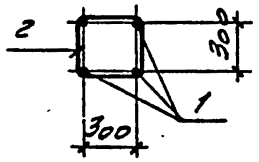

Обозначение	Марка	Рис.	Ч	Масса, кг
1.020.1-4.2-2 40.010000	КП382	1	XIII	189,6
-01	КП383	1	XIII	211,9
-02	КП384	1	XIV	349,1
-03	КП385	1	XV	407,1
-04	КП386	2	XIII	165,4
-05	КП387	2	XIII	187,6
-06	КП388	2	XIII	226,3
-07	КП389	2	XIV	322,3
-08	КП390	2	XVI	439,0

Нач.отдела	Царбак	
Н.контр	Аксёнова	
Гл.констр.отд.	Липницкий	
Нач.сектора	Бродский	
Вед.инженер	Агевнко	
Инженер	Левина	
Ст.техник	Фоменко	

1.020.1-4.2-2 40.010000СБ

Каркас пространственный КП (КП382... КП390) Сборочный чертеж

Стадия	Масса	Масштаб
Р	см. табл.	—
Лист	Листов 1	

ГОССТРОЙ СССР ЛЕНИНГРАДСКИЙ ПРОМСТРОЙПРОЕКТ

Инв.№ подл. | Подпись и дата | Взам.инв.№

Копировал

Инв. № подл.	Подпись и дата	Взам. инв. №

Формат	Зона	Поз.	Обозначение	Наименование	Кол. на исполн. 1.020.1-4.2-2 41.010000-										Примечание
					-	01	02	03	04	05	06	07			
				Документация											
А3			1.020.1-4.2-2 41.010000 СБ	Сборочный чертеж	×	×	×	×	×	×	×	×			
А3			00.000000 У	Узлы	×	×	×	×	×	×	×	×			
А3			00.000000 ПЗ	Пояснительная записка	×	×	×	×	×	×	×	×			
				Сборочные единицы											
				Сетка косвенного											
А3		4	01.01 01 00	армирования СКА1	5				5						
			-01	СКА2		5	6	7		5	6	7			
А4		5	01.01 02 00	Сетка арматурная С1	2	2	2	2	2	2	2	2			
				Изделие закладное											
А4		6	01.01 03 00	МН1					2						
			-01	МН2						2					
			-02	МН3							2				
			-03	МН4								2			
А4		7	01.01 04 00	МН6	2	2									
			-02	МН8			2								

Нач.отдела	Царбак	
Н.контр	Аксёнова	
Гл.констр.отд.	Липницкий	
Нач.сектора	Бродский	
Вед.инженер	Агеенко	
Инженер	Левина	
Ст.техник	Фоменко	

1.020.1-4.2-2 41.010000

Каркас пространственный КП (КП391... КП398)

Стадия	Лист	Листов
Р	1	2

ГОССТРОЙ СССР
ЛЕНИНГРАДСКИЙ ПРОМСТРОЙПРОЕКТ

Копировал Формат

Инв. № подл.	Подпись и дата	Взам. инв. №

Формат	Зона	Поз.	Обозначение	Наименование	Кол. на исполн. 1.020.1-4.2-2 41.010000-										Примечание
					-	01	02	03	04	05	06	07			
				Изделие закладное											
А4		7	1.020.1-4.2-2 01.01 04 00-03	МН9				2							
А4		8	01.01 05 00	МН11	2	2	2	2							
А4		9	01.01 06 00	МН13	1	1			1						
			-01	МН14						1					
			-02	МН15			1	1			1	1			
				Детали											
				ГОСТ 5781-82											
Б1		1	41.010001	ф20 AIII ℓ=8940	4				4						22,1кг
			41.010002	ф22 AIII ℓ=8940		4									26,6кг
			41.010003	ф25 AIII ℓ=8940						4					34,4кг
			41.010004	ф32 AIII ℓ=8940			4				4				56,4кг
			41.010005	ф36 AIII ℓ=8940				4				4			71,4кг
А4		2	01.01 00 07	Стержень отдельный	28	28			28						9,30кг
			-01				28			28	28				9,55кг
			-02					28				28			9,89кг
Б1		3	41.010006	ф6 AI ℓ=650	4	4	4	4	4	4	4	4			0,14кг

22227 85

1.020.1-4.2-2 41.010000 Лист 2

Копировал Формат

Рис. 1

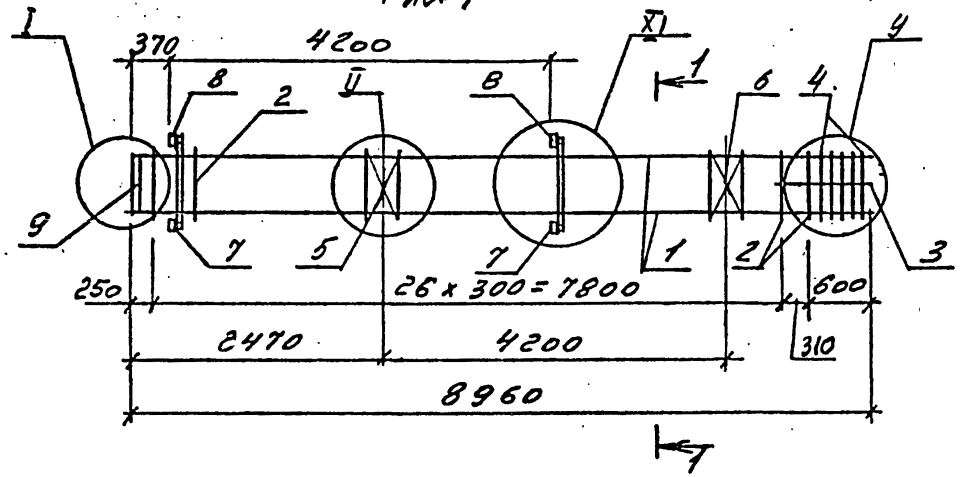

Рис. 2

(остальное см. рис. 1)

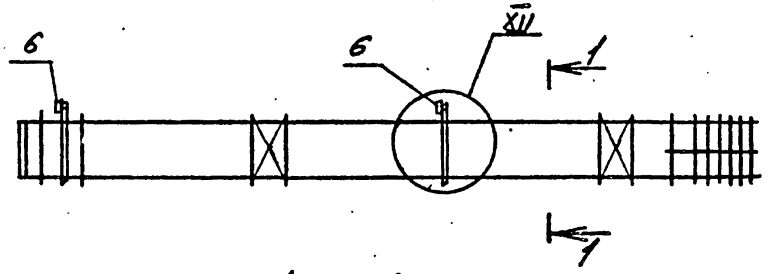

1 — 1

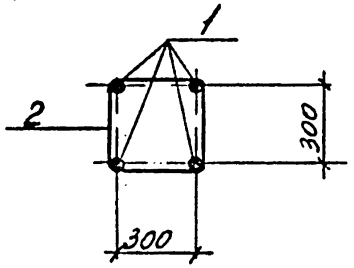

Обозначение	Марка	Рис	У	Масса, кг
1.020.1-4.2-2 41.01 0000	КП 391	1	XIII	202,8
-01	КП 392	1	XIII	227,1
-02	КП 393	1	XIV	381,7
-03	КП 394	1	XV	449,0
-04	КП 395	2	XIII	178,5
-05	КП 396	2	XIII	246,9
-06	КП 397	2	XIV	354,9
-07	КП 398	2	XV	423,5

Нач.отдела	Царбак	
Н.контр.	Аксёнова	
Гл.констр.отд.	Липницкий	
Нач.сектора	Бродский	
Вед.инженер	Агеенко	
Инженер	Левина	
Ст.техник	Фоменко	

1.020.1-4.2-2 41.010000 СБ

Каркас пространственный КП (КП391... КП398) Сборочный чертеж

Стадия	Масса	Масштаб
Р	сн. табл.	—
Лист	Листов 1	

ГОССТРОЙ СССР ЛЕНИНГРАДСКИЙ ПРОМСТРОЙПРОЕКТ

Инв.№ подл. | Подпись и дата | Взам. инв. №

Копировал 22227 86 Формат

Формат	Зона	Поз.	Обозначение	Наименование	Количество на исполнение 1.020.1-4.2-2 42.01 0000-											Примечан.
					–	01	02	03	04	05	06	07	08	09	10	
				Документация												
А3			1.020.1-4.2-2 42.01 0000 СБ	Сборочный чертеж	X	X	X	X	X	X	X	X	X	X	X	
А3			00.0000000У	Узлы	X	X	X	X	X	X	X	X	X	X	X	
А3			00.0000000ПЗ	Пояснительная записка	X	X	X	X	X	X	X	X	X	X	X	
				Сборочные единицы												
				Сетка косвенного армирования												
А3		4	01.0101 00	СКА1	5					5						
			-01	СКА2		5	5	6	7		5	5	6	7	8	
				Сетка арматурная												
А4		5	01.0102 00	С1	2	2	2	2	2	2	2	2	2	2	2	
				Изделие закладное												
А4		6	01.0103 00	МН1						2	2					
			-01	МН2								2				
			-02	МН3									2			
			-03	МН4										2		
			-04	МН5											2	
А4		7	01.0104 00	МН6	2	2										
			-01	МН7			2									
			-02	МН8				2								
			-03	МН9					2							

Инв. № подл. | Подпись и дата | Взам. инв. №

Нач.отдела	Царбак	
Н.контр	Аксёнова	
Гл.констр.отд.	Липницкий	
Нач.сектора	Бродский	
Вед.инженер	Агевнко	
Инженер	Левина	
Ст.техник	Фоменко	

1.020.1-4. 2-2 42.01 00 00

Каркас пространственный КП (КП399 ... КП409)

Стадия	Лист	Листов
Р	1	2

ГОССТРОЙ СССР ЛЕНИНГРАДСКИЙ ПРОМСТРОЙПРОЕКТ

Копировал

Формат	Зона	Поз.	Обозначение	Наименование	Количество на исполнение 1.020.1-4.2-2 42.01 00 00-											Примечан.
					–	01	02	03	04	05	06	07	08	09	10	
				Изделие закладное												
А4		8	1.020.1-4.2-2 01.01 0500	МН11	2	2	2	2	2							
А4		9	01.01 0600	МН13	1	1				1	1					
			-01	МН14			1					1				
			-02	МН15				1	1				1	1	1	
				Детали												
				ГОСТ 5781-82												
БЧ		1	42.01 00 01	Ø20 AIII ℓ=10140	4					4						25,0 кг
			42.01 0002	Ø22 AIII ℓ=10140		4					4					30,2 кг
			42.01 0003	Ø25 AIII ℓ=10140			4					4				39,0 кг
			42.01 0004	Ø32 AIII ℓ=10140				4					4			64,0 кг
			42.01 00 05	Ø36 AIII ℓ=10140					4					4		81,0 кг
			42.01 00 06	Ø40 AIII ℓ=10140											4	100,1 кг
А4		2	01.01 0007	Стержень отдельный	32	32				32	32					0,30 кг
			-01	то же			32	32				32	32			0,55 кг
			-02	"					32					32	32	0,89 кг
БЧ		3	42.01 0008	Ø6 AI ℓ=650	4	4	4	4	4	4	4	4	4	4	4	0,14 кг

Инв. № подл. | Подпись и дата | Взам. инв. №

1.020.1-4. 2-2 42.010000 Лист 2

Рис.1

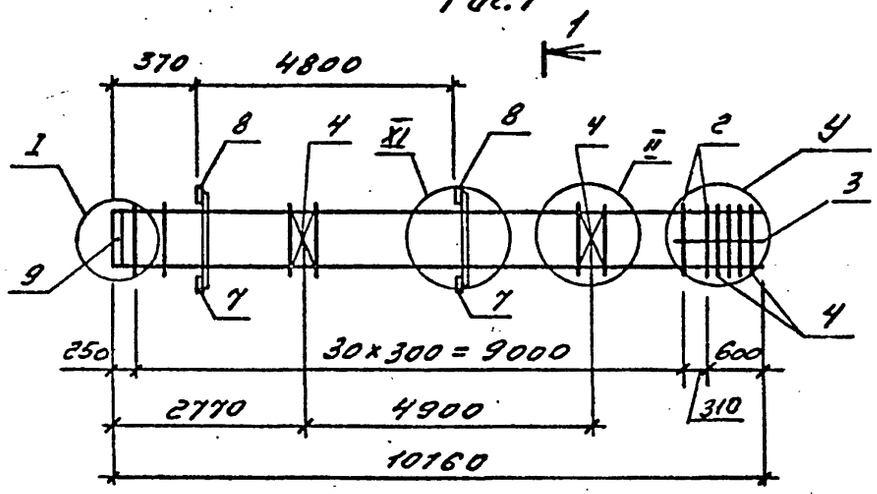

Рис.2

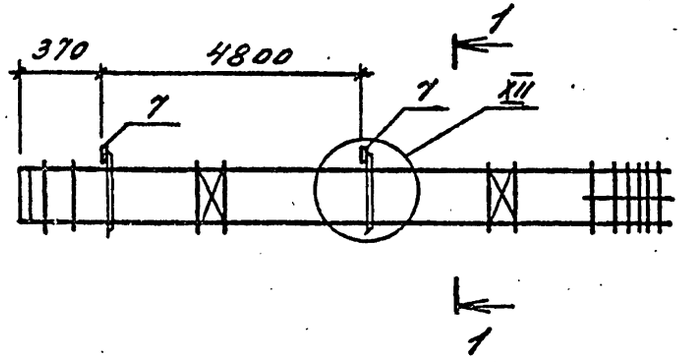

(остальное см. рис.1)

1-1

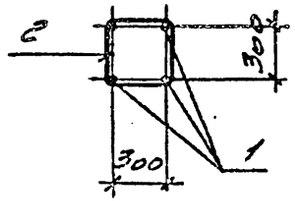

Обозначение	Марка	У	Рис.	Масса, кг
1.020.1-4.2-2 42.010000	КП399	XIII	1;3	215,6
-01	КП400	XIII	1;3	242,7
-02	КП401	XIII	1;3	291,8
-03	КП402	XIV	1;3	414,3
-04	КП403	XV	1;3	491,0
-05	КП404	XIII	2;3	191,3
-06	КП405	XIII	2;3	218,4
-07	КП406	XIV	2;3	267,5
-08	КП407	XV	2;3	387,5
-09	КП408	XV	2;3	465,4
-10	КП409	XVI	2;3	540,9

Нач.отдела	Царбак		
Н.контр	Аксёнова		
Гл.констр.отд.	Липницкий		
Нач.сектора	Бродский		
Вед.инженер	Агеенко		
Инженер	Лгвина		
Ст.техник	Фоменко		

1.020.1-4.2-2 42.010000 СБ

Каркас пространственный КП (КП399 ... КП409) Сборочный чертеж

Стадия	Масса	Масштаб
Р	см. табл.1.	—
Лист	Листов 1	

Госстрой СССР ЛЕНИНГРАДСКИЙ ПРОМСТРОЙПРОЕКТ

Копировал 22227 89 Формат

Инв.№ подл. | Подпись и дата | Взам.инв.№

Инв. № подл.	Подпись и дата	Взам. инв. №

Формат	Зона	Поз.	Обозначение	Наименование	Кол. на исполн. 1.020.1-4.2-2 43.010000- –	01	02	03	04	05	06	07	08	09	Примечание
				Документация											
А3			1.020.1-4.2-2 43.010000 СБ	Сборочный чертеж	Х	Х	Х	Х	Х	Х	Х	Х	Х	Х	
А3			00.000000 У	Узлы	Х	Х	Х	Х	Х	Х	Х	Х	Х	Х	
А3			00.000000 ПЗ	Пояснительная записка	Х	Х	Х	Х	Х	Х	Х	Х	Х	Х	
				Сборочные единицы											
				Сетка косвенного армирования											
А3		4	01.01 01 00	СКА1	5				5						
			-01	СКА2		5	5	6		5	6	6	7	8	
АУ		5	01.01 02 00	Сетка арматурная С1	2	2	2	2	2	2	2	2	2	2	
				Изделие закладное											
АУ		6	01.01 03 00	МН1					2						
			-01	МН2						2	2				
			-02	МН3								2			
			-03	МН4									2		
			-04	МН5										2	
АУ		7	01.01 04 00	МН6	2	2									

Нач.отдела	Царбак	
Н.контр	Аксёнова	
Гл.конструктор отд.	Липницкий	
Нач.сектора	Бродский	
Вед.инженер	Агеенко	
Инженер	Левина	
Ст.техник	Фоменко	

1.020.1-4.2-2 43.010000

Каркас пространственный КП (КП410 ... КП419)

Стадия	Лист	Листов
Р	1	2

ГОССТРОЙ СССР ЛЕНИНГРАДСКИЙ ПРОМСТРОЙПРОЕКТ

Копировал Формат

Инв. № подл.	Подпись и дата	Взам. инв. №

Формат	Зона	Поз.	Обозначение	Наименование	Кол. на исполн. 1.020.1-4.2-2 43.010000- –	01	02	03	04	05	06	07	08	09	Примечание
				Изделие закладное											
АУ		7	1.020.1-4.2-2 01.01 04 00 -01	МН7			2	2							
АУ		8	01.01 05 00	МН11	2	2	2	2							
АУ		9	01.01 06 00	МН13	1	1			1						
			-01	МН14			1	1		1	1				
			-02	МН15								1	1	1	
				Детали											
				ГОСТ 5781-82											
БУ		1	43.0100 01	Ф20 AIII ℓ=12540	4				4						31,0 кг
			43.0100 02	Ф22 AIII ℓ=12540		4									37,4 кг
			43.010003	Ф25 AIII ℓ=12540			4			4					48,3 кг
			43.010004	Ф28 AIII ℓ=12540				4			4				60,6 кг
			43.010005	Ф32 AIII ℓ=12540								4			79,1 кг
			43.010006	Ф36 AIII ℓ=12540									4		100,2 кг
			43.010007	Ф40 AIII ℓ=12540										4	123,8 кг
АЧ		2	01.01 00 07	Стержень отдельный	40	40			40						0,3 кг
			-01	то же			40	40		40	40	40			0,55 кг
			-02	"									40	40	0,89 кг
БУ		3	43.0100 08	Ф6 AI ℓ=650	4	4	4	4	4	4	4	4	4	4	0,14 кг

1.020.1-4.2-2 43.010000

Лист 2

Копировал Формат

22277-90

Рис. 1

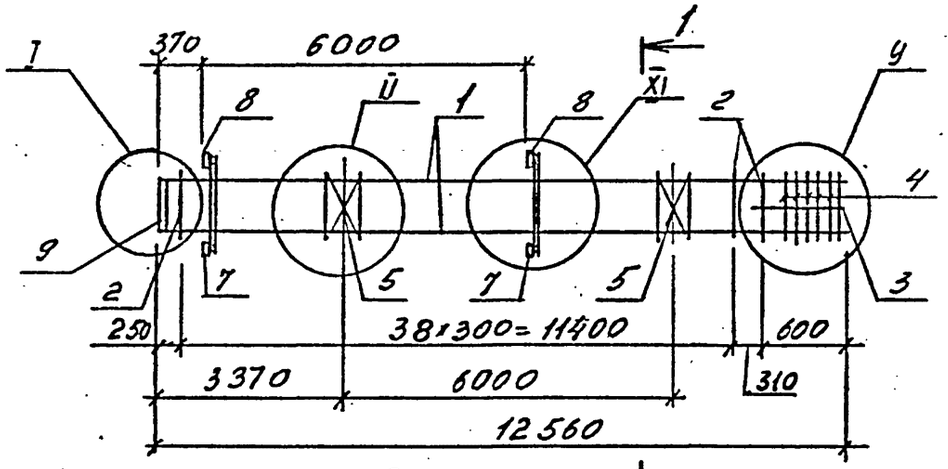

Рис. 2
(остальное см. рис. 1)

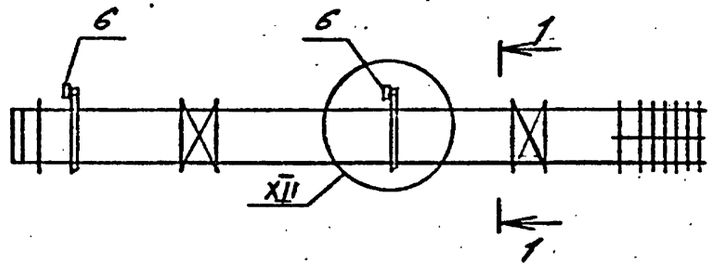

Обозначение	Марка	Рис.	У		Масса, кг
1.020.1-4.2-2 43.010000	КП 410	1	XIII		242,0
-01	КП 411	1	XIII		273,9
-02	КП 412	1	XIII		333,4
-03	КП 413	1	XIV		385,9
-04	КП 414	2	XIII		217,7
-05	КП 415	2	XIII		309,1
-06	КП 416	2	XIV		361,6
-07	КП 417	2	XV		452,3
-08	КП 418	2	XV		549,4
-09	КП 419	2	XVI		642,8

1-1

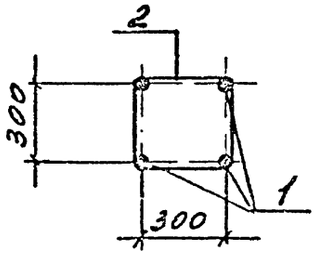

Нач.отдела	Царбак	
Н.контр тал	Аксёнова	
Гл.констр.отд.	Липницкий	
Нач.сектора	Бродский	
Вед.инженер	Агеенко	
Инженер.	Левина	
Ст.техник	Фоменко	

1.020.1-4.2-2 43.010000 СБ

Каркос пространственный КП(КП410 ... КП419) Сборочный чертеж

Стадия	Масса	Масштаб
Р	см. табл.	—
Лист	Листов 1	

ГОССТРОЙ СССР
ЛЕНИНГРАДСКИЙ ПРОМСТРОЙПРОЕКТ

Инв.№ подл. | Подпись и дата | Взам.инв.№

Формат	Зона	Поз.	Обозначение	Наименование	Кол. на исполнение 1.020.1-4. 2-2 44.010000-											Примечание
					-	01	02	03	04	05	06	07	08	09	10	
				Документация												
А3			1.020.1-4.2-2 44.010000 СБ	Сборочный чертеж	X	X	X	X	X	X	X	X	X	X	X	
А3			00.000000 У	Узлы	X	X	X	X	X	X	X	X	X	X	X	
А4			00.000000 ПЗ	Пояснительная записка	X	X	X	X	X	X	X	X	X	X	X	
				Сборочные единицы												
				Сетка косвенного армирования												
А3		4	01.010100	СКА1	5											
			-01	СКА2		5	6	6	7	5	5	6	6	7	8	
А4		5	01.010200	Сетка арматурная С1	3	3	3	3	3	3	3	3	3	3	3	
				Изделие закладное												
А4		6	01.010300	МН1						3						
			-01	МН2							3	3				
			-02	МН3									3			
			-03	МН4										3		
			-04	МН5											3	
А4		7	01.010400	МН6	3	3										
			-01	МН7			3									
			-02	МН8				3								
			-03	МН9					3							
А4		8	01.010500	МН11	3	3	3	3	3							

Инв. № подл. | Подпись и дата | Взам. инв. №

Нач.отдела	Царбак	
Н.контр	Аксёнова	
Гл.констр.отд.	Липницкий	
Нач.сектора	Бродский	
Вед.инженер	Агеенко	
Инженер	Левина	
Ст.техник	Фоменко	

1.020.1-4. 2-2 44.010000

Каркас пространственный КП (КП420 ... КП430)

Стадия	Лист	Листов
Р	1	2

ГОССТРОЙ СССР
ЛЕНИНГРАДСКИЙ ПРОМСТРОЙПРОЕКТ

Формат	Зона	Поз.	Обозначение	Наименование	Кол. на исполнение 1.020.1-4. 2-2 44.01 0000-															Примечание
					-	01	02	03	04	05	06	07	08	09	10					
				Изделие закладное																
А4		10	1.020.1-4.2-2 01.010600	НН13	1	1														
			-01	НН14			1					1								
			-02	НН15					1					1	1					
				Детали																
				ГОСТ 5781-82																
Б4		1	44.010001	ф20 АIII ℓ=12540	4															31,0 кг
			44.010002	ф22 АIII ℓ=12540		4				4										37,4 кг
			44.010003	ф25 АIII ℓ=12540							4									48,3 кг
			44.010004	ф28 АIII ℓ=12540			4					4								60,6 кг
			44.010005	ф32 АIII ℓ=12540				4					4							79,1 кг
			44.010006	ф36 АIII ℓ=12540					4					4						100,2 кг
			44.010007	ф40 АIII ℓ=12540											4					123,8 кг
А1		2	01.010007	Стержень отдельный	40	40				40										0,3 кг
			-01	то же			40	40			40	40	40							0,55 кг
			-02	"					40					40	40					0,89 кг
Б4		3	44.010008	ф6 АI ГОСТ 5781-82 ℓ=650	4	4	4	4	4	4	4	4	4	4	4					0,14 кг

Инв. № подл. | Подпись и дата | Взам. инв. №

Рис. 1

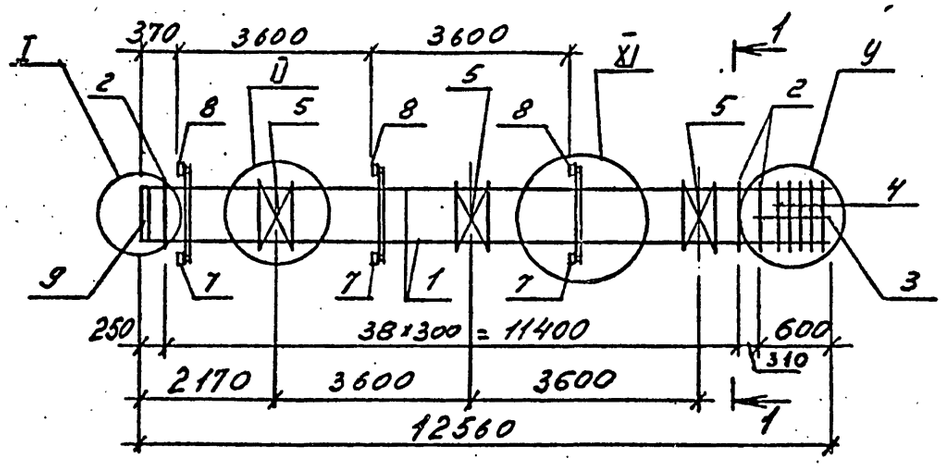

Рис. 2
(остальное см. рис. 1)

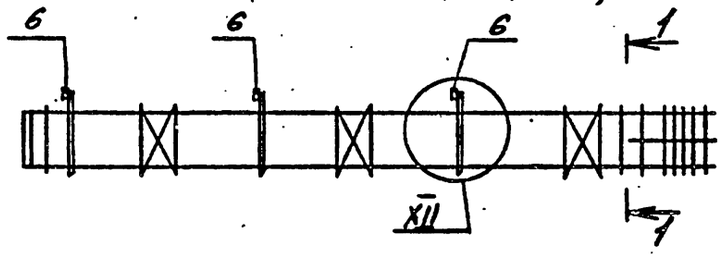

1—1

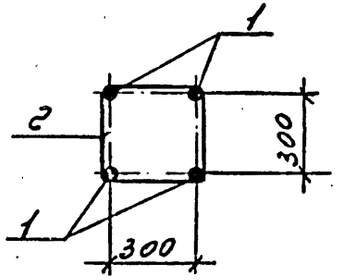

Обозначение	Марка	Рис.	У	Масса, кг
1.020.1-4.2-2 44.01 00 00	КП 420	1	XIII	282,8
-01	КП 421	1	XIII	314,7
-02	КП 422	1	XIV	426,2
-03	КП 423	1	XIV	522,9
-04	КП 424	1	XV	616,8
-05	КП 425	2	XIII	278,3
-06	КП 426	2	XIII	337,2
-07	КП 427	2	XIV	389,8
-08	КП 428	2	XIV	482,7
-09	КП 429	2	XV	577,7
-10	КП 430	2	XVI	669,0

Нач.отдела	Царбак	
Н.контр тал	Аксёнова	
Гл.констр.отд.	Липницкий	
Нач.сектора	Бродский	
Вед.инженер	Агевнко	
Инженер.	Левина	
Ст.техник	Фоменко	

1.020.1-4. 2-2 44.010000 СБ

Каркас пространственный КП (КП 420 ... КП 430) Сборочный чертеж

Стадия	Масса	Масштаб
Р	см. табл.	
Лист	Листов 1	

ГОССТРОЙ СССР
ЛЕНИНГРАДСКИЙ ПРОМСТРОЙПРОЕКТ

Инв.№ подл. | Подпись и дата | Взам.инв.№

Инв. № подл.	Подпись и дата	Взам. инв. №

Формат	Зона	Поз.	Обозначение	Наименование	Кол. на исполн. 1.020.1-4.2-2 45.010000- –	01	02	03	04	05	06	07	08	09	Примечание
				Документация											
А3			1.020.1-4.2-2 45.010000 СБ	Сборочный чертеж	×	×	×	×	×	×	×	×	×	×	
А3			00.0000.00 У	Узлы	×	×	×	×	×	×	×	×	×	×	
А3			00.0000 00 ПЗ	Пояснительная записка	×	×	×	×	×	×	×	×	×	×	
				Сборочные единицы											
				Сетка косвенного армирования											
А4		4	01.010100	СКА1	5					5					
			-01	СКА2		5	6	6	7		5	6	6	8	
Б4		5	01.010200	Сетка арматурная С1	3	3	3	3	3	3	3	3	3	3	
А4		6	01.010300	Изделие закладное МН1						3					
			-01	то же МН2							3	3			
			-02	" МН3									3		
			-03	" МН5										3	
Б4		7	01.010400	" МН6	3	3									
			-01	" МН7			3								
			-02	" МН8				3							

Нач.отдела	Царбак	
Н.контр	Аксёнова	
Гл.констр.отд.	Липницкий	
Нач.сектора	Бродский	
Вед.инженер	Агеенко	
Инженер	Левина	
Ст.техник	Фоменко	

1.020.1-4.2-2 45.010000

Каркас пространственный КП (КП431.., КП440)

Стадия	Лист	Листов
Р	1	2

ГОССТРОЙ СССР
ЛЕНИНГРАДСКИЙ ПРОМСТРОЙПРОЕКТ

Копировал Формат

Инв. № подл.	Подпись и дата	Взам. инв. №

Формат	Зона	Поз.	Обозначение	Наименование	Кол. на исполн. 1.020.1-4.2-2 45.010000- –	01	02	03	04	05	06	07	08	09	Примечание
				Изделие закладное											
А4		7	1.020.1-4.2-2 01.010400-03	МН9					3						
А4		8	01.010500	МН11	3	3	3	3	3						
А4		9	01.010600	МН13	1	1				1					
			-01	МН14			1				1	1			
			-02	МН15				1	1				1	1	
				Детали											
				ГОСТ 5781-82											
Б4		1	45.010001	Ф20 А III ℓ=11340	4					4					28,1 кг
			45.010002	Ф22 А III ℓ=11340		4									33,8 кг
			45.010003	Ф25 А III ℓ=11340							4				43,6 кг
			45.010004	Ф28 А III ℓ=11340			4					4			54,8 кг
			45.010005	Ф32 А III ℓ=11340				4					4		71,6 кг
			45.010006	Ф36 А III ℓ=11340					4						90,6 кг
			45.010007	Ф40 А III ℓ=11340										4	111,9 кг
А4		2	01.010007	Стержень отдельный	36	36				36					0,30 кг
			-01	то же			36	36			36	36	36		0,55 кг
			-02	"					36					36	0,89 кг
Б4		3	45.010008	Ф6 А I ℓ=650	4	4	4	4	4	4	4	4	4	4	0,14 кг

22227-95

1.020.1-4.2-2 45.010000

Лист 2

Копировал

Рис. 1

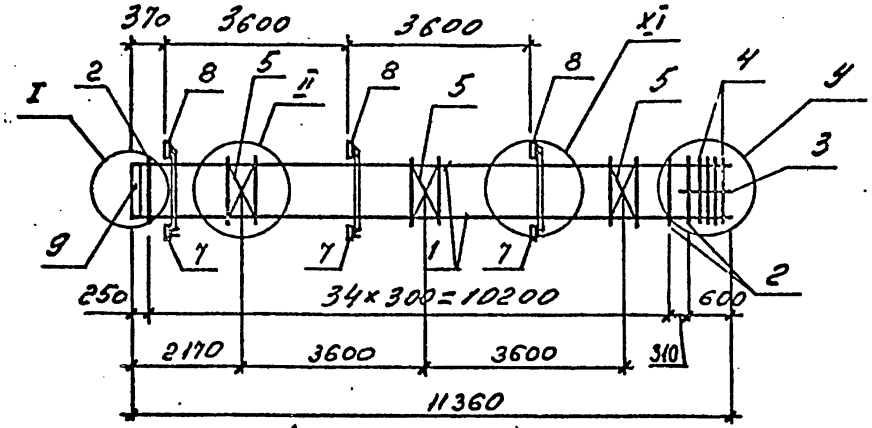

Рис. 2
(остальное см. рис. 1)

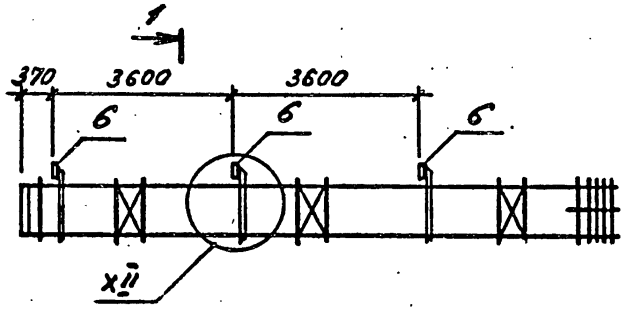

1-1

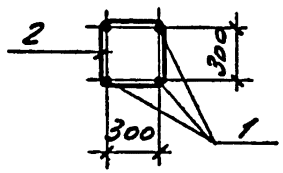

Обозначение	Марка	Узел		Рис.	Масса, кг
		У			
1.020.1-4.2-2 45.010000	КП 431	XIII		1	270,1
-01	КП 432	XIII		1	299,1
-02	КП 433	XIV		1	400,8
-03	КП 434	XIV		1	490,7
-04	КП 435	XV		1	574,1
-05	КП 436	XIII		2	233,6
-06	КП 437	XIII		2	316,2
-07	КП 438	XIV		2	364,4
-08	КП 439	XIV		2	450,5
-09	КП 440	XVI		2	617,8

Нач.отдела	Царбак	
Н.контр тал	Аксёнова	
Гл.констр.отд.	Липницкий	
Нач.сектора	Бродский	
Вед.инженер	Агевнко	
Инженер.	Левина	
Ст.техник	Фоменко	

1.020.1-4. 2-2 45.010000 СБ

Каркас пространственный КП (КП 431 ... КП 440) Сборочный чертеж

Стадия	Масса	Масштаб
Р	см. табл.	—
Лист	Листов 1	

ГОССТРОЙ СССР
ЛЕНИНГРАДСКИЙ ПРОМСТРОЙПРОЕКТ

Инв. № подл. | Подпись и дата | Взам. инв. №

Копировал 22227 96 Формат

Инв. № подл.	Подпись и дата	Взам. инв. №

Формат	Зона	Поз.	Обозначение	Наименование	Кол. на исполн. 1.020.1-4. 2-2 46.010000- —	01	02	03	04	05	06				Примечание
				Документация											
А3			1.020.1-4.2-2 46.010000 ВЧ	Сборочный чертеж	×	×	×	×	×	×	×				
А3			00.000000 У	Узлы	×	×	×	×	×	×	×				
А3			00.000000 ПЗ	Пояснительная записка	×	×	×	×	×	×	×				
				Сборочные единицы											
				Сетка косвенного армирования											
А3		4	01.010100	СКА1	5										
			-01	СКА2		6	5	7	6	7	8				
А1		5	01.010200	Сетка арматурная С1	3	3	3	3	3	3	3				
А1		6	01.010300-02	Изделие закладное МН3					3						
			-03	то же МН4						3					
			-04	" МН5							3				
А1		7	01.010400	" МН6	3		3								
			-01	" МН7		3									
			-02	" МН8											
			-03	" МН9				3							

Нач.отдела	Царбак	
Н.контр	Аксёнова	
Гл.констр.отд.	Липницкий	
Нач.сектора	Бродский	
Вед.инженер	Агеенко	
Инженер	Левина	
Ст.техник	Фоменко	

1.020.1-4. 2-2 46.010000

Каркас пространственный КП (КП 441 ... КП 447)

Стадия	Лист	Листов
Р	1	2

ГОССТРОЙ СССР ЛЕНИНГРАДСКИЙ ПРОМСТРОЙПРОЕКТ

Копировал Формат

Инв. № подл.	Подпись и дата	Взам. инв. №

Формат	Зона	Поз.	Обозначение	Наименование	Кол. на исполн. 1.020.1-4. 2-2 46.010000- —	01	02	03	04	05	06				Примечание
А4		8	1.020.1-4.2-2 01.010500	Изделие закладное МН11	3	3	3	3							
А4		9	01.010600	то же МН13	1		1								
			-01	-"- МН14		1									
			-02	" МН15				1	1	1	1				
				Детали											
				ГОСТ 5781-82											
Б4		1	46.010001	⌀20 AIV ℓ=13140	4										32,4кг
			46.010002	⌀22 AIV ℓ=13140			4								39,2кг
			46.010003	⌀28 AIV ℓ=13140		4									63,5кг
			46.010004	⌀32 AIV ℓ=13140					4						82,9кг
			46.010005	⌀36 AIV ℓ=13140				4		4					105,0кг
			46.010006	⌀40 AIV ℓ=13140							4				129,7кг
А4		2	01.010007	Стержень отдельный	42		42								0,30кг
			-01	то же		42			42						0,55кг
			-02	"				42		42	42				0,89кг
Б1		3	46.010007	⌀6 AI ℓ=650	4	4	4	4	4	4	4				0,14кг

1.020.1-4. 2-2 46.010000

Лист 2

Копировал Формат

22227 97

96

Рис. 1

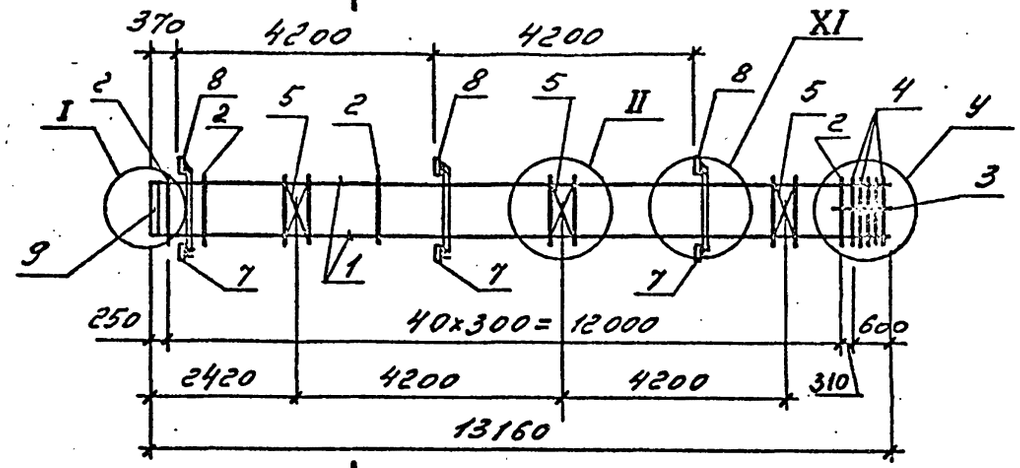

Рис. 2

(остальное см. рис. 1)

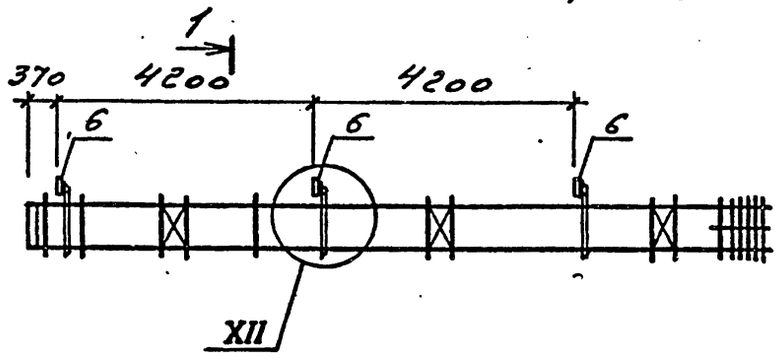

1-1

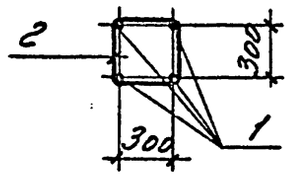

Обозначение	Марка	Узел У	Рис.	Масса, кг
1.020.1-4. 2-2 46.010000	КП441	XIII	1	289,0
-01	КП442	XIV	1	438,9
-02	КП443	XIII	1	322,5
-03	КП444	XV	1	637,0
-04	КП445	XIV	2	499,0
-05	КП446	XV	2	598,6
-06	КП447	XVI	2	694,4

Нач.отдела	Царбак		
Н.контр.	Аксёнова		
Гл.констр.отд.	Липницкий		
Нач.сектора	Бродский		
Вед.инженер	Агеенко		
Инженер.	Левина		
Ст.техник	Фоменко		

1.020.1-4. 2-2 46.0100 00 СБ

Каркас пространственный КП (КП441... КП447) Сборочный чертеж

Стадия	Масса	Масштаб
Р	см. табл.	—
Лист	Листов 1	

ГОССТРОЙ СССР ЛЕНИНГРАДСКИЙ ПРОМСТРОЙПРОЕКТ

22227 98

Инв.№ подл. | Подпись и дата | Взам.инв.№

Инв. № подл. | Подпись и дата | Взам. инв. №

Формат	Зона	Поз.	Обозначение	Наименование	Кол. на исполн. 1.020.1-4.2-2 47.010000- —	01	02	03	04	05	06	07	08	09	Примечание
				Документация											
А3			1.020.1-4.2-2 47.01 00 00 СБ	Сборочный чертеж	×	×	×	×	×	×	×	×	×	×	
А3			00.00 00 00Э	Узлы	×	×	×	×	×	×	×	×	×	×	
А3			00.00 00 00ПЗ	Пояснительная записка	×	×	×	×	×	×	×	×	×	×	
				Сборочные единицы											
				Сетка косвенного армирования											
БЗ		4	01.01 01 00	СКА1	5										
			-01	СКА2		5	6	7	8	5	6	6	7	8	
АУ		5	01.01 02 00	Сетка арматурная С1	3	3	3	3	3	3	3	3	3	3	
АУ		6	01.01 03 00 -01	Изделие закладное МН2						3	3				
			-02	то же МН3								3			
			-03	" МН4									3		
			-04	" МН5										3	
АУ		7	01.01 04 00	" МН6	3	3									
			-01	" МН7			3								
			-03	" МН9				3							

Нач.отдела	Царбак	
Н.контр	Аксёнова	
Гл.конструктор отд.	Липницкий	
Нач.сектора	Бродский	
Вед.инженер	Агевнко	
Инженер	Левина	
Ст.техник	Фоменко	

1.020.1-4. 2-2 47.010000

Каркас пространственный КП (КП448 ... КП457)

Стадия	Лист	Листов
Р	1	2

ГОССТРОЙ СССР ЛЕНИНГРАДСКИЙ ПРОМСТРОЙПРОЕКТ

Копировал | Формат

Инв. № подл. | Подпись и дата | Взам. инв. №

Формат	Зона	Поз.	Обозначение	Наименование	Кол. на исполн. 1.020.1-4.2-2 47.010000- —	01	02	03	04	05	06	07	08	09	Примечание
АУ		7	1.020.1-4.2-2 01.01 04 00-04	Изделие закладное МН10					3						
АУ		8	01.01 05 00	то же МН11	3	3	3	3	3						
АУ		9	01.01 06 00	" МН13	1	1									
			-01	" МН14			1			1	1				
			-02	" МН15				1	1			1	1	1	
				Детали											
				ГОСТ 5781-82											
БУ		1	47.01 0001	Ф20 AIII ℓ=14940	4										36,9кг
			47.01 0002	Ф12 AIII ℓ=14940		4									44,5кг
			47.01 0003	Ф25 AIII ℓ=14940						4					57,5кг
			47.01 0004	Ф28 AIII ℓ=14940			4				4				72,2кг
			47.01 0005	Ф32 AIII ℓ=14940								4			94,3кг
			47.01 0006	Ф36 AIII ℓ=14940				4					4		119,4кг
			47.01 0007	Ф40 AIII ℓ=14940					4					4	147,4кг
АУ		2	01.01 0007	Стержень отдельный	48	48									0,30кг
			-01	то же			48			48	48	48			0,55кг
			-02	"				48	48				48	48	0,89кг
БУ		3	47.01 0008	Ф6 AI ℓ= 650	4	4	4	4	4	4	4	4	4	4	0,14кг

22227-99

1.020.1-4.2-2 47.010000 Лист 2

Копировал | Формат

Рис. 1

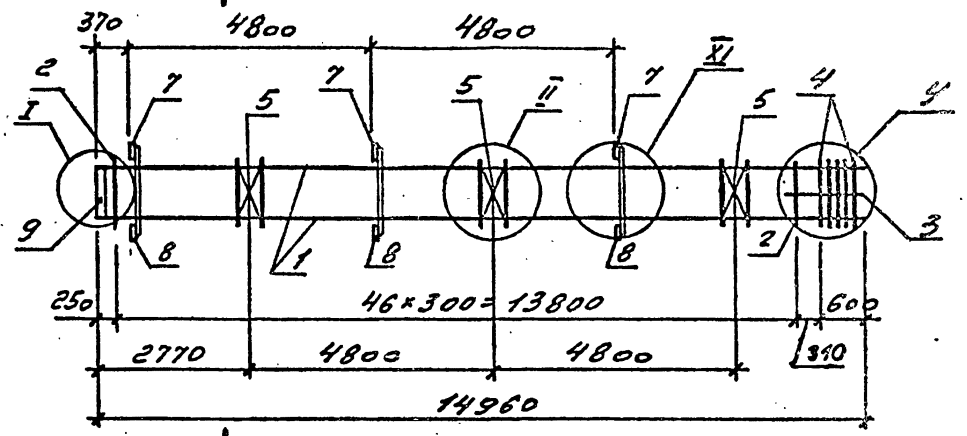

Рис. 2

(остальное см. рис. 1)

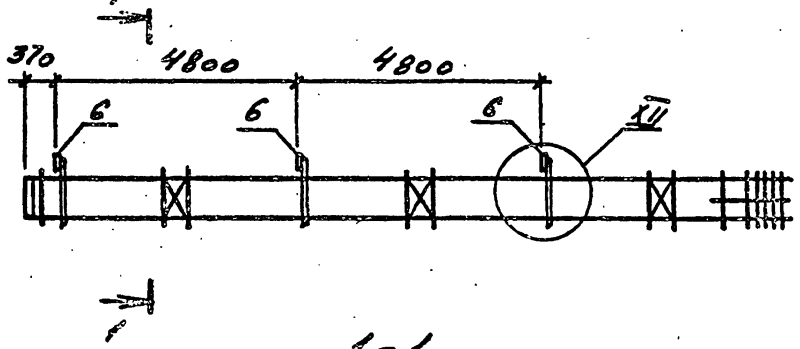

1-1

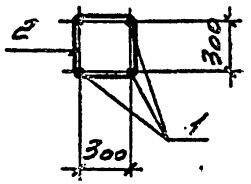

Обозначение	Марка	У	Рис.	Масса, кг
1020.1-4. 2-2 47.010000	КП448	XIII	1	308,8
-01	КП449	XIII	1	345,5
-02	КП450	XIV	1	477,0
-03	КП451	XVI	1	699,9
-04	КП452	XVI	1	806,9
-05	КП453	XIII	2	378,4
-06	КП454	XIV	2	440,6
-07	КП455	XIV	2	564,2
-08	КП456	XV	2	661,6
-09	КП457	XVI	2	770,5

Нач.отдела	Царбак	
Н.контр	Аксёнова	
Гл.констр.отд.	Липницкий	
Нач.сектора	Бродский	
Вед.инженер	Агевико	
Инженер	Левинг	
Ст.техник	Фоменко	

1020.1-4. 2-2 47.01 00 00 СБ

Каркас пространственный КП (КП448 ... КП457) Сборочный чертеж

Стадия	Масса	Масштаб
Р	см. табл.	—
Лист	Листов 1	

Госстрой СССР Ленинградский Промстройпроект

Копировал 22227 100 Формат

Инв.№ подл. | Подпись и дата | Взам. инв.№

Рис. 1

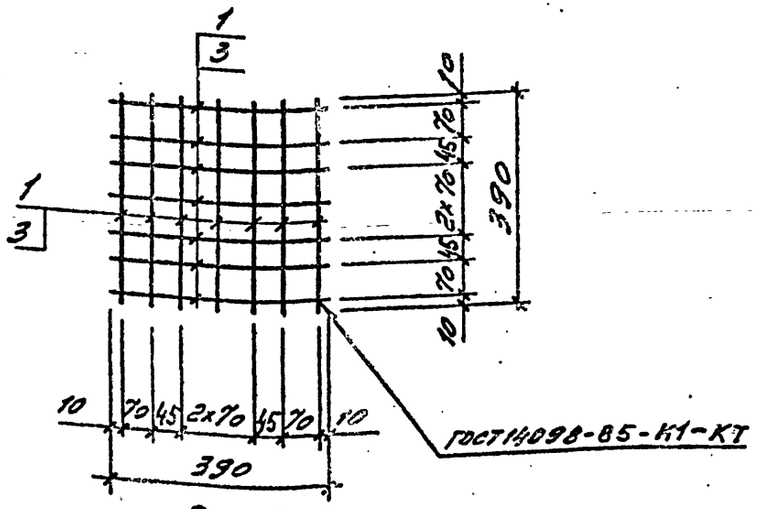

Рис. 2

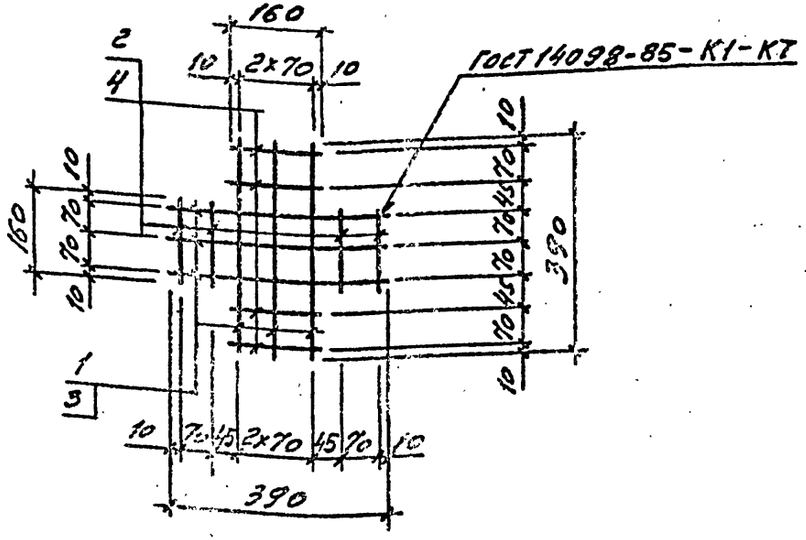

Формат	Зона	Поз.	Обозначение	Наименование	Кол. на испол. 1.020.1-4.2-2 01.01.01 00-: —	01	02	03		Примечание
				Документация						
А3			00.00 00 00 ПЗ	Пояснительная записка	×	×	×	×		
				Детали						
				ГОСТ 5781-82						
Б1		1	01.01 01 01	Ø8 AIII ℓ=390	14		6			0,15 кг
Б1		2	01.01 01 02	Ø8 AIII ℓ=160			8			0,06 кг
Б1		3	01.01 01 03	Ø10 AIII ℓ=390		14		6		0,24 кг
Б1		4	01.01 01 04	Ø10 AIII ℓ=160				8		0,10 кг

Обозначение	Марка	Рис.	Масса, кг
1.020.1-4.2-2 01.01 01 00	СКА1	1	2,10
-01	СКА2	1	3,36
-02	СКА3	2	1,38
-03	СКА4	2	2,24

Инв. № подл. | Подпись и дата | Взам. инв. №

Нач. отдела	Царбан	
Н. контр.	Аксёнова	
Гл. констр. отд.	Липницкий	
Нач. сектора	Бродский	
Вед. инженер	Агеенко	
Инженер	Левина	
Ст. техник	Фомина	

1.020.1-4.2-2 01.01 01 00

Серия каркасного армирования СКА (вып. 1 ... СКА 4)

Стадия	Масса	Масштаб
Р	см. табл.	
Лист	Листов 1	

ГОССТРОЙ СССР ЛЕНИНГРАДСКИЙ ПРОМСТРОЙПРОЕКТ

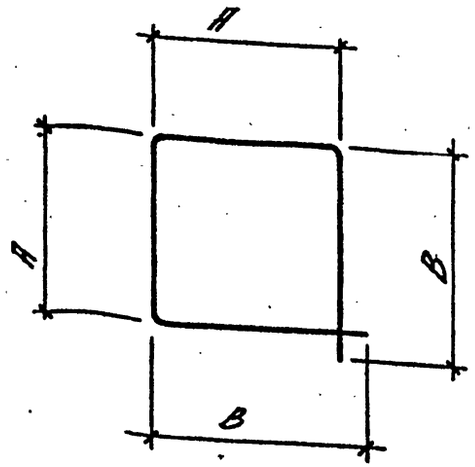

Обозначение	Размеры, мм				Масса, кг
	ф	A	B	L	
1.020.1-4.2-2 01.010007	6	330	350	1360	0,30
-01	8	340	360	1400	0,55
-02	10	350	370	1440	0,89

Нач.отдела	Царбак		
Н.контр	Аксёнова		
Гл.констр.отд.	Липницкий		
Нач.сектора	Бродский		
Вед.инженер	Агеенко		
Инженер	Левина		
Ст.техник	Фоменко		

1.020.1-4.2-2 01.010007

Стержень отдельный

Стадия	Масса	Масштаб
Р	см. табл.	
Лист	Листов 1	

Сталь класса А-I ГОСТ 5781-82

ГОССТРОЙ СССР ЛЕНИНГРАДСКИЙ ПРОМСТРОЙПРОЕКТ

Копировал Формат

Инв. № подл. | Подпись и дата | Взам. инв. №

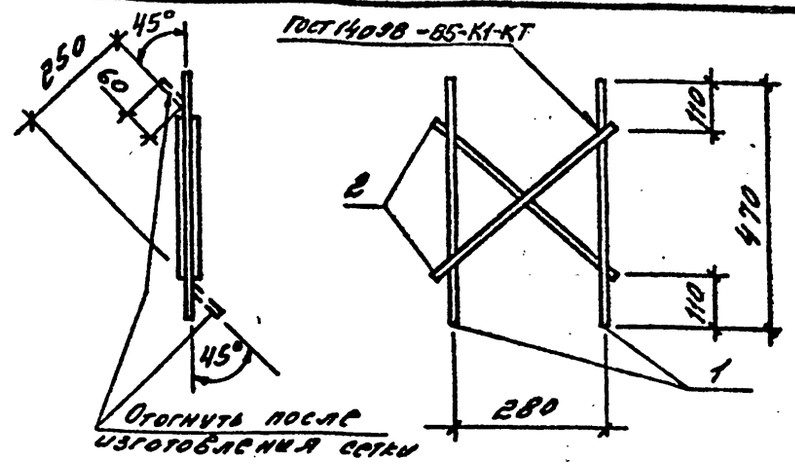

Формат	Зона	Поз.	Обозначение	Наименование	Кол.	Примечание
				Документация		
А3			1.020.1-4.2-2 00.000000 ПЗ	Пояснительная записка		
				Детали		
				ГОСТ 5781-82		
Б4		1	01.010201	ф10 AIII С=470	2	0,29 кг
Б4		2	01.010202	ф10 AIII С=400	2	0,25 кг

Нач.отдела	Царбак		
Н.контр	Аксёнова		
Гл.констр.отд.	Липницкий		
Нач.сектора	Бродский		
Вед.инженер	Агеенко		
Инженер.	Левина		
Ст.техник	Фоменко		

1.020.1-4.2-2 01.010200

Сетка арматурная С1

Стадия	Масса	Масштаб
Р	1,08	
Лист	Листов 1	

ГОССТРОЙ СССР ЛЕНИНГРАДСКИЙ ПРОМСТРОЙПРОЕКТ

Копировал 22227 102 Формат

Инв. № подл. | Подпись и дата | Взам. инв. №

Инв. № подл. | Подпись и дата | Взам. инв. №

Формат	Зона	Поз.	Обозначение	Наименование	Кол. на исполн. 1.020.1-4.2-2 01.010300-										Примечание
					–	01	02	03	04						
				Документация											
А4			1.020.1-4.2-2 01.010300СБ	Сборочный чертеж	X	X	X	X	X						
А3			00.000000ПЗ	Пояснительная записка	X	X	X	X	X						
				Детали											
БУ		1	01.010301	Лист 10×150 ГОСТ 19903-74 ВСт3пс6-1 ТУ14-1-3023-80 ℓ=390	1	1	1	1	1						4,59кг
БУ		2	01.010302	ф14АIII ГОСТ 5781-82 ℓ=120	8	8	8	8	8						0,15кг
БУ		3	-01	ф14АIII ГОСТ 5781-82 ℓ=130	8	8	8	8	8						0,16кг
БУ		4	01.010303	Лист 16×130 ГОСТ 19903-74 ВСт3пс6-1 ТУ14-1-3023-80 ℓ=535			2								8,57кг
				Марка	МН1	МН2	МН3	МН4	МН5						

Нач.отдела	Царбак	
Н.контр	Аксёнова	
Гл.констр.отд.	Липницкий	
Нач.сектора	Бродский	
Вед.инженер	Агеенко	
Инженер	Левина	
Ст.техник	Фоменко	

1.020.1-4. 2-2 01.010300

Изделие закладное МН (МН1... МН5)

Стадия	Лист	Листов
Р	1	2

ГОССТРОЙ СССР
ЛЕНИНГРАДСКИЙ ПРОМСТРОЙПРОЕКТ

Копировал | Формат

Инв. № подл. | Подпись и дата | Взам. инв. №

Формат	Зона	Поз.	Обозначение	Наименование	Кол. на исполн. 1.020.1-4.2-2 01.010300-										Примечание
					–	01	02	03	04						
БУ		4	1.020.1-4.2-2 01.010304	Лист 14×130 ГОСТ 19903-74 ВСт3пс6-1 ТУ14-1-3023-80 ℓ=535				2							7,5 кг
БУ		4	01.010305	Лист 12×130 ГОСТ 19904-74 ВСт3пс6-1 ТУ14-1-3023-80 ℓ=535	2	2			2						6,43кг
БУ		5	01.010306	Лист 10×60 ГОСТ 19903-74 ВСт3пс6-1 ТУ14-1-3023-80 ℓ=130	4										0,61кг
БУ		5	01.010307	Лист 8×60 ГОСТ 19903-74 ВСт3пс6-1 ТУ14-1-3023-80 ℓ=130		4									0,49кг
БУ		9	01.010308	Лист 8×55 ГОСТ 19903-74 ВСт3пс6-1 ТУ14-1-3023-80 ℓ=255	1	1	1	1	1						0,88кг
БУ		6	01.010309	ф25АIII ГОСТ 5781-82 ℓ=510	1	1	1	1	1						1,96кг
БУ		7	-01	ф25АIII ГОСТ 5781-82 ℓ=450	1	1	1	1	1						1,73кг
БУ		8	-02	ф25АIII ГОСТ 5781-82 ℓ=150	1	1	1	1	1						0,58кг

22227-103

1.020.1-4. 2-2 01.010300 Лист 2

Копировал | Формат

102

Инв. № подл.	Подпись и дата	Взам. инв. №

Формат	Зона	Поз.	Обозначение	Наименование	Кол. на исполн. 1.020.1-4.2-2 01.01 04 00-										Примечание
					-	01	02	03	04						
				Документация											
А4			1.020.1-4.2-2 01.01 04 00 СБ	Сборочный чертеж	×	×	×	×	×						
А3			00.000000 ПЗ	Пояснительная записка	×	×	×	×	×						
				Детали											
БЧ		1	01.01 03 01	Лист 10х150 ГОСТ 19903-74 ВСт3пс6-1 ТУ 14-1-3023-80 ℓ = 390	1	1	1	1	1						4,59 кг
БЧ		2	01.01 03 02	ф14 AIII ГОСТ 5781-82 ℓ = 120	8	8	8	8	8						0,15 кг
БЧ		3	-01	ф14 AIII ГОСТ 5781-82 ℓ = 130	8	8	8	8	8						0,16 кг
БЧ		4	01.01 04 01	Лист 16х130 ГОСТ 19903-74 ВСт3пс6-1 ТУ-1-3023-80 ℓ = 680			2								11,1 кг
				Марка	МН6	МН7	МН8	МН9	МН10						

Нач.отдела	Царбак	
Н.контр	Аксёнова	
Гл.констр.отд.	Липницкий	
Нач.сектора	Бродский	
Вед.инженер	Агевнко	
Инженер	Левина	
Ст.техник	Фоменко	

1.020.1-4.2-2 01.01 04 00

Изделие закладное МН (МН6 ... МН10)

Стадия	Лист	Листов
Р	1	2

ГОССТРОЙ СССР
ЛЕНИНГРАДСКИЙ ПРОМСТРОЙПРОЕКТ

Копировал Формат

Инв. № подл.	Подпись и дата	Взам. инв. №

Формат	Зона	Поз.	Обозначение	Наименование	Кол. на исполн. 1.020.1-4.2-2 01.01 04 00-										Примечание
					-	01	02	03	04						
БЧ		4	1.020.1-4.2-2 01.01 04 02	Лист 14х130 ГОСТ 19903-74 ВСт3пс6-1 ТУ 14-1-3023-80 ℓ = 680				2							9,72 кг
БЧ		4	01.01 04 03	Лист 12х130 ГОСТ 19903-74 ВСт3пс6-1 ТУ 14-1-3023-80 ℓ = 680	2	2			2						8,33 кг
БЧ		5	01.01 03 06	Лист 10х60 ГОСТ 19903-74 ВСт3пс6-1 ТУ 14-1-3023-80 ℓ = 130	4										0,61 кг
БЧ		5	01.01 03 07	Лист 8х60 ГОСТ 19903-74 ВСт3пс6-1 ТУ 14-1-3023-80 ℓ = 130		4									0,49 кг
БЧ		8	01.01 03 08	Лист 8х55 ГОСТ 19903-74 ВСт3пс6-1 ТУ 14-1-3023-80 ℓ = 255	2	2	2	2	2						0,88 кг
БЧ		6	01.01 04 04	ф25 AIII ГОСТ 5781-82 ℓ = 660	1	1	1	1	1						2,54 кг
БЧ		7	01.01 04 05	ф25 AIII ГОСТ 5781-82 ℓ = 550	1	1	1	1	1						2,12 кг

22227 104

1.020.1-4.2-2 01.01 04 00

Лист 2

Копировал Формат

103

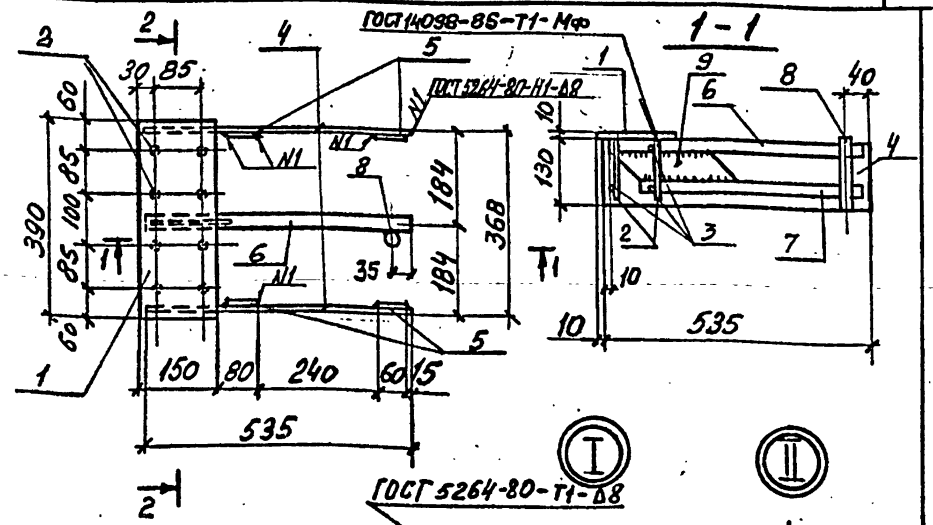

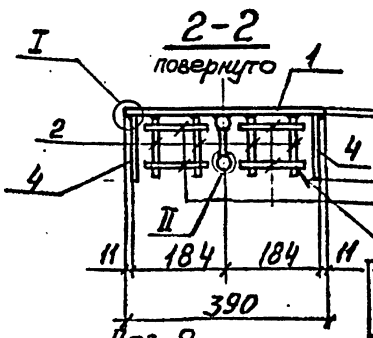

Поз. 9

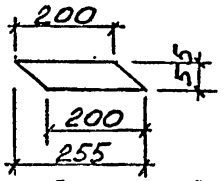

Электроды типа Э50А

Обозначение	Марка	Масса, кг.
1.020.1-4.2-2 01.010300	МН1	27,52
-01	МН2	27,04
-02	МН3	29,36
-03	МН4	27,22
-04	МН5	25,08

Нач.отдела	Царбак	
Н.контр	Аксёнова	
Гл.констр.отд.	Липницкий	
Нач.сектора	Бродский	
Вед.инженер	Агеенко	
Инженер	Левина	
Ст.техник	Фоменко	

1.020.1-4. 2-2 01.010300 СБ

Изделие закладное МН (МН1... МН5)
Сборочный чертеж.

Стадия	Масса	Масштаб
Р	см. табл.	1:10
Лист	Листов 1	

ГОССТРОЙ СССР ЛЕНИНГРАДСКИЙ ПРОМСТРОЙПРОЕКТ

Копировал Формат

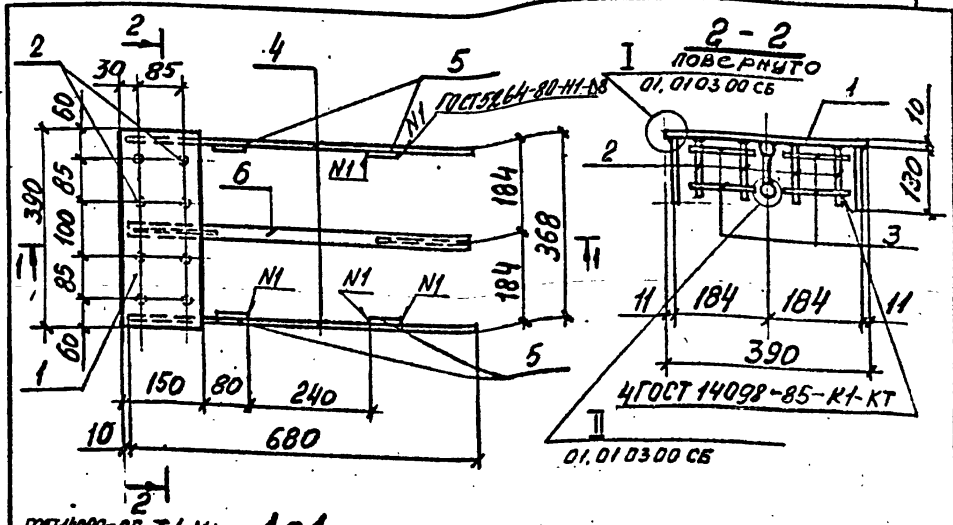

Электроды типа Э50А

Поз 8

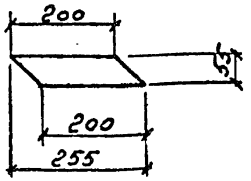

Обозначение	Марка	Масса, кг
1.020.1-4.2-2 01.010400	МН6	32,59
-01	МН7	32,11
-02	МН8	35,69
-03	МН9	32,93
-04	МН10	30,15

Нач.отдела	Царбак	
Н.контр	Аксёнова	
Гл.констр.отд.	Липницкий	
Нач.сектора	Бродский	
Вед.инженер	Агеенко	
Инженер.	Левина	
Ст.техник	Фоменко	

1.020.1-4. 2-2 01.010400 СБ

Изделие закладное МН (МН6... МН10)
Сборочный чертеж.

Стадия	Масса	Масштаб
Р	см. табл.	1:10
Лист	Листов 1	

ГОССТРОЙ СССР ЛЕНИНГРАДСКИЙ ПРОМСТРОЙПРОЕКТ

Копировал Формат

Инв. № подл. | Подпись и дата | Взам. инв. №

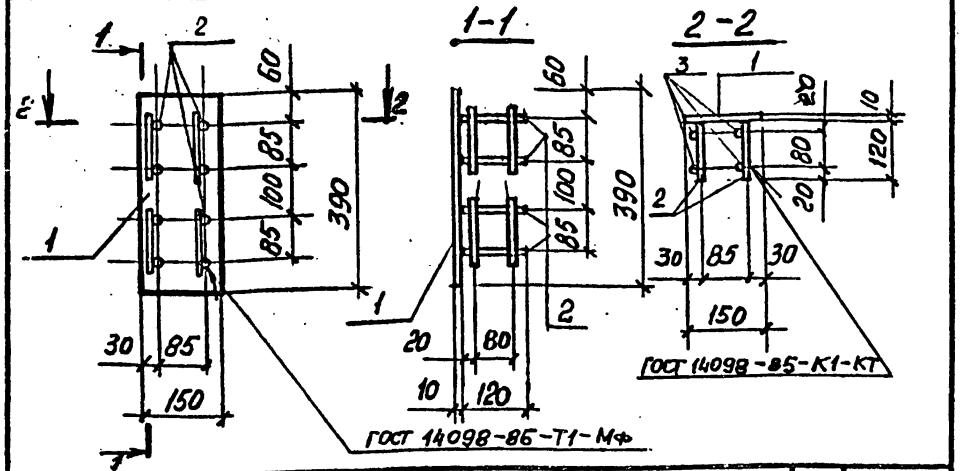

Формат	Зона	Поз.	Обозначение	Наименование	Кол.	Примечание
				Документация		
А3			1.020.1-4. 2-2 ОО.ОООООО ПЗ	Пояснительная записка		
				Детали		
Б4		1	01.010501	Лист 10х150 ГОСТ 19903-74 ВСт3пс6-1-ТУ14-1-3023-80 ℓ=390	1	4,59 кг
Б4		2	01.010502	ф14 АIII ГОСТ 5781-82 ℓ=120	8	0,15 кг
Б4		3	-01	ф14 АIII ГОСТ 5781-82 ℓ=130	8	0,16 кг

Нач.отдела	Царбак	
Н.контр.	Аксёнова	
Гл.констр.отд.	Липницкий	
Нач.сектора	Бродский	
Вед.инженер	Агеенко	
Инженер	Левина	
Ст.техник	Фоменко	

1.020.1-4. 2-2 01.010500

Изделие закладное МН11

Стадия	Масса	Масштаб
Р	7.07	1:10
Лист	Листов 1	

ГОССТРОЙ СССР ЛЕНИНГРАДСКИЙ ПРОМСТРОЙПРОЕКТ

Взам. инв. № | Подпись и дата | Инв. № подл.

Копировал Формат

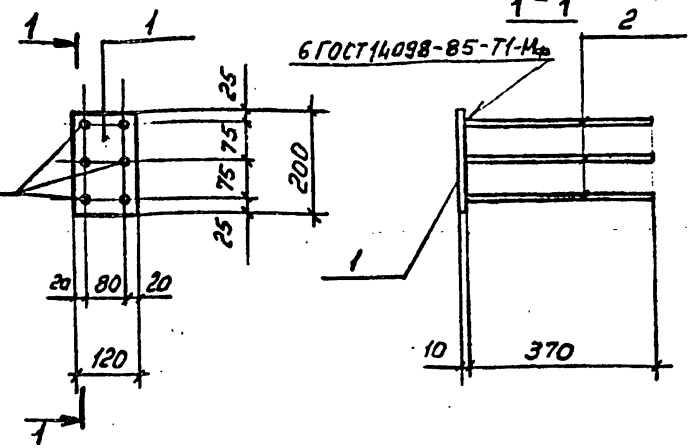

Формат	Зона	Поз.	Обозначение	Наименование	Кол.	Примечание
				Документация		
А4			1.020.1-4. 2-2 ОО.ОООООО ПЗ	Пояснительная записка		
				Детали		
Б4		1	01.000100	Лист 10х120 ГОСТ 19903-74 ВСт3пс6-1-ТУ14-1-3023-80 ℓ=200	1	1.9 кг
Б4		2	-01	ф12 АIII ГОСТ 5781-82 ℓ=370	6	0,33 кг

Нач.отдела	Царбак	
Н.контр.	Аксёнова	
Гл.констр.отд.	Липницкий	
Нач.сектора	Бродский	
Вед.инженер	Агеенко	
Инженер	Левина	
Ст.техник	Фоменко	

1.020.1-4. 2-2 01.000100

Изделие закладное МН12

Стадия	Масса	Масштаб
Р	3.9	1:10
Лист	Листов 1	

ГОССТРОЙ СССР ЛЕНИНГРАДСКИЙ ПРОМСТРОЙПРОЕКТ

Взам. инв. № | Подпись и дата | Инв. № подл.

Копировал 22227 106 Формат

Инв. № подл.	Подпись и дата	Взам. инв. №

Формат	Зона	Поз.	Обозначение	Наименование	Кол. на исполн. 1.020.1-4 2-2 01.010600-										Примечание
					-	01	02								
				Документация											
А4			1.020.1-4.2-2 01.010600 СБ	Сборочный чертеж	X	X	X								
А3			00.000000 ПЗ	Пояснительная записка	X	X	X								
				Детали											
БЧ		1	01.010600	Лист 8х110 ГОСТ 19903-74 ВСЗпс6-1-ТУ14-1-3023-80 ℓ = 340	2										2,35кг
БЧ		2	-01	Уголок 110х110х8 ГОСТ 8509-72 ВСЗпс6-1-ТУ14-1-3023-80 ℓ = 325	2										4,39кг
БЧ		3	-02	Лист 10х140 ГОСТ 19903-74 ВСЗпс6-1-ТУ14-1-3023-80 ℓ = 340		2									3,74кг
БЧ		4	-03	Уголок 140х140х9 ГОСТ 8509-72 ВСЗпс6-1-ТУ14-1-3023-80 ℓ = 330		2									6,40кг
				Марка	МН 13	МН 14	МН 15								

Нач.отдела	Царбак	
Н.контр	Аксёнова	
Гл.конструктор отд.	Липницкий	
Нач.сектора	Бродский	
Вед.инженер	Агеенко	
Инженер	Левина	
Ст.техник	Фоменко	

1.020.1-4. 2-2 01.010600

Изделие закладное МН (МН13 ... МН15)

Стадия	Лист	Листов
Р	1	2

ГОССТРОЙ СССР
ЛЕНИНГРАДСКИЙ ПРОМСТРОЙПРОЕКТ

Копировал Формат

Инв. № подл.	Подпись и дата	Взам. инв. №

Формат	Зона	Поз.	Обозначение	Наименование	Кол. на исполн. 1.020.1-4. 2-2 01.010600										Примечание
					-	01	02								
БЧ		5	1.020.1-4. 2-2 01.010600-04	Лист 12х180 ГОСТ 19903-74 ВСЗпс6-1-ТУ14-1-3023-80 ℓ = 340			2								5,77кг
БЧ		6	-05	Уголок 180х180х11 ГОСТ 8509-72 ВСЗпс6-1-ТУ14-1-3023-80 ℓ = 340			2								10,37кг

1.020.1-4. 2-2 01.010600 Лист 2

Копировал Формат

22221-107

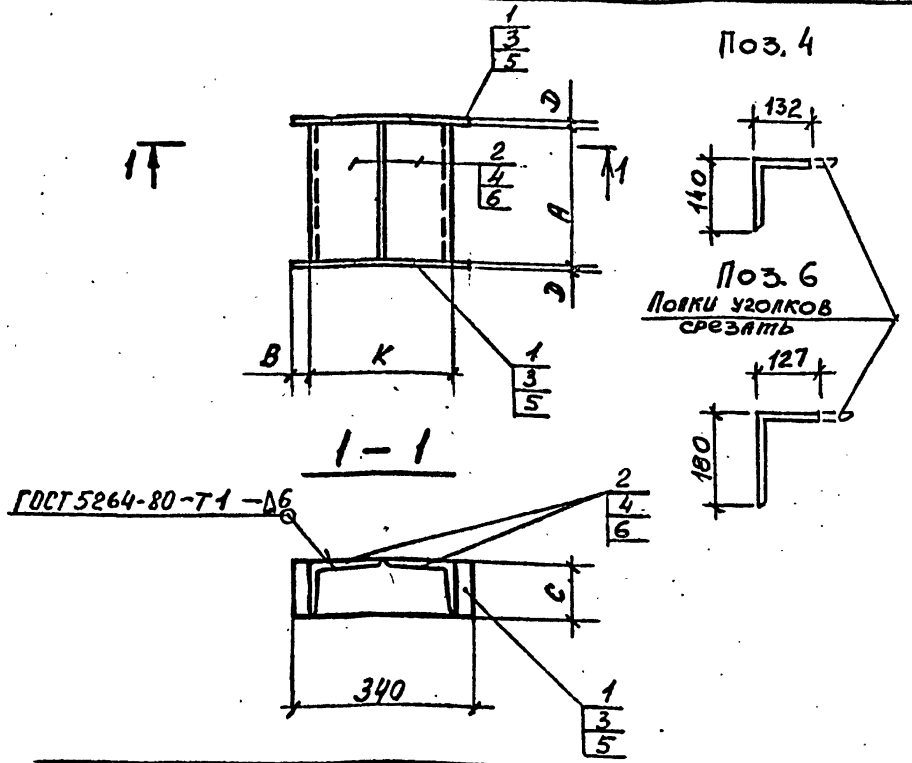

Обозначение	Марка	Размеры, мм					Масса, кг
		A	B	C	D	K	
1.020.1-4.2-2 01.010600	МН 13	325	32	110	8	277	13,48кг
-01	МН 14	330	35	140	10	270	20,23кг
-02	МН 15	340	40	180	12	260	32,28кг

Нач.отдела	Царбак	
Н.контр	Аксёнова	
Гл.констр.отд.	Липницкий	
Нач.сектора	Бродский	
Вед.инженер	Агеенко	
Инженер	Левина	
Ст.техник	Фоменко	

1.020.1-4. 2-2 01.010600 СБ

Изделие закладное МН (МН13 ... МН15)

Сборочный чертеж

Стадия	Масса	Масштаб
Р	см. табл.	1:10
Лист	Листов 1	

ГОССТРОЙ СССР ЛЕНИНГРАДСКИЙ ПРОМСТРОЙПРОЕКТ

Копировал Формат

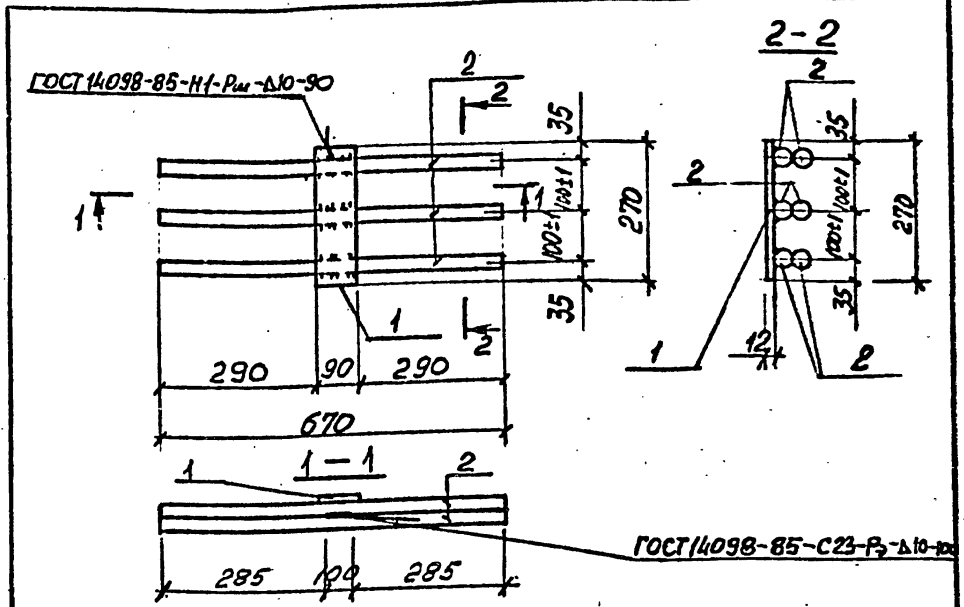

Формат	Зона	Поз.	Обозначение	Наименование	Кол.	Примечание
				Документация		
А3			1.020.1-4.2-2 00.000000 ПЗ	Пояснительная записка		
				Детали		
Б4		1	00.000701	Лист 12×90×270 ГОСТ 19903-74 / Вст3кп2-ГОСТ 14637-79	1	2,29 кг
Б4		2	00.000702	Ф36 А III ГОСТ 5781-82 / ℓ=670	6	5,35 кг

Нач.отдела	Царбак	
Н.контр	Аксёнова	
Гл.констр.отд.	Липницкий	
Нач.сектора	Бродский	
Вед.инженер	Агеенко	
Инженер.	Левина	
Ст.техник	Фоменко	

1.020.1-4. 2-2 00.000700

Изделие закладное МН 31

Стадия	Масса	Масштаб
Р	34,39	1:10
Лист	Листов 1	

ГОССТРОЙ СССР ЛЕНИНГРАДСКИЙ ПРОМСТРОЙПРОЕКТ

Копировал Формат

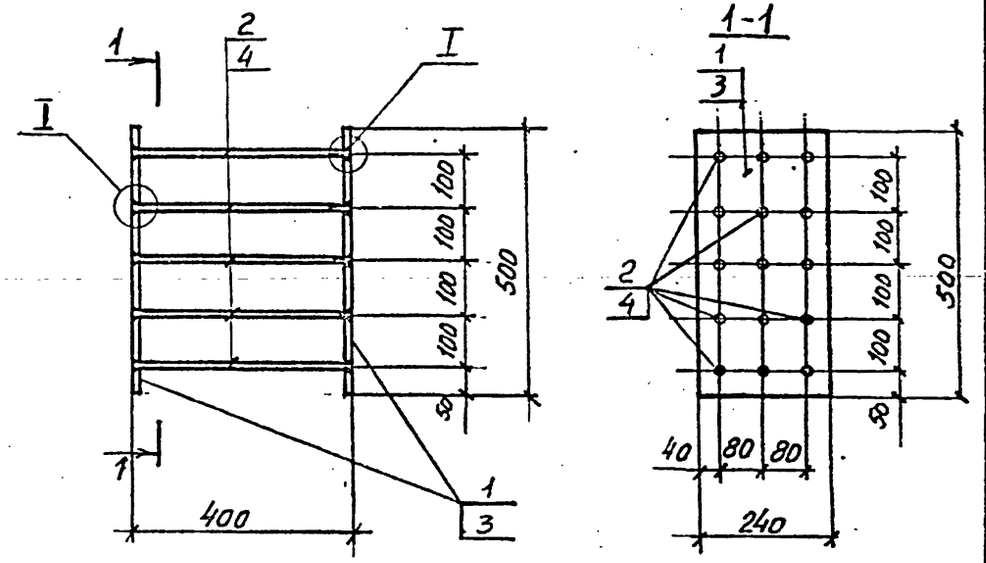

Поз. 1,3

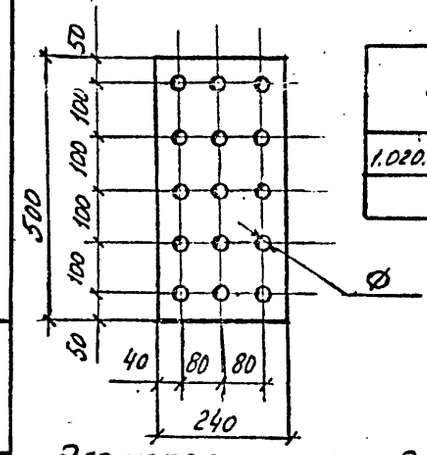

Обозначение	Марка	Поз.	Ø, мм	Масса, кг
1.020.1-4.2-2 00.000100	МН16	1	24	45,05
-01	МН17	3	22	38,40

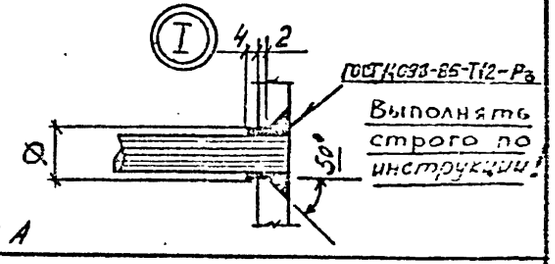

Выполнять строго по инструкции!

Электроды типа Э50А

Нач.отдела	Царбак	
Н.контр	Аксёнова	
Гл.констр.отд.	Липницкий	
Нач.сектора	Бродский	
Вед.инженер	Агеенко	
Инженер.	Левина	
Ст.техник	Фоменко	

1.020.1-4.2-2 00.000100 СБ

Изделие закладное МН (МН16, МН17)

Сборочный чертеж

Стадия	Масса	Масштаб
Р	см. табл.	1:10

Лист | Листов 1

ГОССТРОЙ СССР ЛЕНИНГРАДСКИЙ ПРОМСТРОЙПРОЕКТ

Копировал 22227 109 Формат

Инв. № подл. | Подпись и дата | Взам. инв. №

Формат	Зона	Поз.	Обозначение	Наименование	Кол. на исполн. 1.020.1-4.2-2 00.000100-		Примечание
					-	01	
				Документация			
А4			1.020.1-4.2-2 00.000100СБ	Сборочный чертеж	X	X	
А3			00.000000ПЗ	Пояснительная записка	X	X	
				Детали			
54		1	00.000101	16×240 ГОСТ 19903-74 / ЛИСТ ВСТ3ПС6-1ТУ14-1-3023-80 ℓ=500	2		15,1кг
54		2	00.000102	Ф 20А III ГОСТ 5781-82 ℓ=400	15		0,99кг
54		3	00.000103	14×240 ГОСТ 19903-74 / ЛИСТ ВСТ3ПС6-1ТУ14-1-3023-80 ℓ=500		2	13,2кг
54		4	00.000104	Ф 18А III ГОСТ 5781-82 ℓ=400		15	0,8кг

Марка: МН 16, МН 17

Нач.отдела	Царбак	
Н.контр	Аксёнова	
Гл.констр.отд.	Липницкий	
Нач.сектора	Бродский	
Вед.инженер	Агеенко	
Инженер	Левина	
Ст.техник	Фоменко	

1.020.1-4.2-2 00.000100

Изделие закладное МН (МН16, МН17)

Стадия	Лист	Листов
Р		1

ГОССТРОЙ СССР ЛЕНИНГРАДСКИЙ ПРОМСТРОЙПРОЕКТ

Формат

Копировал

Инв. № подл. | Подпись и дата | Взам. инв. №

Инв. № подл.	Подпись и дата	Взам. инв. №

Формат	Зона	Поз.	Обозначение	Наименование	Кол. на исполн. 1.020.1-4.2-2 00.00 02 00 –										Примечание
					–	01	02								
				Документация											
А4			1.020.1-4.2-2 00.00 02 00 СБ	Сборочный чертеж	×	×	×								
А3			00.00 0000 ПЗ	Пояснительная записка	×	×	×								
				Детали											
Б4		1	00.00 02 01	Лист 16×160 ГОСТ 19903-74 / ВСт3пс6-1-ТУ 14-1-3023-80 / ℓ=500	2										10,1 кг
Б4		2	00.00 02 02	Ф 20 А III ГОСТ 5781-82 / ℓ=400	10										0,99 кг
Б4		3	00.00 02 03	Лист 12×160 ГОСТ 19903-74 / ВСт3пс6-1-ТУ 14-1-3023-80 / ℓ=500		2									7,5 кг
Б4		4	00.00 02 04	Ф 16 А III ГОСТ 5781-82 / ℓ=400		10									0,63 кг
				Марка	МН 18	МН 19	МН 20								

Нач.отдела	Царбак	
Н.контр	Аксёнова	
Гл.констр.отд.	Липницкий	
Нач.сектора	Бродский	
Вед.инженер	Агеенко	
Инженер	Левина	
Ст.техник	Фоменко	

1.020.1-4.2-2 00.00 02 00

Изделие закладное МН (МН18 ... МН20)

Стадия	Лист	Листов
Р	1	2

ГОССТРОЙ СССР
ЛЕНИНГРАДСКИЙ ПРОМСТРОЙПРОЕКТ

Копировал Формат

Инв. № подл.	Подпись и дата	Взам. инв. №

Формат	Зона	Поз.	Обозначение	Наименование	Кол. на исполн. 1.020.1-4.2-2 00.00 02 00 –										Примечание
					–	01	02								
Б4		5	1.020.1-4.2-2 00.00 02 05	Лист 8×160 ГОСТ 19903-74 / ВСт3пс6-1-ТУ 14-1-3023-80 / ℓ=500			2								5,0 кг
Б4		6	00.00 02 06	Ф 12 А III ГОСТ 5781-82 / ℓ=400			10								0,36 кг

22227 110

1.020.1-4.2-2 00.00 02 00

Лист 2

Копировал Формат

Инв. № подл.	Подпись и дата	Взам. инв. №

Формат	Зона	Поз.	Обозначение	Наименование	Кол. на испол. 1.020.1-4.2-200.000300 -										Примечание
					-	01	02	03							
				Документация											
А4			1.020.1-4.2-2 00.000300СБ	Сборочный чертеж	×	×	×	×							
А3			00.000300ПЗ	Пояснительная записка	×	×	×	×							
				Детали											
Б4		1	00.000301	Лист 18×160 ГОСТ 19903-74 ВСт3пс6-1-ТУ 14-1-3023-80 ℓ = 350	2										7,9кг
Б4		2	00.000302	Ф22 А^{III} ГОСТ 5781-82 ℓ = 400	6										1,2кг
Б4		3	00.000303	Лист 14×160 ГОСТ 19903-74 ВСт3пс6-1-ТУ 14-1-3023-80 ℓ = 350		2									6,15кг
Б4		4	00.000304	Ф18 А^{III} ГОСТ 5781-82 ℓ = 400		6									0,8кг
				Марка	МН21	МН22	МН23	МН24							

Нач.отдела	Царбак	
Н.контр.	Аксёнова	
Гл.констр.отд.	Липницкий	
Нач.сектора	Бродский	
Вед.инженер	Агеенко	
Инженер.	Левина	
Ст.техник.	Фоменко	

1.020.1-4. 2-2 00 000300

Изделие закладное МН (МН21 ... МН24)

Стадия	Лист	Листов
Р	1	2

ГОССТРОЙ СССР ЛЕНИНГРАДСКИЙ ПРОМСТРОЙПРОЕКТ

Копировал Формат

Инв. № подл.	Подпись и дата	Взам. инв. №

Формат	Зона	Поз.	Обозначение	Наименование	Кол. на испол. 1.020.1-4.2-2 00.000300 -										Примечание
					-	01	02	03							
Б4		5	1.020.1-4.2-2 00.000305	Лист 12×160 ГОСТ 19903-74 ВСт3пс6-1-ТУ 14-1-3023-80 ℓ = 350			2								5,3кг
Б4		6	00.000306	Ф14 А^{III} ГОСТ 5781-82 ℓ = 400			6								0,48кг
Б4		7	00.000307	Лист 8×160 ГОСТ 19903-74 ВСт3пс6-1-ТУ 14-1-3023-80 ℓ = 350				2							3,5кг
Б4		8	00.000308	Ф10 А^{III} ГОСТ 5781-82 ℓ = 400				6							0,25кг

1.020.1-4. 2-2 00.000300 Лист 2

Копировал Формат

22227 111

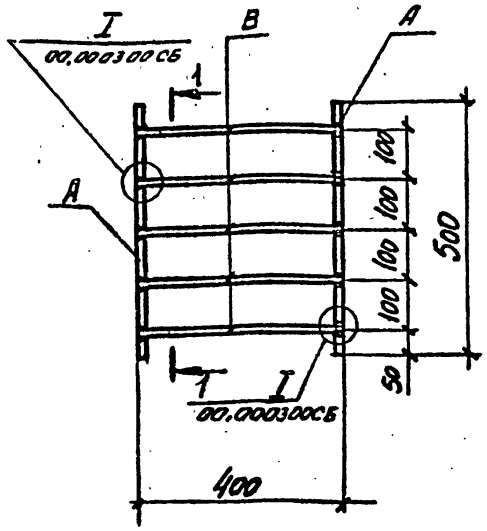

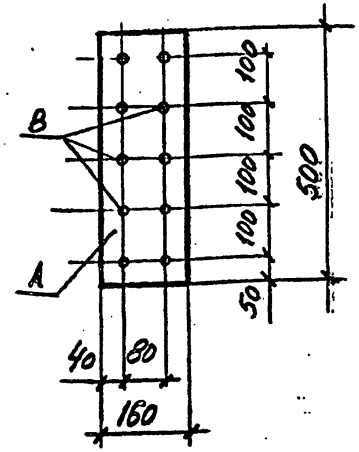

Поз. А

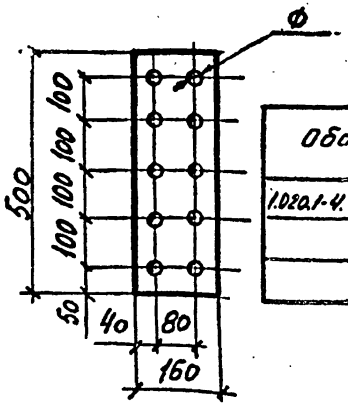

Обозначение	Марка	поз А	поз В		Ф, мм	Масса, кг
1.020.1-4.2-2 00.000200	МН 18	1	2		24	30,1
-01	МН 19	3	4		20	21,3
-02	МН 20	5	6		16	13,6

Электроды типа Э50А

Нач.отдела	Царбак		
Н.контр	Аксёнова		
Гл.констр.отд.	Липницкий		
Нач.сектора	Бродский		
Вед.инженер	Агеенко		
Инженер.	Левина		
Ст.техник	Фоменко		

1.020.1-4. 2-2 00.000200 СБ

Изделие закладное МН (МН 18 ... МН 20) Сборочный чертеж

Стадия	Масса	Масштаб
Р	см. табл.	1:10
Лист	Листов 1	

ГОССТРОЙ СССР ЛЕНИНГРАДСКИЙ ПРОМСТРОЙПРОЕКТ

Подпись и дата | Взам. инв. № | Инв. № подл.

Копировал Формат

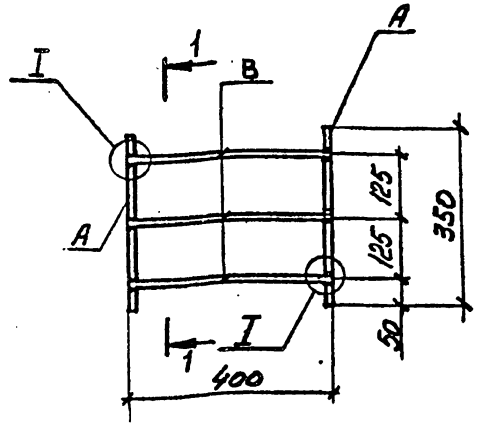

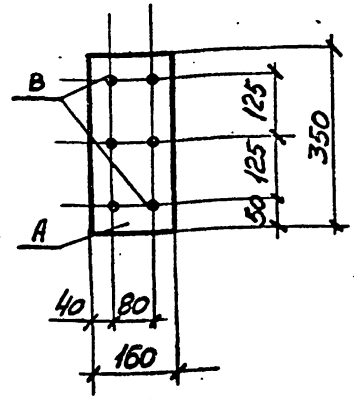

Поз. А

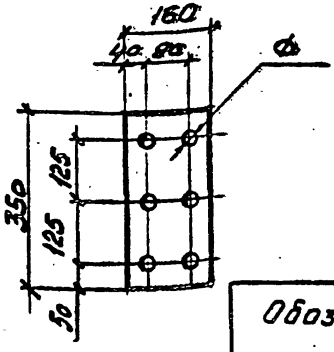

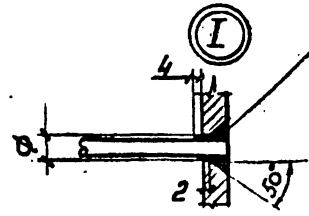

ГОСТ 14098-85-Т12-Р3

Выполнить строго по инструкции!

Обозначение	Марка	поз А	поз В		Ф, мм	Масса, кг
1.020.1-4.2-2 00.000300	МН 21	1	2		26	23,0
-01	МН 22	3	4		22	17,1
-02	МН 23	5	6		18	13,5
-03	МН 24	7	8		13	8,5

Электроды типа Э50А

Нач.отдела	Царбак		
Н.контр	Аксёнова		
Гл.констр.отд.	Липницкий		
Нач.сектора	Бродский		
Вед.инженер	Агеенко		
Инженер.	Левина		
Ст.техник	Фоменко		

1.020.1-4. 2-2 00.000300 СБ

Изделие закладное МН (МН 21 ... МН 24) Сборочный чертеж

Стадия	Масса	Масштаб
Р	см. табл.	1:10
Лист	Листов 1	

ГОССТРОЙ СССР ЛЕНИНГРАДСКИЙ ПРОМСТРОЙПРОЕКТ

Подпись и дата | Взам. инв. № | Инв. № подл.

Копировал Формат

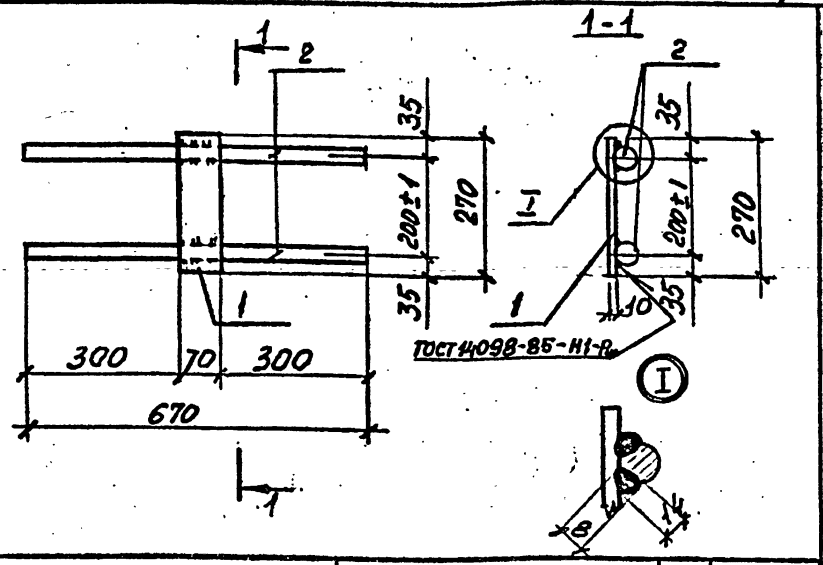

Формат	Зона	Поз.	Обозначение	Наименование	Кол.	Примечание
				Документация		
А3			1.020.1-4 2-2 00.000000ПЗ	Пояснительная записка		
				Детали		
БЧ		1	00.000401	10×70×270 ГОСТ 19903-74 Лист ВСт3кп2 ГОСТ 14637-79	1	1.48 кг
БЧ		2	00.000402	Ф28 AIII ГОСТ 5781-82		
				ℓ=670	2	3,24 кг

Нач.отдела	Царбак		
Н.контр.таг.	Аксёнова		
Гл.констр.отд.	Липницкий		
Нач.сектора	Бродский		
Вед.инженер	Агевнко		
Инженер	Левина		
Ст.техник	Фоменко		

1.020.1-4 2-2 00.000400

Изделие закладное МН 25

Стадия	Масса	Масштаб
Р	7,96	1:10
Лист	Листов	

ГОССТРОЙ СССР ЛЕНИНГРАДСКИЙ ПРОМСТРОЙПРОЕКТ

Копировал Формат

Инв. № подл. | Подпись и дата | Взам. инв. №

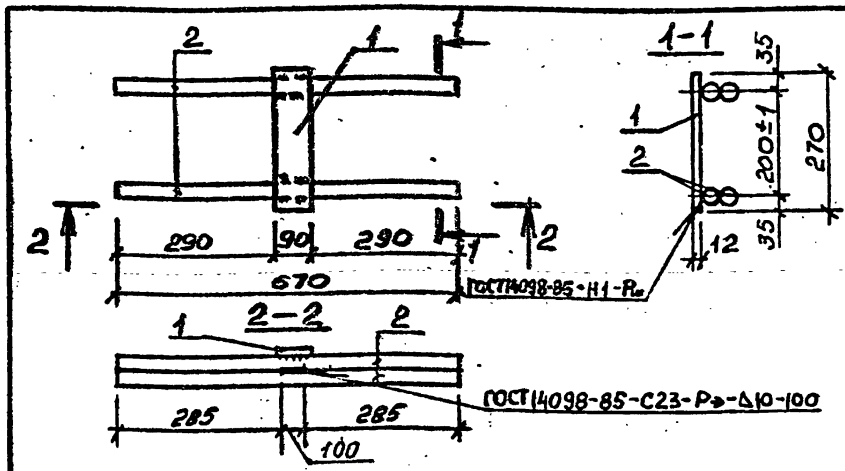

Формат	Зона	Поз.	Обозначение	Наименование	Кол.	Примечание
				Документация		
А3			1.020.1-4.2-2 00.000000ПЗ	Пояснительная записка		
				Детали		
БЧ		1	00.000601	12×90×270 ГОСТ 19903-74 Лист ВСт3кп2 ГОСТ 14637-79	1	2,29 кг
БЧ		2	00.000602	⌀36 AIII ГОСТ 5781-82		
				ℓ=670	4	5,35 кг

Нач.отдела	Царбак		
Н.контр.	Аксёнова		
Гл.констр.отд.	Липницкий		
Нач.сектора	Бродский		
Вед.инженер	Агевнко		
Инженер	Левина		
Ст.техник	Фоменко		

1.020.1-4. 2-2 00.000600

Изделие закладное МН 30

Стадия	Масса	Масштаб
Р	23,69	1:10
Лист	Листов 1	

ГОССТРОЙ СССР ЛЕНИНГРАДСКИЙ ПРОМСТРОЙПРОЕКТ

Копировал 22227 113 Формат

Инв. № подл. | Подпись и дата | Взам. инв. №

Обозначение	Наименование	Кол. на испол. 1.020.1-4.2-2 00.000500-				Прим.
		–	01	02	03	
	Документация					
1.020.1-4.2-2 00.000500 СБ	Сборочный чертеж	X	X	X	X	
00.000000 ПЗ	Пояснительная записка	X	X	X	X	
	Детали					
00.000501	10×80×210 ГОСТ 19903-74 / Лист В Ст3кп2 ГОСТ 14637-79	1	1			1,70 кг
00.000502	12×100×210 ГОСТ 19903-74 / Лист В Ст3кп2 ГОСТ 14637-79			1	1	2,54 кг
00.000503	ø 28 А III ГОСТ 5781-82 ℓ=670	3				3,24 кг
00.000504	ø 32 А III ГОСТ 5781-82 ℓ=670		3			4,23 кг
00.000505	ø 36 А III ГОСТ 5781-82 ℓ=670			3		5,35 кг
00.000506	ø 40 А III ГОСТ 5781-82 ℓ=670				3	6,61 кг

Нач.отдела	Царбак	
Н.контр.	Аксёнова	
Гл.констр.отд.	Липницкий	
Нач.сектора	Бродский	
Вед.инженер	Агеенко	
Инженер	Левина	
Ст.техник	Фоменко	

1.020.1-4. 2-2 00.00 05 00

Изделие закладное МН (МН26 ... МН29)

Стадия	Лист	Листов
Р		1

ГОССТРОЙ СССР ЛЕНИНГРАДСКИЙ ПРОМСТРОЙПРОЕКТ

Копировал

Формат

Инв. № подл. | Подпись и дата | Взам. инв. №

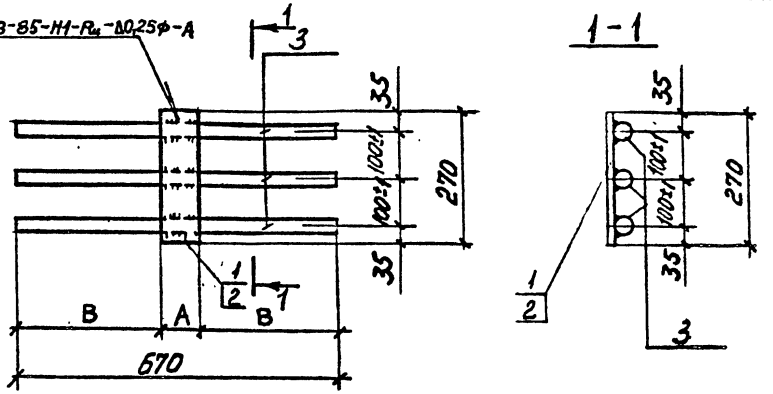

Обозначение	Марка	Размеры, мм A	Размеры, мм B	Масса, кг
1.020.1-4.2-2 00.000500	МН26	80	295	11,42
-01	МН27	80	295	14,39
-02	МН28	100	285	18,59
-03	МН29	100	285	22,37

Нач.отдела	Царбак	
Н.контр	Аксёнова	
Гл.констр.отд.	Липницкий	
Нач.сектора	Бродский	
Вед.инженер	Агеенко	
Инженер	Левина	
Ст.техник	Фоменко	

1.020.1-4. 2-2 00,000500 СБ

Изделие закладное МН (МН26... МН29) Сборочный чертеж.

Стадия	Масса	Масштаб
Р	см. табл.	1:10
Лист	Листов 1	

ГОССТРОЙ СССР ЛЕНИНГРАДСКИЙ ПРОМСТРОЙПРОЕКТ

Инв. № подл. | Подпись и дата | Взам. инв. №

Копировал

Формат

Обозначение	Наименование	Кол. на исполн. 1.020.1-4. 2-2 00.000800-				Примечание
		–	01	02	03	
	Документация					
1.020.1-4. 2-2 00.000000ПЗ	Пояснительная записка	X	X	X	X	
	Детали					
00.000801	25×130 ГОСТ 19903-74 Лист 09Г2С-12 ГОСТ 19282-73 ℓ=390	1	1			9,95 кг
00.000802	32×160 ГОСТ 19903-74 Лист 09Г2С-12 ГОСТ 19282-73 ℓ=390	1		1	1	15,6 кг
00.000803	Ф28 АIII ГОСТ 5781-82 ℓ=510	2	2			2,47 кг
00.000804	Ф32 АIII ГОСТ 5781-82 ℓ=510	2			2	3,22 кг
00.000805	Ф36 АIII ГОСТ 5781-82 ℓ=505	2		2		4,03 кг
00.000806	Ф40 АIII ГОСТ 5781-82 ℓ=505	2			2	4,98 кг

Марка	Кол.
МН32	2
МН33	2
МН34	2
МН35	2

1.020.1-4. 2-2 00.000800

Изделие закладное МН (МН32... МН35)

Стадия Р | Лист | Листов 1

ГОССТРОЙ СССР ЛЕНИНГРАДСКИЙ ПРОМСТРОЙПРОЕКТ

Нач.отдела	Царбак	
Н.контр	Аксёнова	
Гл.констр.отд.	Липницкий	
Нач.сектора	Бродский	
Вед.инженер	Агеенко	
Инженер	Левина	
Ст.техник	Фоменко	

Инв. № подл. | Подпись и дата | Взам. инв. №

Копировал | Формат

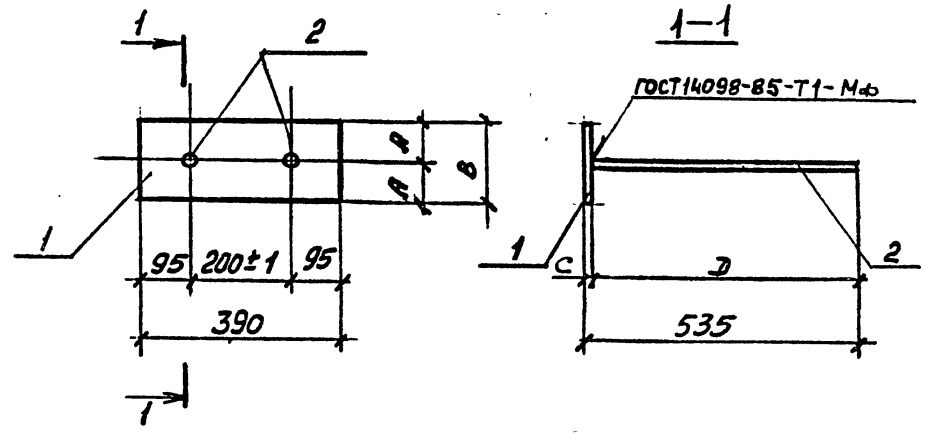

Обозначение	Марка	Размеры, мм A	B	C	D	Масса, кг
1.020.1-4. 2-2 00.000800	МН32	65	130	25	510	14,89
-01	МН33	65	130	25	510	16,39
-02	МН34	80	160	30	505	22,76
-03	МН35	80	160	30	505	24,66

1.020.1-4. 2-2 00.000800СБ

Изделие закладное МН (МН32... МН35) Сборочный чертеж

Нач.отдела	Царбак	
Н.контр	Аксёнова	
Гл.констр.отд.	Липницкий	
Нач.сектора	Бродский	
Вед.инженер	Агеенко	
Инженер.	Левина	
Ст.техник	Фоменко	

Стадия	Масса	Масштаб
Р	см. табл.	1:10
Лист	Листов 1	

ГОССТРОЙ СССР ЛЕНИНГРАДСКИЙ ПРОМСТРОЙПРОЕКТ

Инв. № подл. | Подпись и дата | Взам. инв. №

Копировал | Формат

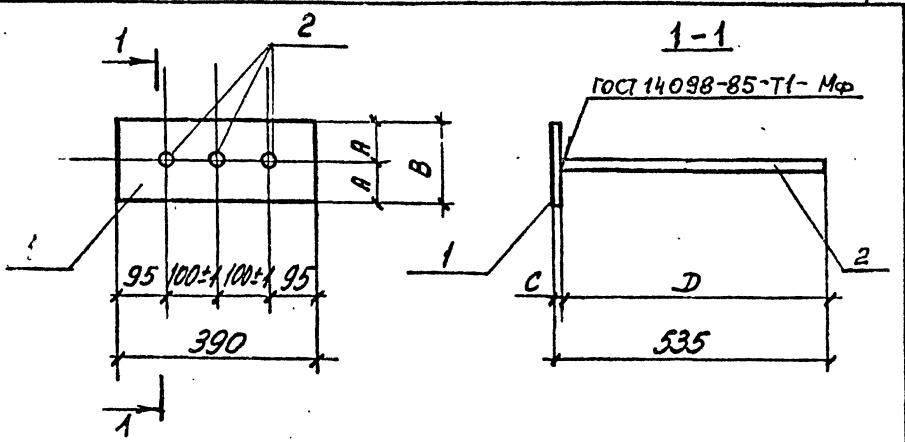

Обозначение	Марка	Размеры, мм				Масса, кг
		A	B	C	D	
1.020.1-4.2-2 00.000900	МН36	65	130	25	510	19,61
-01	МН37	80	160	30	505	26,79
-02	МН38	80	160	30	505	29,64

Нач.отдела	Царбак	
Н.контр.	Аксёнова	
Гл.констр.отд.	Липницкий	
Нач.сектора	Бродский	
Вед.инженер	Агеенко	
Инженер	Левина	
Ст.техник	Фоменко	

1.020.1-4.2-2 00.000900 СБ

Изделие закладное МН (МН36 ... МН38) Сборочный чертеж

Стадия	Масса	Масштаб
Р	См. табл.	1:10
Лист	Листов 1	

ГОССТРОЙ СССР ПЕНИНГРАДСКИЙ ПРОМСТРОЙПРОЕКТ

Инв. № подл. | Подпись и дата | Взам. инв. №

Копировал

Формат

22227 116

Формат	Зона	Поз.	Обозначение	Наименование	Кол. на испол. -	01	02	Примечание
			1.020.1-4.2-2 00.000900-ПЗ	Документация Пояснительная записка			X	
А3				Детали				
БЧ		1	00.000901	25×130 ГОСТ 19903-74 Лист 09Г2С-12 ГОСТ 19282-73 ℓ=390	1			9,95кг
БЧ		1	00.000902	32×160 ГОСТ 19903-74 Лист 09Г2С-12 ГОСТ 19282-73 ℓ=390		X		14,7кг
БЧ		2	00.000903	ф32А III ГОСТ 5781-82 ℓ=510	3			3,22кг
БЧ		2	00.000904	ф36А III ГОСТ 5781-82 ℓ=505		3		4,02кг
БЧ		2	00.000905	ф40А III ГОСТ 5781-82 ℓ=505			3	4,98кг

Марка: МН36, МН37, МН38

1.020.1-4.2-2 00.000900

Изделие закладное МН (МН36 ... МН38)

Стадия	Лист	Листов
		1

ГОССТРОЙ СССР ПЕНИНГРАДСКИЙ ПРОМСТРОЙПРОЕКТ

Нач.отдела	Царбак	
Н.контр.	Аксёнова	
Гл.констр.отд.	Липницкий	
Нач.сектора	Бродский	
Вед.инженер	Агеенко	
Инженер	Левина	
Ст.техник	Фоменко	

Инв. № подл. | Подпись и дата | Взам. инв. №

Копировал

Формат

I

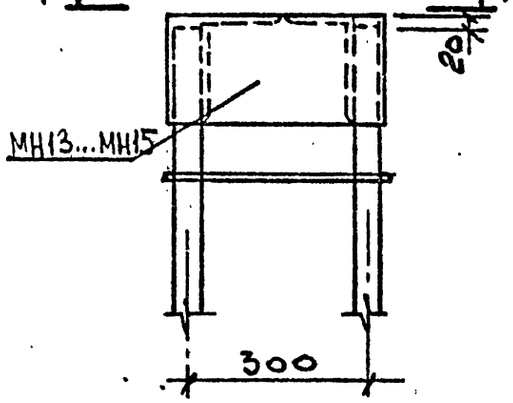

1 – 1

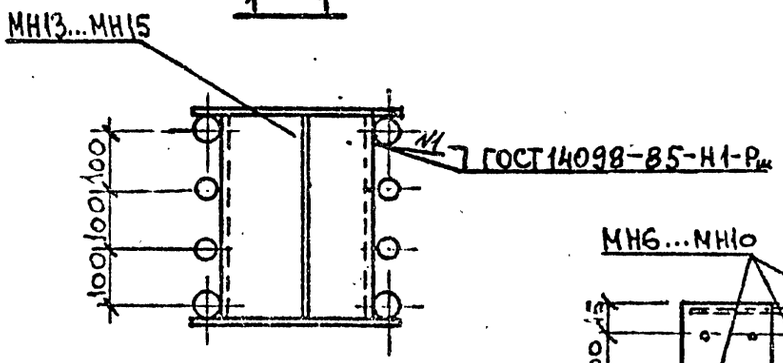

II

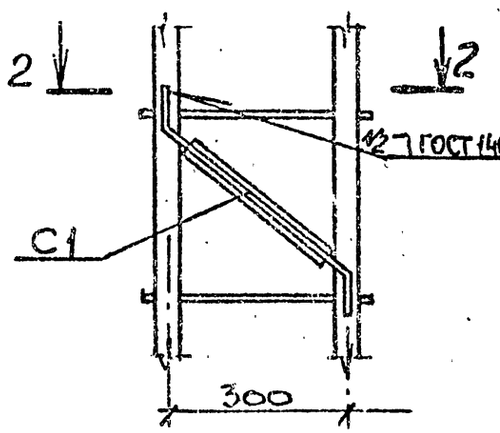

XI

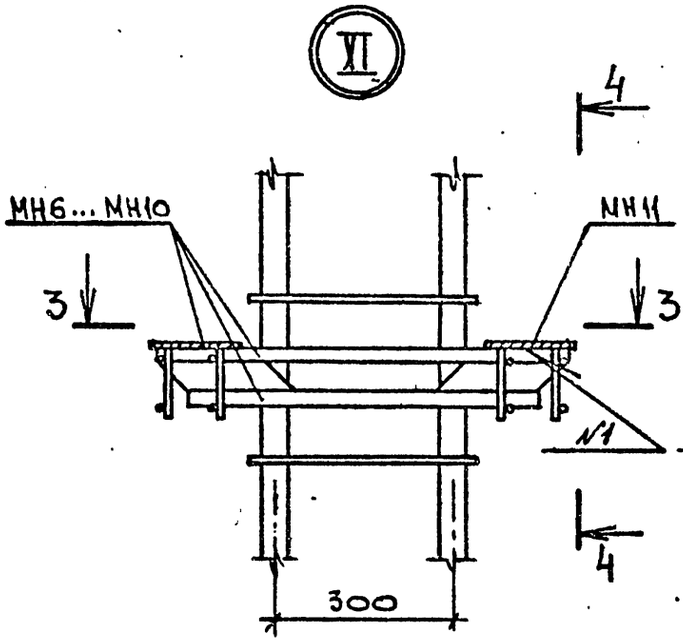

3 – 3

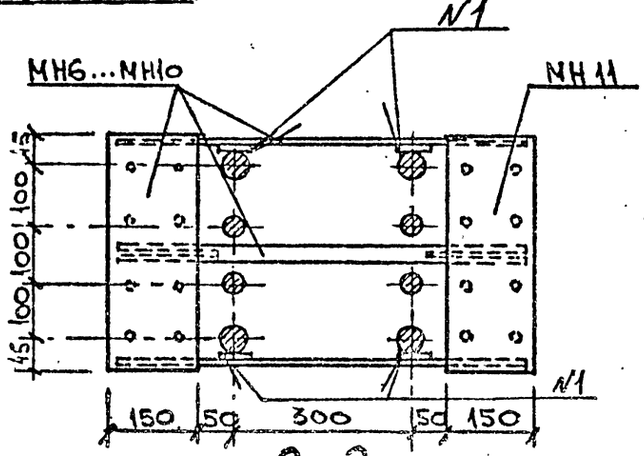

2 – 2

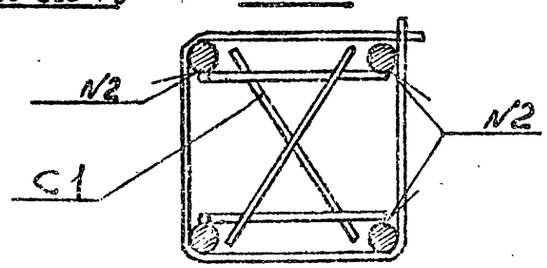

4 – 4

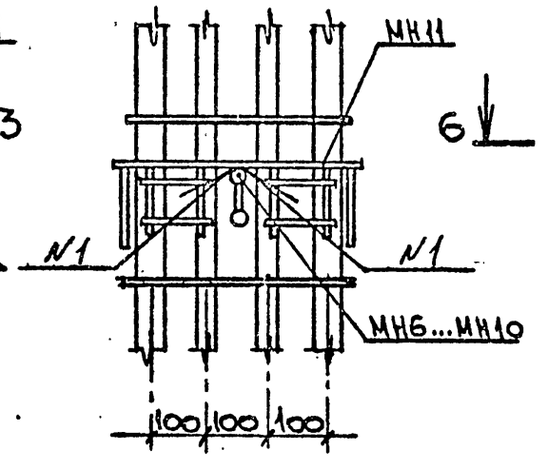

5 – 5

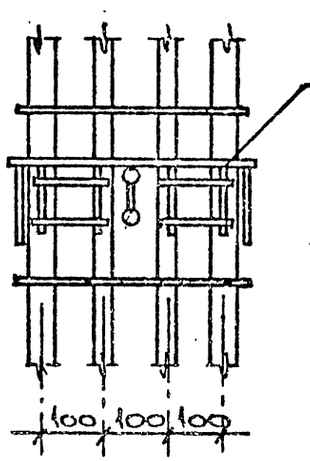

XII

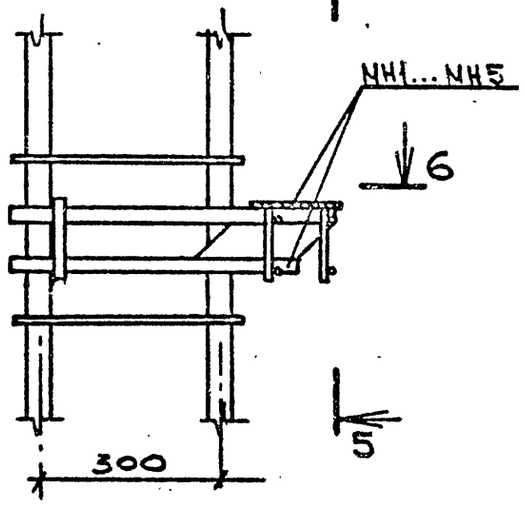

6 – 6

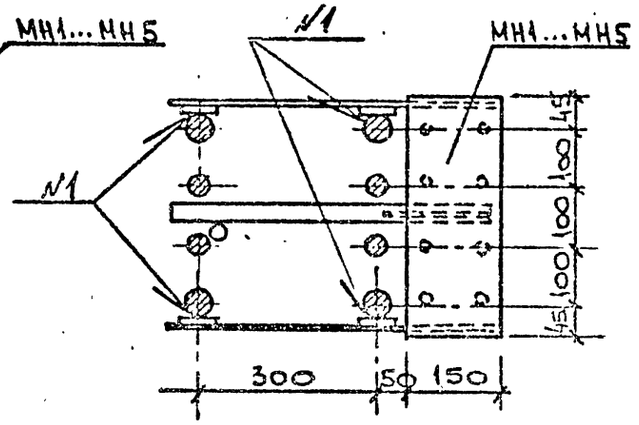

Нач.отдела	Царбак		
Н.контр	Аксёнова		
Гл.констр.отд.	Липницкий		
Нач.сектора	Бродский		
Вед.инженер	Агеенко		
Инженер	Левина		
Ст.техник	Фоменко		

1.020.1-4. 2-2 00.000000 У

Узел I..., XVI

Стадия	Лист	Листов
Р	1	3

ГОССТРОЙ СССР
ЛЕНИНГРАДСКИЙ ПРОМСТРОЙПРОЕКТ

Инв.№ подл. | Подпись и дата | Взам.инв.№

22227 1/Т

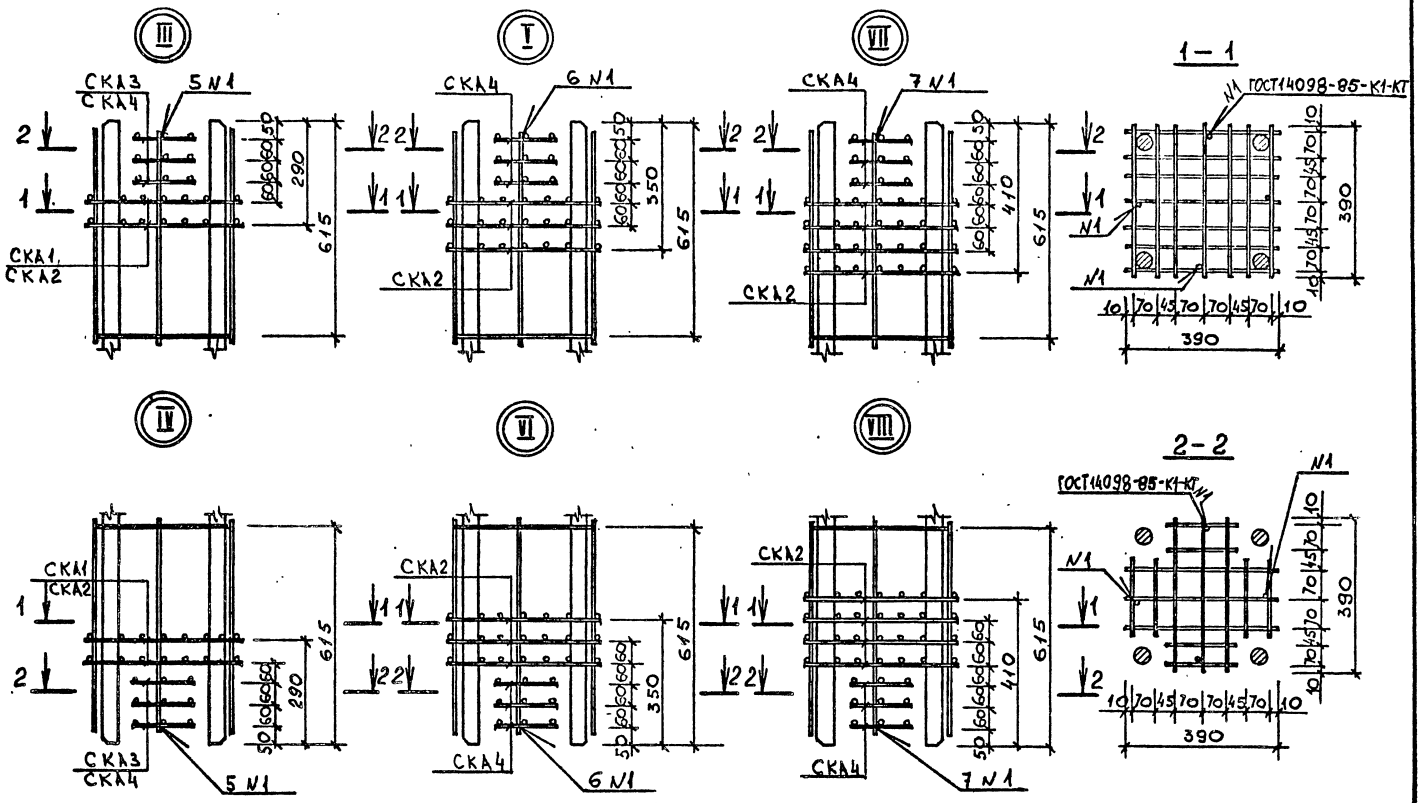

Инв. № подл.	Подпись и дата	Взам. инв. №	

1.082а1-4. 2-2 00.00 00 00 У

Лист 2

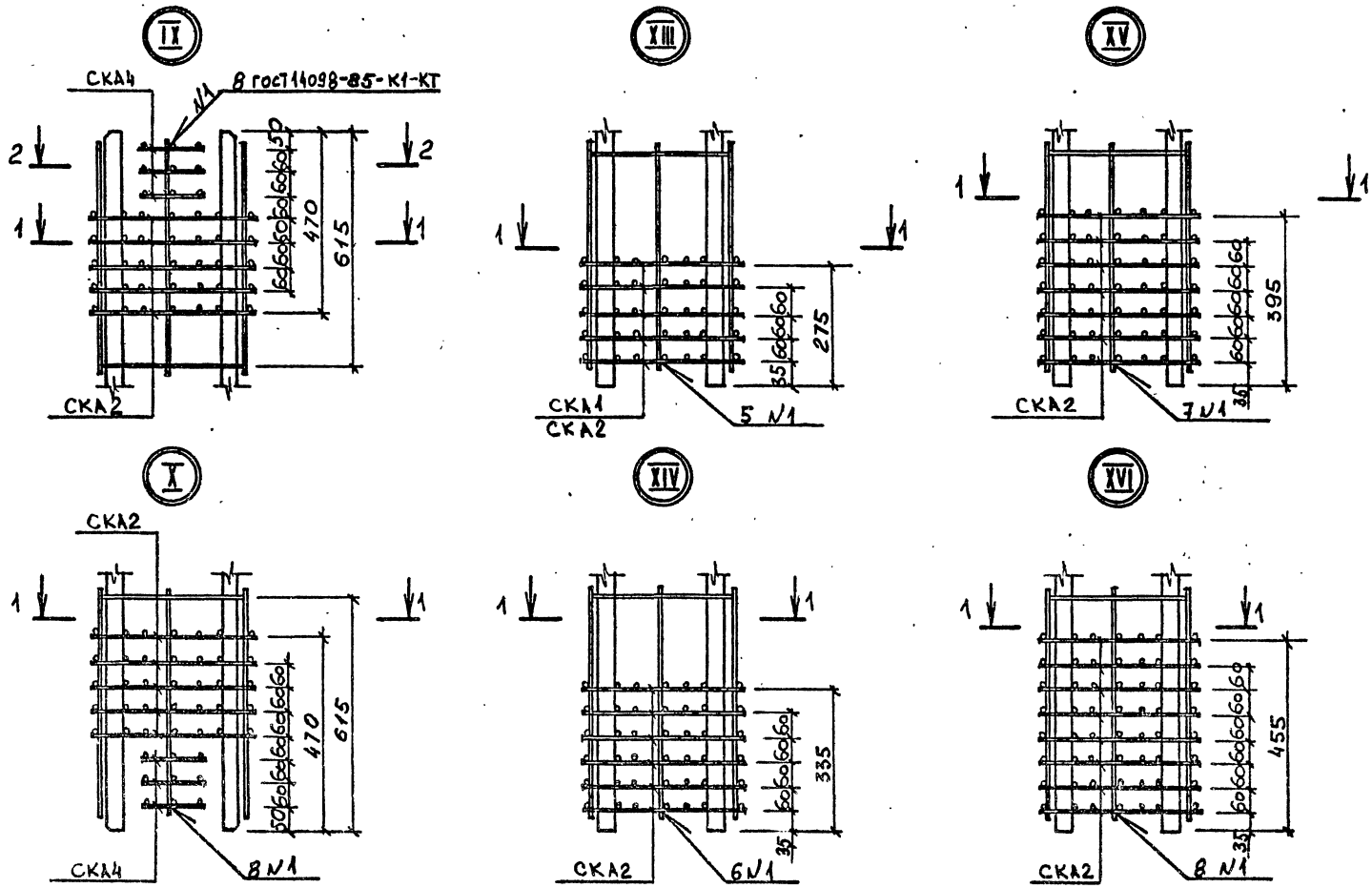

Сечение 1-1 и 2-2 смотри лист 2

Инв. № подл. | Подпись и дата | Взам. инв. №

gost.e-ecolog.ru