ТИПОВЫЕ КОНСТРУКЦИИ, ИЗДЕЛИЯ И УЗЛЫ ЗДАНИЙ И СООРУЖЕНИЙ

СЕРИЯ 1.020.1-4

КОНСТРУКЦИИ РАМНОГО КАРКАСА МЕЖВИДОВОГО ПРИМЕНЕНИЯ ДЛЯ МНОГОЭТАЖНЫХ ОБЩЕСТВЕННЫХ ЗДАНИЙ, ПРОИЗВОДСТВЕННЫХ И ВСПОМОГАТЕЛЬНЫХ ЗДАНИЙ ПРОМЫШЛЕННЫХ ПРЕДПРИЯТИЙ

ВЫПУСК 2-1

КОЛОННЫ.

РАБОЧИЕ ЧЕРТЕЖИ

22225

gost.e-ecolog.ru

ТИПОВЫЕ КОНСТРУКЦИИ, ИЗДЕЛИЯ И УЗЛЫ ЗДАНИЙ И СООРУЖЕНИЙ

СЕРИЯ 1.020.1-4

КОНСТРУКЦИИ РАМНОГО КАРКАСА МЕЖВИДОВОГО ПРИМЕНЕНИЯ ДЛЯ МНОГОЭТАЖНЫХ ОБЩЕСТВЕННЫХ ЗДАНИЙ, ПРОИЗВОДСТВЕННЫХ И ВСПОМОГАТЕЛЬНЫХ ЗДАНИЙ ПРОМЫШЛЕННЫХ ПРЕДПРИЯТИЙ

ВЫПУСК 2-1

КОЛОННЫ.

РАБОЧИЕ ЧЕРТЕЖИ

РАЗРАБОТАНЫ

ЛЕНИНГРАДСКИЙ ПРОМСТРОЙПРОЕКТ		ЦНИИПРОМЗДАНИЙ		НИИЖБ ГОССТРОЯ СССР	
Гл. инж. института	В.А.Семенов	Гл. инж. института	В.В.Гранев	Зам директора ин-та	Ю.П.Гуща
Гл. конструктор	Г.Ф.Левин	Зав. отделом	Э.Н.Кодыш	Рук. лаборатории	М.Н.Коровин
Нач. сектора	А.Я.Бродский	Гл. инж. проекта	А.Я.Клебанов	Ст. научн. сотруд.	Ю.Д.Бриченков

УТВЕРЖДЕНЫ
ГОССТРОЕМ СССР
Протокол от 05.II.86 г.
N АЧ-72, введены в действие с 01.07.87 г.

Обозначение	Наименование	Стр.
	Содержание	2
1020I-4.2-I 00000000ПЗ	Пояснительная записка	4
0I.000000	Колонна IKBД36.00; IKB036.00	16
0I.000000СБ	Колонна IKBД36.00; IKB036.00	17
	Сборочный чертеж	
02.000000	Колонна IKBД42.00; IKB042.00	18
02.000000СБ	Колонна IKBД42.00; IKB042.00	19
	Сборочный чертеж	
03.000000	Колонна IKBД48.00; IKB048.00	20
03.000000СБ	Колонна IKBД48.00; IKB048.00	21
	Сборочный чертеж	
04.000000	Колонна IKBД54.00; IKB054.00	22
04.000000СБ	Колонна IKBД54.00; IKB054.00	23
	Сборочный чертеж	
05.000000	Колонна IKBД60.00; IKB060.00	24
05.000000СБ	Колонна IKBД60.00; IKB060.00	25
	Сборочный чертеж	
06.000000	Колонна 2KBД36.36; 2KB036.36	26
06.000000СБ	Колонна 2KBД36.36; 2KB036.36	27
	Сборочный чертеж	
07.000000	Колонна 2KBД42.42; 2KB042.42	28
07.000000СБ	Колонна 2KBД42.42; 2KB042.42	29
	Сборочный чертеж	
08.000000	Колонна 2KBД48.48; 2KB048.48	30
08.000000СБ	Колонна 2KBД 48.48; 2KB0 48.48.	31
	Сборочный чертеж	
09.000000	Колонна 2KBД60.60; 2KB060.60	32
09.000000СБ	Колонна 2KBД60.60; 2KB060.60	33
	Сборочный чертеж	

Обозначение	Наименование	Стр
1020I-4.2-I I0.000000	Колонна 3KBД36.36; 3KB036.36	34
II.000000	Колонна 3KBД42.42; 3KB042.42	36
I2.000000	Колонна 3KBД48.48; 3KB048.48	38
I3.000000	Колонна IKCД36.00; IKC036.00	41
I4.000000	Колонна IKCД42.00; IKC042.00	43
I5.000000	Колонна IKCД48.00 IKC048.00	45
I7.000000	Колонна IKCД54.00; IKC054.00	47
I9.000000	Колонна IKCД60.00; IKC060.00	49
20.000000	Колонна 2KCД42.42; 2KC042.42	51
2I.000000	Колонна 2KCД48.48;	53
2I.000000 СБ	Колонна 2KCД48.48. Сборочный чертеж	54
22.000000	Колонна 2KC048.48	55
22.000000 СБ	Колонна 2KC048.48. Сборочный чертеж	56
23.000000	Колонна 2KCД60.60; 2KC060.60	57
23.000000 СБ	Колонна 2KCД60.60; 2KC060.60.	58
	Сборочный чертеж	
24.000000	Колонна 2KHД42.42; 2KH042.42	59
25.000000	Колонна 2KH048.60	61
25.000000 СБ	Колонна 2KH048.60. Сборочный чертеж	62
26.000000	Колонна 2KHД48.60	63
26.000000 СБ	Колонна 2KHД48.60. Сборочный чертеж	64

Нач.отдела	Царак	
Н.контр	Аксёнова	
Гл.констр.отд.	Липницкий	
Нач.сектора	Бродский	
Вед.инженер	Агевнко	
Инженер	Левина	
Ст.техник	Фоменко	

1.020.1-4.2-1

Содержание

Стадия	Лист	Листов
Р	1	2

ГОССТРОЙ СССР
ЛЕНИНГРАДСКИЙ ПРОМСТРОЙПРОЕКТ

Копировал 22226 3 Формат

Инв. № подл. | Подпись и дата | Взам. инв. №

Обозначение	Наименование	Стр.
I020I-4.2-I 27.000000	Колонна 2КН048.48	65
27.000000СБ	Колонна 2КН048.48 Сборочный чертеж	66
28.000000	Колонна 2КНД48.48	67
28.000000СБ	Колонна 2КНД48.48 Сборочный чертеж	68
29.000000	Колонна 2КНД60.72	69
29.000000СБ	Колонна 2КНД60.72 Сборочный чертеж	70
30.000000	Колонна 2КН060.72	71
30.000000СБ	Колонна 2КН060.72 Сборочный чертеж	72
31.000000	Колонна 2КНД60.60	73
31.000000СБ	Колонна 2КНД60.60 Сборочный чертеж	74
32.000000	Колонна 2КН060.60	75
32.000000СБ	Колонна 2КН060.60 Сборочный чертеж	76
33.000000	Колонна 3КНД36.48	77
33.000000СБ	Колонна 3КНД36.48 Сборочный чертеж	78
34.000000	Колонна 3КН036.48	79
34.000000СБ	Колонна 3КН036.48 Сборочный чертеж	80
35.000000	Колонна 3КНД36.36	81
35.000000СБ	Колонна 3КНД36.36 Сборочный чертеж	82
36.000000	Колонна 3КН036.36	83
36.000000СБ	Колонна 3КН036.36 Сборочный чертеж	84
37.000000	Колонна 3КНД42.42; 3КН042.42	85
38.000000	Колонна 3КНД48.48	87
38.000000СБ	Колонна 3КНД48.48 Сборочный чертеж	88
39.000000	Колонна 3КН048.48	89
39.000000СБ	Колонна 3КН048.48 Сборочный чертеж	90
40.000000	Колонна 2КБД 36.36; 2КБО 36.36.	91
41.000000	Колонна 2КБД42.42; 2КБ042.42	93
42.000000	Колонна 2КБД48.48; 2КБ048.48	95

Продолжение

Обозначение	Наименование	Стр
I020I-4.2-I 43.000000	Колонна 2КБД60.60; 2КБ060.60	97
43.000000СБ	Колонна 2КБД60.60; 2КБ060.60	
	Сборочный чертеж	98
44.000000	Колонна 3КБД36.48; 3КБ036.48	99
44.000000СБ	Колонна 3КБД36.48; 3КБ036.48	
	Сборочный чертеж	100
45.000000	Колонна 3КБД36.36; 3КБ036.36	101
45.000000СБ	Колонна 3КБД36.36; 3КБ036.36	
	Сборочный чертеж	102
46.000000	Колонна 3КБД42.42; 3КБ042.42	103
47.000000	Колонна 3КБД48.48; 3КБ048.48	105
47.000000СБ	Колонна 3КБД48.48; 3КБ048.48	
	Сборочный чертеж	106
00.000000У	Узлы I...УП	107
00.000000 РС	Ведомость расхода стали	111

Взам. инв. №

Подпись и дата

Инв. № подл.

ТЕХНИЧЕСКОЕ ОПИСАНИЕ

I. Общие сведения

I.I. Выпуск 2-I содержит в своем составе колонны сечением 400х400 мм для многоэтажных зданий с высотами этажей 3,6; 4.2; 4,8; 5,4; 6,0 и 7,2 м. В номенклатуру включены колонны с увеличенной высотой первого этажа - 6,0 и 7,2 м.

I.2. Рабочие чертежи опалубочных форм колонн разработаны и распространяются "Гипростроммашем" Минстройдормаша (См. Вып. 0-5).

I.3. "Состав серии.Общие указания по применению изделий. Номенклатура изделий серии" - следует смотреть в выпуске 0-0.

I.4. "Указания по расчету прочности, устойчивости и деформативности", следует смотреть в выпуске 0-I.

I.5. "Указания по подбору элементов каркаса" приведены в выпуске 0-2.

I.6."Ведомости расхода материалов" приведены в выпуске 0-4.

I.7. "Указания по заводской технологии изготовления" следует смотреть в выпуске 0 - 5.

I.8. Колонны изготовляются из бетонов марок М 300..М 600 (классов В22,5...В45). Продольная рабочая арматура - из горячекатаной стали периодического профиля класса А-III по ГОСТ 5781-82. Поперечная арматура из горячекатанной круглой стали класса А-I по ГОСТ 5781-82.

2. МАРКИРОВКА И ТИПЫ КОЛОНН

2.I. Маркировка колонн произведена в соответствии с ГОСТ 23009-78 "Конструкции и изделия бетонные и железобетонные сборные. Условные обозначения марок".

Структура марки колонн принята следующая:

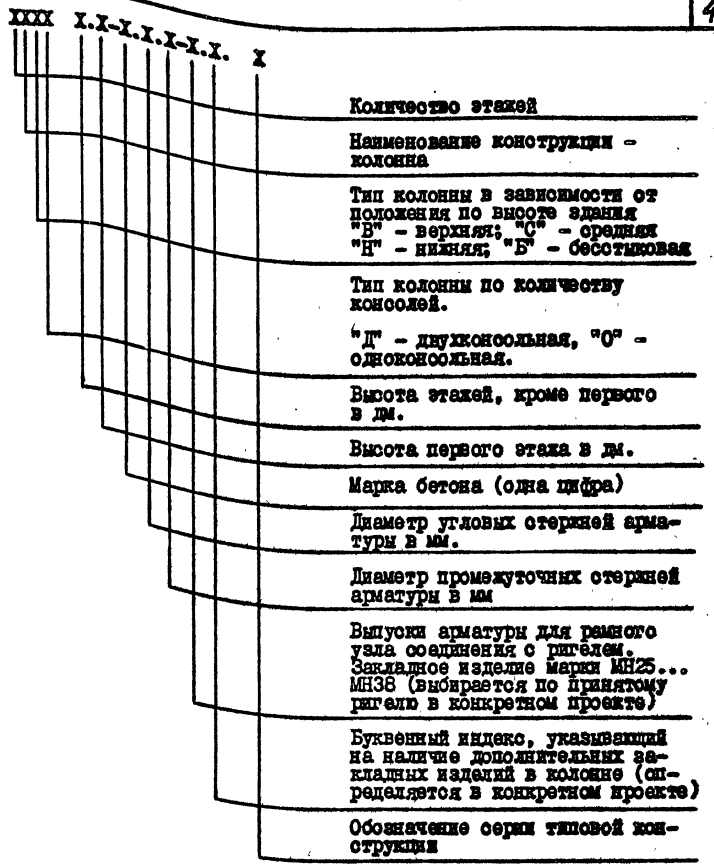

Нач.отдела	Царбак	
Н.контр	Аксёнова	
Гл конструктор.отд.	Липницкий	
Нач.сектора	Бродский	
Вед.инженер	Агеенко	
Инженер	Левина	

I.020.I-4.2-I 00.000000 ПЗ

ПОЯСНИТЕЛЬНАЯ ЗАПИСКА

Стадия	Лист	Листов
Р	I	12

ГОССТРОЙ СССР ЛЕНИНГРАДСКИЙ ПРОМСТРОЙПРОЕКТ

Копировал 22226 5 Формат

Инв.№подл. | Подпись и дата | Взам.инв.№

Пример: Колонна ЗКВД 42.48-3.20.00-25а I.020.I-4

Означает: Трехэтажная колонна, верхняя, двухконсольная с высотами двух этажей 4200 мм и высотой первого этажа 4800 мм, марка бетона колонны М300 (класс В 22,5), стержни угловой арматуры диаметром 20 мм. Стержни промежуточной арматуры отсутствуют, выпуска арматуры для ригеля - марки МН 25.

В колонне имеются дополнительные закладные изделия. Колонна принята по типовой серии I.020.I-4.

2.2. Номенклатура содержит следующие типы колонн:

верхние (устанавливаемые в верхних этажах зданий);

средние (устанавливаемые в средних этажах зданий);

нижние (устанавливаемые в нижних этажах зданий);

бесстыковые (устанавливаемые на всю высоту здания).

В соответствии с положением колонн в каркасе здания (при примыкании к самонесущим стенам и лестничным клеткам) предусмотрены двухконсольные и одноконсольные колонны.

3. ОБЛАСТЬ ПРИМЕНЕНИЯ

3.I. Колонны, разработанные в данном выпуске, предназначены для применения в рамном каркасе многоэтажных зданий серии I.020.I-4.

3.2. Колонны применяются для каркасов многоэтажных зданий, возводимых в обычных условиях при снеговых нагрузках для I...IУ районов СССР и при ветровых нагрузках для I...IУ районов по скоростному напору ветра в местности типа Б и для I...Ш районов - в местности типа А (по СНиП 2.0I.07-85 " Нагрузки и воздействия ")

Расчетная температура наружного воздуха - минус 40°С.

3.3. Колонны предназначены для применения как в условиях неагрессивной среды, так и в слабо- и среднеагрессивной газовых средах. При применении колонн в зданиях с агрессивными средами в проекте здания должны быть приведены дополнительные требования к материалам и изделиям, изложенные в выпуске 0-2 "Указания по подбору элементов каркаса".

3.4. Колонны относятся к 3-ей категории трещиностойкости.

3.5. Предел огнестойкости колонн 3 часа.

4. КОНСТРУКТИВНЫЕ ОСОБЕННОСТИ И УСЛОВИЯ РАСЧЕТА

4.I. Колонны приняты трех, двух и одноэтажной разрезки. Сечение всех колонн серии 400х400 мм, размер консолей - I50хI50х400 мм. Соединение ригеля с колонной осуществляется рамным узлом со скрытой консолью. У колонн имеются выпуски арматуры для соединения с выпусками опорной арматуры ригеля. Колонны первого этажа заделываются в стаканы фундаментов.

4.2. Колонны армируются пространственными каркасами. Пространственные каркасы и закладные изделия для колонн разработаны в выпуске 2-2.

4.3. Все основные закладные изделия входят в состав пространственного каркаса. Исключение составляют следующие закладные изделия:

а) Выпуски арматуры для сопряжения рамного узла с ригелем разработаны как закладные изделия марок МН25÷МН38 в выпуске 2-2 данной серии.

Выпуски арматуры принимаются в конкретном проекте (марка закладного изделия) в соответствии с опорной арматурой ригеля при помощи таблицы I и должны заноситься в документацию колонны как позиция "3", предусмотренная в данном альбоме колонн.

Марка закладной - выпуска входит в маркировку колонны. При наличии в одной колонне разных марок - выпусков по этажам, в документации соответственно вносятся позиции 3а, 3б, 3в, а в маркировке колонны пе-

речисляются марки выпусков.

б) Закладные изделия марок МН16÷МН24 для крепления стальных связей, принимаются по указаниям в выпуске 0-I для связевых колонн в конкретном проекте.

Примеры расстановки закладных изделий для крепления связей см. 00.000000 ПЗ. лист I0.

в) Закладное изделие МН12, приведенное в опалубке одноконсольных (крайних) колонн, разработано для опирания пристенных плит перекрытия.

Таблица I

МАРКИ-ВЫПУСКИ АРМАТУРЫ ДЛЯ РАМНОГО УЗЛА

Колонна	Марка выпуска (изделие закладное)	Диаметр и количество стержней выпусков из стали класса АШ	Колонна	Марка выпуска (изделие закладное)	Диаметр и количество стержней выпусков из стали класса АШ
средняя	МН25	2Ø28	крайняя	МН32	2Ø28
	МН26	3Ø28		МН33	2Ø32
	МН27	3Ø32		МН34	2Ø36
	МН28	3Ø36		МН35	2Ø40
	МН29	3Ø40		МН36	3Ø32
	МН30	4Ø36		МН37	3Ø36
	МН3I	6Ø36		МН38	3Ø40

4.4. Номенклатура изделий предусматривает колонны, имеющие основные закладные изделия для крепления ригелей покрытий и перекрытий. Для крепления лестничных ригелей, поворотных ригелей, пристенных и связевых плит в торцевых рядах, для крепления лестничных маршей и стеновых панелей устанавливаются дополнительные закладные изделия.

4.5. Технические требования по изготовлению и приемке колонн смотрите в выпуске 0-5 "Указания по заводской технологии изготовления".

4.6. Мероприятия по защите закладных изделий от коррозии должны быть указаны в конкретном проекте, в зависимости от условий эксплуатации зданий согласно СНиП 2.03.II-85.

4.7. Все необходимые данные по расчету каркаса здания, нагрузкам и подбору колонн приведены в следующих выпусках:

выпуск 0-I. "Указания по расчету прочности, устойчивости и деформативности".

выпуск 0-2. "Указания по подбору элементов каркаса.

4.8. Расчет колонн выполнен в соответствии со СНиП 2.03.0I-84.

ТЕХНИЧЕСКИЕ УСЛОВИЯ

I. Технические требования

I.I. Колонны должны изготовляться в соответствии с требованиями настоящих технических условий и рабочей документации выпуска 2-I и выпуска 2-2.

I.2. Колонны должны удовлетворять требованиям ГОСТ I30I5.0-83:

по заводской готовности;

по прочности, жесткости и трещиностойкости;

по показателям фактической прочности бетона (в проектном возрасте, передаточной и отпускной);

по морозостойкости и водонепроницаемости бетона;

по качеству материалов (цементу, щебню, песку и воде), применяемых для приготовления бетона колонн;

к бетону и материалам для приготовления бетона колонн, предназначенных для эксплуатации в среде со слабо- и среднеагрессивной степенью воздействия на железобетонные конструкции;

к форме и размерам арматурных и закладных изделий;

Инв.№ подл. | Подпись и дата | Взам. инв.№

к видам и техническим характеристикам антикоррозионного покрытия арматурных выпусков и закладных изделий;

к значениям действительных отклонений толщины защитного слоя бетона до арматуры;

к размерам концов арматуры, выступающей за торцевые поверхности колонн;

к стальным формам и их применению для изготовления колонн.

I.3. Формы и основные размеры колонн, арматурных и закладных изделий должны соответствовать чертежам выпуска 2-I и выпуска 2-2.

I.3.I. Точность изготовления колонн должна отвечать требованиям ГОСТ I30I5.I-8I.

I.3.2. Отклонения от проектных размеров колонн не должны превышать:

- по длине колонн ... ± I0 мм,
- по высоте и ширине сечения ... ± 5 мм.

I.3.3. Отклонения от проектного положения стальных закладных изделий не должны превышать:

- в плоскости боковых граней ..... 5 мм
- из плоскости боковых граней 3 мм.

Отклонения от номинального положения стальных закладных изделий, служащих фиксаторами на монтаже, в том числе выпуски арматуры не должны превышать 3 мм.

I.3.4. Отклонения толщины защитного слоя бетона в мм до арматуры не должны превышать величин, указанных в таблице 2.

Таблица 2

Допускаемые отклонения защитного слоя в мм. до поверхности арматуры

Номинальная толщина защитного слоя бетона до поверхности арматурного стержня (мм)	Неагрессивная среда	Слабо- и среднеагрессивная среда
I5	± 5	+5; -3
20 и более	± I0; -5	± I0; -3

I.3.5. Отклонение фактической массы колонны не должно превышать ± 7% номинальной массы, указанной в рабочих чертежах, а для колонн, аттестуемых по высшей категории качества ± 5% - 7%.

I.4. Б е т о н.

I.4.I. Бетон для изготовления колонн по прочности на сжатие принят марок М300...М600 (классов В22,5...В45).

I.4.2. Материалы, применяемые для приготовления бетона, должны соответствовать действующим стандартам и техническим условиям на эти материалы:

цемент - ГОСТ I0I78-76*,

заполнители - ГОСТ I0268-80,

вода - ГОСТ 23732-79.

I.4.3. Прочность бетона должна соответствовать проектному классу бетона по прочности на сжатие, назначенной при расчете колонн в зависимости от их несущей способности (указаны в таблицах и спецификациях, приведенных в рабочих чертежах).

I.4.4. Бетон по морозостойкости и водонепроницаемости должен соответствовать маркам, назначаемым в конкретных проектах зданий согласно Главам СНиП 2.03.0I-84; СНиП 2.03.II-85 в зависимости от режима эксплуатации и

Инв. № подл | Подпись и дата | Взам. инв. №

климатических условий района строительства.

I.4.5. Бетон колонн, предназначенных для применения в условиях слабо и среднеагрессивной степени воздействия газовой среды должен иметь повышенную плотность. Показатели плотности должны соответствовать требованиям, установленным Главой СНиП 2.03.II-85.

I.4.6. Отпускная прочность бетона назначается предприятием-изготовителем по согласованию с потребителем (заказчиком) в зависимости от условий монтажа, срока загружения колонны полной нагрузкой, технологии изготовления, условий дальнейшего нарастания прочности бетона в конкретном климатическом районе строительства и должна быть не менее 70% проектного класса бетона по прочности на сжатие в летнее время и I00% в зимнее время. Изготовитель обязан гарантировать, что прочность бетона, определяемая по результатам контрольных испытаний образцов в соответствии с требованиями ГОСТ I8I05-86

достигнет проектной марки в возрасте 28 суток со дня изготовления колонн или к моменту их загружения полной проектной нагрузкой.

I.4.7. Значение нормируемой отпускной прочности бетона должно быть для колонн, применяемых в неагрессивной среде, не менее 70% проектного класса бетона по прочности на сжатие, для колонн, применяемых в агрессивной газовой среде - не менее 80%.

I.4.8. Партионный коэффициент вариации прочности бетона должен быть не более I6%, для колонн, аттестуемых по высшей категории качества не более 9%.

I.5. Арматурные и закладные изделия

I.5.I. В качестве продольной арматуры пространственных каркасов применяется горячекатаная арматурная сталь класса А-Ш по ГОСТ 578I-82.

I.5.2. Поперечная арматура каркасов, в виде замкнутых хомутов, принята из горячекатаной арматурной стали класса А-I по ГОСТ 578I-82.

В сетках косвенного армирования применяется горячекатаная арматурная сталь класса А-Ш ГОСТ 578I-82.

I.5.3. Для изготовления закладных изделий должны применяться стали по ТУI4-I-3023-80; ГОСТ I4637-79; ГОСТ I9282-73*.

I.5.4. Марку стали для арматурных и закладных изделий следует уточнять в проекте зданий с учетом эксплуатационных условий (приложение 2, главы СНиП 2.03.0I-84).

I.5.5. Сварные арматурные и стальные закладные изделия должны удовлетворять требованиям ГОСТ I0922-75.

I.5.6. Пространственные каркасы собираются из отдельных стержней и замкнутых хомутов при помощи контактной сварки. Стержни диагональных связей должны привариваться к стержням продольной арматуры протяженными швами, длина швов не менее 5-ти диаметров арматуры связи.

Закладные изделия МНI...МНII и МНI3...МНI5, входящие в конструкцию пространственного каркаса, привариваются к продольным стержням каркаса дуговой сваркой, односторонним швом. Сборка закладных изделий в пространственном каркасе производится последовательно со сборкой замкнутых хомутов.

Закладные изделия марок МН25...МН38, являющиеся выпусками арматуры для рамного узла соединения с ригелем, должны устанавливаться также при сборке пространственного каркаса.

I.5.7. С целью обеспечения точности изготовления пространственных каркасов, их сборка должна производиться в кондукторах. При изготовлении каркасов должны быть учтены допуски на стальные формы.

Сборку пространственных каркасов рекомендуется производить на автоматизированных линиях согласно указаниям выпуска 0-5 "Указания по заводской технологии изготовления".

Копировал 22226 9 Формат

Инв.№ подл | Подпись и дата | Взам. инв.№

I.5.8. При изготовлении закладных изделий анкерные стержни втавр приваривать к пластинам сваркой под слоем флюса по ГОСТ I4098-85. В закладных изделиях МНI6...МН24 для крепления стальных связей стержни втавр приваривать к пластинам в разделанное отверстие ручной дуговой сваркой.

I.5.9. Ручная дуговая сварка фланговыми (угловыми) швами для закладных изделий выполняется электродами типа Э-50 по ГОСТ 9467-75.

I.5.I0. Открытые поверхности закладных изделий должны быть защищены соответствующими антикоррозионными покрытиями согласно требованиям Главы СНиП 2.03.II-85. Конкретные указания по антикоррозионной защите должны быть приведены в составе проекта здания.

I.5.II. Проектное положение арматурных изделий следует фиксировать прокладками из плотного цементно-песчаного раствора, или пластмассовыми фиксаторами. Применение стальных фиксаторов не допускается.

Фиксацию закладных изделий на форме следует выполнять в соответствии с рекомендациями работы "Оптимальные способы фиксаций в опалубочных формах стальных закладных деталей типовых железобетонных конструкций " (Гипростроммаш, шифр 2892).

I.6. Качество поверхностей и внешний вид колонн.

I.6.I. Колонны должны изготовляться в стальных формах, удовлетворяющих требованиям ГОСТ 2578I-83.

I.6.2. Качество поверхностей и внешний вид колонн должен отвечать требованиям категории поверхности А3, согласно требованиям ГОСТ I30I5.0-83.

I.6.3. Размеры раковин, сколов, местных наплывов и впадин на бетонных поверхностях не должны превышать величин, указанных в таблице3 ГОСТ I30I5.0.83.

I.6.4. На лицевой поверхности колонн не допускаются жировые и ржавые пятна.

I.6.5. В бетоне колонн не допускаются трещины, за исключением усадочных и поверхностных технологических трещин, ширина которых не должна превышать 0,I мм.

Для колонн, аттестуемых по высшей категории качества, ширина допускаемых усадочных и технологических трещин должна быть не более 0,05 мм. Открытые поверхности стальных закладных изделий должны быть очищены от наплывов бетона.

I.7. Маркировка колонн.

I.7.I. На боковой поверхности колонн в соответствии с ГОСТ I30I5.2-8I вблизи торца должны быть нанесены несмываемой краской при помощи трафарета или штампов следующие маркировочные знаки:

а) товарный знак предприятия-изготовителя или его краткое наименование;

б) обозначение (марка) колонны;

в) дата изготовления колонны;

г) штамп технического контроля;

д) отпускная масса колонны в тоннах;

н) клеймо бригады-изготовителя.

2. Правила приемки

2.I. Колонны должны быть приняты ОТК предприятия-изготовителя поштучно.

2.2. Результаты приемочного контроля должны быть записаны в журналах ОТК или заводской лаборатории.

2.3. Приемка колонн производится партиями. Партия должна состоять из колонн, изготовленных предприятием по одной технологии из материалов одного вида и качества, размер партии не должен превышать I00 штук.

Партия колонн оценивается по результатам поштучного приемочного контроля изделий.

Инв.№подл. | Подпись и дата | Взам.инв.№

2.4. Потребитель имеет право производить входной контроль качества колонн на строительной площадке, применяя при этом порядок и правила приемки, установленные в настоящих технических условиях.

2.5. При выборочном приемочном контроле изделий, отобранные образцы подвергают поштучному осмотру и обмеру с проверкой всех требований настоящих технических условий, которые могут быть проверены на готовых изделиях.

2.6. Показатели физико-механических свойств бетона, арматурной стали и другие показатели, которые не могут быть проверены на готовых изделиях, контролируются по журналам операционного контроля.

2.7. Отпускная прочность бетона, марка по водонепроницаемости проверяется по данным журнала на скрытые работы.

2.8. Партия колонн признается годной, если показатели качества удовлетворяют всем требованиям настоящих технических условий.

2.9. Каждая принятая партия колонн должна сопровождаться документом о качестве по ГОСТ I30I5.3-8I.

2.I0. Колонны, аттестованные по высшей категории качества и сопроводительную документацию к ним обозначают государственным знаком качества в соответствии с ГОСТ I.9-67*.

3. Методы испытаний и контроля

3.I. Методы приемочных испытаний и контроля качества изделий должны соответствовать требованиям ГОСТ I30I5.I-8I.

3.2. Методы испытания материалов, применяемых при изготовлении бетона, должны соответствовать следующим государственным стандартам:

цемента ГОСТ 3I0.I-76*... ГОСТ 3I0.3-76*; ГОСТ 3I0.4-84;

щебня ГОСТ 8269-76;

песка ГОСТ 8735-75.

3.3. Прочность бетона на сжатие следует определять по ГОСТ I0I80-78.

3.4. Оценку проектного класса бетона по прочности на сжатие а также отпускной прочности бетона следует производить по ГОСТ I8I05-86.

3.5. Контроль передаточной и отпускной прочности бетона может производиться неразрушающими методами: ультразвуковым по ГОСТ I7624-78; приборами механического действия - по ГОСТ 22690.0-77... ГОСТ 22690.2-77.

3.6. Марку бетона по морозостойкости следует контролировать в соответствии с требованиями ГОСТ I0060-76 при освоении производства колонн и каждом изменении вида материалов, применяемых для приготовления бетона, а периодический контроль производить не реже одного раза в шесть месяцев.

3.7. При проверке плотности бетона контроль марки бетона по водонепроницаемости следует производить (не реже одного раза в три месяца) по величине коэффициента фильтрации определяемого согласно ГОСТ I2730.5-84.

3.8. Объемная масса бетона должна определяться по ГОСТ I2730.I-78.

3.9. Методы контроля и испытаний сварных арматурных и закладных изделий по ГОСТ I0922-75, ГОСТ 23858-79.

3.I0. Размеры и неплоскостность колонн, толщину защитного слоя бетона до арматуры, положение закладных изделий, фактическую массу, качество поверхностей и внешний вид колонн проверяют по ГОСТ I30I5.0-83.

Инв.№подл. | Подпись и дата | Взам.инв.№

3.II. Расположение арматуры и толщину защитного слоя бетона проверить путем просвечивания ионизирующими излучателями по ГОСТ I7625-83 или другими неразрушающими методами, позволяющими определять положение арматуры при помощи магнитных толщиномеров или других приборов, обеспечивающих измерение толщины защитного слоя бетона с точностью ± 0,I мм.

4.ХРАНЕНИЕ, ТРАНСПОРТИРОВАНИЕ, МОНТАЖ

4.I. Транспортировать и хранить колонны следует в соответствии с требованиями ГОСТ I3015.4-84 и настоящих технических условий.

4.2. Складирование колонн производить в зоне действия монтажного крана на спланированном и уплотненном основании в один ряд или штабель.

4.3. При укладке в один ряд высота подкладки должна составлять, с учетом возможности кантовки колонны, не менее 200 мм. Расстояние между колоннами должно составлять 40-50 см.

4.4. При укладке в штабель колонны должны опираться на прокладки высотой не менее 40 мм. Высота штабеля не более 2 м.

4.5. Прокладки и подкладки должны располагаться под отверстиями, предназначенными для выемки колонн из форм. При наличии четырех отверстий колонны укладывать на две прокладки, размещая их посередине между двумя крайними отверстиями.

Схемы складирования колонн:

при наличии двух отверстий для выемки из форм

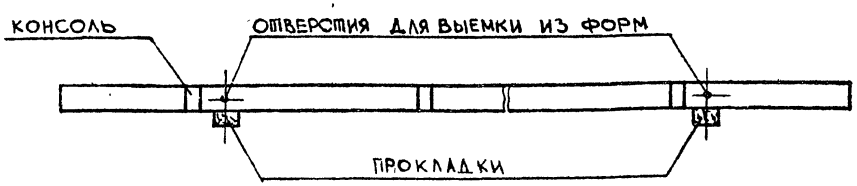

Рис.4.I

при наличии четырех отверстий для выемки из форм

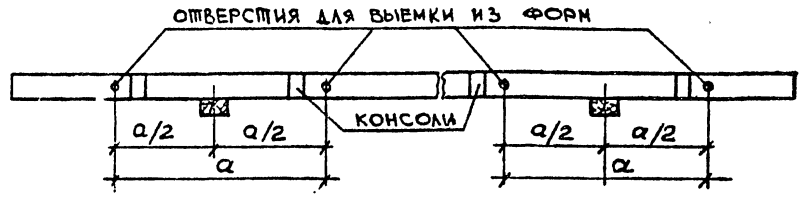

Рис.4.2

4.6. Строповка колонн при разгрузке с транспортных средств

Строповку колонн при разгрузке с транспортных средств производить с помощью балансирной траверсы и пальцевых захватов, пропускаемых в отверстия, служащие для выемки колонн из форм.

Схемы строповки колонн при разгрузке:

при наличии двух отверстий для выемки из форм

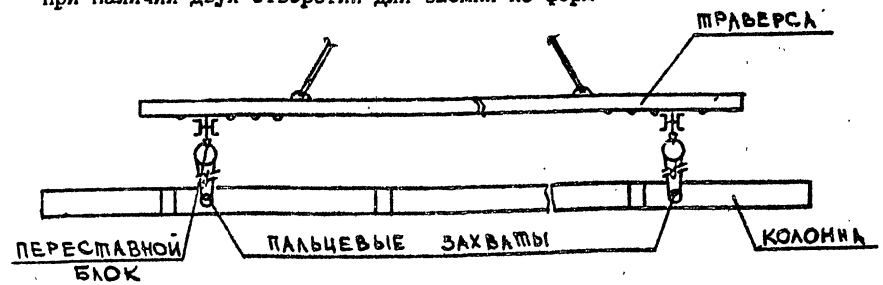

Рис.4.3

при наличии четырех отверстий для выемки из форм

Инв.№ подл. | Подпись и дата | Взам. инв.№

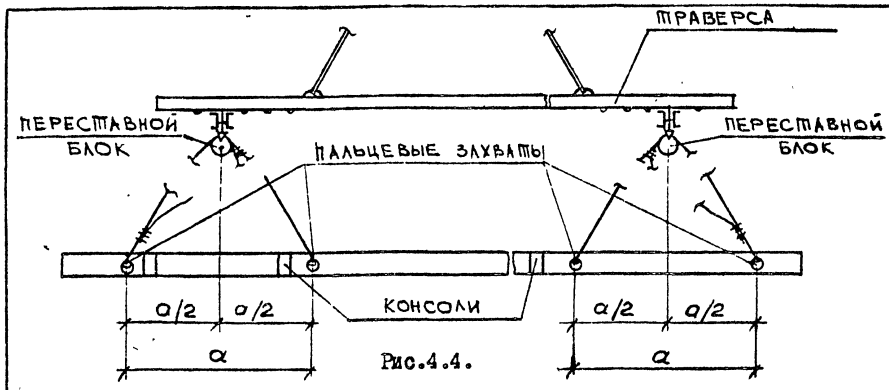

Рис.4.4.

4.7. Транспортирование колонн

Перевозка колонн производится автомобильным транспортом на автопоездах с прицепами и полуприцепами общего назначения или специализированными, преимущественно в виде площадок с тягачами типа: ЗИЛ-I30BI; КАМАЗ-54I0; МАЗ-504А или КРАЗ-258.

Рекомендуемые автотранспортные средства:

Длина колонн, мм	Марки транспортных средств
до 6000	КАМАЗ-5320; КРАЗ-257; ОДАЗ-885; УПЛО-906; ЗИЛ-I30
6000÷8700	ОДАЗ-9370; МАЗ-5245; МАЗ-5205
8700÷I3I50	УПР-I2; Б-I2; УПР-I2I2; ПЛ-I2I2; УПЛ-I4I2
I3I50÷I8250	Б-I8; ПК-202I

В процессе транспортирования колонны должны опираться на деревянные прокладки из бруса толщиной 200 мм, располагаемые в местах, указанных на схемах складирования.

4.8. При производстве монтажных работ следует руководствоваться главами СНиП Ш-I6-80 и СНиП Ш-4-80.

4.9. "Указания по монтажу каркаса" следует смотреть в выпуске 0-6.

5. ГАРАНТИЯ ПОСТАВЩИКА

5.I. Предприятие-изготовитель должно гарантировать соответствие колонн требованиям настоящих технических условий при соблюдении потребителем правил применения, транспортирования и хранения, установленных настоящими техническими условиями.

Пример расстановки закладных изделий в связевых колоннах для крепления стальных связей.

Верхние колонны

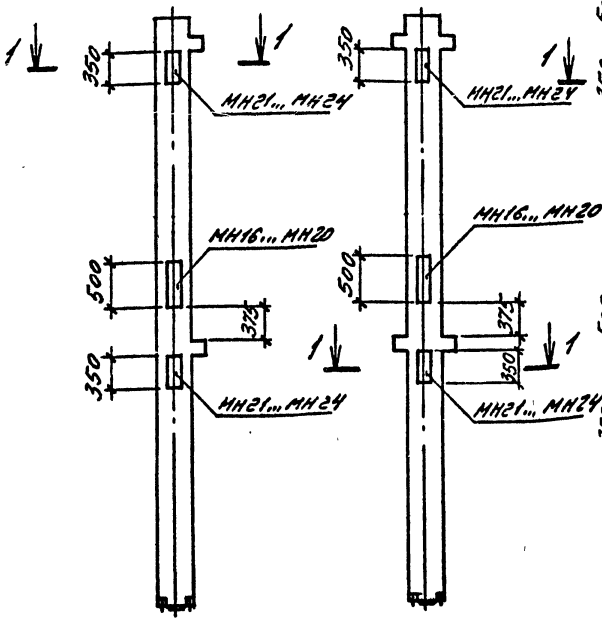

Средние колонны

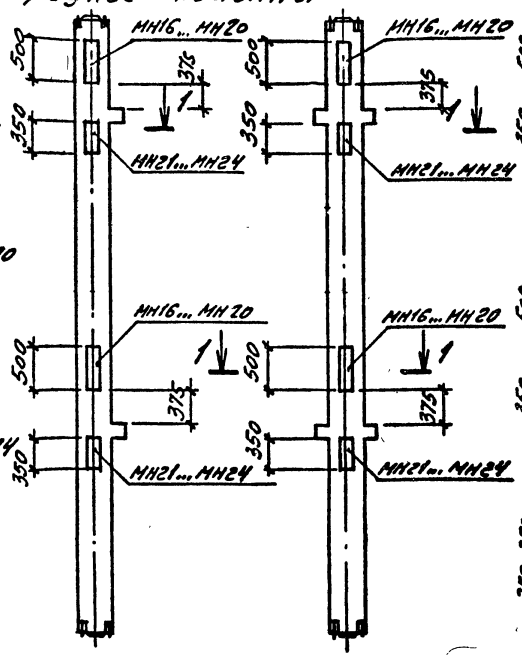

Нижние колонны

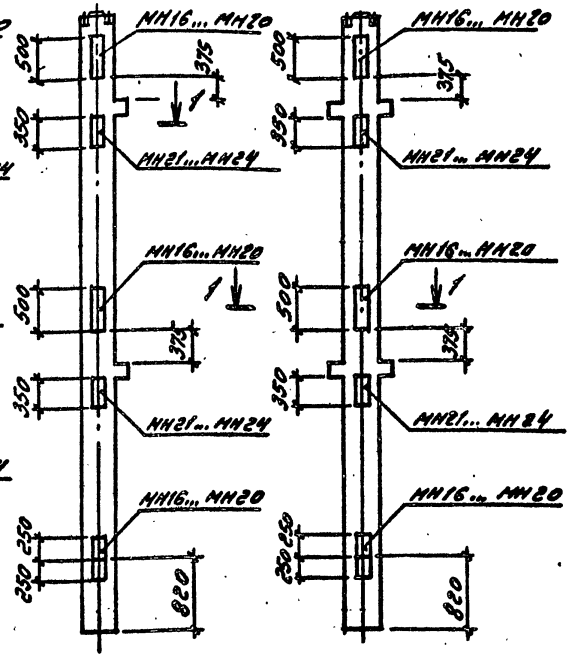

1–1

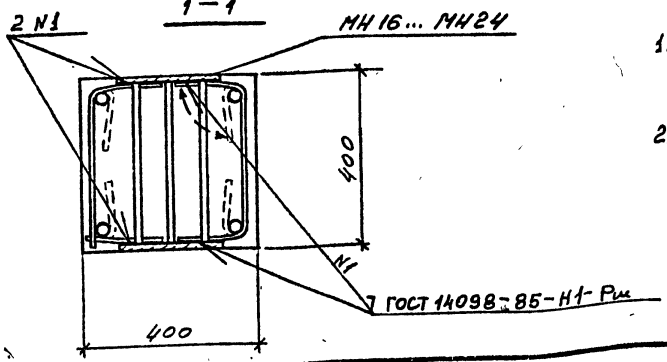

1. В конкретном проекте марки закладных изделий для связевых колонн выбираются по указаниям в выпуске 0-1.
2. При установке закладных МН16... МН24 в каркас перерезать по месту хомуты и отогнуть. После установки закладных отогнутые части хомута вернуть в первоначальное положение и приварить к закладному изделию (см. сечение 1-1).

Инв.№ подл. | Подпись и дата | Взам.инв.№

Приложение I

П Е Р Е Ч Е Н Ь

нормативно-технических документов, на которые имеются ссылки в пояснительной записке

Обозначения Документы	Группа	Наименование документа	Номер пункта ПЗ
ГОСТ I30I5.0-83	Ж-33	Конструкции и изделия бетонные и железобетонные сборные. Общие технические требования.	I.2 I.6.3 3.I0
ГОСТ I30I5.I-8I	Ж-39	Конструкции и изделия бетонные и железобетонные сборные. Правила приемки.	I.3.I 3.I
ГОСТ I30I5.2-8I	Ж-39	Конструкции и изделия бетонные и железобетонные сборные. Правила маркировки.	I.7.I
ГОСТ I30I5.3-8I	Ж-39	Конструкции и изделия бетонные и железобетонные сборные. Документ о качестве.	2.9
ГОСТ 23009-78	Ж00	Конструкции и изделия бетонные и железобетонные сборные. Условия обозначения марок.	2.I
ГОСТ I0060-76	Ж-I9	Бетоны. Методы определения морозостойкости.	3.6
ГОСТ I0I78-76*	Ж I2	Портландцемент и шлакопортландцемент. Технические условия.	I.4.2
ГОСТ I0I80-78	Ж I9	Бетоны. Методы определения прочности на сжатие и растяжение.	3.3
ГОСТ I0268-80	Ж I7	Бетон тяжелый. Технические требования к заполнителям.	I.4.2

Обозначения Документы	Группа	Наименование документа	Номер пункта ПЗ
ГОСТ I0922-75	Ж 33	Арматурные изделия и закладные детали сварные для железобетонных конструкций. Технические условия и методы испытаний.	I.5.5 3.9
ГОСТ I2730.I-78	Ж I9	Бетоны. Методы определения плотности.	3.8
ГОСТ I30I5.4-84	Ж 33	Конструкции и изделия бетонные и железобетонные сборные. Правила транспортирования и хранения.	4.I
ГОСТ I7624-78	Ж I9	Бетоны. Ультразвуковой метод определения прочности.	3.5
ГОСТ I7625-83	Ж I9	Конструкции и изделия железобетонные. Радиационный метод определения толщины защитного слоя бетона, размеров и расположения арматуры.	3.II
ГОСТ I8I05-86	Ж I9	Бетоны. Правила контроля прочности.	I.4.6 3.4
ГОСТ 22690.0-77	Ж I9	Бетон тяжелый. Общие требования к методам определения прочности без нарушения приборами механического действия.	3.5
ГОСТ 22690.I-77	Ж I9	Бетон тяжелый. Метод определения прочности по отскоку и пластичной деформации.	3.5

Копировал 22226 15 Формат

Инв. № подл. | Подпись и дата | Взам. инв. №

Продолжение прил. I

Обозначения Документы	Группа	Наименование документа	Номер пункта ПЗ
ГОСТ 22690.2-77	Ж I9	Бетон тяжелый. Метод определения прочности эталонным молотком Кашкарова.	3.5
ГОСТ 23732-79	Ж I0	Вода для бетона и растворов. Технические условия.	I.4.2
ГОСТ 25781-83	Ж 33	Формы стальные для изготовления железобетонных изделий. Технические условия.	I.6.I
ГОСТ I.9-67*	Т 55	Г.С.С. Государственный знак качества. Форма, размеры и порядок применения.	2.I0
ГОСТ 3I0.I-76*	Ж I9	Цементы. Методы испытаний. Общие положения.	3.2
ГОСТ 3I0.2-76*	Ж I9	Цементы. Методы определения тонкости помола.	3.2
ГОСТ 3I0.3-76*	Ж I9	Цемент. Методы определения нормальной густоты, сроков схватывания и равномерности изменения объемов.	3.2
ГОСТ 3I0.4-84	Ж I9	Цементы. Методы определения предела прочности при изгибе и сжатии.	3.2
ГОСТ 8269-76	Ж I9	Щебень из естественного камня, гравий и щебень из гравия для строительных работ. Методы испытаний.	3.2

Обозначения Документы	Группа	Наименование документа	Номер пункта ПЗ
ГОСТ 8735-75	Ж I9	Песок для строительных работ. Методы испытаний.	3.2
ГОСТ 23858-79	Ж 39	Соединения сварные стыковые и тавровые арматуры железобетонных конструкций. Ультразвуковые методы контроля качества, правила приемки.	3.9
ГОСТ 578I-82	В 22	Сталь горячекатаная для армирования железобетонных конструкций. Технические условия	I.8 I.5.I I.5.2
ГОСТ 9467-75	В 05	Электроды покрытые металлические для ручной дуговой сварки конструкционных и теплоустойчивых сталей.	I.5.9
ГОСТ I2730.5-84	Ж I9	Бетоны. Метод определения водонепроницаемости.	3.7
СНиП 2.0I.07-85		Нагрузки и воздействия.	3.2
СНиП 2.03.0I-84		Бетонные и железобетонные конструкции.	4.8 I.4.4 I.5.4
СНиП 2.03.II-85		Защита строительных конструкций от коррозии.	4.6 I.4.4 I.4.5 I.5.I0
СНиП III-I6-80		Бетонные и железобетонные конструкции сборные.	4.8
СНиП III-4-80		Техника безопасности в строительстве.	4.8

Инв. № подл. | Подпись и дата | Взам. инв. №

Инв. № подл.	Подпись и дата	Взам. инв. №

Формат	Зона	Поз.	Обозначение	Наименование	Кол. на исполн. 1020.1-4.2-1 01.000000- –	01	02	03	04	05	06	07			Примечание
				Документация											
А3			1.020.1-4.2-1 01.000000 СБ	Сборочный чертеж	×	×	×	×	×	×	×	×			
А3			00.000004	Узлы	×	×	×	×	×	×	×	×			
				Ведомость расхода											
А3			00.000000 РС	стали	×	×	×	×	×	×	×	×			
А3			00.00 00 00 ПЗ	Пояснительная записка	×	×	×	×	×	×	×	×			
				Сборочные единицы											
				Каркас пространственный											
А3		1	1.020.1-4.2-2 01.01 00 00	КП1	1										
			-01	КП2		1									
			-02	КП3			1								

Марка

Нач.отдела	Царбак	
Н.контр.	Аксёнова	
Гл.констр.отд.	Баранов	
Нач.сектора	Бродский	
Вед.инженер	Агеенко	
Инженер	Левина	
Ст.техник	Фоменко	

1.020.1-4. 2-1 01, 000000

Колонна 1КВД36,00,

1КВ036,00.

Стадия	Лист	Листов
Р	1	2

ГОССТРОЙ СССР
ЛЕНИНГРАДСКИЙ ПРОМСТРОЙПРОЕКТ

Копировал Формат

Инв. № подл.	Подпись и дата	Взам. инв. №

Формат	Зона	Поз.	Обозначение	Наименование	Кол. на исполн. 1020.1-4.2-1 01.000000- –	01	02	03	04	05	06	07			Примечание
				Каркас пространственный											
А3		1	1020.1-4.2-2 01.010000 -03	КП4				1							
			-04	КП5					1						
			-05	КП6						1					
			-06	КП7							1				
			-07	КП8								1			
				Изделие закладное											
А4		2	01.000100	МН12				2	2	2	2	2			
				Материалы											
				Бетон марки М300	0,49	0,49	0,49	0,46	0,48	0,48	0,48	0,48			м³
				(класс В22,5)											

1.020.1-4. 2-1 01.000000

Лист 2

Копировал Формат

Инв. № 92222

Рис. 1

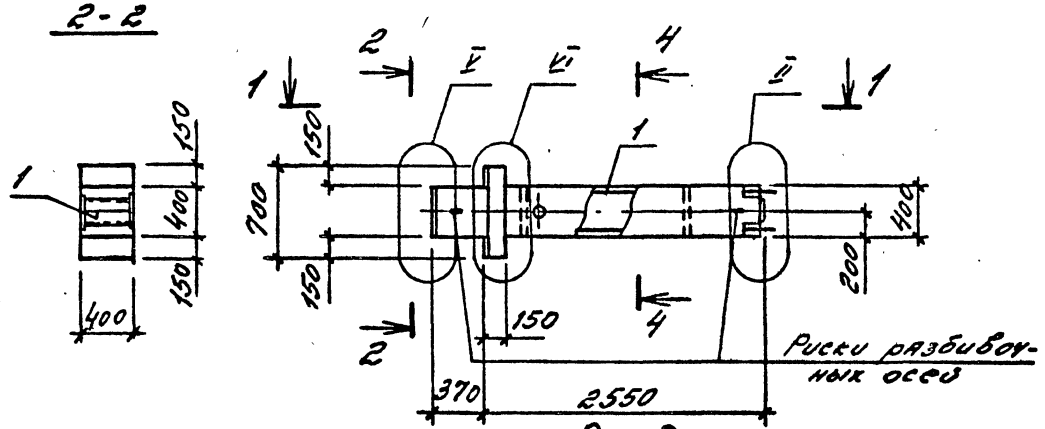

Рис. 2

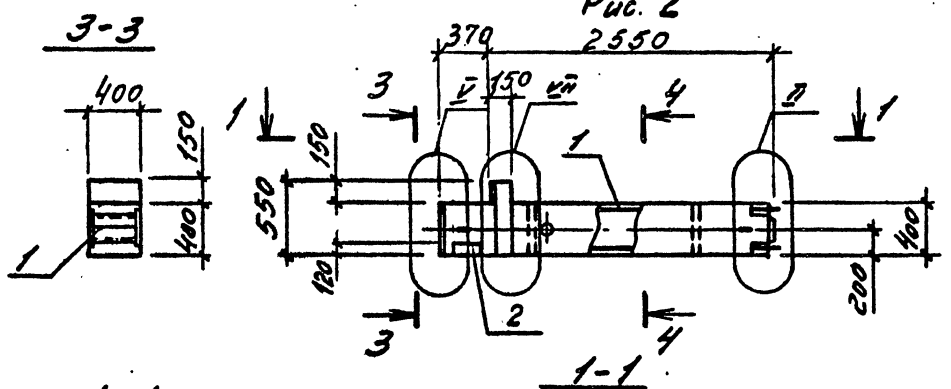

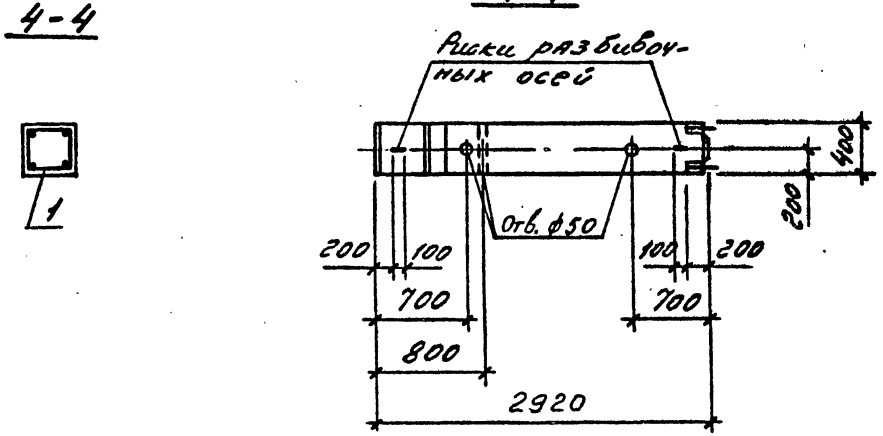

Обозначение	Марка	Рис.	Масса, т
1.020.1-4.2-1 01.000000	1КВД 36.00-3.20.00	1	1,22
-01	1КВД 36.00-3.22.00		
-02	1КВД 36.00-3.25.00		
-03	1КВ036.00-3.20.00	2	1,20
-04	1КВ036.00-3.25.00		
-05	1КВ036.00-3.28.00		
-06	1КВ036.00-3.32.00		
-07	1КВ036.00-3.36.00		

Нач.отдела	Царбак	
Н.контр.	Аксёнова	
Гл.констр.отд.	Баранов	
Нач.сектора	Бродский	
Вед.инженер	Агеенко	
Инженер	Левина	
Ст.техник	Фоменко	

1.020.1-4.2-1 01.000000.СБ

Колонна 1КВД 36.00; 1КВ036.00

Сборочный чертеж

Стадия	Масса	Масштаб
Р	см. табл.	
Лист	Листов 1	

ГОССТРОЙ СССР ЛЕНИНГРАДСКИЙ ПРОМСТРОЙПРОЕКТ

22226 18

Инв. № подл. | Подпись и дата | Взам. инв. №

Инв. № подл.	Подпись и дата	Взам. инв. №

Формат	Зона	Поз.	Обозначение	Наименование	Кол. на исполн. 1.020.1-4.2-1 02.000000- —	01	02	03	04	05	06	07	08	09	Примечание
				Документация											
А3			1.020.1-4.2-1 02.000000 СБ	Сборочный чертеж	X	X	X	X	X	X	X	X	X	X	
А3			00.0000004	Узлы	X	X	X	X	X	X	X	X	X	X	
А3			00.000000 РС	Ведомость расхода стали	X	X	X	X	X	X	X	X	X	X	
А3			00.000000 ПЗ	Пояснительная записка	X	X	X	X	X	X	X	X	X	X	
				Сборочные единицы											
				Каркас пространственный											
А3		1	1.020.1-4.2-2 02.01 00 00	КП9	1										
			-01	КП10		1									
			-02	КП11			1								

Марка

Нач.отдела	Царбак	
Н.контр.	Аксёнова	
Гл.констр.отд.	Баранов	
Нач.сектора	Бродский	
Вед.инженер	Агеенко	
Инженер	Левина	
Ст.техник	Фоменко	

1.020.1-4.2.1 02.000000

Колонна 1КВД42.00; 1КВ042.00

Стадия	Лист	Листов
Р	1	2

ГОССТРОЙ СССР ЛЕНИНГРАДСКИЙ ПРОМСТРОЙПРОЕКТ

Копировал Формат

Инв. № подл.	Подпись и дата	Взам. инв. №

Формат	Зона	Поз.	Обозначение	Наименование	Кол. на исполн. 1.020.1-4.2-1 02.000000- —	01	02	03	04	05	06	07	08	09	Примечание
				Каркас пространственный											
А3		1	1.020.1-4.2-2 02.010000-03	КП12				1							
			-04	КП13					1						
			-05	КП14						1					
			-06	КП15							1				
			-07	КП458								1			
			-08	КП459									1		
			-09	КП460										1	
А4		2	01.000100	Изделие закладное МН12						2	2	2	2	2	
				Материалы											
				Бетон марки М300 (класс В22,5)	0,58	0,58	0,58	0,58	0,58	0,57	0,57	0,57	0,57	0,57	м3

22226-19

1.020.1-4.2.1 02.000000

Лист 2

Копировал Формат

Рис.1

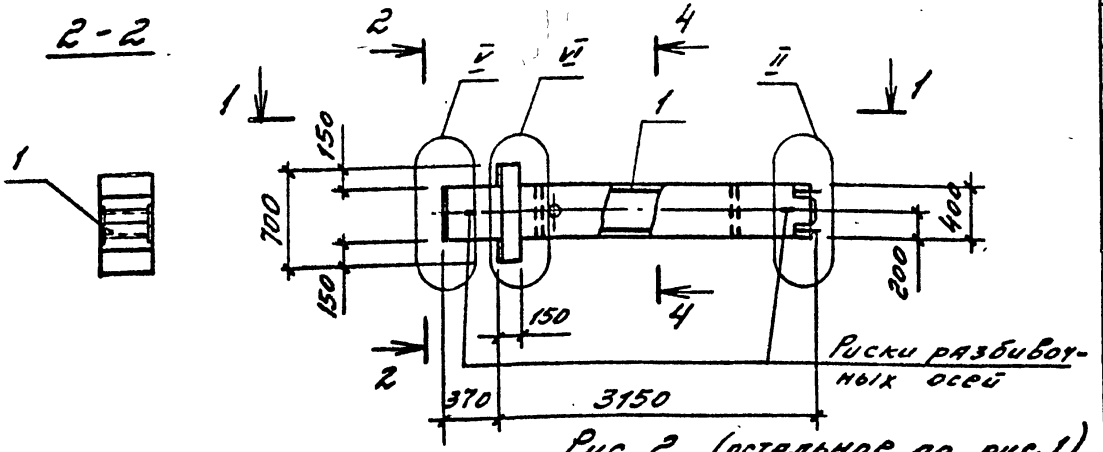

Рис. 2 (остальное по рис.1)

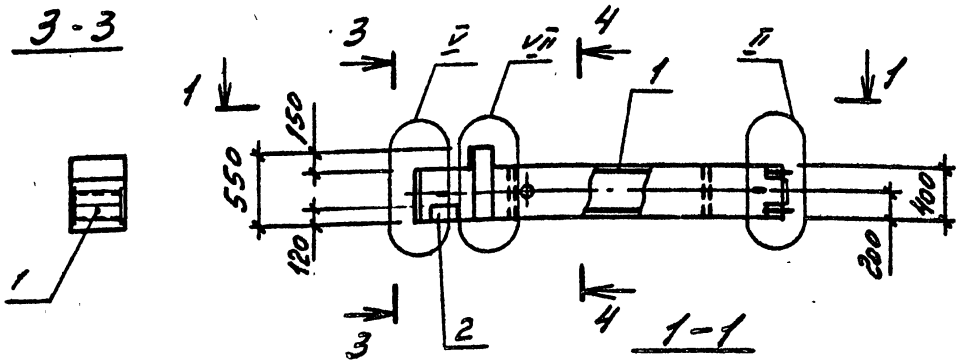

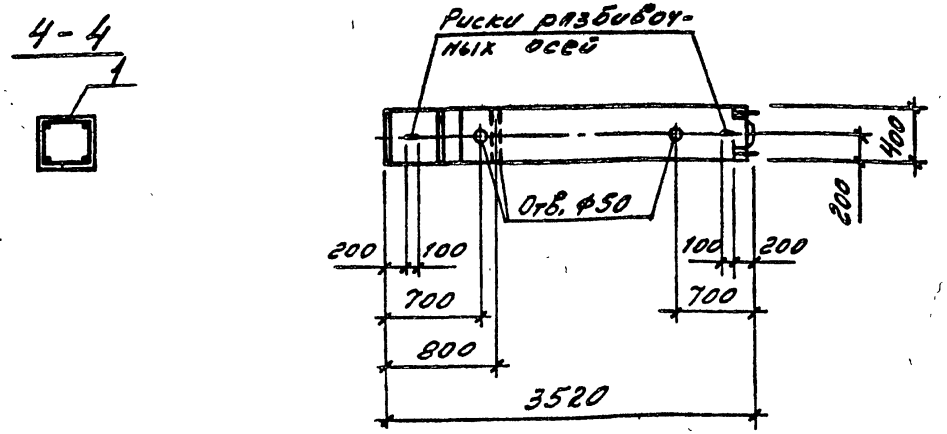

Обозначение	Марка	Рис.	Масса, т
1.020.1-4.2-1 02.000000	1КВД42.00-3.20.00	1	1,45
-01	1КВД42.00-3.22.00		
-02	1КВД42.00-3.25.00		
-03	1КВД42.00-3.28.00		
-04	1КВД42.00-3.32.00		
-05	1КВ042.00-3.36.00	2	1,42
-06	1КВ042.00-3.40.00		
-07	1КВ042.00-3.22.00		
-08	1КВ042.00-3.25.00		
-09	1КВ042.00-3.32.00		

Нач.отдела	Царбак	
Н.контр.	Аксёнова	
Гл констр.отд.	Баранов	
Нач.сектора	Бродский	
Вед.инженер	Агеенко	
Инженер	Левина	
Ст.техник	Фоменко	

1.020.1-4.2-1 02.000000 СБ

Колонна 1КВД42.00; 1КВ042.00

Сборочный чертеж.

Стадия	Масса	Масштаб
Р	см. табл.	
Лист	Листов 1	

ГОССТРОЙ СССР ЛЕНИНГРАДСКИЙ ПРОМСТРОЙПРОЕКТ

22226 20

Инв.№ подл. | Подпись и дата | Взам.инв.№

Инв. № подл.	Подпись и дата	Взам. инв. №

Формат	Зона	Поз.	Обозначение	Наименование	Кол. на исполн. 1.020.1-4.2-1 03.000000- —	01	02	03	04	05	06	07	08	09	10
				Документация											
А3			1.020.1-4.2-1 03.00 00 00 СБ	Сборочный чертеж	×	×	×	×	×	×	×	×	×	×	×
А3			00.000000 У	Узлы	×	×	×	×	×	×	×	×	×	×	×
А3			00.000000 РС	Ведомость расхода стали	×	×	×	×	×	×	×	×	×	×	×
А3			00.000000 ПЗ	Пояснительная записка	×	×	×	×	×	×	×	×	×	×	×
				Сборочные единицы											
				Каркас пространственный											
А3		1	1.020.1-4.2-2 03.01 00 00	КП16	1										
			-01	КП17		1									
			-02	КП18			1								

Марка

Нач.отдела	Царбак	
Н.контр.	Аксёнова	
Гл.констр.отд.	Баранов	
Нач.сектора	Бродский	
Вед.инженер	Агеенко	
Инженер	Левина	
Ст.техник	Фоменко	

1.020.1-4.2-1 03.000000

Колонна
1КВД 48,00; 1КВО 48,00

Стадия	Лист	Листов
Р	1	2

ГОССТРОЙ СССР
ЛЕНИНГРАДСКИЙ ПРОМСТРОЙПРОЕКТ

Копировал Формат

Инв. № подл.	Подпись и дата	Взам. инв. №

Формат	Зона	Поз.	Обозначение	Наименование	Кол. на исполн. 1.020.1-4.2-1 03.000000- —	01	02	03	04	05	06	07	08	09	10
				Каркас пространственный											
А3		1	1.020.1-4.2-2 03.01 0000-03	КП19				1							
			-04	КП20					1						
			-05	КП21						1					
			-06	КП22							1				
			-07	КП23								1			
			-08	КП24									1		
			-09	КП25										1	
			-10	КП26											1
				Изделие закладное											
А4		2	01.000100	МН12					2	2	2	2	2	2	2
				Материалы											
				Бетон марки М300 (класс В22,5)	0,68	0,68	0,68	0,68	0,67	0,67	0,67	0,67	0,67	0,67	0,67 м³

12 9222

1.020.1-4.2-1 03.000000

Лист 2

Копировал Формат

Рис. 1

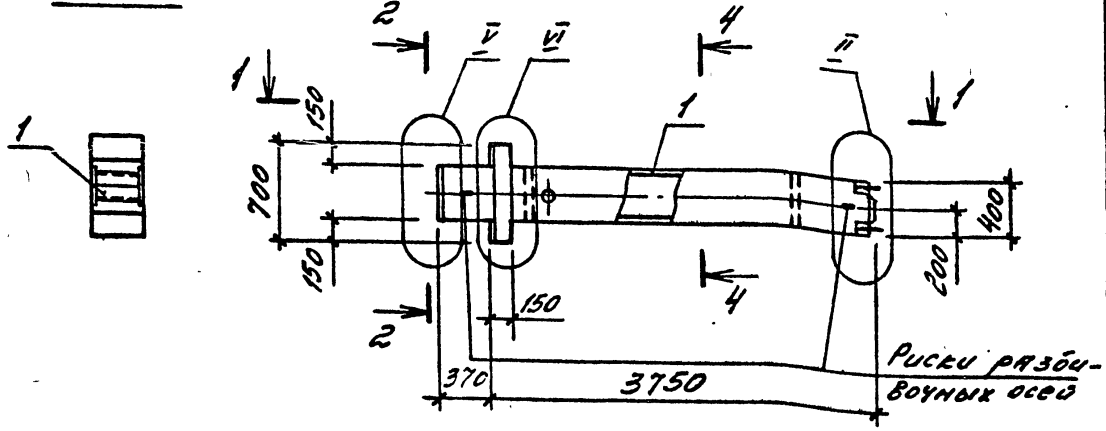

Рис. 2 (остальное по рис. 1)

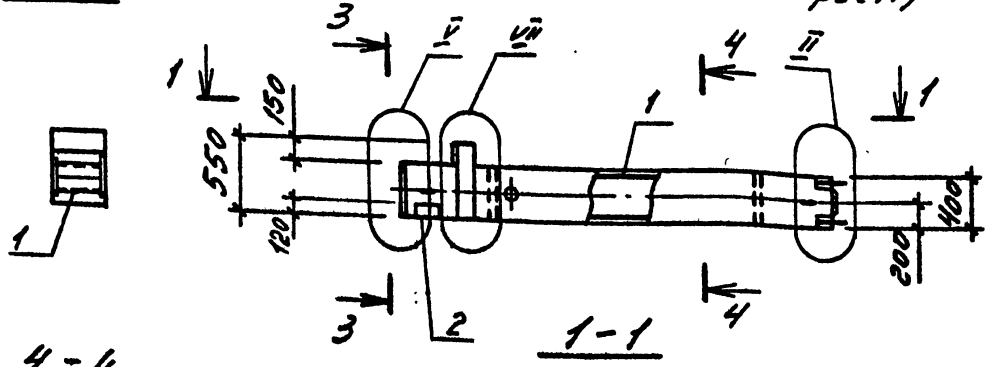

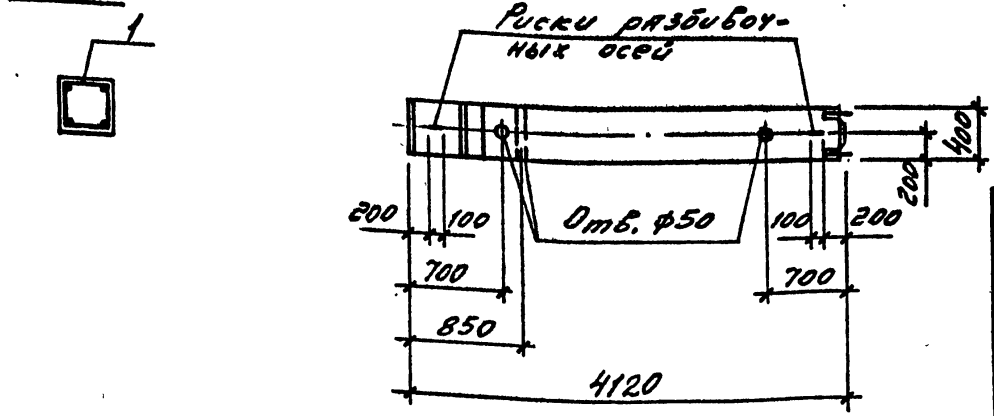

Обозначение	Марка	Рис.	Масса, т
1.020.1-4.2-1 03.000000	1КВД48.00-3.20.00	1	1,70
-01	1КВД48.00-3.22.00		
-02	1КВД48.00-3,25.00		
-03	1КВД48.00-3,28.00		
-04	1КВ048.00-3.20.00	2	1,68
-05	1КВ048.00-3,22.00		
-06	1КВ048.00-3,25.00		
-07	1КВ048.00-3.28.00		
-08	1КВ048.00-3.32.00		
-09	1КВ048.00-3.36.00		
-10	1КВ048.00-3.40.00		

Нач.отдела	Царбак		
Н.контр.	Аксёнова		
Гл.констр.отд.	Баранов		
Нач.сектора	Бродский		
Вед.инженер	Агеенко		
Инженер	Левина		
Ст.техник	Фоменко		

1.020.1-4.2-1 03.000000 СБ

Колонна 1КВД48.00; 1КВ048.00

Сборочный чертеж

Стадия	Масса	Масштаб
Р	см. табл.	
Лист	Листов 1	

ГОССТРОЙ СССР ЛЕНИНГРАДСКИЙ ПРОМСТРОЙПРОЕКТ

Инв. № подл. | Подпись и дата | Взам. инв. №

Инв. № подл.	Подпись и дата	Взам. инв. №

Формат	Зона	Поз.	Обозначение	Наименование	Кол. на исполн. 1020.1-4.2-1 04.000000-										
					–	01	02	03	04	05	06	07	08	09	10
				Документация											
А3			1.020.1-4.2-1 04.000000 СБ	Сборочный чертеж	×	×	×	×	×	×	×	×	×	×	×
А3			00.000000 У	Узлы	×	×	×	×	×	×	×	×	×	×	×
А3			00.000000 ВС	Ведомость расхода стали	×	×	×	×	×	×	×	×	×	×	×
А3			00.000000 ПЗ	Пояснительная записка	×	×	×	×	×	×	×	×	×	×	×
				Сборочные единицы											
				Каркас пространственный											
А3		1	1.020.1-4.2-2 04.010000	КП27	1										
			-01	КП28		1									
			-02	КП29			1								

Марка

Нач.отдела	Царбак	
Н.контр.	Аксёнова	
Гл.констр.отд.	Баранов	
Нач.сектора	Бродский	
Вед.инженер	Агеенко	
Инженер	Левина	
Ст.техник	Фоменко	

1.020.1-4.2-1 04.000000

Колонна 1КВД54.00; 1КВ054.00

Стадия	Лист	Листов
Р	1	2

ГОССТРОЙ СССР
ЛЕНИНГРАДСКИЙ ПРОМСТРОЙПРОЕКТ

Копировал | Формат

Инв. № подл.	Подпись и дата	Взам. инв. №

Формат	Зона	Поз.	Обозначение	Наименование	Кол. на исполн. 1020.1-4.2-1 04.000000-										
					–	01	02	03	04	05	06	07	08	09	10
				Каркас пространственный											
А3		1	1.020.1-4.2-204.01 00 00-03	КП30				1							
			-04	КП31					1						
			-05	КП32						1					
			-06	КП33							1				
			-07	КП34								1			
			-08	КП35									1		
			-09	КП36										1	
			-10	КП37											1
				Изделие закладное											
А4		2	01.000100	МН12					2	2	2	2	2	2	2
				Материалы											
				Бетон марки М300 (класс В22.5)	0,77	0,77	0,77	0,77	0,76	0,76	0,76	0,76	0,76	0,76	0,76 м³

22226 23

1.020.1-4.2-1 04.000000 Лист 2

Рис. 1

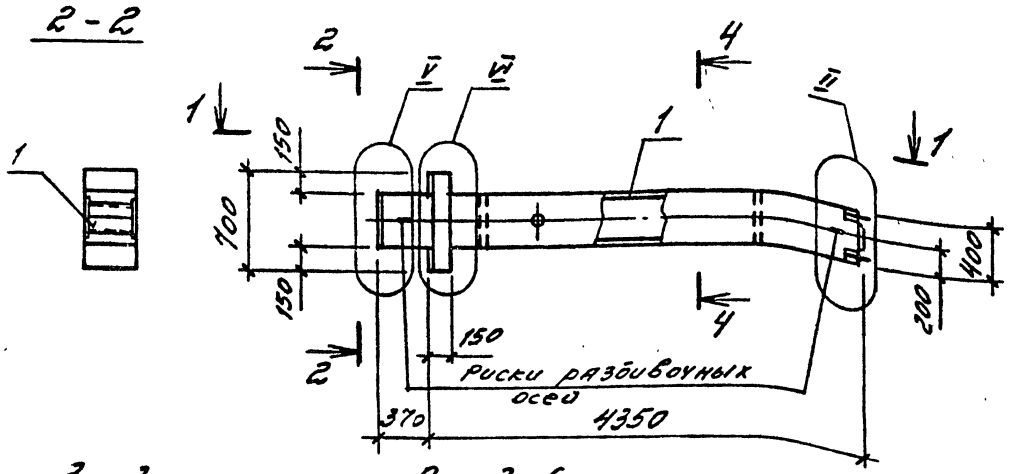

Рис. 2 (остальное по рис. 1)

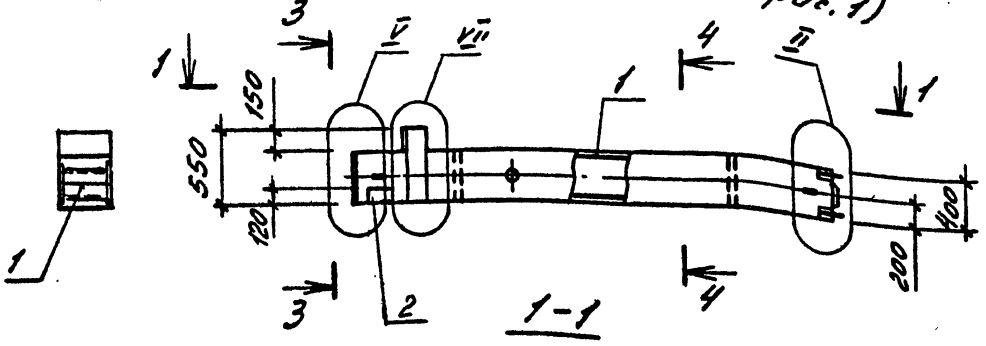

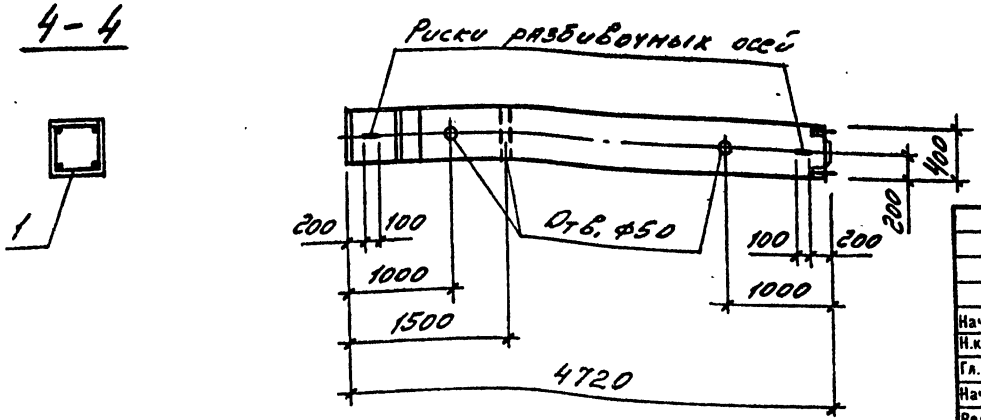

Обозначение	Марка	Рис.	Масса, т
1.020.1-4.2-1 04.000000	1КВД54.00-3.20.00	1	1.92
-01	1КВД54.00-3.22.00		
-02	1КВД54.00-3.25 00		
-03	1КВД54.00-3.2800		
-04	1КВ054.00-3.20.00	2	1.90
-05	1КВ054.00-3.22.00		
-06	1КВ054.00-3.25.00		
-07	1КВ054.00-3.28.00		
-08	1КВ054.00-3.32.00		
-09	1КВ054.00-3.36.00		
-10	1КВ054.00-3.40.00		

Нач.отдела	Царбак	
Н.контр.	Аксёнова	
Гл.констр.отд.	Баранов	
Нач.сектора	Бродский	
Вед.инженер	Агеенко	
Инженер	Левина	
Ст.техник	Фомина	

1.020.1-4.2-1 04.000000 СБ

Колонна 1КВД54.00; 1КВ054.00

Сборочный чертеж.

Стадия	Масса	Масштаб
Р	сн. табл.	
Лист	Листов 1	

ГОССТРОЙ СССР ЛЕНИНГРАДСКИЙ ПРОМСТРОЙПРОЕКТ

Инв. № подл. | Подпись и дата | Взам. инв. №

Инв. № подл.	Подпись и дата	Взам. инв. №

Формат	Зона	Поз.	Обозначение	Наименование	Кол. на исполн. 1.020.1-4.2-1 05.000000-										
					–	01	02	03	04	05	06	07	08	09	10
				Документация											
А3			1.020.1-4.2-1 05.000000 СБ	Сборочный чертеж	X	X	X	X	X	X	X	X	X	X	X
А3			00.0000000 У	Узлы	X	X	X	X	X	X	X	X	X	X	X
А3			00.000000 ВС	Ведомость расхода стали	X	X	X	X	X	X	X	X	X	X	X
А3			00.000000 ПЗ	Пояснительная записка	X	X	X	X	X	X	X	X	X	X	X
				Сборочные единицы											
				Каркас пространственный											
А3		1	1.020.1-4.2-2 05.010000	КП38	1										
			-01	КП39		1									
			-02	КП40			1								

Марка

Нач.отдела	Царбак	
Н.контр.	Аксёнова	
Гл.констр.отд.	Баранов	
Нач.сектора	Бродский	
Вед.инженер	Агеенко	
Инженер	Левина	
Ст.техник	Фоменко	

1.020.1-4. 2-1 05. 000000

Колонна 1КВ4.60.00; 1КВ0.60.00

Стадия	Лист	Листов
Р	1	2

ГОССТРОЙ СССР ЛЕНИНГРАДСКИЙ ПРОМСТРОЙПРОЕКТ

Копировал Формат

Инв. № подл.	Подпись и дата	Взам. инв. №

Формат	Зона	Поз.	Обозначение	Наименование	Кол. на исполн. 1.020.1-4.2-1 05.000000-										
					–	01	02	03	04	05	06	07	08	09	10
				Каркас пространственный											
А3		1	1.020.1-4.2-2 05.010000-03	КП41				1							
			-04	КП42					1						
			-05	КП43						1					
			-06	КП44							1				
			-07	КП45								1			
			-08	КП46									1		
			-09	КП47										1	
			-10	КП48											1
				Изделие закладное											
АИ		2	01.000100	МН12					2	2	2	2	2	2	2
				Материалы											
				Бетон марки М300 (класс В22.5)	0,87	0,87	0,87	0,87	0,86	0,86	0,86	0,86	0,86	0,86	0,86 м³

1.020.1-4. 2-1 05.000000

Лист 2

Копировал Формат

22226 25

2 - 2

Рис. 1

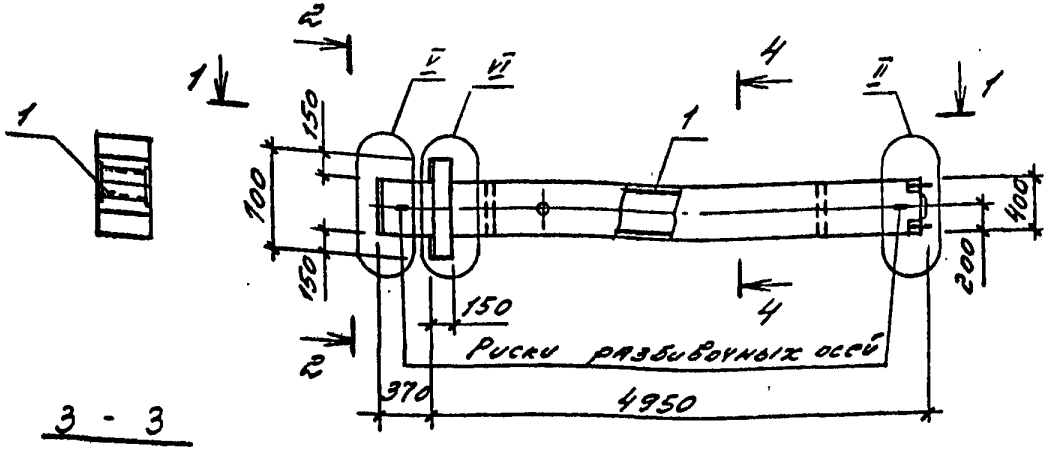

3 - 3

Рис. 2

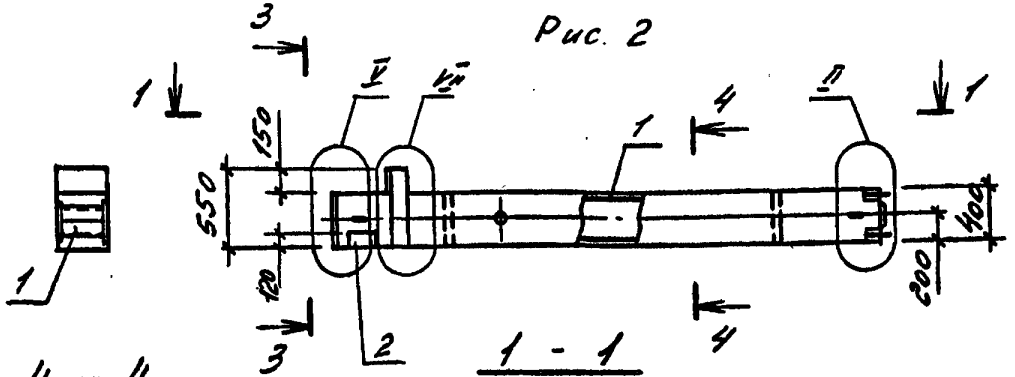

1 - 1

4 - 4

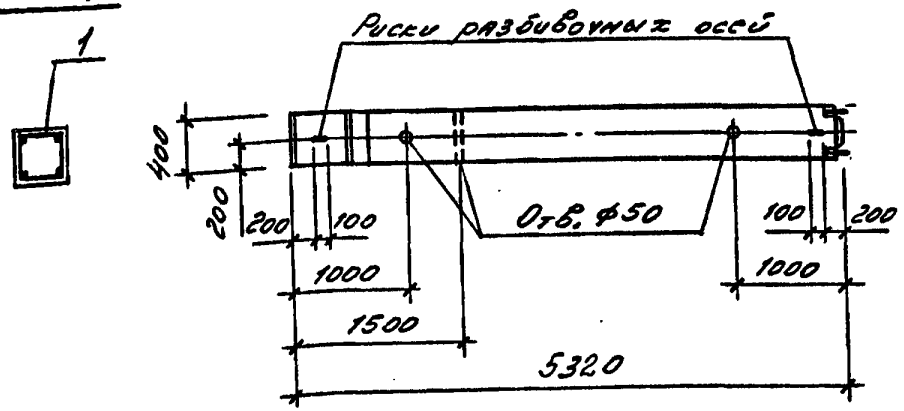

Обозначение	Марка	Рис.	Масса, т
1.020.1-4.2-1 05.000000	1КВД 60.00-3,20,00	1	2,18
-01	1КВД 60.00-3,22.00		
-02	1КВД60.00 -3,25,00		
-03	1КВД60,00-3,28,00		
-04	1КВ060.00-3,20,00	2	2,15
-05	1КВ060.00-3,22,00		
-06	1КВ060.00-3.25.00		
-07	1КВ060.00-3.28.00		
-08	1КВ060.00-3.32.00		
-09	1КВ060.00-3.36.00		
-10	1КВ060.00-3.40.00		

Нач.отдела	Царбак	
Н.контр.	Аксёнова	
Гл.констр.отд.	Баранов	
Нач.сектора	Бродский	
Вед.инженер	Агеенко	
Инженер	Леанна	
Ст.техник	Фоменко	

1.020.1-4. 2-1 05.000000 СБ

Колонна 1КВД60.00; 1КВ060.00

Сборочный чертеж

Стадия	Масса	Масштаб
Р	см. табл.	
Лист	Листов 1	

ГОССТРОЙ СССР ЛЕНИНГРАДСКИЙ ПРОМСТРОЙПРОЕКТ

Инв.№ подл. | Подпись и дата | Взам. инв.№

Инв. № подл.	Подпись и дата	Взам. инв. №

Формат	Зона	Поз.	Обозначение	Наименование	Кол. на исполн. 1.020.1-4.2-1 06.000000- —	01	02	03	04	05	06	07	08	09	Примечание
				Документация											
А3			1.020.1-4.2-1 06.000000 СБ	Сборочный чертеж	×	×	×	×	×	×	×	×	×	×	
А3			00.000000 У	Узлы	×	×	×	×	×	×	×	×	×	×	
А3			00.000000 ВС	Ведомость расхода стали	×	×	×	×	×	×	×	×	×	×	
А3			00.000000 ПЗ	Пояснительная записка	×	×	×	×	×	×	×	×	×	×	
				Сборочные единицы											
				Каркас пространственный											
А3		1	1.020.1-4.2-2 06.010000	КП49	1										
			-01	КП50		1									
			-02	КП51			1								

Марка

Нач.отдела	Царбак	
Н.контр.	Аксёнова	
Гл.констр.отд.	Баранов	
Нач.сектора	Бродский	
Вед.инженер	Агеенко	
Инженер	Левина	
Ст.техник	Фоменко	

1.020.1-4. 2-1 06.000000

КОЛОННА

2КВД36,36; 2КВО36,36

Стадия	Лист	Листов
Р	1	2

ГОССТРОЙ СССР
ЛЕНИНГРАДСКИЙ ПРОМСТРОЙПРОЕКТ

Копировал Формат

Инв. № подл.	Подпись и дата	Взам. инв. №

Формат	Зона	Поз.	Обозначение	Наименование	Кол. на исполн. 1.020.1-4.2-1 06.000000- —	01	02	03	04	05	06	07	08	09	Примечание
				Каркас пространственный											
А3		1	1.020.1-4.2-2 06.010000-03	КП52				1							
			-04	КП53					1						
			-05	КП54						1					
			-06	КП55							1				
			-07	КП56								1			
			-08	КП57									1		
			-09	КП58										1	
				Изделие закладное											
А4		2	01.000100	МН12					4	4	4	4	4	4	
				Материалы											
				Бетон марки М300 (класс В22.5)	1,08	1,08			1,06	1,06	1,06	1,06			м3
				М400 (класс В30)			1,08	1,08					1,06	1,06	м3

22226 27

1.020.1-4. 2-1 06.000000

Лист 2

Копировал Формат

Рис. 1

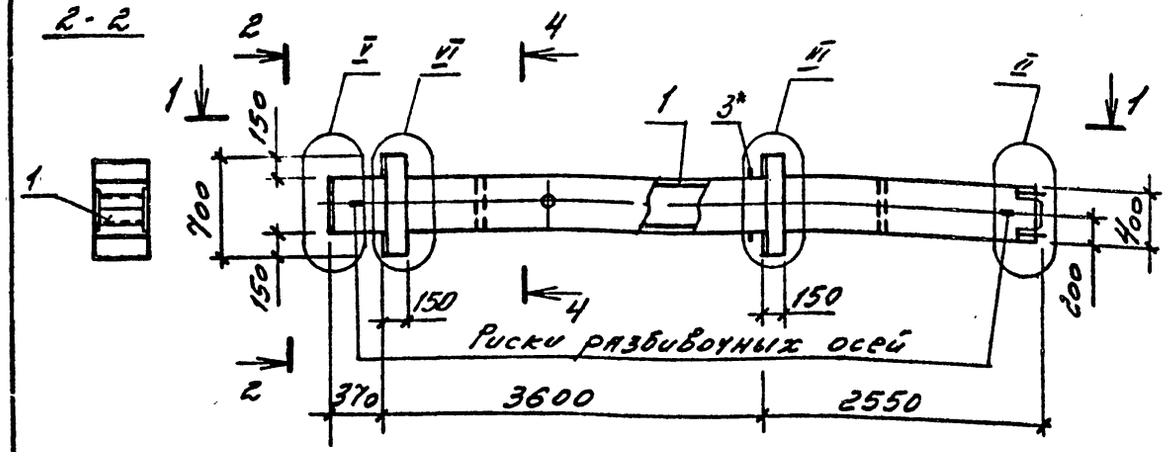

3-3

Рис. 2 (остальное по рис. 1)

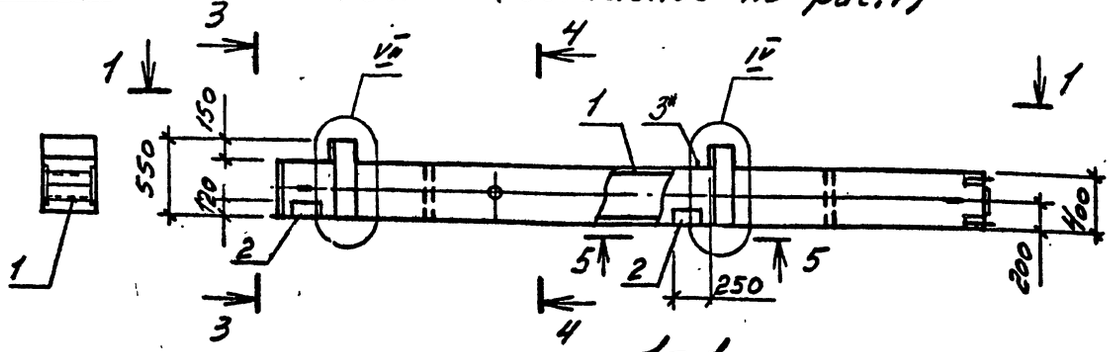

1-1

4-4

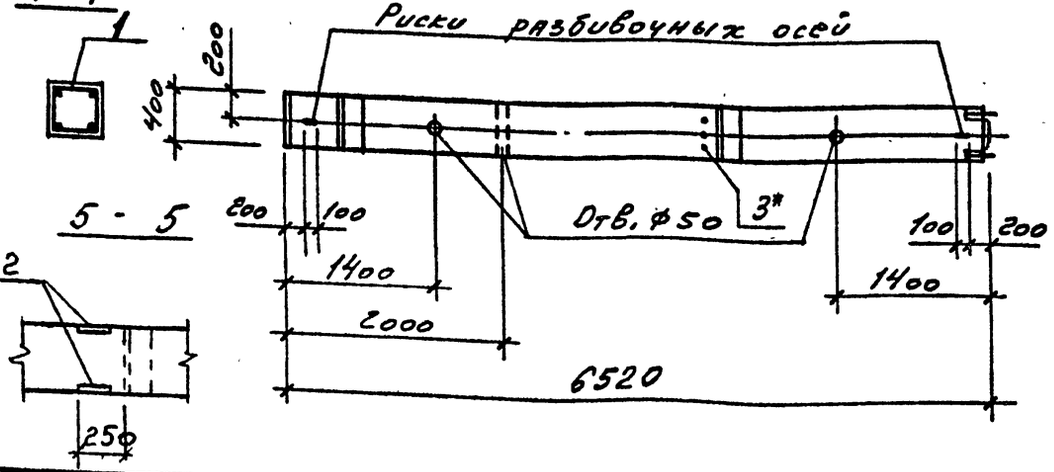

5 - 5

Обозначение	Марка	Рис.	Масса, т
1.020.1-4.2-1 06.000000	2КВД36.36-3.20.00	1	2,70
-01	2КВД36.36-3.22.00		
-02	2КВД36.36-4.28.00		
-03	2КВД36.36-4.32.00		
-04	2КВ036.36-3.22.00	2	2,65
-05	2КВ036.36-3.25.00		
-06	2КВ036.36-3.28.00		
-07	2КВ036.36-3.32.00		
-08	2КВ036.36-4.36.00		
-09	2КВ036.36-4.40.00		

* поз. 3 принимается в конкретном проекте в зависимости от несущей способности ригеля, см. стр. 5 (00.000000ПЗ).

Нач.отдела	Царбак	
Н.контр.	Аксёнова	
Гл.констр.отд.	Баранов	
Нач.сектора	Бродский	
Вед.инженер	Агеенко	
Инженер	Левина	
Ст.техник	Фоменко	

1.020.1-4.2-1 06.000000 СБ

Колонна 2КВД36.36; 2КВ036.36

Сборочный чертеж

Стадия	Масса	Масштаб
Р	см. табл.	
Лист	Листов 1	

ГОССТРОЙ СССР ЛЕНИНГРАДСКИЙ ПРОМСТРОЙПРОЕКТ

Инв.№ подл. | Подпись и дата | Взам.инв.№

Формат	Зона	Поз.	Обозначение	Наименование	Кол. на исполн. 1.020.1-4.2-1 07.000000 –												Примечание
					–	01	02	03	04	05	06	07	08	09	10	11	
				Документация													
А3			1.020.1-4.2-1 07.000000 СБ	Сборочный чертеж	Х	Х	Х	Х	Х	Х	Х	Х	Х	Х	Х	Х	
А3			00.000000 У	Узлы	Х	Х	Х	Х	Х	Х	Х	Х	Х	Х	Х	Х	
А3			00.000000 РС	Ведомость расхода стали	Х	Х	Х	Х	Х	Х	Х	Х	Х	Х	Х	Х	
А3			00.000000 ПЗ	Пояснительная записка	Х	Х	Х	Х	Х	Х	Х	Х	Х	Х	Х	Х	
				Сборочные единицы													
				Каркас пространственный													
А3		1	1.020.1-4.2-2 07.010000	КП 59	1												
			-01	КП 60		1											
			-02	КП 61			1										
			-03	КП 62				1									
			-04	КП 63					1								
			-05	КП 64						1							
			-06	КП 65							1						
			-07	КП 66								1					
			-08	КП 67									1	1			
			-09	КП 68											1	1	
А4		2	01.000100	Изделие закладное №112					4	4	4	4	4	4	4	4	
				Материалы													
				Бетон марки М300 (класс В22.5)	1,27	1,27		1,27	1,25	1,25	1,25	1,25	1,25		1,25		м³
				М400 (класс В30)			1,27							1,25		1,25	м³

Нач.отдела	Царбак	
Н.контр	Аксёнова	
Гл.конструктор отд.	Липницкий	
Нач.сектора	Бродский	
Вед.инженер	Агеенко	
Инженер	Левина	
Ст.техник	Фоменко	

1.020.1-4.2-1 07.000000

Колонна 2КВД 42.42; 2КВО 42.42

Стадия	Лист	Листов
Р		1

ГОССТРОЙ СССР ЛЕНИНГРАДСКИЙ ПРОМСТРОЙПРОЕКТ

Взам. инв. № | Подпись и дата | Инв. № подл.

Рис. 1

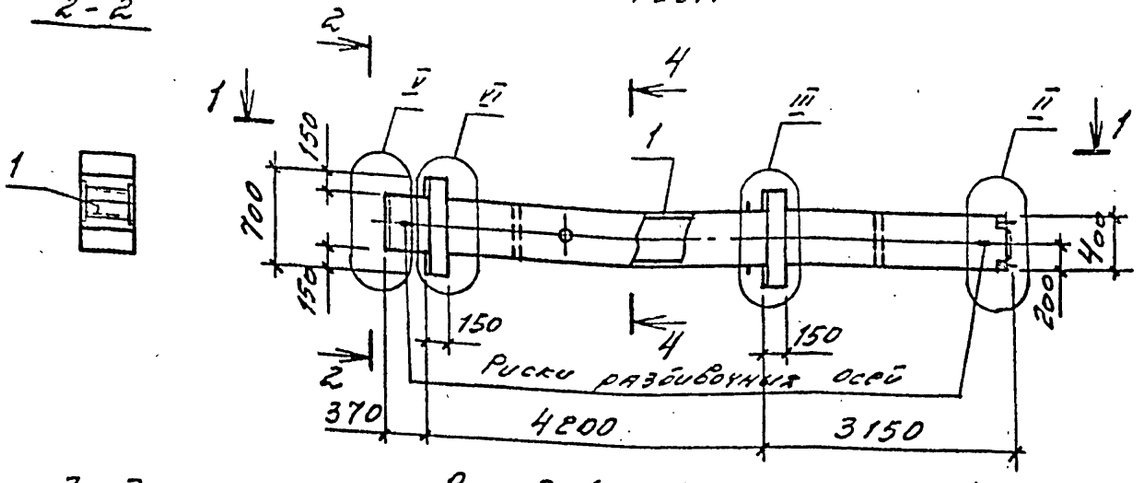

Рис. 2 (остальное по рис. 1)

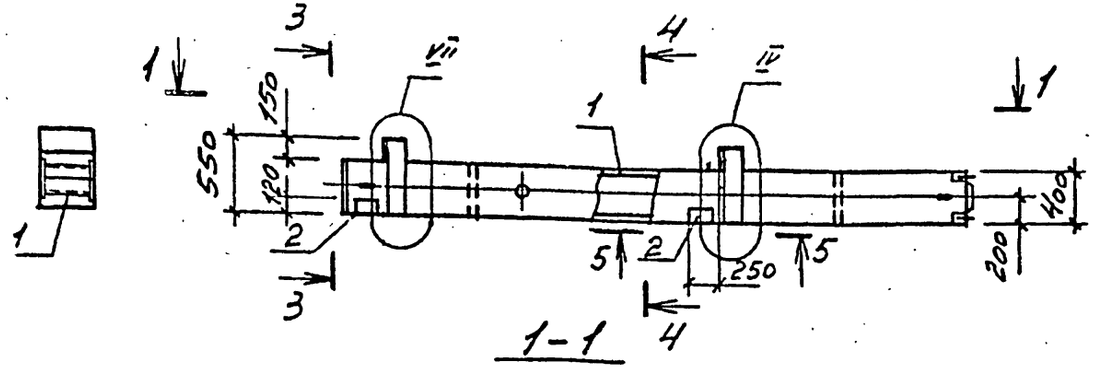

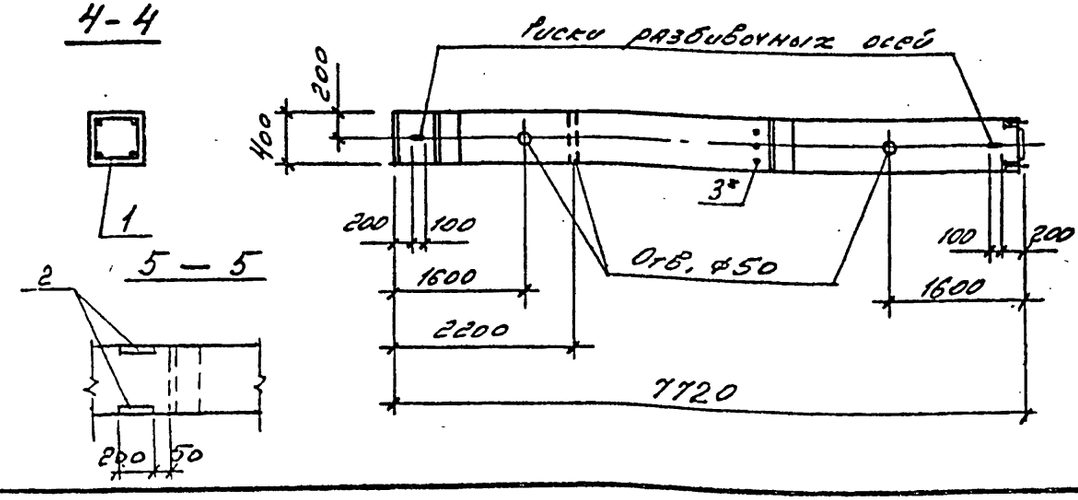

Обозначение	Марка	Рис.	Масса, т
1.020.1-4.2-1 07.00 00 00	2КВД 42.42-3.20.00	1	3,18
-01	2КВД 42.42-3.28.00		
-02	2КВД 42.42-4.32.00		
-03	2КВД 42.42-3.40.00		
-04	2КВО 42.42-3.22.00	2	3,12
-05	2КВО 42.42-3.25.00		
-06	2КВО 42.42-3.28.00		
-07	2КВО 42.42-3.32.00		
-08	2КВО 42.42-3.36.00		
-09	2КВО 42.42-4.36.00		
-10	2КВО 42.42-3.40.00		
-11	2КВО 42.42-4.40.00		

* поз. 3 принимается в конкретном проекте в зависимости от несущей способности ригеля, см. стр. 5 (00.000000 ПЗ).

Нач.отдела	Царбак		
Н.контр.	Аксёнова		
Гл.констр.отд.	Баранов		
Нач.сектора	Бродский		
Вед.инженер	Агеенко		
Инженер	Левина		
Ст.техник	Фоменко		

1.020.1-4.2-1 07.000000 СБ

Колонна 2КВД 42.42; 2КВО 42.42. Сборочный чертеж

Стадия	Масса	Масштаб
Р	см. табл.	
Лист	Листов 1	

ГОССТРОЙ СССР ЛЕНИНГРАДСКИЙ ПРОМСТРОЙПРОЕКТ

Инв. № подл. | Подпись и дата | Взам. инв. №

Формат	Зона	Поз.	Обозначение	Наименование	Кол. на исполнение 1.020.1-4.2-1 08.00 00 00-															Примечание
					–	01	02	03	04	05	06	07	08	09	10	11	12	13	14	15	
				Документация																
А3			1.020.1-4.2-1 08.00000000СБ	Сборочный чертеж	Х	Х	Х	Х	Х	Х	Х	Х	Х	Х	Х	Х	Х	Х	Х	Х
А3			00.0000000У	Узлы	Х	Х	Х	Х	Х	Х	Х	Х	Х	Х	Х	Х	Х	Х	Х	Х
А3			00.000000 РС	Ведомость расхода стали	Х	Х	Х	Х	Х	Х	Х	Х	Х	Х	Х	Х	Х	Х	Х	Х
А3			00.000000ПЗ	Пояснительная записка	Х	Х	Х	Х	Х	Х	Х	Х	Х	Х	Х	Х	Х	Х	Х	Х
				Сборочные единицы																
А3		1	1.020.1-4.2-2 08.010000	Каркас пространственный КП69	1															
			-01	КП70		1														
			-02	КП71			1													
			-03	КП72				1												
			-04	КП73					1											
			-05	КП74						1										
			-06	КП75							1									
			-07	КП76								1								
			-08	КП77									1							
			-09	КП78										1						
			-10	КП79											1					
			-11	КП80												1	1			
			-12	КП81														1		
			-13	КП82															1	
			-14	КП83																1
14		2	01.000100	Изделие закладное МН12						4	4	4	4	4	4	4	4	4	4	4
				Материалы																
				Бетон марки М300 (класс В22,5)	1,46	1,46	1,46		1,46	1,45	1,45	1,45	1,45	1,45	1,45	1,45					м³
				Бетон марки М400 (класс В30)				1,46									1,45	1,45	1,45	1,45	м³

Нач.отдела	Царбак	
Н.контр.	Аксёнова	
Гл.констр.отд.	Баранов	
Нач.сектора	Брэдский	
Вед.инженер	Агеенко	
Инженер	Лесина	
Ст.техник	Фоменко	

1.020.1-4.2-1 08.00 00 00

Колонна

2КВ048.48; 2КВ048.48

Стадия	Лист	Листов
Р		1

ГОССТРОЙ СССР
ЛЕНИНГРАДСКИЙ ПРОМСТРОЙПРОЕКТ

Взам. инв. № | Подпись и дата | Инв. № подл.

Рис.1

2-2

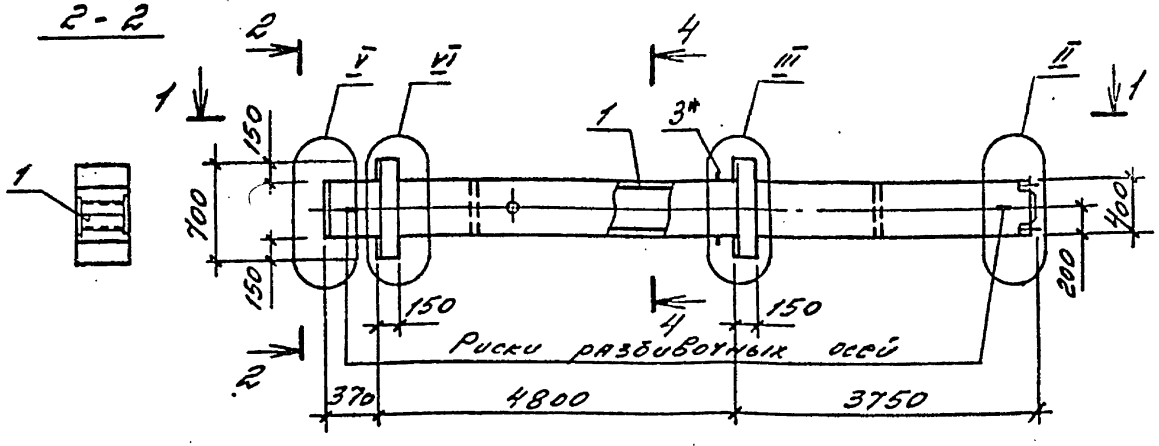

Рис. 2 (остальное по рис. 1)

3-3

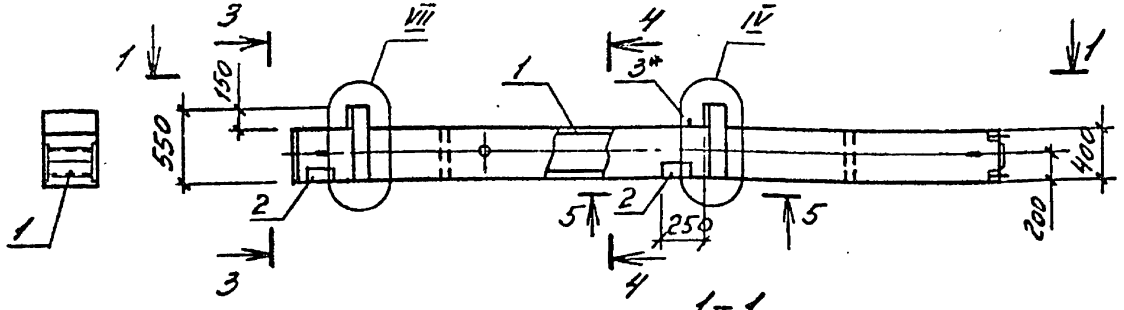

1-1

4-4

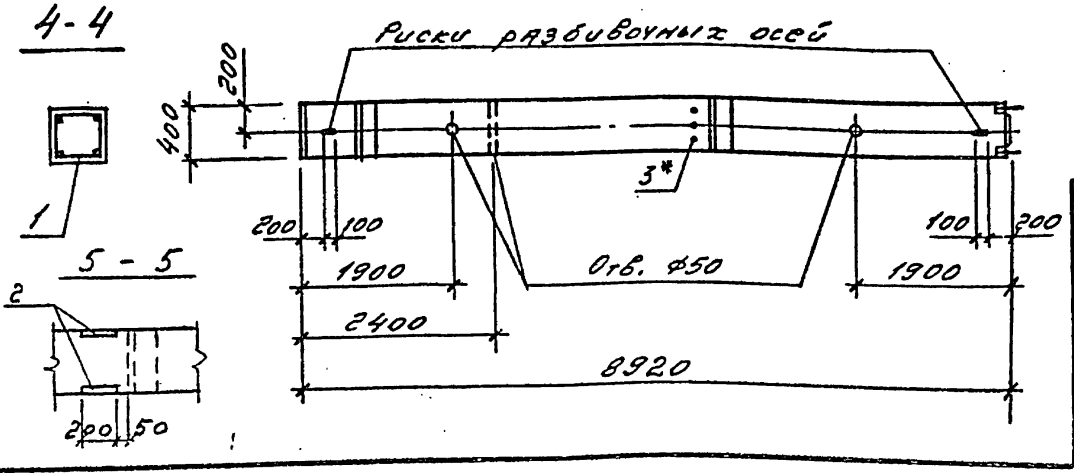

5-5

Обозначение	Марка	Рис.	Масса, т
1.020.1-4.2-1 08.000000	2КВД48.48-3.20.00	1	3,65
-01	2КВД48.48-3.22.00		
-02	2КВД48.48-3.28.00		
-03	2КВД48.48-4.32.00		
-04	2КВД48.48-3.40.00		
-05	2КВО48.48-3.20.00	2	3,62
-06	2КВО48.48-3.22.00		
-07	2КВО48.48-3.25.00		
-08	2КВО48.48-3.28.00		
-09	2КВО48.48-3.32.00		
-10	2КВО48.48-3.36.00		
-11	2КВО48.48-3.40.00		
-12	2КВО48.48-4.40.00		
-13	2КВО48.48-4.28.20		
-14	2КВО48.48-4.32.20		
-15	2КВО48.48-4.32.28		

* Поз. 3 принимается в конкретном проекте в зависимости от несущей способности ригеля, см. стр. 5 (00.000000 ПЗ).

Нач.отдела	Царбак	
Н.контр.	Аксёнова	
Гл.констр.отд.	Баранов	
Нач.сектора	Бродский	
Вед.инженер	Агевнко	
Инженер	Левина	
Ст.техник	Фоменко	

1.020.1-4. 2-1 08.000000 СБ

Колонна 2КВД48.48; 2КВО48.48

Сборочный чертеж

Стадия	Масса	Масштаб
Р	см. табл.	
Лист	Листов 1	

ГОССТРОЙ СССР ЛЕНИНГРАДСКИЙ ПРОМСТРОЙПРОЕКТ

Инв.№ подл. | Подпись и дата | Взам.инв.№

Формат	Зона	Поз.	Обозначение	Наименование	Кол. на исполн. 1.020.1-4.2-1 09.000000 - –	01	02	03	04	05	06	07	08	09	10	11	12	13	14	15	16	17	18	19	20	21	22	Примечан.
				Документация																								
А3			1.020.1-4.2-1 09.000000СБ	Сборочный чертеж	Х	Х	Х	Х	Х	Х	Х	Х	Х	Х	Х	Х	Х	Х	Х	Х	Х	Х	Х	Х	Х	Х	Х	
А3			00.000000 У	Узлы	Х	Х	Х	Х	Х	Х	Х	Х	Х	Х	Х	Х	Х	Х	Х	Х	Х	Х	Х	Х	Х	Х	Х	
А3			00.000000 ВС	Ведомость расхода стали	Х	Х	Х	Х	Х	Х	Х	Х	Х	Х	Х	Х	Х	Х	Х	Х	Х	Х	Х	Х	Х	Х	Х	
А3			00.000000 ПЗ	Пояснительная записка	Х	Х	Х	Х	Х	Х	Х	Х	Х	Х	Х	Х	Х	Х	Х	Х	Х	Х	Х	Х	Х	Х	Х	
				Сборочные единицы																								
А3		1	1.020.1-4.2-2 09.010000	Каркас пространственный КП84	1																							
			-01	то же КП85		1																						
			-02	КП86			1																					
			-03	КП87				1	1	1																		
			-04	КП88							1	1																
			-05	КП89									1	1														
			-06	КП90											1	1	1											
			-07	КП91														1										
			-08	КП92															1									
			-09	КП93																1								
			-10	КП94																	1							
			-11	КП95																		1	1					
			-12	КП96																				1	1			
			-13	КП97																						1	1	
А4		2	01.000100	Изделие закладное МН12																								
				Материалы																								
				Бетон марки М300 (класс В22,5)	1,85	1,85	1,85	1,85			1,85				1,85			1,83	1,83	1,83	1,83	1,83		1,83		1,83		м³
				М400 (класс В30)					1,85				1,85			1,85							1,83		1,83		1,83	м³
				М500 (класс Б40)						1,85		1,85		1,85			1,85											м³

Нач.отдела	Царвак	
Н.контр	Аксёнова	
Гл.констр.отд.	Липницкий	
Нач.сектора	Бродский	
Вед.инженер	Агвенко	
Инженер	Левина	
Ст.техник	Фоменко	

1.020.1-4.2-1 09.000000

Колонна 2КВ1 60.60; 2КВ0 60.60

Стадия	Лист	Листов
Р		1

ГОССТРОЙ СССР ЛЕНИНГРАДСКИЙ ПРОМСТРОЙПРОЕКТ

Копировал 22226 33 Формат

Взам.инв.№ | Подпись и дата | Инв.№ подл.

Рис. 1

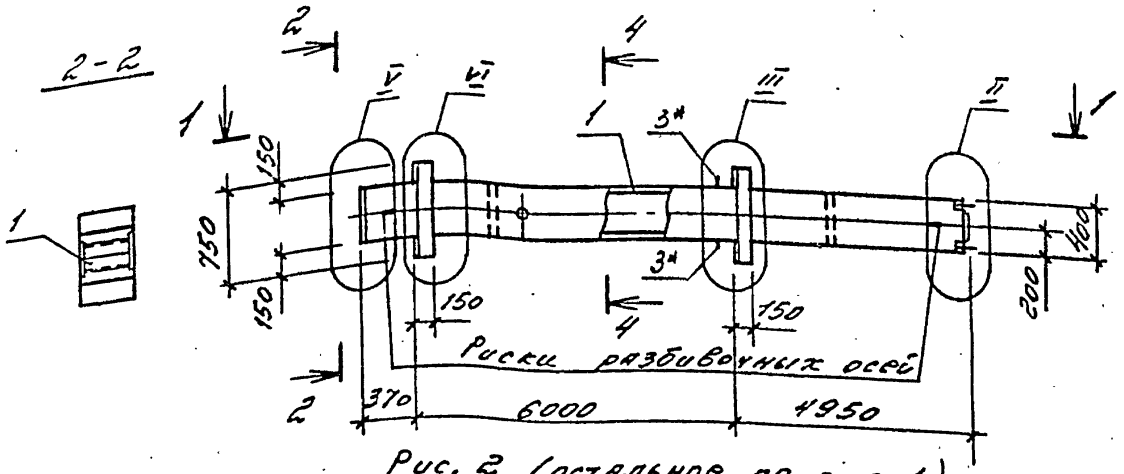

Рис. 2 (остальное по рис. 1)

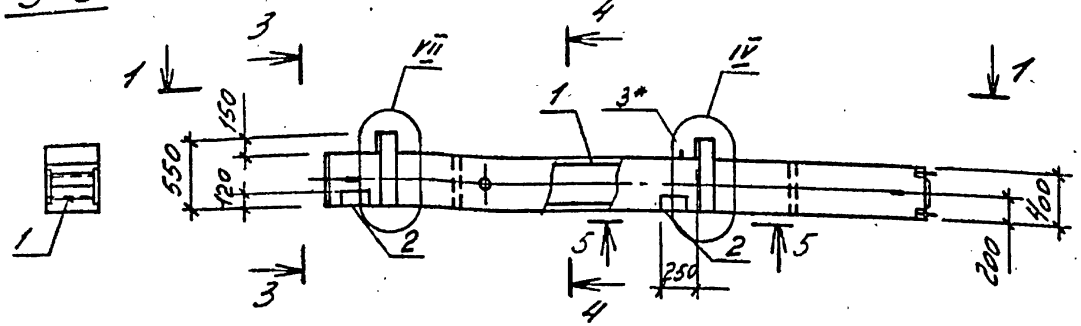

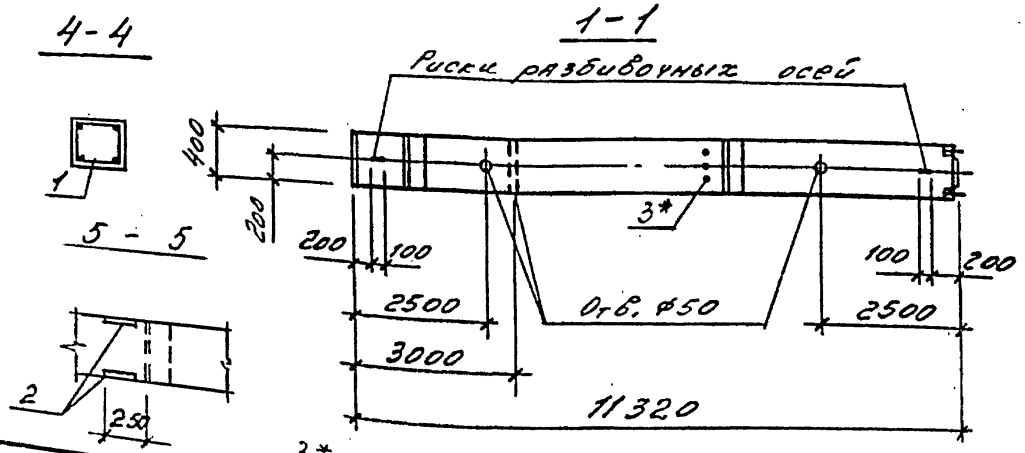

3* - см. стр. 5 (00.000000пз).

Обозначение	Марка	Рис.	Масса, т
1.020.1-4.21 09.000000	2КВД60.60-3,20.00	1	4,62
-01	2КВД60.60-3,22.00		
-02	2КВД60.60-3,25 00		
-03	2КВД60.60-3.28.00		
-04	2КВД60.60-4.28.00		
-05	2КВД60.60-5.28.00		
-06	2КВД60.60-3.32.00		
-07	2КВД60.60-5.32.00		
-08	2КВД60.60-4.36.00		
-09	2КВД60.60-5.36.00		
-10	2КВД60.60-3.40.00		
-11	2КВД60.60-4.40.00		
-12	2КВД60.60-5.40.00		
-13	2КВО60.60-3.20.00	2	4,58
-14	2КВО60.60-3.22.00		
-15	2КВО60.60-3.25.00		
-16	2КВО60.60-3.28.00		
-17	2КВО60.60-3.32.00		
-18	2КВО60.60-4.32.00		
-19	2КВО60.60-3.36.00		
-20	2КВО60.60-4.36.00		
-21	2КВО60.60-3.40.00		
-22	2КВО60.60-4.40.00		

Нач.отдела	Царбак	
Н.контр.	Аксёнова	
Гл.констр.отд.	Баранов	
Нач.сектора	Бродский	
Вед.инженер	Агеенко	
Инженер	Левина	
Ст.техник	Фоменко	

1.020.1-4.21 09.00 00 00 СБ

Колонна 2КВД60.60; 2КВО60.60

Сборочный чертеж.

Стадия	Масса	Масштаб
Р	см. табл.	
Лист	Листов 1	

ГОССТРОЙ СССР
ЛЕНИНГРАДСКИЙ ПРОМСТРОЙПРОЕКТ

Инв.№ подл. | Подпись и дата | Взам.инв.№

Рис.1

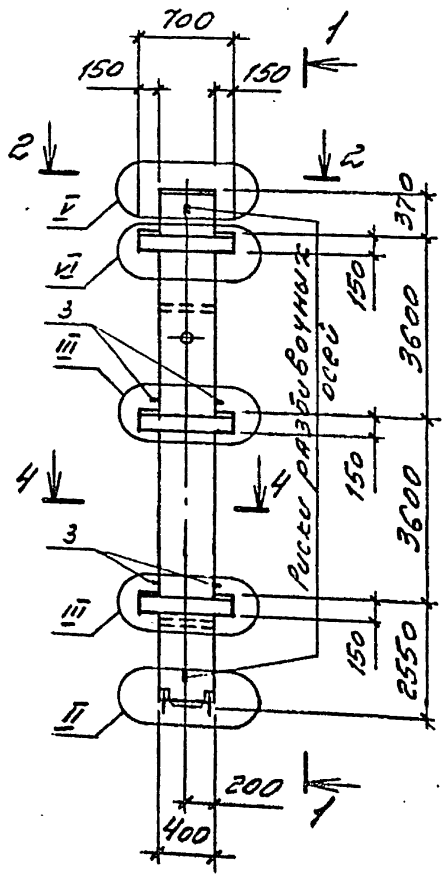

Формат	Зона	Поз.	Обозначение	Наименование	Кол. на исполн. 1.020.1-4.2-1 10.000000-								Примечание
					–	01	02	03	04	05	06	07	
				Документация									
А3			1.020.1-4.2-1 00.00 00 00 0У	Узлы	×	×	×	×	×	×	×	×	
А3			00.00 00 00 РС	Ведомость расхода стали	×	×	×	×	×	×	×	×	
А3			00.00 00 00 ПЗ	Пояснительная записка	×	×	×	×	×	×	×	×	
				Сборочные единицы									
				Каркас пространственный									
А3		1	1.020.1-4.2-2 10.01 00 00	КП 98	1								
			-01	КП 99		1							
			-02	КП 100				1					
			-03	КП 101					1				
			-04	КП 102						1			
			-05	КП 103							1		
			-06	КП 104								1	
			-07	КП 462			1						
А4		2	01.00 01 00	Изделие закладное МН12				6	6	6	6	6	
				Материалы									
				Бетон марки М300 (класс В12,5)	1.67		1.67	1.65	1.65	1.65	1.65	1.65	м³
				М400 (класс В30)		1.67							

Таблицу исполнений смотри л. 2.

Нач.отдела	Царбак	
Н.контр.	Аксёнова	
Гл.констр.отд.	Баранов	
Нач.сектора	Бродский	
Вед.инженер	Агеенко	
Инженер	Лазина	
Ст.техник	Фоменко	

1.020.1-4.2-1 10.000000

Колонна

3КВД 36.36; 3КВ036.36

Стадия	Масса	Масштаб
Р	см. табл.	
Лист 1	Листов 2	

ГОССТРОЯ СССР
ЛЕНИНГРАДСКИЙ ПРОМСТРОЙПРОЕКТ

Инв.№ подл. | Подпись и дата | Взам.инв.№

Рис.2
(остальное по рис. 1).

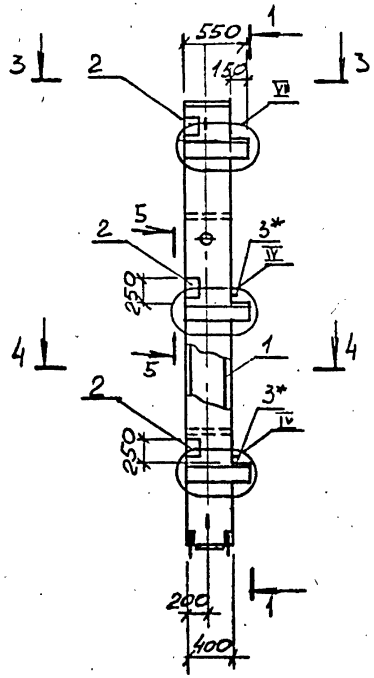

1 - 1

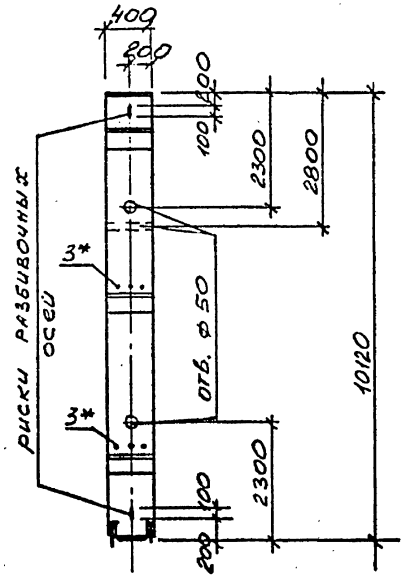

Обозначение	Марка	Рис.	Масса, т
1.020.1-4. 2-1 10.00 00 00	3КВД 36.36-3.20.00	1	4,18
-01	3КВД 36.36-4.22.00		
-02	3КВД 36.36-3.28.00		
-03	3КВО 36.36-3.25.00	2	4,12
-04	3КВО 36.36-3.28.00		
-05	3КВО 36.36-3.32.00		
-06	3КВО 36.36-3.36.00		
-07	3КВО 36.36-3.40.00		

* поз. 3 принимается в конкретном проекте в зависимости от несущей способности ригеля, см. стр. 5 (00.000000 ПЗ).

2 - 2

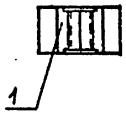

3 - 3

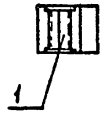

4 - 4



5 - 5

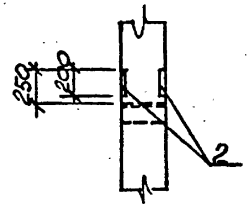

Инв.№ подл. | Подпись и дата | Взам. инв.№

Рис.1

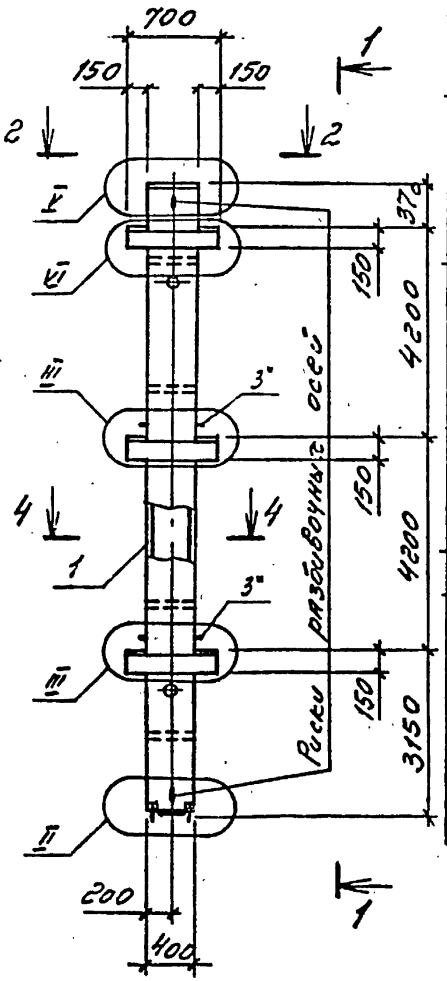

Формат	Зона	Поз.	Обозначение	Наименование	Кол. на исполн. 1.020.1-4.2-1 11.000000-												Примечание
					–	01	02	03	04	05	06	07	08	09	10	11	
				Документация													
А3			1.020.1-4.2-1 00.000000 У	Узлы	X	X	X	X	X	X	X	X	X	X	X	X	
А3			00.000000 РС	Ведомость расхода стали	X	X	X	X	X	X	X	X	X	X	X	X	
А3			00.000000 ПЗ	Пояснительная записка	X	X	X	X	X	X	X	X	X	X	X	X	
				Сборочные единицы													
А3		1	1.020.1-4.2-2 11.010000	Каркас пространственный КП105	1												
			-01	КП106		1											
			-02	КП107			1										
			-03	КП108				1	1								
			-04	КП109						1							
			-05	КП110							1						
			-06	КП111								1					
			-07	КП112									1				
			-08	КП113										1			
			-09	КП114											1	1	
				Изделие закладное													
А4		2	01.000100	МН12								6	6	6	6	6	
				Материалы													
				Бетон марки М300 (класс В22.5)	1,96	1,96	1,96	1,96				1,93	1,93	1,93	1,93		$м^3$
				М400 (класс В30)						1,96						1,93	$м^3$
				М500 (класс В40)					1,96		1,96						$м^3$

Таблицу исполнений см. л.2.

Нач.отдела	Царбах		
Н.контр.	Аксёнова		
Гл.констр.отд.	Баранов		
Нач.сектора	Бродский		
Вед.инженер	Агеенко		
Инженер	Левина		
Ст.техник	Фоменко		

1.020.1-4.2-1 11.0000 00

Колонна 3КВА42.42; 3КВ042.42

Стадия	Масса	Масштаб
Р	см. табл.	

Лист 1 Листов 2

ГОССТРОЙ СССР ЛЕНИНГРАДСКИЙ ПРОМСТРОЙПРОЕКТ

22226 37

Инв.№ подл. | Подпись и дата | Взам.инв.№

Рис. 2
(остальное по рис. 1)

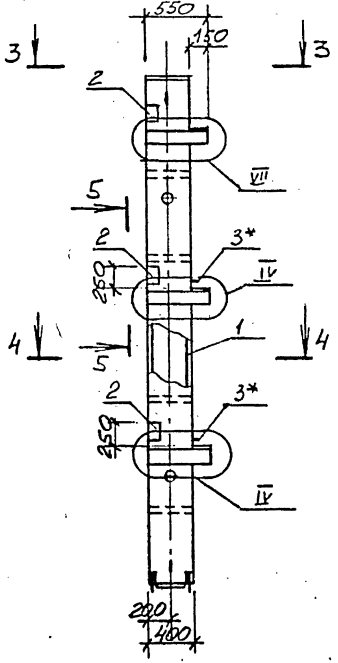

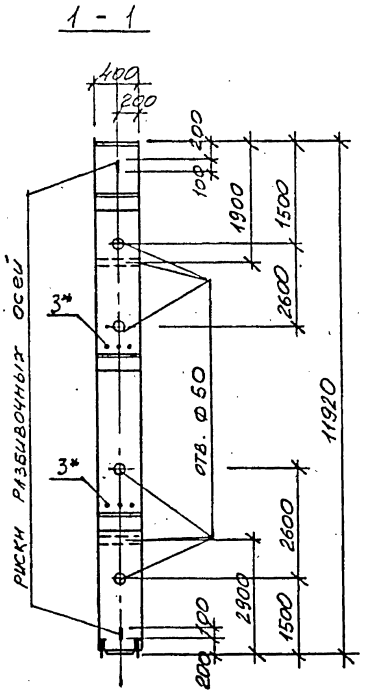

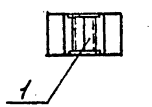



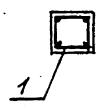

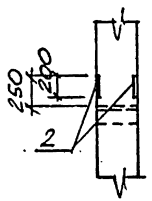

Обозначение	Марка	Рис.	Масса, т
1.020.1-4.2-1 11.00 0000	3КВД 42.42-3.20.00	1	4,90
-01	3КВД 42.42-3.22.00		
-02	3КВД 42.42-3.25.00		
-03	3КВД 42.42-3.32.00		
-04	3КВД 42.42-5.32.00		
-05	3КВД 42.42-4.36.00		
-06	3КВД 42.42-5.40.00		
-07	3КВО 42.42-3.28.00	2	4,82
-08	3КВО 42.42-3.32.00		
-09	3КВО 42.42-3.36.00		
-10	3КВО 42.42-3.40.00		
-11	3КВО 42.42-4.40.00		

* поз. 3 принимается в конкретном проекте в зависимости от несущей способности ригеля, см. ст. 5 (00.000000 ПЗ).

Инв. № подл. | Подпись и дата | Взам. инв. №

Рис. 1

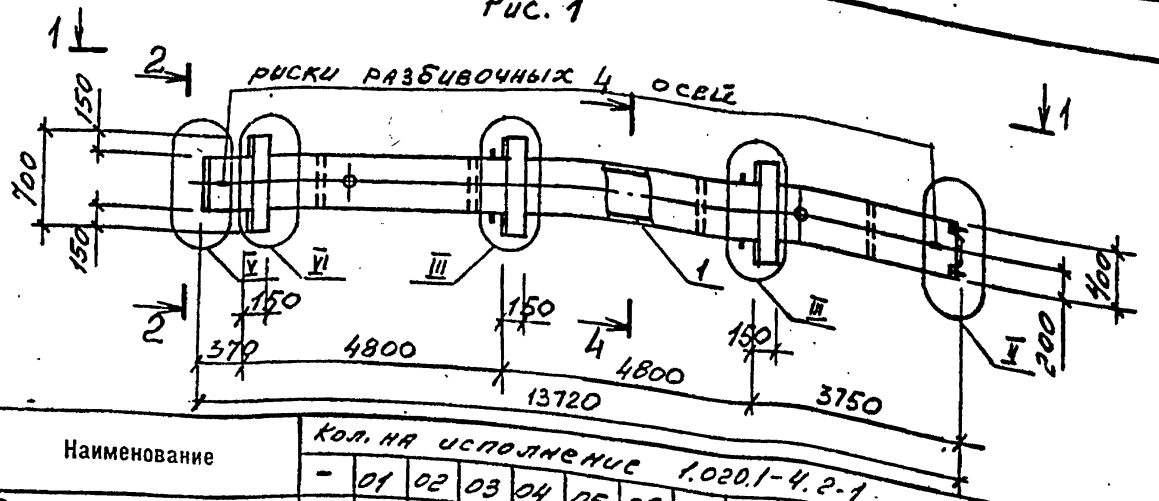

Формат	Зона	Поз.	Обозначение	Наименование	Кол. на исполнение 1.020.1-4.2-1 12.00 00 00 -																	Примечание
					-	01	02	03	04	05	06	07	08	09	10	11	12	13	14	15	16	17	
				Документация																		
А3			1.020.1-4.2-100.0000000 У	Узлы	×	×	×	×	×	×	×	×	×	×	×	×	×	×	×	×	×	×	
А3			00,000000 РС	Ведомость расхода стали	×	×	×	×	×	×	×	×	×	×	×	×	×	×	×	×	×	×	
А3			00.000000 ПЗ	Пояснительная записка	×	×	×	×	×	×	×	×	×	×	×	×	×	×	×	×	×	×	
				Сборочные единицы																		
				Каркас пространственный																		
А3		1	1.020.1-4.2-2 12.010000	КП 117	1																	
			-01	КП 118		1																
			-02	КП 119			1															
			-03	КП 120				1														
			-04	КП 121					1													
			-05	КП 122						1	1											
			-06	КП 123								1										

Таблицу исполнений смотри л.3.

Нач.отдела	Царбак	
Н.контр.	Аксёнова	
Гл.констр.отд.	Баранов	
Нач.сектора	Бродский	
Вед.инженер	Агеенко	
Инженер	Левина	
Ст.техник	Фомэнко	

1.020.1-4.2.1 12.000000

Колонна

3 КВД 48.48; 3 КВО 48.48

Стадия	Масса	Масштаб
Р	см. табл.	

Лист 1 Листов 3

Госстрой СССР Ленинградский Промстройпроект

Инв. № подл. | Подпись и дата | Взам. инв. №

Формат	Зона	Поз.	Обозначение	Наименование	Кол. на исполн. 1.020.1-4. 2-1 12.00 00 00-																			Примечание
					–	01	02	03	04	05	06	07	08	09	10	11	12	13	14	15	16	17			
				Каркас пространственный																				
А3		1	1.020.1-4. 2-2 12.01 0000-07	КП 124									1											
			– 08	КП 125										1										
			– 09	КП 126											1									
			– 10	КП 127												1	1							
			– 11	КП 128														1						
			– 12	КП 129															1					
			– 13	КП 130																1				
			– 14	КП 131																	1			
			– 15	КП 132																		1		
А4		2	01.000100	Изделие закладное МН 12									6	6	6	6	6	6	6	6	6	6		
				Материалы																				
				Бетон марки М300 (класс В22,5)	2,25	2,25	2,25		2,25	2,25			2,22	2,22	2,22	2,22		2,22							м3
				М400 (класс В30)				2,25			2,25						2,22		2,22	2,22	2,22	2,22			м3
				М600 (класс В45)								2,25													м3

Инв. № подл. | Подпись и дата | Взам. инв. №

Рис. 2 (остальное по рис. 1)

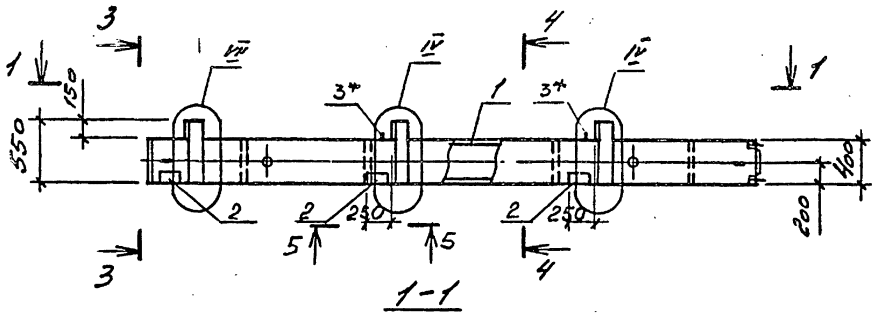

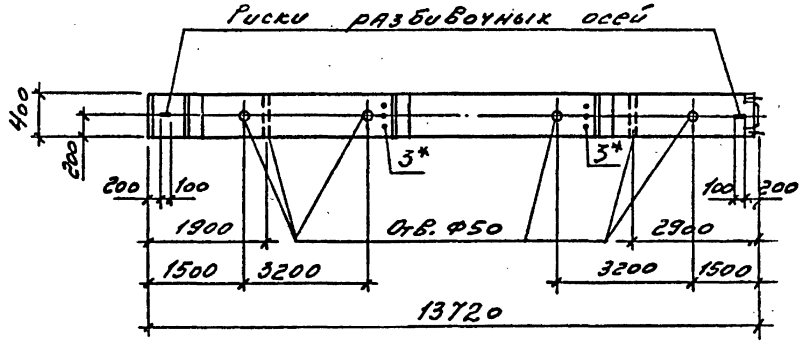

Обозначение	Марка	Рис.	Масса, т
1.020.1-4.1-1 12.000000	3КВД48.48-3.20.00	1, 3	5,62
-01	3КВД48.48-3.22.00		
-02	3КВД48.48-3.25.00		
-03	3КВД48.48-4.28.00		
-04	3КВД48.48-3.32.00		
-05	3КВД48.48-3.36.00		
-06	3КВД48.48-4.36.00		
-07	3КВД48.48-5.32.20		
-08	3КВО48.48-3.22.00	2, 3	5,55
-09	3КВО48.48-3.25.00		
-10	3КВО48.48-3.28.00		
-11	3КВО48.48-3.32.00		
-12	3КВО48.48-4.32.00		
-13	3КВО48.48-3.36.00		
-14	3КВО48.48-4.40.00		
-15	3КВО48.48-4.28.20	2,4	
-16	3КВО48.48-4.32.20		
-17	3КВО48.48-4.36.32		

2-2

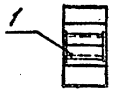

3-3

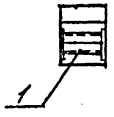

4-4
Рис. 3



4-4
Рис. 4



5-5

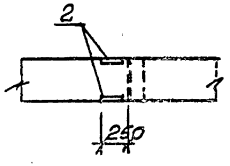

*поз. 3 принимается в конкретном проекте в зависимости от несущей способности ригеля, см. стр. 5 (00.000000 ПЗ).

Взам. инв. №
Подпись и дата
Инв. № подл.

Рис. 1

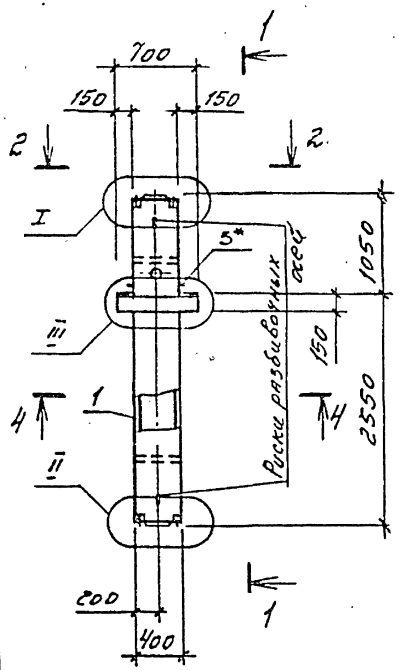

Формат	Зона	Поз.	Обозначение	Наименование	Кол. на исполн. 1.020.1-4. 2-1 13.000000-													Примеч.
					–	01	02	03	04	05	06	07	08	09	10	11	12	
				Документация														
А3			1.020.1-4.2-1 00,000000 У	Узлы	X	X	X	X	X	X	X	X	X	X	X	X	X	
А3			00,000000 РС	Ведомость расхода стали	X	X	X	X	X	X	X	X	X	X	X	X	X	
А3			00,000000	Пояснительная записка	X	X	X	X	X	X	X	X	X	X	X	X	X	
				Сборочные единицы														
				Каркас пространственный														
А3		1	1.020.1-4.2-2 13,01 00 00	КП 133	1													
			-01	КП 134		1												
			-02	КП 135			1											
			-03	КП 136				1	1	1								
			-04	КП 137							1							
			-05	КП 138								1						
			-06	КП 139									1					
			-07	КП 140										1				
			-08	КП 141											1			
			-09	КП 142												1		
			-10	КП 143													1	
А4		2	01.00 01 00	Изделие закладное МН12									2	2	2	2	2	
				Материалы														
				Бетон марки М300 (класс В22,5)	0,59	0,59	0,59	0,59					0,58		0,58			М3
				М400 (класс В30)					0,59		0,59			0,58		0,58	0,58	М3
				М500 (класс В40)						0,59		0,59						М3

Таблицу исполнений смотри л. 2.

Нач.отдела	Цербак	
Н.контр.	Аксёнова	
Гл.констр.отд.	Липницкий	
Нач.сектора	Бродский	
Вед.инженер	Агеенко	
Инженер.	Левина	
Ст.техник	Фоменко	

1.020.1-4. 2-1 13. 00 00 00

Колонна
1КСД 36.00; 1КСО 36.00

Стадия	Масса	Масштаб
Р	см. табл.	

Лист 1 Листов 2

ГОССТРОЙ СССР
ЛЕНИНГРАДСКИЙ ПРОМСТРОЙПРОЕКТ

22226 42

Инв. № подл. | Подпись и дата | Взам. инв. №

Рис. 2
(остальное по рис. 1)

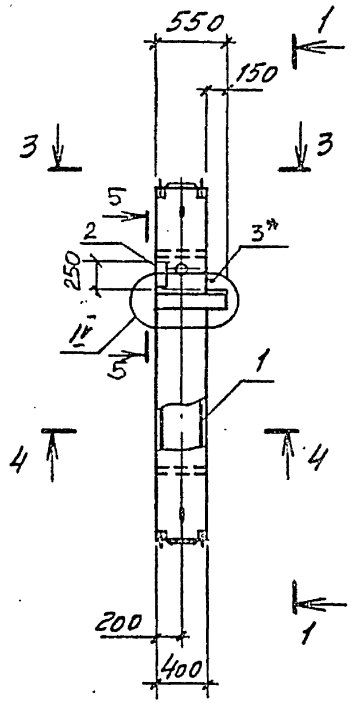

1-1

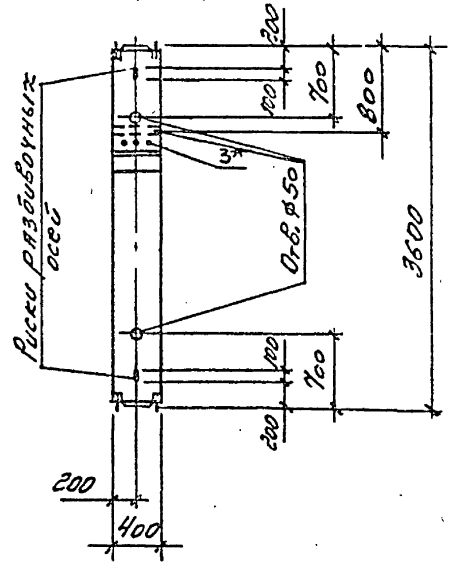

Обозначение	Марка	Рис.	Масса, т
1.020.1-4.2-1 13.00 0000	1КСД 36,00-3.20.00	1,3	1,48
-01	1КСД 36.00 - 3.22.00		
-02	1КСД 36,00 - 3.28.00		
-03	1КСД 36,00 - 3.40.00		
-04	1КСД 36,00 - 4.40.00		
-05	1КСД 36.00 - 6.40.00		
-06	1КСД 36,00 - 4.28.20	1,4	
-07	1КСД 36.00 - 5.40.22		
-08	1КСО 36.00 - 3.25.00	2,3	1,45
-09	1КСО 36.00 - 4.36.00		
-10	1КСО 36.00 - 3.40.00		
-11	1КСО 36.00 - 4.28.20	2,4	
-12	1КСО 36.00 - 4.40.22		

*поз. 3 принимается в конкретном проекте в зависимости от несущей способности ригеля, см. стр. 5 (00.000000 ПЗ).

2-2

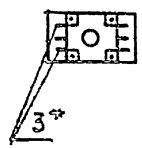

3-3

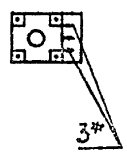

4-4
Рис. 3

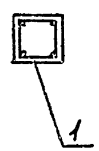

4-4
Рис. 4

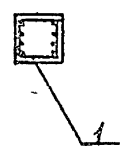

5-5

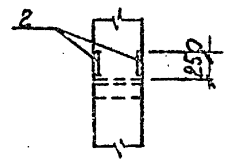

Инв. № подл. | Подпись и дата | Взам. инв. №

Рис.1

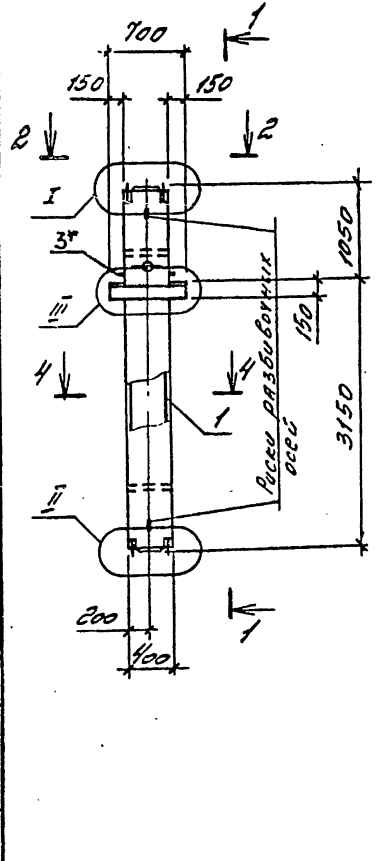

Формат	Зона	Поз.	Обозначение	Наименование	Кол. на исполнение 1.020.1-4.2-1 14.000000-												Примечание
					-	01	02	03	04	05	06	07	08	09	10	11	
				Документация													
А3			1.020.1-4.2-1 00.00000004	Узлы	X	X	X	X	X	X	X	X	X	X	X	X	
А3			00.000000 РС	Ведомость расхода стали	X	X	X	X	X	X	X	X	X	X	X	X	
А3			00.000000 ПЗ	Пояснительная записка	X	X	X	X	X	X	X	X	X	X	X	X	
				Сборочные единицы													
				Каркас пространственный													
А3		1	1.020.1-4.2-2 14.010000	КП 144	1												
			-01	КП 145		1											
			-02	КП 146			1										
			-03	КП 147				1	1	1							
			-04	КП 148							1						
			-05	КП 149								1					
			-06	КП 150									1				
			-07	КП 151										1			
			-08	КП 152											1		
			-09	КП 153												1	
А4		2	01.000100	Изделие закладное МН12								2	2	2	2	2	
				Материалы													
				Бетон марки М300 (класс В22,5)	0,69	0,69	0,69	0,69				0,68	0,68		0,68			м3
				М400 (класс В30)					0,69					0,68		0,68		м3
				М500 (класс В40)						0,69	0,69							м3

Таблицу исполнений см. на л.2.

Нач.отдела	Цербак	
Н.контр.	Акеёнова	
Гл.констр.отд.	Баранов	
Нач.сектора	Бродский	
Вед.инженер	Агеенко	
Инженер	Левина	
Ст.техник	Фоменко	

1.020.1-4.2-1 14.000000

Колонна

1КСА42.00; 1КС042.00

Стадия	Масса	Масштаб
Р	см. табл.	
Лист 1	Листов 2	

ГОССТРОЙ СССР
ЛЕНИНГРАДСКИЙ ПРОМСТРОЙПРОЕКТ

Инв. № подл. | Подпись и дата | Взам. инв. №

Рис. 2
(остальное по рис. 1)

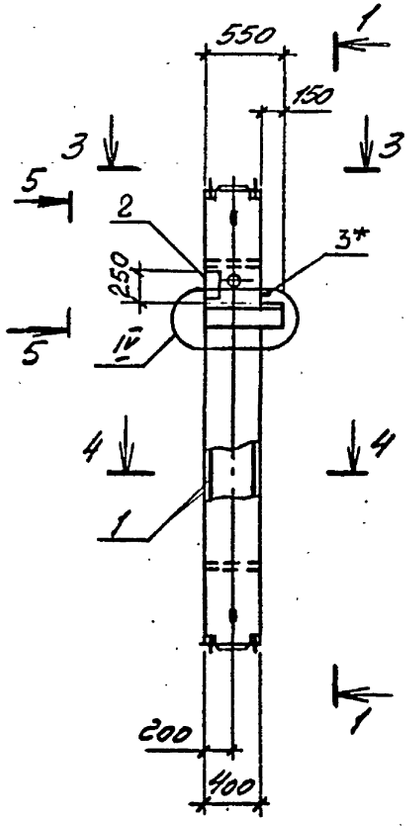

1-1

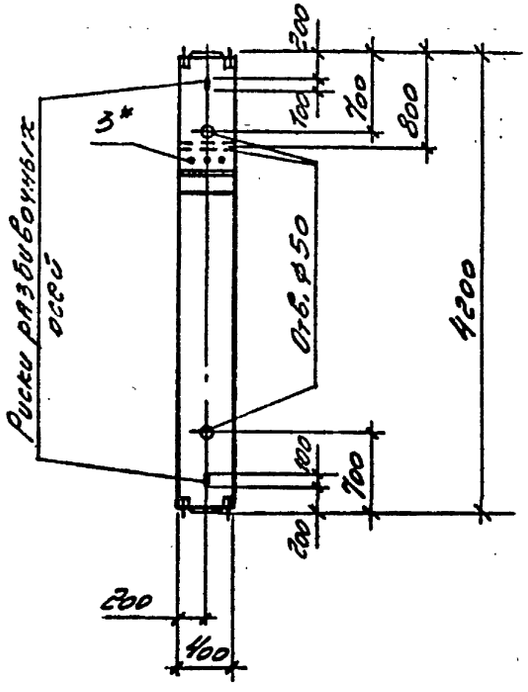

Обозначение	Марка	Рис.	Масса т
1.020.1-4.2.1 14.000000	1КСД 42.00-3.20.00	1,3	4,73
-01	1КСД 42.00-3.22.00		
-02	1КСД 42.00-3.28.00		
-03	1КСД 42.00-3.36.00		
-04	1КСД 42.00-4.36.00		
-05	1КСД 42.00-5.36.00		
-06	1КСД 42.00-5.40.00		
-07	1КС042.00-3.25.00	2,3	4,70
-08	1КС042.00-3.32.00		
-09	1КС042.00-4.36.00		
-10	1КС042.00-3.40.00		
-11	1КС042.00-4.40.22	2,4	

* поз. 3 принимается в конкретном проекте в зависимости от несущей способности ригеля, см. стр. 5 (00.000000 ПЗ).

2-2

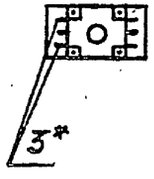

3-3

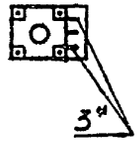

4-4
Рис. 3

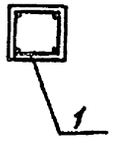

4-4
Рис. 4

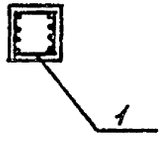

5-5

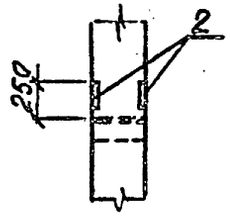

Инв. № подл. | Подпись и дата | Взам. инв. №

Рис. 1

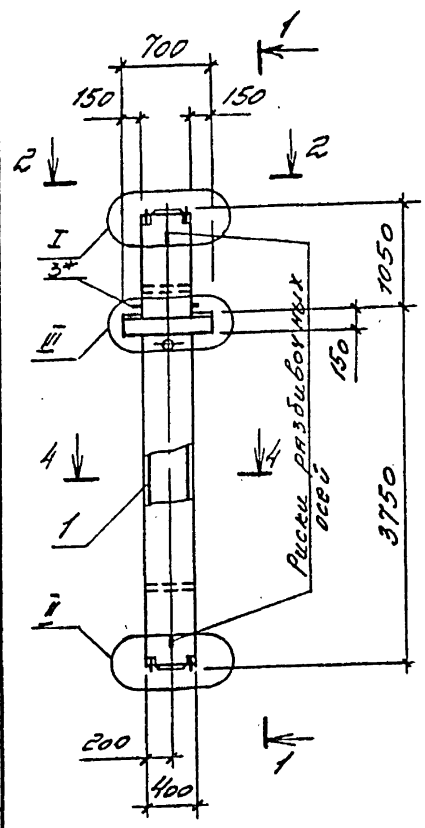

Формат	Зона	Поз.	Обозначение	Наименование	Кол. на исполнение 1.020.1-4.2-1 15.000000-												
					–	01	02	03	04	05	06	07	08	09	10	11	12	13
				Документация														
А3			1.020.1-4.2-1 ПО.000000 У	Узлы	×	×	×	×	×	×	×	×	×	×	×	×	×	×
А3			ПО.000000 РС	Ведомость расхода стали	×	×	×	×	×	×	×	×	×	×	×	×	×	×
А3			ПО.000000 ПЗ	Пояснительная записка	×	×	×	×	×	×	×	×	×	×	×	×	×	×
				Сборочные единицы														
				Каркас пространственный														
А3		1	15.010000	КП154	1													
			-01	КП155		1												
			-02	КП156			1											
			-03	КП157				1										
			-04	КП158					1	1								
			-05	КП159							1	1						
			-06	КП160									1					
			-07	КП161										1				
			-08	КП162											1			
			-09	КП163												1		
			-10	КП164													1	1
А4		2	01.000100	Изделие закладное NN12									2	2	2	2	2	2
				Материалы														
				Бетон марки М300 (класс В22,5) м³	0,79	0,79	0,79	0,79	0,79				0,78	0,78	0,78	0,78	0,78	
				М400 (класс В30) м³						0,79	0,79							0,78
				М500 (класс В40) м³								0,79						

Таблицу исполнений см. на л. 2.

Нач.отдела	Царбак	
Н.контр.	Аксёнова	
Гл.конструктор отд.	Баранов	
Нач.сектора	Бродский	
Вед.инженер	Агеенко	
Инженер	Леенна	
Ст.техник	Фоменко	

1.020.1-4.2-1 15,000000

Колонна

1 КСД 48.00
1 КСО 48.00

Стадия	Масса	Масштаб
Р	см. табл.	
Лист 1	Листов 2	

ГОССТРОЙ СССР
ЛЕНИНГРАДСКИЙ ПРОМСТРОЙПРОЕКТ

Инв. № подл. | Подпись и дата | Взам. инв. №

Обозначение	Марка	Рис.	Масса, т
1.020.1-4.2-1 15.000000	1КСД 48.00-3.20.00	1	1,98
-01	1КСД 48.00-3.25.00		
-02	1КСД 48.00-3.28.00		
-03	1КСД 48.00-3.32.00		
-04	1КСД 48.00-3.36.00		
-05	1КСД 48.00-4.36.00		
-06	1КСД 48.00-4.40.00		
-07	1КСД 48.00-5.40.00		
-08	1КСО 48.00-3.20.00	2	1,95
-09	1КСО 48.00-3.25.00		
-10	1КСО 48.00-3.28.00		
-11	1КСО 48.00-3.32.00		
-12	1КСО 48.00-3.40.00		
-13	1КСО 48.00-4.40.00		

Рис. 2

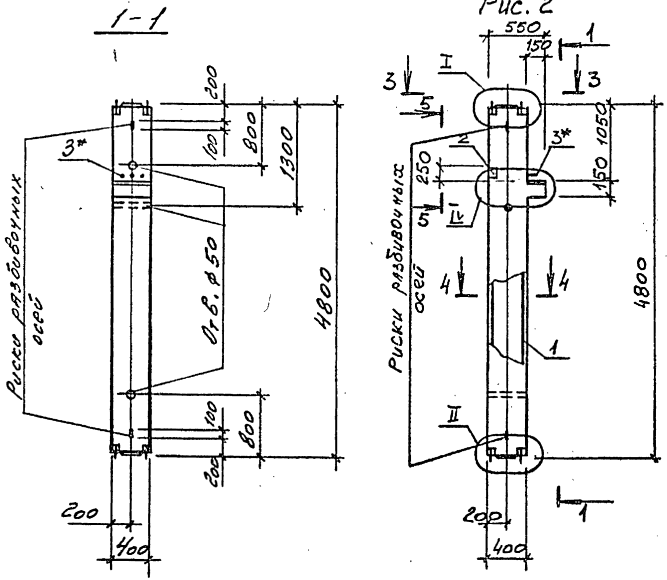

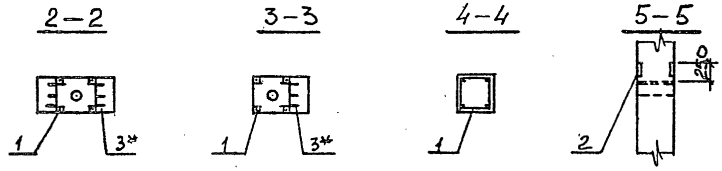

Поз. 3* принимается в конкретном проекте в зависимости от несущей способности ригеля, см. стр. 5 (00.00 00 00 ПЗ).

Рис. 1

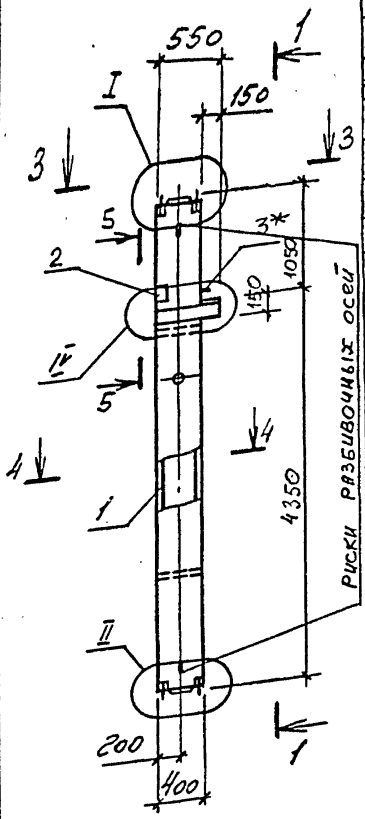

Формат	Зона	Поз.	Обозначение	Наименование	Кол. на исполнение 1.020.1-4.2-1 17.000000-														
					–	01	02	03	04	05	06	07	08	09	10	11	12	13	14	15
				Документация																
А3			1.020.1-4.2-100.000000 У	Узлы	×	×	×	×	×	×	×	×	×	×	×	×	×	×	×	×
А3			00.000000 РС	Ведомость расхода стали	×	×	×	×	×	×	×	×	×	×	×	×	×	×	×	×
А3			00.000000 ПЗ	Пояснительная записка	×	×	×	×	×	×	×	×	×	×	×	×	×	×	×	×
				Сборочные единицы																
А3		1	1.020.1-4.2-2 17.010000	Каркас пространственный КП1651																
			-01	КП166		1														
			-02	КП167			1													
			-03	КП168				1	1											
			-04	КП169						1	1									
			-05	КП170								1								
			-06	КП171									1							
			-07	КП172										1						
			-08	КП173											1					
			-09	КП174												1				
			-10	КП115													1			
			-11	КП176														1		
			-12	КП177															1	1
А4		2	01.000100	Изделие закладное МН12										2	2	2	2	2	2	2
				Материалы																
				Бетон марки М300 (класс В22,5) $м^3$	0,88	0,88	0,88	0,88		0,88				0,87	0,87	0,87	0,87	0,87	0,87	
				М400 (класс В30) $м^3$					0,88											0,87
				М500 (класс В40) $м^3$							0,88	0,88	0,88							

Таблицу исполнений см. на л. 2.

Нач.отдела	Царбак	
Н.контр.	Аксёнова	
Гл.констр.отд.	Липницкий	
Нач.сектора	Бродский	
Вед.инженер	Агеенко	
Инженер.	Левина	
Ст.техник	Фоменко	

1.020.1-4.2-1 17.00 00 00

Колонна 1КСД 54.00, 1КС0 54.00

Стадия	Масса	Масштаб
Р	см. табл.	

Лист 1 Листов 2

ГОССТРОЯ СССР ЛЕНИНГРАДСКИЙ ПРОМСТРОЙПРОЕКТ

Взам. инв. № | Подпись и дата | Инв. № подл.

Рис. 2

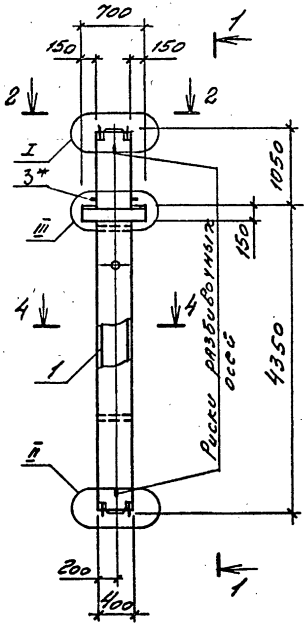

1-1

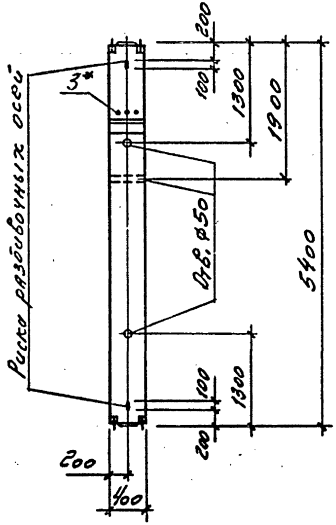

Обозначение	Марка	Рис.	Масса, т
1.020.1-4.2-1 17.00.00.00	1КСД 54.00-3.20.00	2;3	2,20
-01	1КСД 54.00-3.22.00		
-02	1КСД 54.00-3.28.00		
-03	1КСД 54.00-3.32.00		
-04	1КСД 54.00-4.32.00		
-05	1КСД 54.00-3.40.00		
-06	1КСД 54.00-5.40.00		
-07	1КСД 54.00-5.40.22	2,4	
-08	1КСД 54.00-5.40.36		
-09	1КСО 54.00-3.20.00	1;3	2,18
-10	1КСО 54.00-3.25.00		
-11	1КСО 54.00-3.28.00		
-12	1КСО 54.00-3.32.00		
-13	1КСО 54.00-3.36.00		
-14	1КСО 54.00-3.40.00		
-15	1КСО 54.00-4.40.00		

поз. 3* принимается в конкретном проекте в зависимости от несущей способности ригеля, см. стр. 5 (00.00.00.00-ПЗ).

2-2

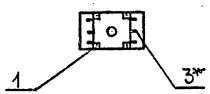

3-3



4-4
Рис. 3



4-4
Рис. 4



5-5

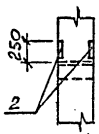

Инв. № подл. | Подпись и дата | Взам. инв. №

Рис. 1

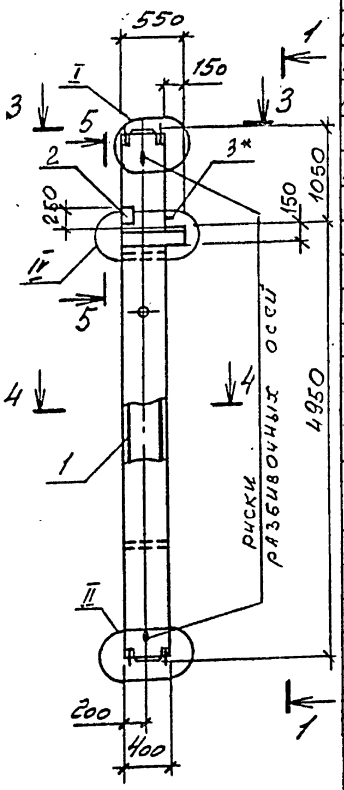

Формат	Зона	Поз.	Обозначение	Наименование	Кол. на исполнение 1.020.1-4.2-1 19.000000-														
					-	01	02	03	04	05	06	07	08	09	10	11	12	13	14	15
				Документация																
А3			1.020.1-4.2-1 00.000000 У	Узлы	×	×	×	×	×	×	×	×	×	×	×	×	×	×	×	×
А3			00.000000 РС	Ведомость расхода стали	×	×	×	×	×	×	×	×	×	×	×	×	×	×	×	×
А3			00.000000 ПЗ	Пояснительная записка	×	×	×	×	×	×	×	×	×	×	×	×	×	×	×	×
				Сборочные единицы																
А3		1	1.020.1-4.2-2 19.010000	Каркас пространственный КП178	1															
			- 01	КП179		1														
			- 02	КП180			1													
			- 03	КП181				1												
			- 04	КП182					1	1	1									
			- 05	КП183								1								
			- 06	КП184									1							
			- 07	КП185										1						
			- 08	КП186											1					
			- 09	КП187												1				
			- 10	КП188													1			
			- 11	КП189														1		
			- 12	КП190															1	1
А4		2	01.000100	Изделие закладное МН12										2	2	2	2	2	2	2
				Материалы:																
				Бетон марки М300 (класс В22,5), м³	0,98	0,98	0,98	0,98	0,98					0,97	0,97	0,97	0,97	0,97	0,97	
				М400 (класс В30), м³						0,98										
				М500 (класс В40), м³							0,98	0,98	0,98							0,97

Таблицу исполнений см. на л. 2.

Нач.отдела	Царбак	
Н.контр.	Аксёнова	
Гл.констр.отд.	Липницкий	
Нач.сектора	Бродский	
Вед.инженер	Агеенко	
Инженер	Левина	
Ст.техник	Фоменко	

1.020.1-4.2-1 19.00 00 00

Колонна 1КСД 60.00; 1КСО 60.00

Стадия	Масса	Масштаб
Р	см. табл.	

Лист 1 Листов 2

ГОССТРОЙ СССР ЛЕНИНГРАДСКИЙ ПРОМСТРОЙПРОЕКТ

Инв.№ подл. | Подпись и дата | Взам.инв.№

Рис. 2

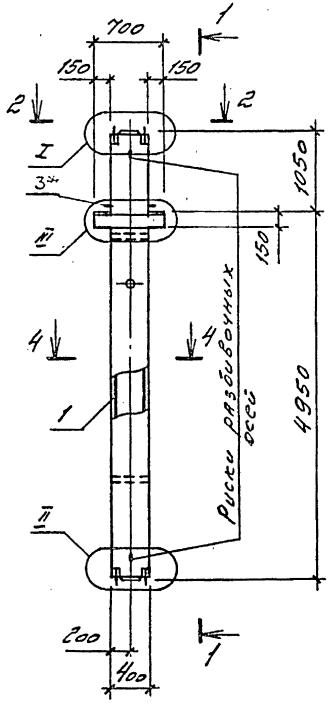

1-1

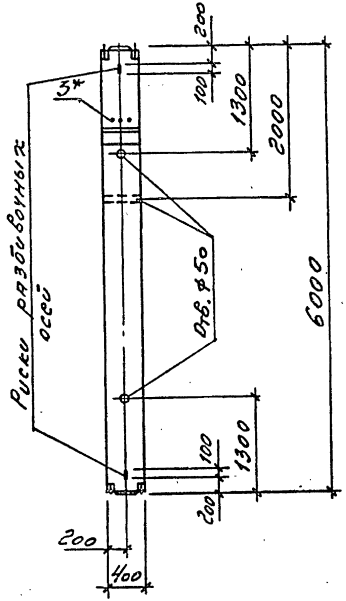

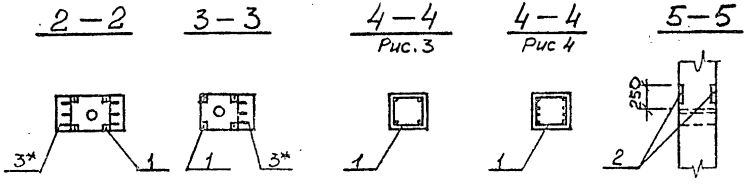

Обозначение	Марка	Рис.	Масса, т
1.020.1-4.2-1 19.00 00 00	1КСД 60.00-3.20.00	2;3	2,45
-01	1КСД 60.00-3.22.00		
-02	1КСД 60.00-3.28.00		
-03	1КСД 60.00-3.32.00		
-04	1КСД 60.00-3.40.00		
-05	1КСД 60.00-4.40.00		
-06	1КСД 60.00-5.40.00		
-07	1КСД 60.00-5.40.22	2;4	
-08	1КСД 60.00-5.40.36		
-09	1КСО 60.00-3.20.00	1;3	2,42
-10	1КСО 60.00-3.25.00		
-11	1КСО 60.00 3.28.00		
-12	1КСО 60.00-3.32.00		
-13	1КСО 60.00-3.36.00		
-14	1КСО 60.00-3.40.00		
-15	1КСО 60.00-4.40.00		

*поз. 3 принимается в конкретном проекте в зависимости от несущей способности ригеля, см. стр. 5 (00.000000 ПЗ).

Инв. № подл.	Подпись и дата	Взам. инв. №

1.020.1-4.2-1 19.00 00 00

Лист 2

22226 51

Рис. 1

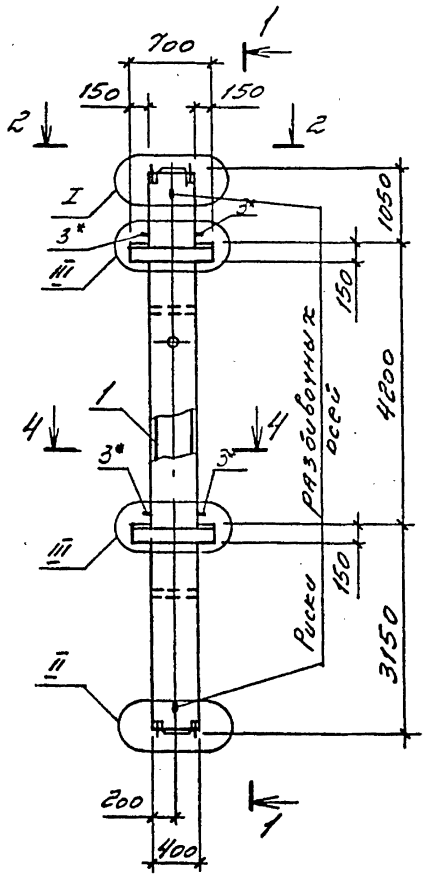

Формат	Зона	Поз.	Обозначение	Наименование	Кол. на исполн 1.020.1-4.2-1 ЕД 000000- —	01	02	03	04	05	06	07
				Документация								
А3			1.020.1-4.2-1 00.0000000 У	Узлы	Х	Х	Х	Х	Х	Х	Х	Х
А3			00.000000 РС	Ведомость расхода стали	Х	Х	Х	Х	Х	Х	Х	Х
А3			00.000000 ПЗ	Пояснительная записка	Х	Х	Х	Х	Х	Х	Х	Х
				Сборочные единицы								
А3		1	1.020.1-4.2-2 20.010000	Каркас пространственный КП191	1	1						
			-01	КП192			1					
			-02	КП193					1			
			-03	КП194						1	1	
			-04	КП195								1
			-05	КП461				1				
А4		2	01.000100	Изделие закладное НН12					4	4	4	4
				Материалы								
				Бетон марки М300 (класс В22,5), м³	1,38				1,36	1,36		
				М400 (класс В30), м³							1,36	1,36
				М500 (класс В40), м³		1,38	1,38	1,38				

Таблицу исполнений см. на п.2.

Нач.отдела	Царбак		
Н.контр.	Аксёнова		
Гл.констр.отд.	Баранов		
Нач.сектора	Бродский		
Вед.инженер	Агеенко		
Инженер	Левина		
Ст.техник	Фоменко		

1.020.1-4.2-1 20.000000

Колонна 2КСД42.42; 2КС042.42

Стадия	Масса	Масштаб
Р	см. табл.	
Лист 1	Листов 2	

ГОССТРОЙ СССР ЛЕНИНГРАДСКИЙ ПРОМСТРОЙПРОЕКТ

Инв. № подл. | Подпись и дата | Взам. инв. №

Рис. 2 (остальное по рис. 1)

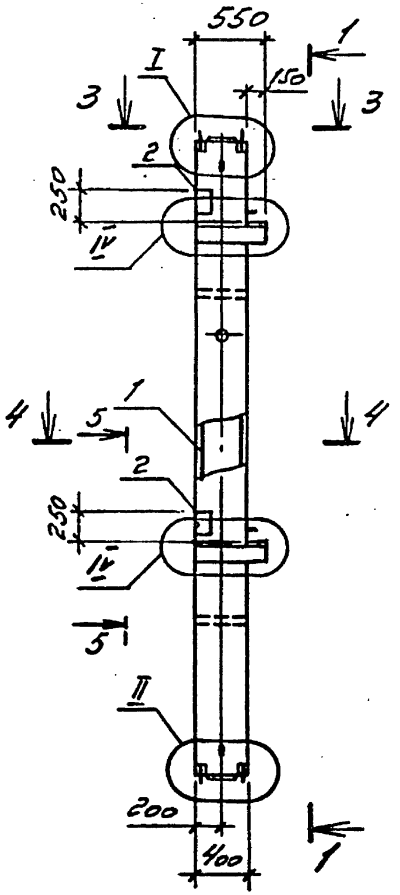

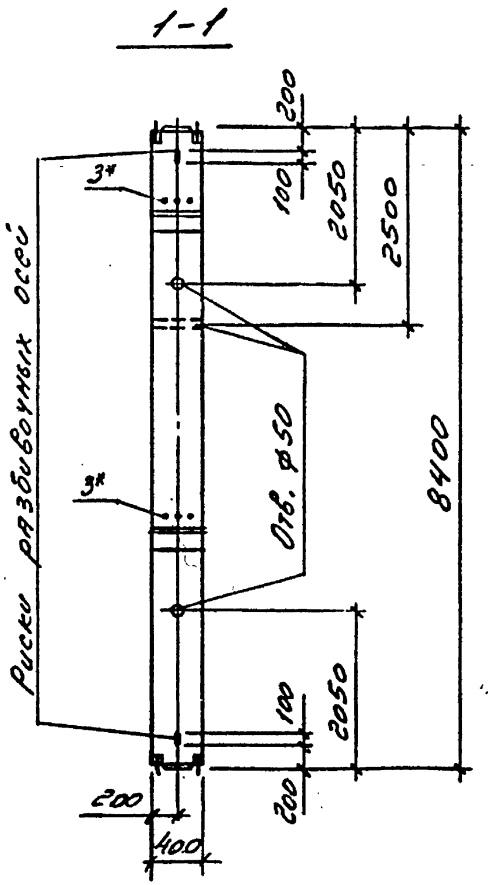

Обозначение	Марка	Рис.	Масса, т
1.020.1-4.2-1 20.00.00.00	2КСД42.42-3.32.00	1; 3	3,45
-01	2КСД42.42-5.32.00		
-02	2КСД42.42-5.36.00		
-03	2КСД42.42-5.40.00		
-04	2КСО42.42-3.36.00	2; 3	3,40
-05	2КСО42.42-3.40.00		
-06	2КСО42.42-4.40.00		
-07	2КСО42.42-4.40.22	2; 4	

* поз. 3 принимается в конкретном проекте в зависимости от несущей способности ригеля, см. стр. 5 (00.00.00.00ПЗ).

2-2

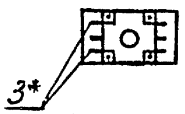

3-3

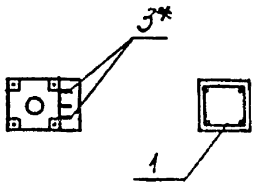

4-4 Рис.3

4-4 Рис.4

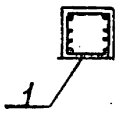

5-5

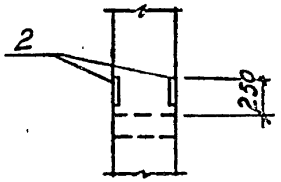

1.020.1-4.2-1 20.00.00.00		Лист 2

Инв. № подл. | Подпись и дата | Взам. инв. №

Инв. № подл.	Подпись и дата	Взам. инв. №

Формат	Зона	Поз.	Обозначение	Наименование	Кол. на исполн. 1.020.1-4.2-1 21.000000- —	01	02	03	04	05	06	07	08		Примечание
				Документация											
А3			1.020.1-4.2-1 21.000000 СБ	Сборочный чертеж	Х	Х	Х	Х	Х	Х	Х	Х	Х		
А3			00.000000 У	Узлы	Х	Х	Х	Х	Х	Х	Х	Х	Х		
А3			00.000000 РС	Ведомость расхода стали	Х	Х	Х	Х	Х	Х	Х	Х	Х		
А3			00.000000 ПЗ	Пояснительная записка	Х	Х	Х	Х	Х	Х	Х	Х	Х		
				Сборочные единицы											
				Каркас пространственный											
А3		1	1.020.1-4.2-2 21.010000	КП 196	1										
			-01	КП 197		1									
			-02	КП 198			1								
			-03	КП 199				1							
			-04	КП 200					1	1					

Марка

Нач.отдела	Царбак	
Н.контр	Аксёнова	
Гл.констр.отд.	Липницкий	
Нач.сектора	Бродский	
Вед.инженер	Агеенко	
Инженер.	Левина	
Ст.техник	Фоменко	

1.020.1-4.2-1 21.00 00 00

Колонна 2КСД 48.48

Стадия	Лист	Листов
Р	1	2

ГОССТРОЙ СССР
ЛЕНИНГРАДСКИЙ ПРОМСТРОЙПРОЕКТ

Копировал Формат

Инв. № подл.	Подпись и дата	Взам. инв. №

Формат	Зона	Поз.	Обозначение	Наименование	Кол. на исполн. 1.020.1-4.2-1 21.000000- —	01	02	03	04	05	06	07	08		Примечание
				Каркас пространственный											
А3		1	1.020.1-4.2-2 21.010000-05	КП 201							1	1			
			-06	КП 202									1		
				Материалы											
				Бетон марки М300 (класс В 22,5)	1,57	1,57		1,57	1,57						м3
				М400 (класс В 30)			1,57			1,57	1,57				м3
				М500 (класс В 40)								1,57	1,57		м3

1.020.1-4.2-1 21.000000

Лист 2

Копировал Формат

22226 54

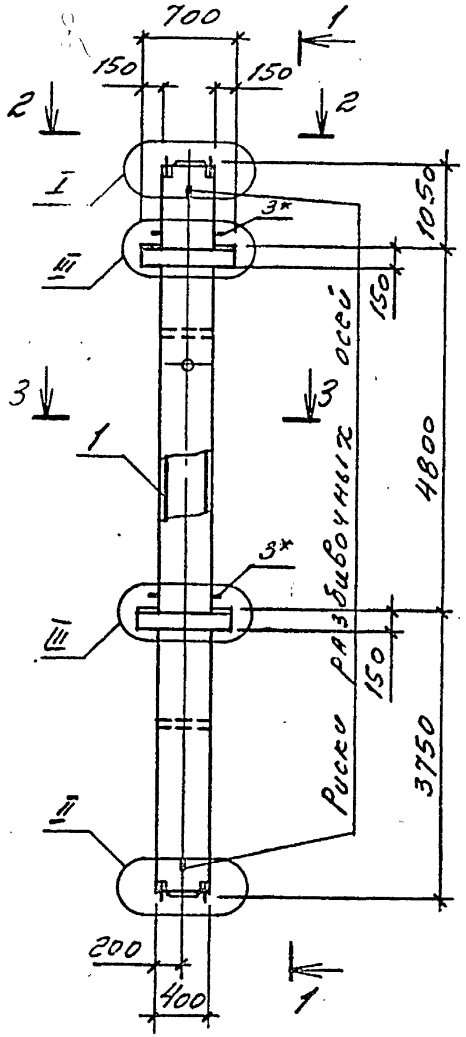

2—2

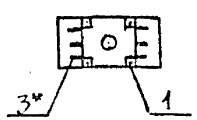

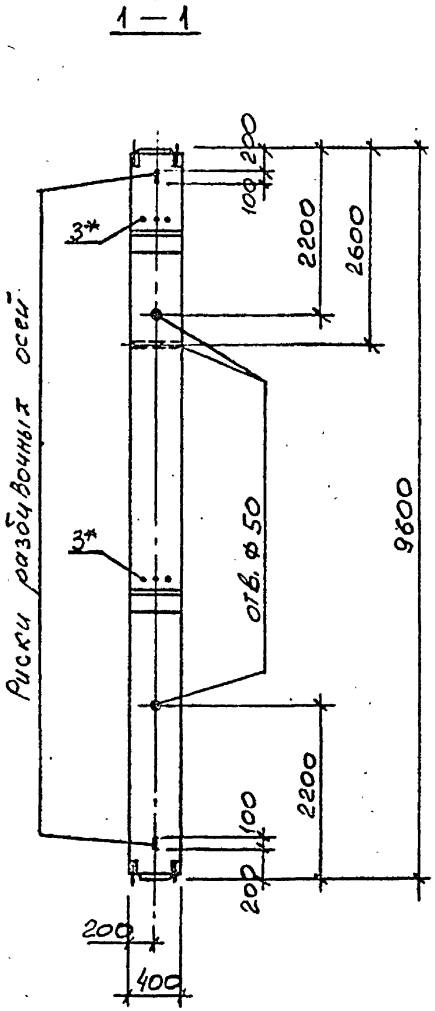

3—3
Рис.1

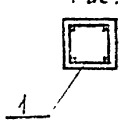

3—3
Рис.2

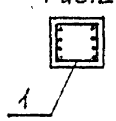

Обозначение	Марка	Рис.
1.020.1-4.2-1 21.000000	2КСД 48.48-3.20.00	1
-01	2КСД 48.48-3.25.00	
-02	2КСД 48.48-4.28.00	
-03	2КСД 48.48-3.32.00	
-04	2КСД 48.48-3.36.00	
-05	2КСД 48.48-4.36.00	
-06	2КСД 48.48-4.40.00	
-07	2КСД 48.48-5.40.00	
-08	2КСД 48.48-5.32.20	2

* поз. 3 принимается в конкретном проекте в зависимости от несущей способности ригеля, см. стр. 5 (00.000000пз).

Нач.отдела	Царбак		
Н.контр.	Аксёнова		
Гл.констр.отд.	Липницкий		
Нач.сектора	Бродский		
Вед.инженер	Агеенко		
Инженер	Левина		
Ст.техник	Фомёнко		

1.020.1-4. 2-1 21.00 00 00 СБ

Колонна 2КСД 48.48 Сборочный чертеж

Стадия	Масса	Масштаб
Р	3,92 т	
Лист	Листов 1	

Госстрой СССР Ленинградский Промстройпроект

Копировал

22226 55 Формат

Инв.№ подл. | Подпись и дата | Взам.инв.№

Инв № подл.	Подпись и дата	Взам. инв.№

Формат	Зона	Поз.	Обозначение	Наименование	Кол. на исполн. 1.020.1-4.2-1 22.000000- —	01	02	03	04	05	06	07	08	09	10	Примеч.
				Документация												
А3			1.020.1-4.2-1 22.000000 СБ	Сборочный чертеж	Х	Х	Х	Х	Х	Х	Х	Х	Х	Х	Х	
А3			00.000000 У	Узлы	Х	Х	Х	Х	Х	Х	Х	Х	Х	Х	Х	
А3			00.000000 РС	Ведомость расхода стали	Х	Х	Х	Х	Х	Х	Х	Х	Х	Х	Х	
А3			00.000000 ПЗ	Пояснительная записка	Х	Х	Х	Х	Х	Х	Х	Х	Х	Х	Х	
				Сборочные единицы												
				Каркас пространственный												
А3		1	1.020.1-4.2-2 21.010000-07	КП203	1											
			-08	КП204		1										
			-09	КП205			1									
			-10	КП206				1								
			-11	КП207					1	1						
				Марка												

Нач.отдела	Царбак	
Н.контр	Аксёнова	
Гл.констр.отд.	Липчицкий	
Нач.сектора	Бродский	
Вед.инженер	Агеенко	
Инженер	Левина	
Ст.техник	Фоменко	

1.020.1-4.2-1 22.000000

Колонна 2КСО 48.48

Стадия	Лист	Листов
Р	1	2

ГОССТРОЙ СССР ЛЕНИНГРАДСКИЙ ПРОМСТРОЙПРОЕКТ

Копировал Формат

Инв. № подл.	Подпись и дата	Взам. инв. №

Формат	Зона	Поз.	Обозначение	Наименование	Кол. на исполн. 1.020.1-4.2-1 22.000000- —	01	02	03	04	05	06	07	08	09	10	Примеч.
				Каркас пространственный												
А3		1	1.020.1-4.2-2 21.010000-12	КП208							1					
			-13	КП209								1				
			-14	КП210									1			
			-15	КП211										1		
			-16	КП212											1	
				Изделие закладное												
А4		2	01.000100	МН12	4	4	4	4	4	4	4	4	4	4	4	
				Материалы												
				Бетон марки М300 (класс В22,5)	1,55	1,55	1,55	1,55	1,55							м3
				М400 (класс В30)						1,55	1,55	1,55	1,55	1,55	1,55	м3

1.020.1-4.2-1 22.000000

Лист 2

Копировал Формат

95 92226 56

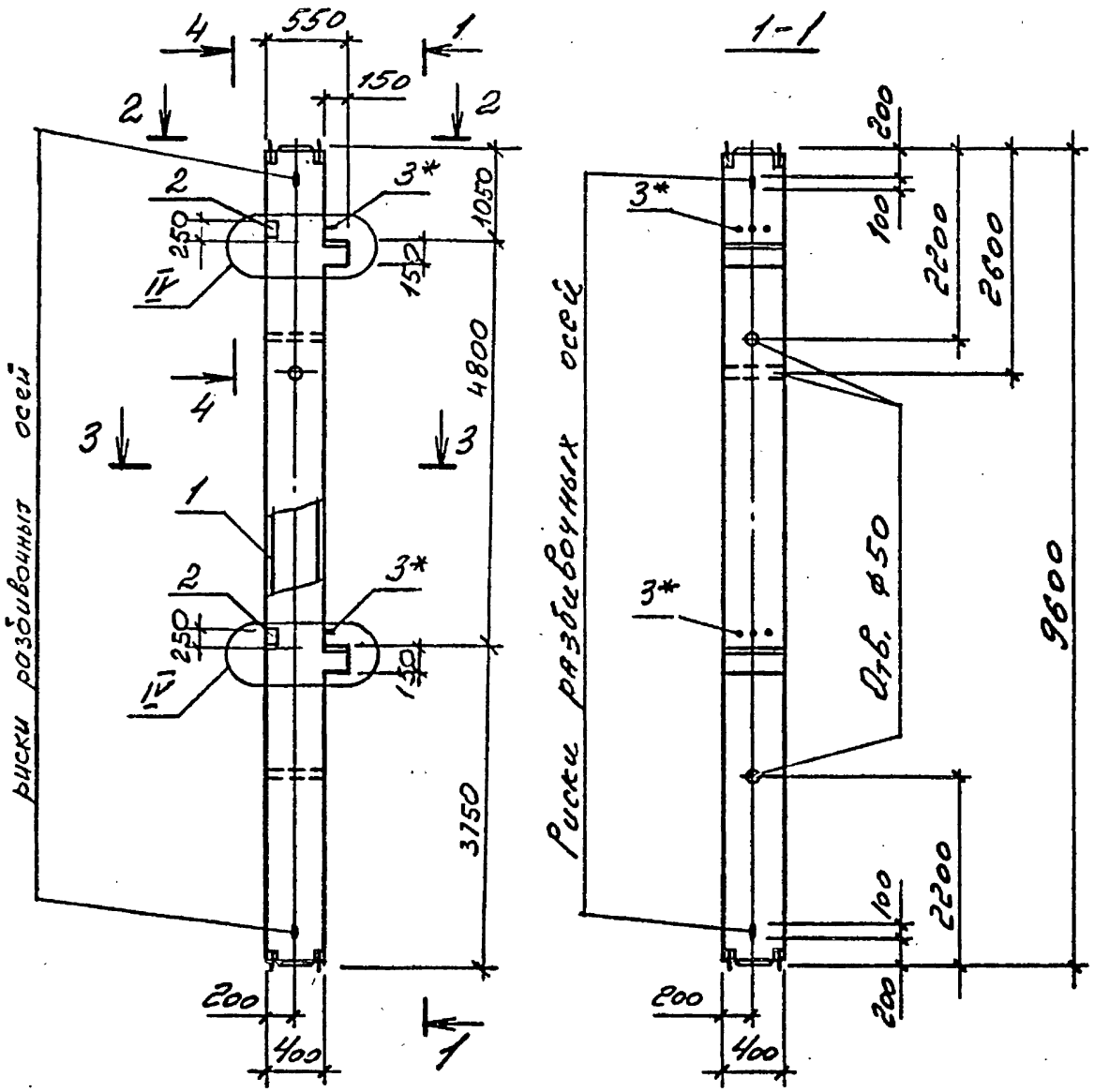

Обозначение	Марка	Рис.	
1.020.1-4.2-1 22.000000	2КС048.48-3.20.00	1	
-01	2КС048.48-3.22.00		
-02	2КС048.48-3.25.00		
-03	2КС048.48-3.28.00		
-04	2КС048.48-3.32.00		
-05	2КС048.48-4.32.00		
-06	2КС048.48-4.36.00		
-07	2КС048.48-4.40.00		
-08	2КС048.48-4.28.20	2	
-09	2КС048.48-4.32.20		
-10	2КС048.48-4.32.28		

* поз. 3 принимается в конкретном проекте в зависимости от несущей способности ригеля, см. стр. 5 (00.000000 ПЗ).

2-2

3-3

Рис.1

3-3

Рис.2

4-4

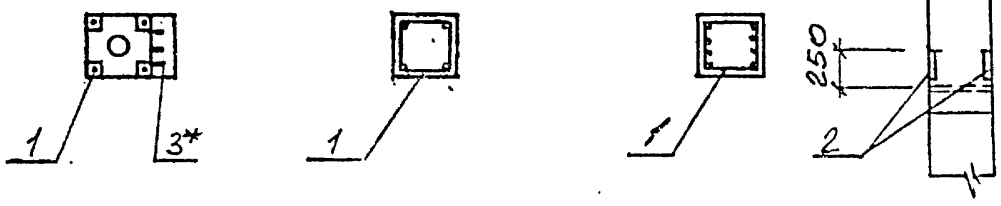

Нач.отдела	Царбак		
Н.контр	Аксёнова		
Гл констр.отд.	Липницкий		
Нач.сектора	Бродский		
Вед.инженер	Агеенко		
Инженер.	Лезина		
Ст.техник	Фоменко		

1.020.1-4.2-1 22.000000 СБ

Колонна 2КСО 48.48

Сборочный чертеж

Стадия	Масса	Масштаб
Р	3,88 т	
Лист	Листов 1	

ГОССТРОЯ СССР ЛЕНИНГРАДСКИЙ ПРОМСТРОЙПРОЕКТ

22226 57

Инв. № подл. | Подпись и дата | Взам. инв. №

Формат	Зона	Поз.	Обозначение	Наименование	Кол. на испол. 1.020.1-4.2-1 23.000000- —	01	02	03	04	05	06	07	08	09	10	11	12	13	14	15	16	17	18	Примечание
				Документация																				
А3			1.020.1-4.2-1 23.00 00 00 СБ	Сборочный чертеж	×	×	×	×	×	×	×	×	×	×	×	×	×	×	×	×	×	×	×	
А3			00.0000 00 00У	Узлы	×	×	×	×	×	×	×	×	×	×	×	×	×	×	×	×	×	×	×	
А3			00.00 00 00 РС	Ведомость расхода стали	×	×	×	×	×	×	×	×	×	×	×	×	×	×	×	×	×	×	×	
А3			00.00 00 00 ПЗ	Пояснительная записка	×	×	×	×	×	×	×	×	×	×	×	×	×	×	×	×	×	×	×	
				Сборочные единицы																				
				Каркас пространствен.																				
А3		1	1.020.1-4.2-2 23.01 00 00	КП 213	1																			
			— 01	КП 214		1																		
			— 02	КП 215			1	1																
			— 03	КП 216					1	1	1													
			— 04	КП 217								1	1											
			— 05	КП 218										1										
			— 06	КП 219											1									
			— 07	КП 220												1								
			— 08	КП 221													1							
			— 09	КП 222														1						
			— 10	КП 223															1	1				
			— 11	КП 224																	1	1		
			— 12	КП 225																			1	
А4		2	01.000100	Изделие закладное МН12												4	4	4	4	4	4	4	4	
				Материалы																				
				Бетон марки М300 (класс В22,5)	1,96	1,96	1,96		1,96							1,94	1,94	1,94	1,94		1,94			м³
				М400 (класс В30)				1,96		1,96		1,96								1,94		1,94	1,94	м³
				М500 (класс В40)							1,96		1,96	1,96	1,96									м³

Нач.отдела	Царбак	
Н.контр.	Аксёнова	
Гл.констр.отд.	Баранов	
Нач.сектора	Бродский	
Вед.инженер	Агевнко	
Инженер	Левина	
Ст.техник	Фомвнко	

1.020.1-4.2-1 23.00 00 00

Колонна 2КСД 60.60; 2КС060.60

Стадия	Лист	Листов
Р		1

ГОССТРОЙ СССР ЛЕНИНГРАДСКИЙ ПРОМСТРОЙПРОЕКТ

22226 58

Инв.№ подл. | Подпись и дата | Взам.инв.№

Рис. 1

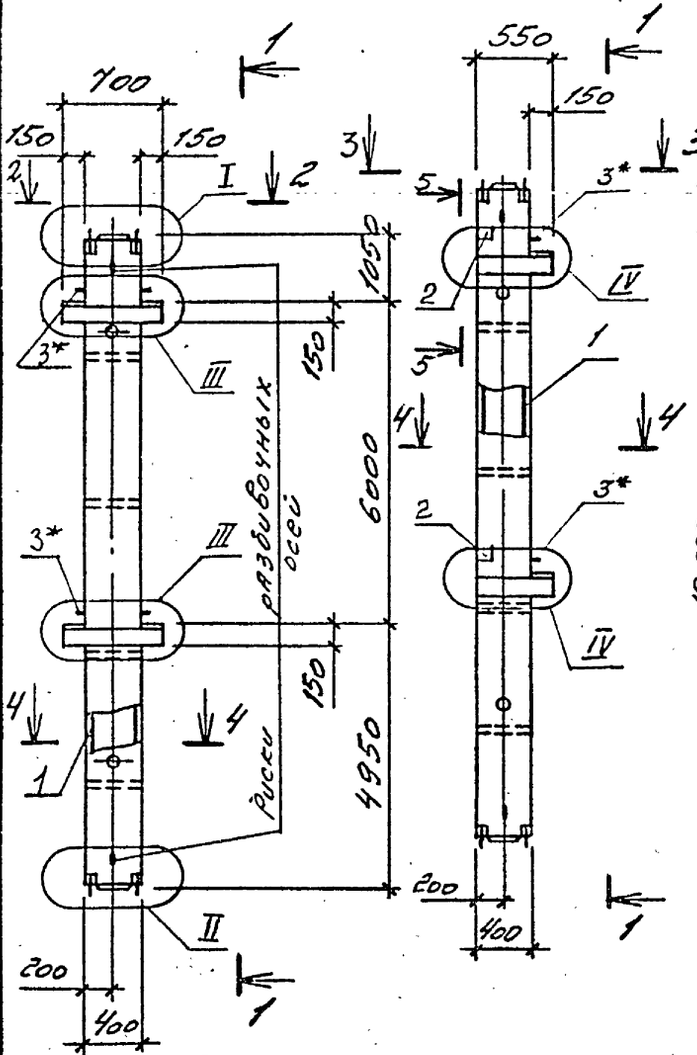

Рис. 2 (остальное по рис. 1)

1-1

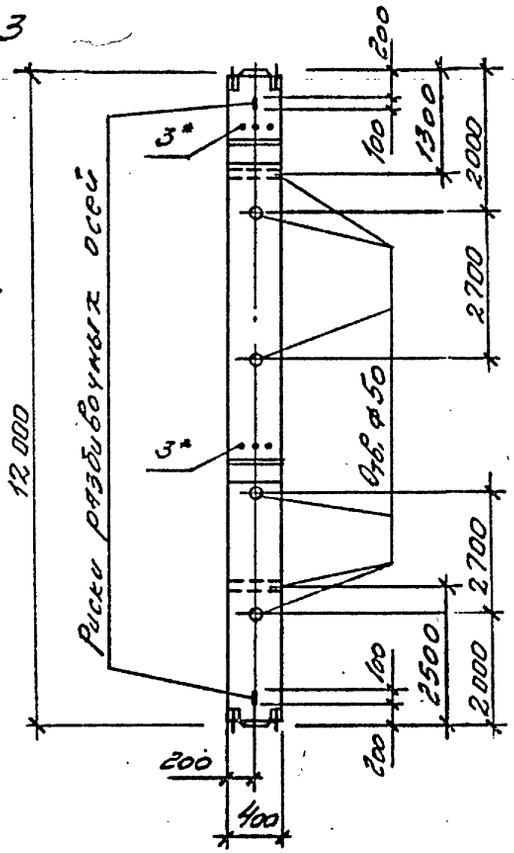

Обозначение	Марка	Рис.	Масса, т
1.020.1-4. 2-1 23.000000	2КСД 60.60-3.20.00	1; 3	4,90
-01	2КСД 60.60-3.28.00		
-02	2КСД 60.60-3.32.00		
-03	2КСД 60.60-4.32.00		
-04	2КСД 60.60-3.36.00		
-05	2КСД 60.60-4.36.00		
-06	2КСД 60.60-5.36.00		
-07	2КСД 60.60-4.40.00		
-08	2КСД 60.60-5.40.00		
-09	2КСД 60.60-5 40.22	1; 4	
-10	2КСД 60.60-5.40.36		
-11	2КСО 60.60-3.22.00	2; 3	4,85
-12	2КСО 60.60-3.25.00		
-13	2КСО 60.60-3.28.00		
-14	2КСО 60.60-3.32.00		
-15	2КСО 60.60-4.32.00		
-16	2КСО 60.60-3.36.00		
-17	2КСО 60.60-4.36.00		
-18	2КСО 60.60-4.40.00		

2-2

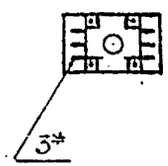

3-3

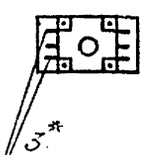

4-4 рис. 3

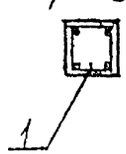

4-4 рис. 4

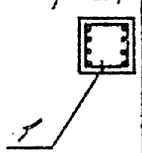

* Позиция 3 принимается в конкретном проекте в зависимости от несущей способности ригеля, см. стр. 5, (00.000080 ПЗ).

Нач.отдела	Царбак	
Н.контр.	Аксёнова	
Гл.констр.отд.	Баранов	
Нач.сектора	Бродский	
Вед.инженер	Агевнко	
Инженер	Левина	
Ст.техник	Фоменко	

1.020.1-4. 2-1 23.00 00 00 СБ

Колонна

2КСД 60.60; 2КСО 60.60

Сборочный чертеж

Стадия	Масса	Масштаб
Р	ст. табл.	
Лист	Листов 1	

ГОССТРОЙ СССР
ЛЕНИНГРАДСКИЙ ПРОМСТРОЙПРОЕКТ

Инв. № подл. | Подпись и дата | Взам. инв. №

Рис.1

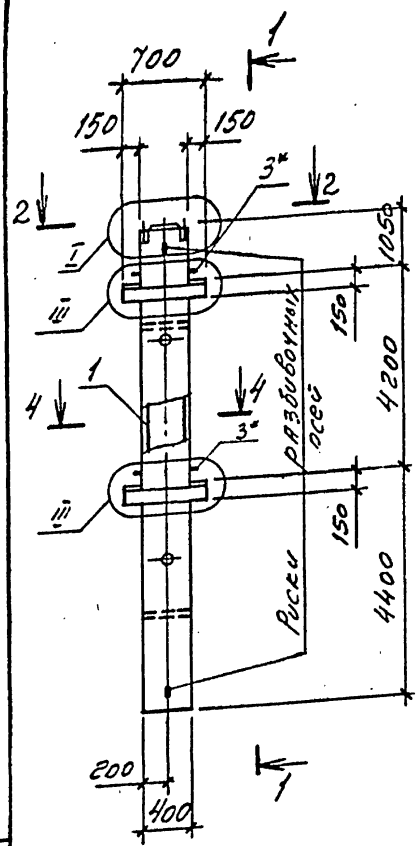

Формат	Зона	Поз.	Обозначение	Наименование	Кол. на исполнение 1.020.1-4.2-1 24.000000 –	01	02	03	04	05	06	07	08	09	10	11	12	13	Прим.
				Документация															
А3			1.020.1-4.2-1 00.000000У	Узлы	×	×	×	×	×	×	×	×	×	×	×	×	×	×	
А3			00.000000 ВС	Ведомость расхода стали	×	×	×	×	×	×	×	×	×	×	×	×	×	×	
А3			00.000000 ПЗ	Пояснительная записка	×	×	×	×	×	×	×	×	×	×	×	×	×	×	
				Сборочные единицы															
А3		1	1.020.1-4.2-2 24.01 00 00	Каркас пространственный КП226	1														
			-01	КП227		1													
			-02	КП228			1	1											
			-03	КП229					1	1									
			-04	КП230							1								
			-05	КП231								1	1						
			-06	КП232										1					
			-07	КП233											1	1			
			-08	КП234													1		
			-09	КП 235														1	
14		2	01.000100	Изделие закладное МН12								4	4	4	4	4	4	4	
				Материалы															
				Бетон марки М300 (класс В22.5)	1,58	1,58	1,58					1,56		1,56	1,56				м³
				М400 (класс В30)				1,58	1,58				1,56			1,56			м³
				М500 (класс В40)						1,58	1,58						1,56	1,56	м³

Таблицу исполнений см. на л.2.

Нач.отдела	Царбак	
Н.контр.	Аксёнова	
Гл.констр.отд.	Баранов	
Нач.сектора	Бродский	
Вед.инженер	Агеенко	
Инженер	Левина	
Ст.техник	Фоменко	

1.020.1-4.2-1 24.000000

Колонна 2КНД 42.42, 2КНО 42.42

Стадия	Масса	Масштаб
Р	см. табл.	

Лист 1 Листов 2

ГОССТРОЙ СССР ЛЕНИНГРАДСКИЙ ПРОМСТРОЙПРОЕКТ

22226 60

Инв.№ подл. | Подпись и дата | Взам.инв.№

Рис.2

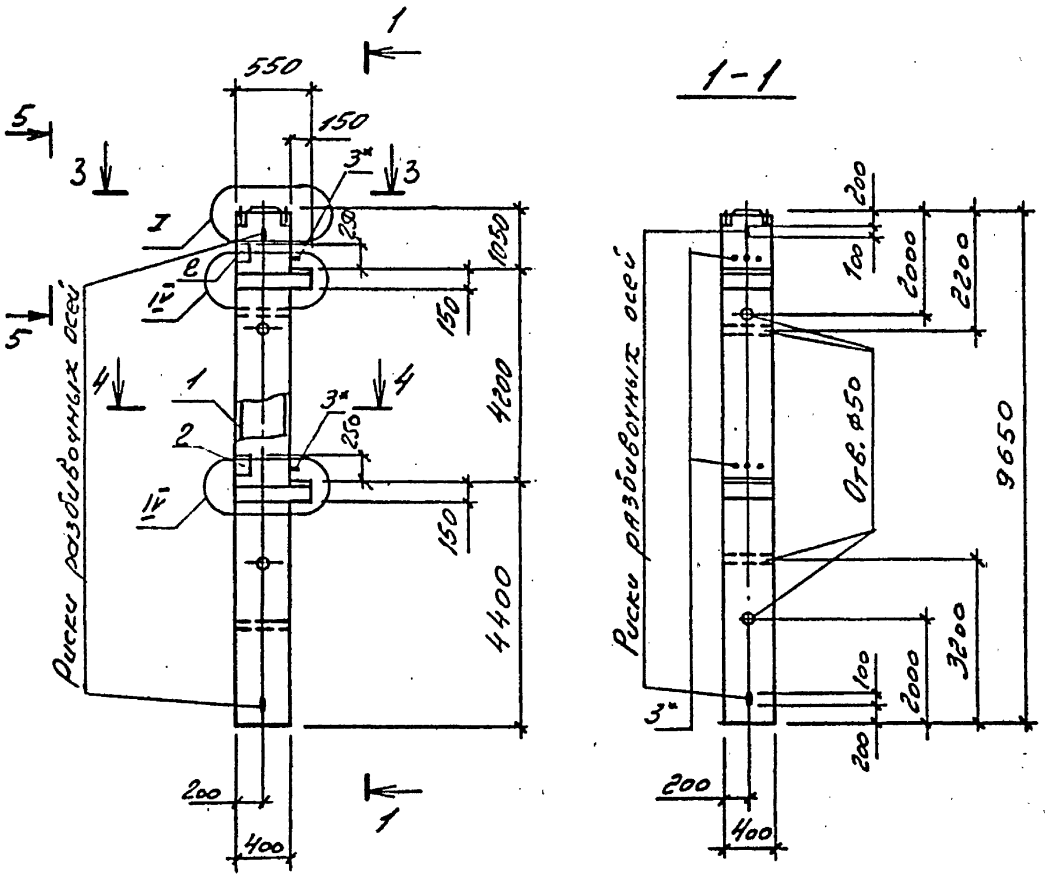

5-5

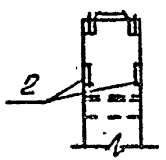

2-2

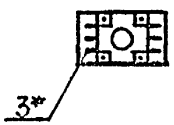

3-3

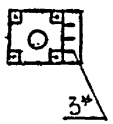

4-4
рис.3

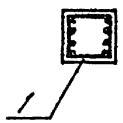

4-4
рис.4

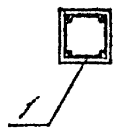

Обозначение	Марка	Рис.	Масса, т
1.020.1-4.1.1 24.000000	2КНД 42.42-3.22.00	1;4	3,95
-01	2КНД 42.42-3.28.00		
-02	2КНД 42.42-3.36.00		
-03	2КНД 42.42-4.36.00		
-04	2КНД 42.42-4.40.00		
-05	2КНД 42.42-5.40.00		
-06	2КНД 42.42-5.40.36	1;3	
-07	2КНО 42.42-3.32.00	2,4	3,90
-08	2КНО 42.42-4.32.00		
-09	2КНО 42.42-3.36.00		
-10	2КНО 42.42-3.40.00		
-11	2КНО 42.42-4.40.00		
-12	2КНО 42.42-5.32.28	2;3	
-13	2КНО 42.42-5.36.32		

* поз. 3 принимается в конкретном проекте в зависимости от несущей способности ригеля, см. стр. 5 (00.000000 ПЗ).

Инв. № подл. | Подпись и дата | Взам. инв. №

Формат	Зона	Поз.	Обозначение	Наименование	кол. на исполнение 1.020.1-4.2-1 25.000000-																Примечан.
					–	01	02	03	04	05	06	07	08	09	10	11	12	13	14	15	16	
				Документация																	
А3			1.020.1-4.2-1 25.000000СБ	Сборочный чертеж	×	×	×	×	×	×	×	×	×	×	×	×	×	×	×	×	×	
А3			00.000000У	Узлы	×	×	×	×	×	×	×	×	×	×	×	×	×	×	×	×	×	
А3			00.000000 РС	Ведомость расхода стали	×	×	×	×	×	×	×	×	×	×	×	×	×	×	×	×	×	
А3			00.000000 ПЗ	Пояснительная записка	×	×	×	×	×	×	×	×	×	×	×	×	×	×	×	×	×	
				Сборочные единицы																	
				Каркас пространственный																	
А3		1	1.020.1-4.2-2 25.010000	КП 236	1																
			-01	КП 237		1															
			-02	КП 238			1														
			-03	КП 239				1	1	1											
			-04	КП 240							1	1	1								
			-05	КП 241										1	1						
			-06	КП 242												1	1				
			-07	КП 243														1	1		
			-08	КП 244																1	
			-09	КП 245																	1
А4		2	01.000100	Изделие закладное МН 12	4	4	4	4	4	4	4	4	4	4	4	4	4	4	4	4	4
				Материалы																	
				Бетон марки М300 (класс В22,5)	1,95	1,95	1,95	1,95			1,95										м³
				М400 (класс В30)					1,95			1,95		1,95							м³
				М500 (класс В40)						1,95			1,95		1,95	1,95		1,95			м³
				М600 (класс В45)													1,95		1,95	1,95	1,95	м³

Нач.отдела	Царбак	
Н.контр.	Аксёнова	
Гл.констр.отд.	Баранов	
Нач.сектора	Бродский	
Вед.инженер	Агеенко	
Инженер	Левина	
Ст.техник	Фоменко	

1.020.1-4.2-1 25.000000

Колонна 2КН048.60

Стадия	Лист	Листов
Р		1

ГОССТРОЙ СССР
ЛЕНИНГРАДСКИЙ ПРОМСТРОЙПРОЕКТ

Инв.№ подл. | Подпись и дата | Взам.инв.№

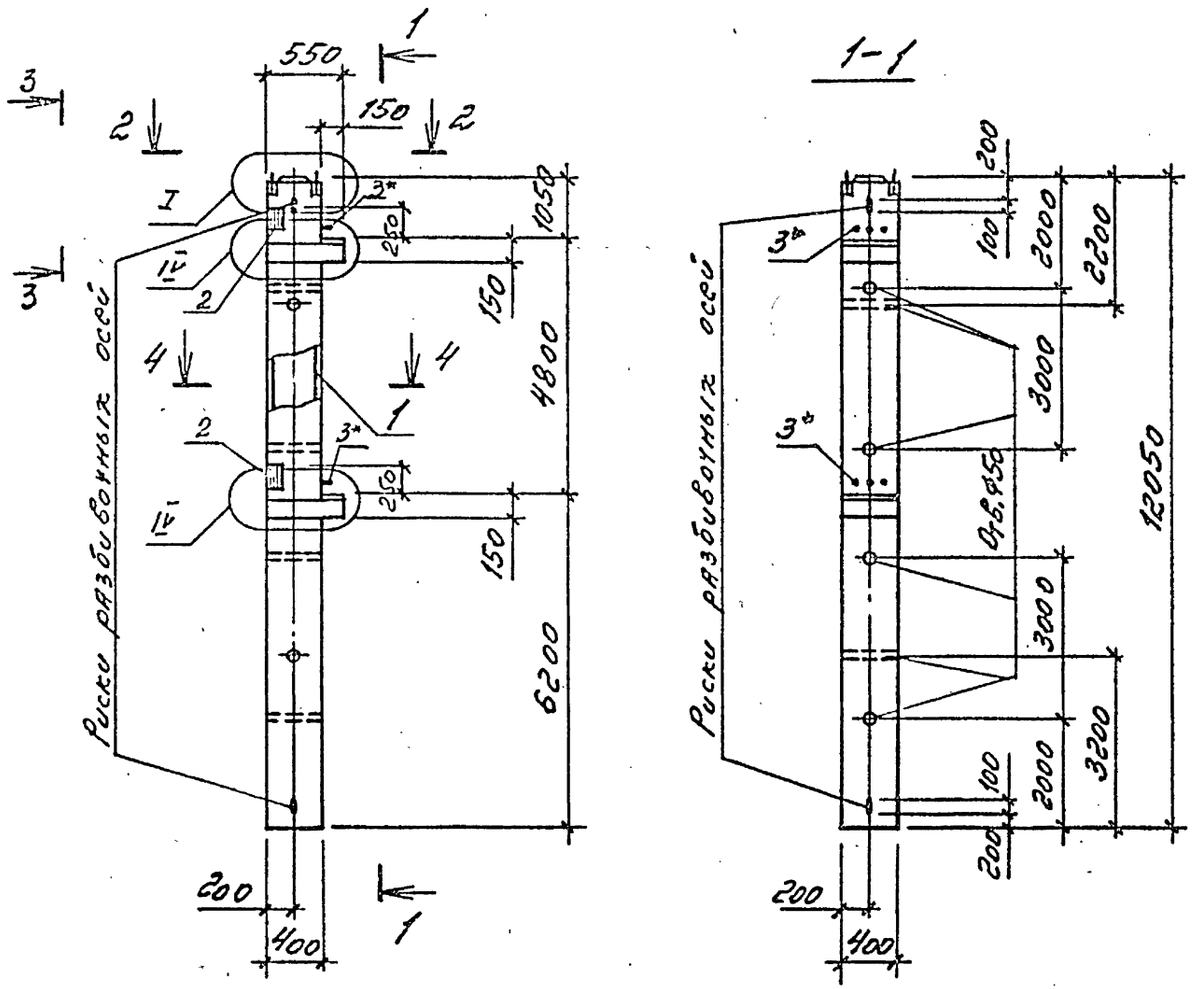

Обозначение	Марка	Рис.
1.020.1-4.2-1 25.00.00.00	2КНО48.60-3.20.00	2
-01	2КНО48.60-3.25.00	
-02	2КНО48.60-3.28.00	
-03	2КНО48.60-3.32.00	
-04	2КНО48.60-4.32.00	
-05	2КНО48.60-5.32.00	
-06	2КНО48.60-3.36.00	
-07	2КНО48.60-4.36.00	
-08	2КНО48.60-5.36.00	
-09	2КНО48.60-4.40.00	
-10	2КНО48.60-5.40.00	
-11	2КНО48.60-5.32.28	1
-12	2КНО48.60-6.32.28	
-13	2КНО48.60-5.36.32	
-14	2КНО48.60-6.36.32	
-15	2КНО48.60-6.40.36	
-16	2КНО48.60-6.40.22	

* поз. 3 принимается в конкретном проекте в зависимости от несущей способности ригеля, см. стр. 5(00.00.00.00 ПЗ).

2-2

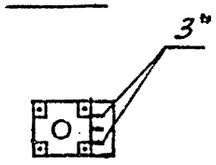

3-3

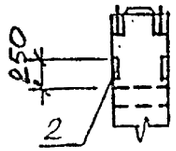

4-4 рис.1

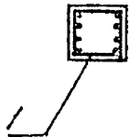

4-4 рис.2

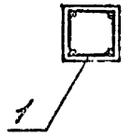

Нач.отдела	Царбак	
Н.контр.	Аксёнова	
Гл.констр.стд.	Баранов	
Нач.сектора	Бродский	
Вед.инженер	Агеенко	
Инженер	Левина	
Ст.техник	Фоменко	

1.020.1-4.2-1 25.00.00.00 СБ

Колонна 2КНО 48.60

Сборочный чертеж

Стадия	Масса	Масштаб
Р	4,88т	
Лист	Листов 1	

ГОССТРОЙ СССР ЛЕНИНГРАДСКИЙ ПРОМСТРОЙПРОЕКТ

Инв.№ подл. | Подпись и дата | Взам.инв.№

Формат	Зона	Поз.	Обозначение	Наименование	кол. на исполнение 1.020.1-4.2-1 26.00 0000 -																	Примечан.
					-	01	02	03	04	05	06	07	08	09	10	11	12	13	14	15	16	17	
				Документация																		
А3			1.020.1-4.2-1 26.0000 00 СБ	Сборочный чертеж	×	×	×	×	×	×	×	×	×	×	×	×	×	×	×	×	×	
А3			00.000000 У	Узлы	×	×	×	×	×	×	×	×	×	×	×	×	×	×	×	×	×	
А3			00.000000 РС	Ведомость расхода стали	×	×	×	×	×	×	×	×	×	×	×	×	×	×	×	×	×	
А3			00.000000 ПЗ	Пояснительная записка	×	×	×	×	×	×	×	×	×	×	×	×	×	×	×	×	×	
				Сборочные единицы																		
				Каркас пространственный																		
А3		1	1.020.1-4.2-2 25.010000 -10	КП 246	1																	
			-11	КП 247		1																
			-12	КП 248			1															
			-13	КП 249				1	1													
			-14	КП 250						1	1	1										
			-15	КП 251									1	1	1							
			-16	КП 252												1						
			-17	КП 253													1	1				
			-18	КП 254															1			
			-19	КП 255																1		
			-20	КП 256																	1	1
				Материалы																		
				Бетон марки М300 (класс В22,5)	1,96	1,96	1,96	1,96		1,96			1,96									м³
				М400 (класс В30)					1,96		1,96			1,96								м³
				М500 (класс В40)								1,96			1,96	1,96	1,96			1,96		м³
				М600 (класс В45)														1,96	1,96	1,96	1,96	м³

Нач.отдела	Царбак	
Н.контр.	Аксёнова	
Гл.констр.отд.	Баранов	
Нач.сектора	Бродский	
Вед.инженер	Агевнко	
Инженер	Левина	
Ст.техник	Фоменко	

1.020.1-4.2-1 26.000000

Колонна 2КНД 48.60

Стадия	Лист	Листов
Р		1

ГОССТРОЙ СССР ЛЕНИНГРАДСКИЙ ПРОМСТРОЙПРОЕКТ

Взам. инв. № | Подпись и дата | Инв. № подл.

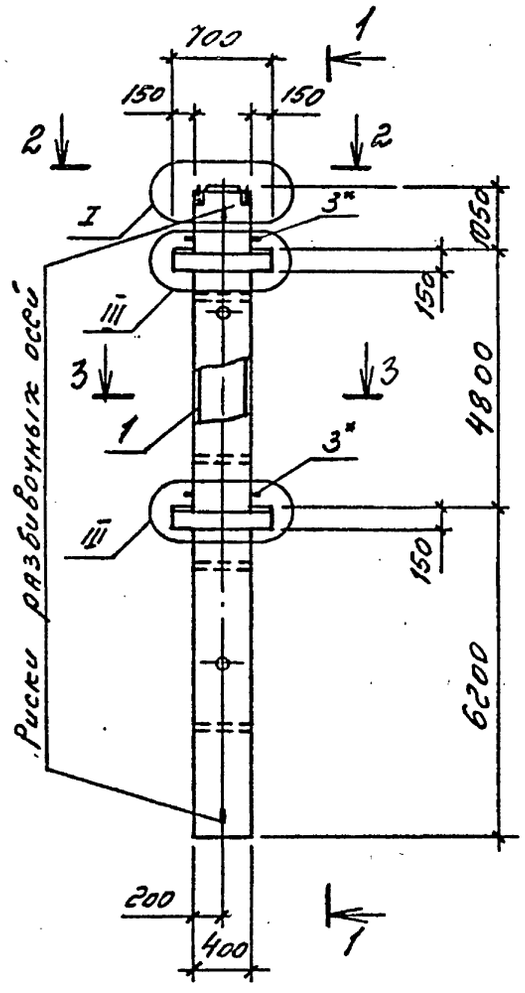

2-2

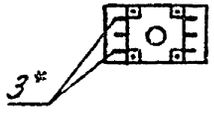

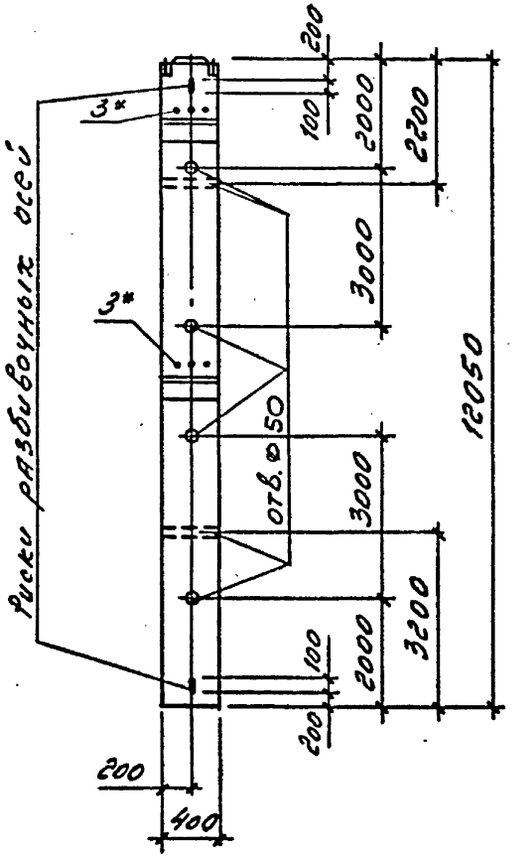

3-3
рис.1

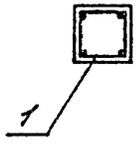

3-3
рис.2

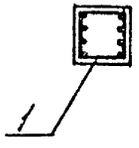

Обозначение	Марка	Рис.
1.020.1-4.2-1 26.000000	2КНД 48.60-3.20.00	1
-01	2КНД 48.60-3.22.00	
-02	2КНД 48.60-3.28.00	
-03	2КНД 48.60-3.32.00	
-04	2КНД 48.60-4.32.00	
-05	2КНД 48.60-3.36.00	
-06	2КНД 48.60-4.36.00	
-07	2КНД 48.60-5.36.00	
-08	2КНД 48.60-3.40.00	
-09	2КНД 48.60-4.40.00	
-10	2КНД 48.60-5.40.00	
-11	2КНД 48.60-5.32.28	2
-12	2КНД 48.60-5.36.32	
-13	2КНД 48.60-6.36.32	
-14	2КНД 48.60-6.36.36	
-15	2КНД 48.60-6.40.40	
-16	2КНД 48.60-5.40.22	
-17	2КНД 48.60-6.40.22	

* поз. 3 принимается в конкретном проекте в зависимости от несущей способности ригеля, см. стр. 6 (00.000000 ПЗ).

Нач.отдела	Царбак	
Н.контр.	Аксёнова	
Гл.констр.отд.	Баранов	
Нач.сектора	Бродский	
Вед.инженер	Агеенко	
Инженер	Левина	
Ст.техник	Фоменко	

1.020.1-4.2-1 26.00 00 00 СБ

Колонна 2КНД 48.60
Сборочный чертеж

Стадия	Масса	Масштаб
Р	4,9т	
Лист	Листов 1	

ГОССТРОЙ СССР
ЛЕНИНГРАДСКИЙ ПРОМСТРОЙПРОЕКТ

Инв. № подл. | Подпись и дата | Взам. инв. №

Формат	Зона	Поз.	Обозначение	Наименование	Кол. на исполнение 1.020.1-4.2-1 27.000000-														Примечан.
					–	01	02	03	04	05	06	07	08	09	10	11	12	13	
				Документация															
А3			1.020.1-4.2-1 27.00.00000 СБ	Сборочный чертеж	X	X	X	X	X	X	X	X	X	X	X	X	X	X	
А3			00,00000 00 У	Узлы	X	X	X	X	X	X	X	X	X	X	X	X	X	X	
А3			00.000000 РС	Ведомость расхода стали	X	X	X	X	X	X	X	X	X	X	X	X	X	X	
А3			00,000000 ПЗ	Пояснительная записка	X	X	X	X	X	X	X	X	X	X	X	X	X	X	
				Сборочные единицы															
				Каркас пространственный															
А3		1	1.020.1-4.2-2 27.01 00 00	КП 257	1														
			-01	КП 258		1													
			-02	КП 259			1												
			-03	КП 260				1											
			-04	КП 261					1	1									
			-05	КП 262							1	1	1						
			-06	КП 263										1	1	1			
			-07	КП 264													1		
			-08	КП 265														1	
АУ		2	01.000103	Изделие закладное МН12	4	4	4	4	4	4	4	4	4	4	4	4	4	4	
				Материалы															
				Бетон марки М300 (класс В12,5)	1,75	1,75	1,75	1,75	1,75		1,75			1,75					м3
				М400 (класс В 30)						1,75		1,75			1,75				м3
				М500 (класс В 40)									1,75			1,75	1,75	1,75	м3

Инв.№ подл. | Подпись и дата | Взам.инв.№

Нач.отдела	Царбак	
Н.контр.	Аксёнова	
Гл.констр.отд.	Баранов	
Нач.сектора	Бродский	
Вед.инженер	Агеенко	
Ст.инженер	Калюжнюк	
Ст.техник	Фоменко	

1.020.1-4.2-1 27.000000

Колонна 2КН048, 48

Стадия	Лист	Листов
Р		1

ГОССТРОЙ СССР
ЛЕНИНГРАДСКИЙ ПРОМСТРОЙПРОЕКТ

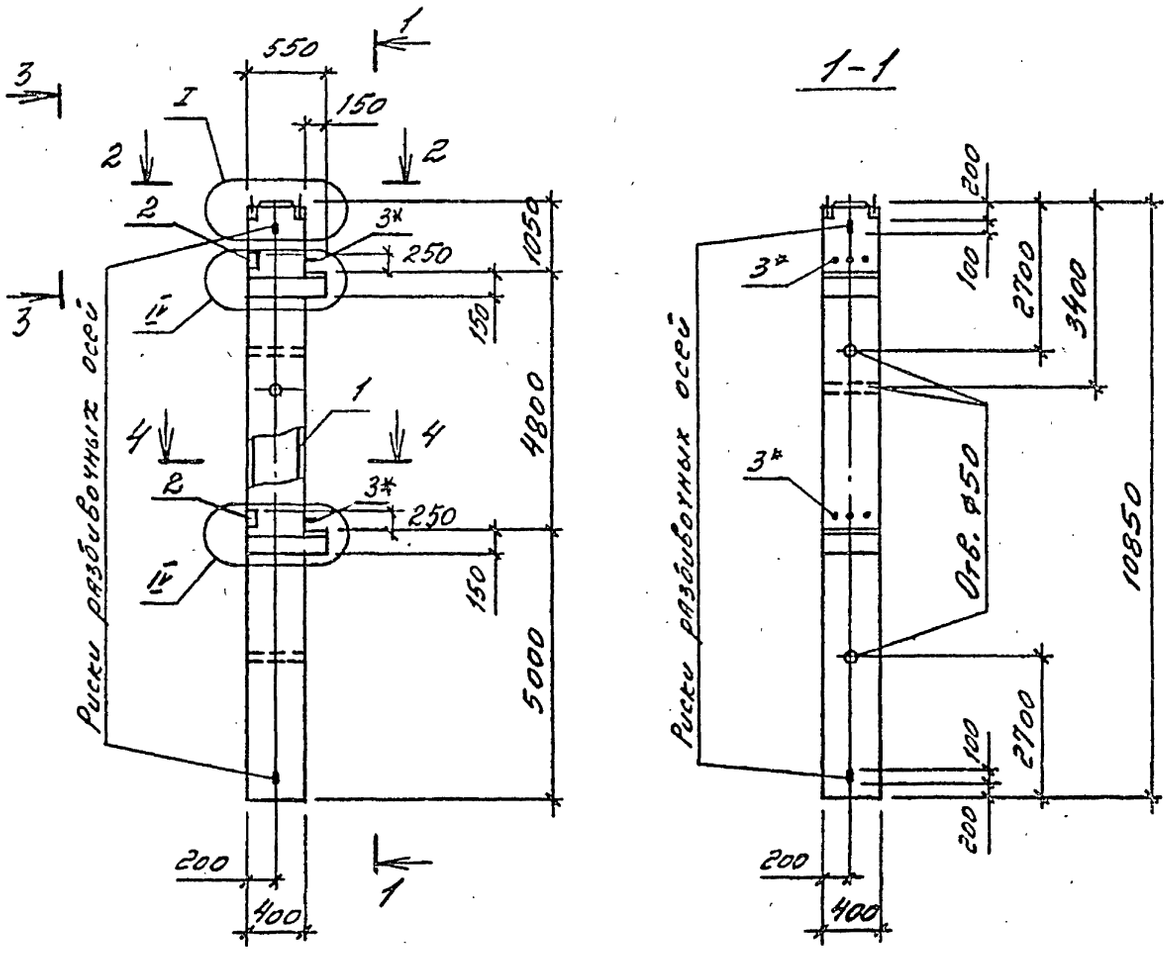

2-2

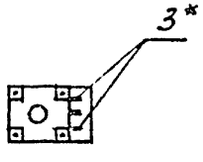

3-3

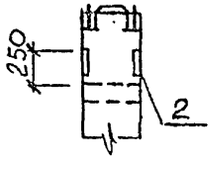

4-4
рис.1



4-4
рис.2



Обозначение	Марка	Рис.
1.020.1-4.2-1 27.000000	2КНО48.48-3.20.00	2
-01	2КНО48.48-3.22.00	
-02	2КНО48.48-3.25.00	
-03	2КНО48.48-3.28.00	
-04	2КНО48.48-3.32.00	
-05	2КНО48.48-4.32.00	
-06	2КНО48.48-3.36.00	
-07	2КНО48.48-4.36.00	
-08	2КНО48.48-5.36.00	
-09	2КНО48.48-3.40.00	
-10	2КНО48.48-4.40.00	
-11	2КНО48.48-5.40.00	
-12	2КНО48.48-5.32.28	1
-13	2КНО48.48-5.40.36	

*поз. 3 принимается в конкретном проекте в зависимости от несущей способности ригеля, см. стр. 5 (00.000000 ПЗ).

Нач.отдела	Царбак	
Н.контр.	Аксёнова	
Гл.констр.отд.	Баранов	
Нач.сектора	Бродский	
Вед.инженер	Агеенкс	
Инженер	Леонка	
Ст.техник	Фомевко	

1.020.1-4.2-1 27.000000 СБ

Колонна 2КНО 48.48 Сборочный чертеж

Стадия	Масса	Масштаб
Р	4,38 т	
Лист	Листов 1	

ГОССТРОЯ СССР ЛЕНИНГРАДСКИЙ ПРОМСТРОЙПРОЕКТ

Инв.№ подл. | Подпись и дата | Взам.инв.№

Формат	Зона	Поз.	Обозначение	Наименование	Кол. на исполнение 1.020.1-4.2-1 28.000000-																Примечан.
					-	01	02	03	04	05	06	07	08	09	10	11	12	13	14	15	
				Документация																	
А3			1.020.1-4.2-1 28.0000 00 СБ	Сборочный чертеж	×	×	×	×	×	×	×	×	×	×	×	×	×	×	×	×	
А3			00.000000 У	Узлы	×	×	×	×	×	×	×	×	×	×	×	×	×	×	×	×	
А3			00.000000 РС	Ведомость расхода стали	×	×	×	×	×	×	×	×	×	×	×	×	×	×	×	×	
А3			00.000000 ПЗ	Пояснительная записка	×	×	×	×	×	×	×	×	×	×	×	×	×	×	×	×	
				Сборочные единицы																	
				Каркас пространственный																	
А3		1	1.020.1-4.2-2 28.01 0000	КП 266	1																
			-01	КП 267		1															
			-02	КП 268			1														
			-03	КП 269				1	1												
			-04	КП 270						1	1	1									
			-05	КП 271									1	1	1						
			-06	КП 272												1					
			-07	КП 273													1				
			-08	КП 274														1			
			-09	КП 275															1		
			-10	КП 276																1	
				Материалы																	
				Бетон марки М300 (класс В22,5)	1,77	1,77	1,77	1,77		1,77			1,77								м3
				М400 (класс В30)					1,77		1,77			1,77							м3
				М500 (класс В40)								1,77			1,77	1,77					м3
				М600 (класс В45)													1,77	1,77	1,77	1,77	м3

Нач.отдела	Царбак	
Н.контр.	Аксёнова	
Гл.констр.отд.	Баранов	
Нач.сектора	Бродский	
Вед.инженер	Агеенко	
Инженер	Левина	
Ст.техник	Фоменко	

1.020.1-4.2-1 28.000000

Колонна

2КНД 48.48

Стадия	Лист	Листов
Р		1

ГОССТРОЙ СССР
ЛЕНИНГРАДСКИЙ ПРОМСТРОЙПРОЕКТ

Инв № подл. | Подпись и дата | Взам. инв. №

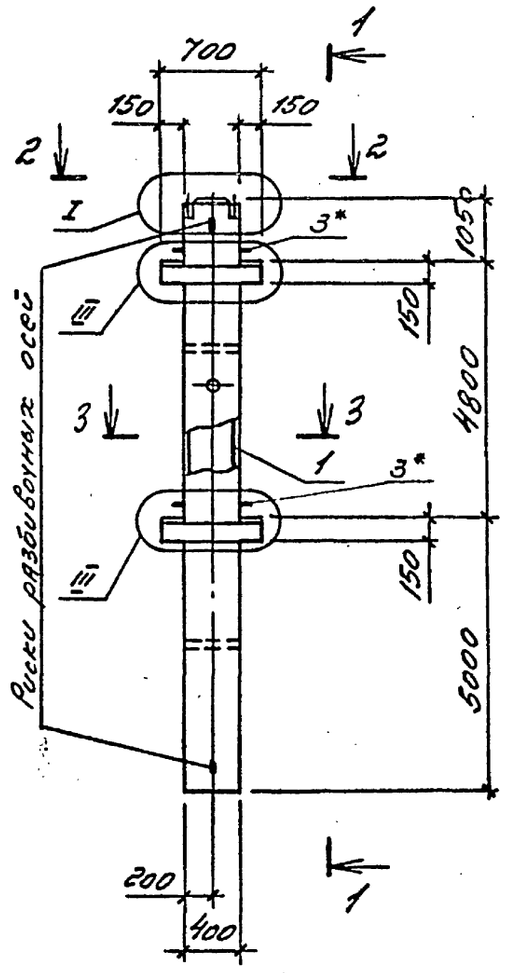

1-1

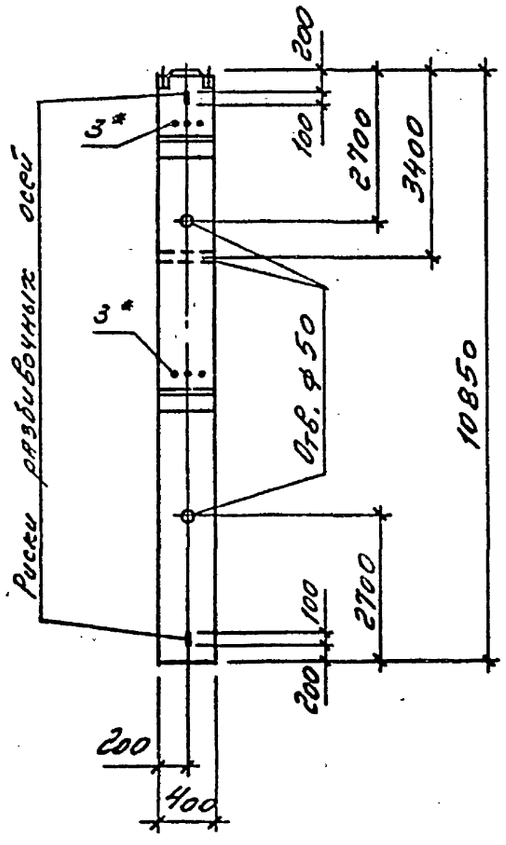

2-2

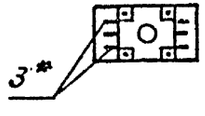

3-3 рис.1

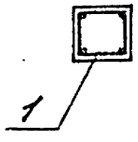

3-3 рис.2

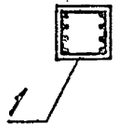

Обозначение	Марка	Рис.
1.020.1-4.2-1 28.000000	2КНД 48.48-3.20.00	1
-01	2КНД 48.48-3.22.00	
-02	2КНД 48.48-3.28.00	
-03	2КНД 48.48-3.32.00	
-04	2КНД 48.48-4.32.00	
-05	2КНД 48.48-3.36.00	
-06	2КНД 48.48-4.36.00	
-07	2КНД 48.48-5.36.00	
-08	2КНД 48.48-3.40.00	
-09	2КНД 48.48-4.40.00	
-10	2КНД 48.48-5.40.00	
-11	2КНД 48.48-5.32.28	2
-12	2КНД 48.48-6.36.32	
-13	2КНД 48.48-6.36.36	
-14	2КНД 48.48-6.40.32	
-15	2КНД 48.48-6.40.36	

*пов. 3 принимается в конкретном проекте в зависимости от несущей способности ригеля, см. стр. 5 (00.000000 ПЗ).

Нач.отдела	Царбак		
Н.контр.	Аксёнова		
Гл.констр.отд.	Баранов		
Нач.сектора	Бродский		
Вед.инженер	Агеенко		
Инженер	Левина		
Ст.техник	Фоменко		

1.020.1-4.2-1 28.000000 СБ

Колонна 2КНД 48.48 Сборочный чертеж

Стадия	Масса	Масштаб
Р	4,43 т	
Лист	Листов 1	

ГОССТРОЙ СССР ЛЕНИНГРАДСКИЙ ПРОМСТРОЙПРОЕКТ

Инв. № подл. | Подпись и дата | Взам. инв. №

Формат	Зона	Поз.	Обозначение	Наименование	Кол. на исполнение 1.020.1-4.2-1 29.000000 -																			Примечан.
					–	01	02	03	04	05	06	07	08	09	10	11	12	13	14	15	16	17	18	19	
				Документация																				
А3			1.020.1-4.2-1 29.000000 СБ	Сборочный чертеж	×	×	×	×	×	×	×	×	×	×	×	×	×	×	×	×	×	×	×	×	
А3			00.000000 У	Узлы	×	×	×	×	×	×	×	×	×	×	×	×	×	×	×	×	×	×	×	×	
А3			00.000000 РС	Ведомость расхода стали	×	×	×	×	×	×	×	×	×	×	×	×	×	×	×	×	×	×	×	×	
А3			00.000000 ПЗ	Пояснительная записка	×	×	×	×	×	×	×	×	×	×	×	×	×	×	×	×	×	×	×	×	
				Сборочные единицы																				
				Каркас пространственный																				
13		1	1.020.1-4.2-2 29.010000	КП 277	1																			
			-01	КП 278		1																		
			-02	КП 279			1																	
			-03	КП 280				1	1															
			-04	КП 281						1	1	1												
			-05	КП 282									1	1	1									
			-06	КП 283												1	1							
			-07	КП 284														1	1					
			-08	КП 285																1	1			
			-09	КП 286																		1		
			-10	КП 287																			1	
			-11	КП 288																				1
				Материалы																				
				Бетон марки М300 (класс В22,5)	2,35	2,35	2,35	2,35		2,35			2,35											
				М400 (класс В30)					2,35		2,35			2,35										А3
				М500 (класс В40)								2,35			2,35	2,35		2,35			2,35			А3
				М600 (класс В45)													2,35		2,35	2,35		2,35	2,35	2,35	А3

Нач.отдела	Царбак	
Н.контр.	Аксёнова	
Гл.констр.отд.	Баранов	
Нач.сектора	Бродский	
Вед.инженер	Агеенко	
Инженер	Левина	
Ст.техник	Фоменко	

1.020.1-4.2-1 29.000000

Колонна

2КНД 60.72

Стадия	Лист	Листов
Р		1

ГОССТРОЯ СССР
ЛЕНИНГРАДСКИЙ ПРОМСТРОЙПРОЕКТ

Инв.№ подл. | Подпись и дата | Взам.инв.№

22226 70

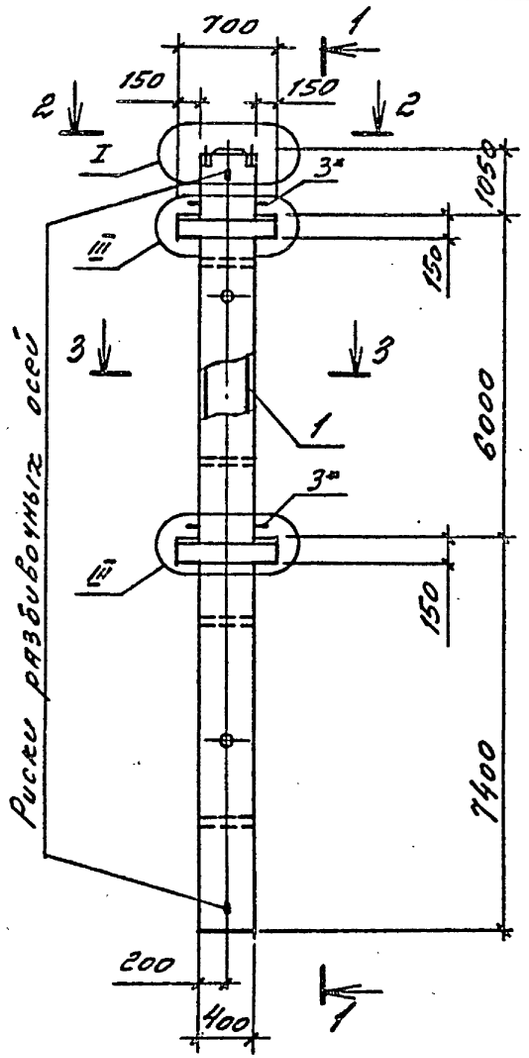

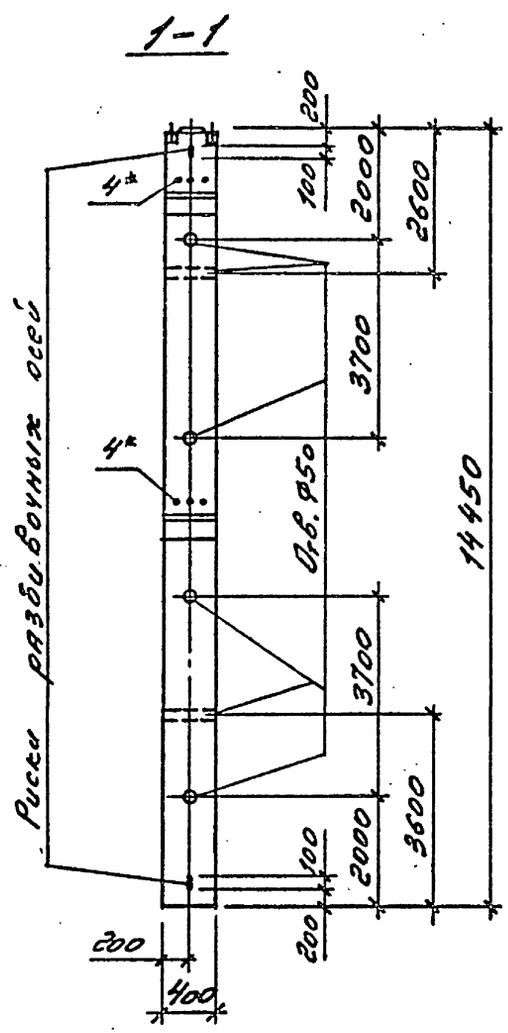

Обозначение	Марка	Рис.
1.020.1-4.2-1 29.000000	2КНД 60.72-3.20.00	1
-01	2КНД 60.72-3.22.00	
-02	2КНД 60.72-3.25.00	
-03	2КНД 60.72-3.32.00	
-04	2КНД 60.72-4.32.00	
-05	2КНД 60.72-3.36.00	
-06	2КНД 60.72-4.36.00	
-07	2КНД 60.72-5.36.00	
-08	2КНД 60.72-3.40.00	
-09	2КНД 60.72-4.40.00	
-10	2КНД 60.72-5.40.00	
-11	2КНД 60.72-5.32.28	2
-12	2КНД 60.72-6.32.28	
-13	2КНД 60.72-5.36.32	
-14	2КНД 60.72-6.36.32	
-15	2КНД 60.72-6.36.36	
-16	2КНД 60.72-5.40.22	
-17	2КНД 60.72-6.40.22	
-18	2КНД 60.72-6.40.36	
-19	2КНД 60.72-6.40.40	

*поз. 3 принимается в конкретном проекте в зависимости от несущей способности ригеля, см. стр. 5 (020000000ПЗ).

2-2



3-3
рис.1

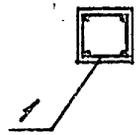

3-3
рис.2

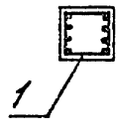

Нач.отдела	Цербак	
Н.контр.	Аксёнова	
Гл.констр.отд.	Баранов	
Нач.сектора	Бродский	
Вед.инженер	Агеенко	
Инженер	Левина	
Ст.техник	Фоменко	

1.020.1-4.2-1 29.000000 СБ

Колонна 2КНД 60.72 Сборочный чертеж

Стадия	Масса	Масштаб
Р	5,88 т	
Лист	Листов 1	

ГОССТРОЙ СССР ЛЕНИНГРАДСКИЙ ПРОМСТРОЙПРОЕКТ

22226 71

Инв. № подл. | Подпись и дата | Взам. инв. №

Формат	Зона	Поз.	Обозначение	Наименование	Кол. на исполнение 1.020.1-4.2-1 30.000000-																	Примечан.
					–	01	02	03	04	05	06	07	08	09	10	11	12	13	14	15	16	17	
				Документация																		
А3			1.020.1-4.2-1 30.00 00 00 СБ	Сборочный чертеж	×	×	×	×	×	×	×	×	×	×	×	×	×	×	×	×	×	×
А3			00.0000000 У	Узлы	×	×	×	×	×	×	×	×	×	×	×	×	×	×	×	×	×	×
А3			0000 0000 РС	Ведомость расхода стали	×	×	×	×	×	×	×	×	×	×	×	×	×	×	×	×	×	×
А3			00.000000ПЗ	Пояснительная записка	×	×	×	×	×	×	×	×	×	×	×	×	×	×	×	×	×	×
				Сборочные единицы																		
				Каркас пространственный																		
А3		1	1.020.1-4.2-2 29.010000 - 12	КП 289	1																	
			-13	КП 290		1																
			-14	КП 291			1															
			-15	КП 292				1	1	1												
			-16	КП 293							1	1	1									
			-17	КП 294										1	1							
			-18	КП 295												1	1					
			-19	КП 296														1	1			
			-20	КП 297																1		
			-21	КП 298																	1	
			-22	КП 299																		1
А4		2	01.000100	Изделие закладное МН12	4	4	4	4	4	4	4	4	4	4	4	4	4	4	4	4	4	4
				Материалы																		
				Бетон марки М300 (класс В22,5)	2,33	2,33	2,33	2,33			2,33												м3
				М400 (класс В30)					2,33			2,33		2,33									м3
				М500 (класс В40)						2,33			2,33		2,33	2,33		2,33				2,33	м3
				М600 (класс В45)													2,33		2,33	2,33	2,33		м3

Нач.отдела	Царбак	
Н.контр.	Аксёнова	
Гл.констр.отд.	Баранов	
Нач.сектора	Бродский	
Вед.инженер	Агеенко	
Инженер	Левина	
Ст.техник	Фоменко	

1.020.1-4.2-1 30.000000

Колонна 2КНО 60.72

Стадия	Лист	Листов
Р		1

ГОССТРОЙ СССР
ЛЕНИНГРАДСКИЙ ПРОМСТРОЙПРОЕКТ

Инв.№ подл. | Подпись и дата | Взам.инв.№

22226 72

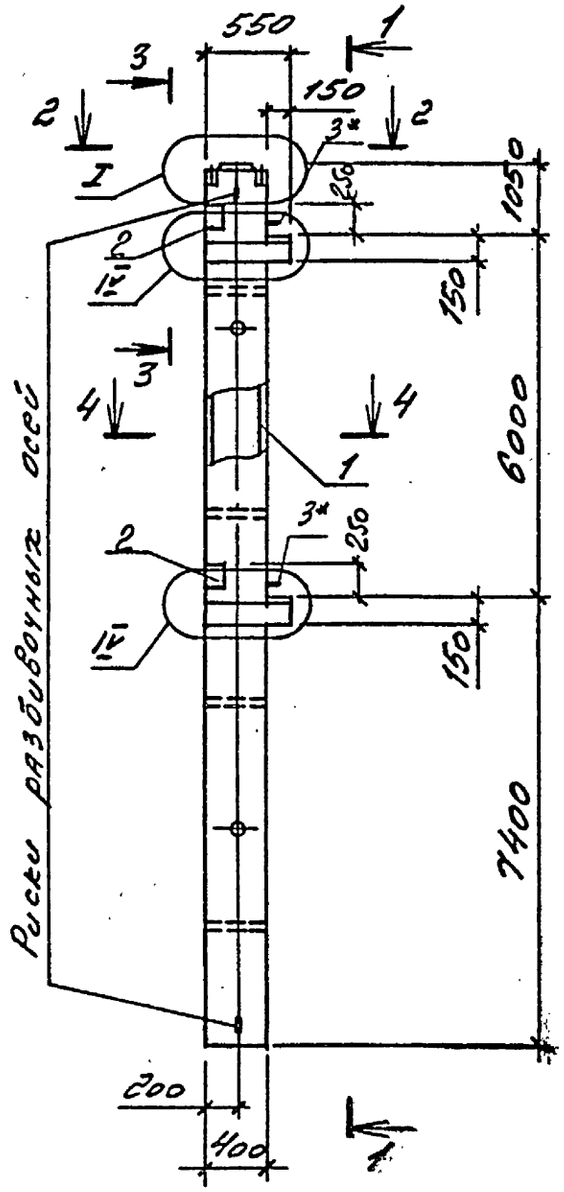

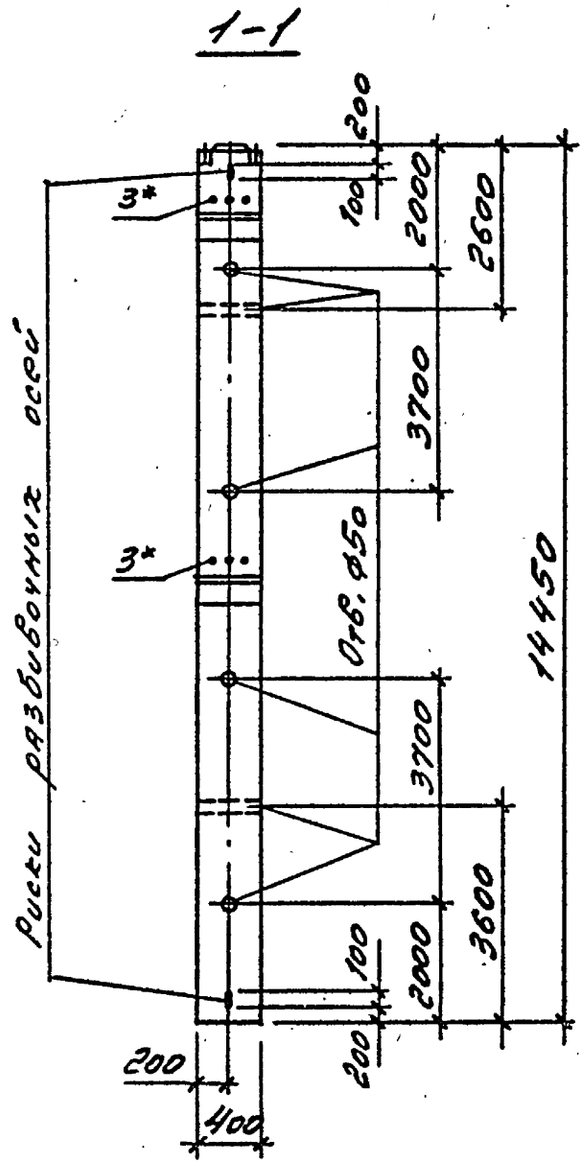

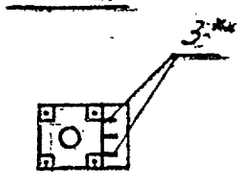

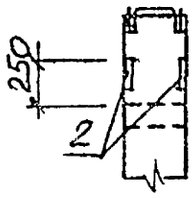

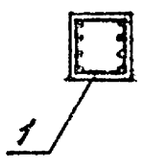

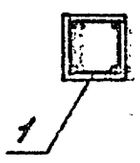

Обозначение	Марка	Рис.
1.020.1-4.2-1 30.000000	2КН060.72-3.20.00	2
-01	2КН060.72-3.25.00	
-02	2КН060.72-3.28.00	
-03	2КН060.72-3.32.00	
-04	2КН060.72-4.32.00	
-05	2КН060.72-5.32.00	
-06	2КН060.72-3.36.00	
-07	2КН060.72-4.36.00	
-08	2КН060.72-5.36.00	
-09	2КН060.72-4.40.00	
-10	2КН060.72-5.40.00	
-11	2КН060.72-5.32.28	1
-12	2КН060.72-6.32.28	
-13	2КН060.72-5.36.32	
-14	2КН060.72-6.36.32	
-15	2КН060.72-6.40.36	
-16	2КН060.72-6.40.40	
-17	2КН060.72-5.32.20	

*поз. 3 принимается в конкретном проекте в зависимости от несущей способности ригеля, см. стр. 5 (00.000000ПЗ).

Нач.отдела	Царбак	
Н.контр.	Аксёнова	
Гл.констр.отд.	Баранов	
Нач.сектора	Бродский	
Вед.инженер	Агеенко	
Инженер	Левина	
Ст.техник	Фоменко	

1.020.1-4.2-1 30.000000 СБ

Колонна 2КН060.72 Сборочный чертеж

Стадия	Масса	Масштаб
Р	5,82 т	
Лист	Листов	

ГОССТРОЙ СССР ЛЕНИНГРАДСКИЙ ПРОМСТРОЙПРОЕКТ

22226 73

Инв.№ подл. | Подпись и дата | Взам.инв.№

Формат	Зона	Поз.	Обозначение	Наименование	Кол. на исполнение 1.020.1-4.2-1 31.00.00.00-																			Примечан.
					-	01	02	03	04	05	06	07	08	09	10	11	12	13	14	15	16	17	18	19	
				Документация																				
А3			1.020.1-4.2-1 31.00.00.00 СБ	Сборочный чертеж	×	×	×	×	×	×	×	×	×	×	×	×	×	×	×	×	×	×	×	×	
А3			00.000000 У	Узлы	×	×	×	×	×	×	×	×	×	×	×	×	×	×	×	×	×	×	×	×	
А3			00.000000 РС	Ведомость расхода стали	×	×	×	×	×	×	×	×	×	×	×	×	×	×	×	×	×	×	×	×	
А3			00.000000 ПЗ	Пояснительная записка	×	×	×	×	×	×	×	×	×	×	×	×	×	×	×	×	×	×	×	×	
				Сборочные единицы																				
А3		1	1.020.1-4.2-2 31.01.0000	Каркас пространственный КП302	1																			
			-01	КП301		1																		
			-02	КП302			1																	
			-03	КП303				1	1															
			-04	КП304						1	1	1												
			-05	КП305									1	1	1									
			-06	КП306												1	1							
			-07	КП307														1	1					
			-08	КП308																1				
			-09	КП309																	1	1		
			-10	КП310																			1	
			-11	КП311																				1
				Материалы																				
				Бетон марки М300 (класс В22,5)	2,16	2,16	2,16	2,16		2,16			2,16											А3
				М400 (класс В30)					2,16		2,16			2,16										А3
				М500 (класс В40)								2,16			2,16	2,16		2,16			2,16			А3
				М600 (класс В45)													2,16		2,16	2,16		2,16	2,16	2,16	А3

Нач.отдела	Царбак	
Н.контр.	Аксёнова	
Гл.констр.отд.	Баранов	
Нач.сектора	Бродский	
Вед.инженер	Агеенко	
Инженер	Левина	
Ст.техник	Фоменко	

1.020.1-4.2-1 31.000000

Колонна 2КНД 60.60

Стадия	Лист	Листов
Р		1

ГОССТРОЯ СССР ЛЕНИНГРАДСКИЙ ПРОМСТРОЙПРОЕКТ

Инв. № подл. | Подпись и дата | Взам. инв. №

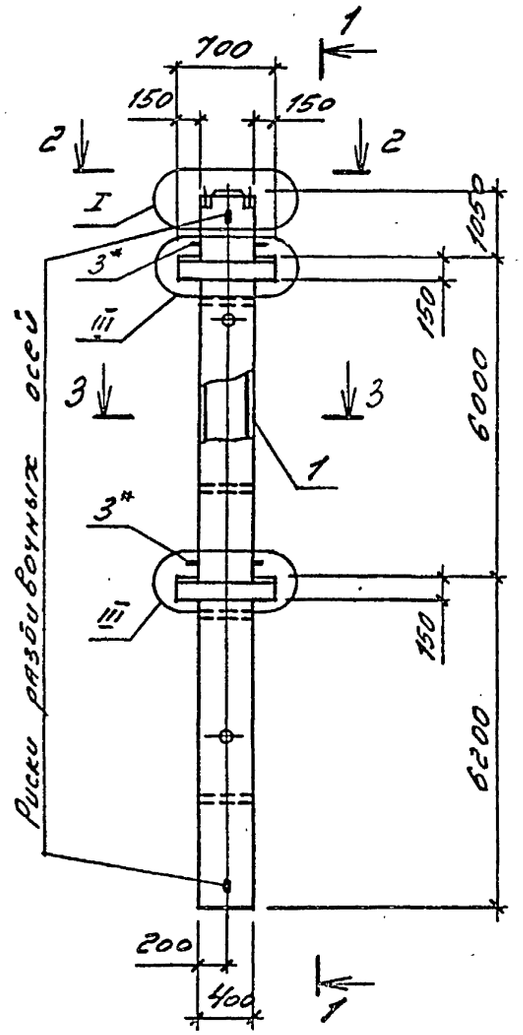

2-2

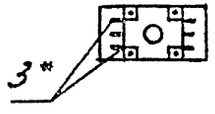

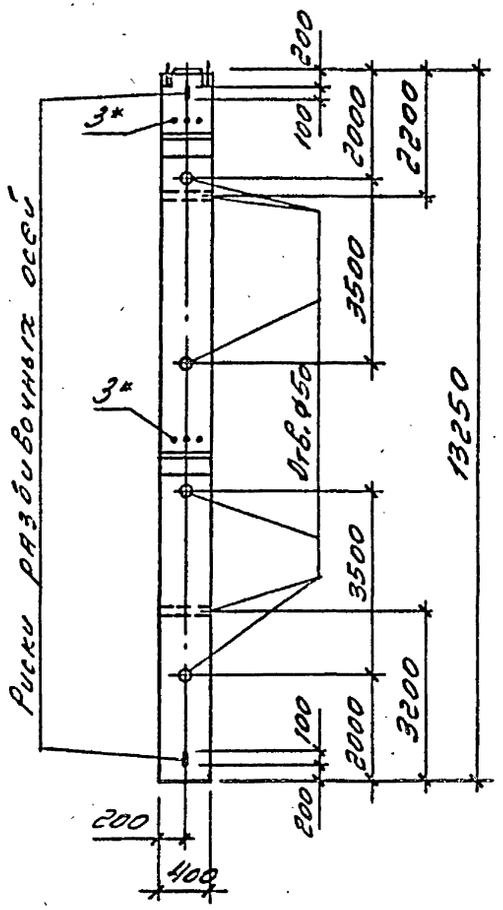

3-3
рис.1

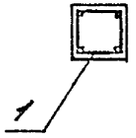

3-3
рис.2

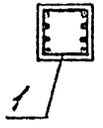

Обозначение	Марка	Рис.
1.020.1-4.2-1 31.000000	2КНД 60.60-3.20.00	1
-01	2КНД 60.60-3.22.00	
-02	2КНД 60.60-3.25.00	
-03	2КНД 60.60-3.32.00	
-04	2КНД 60.60-4.32.00	
-05	2КНД 60.60-3.36.00	
-06	2КНД 60.60-4.36.00	
-07	2КНД 60.60-5.36.00	
-08	2КНД 60.60-3.40.00	
-09	2КНД 60.60-4.40.00	
-10	2КНД 60.60-5.40.00	
-11	2КНД 60.60-5.32.28	2
-12	2КНД 60.60-6.32.28	
-13	2КНД 60.60-5.36.32	
-14	2КНД 60.60-6.36.32	
-15	2КНД 60.60-6.36.36	
-16	2КНД 60.60-5.40.22	
-17	2КНД 60.60-6.40.22	
-18	2КНД 60.60-6.40.36	
-19	2КНД 60.60-6.40.40	

* поз.3 принимается в конкретном проекте в зависимости от несущей способности ригеля, см. стр. 5 (00.000000 ПЗ).

Нач.отдела	Царбак	
Н.контр.	Аксёнова	
Гл.констр.отд.	Баранов	
Нач.сектора	Бродский	
Вед.инженер	Агеенко	
Инженер	Лавина	
Ст.техник	Фоменко	

1.020.1-4.2-1 31.000000 СБ

Колонна 2КНД 60.60

Сборочный чертеж

Стадия	Масса	Масштаб
Р	5,4 т	
Лист	Листов 1	

ГОССТРОЙ СССР
ЛЕНИНГРАДСКИЙ ПРОМСТРОЙПРОЕКТ

22226 75

Инв. № подл. | Подпись и дата | Взам. инв. №

Формат	Зона	Поз.	Обозначение	Наименование	Кол. на исполнение 1.020.1-4.2-1 32.000000 - —	01	02	03	04	05	06	07	08	09	10	11	12	13	14	15	16	17	Примечан.
				Документация																			
А3			1.020.1-4.2-1 32.000000СБ	Сборочный чертеж	×	×	×	×	×	×	×	×	×	×	×	×	×	×	×	×	×	×	
А3			00.0000004	Узлы	×	×	×	×	×	×	×	×	×	×	×	×	×	×	×	×	×	×	
А3			00.000000 РС	Ведомость расхода стали	×	×	×	×	×	×	×	×	×	×	×	×	×	×	×	×	×	×	
А3			00.000000ПЗ	Пояснительная записка	×	×	×	×	×	×	×	×	×	×	×	×	×	×	×	×	×	×	
				Сборочные единицы																			
				Каркас пространственный																			
А3		1	1.020.1-4.2-2 31.010000-12	КП 312	1																		
			-13	КП 313		1																	
			-14	КП 314			1																
			-15	КП 315				1	1	1													
			-16	КП 316							1	1	1										
			-17	КП 317										1	1								
			-18	КП 318												1							
			-19	КП 319													1	1					
			-20	КП 320															1	1			
			-21	КП 321																	1		
			-22	КП 322																		1	
				Изделие закладное																			
А4		2	01.000100	МН12	4	4	4	4	4	4	4	4	4	4	4	4	4	4	4	4	4	4	
				Материалы																			
				Бетон марки М300 (класс В22,5)	2,14	2,14	2,14	2,14			2,14												м³
				М400 (класс В30)					2,14			2,14		2,14									м³
				М500 (класс В40)						2,14			2,14		2,14	2,14	2,14		2,14				м³
				М600 (класс В45)														2,14		2,14	2,14	2,14	м³

Взам. инв. №

Подпись и дата

Инв. № подл.

Нач.отдела	Царбак	
Н.контр.	Аксёнова	
Гл.констр.отд.	Баранов	
Нач.сектора	Бродский	
Вед.инженер	Агеенко	
Инженер	Левина	
Ст.техник	Фоменко	

1.020.1-4.2-1 32.000000

Колонна 2КНО 60.60

Стадия	Лист	Листов
Р		1

ГОССТРОЯ СССР ЛЕНИНГРАДСКИЙ ПРОМСТРОЙПРОЕКТ

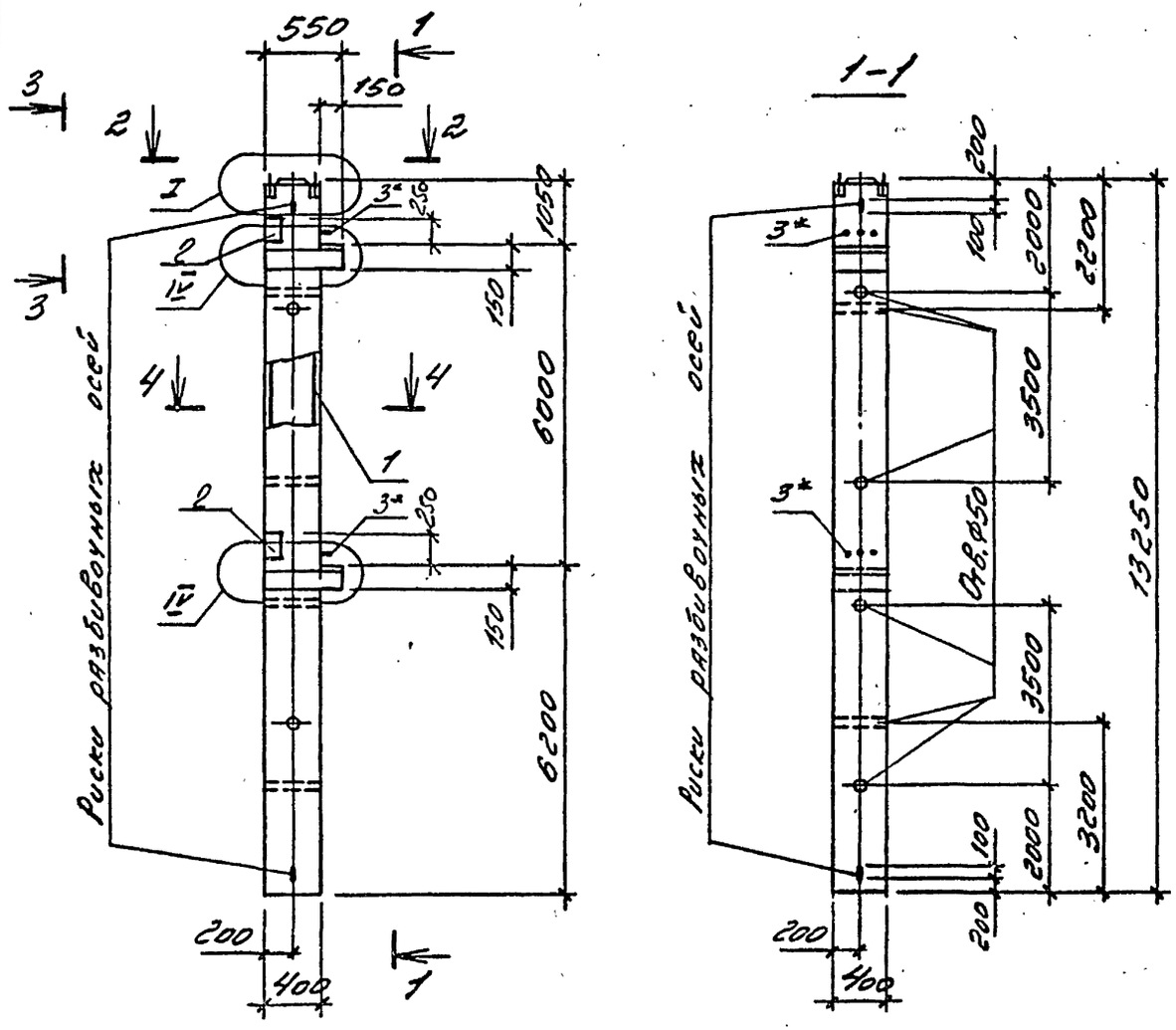

Обозначение	Марка	Рис.
1.020.1-4.2-1 32.000000	2КНО60.60-3.20.00	2
-01	2КНО60.60-3.25.00	
-02	2КНО60.60-3.28.00	
-03	2КНО60.60-3.32.00	
-04	2КНО60.60-4.32.00	
-05	2КНО60.60-5.32.00	
-06	2КНО60.60-3.36.00	
-07	2КНО60.60-4.36.00	
-08	2КНО60.60-5.36.00	
-09	2КНО60.60-4.40.00	
-10	2КНО60.60-5.40.00	
-11	2КНО60.60-5.28.20	1
-12	2КНО60.60-5.32.28	
-13	2КНО60.60-6.32.28	
-14	2КНО60.60-5.36.32	
-15	2КНО60.60-6.36.32	
-16	2КНО60.60-6.40.22	
-17	2КНО60.60-6.40.36	

*поз. 3 принимается в конкретном проекте в зависимости от несущей способности ригеля, см. стр. 5, (00.000000ПЗ)

2-2

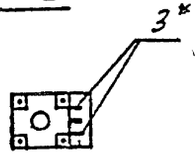

3-3

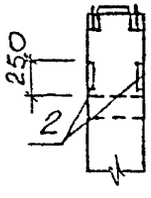

4-4 рис.1

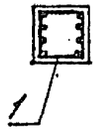

4-4 рис.2



Нач.отдела	Царбак	
Н.контр.	Аксёнова	
Гл.констр.отд.	Баранов	
Нач.сектора	Бродский	
Вед.инженер	Агеенко	
Инженер	Левкис	
Ст.техник	Фоменко	

1.020.1-4.2-1 32.00.00.00СБ

Колонна 2КНО60.60

Сборочный чертеж

Стадия	Масса	Масштаб
Р	5,35 т	
Лист	Листов 8	

ГОССТРОЙ СССР ЛЕНИНГРАДСКИЙ ПРОМСТРОЙПРОЕКТ

22226 77

Инв. № подл. | Подпись и дата | Взам. инв. №

Инв. № подл.	Подпись и дата	Взам. инв. №

Формат	Зона	Поз.	Обозначение	Наименование	Кол. на исполн. 1.020.1-4.2-1 33.000000-										Примечание
					–	01	02	03	04	05	06	07	08		
				Документация											
А3			1.020.1-4.2-1 33.000000 СБ	Сборочный чертеж	Х	Х	Х	Х	Х	Х	Х	Х	Х		
А3			00.000000 У	Узлы	Х	Х	Х	Х	Х	Х	Х	Х	Х		
А3			00.000000 РС	Ведомость расхода стали	Х	Х	Х	Х	Х	Х	Х	Х	Х		
А4			00.000000 ПЗ	Пояснительная записка	Х	Х	Х	Х	Х	Х	Х	Х	Х		
				Сборочные единицы											
				Каркас пространственный											
А3		1	1.020.1-4.2-2 33.010000	КП 323	1				–						
			-01	КП 324		1									
			-02	КП 325			1								
			-03	КП 326				1							

Марка

Нач.отдела	Царбак	
Н.контр	Аксёнова	
Гл.констр.отд.	Липницкий	
Нач.сектора	Бродский	
Вед.инженер	Агеенко	
Инженер	Левина	
Ст.техник	Фоменко	

1.020.1-4.2-1 33.000000

Колонна 3КНД 36.48

Стадия	Лист	Листов
Р	1	2

ГОССТРОЙ СССР
ЛЕНИНГРАДСКИЙ ПРОМСТРОЙПРОЕКТ

Копировал Формат

Инв. № подл.	Подпись и дата	Взам. инв. №

Формат	Зона	Поз.	Обозначение	Наименование	Кол. на исполн. 1.020.1-4.2-1 33.000000-										Примечание
					–	01	02	03	04	05	06	07	08		
				Каркас пространственный											
А3		1	1.020.1-4.2-2 33.010000-04	КП 327					1						
			-05	КП 328						1					
			-06	КП 329							1				
			-07	КП 330								1			
			-08	КП 331									1		
				Материалы											
				Бетон марки М300 (класс В22,5)	2,17	2,17	2,17	2,17	2,17						М3
				М400 (класс В30)						2,17	2,17				М3
				М500 (класс В40)								2,17	2,17		М3

22226 78

1.020.1-4.2-1 33.000000

Лист 2

Копировал Формат

77

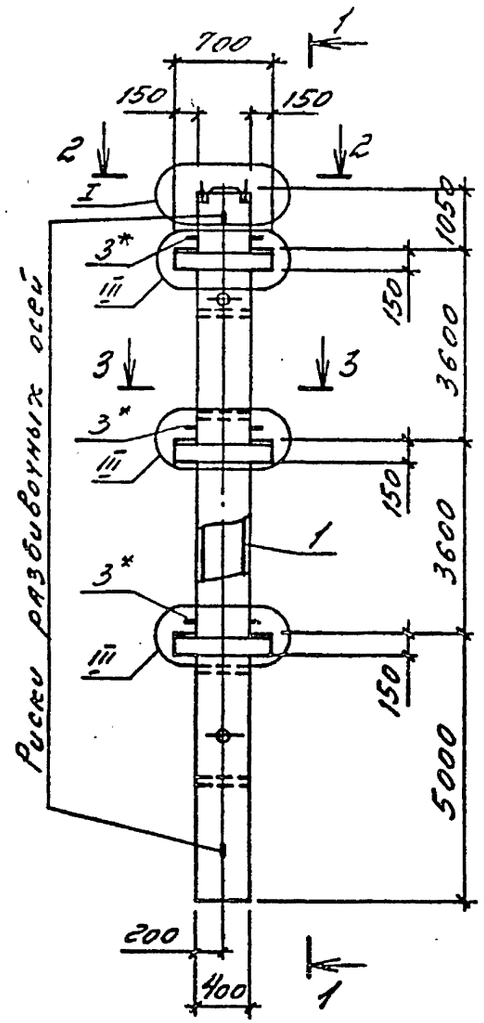

1-1

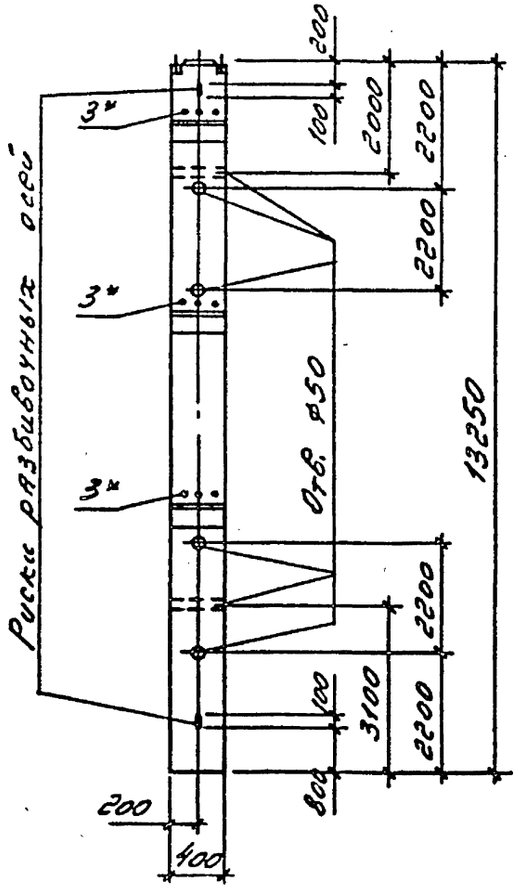

Обозначение	Марка	Рис.
1.020.1-4.2-133.000000	3КНД 36.48-3.20.00	1
-01	3КНД 36.48-3.22.00	
-02	3КНД 36.48-3.28.00	
-03	3КНД 36.48-3.32.00	
-04	3КНД 36.48-3.36.00	
-05	3КНД 36.48-4.40.00	
-06	3КНД 36.48-4.32.28	2
-07	3КНД 36.48-5.36.32	
-08	3КНД 36.48-5.40.36	

* поз. 3 принимается в конкретном проекте в зависимости от несущей способности ригеля, см. стр. 5 (00.000000 ПЗ).

2-2

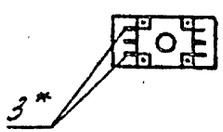

3-3
рис.1

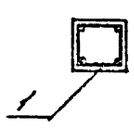

3-3
рис.2

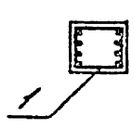

Нач.отдела	Царбак	
Н.контр	Аксёнова	
Гл.констр.отд.	Липницкий	
Нач.сектора	Бродский	
Вед.инженер	Агеенко	
Инженер	Левина	
Ст.техник	Фоменко	

1.020.1-4.2-1 33.000000 СБ

КОЛОННА
3КНД 36.48
СБОРОЧНЫЙ ЧЕРТЕЖ

Стадия	Масса	Масштаб
Р	5,42т	
Лист	Листов 1	

ГОССТРОЯ СССР
ЛЕНИНГРАДСКИЙ
ПРОМСТРОЙПРОЕКТ

22226 79

Инв.№ подл. | Подпись и дата | Взам.инв.№

Формат	Зона	Поз.	Обозначение	Наименование	Кол. на исполн. 1.020.1-4. 2-1 34.00.00.00-												Примечание
					—	01	02	03	04	05	06	07	08	09	10	11	
				Документация													
А3			1.020.1-4.2-1 34.00.00.00 СБ	Сборочный чертеж	X	X	X	X	X	X	X	X	X	X	X	X	
А3			00.000000 У	Узлы	X	X	X	X	X	X	X	X	X	X	X	X	
			00.000000 РС	Ведомость расхода стали	X	X	X	X	X	X	X	X	X	X	X	X	
А3			00.00.00.00 ПЗ	Пояснительная записка	X	X	X	X	X	X	X	X	X	X	X	X	
				Сборочные единицы													
				Каркас пространственный													
А3		1	1.020.1-4.2-2 33.01.00.00-09	КП 332	1												
			-10	КП 333		1											
			-11	КП 334			1										
			-12	КП 335				1									
			-13	КП 336					1	1	1						
			-14	КП 337								1					
			-15	КП 338									1	1	1		
			-16	КП 339												1	
				Изделие закладное													
А4		2	01.00.01.00	МН 12	6	6	6	6	6	6	6	6	6	6	6	6	
				Материалы													
				Бетон марки М300 (класс В 22,5)	2,15	2,15	2,15	2,15	2,15			2,15	2,15				$м^3$
				М400 (класс В 30)						2,15				2,15			$м^3$
				М500 (класс В 40)							2,15				2,15	2,15	$м^3$

Взам. инв. № | Подпись и дата | Инв. № подл.

Нач.отдела	Царвак	
Н.контр	Аксёнова	
Гл.констр.отд.	Липницкий	
Нач.сектора	Бродский	
Вед.инженер	Агевнко	
Инженер	Левина	
Ст.техник	Фоменко	

1.020.1-4. 2-1 34.00.00.00

Колонна 3КНО 36.48

Стадия	Лист	Листов
Р		1

ГОССТРОЙ СССР
ЛЕНИНГРАДСКИЙ ПРОМСТРОЙПРОЕКТ

Копировал

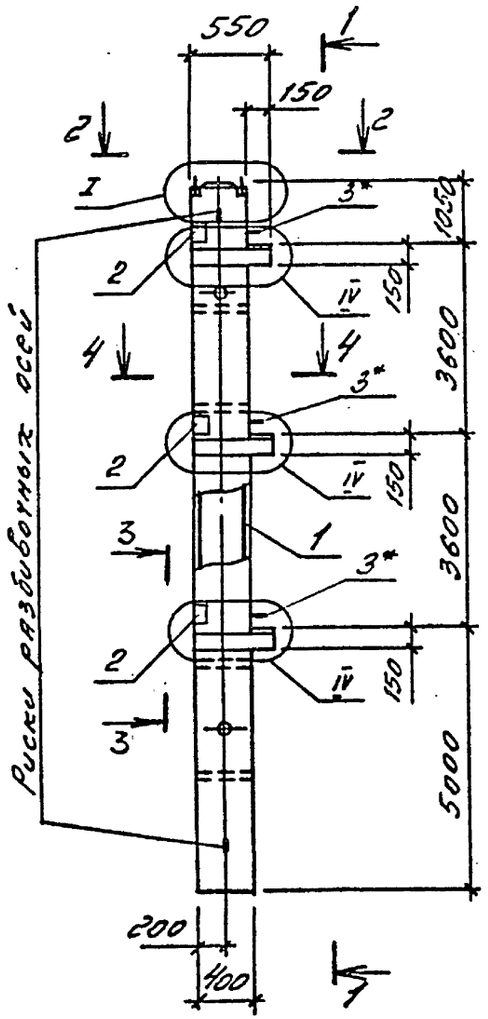

1-1

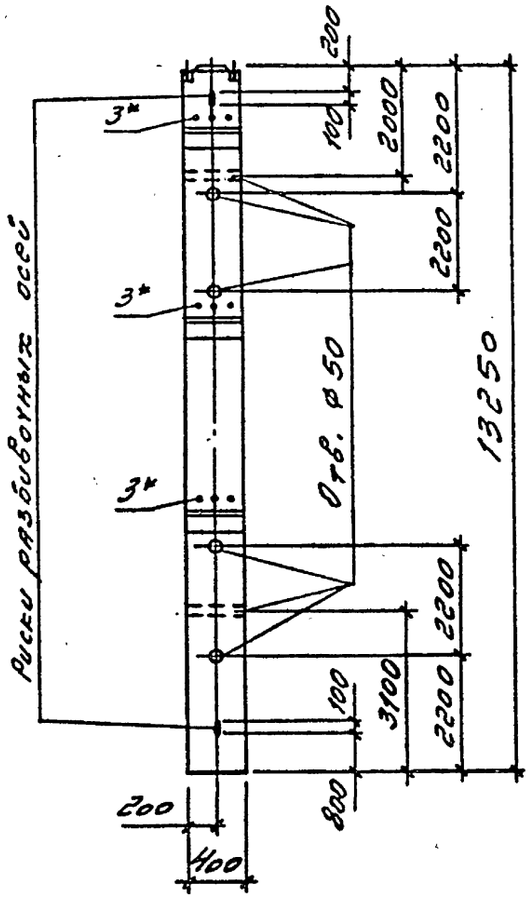

Обозначение	Марка	Рис.
1.020.1-4.2-1 34.000000	3КНО36.48-3.20.00	2
-01	3КНО36.48-3.22.00	
-02	3КНО36.48-3.25.00	
-03	3КНО36.48-3.28.00	
-04	3КНО36.48-3.32.00	
-05	3КНО36.48-4.32.00	
-06	3КНО36.48-5.32.00	
-07	3КНО36.48-3.36.00	
-08	3КНО36.48-3.40.00	
-09	3КНО36.48-4.40.00	
-10	3КНО36.48-5.40.00	
-11	3КНО36.48-5.32.28	1

* поз. 3 принимается в конкретном проекте в зависимости от несущей способности ригеля, см. стр. 5 (00.000000 ПЗ).

2-2

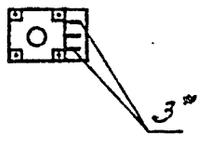

3-3

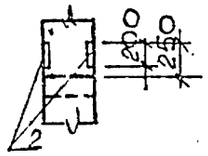

4-4 рис.1

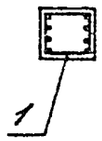

4-4 рис.2

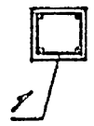

Нач.отдела	Царбак	
Н.контр.	Аксёнова	
Гл.констр.отд.	Лапницкий	
Нач.сектора	Бродский	
Вед.инженер	Клеенко	
Инженер	Левина	
Ст.техник	Фомина	

1.020.1-4.2-1 34.000000 СБ

Колонна 3КНО 36.48
Сборочный чертеж

Стадия	Масса	Масштаб
Р	5,38т	
Лист	Листов 1	

ГОССТРОЙ СССР
ЛЕНИНГРАДСКИЙ ПРОМСТРОЙПРОЕКТ

Инв.№ подл. | Подпись и дата | Взам.инв.№

Инв. № подл.	Подпись и дата	Взам. инв. №

Формат	Зона	Поз.	Обозначение	Наименование	Кол. на исполн. 1.020.1-4.2-1 35.000000									Примечание
					—	01	02	03	04	05	06	07		
				Документация										
А3			1.020.1-4.2-1 35.00 00000 СБ	Сборочный чертеж	X	X	X	X	X	X	X	X		
А3			00.000000 У	Узлы	X	X	X	X	X	X	X	X		
А3			00.000000 ВС	Ведомость расхода стали	X	X	X	X	X	X	X	X		
А3			00.000000 ПЗ	Пояснительная записка	X	X	X	X	X	X	X	X		
				Сборочные единицы										
				Каркас пространственный										
А3		1	1020.1-4.2-2 35.010000	КП340	1									
			-01	КП341		1								
			-02	КП342			1							

Марка

Нач.отдела	Царбак	
Н.контр.	Аксёнова	
Гл.констр.отд.	Баранов	
Нач.сектора	Бродский	
Вед.инженер	Агеенко	
Инженер	Левина	
Ст.техник	Фоменко	

1.020.1-4.2-1 35.000000

Колонна 3КНД 36.36

Стадия	Лист	Листов
Р	1	2

ГОССТРОЙ СССР ЛЕНИНГРАДСКИЙ ПРОМСТРОЙПРОЕКТ

Копировал Формат

Инв. № подл.	Подпись и дата	Взам. инв. №

Формат	Зона	Поз.	Обозначение	Наименование	Кол. на исполн. 1.020.1-4.2-1 35.000000-									Примечание
					—	01	02	03	04	05	06	07		
				Каркас пространственный										
А3		1	1.020.1-4.2-2 35.010000-03	КП343				1						
			-04	КП344					1					
			-05	КП345						1				
			-06	КП346							1			
			-07	КП347								1		
				Материалы										
				Бетон марки М300 (класс В22,5)	1,98	1,98	1,98	1,98	1,98					м³
				М400 (класс В30)						1,98	1,98			м³
				М500 (класс В40)								1,98		м³

22226 82

1.020.1-4.2-1 35.000000 Лист 2

Копировал Формат

18

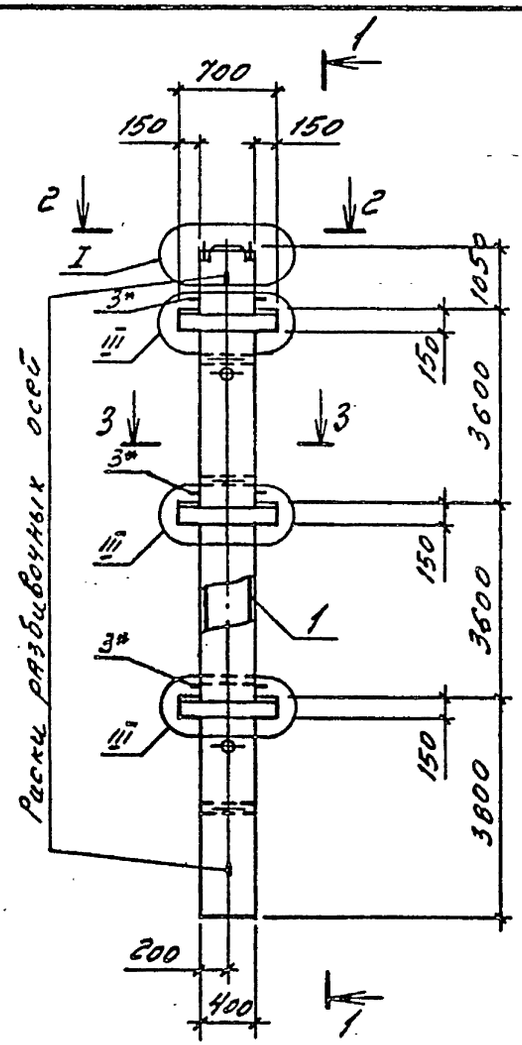

1-1

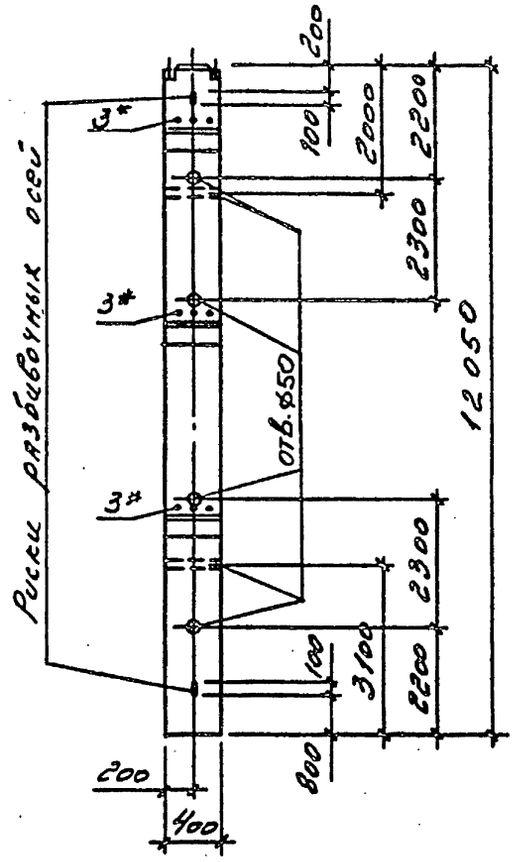

Обозначение	Марка	Рис.
1.020.1-4.2-1 35.000000	3КНД 36.36-3.20.00	4
-01	3КНД 36.36-3.22.00	
-02	3КНД 36.36-3.28.00	
-03	3КНД 36.36-3.32.00	
-04	3КНД 36.36-3.36.00	
-05	3КНД 36.36-4.40.00	
-06	3КНД 36.36-4.32.28	2
-07	3КНД 36.36-3.36.32	

* поз. 3 принимается в конкретном проекте в зависимости от несущей способности ригеля, см. стр. 5 (00.000000 ПЗ).

2-2

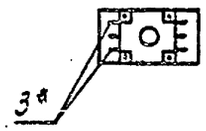

3-3
рис.1



3-3
рис.2



Нач.отдела	Царбак		
Н.контр.	Аксёнова		
Гл.констр.отд.	Баранов		
Нач.сектора	Бродский		
Вед.инженер	Агеенко		
Инженер	Лесина		
Ст.техник	Фоменко		

1.020.1-4.2-1 35.000000 СБ

Колонна 3КНД 36.36 Сборочный чертеж

Стадия	Масса	Масштаб
Р	4,95т	
Лист	Листов 1	

ГОССТРОЙ СССР ЛЕНИНГРАДСКИЙ ПРОМСТРОЙПРОЕКТ

Инв.№ подл. | Подпись и дата | Взам.инв.№

Инв. № подл.	Подпись и дата	Взам. инв. №

Формат	Зона	Поз.	Обозначение	Наименование	Кол. на исполн. 1.020.1-4.2-1 36.000000- —	01	02	03	04	05	06	07	08	09	10	11
				Документация												
А3			1.020.1-4.2-1 36.000000 СБ	Сборочный чертеж	X	X	X	X	X	X	X	X	X	X	X	X
А3			00.000000 ЧЗ	Узлы	X	X	X	X	X	X	X	X	X	X	X	X
А5			00.000000 РС	Ведомость расхода стали	X	X	X	X	X	X	X	X	X	X	X	X
А3			00.000000 ПЗ	Пояснительная записка	X	X	X	X	X	X	X	X	X	X	X	X
				Сборочные единицы												
				Каркас пространственный												
А3		1	1.020.1-4.2-2 35.010000-08	КП348	1											
			-09	КП349		1										
			-10	КП350			1									
			-11	КП351				1								
				Марка												

Нач.отдела	Царбак	
Н.контр.	Аксёнова	
Гл.констр.отд.	Баранов	
Нач.сектора	Бродский	
Вед.инженер	Агеенко	
Инженер	Левина	
Ст.техник	Фоменко	

1.020.1-4.2-1 36,000000

Колонна ЗКНО 36,36

Стадия	Лист	Листов
Р	1	2

ГОССТРОЙ СССР
ЛЕНИНГРАДСКИЙ ПРОМСТРОЙПРОЕКТ

Копировал Формат

Инв. № подл.	Подпись и дата	Взам. инв. №

Формат	Зона	Поз.	Обозначение	Наименование	Кол. на исполн. 1.020.1-4.2-1 36.000000- —	01	02	03	04	05	06	07	08	09	10	11
				Каркас пространственный												
А3		1	1.020.1-4.2-2 35.000000 - 12	КП352					1	1	1					
			-13	КП353								1	1			
			-14	КП354										1	1	1
				Изделие закладное												
АУ		2	01.000100	МН12	6	6	6	6	6	6	6	6	6	6	6	6
				Материалы												
				Бетон марки М300 (класс В22,5) м³	1,96	1,96	1,96	1,96	1,96			1,96		1,96		
				М400 (класс В30) м³						1,96					1,96	
				М500 (класс В40) м³							1,96		1,96			1,96

22226 84

1.020.1-4.2-1 36,000000 Лист 2

Копировал Формат

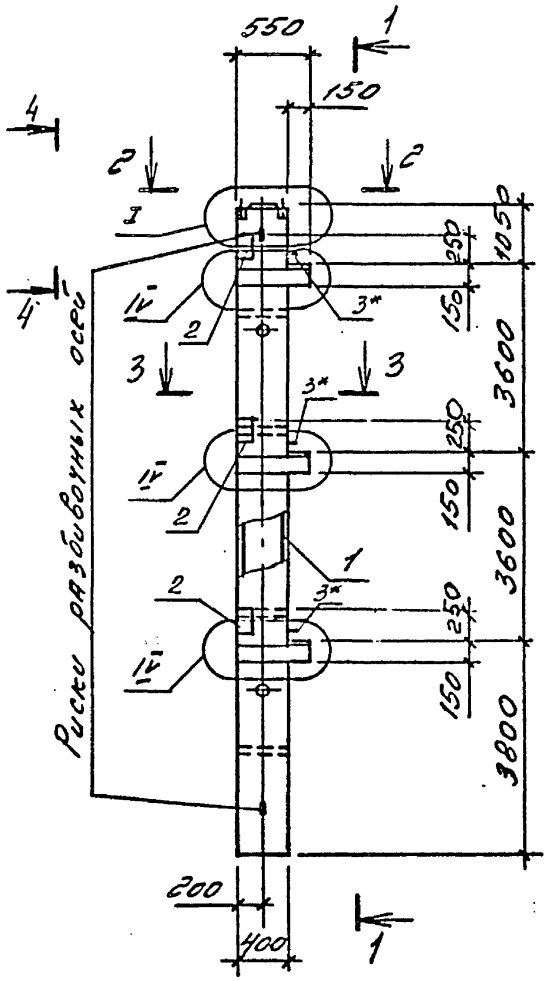

1-1

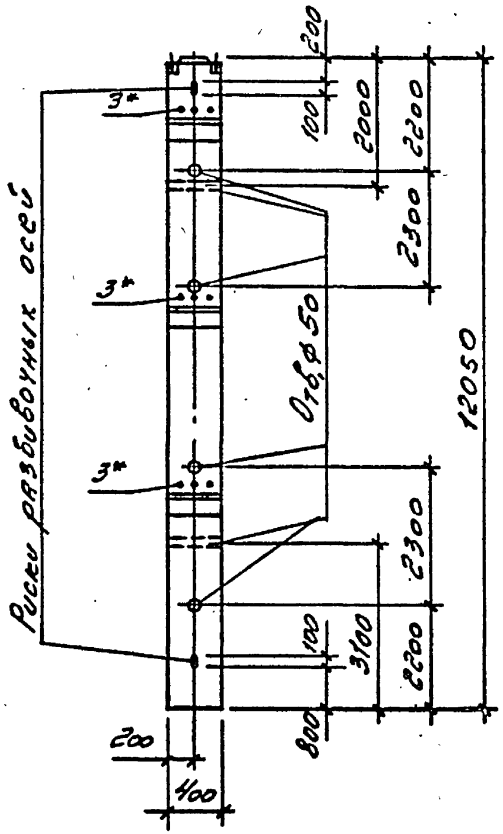

Обозначение	Марка	Приме
1.020.1-4.2-1 36.000000	3КНО36.36-3,20,00	
-01	3КНО36.36-3,22.00	
-02	3КНО36.36-3,25.00	
-03	3КНО36.36-3,28.00	
-04	3КНО36.36-3,32.00	
-05	3КНО36.36-4,32,00	
-06	3КНО36.36-5,32.00	
-07	3КНО36.36-3,36.00	
-08	3КНО36.36-5.36.00	
-09	3КНО36.36-3.40,00	
-10	3КНО36.36-4.40.00	
-11	3КНО36.36-5.40.00	

*поз. 3 принимается в конкретном проекте в зависимости от несущей способности ригеля, см. стр. 5 (00.000000 РЗ).

2-2

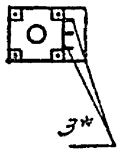

3-3

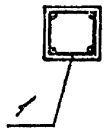

4-4

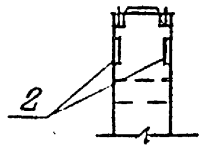

Нач.отдела	Царбак	
Н.контр.	Аксёнова	
Гл конструктор отд.	Баранов	
Нач.сектора	Бродский	
Вед.инженер	Агеенко	
Инженер	Левкина	
Ст.техник	Фоменко	

1.020.1-4.2-1 36,000000 СБ

Колонны 3КНО 36,36 Сборочный чертеж

Стадия	Масса	Масштаб
Р	4,90 т	
Лист	Листов 1	

ГОССТРОЙ СССР ЛЕНИНГРАДСКИЙ ПРОМСТРОЙПРОЕКТ

22226 85

Инв.№ подл. | Подпись и дата | Взам.инв.№

Рис. 1

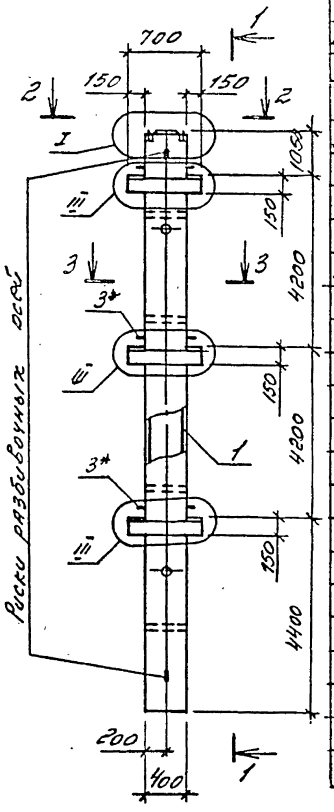

Формат	Зона	Поз.	Обозначение	Наименование	Кол. на исполнение 1.020.1-4.2-1 37.000000- —	01	02	03	04	05	06	07	08	09	10	11	12	13	Примечание
				Документация															
А3			1.020.1-4.2-1 00.00 00 00 У	Узлы	X	X	X	X	X	X	X	X	X	X	X	X	X	X	
А3			00.000000 РС	Ведомость расхода стали	X	X	X	X	X	X	X	X	X	X	X	X	X	X	
А3			00.00 00 00 ПЗ	Пояснительная записка	X	X	X	X	X	X	X	X	X	X	X	X	X	X	
				Сборочные единицы															
				Каркас пространственный															
А3		1	1.020.1-4.2-2 37.01 00 00	КП 355	1														
			-01	КП 356		1													
			-02	КП 357			1												
			-03	КП 358				1											
			-04	КП 359					1										
			-05	КП 360						1	1								
			-06	КП 361								1							
			-07	КП 362									1	1					
			-08	КП 363											1				
			-09	КП 364												1	1		
			-10	КП 365														1	
А4		2	01.00 01 00	Изделие закладное МН12									6	6	6	6	6	6	
				Материалы															
				Бетон марки М300 (класс В22.5)	2,27	2,27	2,27	2,27	2,27				2,24		2,24	2,24			м³
				М400 (класс В30)						2,27				2,24			2,24		м³
				М500 (класс В40)							2,27	2,27						2,24	м³

Таблицу исполнений см. на л. 2.

Нач.отдела	Царбак	
Н.контр	Аксёнова	
Гл.констр.отд.	Липницкий	
Нач.сектора	Бродский	
Вед.инженер	Агевнко	
Инженер	Левина	
Ст.техник	Фоменко	

1.020.1-4.2-1 37.00 00 00

Колонна 3КНД42.42; 3КНО42.42

Стадия	Масса	Масштаб
Р	см. табл.	

Лист 1 Листов 2

ГОССТРОЙ СССР ЛЕНИНГРАДСКИЙ ПРОМСТРОЙПРОЕКТ

Инв.№ подл. | Подпись и дата | Взам.инв.№

Рис. 2

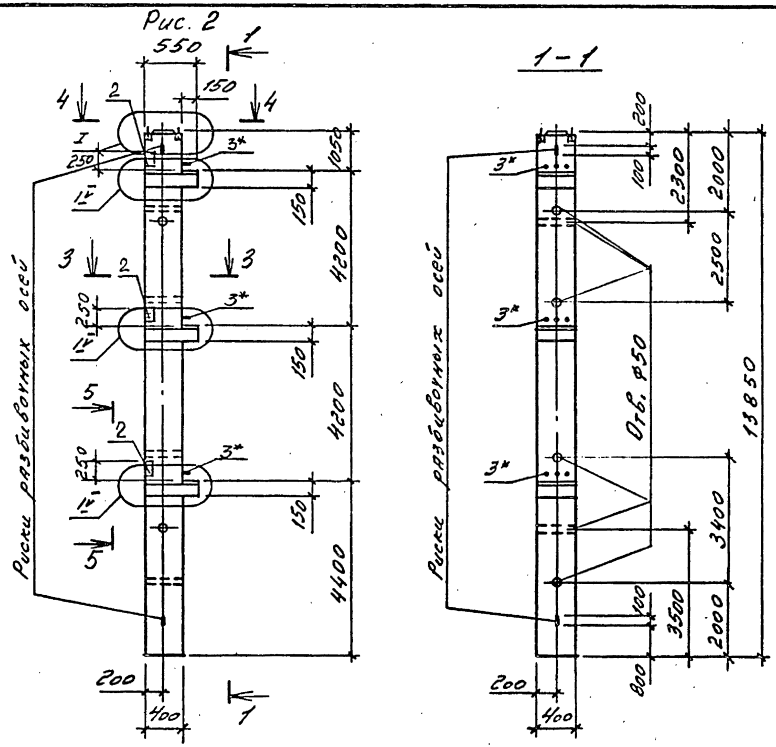

Обозначение	Марка	Рис.	Масса, т
1.020.1-4.2-1 37.000000	3КНД42.42-3.20.00	1; 3	5,68
-01	3КНД42.42-3.22.00		
-02	3КНД42.42-3.28.00		
-03	3КНД42.42-3.32.00		
-04	3КНД42.42-3.36.00		
-05	3КНД42.42-4.40.00		
-06	3КНД42.42-5.40.00		
-07	3КНД42.42-5.40.36	1; 4	
-08	3КНО42.42-3.32.00	2; 3	5,60
-09	3КНО42.42-4.32.00		
-10	3КНО42.42-3.36.00		
-11	3КНО42.42-3.40.00		
-12	3КНО42.42-4.40.00		
-13	3КНО42.42-5.32.28	2, 4	

*поз. 3 принимается в конкретном проекте в зависимости от несущей способности ригеля, см. стр. 5 (00.000000 ПЗ).

Инв. № подл. | Подпись и дата | Взам. инв. №

Формат	Зона	Поз.	Обозначение	Наименование	Кол на исполнение 1.020.1-4.2-1 38.000000-														Примечание
					—	01	02	03	04	05	06	07	08	09	10	11	12	13	
				Документация															
А3			1.020.1-4.2-1 38.00 00 00 СБ	Сборочный чертеж	X	X	X	X	X	X	X	X	X	X	X	X	X	X	
А3			00.00 00 00 У	Узлы	X	X	X	X	X	X	X	X	X	X	X	X	X	X	
А3			00.00 00 00 РС	Ведомость расхода стали	X	X	X	X	X	X	X	X	X	X	X	X	X	X	
А3			00.00 00 00 ПЗ	Пояснительная записка	X	X	X	X	X	X	X	X	X	X	X	X	X	X	
				Сборочные единицы															
				Каркас пространственный															
А3		1	1.020.1-4.2-2 38. 01 00 00	КП 366	1														
			-01	КП 367		1													
			-02	КП 368			1												
			-03	КП 369				1	1										
			-04	КП 370						1	1								
			-05	КП 371								1	1	1					
			-06	КП 372											1				
			-07	КП 373												1			
			-08	КП 374													1	1	
				Материалы															
				Бетон марки М300 (класс В22,5)	2,56	2,56	2,56	2,56		2,56		2,56							м³
				М400 (класс В30)					2,56		2,56		2,56						м³
				М500 (класс В40)										2,56	2,56		2,56		м³
				М600 (класс В45)												2,56		2,56	м³

Инв.№ подл. | Подпись и дата | Взам. инв.№

Нач.отдела	Царвак		1.020.1-4.2-1 38.000000
Н.контр	Аксёнова		
Гл.констр.отд.	Липницкий		Колонна 3КНД 48.48
Нач.сектора	Бродский		Стадия: Р; Лист: ; Листов: 1
Вед.инженер	Агеенко		ГОССТРОЙ СССР ЛЕНИНГРАДСКИЙ ПРОМСТРОЙПРОЕКТ
Инженер	Левина		
Ст.техник	Фоменко		

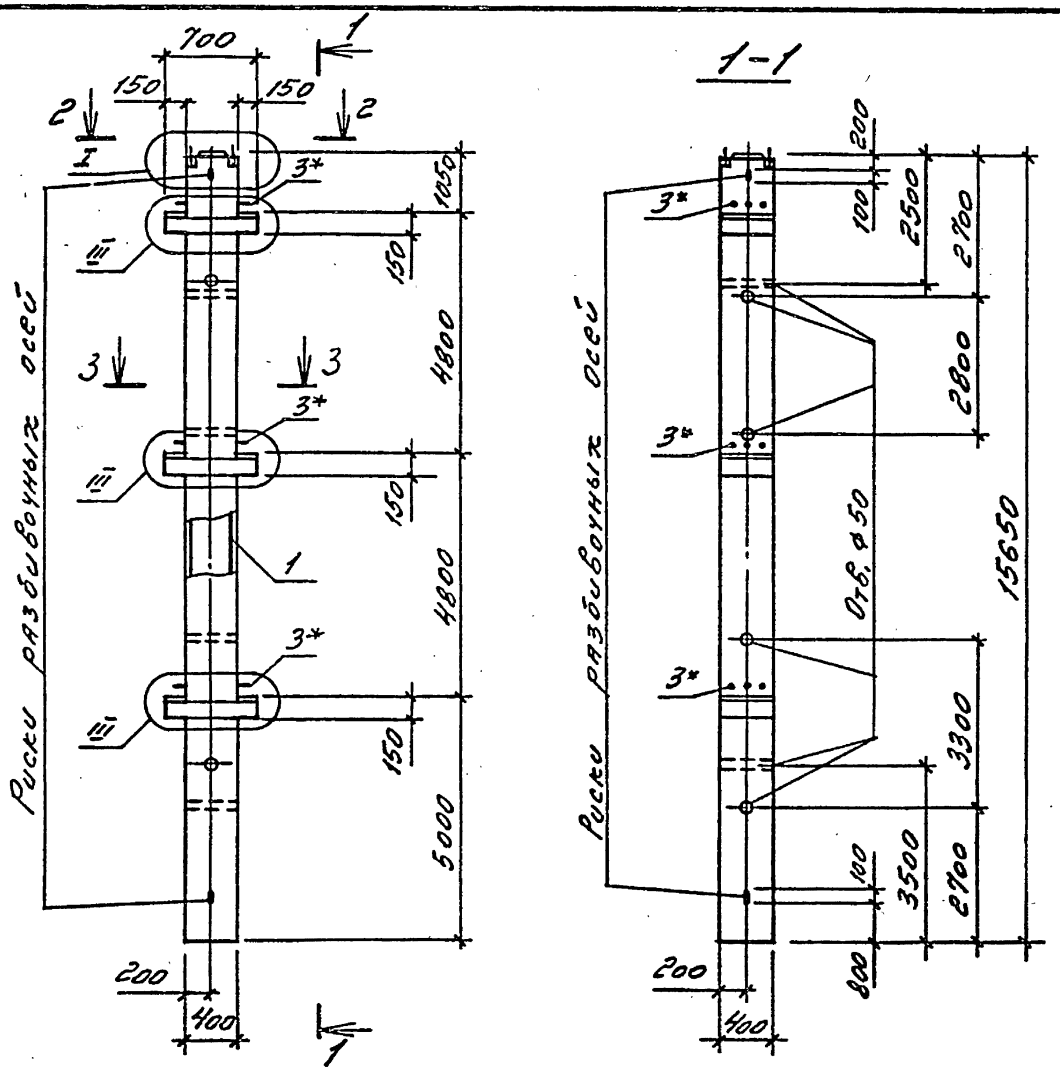

2-2

3-3
рис.1

3-3
рис.2

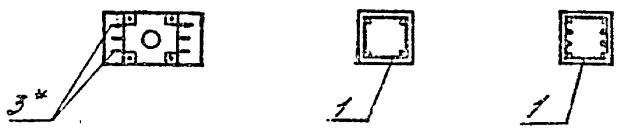

Обозначение	Марка	Рис.
1.020.1-4.2-1 38.000000	3КНД 48.48-3.20.00	1
-01	3КНД 48.48-3.22.00	
-02	3КНД 48.48-3.28.00	
-03	3КНД 48.48-3.32.00	
-04	3КНД 48.48-4.32.00	
-05	3КНД 48.48-3.36.00	
-06	3КНД 48.48-4.36.00	
-07	3КНД 48.48-3.40.00	
-08	3КНД 48.48-4.40.00	
-09	3КНД 48.48-5.40.00	
-10	3КНД 48.48-5.32.28	
-11	3КНД 48.48-6.36.32	2
-12	3КНД 48.48-5.40.22	
-13	3КНД 48.48-6.40.22	

* поз. 3 принимается в конкретном проекте в зависимости от несущей способности ригеля, см. стр. 5 (00.000000 ПЗ).

Нач.отдела	Царбак	
Н.контр.	Аксёнова	
Гл.констр.отд.	Баранов	
Нач.сектора	Бродский	
Вед.инженер	Агевнко	
Инженер	Левина	
Ст.техник	Фоменко	

1.020.1-4.2-1 38.000000 СБ

Колонна 3КНД 48.48
Сборочный чертеж

Стадия	Масса	Масштаб
Р	6,4т	
Лист	Листов 1	

ГОССТРОЙ СССР
ЛЕНИНГРАДСКИЙ ПРОМСТРОЙПРОЕКТ

Инв.№ подл. | Подпись и дата | Взам.инв.№

Инв. № подл.	Подпись и дата	Взам. инв. №

Формат	Зона	Поз.	Обозначение	Наименование	Кол. на исполн. 1.020.1-4.2-1 39.000000- —	01	02	03	04	05	06	07	08		Примечание
				Документация											
А3			1.020.1-4.2-1 39.000000 СБ	Сборочный чертеж	X	X	X	X	X	X	X	X	X		
А3			00.000000 У	Узлы	X	X	X	X	X	X	X	X	X		
А3			00.000000 РС	Ведомость расхода стали	X	X	X	X	X	X	X	X	X		
А3			00.000000 ПЗ	Пояснительная записка	X	X	X	X	X	X	X	X	X		
				Сборочные единицы											
				Каркас пространственный											
А3		1	1.020.1-4.2-2 38.010000-08	КП375	1										
			-09	КП376		1	-								
			-10	КП377			1								
			-11	КП378				1							
				Марка			~						/		

Нач.отдела	Царбак	
Н.контр.	Аксёнова	
Гл.констр.отд.	Баранов	
Нач.сектора	Бродский	
Вед.инженер	Агеенко	
Инженер	Левина	
Ст.техник	Фоменко	

1.020.1-4.2-1 39.000000

Колонна

3КНО 48.48

Стадия	Лист	Листов
Р	1	2

ГОССТРОЙ СССР
ЛЕНИНГРАДСКИЙ ПРОМСТРОЙПРОЕКТ

Копировал Формат

Инв. № подл.	Подпись и дата	Взам. инв. №

Формат	Зона	Поз.	Обозначение	Наименование	Кол. на исполн. 1.020.1-4.2-1 39.000000- —	01	02	03	04	05	06	07	08		Примечание
				Каркас пространственный											
А3		1	1.020.1-4.2-2 38.010000-12	КП379					1						
			-13	КП380						1	1	1			
			-14	КП381									1		
				Изделие закладное											
А4		2	01.000100	МН12	6	6	6	6	6	6	6	6	6		
				Материалы											
				Бетон марки М300 (класс В22.5)	2,53	2,53	2,53	2,53	2,53	2,53					$м^3$
				М400 (класс В30)							2,53				$м^3$
				М500 (класс В40)								2,53	2,53		$м^3$

22226-90

1.020.1-4.2-1 39.000000 Лист 2

Копировал Формат

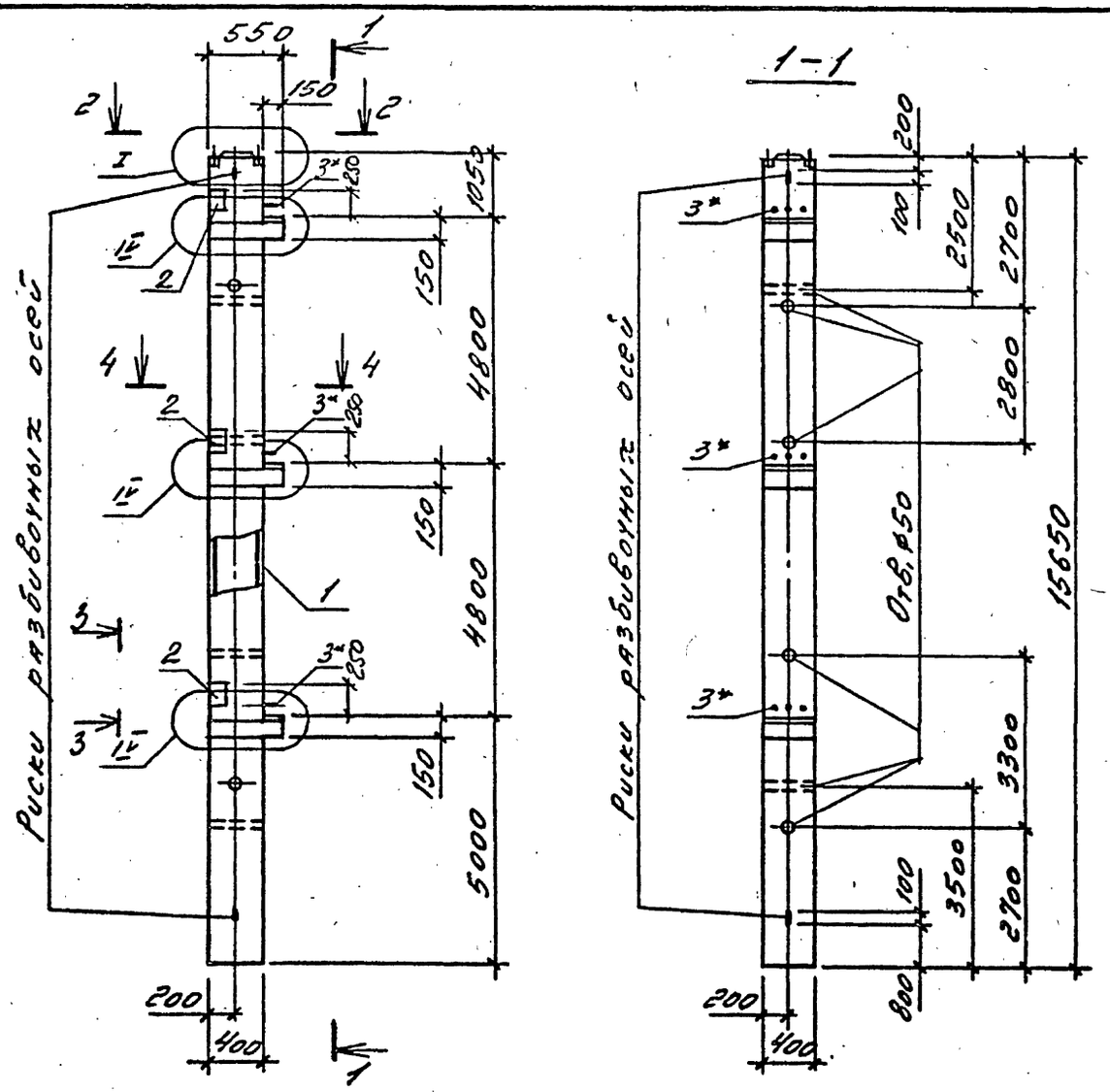

Обозначение	Марка	Примечание
1.020.1-4.2-1 39.000000	3КНО48.48-3.20.00	
-01	3КНО48.48-3.22.00	
-02	3КНО48.48-3.25.00	
-03	3КНО48.48-3.28.00	
-04	3КНО48.48-3.32.00	
-05	3КНО48.48-3.36.00	
-06	3КНО48.48-4.36.00	
-07	3КНО48.48-5.36.00	
-08	3КНО48.48-5.40.00	

* поз. 3 принимается в конкретном проекте в зависимости от несущей способности ригеля, см. стр. 6 (00.000000 ПЗ).

2-2 3-3 4-4

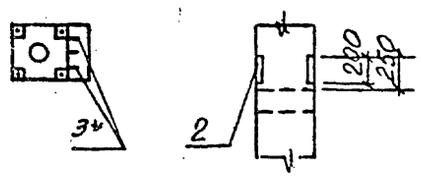

Нач.отдела	Царбак	
Н.контр.	Аксёнова	
Гл.констр.отд.	Баранов	
Нач.сектора	Бродский	
Вед.инженер	Агеенко	
Инженер	Ловика	
Ст.техник	Фоменко	

1.020.1-4.2-1 39.000000 СБ

Колонна 3КНО 48.48 Сборочный чертеж

Стадия	Масса	Масштаб
Р	6,33 т	
Лист	Листов 1	

ГОССТРОЙ СССР ЛЕНИНГРАДСКИЙ ПРОМСТРОЙПРОЕКТ

22226 91

Инв.№ подл. | Подпись и дата | Взам.инв.№

Рис. 1

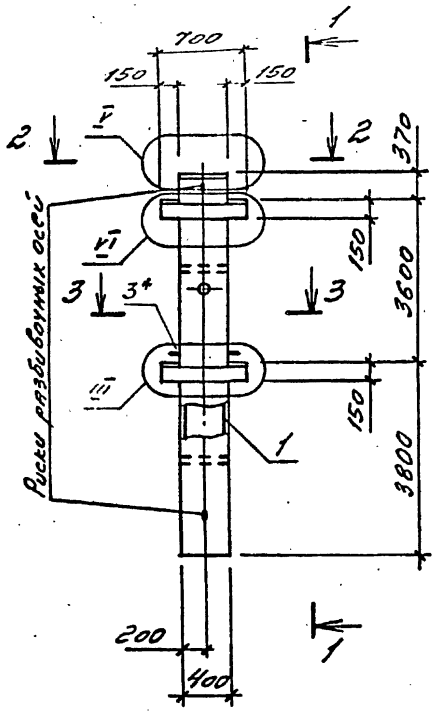

Формат	Зона	Поз.	Обозначение	Наименование	Кол. на испол. 1.020.1-4.2-1 40.000000- —	01	02	03	04	05	06	07	08	09	Примечание
				Документация											
А3			1.020.1-4.2-100.000000 У	Узлы	X	X	X	X	X	X	X	X	X	X	
А3			00.000000 РС	Ведомость расхода стали	X	X	X	X	X	X	X	X	X	X	
А3			00.000000 ПЗ	Пояснительная записка	X	X	X	X	X	X	X	X	X	X	
				Сборочные единицы											
				Каркас пространственный											
А3		1	1.020.1-4.2-2 40.01 0000	КП 382	1										
			-01	КП 383		1									
			-02	КП 384			1								
			-03	КП 385				1							
			-04	КП 386					1						
			-05	КП 387						1					
			-06	КП 388							1				
			-07	КП 389								1	1		
			-08	КП 390										1	
				Изделие закладное											
А4		2	01.000100	МН 12					4	4	4	4	4	4	
				Материалы											
				Бетон марки М300 (класс В22,5)	1,28	1,28			1,26	1,26	1,26	1,26			м3
				М400 (класс В30)			1,28	1,28					1,26	1,26	м3

Таблицу исполнений см. на л. 2.

Нач.отдела	Царбак	
Н.контр.	Аксёнова	
Гл.констр.отд.	Баранов	
Нач.сектора	Бродский	
Вед.инженер	Агвенко	
Инженер	Левина	
Ст.техник	Фоменко	

1.020.1-4.2-1 40,000000

Колонны 2КБД 36.36, 2КБО 36.36

Стадия	Масса	Масштаб
Р	см. табл.	

Лист 1 Листов 2

ГОССТРОЙ СССР ЛЕНИНГРАДСКИЙ ПРОМСТРОЙПРОЕКТ

Инв. № подл. | Подпись и дата | Взам. инв. №

Рис. 2

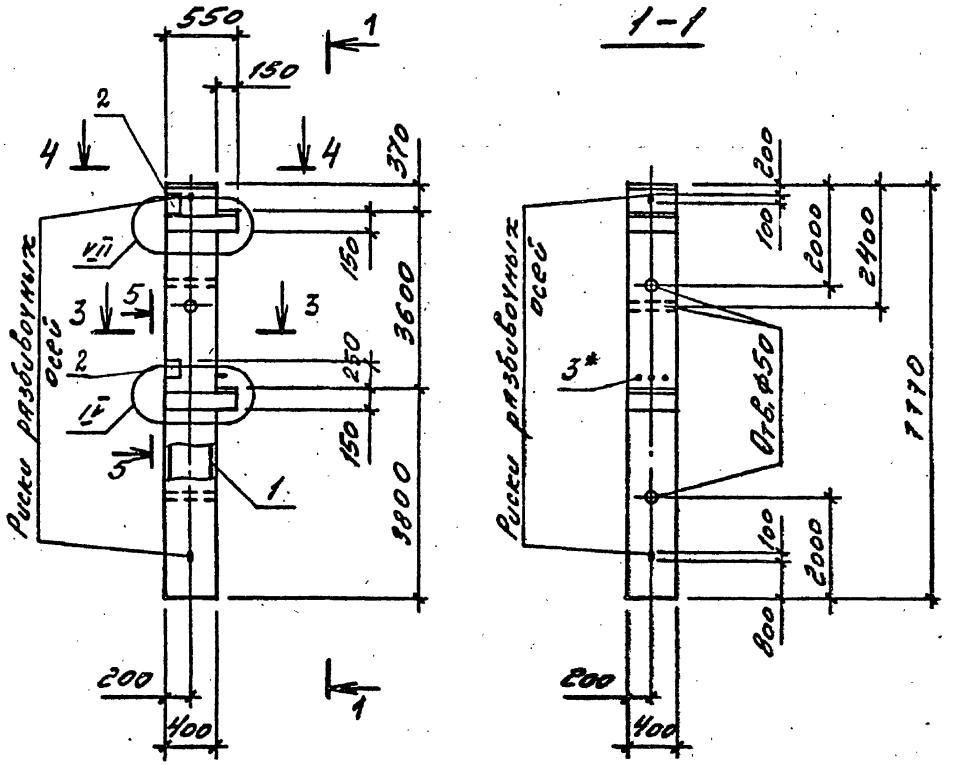

Обозначение	Марка	Рис.	Масса, т
1.020.1-4.2-1 40.000000	2КБД36.36-3,20,00	1	3,20
-01	2КБД36.36-3,22,00		
-02	2КБД36,36-4,32.00		
-03	2КБД 36.36-4,36.00		
-04	2КБО 36,36-3,20,00	2	3,15
-05	2КБО 36,36-3,22,00		
-06	2КБО36.36-3,25,00		
-07	2КБО36,36-3,32,00		
-08	2КБО 36,36-4,32,00		
-09	2КБО36.36-4,40,00		

*поз. 3 принимаются в конкретном проекте в зависимости от несущей способности ригеля, см. стр. 5 (00.000000 ПЗ).

2-2

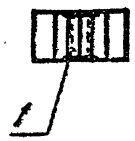

4-4



3-3



5-5

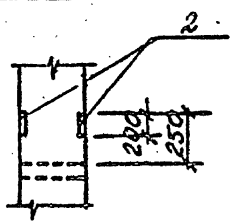

Инв. № подл. | Подпись и дата | Взам. инв. №

22226 93

Рис. 1

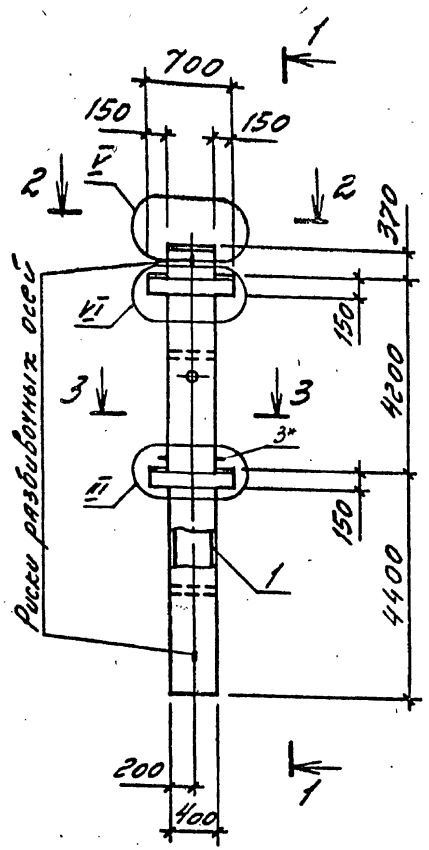

Формат	Зона	Поз.	Обозначение	Наименование	Кол. на испол. 1.020.1-4.2-1 41.000000- –	01	02	03	04	05	06	07	Примечание
				Документация									
А3			1.020.1-4.2-1 00.00.00000У	Узлы	×	×	×	×	×	×	×	×	
А3			00.00.00.00 РС	Ведомость расхода стали	×	×	×	×	×	×	×	×	
А3			00.00.00.00 ПЗ	Пояснительная записка	×	×	×	×	×	×	×	×	
				Сборочные единицы									
				Каркас пространственный									
А3		1	1.020.1-4.2-2 41.010000	КП391	1								
			-01	КП392		1							
			-02	КП393			1						
			-03	КП394				1					
			-04	КП395					1				
			-05	КП396						1			
			-06	КП397							1		
			-07	КП398								1	
Д4		2	01.000100	Изделие закладное МН12					4	4	4	4	
				Материалы									
				Бетон марки М300 (класс В22,5)	1,47	1,47			1,46	1,46	1,46		м³
				М400 (класс В30)			1,47	1,47					м³
				М500 (класс В40)								1,46	м³

Таблицу исполнений см. на л. 2.

Нач.отдела	Царбак	
Н.контр.	Аксёнова	
Гл.констр.отд.	Баранов	
Нач.сектора	Бродский	
Вед.инженер	Агеенко	
Инженер	Левина	
Ст.техник	Фоменко	

1.020.1-4.2-1 41.000000

Колонна 2КБД42.42, 2КБО42.42

Стадия	Масса	Масштаб
Р	см. табл.	

Лист 1 Листов 2

ГОССТРОЙ СССР ЛЕНИНГРАДСКИЙ ПРОМСТРОЙПРОЕКТ

Инв.№ подл. | Подпись и дата | Взам.инв.№

Рис. 2
(остальное по рис. 1)

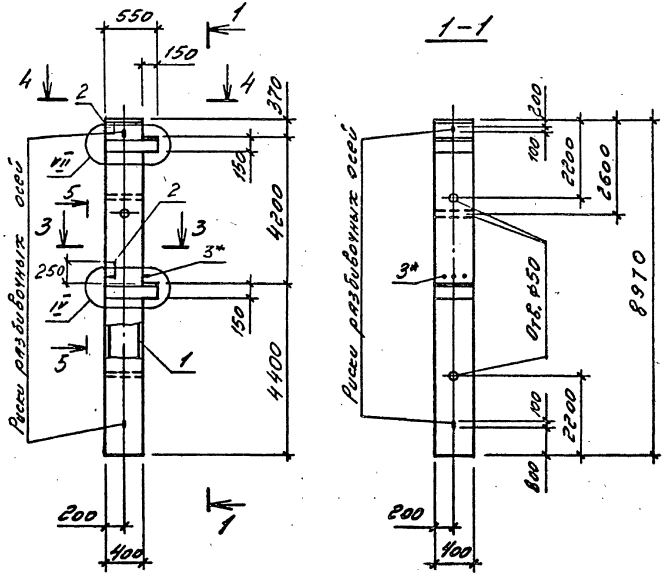

Обозначение	Марка	Рис.	Масса, т
1.020.1-4.2.1 41.00.0000	2КБД 42.42-3.20.00	1	3,68
-01	2КБД 42.42-3.22.00		
-02	2КБД 42.42-4.32.00		
-03	2КБД 42.42-4.36.00		
-04	2КБО 42.42-3.20.00	2	3,63
-05	2КБО 42.42-3.25.00		
-06	2КБО 42.42-3.32.00		
-07	2КБО 42.42-5.36.00		

* поз. 3 принимается в конкретном проекте в зависимости от несущей способности ригеля, см. стр. 5 (00.000000ПЗ).

2-2



4-4



3-3



5 - 5

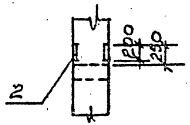

Инв.№ подл. | Подпись и дата | Взам.инв.№

Рис. 1

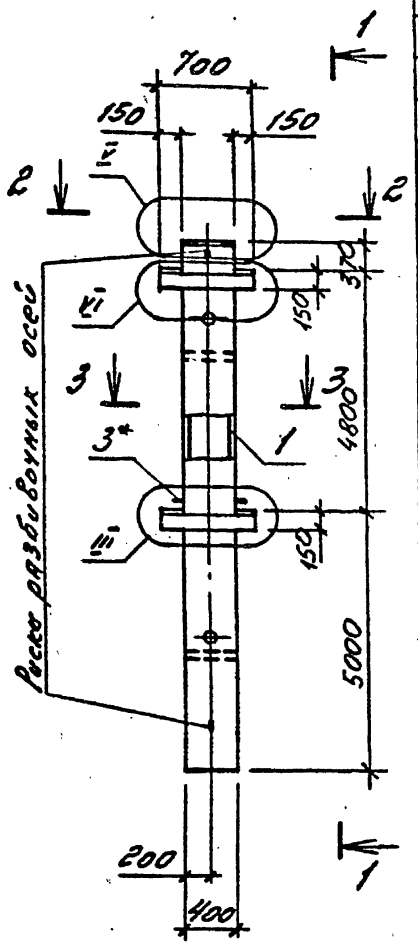

Формат	Зона	Поз.	Обозначение	Наименование	Кол. на испол. 1.020.1-4.2-1 42.000000- –	01	02	03	04	05	06	07	08	09	10	Примечан.
				Документация												
А3			1.020.1-4.2-1 00.000000 У	Узлы	×	×	×	×	×	×	×	×	×	×	×	
А3			00.00 00 00 РС	Ведомость расхода стали	×	×	×	×	×	×	×	×	×	×	×	
А3			00.0000 00 ПЗ	Пояснительная записка	×	×	×	×	×	×	×	×	×	×	×	
				Сборочные единицы												
				Каркас пространственный												
А3		1	1.020.1-4.2-2 42.01 00 00	КП 399	1											
			-01	КП 400		1										
			-02	КП 401			1									
			-03	КП 402				1								
			-04	КП 403					1							
			-05	КП 404						1						
			-06	КП 405							1					
			-07	КП 406								1				
			-08	КП 407									1			
			-09	КП 408										1		
			-10	КП 409											1	
				Изделие закладное												
А4		2	01.000100	МН 12						4	4	4	4	4	4	
				Материалы												
				Бетон марки М300 (класс В 22,5)	1,66	1,66				1,65	1,65	1,65	1,65	1,65	1,65	м³
				М400 (класс В 30)			1,66	1,66	1,66							м³

Таблицу исполнений см. на стр. 2

Инв. № подл. | Подпись и дата | Взам. инв. №

Нач. отдела	Царбак	
Н. контр.	Аксёнова	
Гл. констр. отд.	Баранов	
Нач. сектора	Бродский	
Вед. инженер	Агеенко	
Инженер	Левина	
Ст. техник	Фоменко	

1.020.1-4.2-1 42.000000

Колонна 2КБД 48.48, 2К60 48.48

Стадия	Масса	Масштаб
Р	см. табл.	

Лист 1 | Листов 2

ГОССТРОЙ СССР
ЛЕНИНГРАДСКИЙ ПРОМСТРОЙПРОЕКТ

Рис. 2

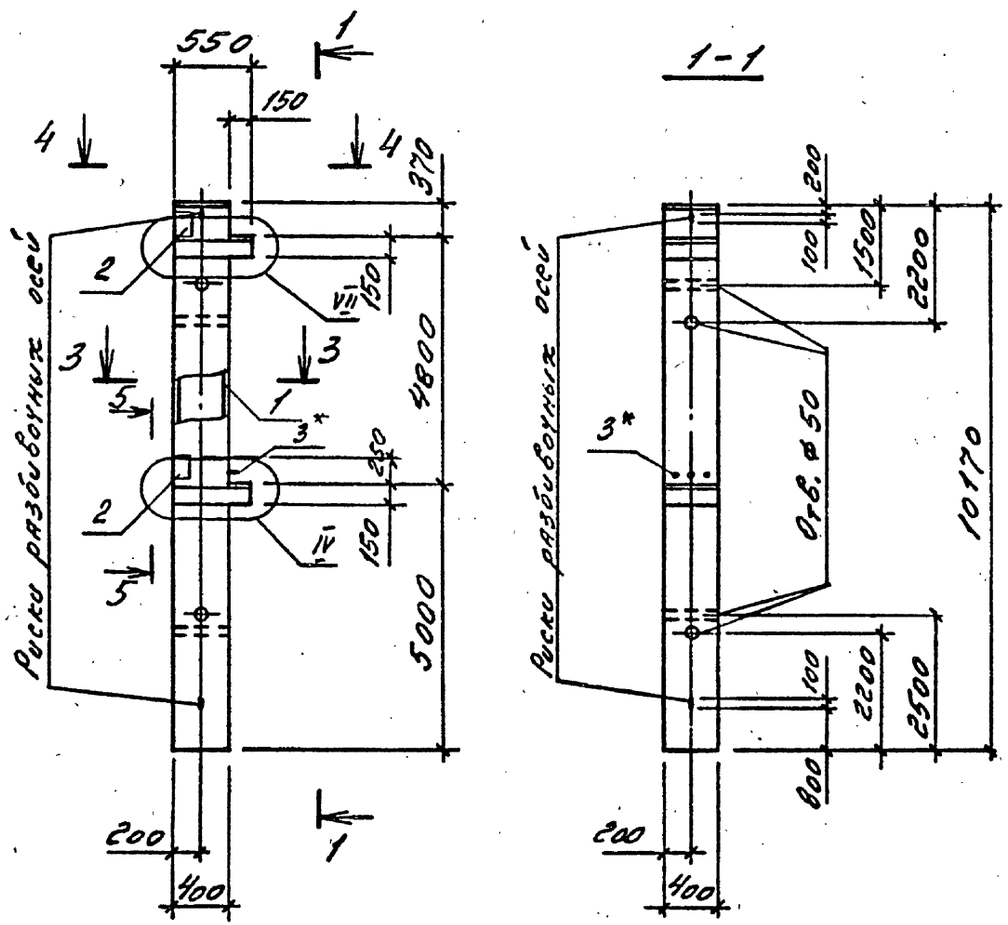

1-1

2-2

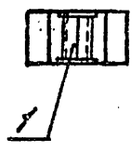

4-4

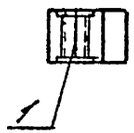

3-3



5-5

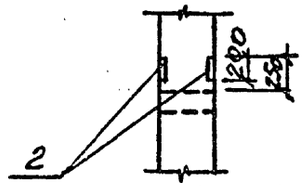

Обозначение	Марка	Рис.	Масса, т
1.020.1-4.2-1 42.000000	2КБД 48.48-3.20.00	1	4,15
-01	2КБД 48.48-3.22.00		
-02	2КБД 48.48-4.25.00		
-03	2КБД 48.48-4.32.00		
-04	2КБД 48.48-4.36.00		
-05	2КБ048.48-3.20.00	2	4,13
-06	2КБ048.48-3.22.00		
-07	2КБ048.48-3.25.00		
-08	2КБ048.48-3.32.00		
-09	2КБ048.48-3.36.00		
-10	2КБ048.48-3.40.00		

* поз. 3 принимается в конкретном проекте в зависимости от несущей способности ригеля, см. стр. 5 (00.000000 ПЗ).

Инв.№ подл. | Подпись и дата | Взам.инв.№

1.020.1-4.2-1 42.000000

Лист 2

22226 97

Инв № подл.	Подпись и дата	Взам. инв.№

Формат	Зона	Поз.	Обозначение	Наименование	Кол. на исполн. 1.020.1-4.2-1 43.00 0000 -										Прим.
					-	01	02	03	04	05	06	07	08	09	10	
				Документация												
А3			1.020.1-4.2.1 43.00 00 00 СБ	Сборочный чертеж	×	×	×	×	×	×	×	×	×	×	×	
А3			00.00 00 00 У	Узлы	×	×	×	×	×	×	×	×	×	×	×	
А3			00.00 00 00 РС	Ведомость расхода стали	×	×	×	×	×	×	×	×	×	×	×	
А3			00.00 00 00 ПЗ	Пояснительная записка	×	×	×	×	×	×	×	×	×	×	×	
				Сборочные единицы												
				Каркас пространственный												
А3		1	1.020.1-4.2-2 43.01 00 00	КП 410	1											
			-01	КП 411		1										
			-02	КП 412			1									
			-03	КП 413				1								
			-04	КП 414					1							
				Марка												

Нач.отдела	Царбак	
Н.контр	Аксёнова	
Гл.констр.отд.	Липницкий	
Нач.сектора	Бродский	
Вед.инженер	Агеенко	
Инженер.	Левина	
Ст.техник	Фоменко	

1.020.1-4. 2-1 - 43. 00 00 00

Колонна
2КБД 60.60; 2КБ060.60

Стадия	Лист	Листов
Р	1	2

ГОССТРОЙ СССР
ЛЕНИНГРАДСКИЙ ПРОМСТРОЙПРОЕКТ

Копировал | Формат

Инв. N. подл	Подпись и дата	Взам. инв. N.

Формат	Зона	Поз	Обозначение	Наименование	Кол. на исполн. 1.020.1-4. 2-1 43.00 00 00 -										Прим.
					-	01	02	03	04	05	06	07	08	09	10	
				Каркас пространственный												
А3		1	1.020.1-4. 2-2 43.01 00 00 - 05	КП 415						1						
			- 06	КП 416							1					
			- 07	КП 417								1				
			- 08	КП 418									1			
			- 09	КП 419										1	1	
А4		2	01. 00 01 00	Изделие закладное МН12					4	4	4	4	4	4	4	
				Материалы												
				Бетон марки М300 (класс В22.5)	2.05	2.05	2.05	2.05	2.03	2.03	2.03	2.03	2.03	2.03		м³
				М400 (класс В30)											2.03	м³

86 92222

1.020.1-4. 2-1 43.00 00 00	Лист 2

Копировал | Формат

97

Рис. 1

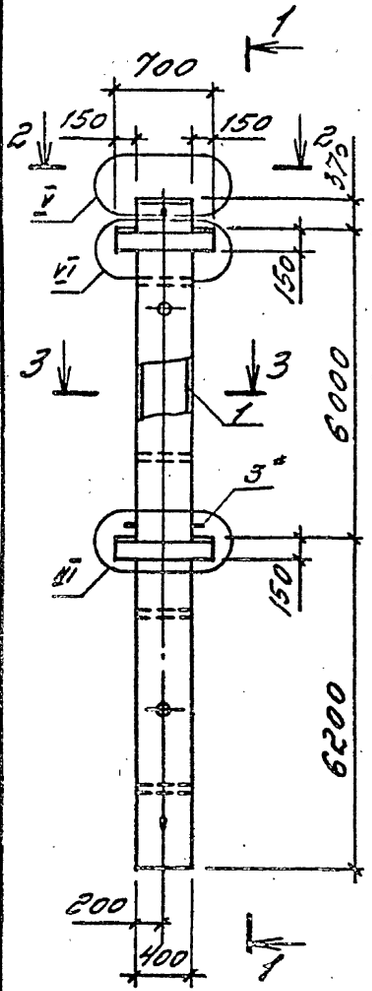

Рис. 2

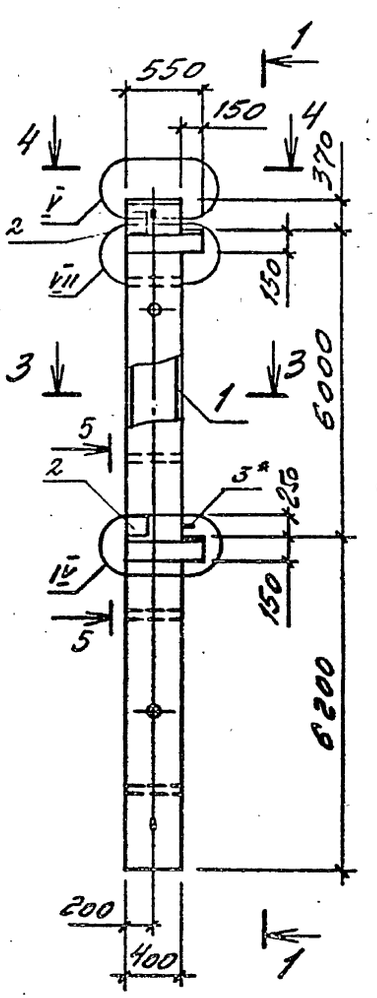

1-1

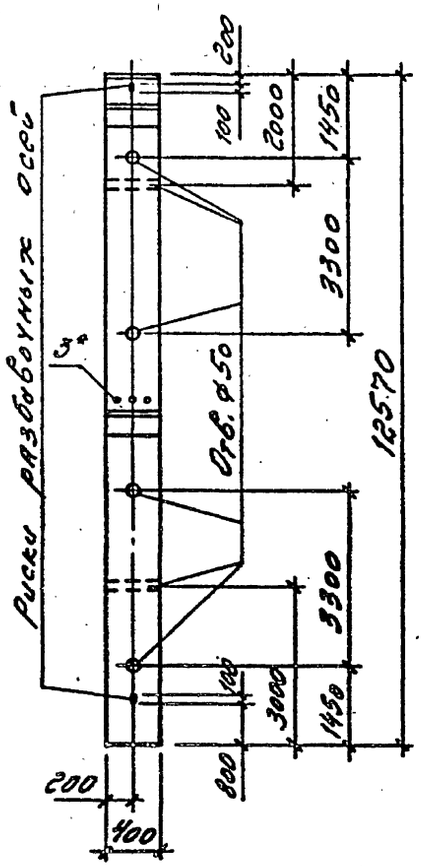

Обозначение	Марка	Рис.	Масса, т
1.020.1-4.2-1 43.00 00 00	2КБД 60.60-3.20.00	1	5,12
-01	2КБД 60.60-3.22.00		
-02	2КБД 60.60-3.25.00		
-03	2КБД 60.60-3.28.00		
-04	2КБО 60.60-3.20.00	2	5,08
-05	2КБО 60.60-3.25.00		
-06	2КБО 60.60-3.28.00		
-07	2КБО 60.60-3.32.00		
-08	2КБО 60.60-3.35.00		
-09	2КБО 60.60-3.40.00		
-10	2КБО 60.60-4.40.00		

* поз. 3* принимаются в конкретном проекте в зависимости от несущей способности ригеля, см. стр 5 (00.000000 ПЗ).

2-2

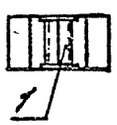

4-4



3-3



5-5

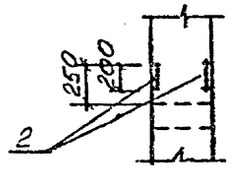

Нач.отдела	Царбак	
Н.контр.	Аксёнова	
Гл.констр.отд.	Баранов	
Нач.сектора	Бродский	
Вед.инженер	Агеенко	
Инженер	Левинь	
Ст.техник	Фоменко	

1.020.1-4.2-1 43.00 00 00 СБ

Колонна 2КБД 60.60, 2КБО 60.60

Сборочный чертеж

Стадия	Масса	Масштаб
Р	см. табл.	
Лист	Листов 1	

ГОССТРОЙ СССР
ЛЕНИНГРАДСКИЙ ПРОМСТРОЙПРОЕКТ

Инв. № подл. | Подпись и дата | Взам. инв. №

Формат	Зона	Поз.	Обозначение	Наименование	Кол. на исполнение 1.020.1-4.2-1 44.00 00 00 —	01	02	03	04	05	06	07	08	09	10	11	12	13	14	Примечан.
				Документация																
А3			1.020.1-4.2-1 44.00 00 00 СБ	Сборочный чертеж	X	X	X	X	X	X	X	X	X	X	X	X	X	X	X	
А3			00.000000 У	Узлы	X	X	X	X	X	X	X	X	X	X	X	X	X	X	X	
А3			00.00 00 00 РС	Ведомость расхода стали	X	X	X	X	X	X	X	X	X	X	X	X	X	X	X	
А3			00.00 00 00 ПЗ	Пояснительная записка	X	X	X	X	X	X	X	X	X	X	X	X	X	X	X	
				Сборочные единицы																
				Каркас пространств.																
ПЗ		1	1.020.1-4.2 44.01 00 00	КП 420	1															
			- 01	КП 421		1														
			- 02	КП 422			1													
			- 03	КП 423				1	1											
			- 04	КП 424						1										
			- 05	КП 425							1									
			- 06	КП 426								1								
			- 07	КП 427									1							
			- 08	КП 428										1	1					
			- 09	КП 429												1				
			- 10	КП 430													1	1	1	
				Изделие закладное																
А1		2	01.000100	МН 12							6	6	6	6	6	6	6	6	6	
				Материалы																
				Бетон марки М300 (класс В22,5)	2,06	2,06	2,06	2,06			2,04	2,04	2,04	2,04		2,04	2,04			м³
				М400 (класс В 30)					2,06	2,06					2,04			2,04		м³
				М500 (класс В40)															2,04	м³

Нач.отдела	Царбак	
Н.контр.	Аксёнова	
Гл.констр.отд.	Баранов	
Нач.сектора	Бродский	
Вед.инженер	Агеенко	
Инженер	Левина	
Ст.техник	Фоменко	

1.020.1-4.2-1 44.00 00 00

Колонна

3КБД 36.48, 3КБО 36.48

Стадия	Лист	Листов
Р		1

ГОССТРОЙ СССР
ЛЕНИНГРАДСКИЙ ПРОМСТРОЙПРОЕКТ

Взам. инв. № | Подпись и дата | Инв. № подл.

Рис.1

Рис.2
(остальное по рис.1)

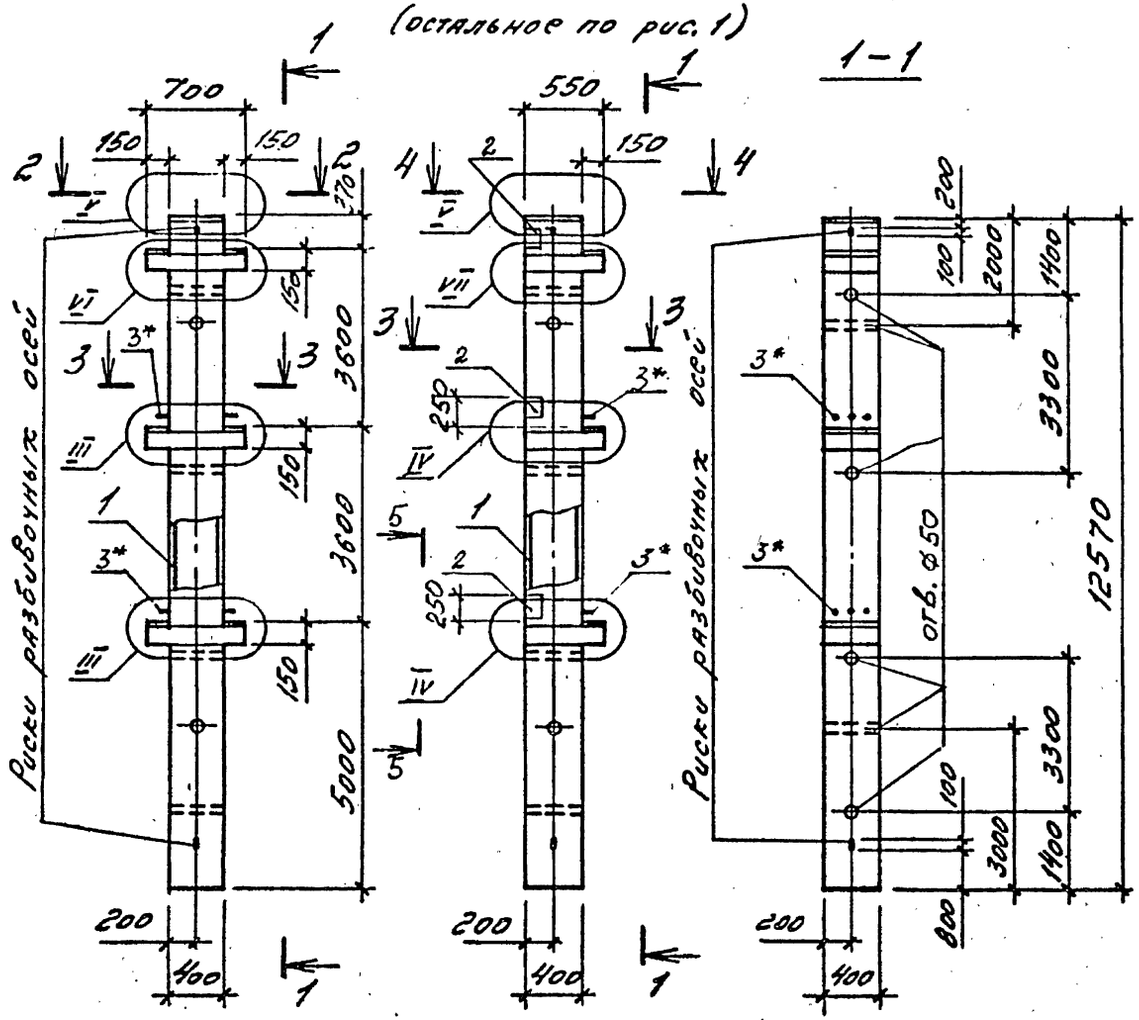

2-2

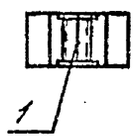

4-4



3-3



5-5

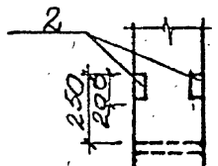

Обозначение	Марка	Рис.	Масса, т
1.020.1-4.2-1 44.00 00 00	3КБД36,48-3.20.00	1	5,15
-01	3КБД36,48-3.22.00		
-02	3КБД36,48-3.28.00		
-03	3КБД36,48-3.32.00		
-04	3КБД36,48-4.32.00		
-05	3КБД36,48-4.36.00		
-06	3КБО36,48-3.22.00	2	5,10
-07	3КБО36,48-3.25.00		
-08	3КБО36,48-3.28.00		
-09	3КБО36,48-3.32.00		
-10	3КБО36,48-4.32.00		
-11	3КБО36,48-3.36.00		
-12	3КБО36,48-3.40.00		
-13	3КБО36,48-4.40.00		
-14	3КБО36,48-5.40.00		

* поз. 3 принимается в конкретном проекте в зависимости от несущей способности ригеля, см. стр. 5 (00.000000 ПЗ).

Нач.отдела	Царбак		
Н.контр.	Аксёнова		
Гл.констр.отд.	Баранов		
Нач.сектора	Бродский		
Вед.инженер	Агеенко		
Инженер	Левина		
Ст.техник	Фоменко		

1.020.1-4.2-1 44.00 00.00 СБ

Колонна 3КБД36,48, 3КБО36,48
Сборочный чертеж

Стадия	Масса	Масштаб
Р	см. лист.	
Лист	Листов 1	

ГОССТРОЙ СССР
ЛЕНИНГРАДСКИЙ ПРОМСТРОЙПРОЕКТ

Инв. № подл. | Подпись и дата | Взам. инв. №

Инв № подл.	Подпись и дата	Взам. инв.№

Формат	Зона	Поз.	Обозначение	Наименование	Кол. на исполн. 1.020.1-4.2-1 45.00 00 00-											Прим.
					—	01	02	03	04	05	06	07	08	09	10	
				Документация												
А3			1.020.1-4.2-1 45.00000005	Сборочный чертеж	х	х	х	х	х	х	х	х	х			
А3			00.000000 У	Узлы	х	х	х	х	х	х	х	х	х			
А3			00.000000 ВС	Ведомость расхода стали	х	х	х	х	х	х	х	х	х			
А3			00.000000 ПЗ	Пояснительная записка	х	х	х	х	х	х	х	х	х			
				Сборочные единицы												
				Каркас пространственный												
А3		1	1.020.1-4.2-2 45.010000	КП431	1											
			-01	КП432		1										
			-02	КП433			1									

Марка

Нач.отдела	Царбак	
Н.контр.	Аксёнова	
Гл.констр.отд.	Баранов	
Нач.сектора	Бродский	
Вед.инженер	Агеенко	
Инженер	Левина	
Ст.техник	Фоменко	

1.020.1-4.2-1 45.000000

Колонна

3КБД36.36, 3КБО36.36

Стадия	Лист	Листов
Р	1	2

ГОССТРОЙ СССР
ПЕНИНГРАДСКИЙ ПРОМСТРОЙПРОЕКТ

Копировал Формат

Инв. № подл.	Подпись и дата	Взам. инв. №

Формат	Зона	Поз.	Обозначение	Наименование	Кол. на исполн. 1.020.1-4 45.000000-											Прим.
					—	01	02	03	04	05	06	07	08	09	10	
				Каркас пространственный												
А3		1	1.020.1-4.2-2 45.010000-03	КП434				1								
			-04	КП435					1							
			-05	КП436						1						
			-06	КП437							1					
			-07	КП438								1				
			-08	КП439									1	1		
			-09	КП440											1	
А4		2	01.000100	Изделие закладное МН12						6	6	6	6	6	6	
				Материалы												
				Бетон марки М300 (класс В22.5)	1,87	1,87	1,87		1,87	1,85	1,85	1,85	1,85			м³
				М400 (класс В30)				1,87						1,85	1,85	м³

22226-102

1.020.1-4.2-1 45.000000

Лист 2

Копировал Формат

101

Рис. 1 Рис. 2 (остальное по рис. 1)

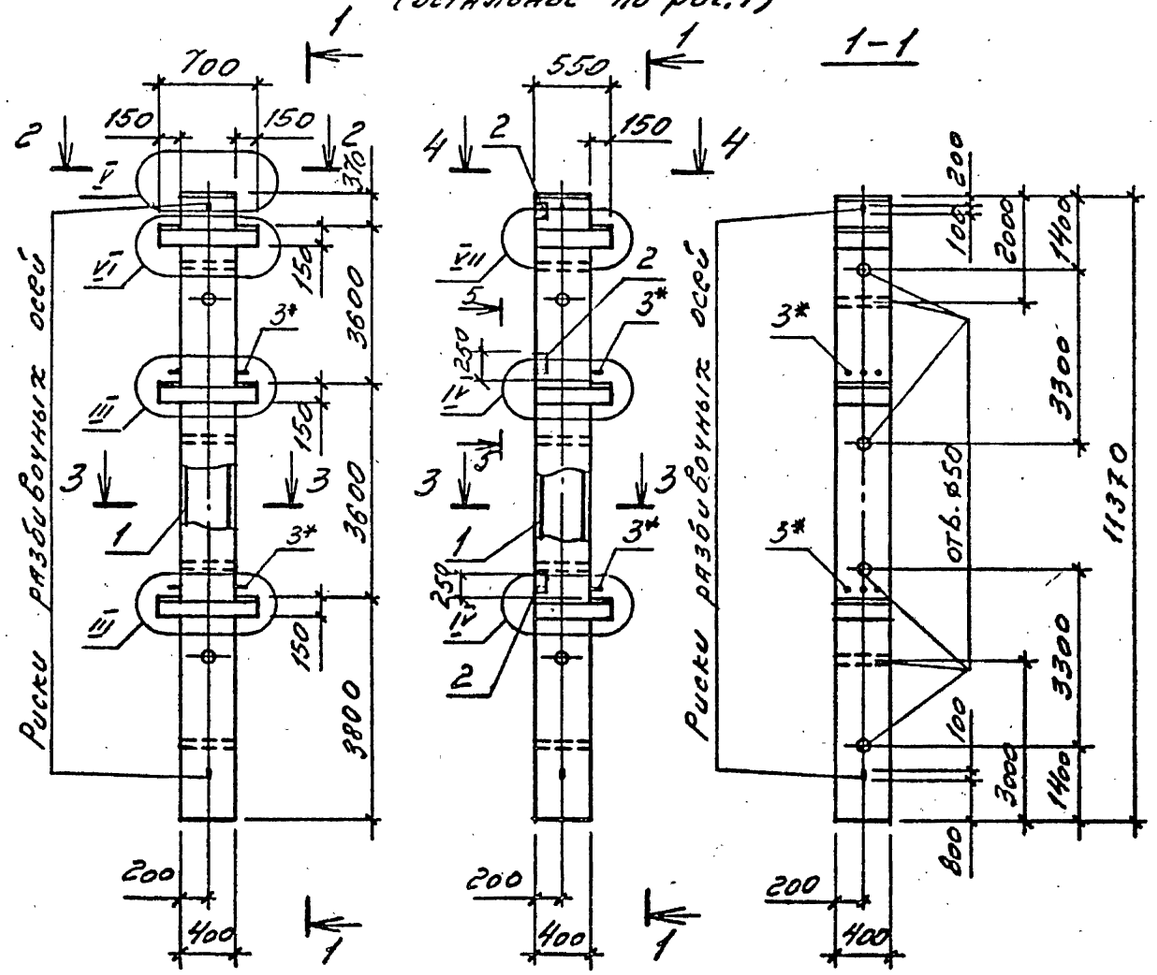

Обозначение	Марка	Рис.	Масса, т
1.020.1-4.2-1 45.000000	3КБД 36.36-3,20,00	1	4,68
-01	3КБД 36.36-3.22.00		
-02	3КБД 36.36-3.28.00		
-03	3КБД 36.36-4.32.00		
-04	3КБД 36.36-3.36.00		
-05	3КБО 36.36-3.20.00	2	4,62
-06	3КБО 36.36-3.25.00		
-07	3КБО 36.36-3.28.00		
-08	3КБО 36.36-3.32.00		
-09	3КБО36.36-4.32.00		
-10	3КБО36.36-4.40.00		

* поз. 3 принимается в конкретном проекте в зависимости от несущей способности ригеля, см. стр. 5 (00.000000 ПЗ).

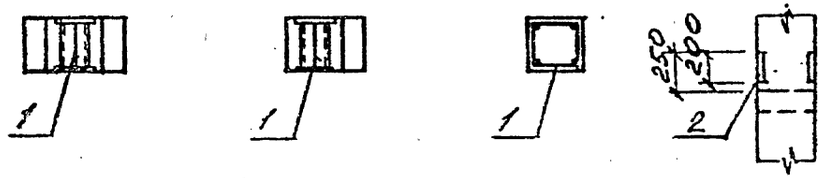

Нач.отдела	Царбак	
Н.контр.	Аксёнова	
Гл.констр.отд.	Баранов	
Нач.сектора	Бродский	
Бед.инженер	Агеенко	
Инженер	Левина	
Ст.техник	Фоменко	

1.020.1-4.2-1 45,00 00 00 СБ

Колонна 3КБД 36.36, 3КБО 36.36 Сборочный чертеж

Стадия	Масса	Масштаб
Р	см. табл.	
Лист	Листов 1	

ГОССТРОЯ СССР ЛЕНИНГРАДСКИЙ ПРОМСТРОЙПРОЕКТ

Инв.№ подл. | Подпись и дата | Взам.инв.№

Рис.1

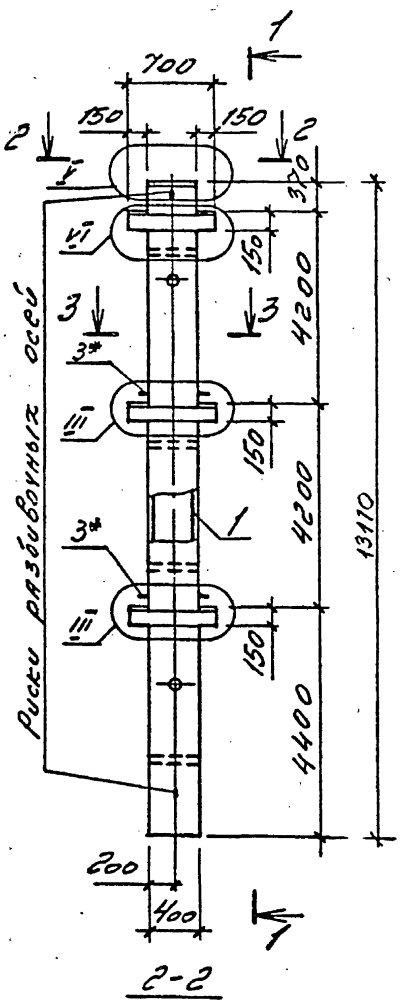

Формат	Зона	Поз.	Обозначение	Наименование	Кол. на испол. 1.020.1-4.2-1 46.000000-									Примечание
					–	01	02	03	04	05	06	07	08	
				Документация										
А3			1.020.1-4.2-1 00.0000000 У	Узлы	Х	Х	Х	Х	Х	Х	Х	Х	Х	
А3			00.000000 Ж	Ведомость расхода стали	Х	Х	Х	Х	Х	Х	Х	Х	Х	
А3			00.000000 ПЗ	Пояснительная записка	Х	Х	Х	Х	Х	Х	Х	Х	Х	
				Сборочные единицы										
				Каркас пространственный										
А3		1	1.020.1-4.2-246.010000	КП441	1									
			-01	КП442		1								
			-02	КП443			1							
			-03	КП444				1	1					
			-04	КП445						1				
			-05	КП446							1			
				КП447								1	1	
А4		2	01.000100	Изделие закладное МН12						6	6	6	6	
				Материалы										
				Бетон марки М300 (класс В22,5)	2,16	2,16	2,16	2,16		2,13	2,13	2,13		м3
				М400 (класс В30)					2,16				2,13	м3

Таблицу исполнений см. на л.2.

Нач.отдела	Царбак	
Н.контр.	Аксёнова	
Гл.констр.отд.	Баранов	
Нач.сектора	Бродский	
Вед.инженер	Агеенко	
Инженер	Левина	
Ст.техник	Фоменко	

1.020.1-4.2-1 46.000000

Колонно

3КБ42.42; 3КБ042.42

Стадия	Масса	Масштаб
Р	см. табл	

Лист 1 Листов 2

ГОССТРОЙ СССР ЛЕНИНГРАДСКИЙ ПРОМСТРОЙПРОЕКТ

Инв. № подл. | Подпись и дата | Взам. инв. №

Рис. 2
(остальное по рис. 1)

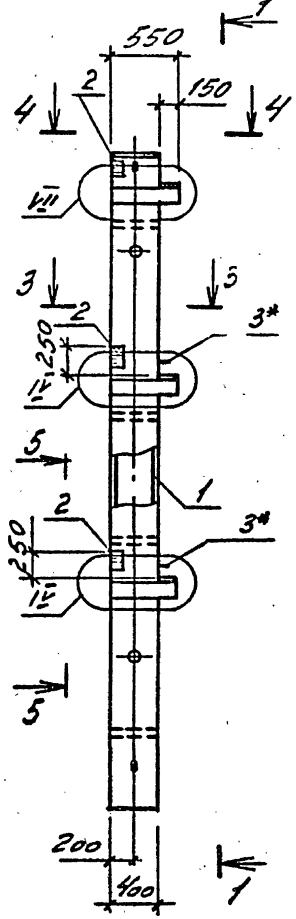

1-1

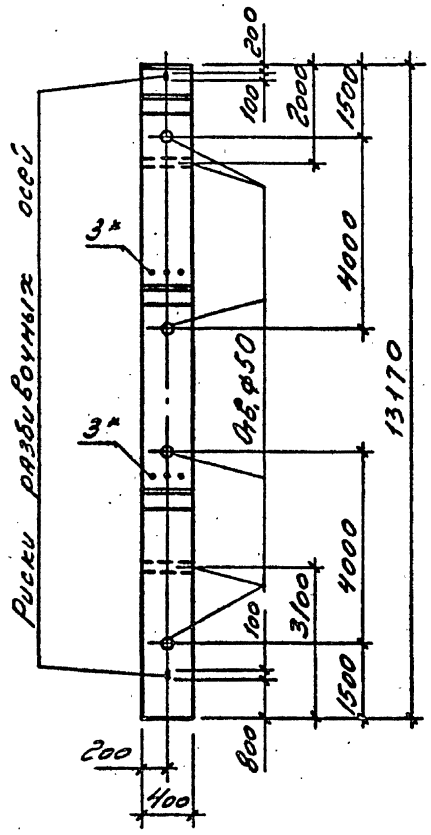

4-4

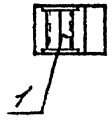

3-3



5-5

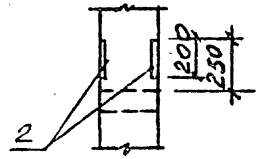

Обозначение	Марка	Рис.	Масса, т
1.020.1-4.2-1 46.000000	3КБД42.42-3.20.00	1	5,40
-01	3КБД42.42-3.28.00		
-02	3КБД42.42-3.22.00		
-03	3КБД42.42-3.36.00		
-04	3КБД42.42-4.36.00		
-05	3КБО42.42-3.32.00	2	5,32
-06	3КБО42.42-3.36.00		
-07	3КБО42.42-3.40.00		
-08	3КБО42.42-4.40.00		

* поз. 3 принимается в конкретном проекте в зависимости от несущей способности ригеля, см. стр. 5 (00.000000ПЗ).

Инв.№ подл. | Подпись и дата | Взам.инв.№

Инв. № подл.	Подпись и дата	Взам. инв. №

Формат	Зона	Поз.	Обозначение	Наименование	Кол. на испол. 1.020.1-4.2-1 47.00 00 00 - –	01	02	03	04	05	06	07	08	09	10	Прим.
				Документация												
А3			1.020.1-4.2-1 47.000000 СБ	Сборочный чертеж	Х	Х	Х	Х	Х	Х	Х	Х	Х	Х	Х	
А3			00.000000 У	Узлы	Х	Х	Х	Х	Х	Х	Х	Х	Х	Х	Х	
А3			00.000000 РС	Ведомость расхода стали	Х	Х	Х	Х	Х	Х	Х	Х	Х	Х	Х	
А3			00.000000 ПЗ	Пояснительная записка	Х	Х	Х	Х	Х	Х	Х	Х	Х	Х	Х	
				Сборочные единицы												
				Каркас пространственный												
А3		1	1.020.1-4.2-2 47.010000	КП 448	1											
			-01	КП 449		1										
			-02	КП 450			1									
			-03	КП 451				1								
			-04	КП 452					1	1						

Марка

Нач.отдела	Царбак	
Н.контр.тал.	Аксёнова	
Гл.констр.отд.	Липницкий	
Нач.сектора	Бродский	
Вед.инженер	Агеенко	
Инженер	Левина	
Ст.техник	Фоменко	

1.020.1-4.2-1 47.000000

Колонна 3КБД 48.48; 3КБО 48.48

Стадия	Лист	Листов
Р	1	2

ГОССТРОЙ СССР
ЛЕНИНГРАДСКИЙ ПРОМСТРОЙПРОЕКТ

Копировал Формат

Инв. № подл.	Подпись и дата	Взам. инв. №

Формат	Зона	Поз.	Обозначение	Наименование	Кол. на испол. 1.020.1-4.2-1 47.00 00 00 - –	01	02	03	04	05	06	07	08	09	10	Прим.
				Каркас пространственный												
А3		1	1.020.1-4.2-2 47.010000-05	КП 453							1					
			-06	КП 454								1				
			-07	КП 455									1			
			-08	КП 456										1		
			-09	КП 457											1	
				Изделие закладное												
А4		2	01.000100	МН 12							6	6	6	6	6	
				Материалы												
				Бетон марки: М300 (класс В 22,5)	2,45	2,45	2,45	2,45			2,42	2,42	2,42	2,42	2,42	м3
				М400 (класс В 30)					2,45							м3
				М500 (класс В 40)						2,45						м3

22226-106

1.020.1-4.2-1 47.000000

Лист 2

Копировал Формат

106

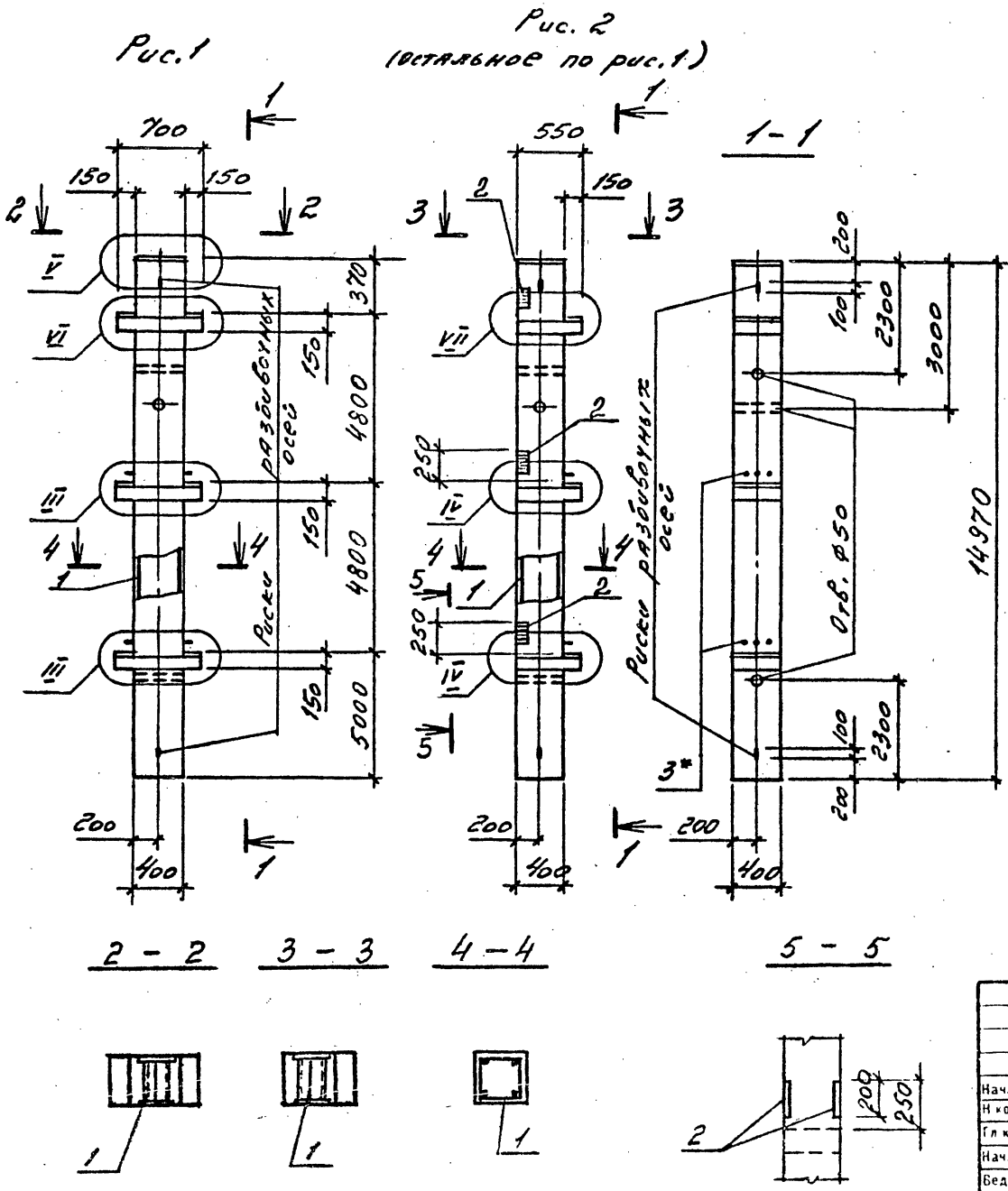

Обозначение	Марка	Рис.	Масса, т
1.020.1-4.2-1 47.00 00 00	3КБД48.48-3.20.00	1	6,12
-01	3КБД48.48-3.22.00		
-02	3КБД48.48-3.28.00		
-03	3КБД48.48-3.36.00		
-04	3КБД48.48-4.40.00		
-05	3КБД48.48-5.40.00		
-06	3КБ048.48-3.25.00	2	6,05
-07	3КБ048.48-3.28.00		
-08	3КБ048.48-3.32.00		
-09	3КБ048.48-3.36.00		
-10	3КБ048.48-3.40.00		

* Поз. 3 принимается в конкретном проекте в зависимости от несущей способности ригеля, см. стр. 5 (00.00 00 00 ПЗ).

Нач.отдела	Царбак	
Н.контр.	Аксёнова	
Гл.констр.отд.	Баранов	
Нач.сектора	Бродский	
Вед.инженер	Агеенко	
Инженер	Левина	
Ст.техник	Фоменко	

1.020.1-4.2-1 47.00 00 00 СБ

Колонна 3КБД48.48, 3КБ048.48 Сборочный чертеж

Стадия	Масса	Масштаб
Р	см. табл	

Лист | Листов 1

ГОССТРОЙ СССР ПЕНИНГРАДСКИЙ ПРОМСТРОЙПРОЕКТ

22226 107

ИНВ. № ПОДЛ. | ПОДПИСЬ И ДАТА | ВЗАМ. ИНВ. №

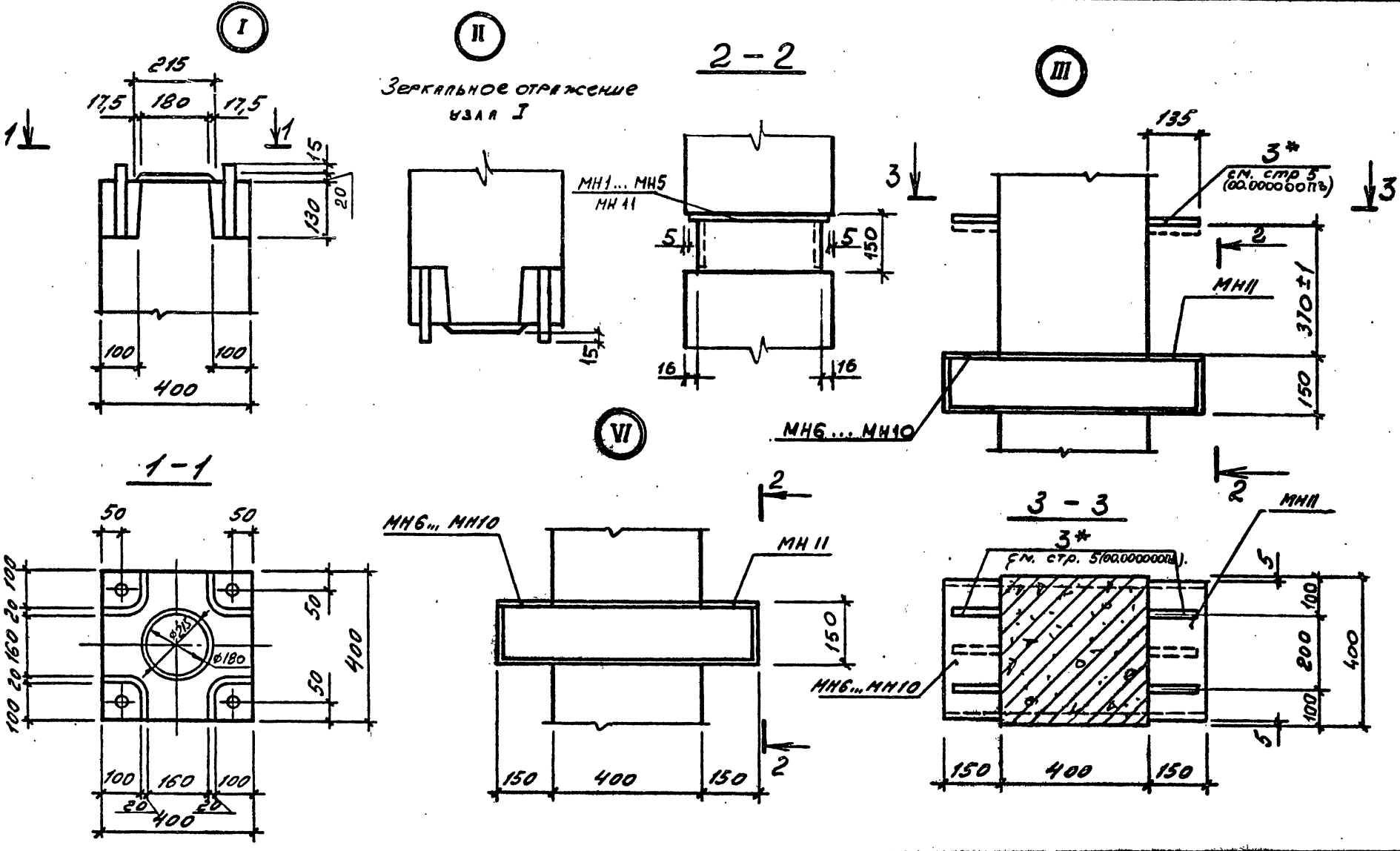

Нач.отдела	Царбак		1.020.1-4.2-1 00.000000 У	
Н.контр.	Аксёнова			
Гл.констр.отд.	Баранов		Узлы I ... VII	Стадия: Р; Лист: 1; Листов: 4
Нач.сектора	Бродский			ГОССТРОЙ СССР ЛЕНИНГРАДСКИЙ ПРОМСТРОЙПРОЕКТ
Вед.инженер	Агеенко			
Инженер	Левина			
Ст.техник	Фоменко			

Инв. № подл. | Подпись и дата | Взам. инв. №

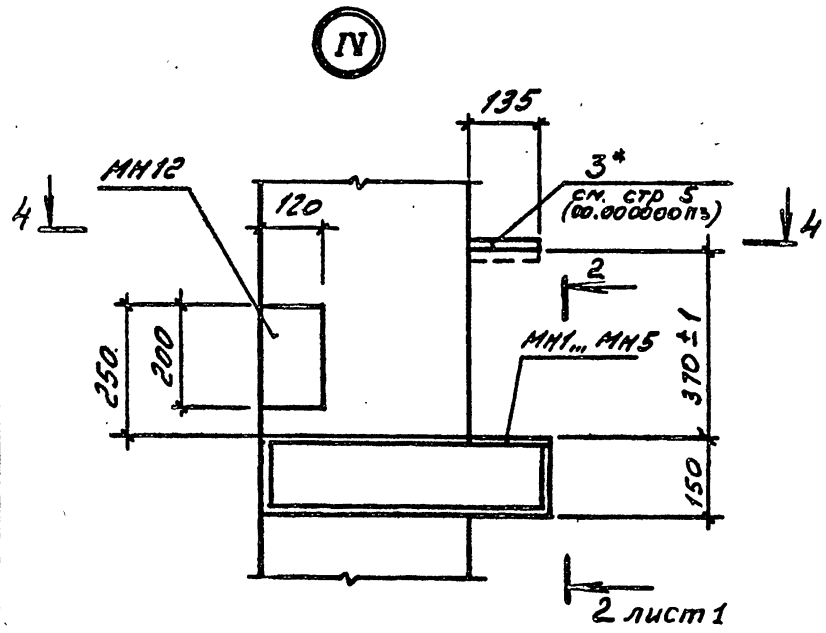

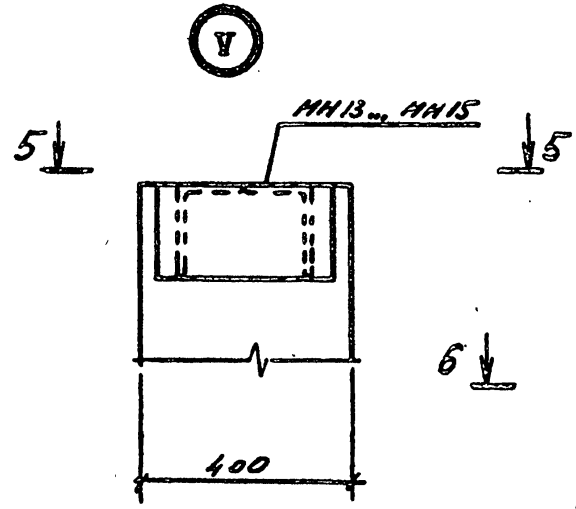

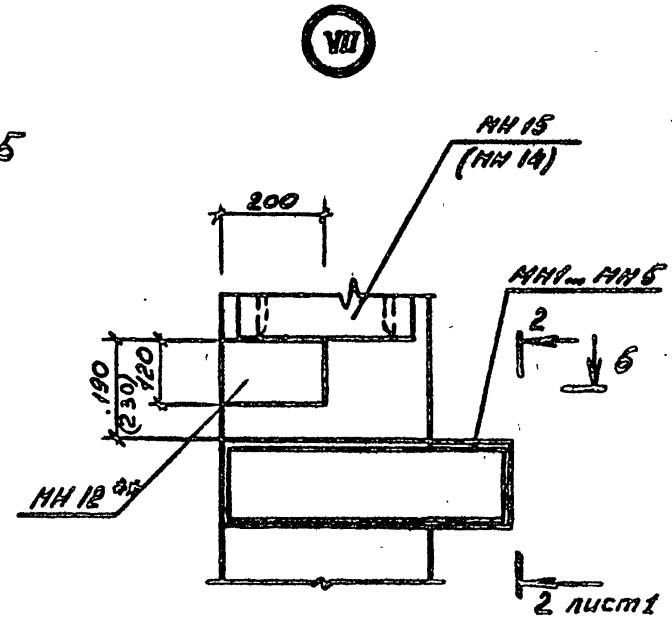

4 - 4

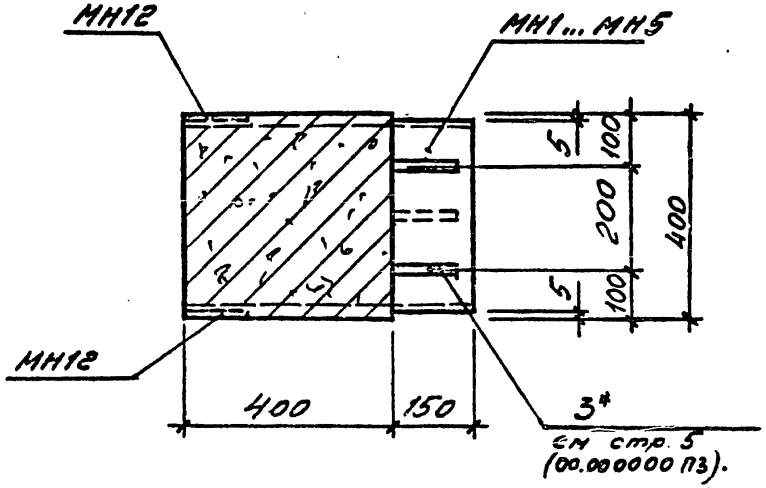

5 - 5

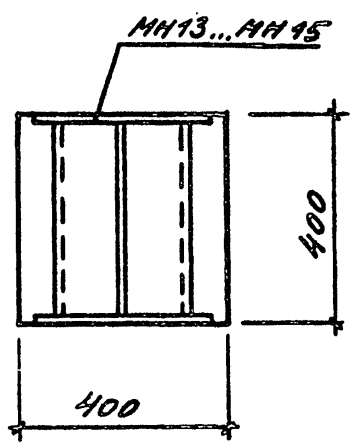

6 - 6

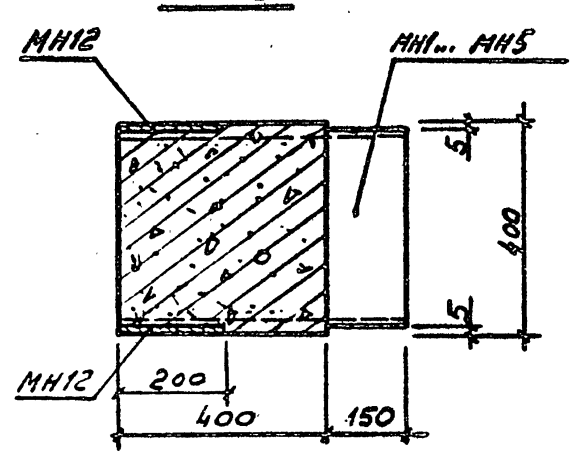

** В колонных с оголовком МН13 установку закладного изделия МН12 выполнять по узлу IV.
Размер в скобках дан при оголовке МН14

1.020.1-4. 2-1	00.000000 У	Лист 2

22226 109

Инв.№ подл. | Подпись и дата | Взам.инв.№

I

АРМИРОВАНИЕ

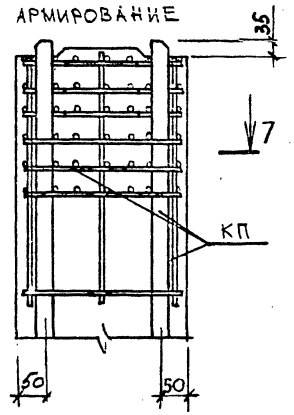

III

АРМИРОВАНИЕ

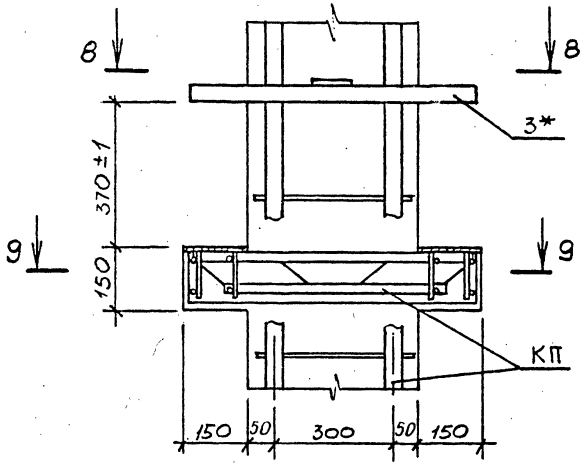

8 – 8

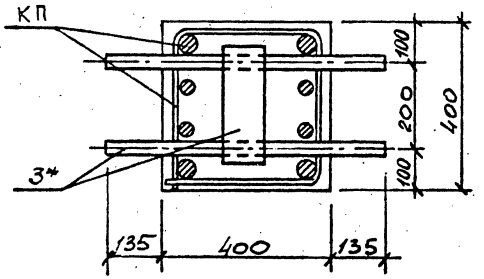

7 – 7

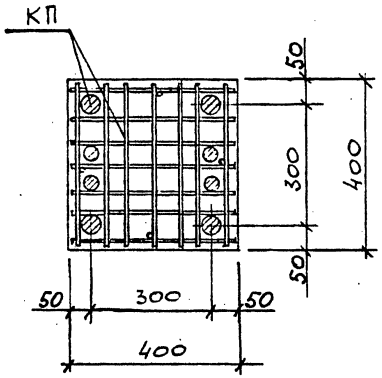

9 – 9

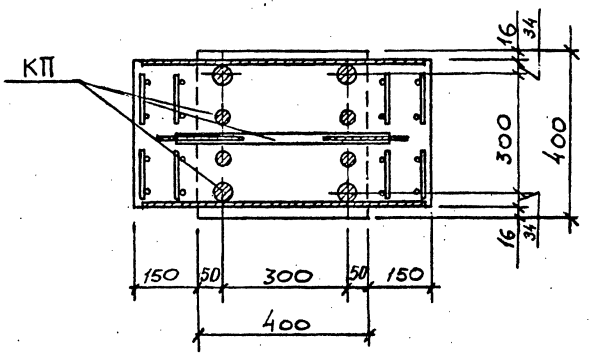

Инв. № подл. | Подпись и дата | Взам. инв. №

V

АРМИРОВАНИЕ

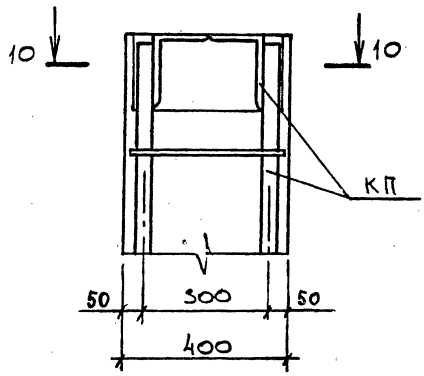

10 – 10

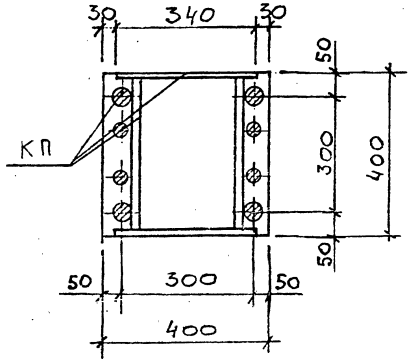

IV

АРМИРОВАНИЕ

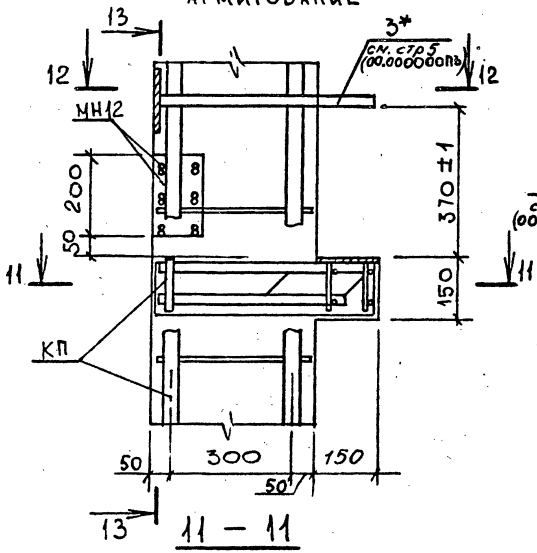

11 – 11

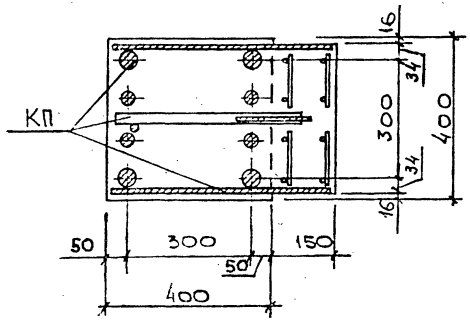

12 – 12

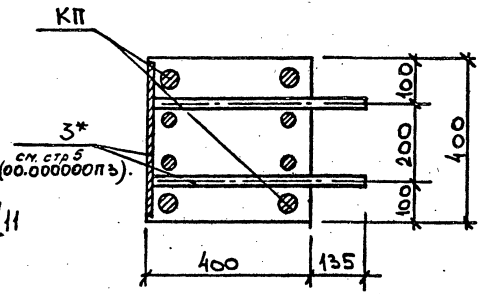

13 – 13

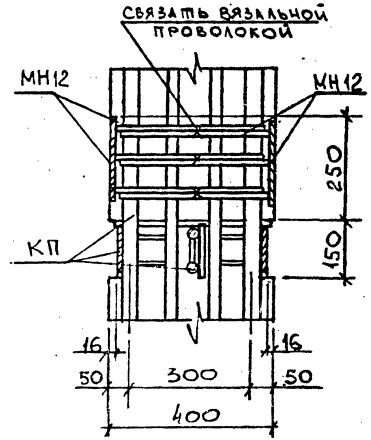

Марка колонны	Изделия арматурные: Арматура класса A-I	Арматура класса A-III ГОСТ 5781-82													Прокат марки Вст3пс6-1 ГОСТ 19903-74							Прокат марки Вст3пс6-1 ГОСТ 8509-72				Всего	Изделия закладные: Арматура класса A-III ГОСТ 5781-82				Прокат марки Вст3пс6-1 ГОСТ 19903-74				Всего	Общий расход
	ф6	ф8	ф10	Итого	ф8	ф10	ф14	ф20	ф22	ф25	ф28	ф32	ф36	ф40	Итого	δ=8	δ=10	δ=12	δ=14	δ=16	Итого	L 140×90×8	L 140×140×9	L 180×180×11	Итого		ф8		δ=10					
1КВД 36.00-3.20.00	3.0			3.0	8.3	1.1	5.0	28.8		4.7					47.9	6.5	11.7	16.6			34.8	8.8			8.8	94.5								94.5
1КВД 36.00-3.22.00	3.0			3.0		14.6	5.0		34.8	4.7					59.1	6.5	11.7	16.6			34.8	8.8			8.8	103.4								105.7
1КВД 36.00-3.25.00	3.0			5.0		14.6	5.0			49.5					69.1	3.8	16.7	16.6			37.1		12.8		12.8	124.0								124.0
1КВО 36.00-3.20.00	0.6	4.4		3.0	8.3	1.1	2.5	28.8		4.3					45.0	5.6	7.0	12.9			25.5	8.8			8.8	82.3	1.8		3.8		5.6			87.9
1КВО 36.00-3.25.00	0.6	4.4		5.0		14.6	2.5			49.1					66.2	2.9	12.0	12.9			27.8		12.8		12.8	111.8	1.8		3.8		5.6			117.4
1КВО 36.00-3.28.00	0.6	4.4		5.0		17.9	2.5			4.3	56.4				81.1	0.9	25.2				26.1		12.8		12.8	125.0	1.8		3.8		5.6			130.6
1КВО 36.00-3.32.00	0.6		7.1	7.7		21.2	2.5			4.3		73.6			98.3	0.9	4.6	11.5		17.1	34.1			20.7	20.7	158.1	1.8		3.8		5.6			163.7
1КВД 42.00-3.20.00	3.6			3.6	9.4			34.8		4.7					48.9	6.5	11.7	16.6	5.0		39.8	8.8			8.8	101.1								101.1
1КВД 42.00-3.22.00	3.6			3.6		14.5	5.0		42.0	4.7					66.2	6.5	11.7	16.7			34.9	8.8			8.8	113.5								113.5
1КВД 42.00-3.25.00	0.6	5.5		6.1		14.5	5.0			58.7					78.2	3.8	16.7	16.6			37.1		12.8		12.8	134.2								134.2
1КВД 42.00-3.28.00	0.6	5.5		6.1		17.9	5.0			4.7	68.0				95.6	1.8	33.0				34.8		12.8		12.8	149.3								149.3
1КВД 42.00-3.32.00	0.6	5.5		6.1		17.9	5.0			4.7		88.8			116.4	1.8	9.2	11.5		22.2	44.7			20.7	20.7	187.9								187.9
1КВО 42.00-3.22.00	3.6			3.6		14.5	2.5		42.0	4.3					63.3	5.6	7.0	12.8			25.4	8.8			8.8	101.1	1.8		3.8		5.6			106.7
1КВО 42.00-3.25.00	0.6	5.5		6.1		14.5	2.5			58.3					75.3	2.9	12.0	12.9			27.8		12.8		12.8	122.0	1.8		3.8		5.6			127.6
1КВО 42.00-3.32.00	0.6		8.9	9.5		17.9	2.5			4.3		88.8			113.5	0.9	4.6	11.5		17.1	34.1			20.7	20.7	174.4	1.8		3.8		5.6			180.0
1КВО 42.00-3.36.00	0.6		8.9	9.5		21.2	2.5			4.3			112.4		140.4	0.9	4.6	11.5	15.0		32.0			20.7	20.7	202.6	1.8		3.8		5.6			208.2
1КВО 42.00-3.40.00	0.6		8.9	9.5		24.6	2.5			4.3				132.8	170.2	0.9	4.6	24.4			29.9			20.7	20.7	230.3	1.8		3.8		5.6			235.9
1КЗД 48.00-3.20.00	4.2			4.2	9.4		5.0	40.8		4.7					59.9	6.5	11.7	16.6			34.8	8.8			8.8	107.7								107.7
1КВД 48.00-3.22.00	0.6	6.6		7.2		14.5	5.0		49.2	4.7					73.4	6.5	11.7	16.6			34.8	8.8			8.8	124.2								124.2
1КВД 48.00-3.25.00	0.6	6.6		7.2		14.5	5.0			67.9					87.4	3.8	16.7	16.7			37.2		12.8		12.8	144.6								144.6
1КВД 48.00-3.28.00	0.6	6.6		7.2		17.9	5.0			4.7	79.6				107.2	1.8	33.0				34.8		12.8		12.8	162.0								162.0
1КВО 48.00-3.20.00	0.6	6.6		7.2	8.4	1.1	2.5	40.8		4.3					57.1	5.6	7.0	12.8			25.4	8.8			8.8	99.1	1.8		3.8		5.6			104.7
1КВО 48.00-3.22.00	0.6	6.6		7.2		14.5	2.5		49.2	4.3					70.5	5.6	7.0	12.8			25.4	8.8			8.8	112.7	1.8		3.8		5.6			118.3
1КВО 48.00-3.25.00	0.6	6.6		7.2		14.5	2.5			67.5					84.5	2.9	12.0	12.9			27.8		12.8		12.8	132.3	1.8		3.8		5.6			137.9
1КВО 48.00-3.28.00	0.6	6.6		7.2		17.9	2.5			4.3	79.6				104.3	0.9	25.2				26.1		12.8		12.8	150.4	1.8		3.2		5.6			156.0

Нач.отдела	Царбак	
Н.контр	Аксёнова	
Гл.констр.отд.	Липницкий	
Нач.сектора	Бродский	
Вед.инженер	Агеенко	
Инженер	Левина	
Ст.техник	Фоменко	

1.020.1-4.2-1 00.0000 00 РС

Ведомость расхода стали

Стадия	Лист	Листов
Р	1	24

ГОССТРОЙ СССР ЛЕНИНГРАДСКИЙ ПРОМСТРОЙПРОЕКТ

Инв.№ подл. | Подпись и дата | Взам.инв.№

Марка колонны	Изделия арматурные														Изделия закладные				Общий расход
	Арматура класса														Прокат марки				
	А-I				А-III										Вст3пс6-1				
	ГОСТ 5781-82														ГОСТ 19903-74				
	Ø6	Ø8	Ø10	Итого	Ø8	Ø10	Ø14	Ø20	Ø22	Ø25	Ø28	Ø32	Ø36	Ø40	Итого	δ=8	δ=10	δ=12	δ=14	δ=16	Итого
1КВ048.00-3.32.00	0,6	6,6		7,2		17,9	2,5			4,3		104,0			128,7	0,9	4,6	11,5		17,1	34,1
1КВ048.00-3.36.00	0,6		10,7	11,3		21,2	2,5			4,3			131,6		159,6	0,9	4,6	11,5	15,0		32,0
1КВ048.00-3.40.00	0,6		10,7	11,3		24,6	2,5			4,3				162,4	193,8	0,9	4,6	24,4			29,9
1КВД54.00-3.20.00	4,8			4,8	8,3	1,1	5,0	46,4		4,7					65,5	6,5	11,7	16,6			34,8
1КВД54.00-3.22.00	4,8			4,8		14,5	5,0		56,4	4,7					80,6	6,5	11,7	16,6			34,8
1КВД54.00-3.25.00	0,6	7,7		8,3		14,5	5,0			77,1					96,6	3,8	16,7	16,7			37,2
1КВД54.00-3.28.00	0,6	7,7		8,3		17,9	5,0			4,7	91,2				118,8	1,8	33,0				34,8
1КВ054.00-3.20.00	4,8			4,8	8,3	1,1	2,5	46,4		4,3					62,6	5,6	7,0	12,8			25,4
1КВ054.00-3.22.00	4,8			4,8		14,5	2,5		56,4	4,3					77,7	5,6	7,0	12,8			25,4
1КВ054.00-3.25.00	0,6	7,7		8,3		14,5	2,5			76,7					93,7	2,9	12,0	12,9			27,8
1КВ054.00-3.28.00	0,6	7,7		8,3		17,9	2,5			4,3	91,2				115,9	0,9	25,2				26,1
1КВ054.00-3.32.00	0,6	7,7		8,3		17,9	2,5			4,3		119,2			143,9	0,9	4,6	11,5		17,1	34,1
1КВ054.00-3.36.00	0,6		12,5	13,1		21,2	2,5			4,3			150,8		178,8	0,9	4,6	11,5	15,0		32,0
1КВ054.00-3.40.00	0,6		12,5	13,1		24,6	2,5			4,3				186,0	217,4	0,9	4,6	24,4			29,9
1КВД60.00-3.20.00	5,4			5,4	8,3	1,1	5,0	52,4		4,7					71,5	6,5	11,7	16,6			34,8
1КВД60.00-3.22.00	5,4			5,4		14,5	5,0		63,2	4,7					87,4	6,5	11,7	16,6			34,8
1КВД60.00-3.25.00	0,6	8,8		9,4		14,5	5,0			86,7					106,2	3,8	16,7	16,7			37,2
1КВД60.00-3.28.00	0,6	8,8		9,4		17,9	5,0			4,7	102,8				130,4	1,8	33,0				34,8
1КВ060.00-3.20.00	5,4			5,4	8,3	1,1	2,5	52,4		4,3					68,6	5,6	7,0	12,8			25,4
1КВ060.00-3.22.00	5,4			5,4		14,5	2,5		63,2	4,3					84,5	5,6	7,0	12,8			25,4
1КВ060.00-3.25.00	0,6	8,8		9,4		14,5	2,5			86,3					103,3	2,9	12,0	12,9			27,8
1КВ060.00-3.28.00	0,6	8,8		9,4		17,9	2,5			4,3	102,8				127,5	0,9	25,2				26,1
1КВ060.00-3.32.00	0,6	8,8		9,4		17,9	2,5			4,3		134,0			158,7	0,9	4,6	11,5		17,1	34,1
1КВ060.00-3.36.00	4,6		14,2	14,8		21,2	2,5			4,3			170,0		198,0	0,9	4,6	11,5	15,0		32,0
1КВ060.00-3.40.00	0,6		14,2	14,8		24,6	2,5			4,3				210,0	241,4	0,9	4,6	24,4			29,9
2КВД36.36-3.20.00	6,6			6,6	10,5		9,9	64,4		9,3					94,1	8,2	23,2	33,3			64,7

Изделия закладные				Общий расход
Арматура класса	Прокат марки			
А-III	Вст3пс6-1			
ГОСТ 5781-82	ГОСТ 19903-74			
Ø8	δ=10			
1,8	3,8		5,6	196,3
1,8	3,8		5,6	229,2
1,8	3,8		5,6	261,1
				113,9
				129,0
				154,9
				174,7
1,8	3,8		5,6	107,2
1,8	3,8		5,6	122,3
1,8	3,8		5,6	148,2
1,8	3,8		5,6	168,7
1,8	3,8		5,6	212,6
1,8	3,8		5,6	250,2
1,8	3,8		5,6	286,7
				120,5
				136,4
				165,6
				187,4
1,8	3,8		5,6	113,8
1,8	3,8		5,6	129,7
1,8	3,8		5,6	158,9
1,8	3,8		5,6	181,4
1,8	3,8		5,6	228,5
1,8	3,8		5,6	271,1
1,8	3,8		5,6	312,4
				174,2

Взам. инв. № | Подпись и дата | Инв. № подл.

1.020.1-4.2-1 00000000 РС

Лист 2

Копировал 22226 113 Формат

Марка колонны	Изделия арматурные: Арматура класса A-I, ГОСТ 5781-82				Арматура класса A-III, ГОСТ 5781-82										Прокат марки ВСт3пс6-1, ГОСТ 19903-73						Прокат марки ВСт3пс6-1, ГОСТ 8509-72				Всего	Изделия закладные: Арматура класса A-III, ГОСТ 5781-82		Прокат марки ВСт3пс6-1, ГОСТ 19903-74		Всего	Общий расход
	Ø6	Ø8	Ø10	Итого	Ø8	Ø10	Ø14	Ø20	Ø22	Ø25	Ø28	Ø32	Ø36	Ø40	Итого	δ=8	δ=10	δ=12	δ=14	δ=16	Итого	∠100×8	∠140×9	∠180×11	Итого			Ø8		δ=10			
2КВД36.36-3.22.00	6,6			6,6		15,6	9,9		77,6	9,3					112,4	8,2	23,2	33,3			64,7	8,8			8,8	192,5						192,5
2КВД36.36-4.28.00	0,6	11,0		11,6		19,0	9,9			9,3	126,0				164,2	3,5	58,5				62,0		12,8		12,8	250,6						250,6
2КВД36.36-4.32.00	0,6	11,0		11,6		19,0	9,9			9,3		164,4			203,6	3,5	18,4	11,5		44,4	77,8			20,7	20,7	312,7						312,7
2КВ0З6.36-3.22.00	6,6			6,6		15,6	5,0		77,6	8,5					106,7	6,5	14,0	25,7			46,2	8,8			8,8	168,3	3,6		7,6		11,2	179,5
2КВ0З6.36-3.25.00	0,6	11,0		11,6		15,6	5,0			108,9					129,5	5,7	16,7	25,7			48,1		12,8		12,8	202,0	3,6		7,6		11,2	213,2
2КВ0З6.36-3.28.00	0,6	11,0		11,6		19,0	5,0			8,5	126,0				158,5	1,8	43,0				44,8		12,8		12,8	227,7	3,6		7,6		11,2	238,3
2КВ0З6.36-3.32.00	0,6	11,0		11,6		19,0	5,0			8,5		164,4			196,9	1,8	9,2	11,5		34,3	56,8			20,7	20,7	286,0	3,6		7,6		11,2	297,2
2КВ0З6.36-4.36.00	0,6		17,8	18,4		22,3	5,0			8,5			208,0		243,8	1,8	9,2	11,5	30,0		52,5			20,7	20,7	335,4	3,6		7,6		11,2	346,6
2КВ0З6.36-4.40.00	0,6		17,8	18,4		25,7	5,0			8,5				257,6	296,4	1,8	9,2	37,3			48,3			20,7	20,7	383,8	3,6		7,6		11,2	395,0
2КВД 42.42-3.20.00	7,8			7,8	8,3	2,2	9,9	76,4		9,3					106,1	8,2	23,2	33,3			64,7	8,8			8,8	187,4						187,4
2КВД 42.42-3.28.00	0,6	13,2		13,8		19,0	9,9			9,3	149,2				181,4	3,5	58,5				62,0		12,8		12,8	276,0						276,0
2КВД 42.42-4.32.00	0,6	13,2		13,8		19,0	9,9			9,3		194,8			233,0	3,5	18,4	11,5		44,4	77,8			20,7	20,7	345,3						345,3
2КВД 42.42-3.40.00	0,6		21,4	22,0		25,7	9,9			9,3				304,4	349,3	3,5	18,4	44,9			66,8			20,7	20,7	458,8						458,8
2КВ0 42.42-3.22.00	7,8			7,8		15,6	5,0		92,0	8,5					121,1	6,5	14,0	25,7			46,2	8,8			8,8	183,9	3,6		7,6		11,2	195,1
2КВ0 42.42-3.25.00	0,6	13,2		13,8		15,6	5,0			127,3					147,9	5,7	16,7	25,7			48,1		12,8		12,8	222,6	3,6		7,6		11,2	233,8
2КВ0 42.42-3.28.00	0,6	13,2		13,8		19,0	5,0			8,5	149,2				181,7	1,8	43,0				44,8		12,8		12,8	253,1	3,6		7,6		11,2	264,3
2КВ0 42.42-3.32.00	0,6	13,2		13,8		19,0	5,0			8,5		194,8			227,3	1,8	9,2	11,5		34,3	56,8			20,7	20,7	318,6	3,6		7,6		11,2	329,8
2КВ0 42.42-3.36.00	0,6		21,4	22,0		22,3	5,0			8,5			246,4		282,2	1,8	9,2	11,5	30,0		52,5			20,7	20,7	377,4	3,6		7,6		11,2	388,6
2КВ0 42.42-4.36.00	0,6		21,4	22,0		22,3	5,0			8,5			246,4		282,2	1,8	9,2	11,5	30,0		52,5			20,7	20,7	377,4	3,6		7,6		11,2	388,6
2КВ0 42.42-3.40.00	0,6		21,4	22,0		25,7	5,0			8,5				304,4	343,6	1,8	9,2	37,3			48,3			20,7	20,7	434,6	3,6		7,6		11,2	445,8
2КВ0 42.42-4.40.00	0,6		21,4	22,0		25,7	5,0			8,5				304,4	343,6	1,8	9,2	37,3			48,3			20,7	20,7	434,6	3,6		7,6		11,2	445,8
2КВД 48.48-3.20.00	9,0			9,0	8,3	2,2	9,9	88,0		9,3					117,7	8,2	23,2	33,3			64,7	8,8			8,8	200,2						200,2
2КВД 48.48-3.22.00	9,0			9,0		15,6	9,9		106,4	9,3					141,2	8,2	23,2	33,3			64,7	8,8			8,8	223,7						223,7
2КВД 48.48-3.28.00	0,6	15,4		16,0		19,0	9,9			9,3	172,4				210,6	3,5	58,5				62,0		12,8		12,8	301,4						301,4
2КВД 48.48-4.32.00	0,6	15,4		16,0		19,0	9,9			9,3		224,8			263,0	3,5	18,4	11,5		44,4	77,8			20,7	20,7	377,5						377,5

Взам. инв.№ | Подпись и дата | Инв.№подл.

Марка колонны	Изделия арматурные																						Изделия закладные					Общий расход
	Арматура класса														Прокат марки							Всего	Арматура класса		Прокат марки		Всего	
	А-I				А-III										ВСт3пс6-1								А-III		Вст3пс6-1			
	ГОСТ 5781-82														ГОСТ 19903-73						ГОСТ 8509-72		ГОСТ 5781-82		ГОСТ 19903-74			
	ф6	ф8	ф10	Итого	ф8	ф10	ф14	ф20	ф22	ф25	ф28	ф32	ф36	ф40	Итого	δ=8	δ=10	δ=12	δ=14	δ=16	Итого	L 110×110×8	L 140×140×9	L 180×180×11	Итого	ф8		δ=10			
2КВД 48.48-3.40.00	0,6		24,9	25,5		25,7	9,9			9,3				352,0	336,9	3,5	18,4	44,9			66,8			20,7	20,7	509,9					509,9
2КВ048.48-3.20.00	9,0			9,0	8,3	2,2	5,0	88,0		8,5					112,0	6,5	14,0	25,7			46,2	8,8			8,8	176,0	3,6		7,6		11,2	187,2
2КВ048.48-3.22.00	9,0			9,0		15,6	5,0		106,4	8,5					135,5	6,5	14,0	25,7			46,2	8,8			8,8	199,5	3,6		7,6		11,2	210,7
2КВ048.48-3.25.00	0,6	15,4		16,0		15,6	5,0			145,7					166,3	5,7	16,7	25,7			48,1		12,8		12,8	243,2	3,6		7,6		11,2	254,4
2КВ048.48-3.28.00	0,6	15,4		16,0		19,0	5,0			8,5	172,4				204,9	1,8	43,0				44,8		12,8		12,8	278,5	3,6		7,6		11,2	289,7
2КВ048.48-3.32.00	0,6	15,4		16,0		19,0	5,0			8,5		224,8			257,3	1,8	9,2	11,5		34,3	56,8			20,7	20,7	350,8	3,6		7,6		11,2	362,0
2КВ048.48-3.36.00	0,6		24,9	25,5		22,3	5,0			8,5			284,8		320,6	1,8	9,2	11,5	30,0		52,5			20,7	20,7	419,3	3,6		7,6		11,2	430,5
2КВ048.48-3.40.00	0,6		24,9	25,5		25,7	5,0			8,5				352,0	391,2	1,8	9,2	37,3			48,3			20,7	20,7	485,7	3,6		7,6		11,2	496,9
2КВ048.48-4.40.00	0,6		24,9	25,5		25,7	5,0			8,5				352,0	391,2	1,8	9,2	37,3			48,3			20,7	20,7	485,7	3,6		7,6		11,2	496,9
2КВ048.48-4.28.20	0,6	15,4		16,0		25,7	5,0	87,6		8,5	172,4				299,2	1,8	43,0				44,8		12,8		12,8	372,8	3,6		7,6		11,2	384,0
2КВ048.48-4.32.20	0,6	15,4		16,0		25,7	5,0	87,6		8,5		224,8			351,6	1,8	3,2	11,5		34,3	56,8			20,7	20,7	445,1	3,6		7,6		11,2	456,3
2КВ048.48-4.32.28	0,6	15,4		16,0		25,7	5,0			8,5	171,2	224,8			435,2	1,8	9,2	11,5		34,3	56,8			20,7	20,7	528,7	3,6		7,6		11,2	539,9
2КВД60.60-3.20.00	11,4			11,4	8,3	2,2	7,9	111,6		9,3					141,3	8,2	23,2	33,3			64,7	8,8			8,8	226,2						226,2
2КВД60.60-3.22.00	11,4			11,4		15,6	9,9		134,6	9,3					169,0	8,2	23,2	33,3			64,7	8,8			8,8	254,5						254,5
2КВД60.60-3.25.00	0,6	19,8		20,4		15,6				183,7					199,3	7,4	25,9	33,3	9,9		76,5		12,8		12,8	309,0						309,0
2КВД60.60-3.28.00	0,6	19,8		20,4		19,0	9,9			9,3	218,4				256,6	3,5	58,5				62,0		12,8		12,8	351,8						351,8
2КВД60.60-4.28.00	0,6	19,8		20,4		19,0	9,9			9,3	218,4				256,6	3,5	58,5				62,0		12,8		12,8	351,8						351,8
2КВД60.60-5.28.00	0,6	19,8		20,4		19,0	9,9			9,3	218,4				256,6	3,5	58,5				62,0		12,8		12,8	351,8						351,8
2КВД60.60-3.32.00	0,6	19,8		20,4		19,0	9,9			9,3		285,6			323,8	3,5	18,4	11,5		44,4	77,8			20,7	20,7	442,7						442,7
2КВД60.60-5.32.00	0,6	19,8		20,4		19,0	9,9			9,3		285,6			323,8	3,5	18,4	11,5		44,4	77,8			20,7	20,7	442,7						442,7
2КВД60.60-4.36.00	0,6		32,0	32,6		22,3	9,9			9,3			361,6		403,1	3,5	18,4	11,5	38,9		72,3			20,7	20,7	528,7						528,7
2КВД60.60-5.36.00	0,6		32,0	32,6		22,3	9,9			9,3			361,6		403,1	3,5	18,4	11,5	38,9		72,3			20,7	20,7	528,7						528,7
2КВД60.60-3.40.00	0,6		32,0	32,6		25,7	9,9			9,3				446,8	491,7	3,5	18,4	44,9			66,8			20,7	20,7	611,8						611,8
2КВД60.60-4.40.00	0,6		32,0	32,6		25,7	9,9			9,3				446,8	491,7	3,5	18,4	44,9			66,8			20,7	20,7	611,8						611,8
2КВД60.60-5.40.00	0,6		32,0	32,6		25,7	9,9			9,3				446,8	491,7	3,5	18,4	44,9			66,8			20,7	20,7	611,8						611,8

Инв.№подл. | Подпись и дата | Взам.инв.№

Марка колонны	Изделия арматурные																										Изделия закладные					Общий расход
	Арматура класса															Прокат марки										Всего	Арматура класса		Прокат марки		Всего	
	А-I				А-III											ВСт3пс6-1											А-III		ВСт3пс6-1			
	ГОСТ 5781-82															ГОСТ 19903-73						ГОСТ 8509-72					ГОСТ 5781-82		ГОСТ 19903-74			
	ф6	ф8	ф10	Итого	ф8	ф10	ф14	ф20	ф22	ф25	ф28	ф32	ф36	ф40	Итого	б=8	б=10	б=12	б=14	б=16	Итого	L110x110x8	L140x140x9	L180x180x11	Итого		ф8		б=10			
2КВО60.60-3.20.00	11.4			11.4	8.3	2.2	5.0	111.6		8,5					135,6	6,5	14.0	25.7			46,2	8.8			8.8	202,0	3.6		7.6		11.2	213,2
2КВО60.60-3.22.00	11,4			11,4		15,6	5,0		134,8	8,5					163,9	6,5	14.0	25.7			46,2	8,8			8,8	230,3	3,6		7,6		11,2	241.5
2КВО60.60-3.25.00	0,6	19,8		20,4		15,6	5,0			182,9					203,5	5.7	16,7	25.7			48,1		12,8		12,8	284,8	3,6		7,6		11,2	296,0
2КВО60.60-3.28.00	0,6	19,8		20,4		19,0	5,0			8,5	218,4				250,9	1,8	43,0				44,8		12,8		12,8	328,9	3,6		7,6		11,2	340,1
2КВО60.60-3.32.00	0,6	19,8		20,4		19,0	5,0			8,5		285,6			318,1	1.8	9,2	11,5		34,3	56,8			20,7	20,7	416,0	3,6		7,6		11,2	427,2
2КВО60.60-4.32.00	0.6	19.8		20.4		19.0	5.0			8.5		285,6			318,1	1.8	9.2	11.5		34.3	56.8			20.7	20.7	416.0	3.6		7.6		11.2	427.2
2КВО60.60-3.36.00	0.6		32,0	32.6		22.3	5,0			8,5			361.6		397.4	1.8	9.2	11.5	30.0		52,5			20.7	20.7	503,2	3.6		7,6		11.2	514.4
2КВО60.60-4.36.00	0,6		32,0	32,6		22,3	5,0			8,5			361,6		397,4	1.8	9,2	11,5	30,0		52,5			20,7	20,7	503,2	3,6		7,6		11,2	514,4
2КВО60.60-3.40.00	0,6		32,0	32,6		25,7	5,0			8,5				446,8	486,0	1.8	9,2	37,3			48,3			20,7	20,7	587,6	3,6		7,6		11,2	598,8
2КВО60.60-4.40.00	0,6		32,0	32,6		25,7	5,0			8,5				446,8	486,0	1,8	9,2	37,3			48,3			20,7	20,7	587,6	3,6		7,6		11,2	598,8
3КВД36.36-3.20.00	10,2			10,2	8,3	3,2	14,9	100,0		14,0					140,4	10,0	34.9	50.0			94,9	8,8			8,8	254,3						254,3
3КВД36.36-4.22.00	10,2			10,2		16,7	14,9		120,4	14,0					166,0	10,0	34.9	50.0			94.9	8,8			8,8	279,9						279.9
3КВД36.36-3.28.00	0.6	17.6		18,2		20.0	14.9			14.0	195,2				244,1	5.3	84.0				89,3		12.8		12.8	364.4						364.4
3КВО36.36-3.25.00	0,6	17,6		18,2		16,7	7,4			168,4					192,5	8,5	21.2	38,6			68,3		12,8		12,8	291,8	5,4		11,4		16,8	308,6
3КВО36.36-3.28.00	0,6	17,6		18,2		20,0	7,4			12,8	195,2				235,4	2,6	60,7				63,3		12,8		12,8	329,7	5,4		11,4		16,8	346,5
3КВО36.36-3.32.00	0,6	17.6		18,2		20,0	7,4			12,8		255,2			295,4	2,6	13,8	11,5		51,4	79,3			20,7	20,7	413,6	5,4		11,4		16,8	430,4
3КВО36.36-3.36.00	0,6		28,5	29,1		23,4	7,4			12,8			323,2		366,8	2,6	13,8	11,5	45,0		72,9			20,7	20,7	489,5	5,4		11,4		16,8	506,3
3КВО36.36-3.40.00	0.6		28.5	29.1		26.8	7.4			12.8				399,2	446,2	2.6	13.8	50.1			66.5			20,7	20,7	562,5	5,4		11,4		16.8	579,3
3КВД42.42-3.20.00	12.0			12.0	8.3	3.2	14.9	117.6		14.0					158,0	10,0	34.9	50.0			94.9	8.8			8.8	273,7						273,7
3КВД42.42-3.22.00	12.0			12.0		16.7	14.9		142.0	14.0					187,6	10,0	34.9	50.0			94.9	8.8			8.8	303,3						303,3
3КВД42.42-3.25.00	0.6	20.8		21.4		16.7	14.9			197,6					229,2	11,2	35,0	50.0			96.2		12.8		12.8	359,6						359,6
3КВД42.42-3.32.00	0.6	20.9		21.5		20.0	14.9			14.0		300.8			349.7	5.3	27,5	11.5		66.6	110.9			20,7	20,7	502.8						502.8
3КВД42.42-5.32.00	0.6	20.9		21.5		20,0	14.9			14.0		300.8			349.7	5.3	27,5	11.5		66.6	110.9			20,7	20,7	502.8						502.8
3КВД42.42-4.36.00	0.6		33.8	34.4		23.4	14.9			14.0			380.8		433.1	5.3	27.5		58.3		91.1					558,6						558.6
3КВД42.42-5.40.00	0.6		33.8	34.4		26.8	14.9			14.0				470,4	526.1	5.3	27.5	61.5			94.3			20.7	20,7	675,5						675,5

Инв.№ подл. | Подпись и дата | Взам. инв.№

1.020.1-4.2-1 00 000000 РС

Лист 5

Копировал 22226 116 Формат

Марка колонны	Изделия арматурные																						Изделия закладные				Всего	Общий расход
	Арматура класса														Прокат марки								Арматура класса		Прокат марки			
	А-I				А-III										Ст3пс 6-1								А-III		Вст3пс6-1			
	ГОСТ 5781-82														ГОСТ 19903-74					ГОСТ 8509-72			ГОСТ 5781-82		ГОСТ 19903-74			
	ф6	ф8	ф10	Итого	ф8	ф10	ф14	ф20	ф22	ф25	ф28	ф32	ф36	ф40	Итого	б=8	б=10	б=12	б=14	б=16	Итого	∠110×110×8	∠140×140×9	∠180×180×11	Итого			б=10			
3КВО 42.42-3.28.00	0.6	20.9		21.5		20.0	7.4			12.8	230.0				270.2	2.6	60.7				63.3		12.8		12.8	367.8	5.4		11.4		16.8	384.6
3КВО 42.42-3.32.00	0.6	20.9		21.5		20.0	7.4			12.8		300.8			341.0	2.6	13.8	11.5		51.4	79.3			20.7	20.7	462.5	5.4		11.4		16.8	478.3
3КВО 42.42-3.36.00	0.6		33.8	34.4		23.4	7.4			12.8			380.8		424.4	2.6	13.8	11.5	45.0		72.9			20.7	20.7	552.4	5.4		11.4		16.8	569.2
3КВО 42.42-3.40.00	0.6		33.8	34.4		26.8	7.4			12.8				470.4	517.4	2.6	13.8	50.1			66.5			20.7	20.7	639.0	5.4		11.4		16.8	655.8
3КВО 42.42-4.40.00	0.6		33.8	34.4		26.8	7.4			12.8				470.4	517.4	2.6	13.8	50.1			66.5			20.7	20.7	639.0	5.4		11.4		16.8	655.8
3КВД 48.48-3.20.00	13.8			13.8		3.2	14.9	135.6		14.0					176.0	10.0	34.9	50.0			94.6	8.8			8.8	293.5						293.5
3КВД 48.48-3.22.00	13.8			13.8		16.7	14.9		163.6	14.0					209.2	10.0	34.9	50.0			94.6	8.8			8.8	326.7						326.7
3КВД 48.48-3.25.00	0.6	24.2		24.8		16.7	14.9			225.2					256.8	11.2	35.0	50.0			96.2		12.8		12.8	390.6						390.6
3КВД 48.48-4.28.00	0.6	24.2		24.8		20.0	14.9			14.0	264.8				313.7	5.3	84.0				89.3		12.8		12.8	440.6						440.6
3КВД 48.48-3.32.00	0,6	24.2		24.8		20.0	14.9			14.0		346.0			394.9	5.3	27.5	11.5		66.6	110.9			20.7	20.7	551.3						551.3
3КВД 48.48-3.36.00	0.6		39.2	39.8		23.4	14.9			14.0			438.4		490.7	5.3	27.5	11.5	58.3		102.6			20.7	20.7	653.8						653.8
3КВД 48.48-4.36.00	0.6		39.2	39.8		23.4	14.9			14.0			438.4		490.7	5.3	27.5	11.5	58.3		102.6			20.7	20.7	653.8						653.8
3КВД 48.48-5.32.20	0.6	24.2		24.8		26.8	14.9	135.2		14.0		346.4			537.3	5.3	27.5	11.5		66.6	110.9			20.7	20.7	693.7						693.7
3КВО 48.48-3.22.00	13.8			13.8		16.7	7.4		163.6	12.8					200.5	7.3	21.1	38.6			67.0	8.8			8.8	290.1	5.4		11.4		16.8	306.9
3КВО 48.48-3.25.00	0.6	24.2		24.8		16.7	7.4			224.0					248.1	8.5	21.2	38.6			68.3		12.8		12.8	354.0	5.4		11.4		16.8	370.8
3КВО 48.48-3.28.00	0.6	24.2		24.8		20.0	7.4			12.8	264.8				305.0	2.6	60.7				63.3		12.8		12.8	405.9	5.4		11.4		16.8	422.7
3КВО 48.48-3.32.00	0.6	24.2		24.8		20.0	7.4			12.8		346.0			386.2	2.6	13.8	11.5		51.4	79.3			20.7	20.7	511.0	5.4		11.4		16.8	527.8
3КВО 48.48-4.32.00	0.6	24.2		24.8		20.0	7.4			12.8		346.0			386.2	2.6	13.8	11.5		51.4	79.3			20.7	20.7	511.0	5.4		11.4		16.8	527.8
3КВО 48.48-3.36.00	0.6		39.2	39.8		23.4	7.4			12.8			438.4		482.0	2.6	13.8	11.5	45.0		72.9			20.7	20.7	615.4	5.4		11.4		16.8	632.2
3КВО 48.48-4.40.00	0.6		39.2	39.8		26.8	7.4			12.8				541.6	588.6	2.6	13.8	50.1			66.5			20.7	20.7	715.6	5.4		11.4		16.8	732.4
3КВО 48.48-4.28.20	0.6	24.2		24.8		26.8	7.4	135.2		12.8	264.8				447.0	2.6	60.7				63.3		12.8		12.8	547.9	5.4		11.4		16.8	564.7
3КВО 48.48-4.32.20	0.6	24.2		24.8		26.8	7.4	135.2		12.8		346.4			528.6	2.6	13.8	11.5		51.4	79.3			20.7	20.7	653.4	5.4		11.4		16.8	670.2
3КВО 48.48-4.36.32	0.6		39.2	39.8		26.8	7.4			12.8		345.2	438.4		830.6	2.6	13.8	11.5	45.0		72.9			20.7	20.7	964.0	5.4		11.4		16.8	980.8

Инв. № подл. | Подпись и дата | Взам. инв. №

1.020.1-4.2-1 00.000000 РС

Лист 6

Марка колонны	Изделия арматурные: Арматура класса А-I ГОСТ 5781-82				Арматура класса А-III ГОСТ 5781-82										Прокат марки Вст3пс6-1 ГОСТ 19903-74						Прокат ГОСТ 8509-72					Всего	Изделия закладные: Арматура класса А-III ГОСТ 5781-82		Прокат марки Вст3пс6-1 ГОСТ 19903-74		Всего	Общий расход
	⌀6	⌀8	⌀10	Итого	⌀8	⌀10	⌀14	⌀20	⌀22	⌀25	⌀28	⌀32	⌀36	⌀40	Итого	б=8	б=10	б=12	б=14	б=16	Итого	∠110×110×8	∠140×140×9	∠160×160×11	Итого		⌀8		б=10		
1КСД 36.00 - 3.20.00	3.8			3.8	16.7	1.1	5.0	36.0		4.7					63.5	1.8	11.7	16.6			30.1					97.4					97.4
1КСД 36.00 - 3.22.00	3.8			3.8		28.0	5.0		43.2	4.7					80.9	1.8	11.7	16.6			30.1					114.8					114.8
1КСД 36.00 - 3.28.00	1.1	5.0		6.1		34.7	5.0			4.7	70.0				114.4	1.8	25.5				27.3					147.8					147.8
1КСД 36.00 - 3.40.00	1.1		8.0	9.1		48.1	5.0			4.7				143.2	201.0	1.8	9.2	16.7			27.7					237.8					237.8
1КСД 36.00 - 4.40.00	1.1		8.0	9.1		48.1	5.0			4.7				143.2	201.0	1.8	9.2	16.7			27.7					237.8					237.8
1КСД 36.00 - 5.40.00	1.1		8.0	9.1		48.1	5.0			4.7				143.2	201.0	1.8	9.2	16.7			27.7					237.8					237.8
1КСД 36.00 - 4.28.20	1.1	5.0		6.1		48.1	5.0	34.8		4.7	70.0				162.6	1.8	25.5				27.3					196.0					196.0
1КСД 36.00 - 5.40.22	1.1		8.0	9.1		48.1	5.0		42.0	4.7				143.2	243.0	1.8	9.2	16.7			27.7					279.8					279.8
1КСО 36.00 - 3.25.00	1.1	5.0		6.1		28.0	2.5			60.3					90.8	2.9	4.6	12.9			20.4					117.3	1.8		3.8		5.6	122.9
1КСО 36.00 - 4.36.00	1.1		8.0	9.1		41.4	2.5			4.3			116.0		164.2	0.9	4.6		15.0		20.5					193.8	1.8		3.8		5.6	199.4
1КСО 36.00 - 3.40.00	1.1		8.0	9.1		48.1	2.5			4.3				143.2	198.1	0.9	4.6	12.9			18.4					225.6	1.8		3.8		5.6	231.2
1КСО 36.00 - 4.28.20	1.1	5.0		6.1		48.1	2.5	34.8		4.3	70.0				159.7	0.9	17.8				18.7					184.5	1.8		3.8		5.6	190.1
1КСО 36.00 - 4.40.22	1.1		8.0	9.1		48.1	2.5		42.0	4.3				143.2	240.1	0.9	4.6	12.9			18.4					267.6	1.8		3.8		5.6	273.2
1КСД 42.00 - 3.20.00	4.4			4.4	16.7	1.1	5.0	41.6		4.7					69.1	1.8	11.7	16.6			30.1					103.6					103.6
1КСД 42.00 - 3.22.00	4.4			4.4		28.0	5.0		50.0	4.7					87.7	1.8	11.7	16.6			30.1					122.2					122.2
1КСД 42.00 - 3.28.00	1.1	6.1		7.2		34.7	5.0			4.7	81.2				125.6	1.8	25.5				27.3					160.1					160.1
1КСД 42.00 - 3.36.00	1.1		9.8	10.9		41.4	5.0			4.7			135.2		186.3	1.8	9.2		19.4		30.4					227.6					227.6
1КСД 42.00 - 4.36.00	1.1		9.8	10.9		41.4	5.0			4.7			135.2		186.3	1.8	9.2		19.4		30.4					227.6					227.6
1КСД 42.00 - 5.36.00	1.1		9.8	10.9		41.4	5.0			4.7			135.2		186.3	1.8	9.2		19.4		30.4					227.6					227.6
1КСД 42.00 - 5.40.00	1.1		9.8	10.9		48.1	5.0			4.7				167.2	225.0	1.8	9.2	16.7			27.7					263.6					263.6
1КСО 42.00 - 3.25.00	1.1	6.1		7.2		28.0	2.5			69.1					99.6	2.9	4.6	12.9			20.4					127.2	1.8		3.8		5.6	132.8
1КСО 42.00 - 3.32.00	1.1	6.1		7.2		34.7	2.5			4.3		106.7			148.2	0.9	4.6			17.1	22.6					178.0	1.8		3.8		5.6	183.6
1КСО 42.00 - 4.36.00	1.1		9.8	10.9		41.4	2.5			4.3			135.2		183.4	0.9	4.6		15.0		20.5					214.8	1.8		3.8		5.6	220.4
1КСО 42.00 - 3.40.00	1.1		9.8	10.9		48.1	2.5			4.3				167.2	222.1	0.9	4.6	12.9			18.4					251.4	1.8		3.8		5.6	257.0
1КСО 42.00 - 4.40.22	1.1		9.8	10.9		48.1	2.5		48.8	4.3				167.2	270.9	0.9	4.6	12.9			18.4					300.2	1.8		3.8		5.6	305.8

Взам. инв. № | Подпись и дата | Инв. № подл.

1.020.1-4.2-1 00.00.00.00 РС

Лист 7

Копировал 22226 118 Формат

Марка колонны	Изделия арматурные														Изделия закладные					Общий расход
	Арматура класса														Прокат марки					
	А-I				А-III										ВСт3пс6-1					
	ГОСТ 5781-82														ГОСТ 19903-73					
	Ø6	Ø8	Ø10	Итого	Ø8	Ø10	Ø14	Ø20	Ø22	Ø25	Ø28	Ø32	Ø36	Ø40	Итого	δ=8	δ=10	δ=12	δ=14	δ=16	Итого
1КСД 48.00-3.20.00	5,0			5,0	16,7	1,1	5,0	47,6		4,7					75,1	1,8	11,7	16,6			30,1
1КСД 48.00-3.25.00	1,1	7,2		8,3		28,0	5,0			79,1					112,1	3,8	9,2	16,7			29,7
1КСД 48.00-3.28.00	1,1	7,2		8,3		34,7	5,0			4,7	93,2				137,6	1,8	25,5				27,3
1КСД 48.00-3.32.00	1,1	7,2		8,3		34,7	5,0			4,7		122,0			166,4	1,8	9,2			22,2	33,2
1КСД 48.00-3.36.00	1,1		11,6	12,7		41,4	5,0			4,7			154,4		205,5	1,8	9,2		19,4		30,4
1КСД 48.00-4.36.00	1,1		11,6	12,7		41,4	5,0			4,7			154,4		205,5	1,8	9,2		19,4		30,4
1КСД 48.00-4.40.00	1,1		11,6	12,7		48,1	5,0			4,7				190,8	248,6	1,8	9,2	16,7			27,7
1КСД 48.00-5.40.00	1,1		11,6	12,7		48,1	5,0			4,7				190,8	248,6	1,8	9,2	16,7			27,7
1КСО 48.00-3.20.00	5,0			5,0	16,7	1,1	2,5	47,6		4,3					72,2	0,9	7,0	12,8			20,7
1КСО 48.00-3.25.00	1,1	7,2		8,3		28,0	2,5			78,7					108,2	2,9	4,6	12,9			20,4
1КСО 48.00-3.28.00	1,1	7,2		8,3		34,7	2,5			4,3	93,2				134,7	0,9	17,8				18,7
1КСО 48.00-3.32.00	1,1	7,2		8,3		34,7	2,5			4,3		122,0			163,5	0,9	4,6				22,6
1КСО 48.00-3.40.00	1,1		11,6	12,7		48,1	2,5			4,3				190,8	245,7	0,9	4,6	12,9			18,4
1КСО 48.00-4.40.00	1,1		11,6	12,7		48,1	2,5			4,3				190,8	245,7	0,9	4,6	12,9			18,4
1КСД 54.00-3.20.00	5,6			5,6	16,7	1,1	5,0	53,6		4,7					81,1	1,8	23,1	2,9			27,8
1КСД 54.00-3.22.00	5,6			5,6		28,0	5,0		64,8	4,7					102,5	1,8	11,7	16,6			30,1
1КСД 54.00-3.28.00	1,1	8,3		9,4		34,7	5,0			4,7	104,8				149,2	1,8	25,5				27,3
1КСД 54.00-3.32.00	1,1	8,3		9,4		34,7	5,0			4,7		137,2			181,6	1,8	9,2			22,2	33,2
1КСД 54.00-4.32.00	1,1	8,3		9,4		34,7	5,0			4,7		137,2			181,6	1,8	9,2			22,2	33,2
1КСД 54.00-3.40.00	1,1		13,4	14,5		48,1	5,0			4,7				214,4	272,2	1,8	9,2	16,7			27,7
1КСД 54.00-5.40.00	1,1		13,4	14,5		48,1	5,0			4,7				214,4	272,2	1,8	9,2	16,7			27,7
1КСД 54.00-5.40.22	1,1		13,4	14,5		48,1	5,0		63,6	4,7				214,4	335,8	1,8	9,2	16,7			27,7
1КСД 54.00-5.40.36	1,1		13,4	14,5		48,1	5,0			4,7			170,8	214,4	443,0	1,8	9,2	16,7			27,7
1КСО 54.00-3.20.00	5,6			5,6	16,7	1,1	2,5	53,6		4,3					78,2	0,9	7,0	12,8			20,7
1КСО 54.00-3.25.00	1,1	8,3		9,4		28,0	2,5			87,9					118,4	2,9	4,6	12,9			20,4

Всего	Изделия закладные: Арматура класса А-III ГОСТ 5781-82 Ø8		Прокат марки ВСт3пс6-1 ГОСТ 19903-74 δ=10		Всего	Общий расход
110,2						110,2
150,1						150,1
173,2						173,2
207,9						207,9
248,6						248,6
248,6						248,6
289,0						289,0
289,0						289,0
97,9	1,8		3,8		5,6	103,5
137,9	1,8		3,8		5,6	143,5
161,7	1,8		3,8		5,6	167,3
194,4	1,8		3,8		5,6	200,0
276,8	1,8		3,8		5,6	282,4
276,8	1,8		3,8		5,6	282,4
114,5						114,5
138,2						138,2
185,9						185,9
224,2						224,2
224,2						224,2
314,4						314,4
314,4						314,4
378,0						378,0
485,2						485,2
104,5	1,8		3,8			110,1
148,2	1,8		3,8			153,8

Взам. инв. № | Подпись и дата | Инв. № подл.

1.020.1-4.2-1 00.000000 РС

Лист 8

Марка колонны	Изделия арматурные: Арматура класса А-I, ГОСТ 5781-82				Арматура класса А-III, ГОСТ 5781-82										Прокат марки ВСт3пс6-1, ГОСТ 19903-73						Прокат ГОСТ 8509-72					Всего	Изделия закладные: Арматура класса А-III, ГОСТ 5781-82		Прокат марки ВСт3пс6-1, ГОСТ 19903-74		Всего	Общий расход
	Ø6	Ø8	Ø10	Итого	Ø8	Ø10	Ø14	Ø20	Ø22	Ø25	Ø28	Ø32	Ø36	Ø40	Итого	δ=8	δ=10	δ=12	δ=14	δ=16	Итого	∠110×110×8	∠140×140×9	∠180×180×11	Итого			Ø8		δ=10			
1КС054.00-3.28.00	1,1	8,3		9,4		34,7	2,5			4,3	104,8				146,3	0,9	17,8				18,7						174,4	1,8		3,8		5,6	180,0
1КС054.00-3.32.00	1,1	8,3		9,4		34,7	2,5			4,3		137,2			178,7	0,9	4,6			17,1	22,6						210,7	1,8		3,8		5,6	216,3
1КС054.00-3.36.00	1,1		13,4	14,5		41,4	2,5			4,3			173,6		221,8	0,9	4,6		15,0		20,5						256,8	1,8		3,8		5,6	262,4
1КС054.00-3.40.00	1,1		13,4	14,5		48,1	2,5			4,3				214,4	269,3	0,9	4,6	12,9			18,4						302,2	1,8		3,8		5,6	307,8
1КС054.00-4.40.00	1,1		13,4	14,5		48,1	2,5			4,3				214,4	269,3	0,9	4,6	12,9			18,4						302,2	1,8		3,8		5,6	307,8
1КСД60.00-3.20.00	6,2			6,2	16,7	1,1	5,0	59,6		4,7					87,1	1,8	11,7	16,6			30,1						123,4						123,4
1КСД60.00-3.22.00	6,2			6,2		28,0	5,0		72,0	4,7					109,1	1,8	11,7	16,6			30,1						146,0						146,0
1КСД60.00-3.28.00	1,1	9,4		10,5		34,7	5,0			4,7	116,4				160,8	1,8	25,5				27,3						198,6						198,6
1КСД60.00-3.32.00	1,1	9,4		10,5		34,7	5,0			4,7		152,0			196,4	1,8	9,2			22,2	33,2						240,1						240,1
1КСД60.00-3.40.00	1,1		15,1	16,2		48,1	5,0			4,7				238,0	295,8	1,8	9,2	16,7			27,7						339,7						339,7
1КСД60.00-4.40.00	1,1		15,1	16,2		48,1	5,0			4,7				238,0	295,8	1,8	9,2	16,7			27,7						339,7						339,7
1КСД60.00-5.40.00	1,1		15,1	16,2		48,1	5,0			4,7				238,0	295,8	1,8	9,2	16,7			27,7						339,7						339,7
1КСД60.00-5.40.22	1,1		15,1	16,2		48,1	5,0		70,8	4,7				238,0	366,6	1,8	9,2	16,7			27,7						410,5						410,5
1КСД60.00-5.40.36	1,1		15,1	16,2		48,1	5,0			4,7			198,0	238,0	485,8	1,8	9,2	16,7			27,7						529,7						529,7
1КС060.00-3.20.00	6,2			6,2	16,7	1,1	2,5	59,6		4,3					84,2	0,9	7,0	12,8			20,7						111,1	1,8		3,8		5,6	116,7
1КС060.00-3.25.00	1,1	9,4		10,5		28,0	2,5			97,1					127,6	2,9	4,6	12,9			20,4						158,5	1,8		3,8		5,6	164,1
1КС060.00-3.28.00	1,1	9,4		10,5		34,7	2,5			4,3	116,4				157,9	0,9	17,8				18,7						187,1	1,8		3,8		5,6	192,7
1КС060.00-3.32.00	1,1	9,4		10,5		34,7	2,5			4,3		152,0			193,5	0,9	4,6				22,6						226,6	1,8		3,8		5,6	230,7
1КС060.00-3.36.00	1,1		15,1	16,2		41,4	2,5			4,3			192,8		241,0	0,9	4,6		15,0		20,5						277,7	1,8		3,8		5,6	283,3
1КС060.00-3.40.00	1,1		15,1	16,2		48,1	2,5			4,3				238,0	292,9	0,9	4,6	12,9			18,4						327,5	1,8		3,8		5,6	333,1
1КС060.00-4.40.00	1,1		15,1	16,2		48,1	2,5			4,3				238,0	292,9	0,9	4,6	12,9			18,4						327,5	1,8		3,8		5,6	333,1
2КСД42.42-3.32.00	1,1	13,8		14,9		35,8	9,9			9,3		212,8			267,8	3,5	18,4			44,4	66,3						349,0						349,0
2КСД42.42-5.32.00	1,1	13,8		14,9		35,8	9,9			9,3		212,8			267,8	3,5	18,4			44,4	66,3						349,0						349,0
2КСД42.42-5.36.00	1,1		22,3	23,4		42,5	9,9			9,3			269,6		331,3	3,5	18,4		38,9		60,8						415,5						415,5
2КСД42.42-5.40.00	1,1		22,3	23,4		49,2	9,9			9,3				332,8	401,2	3,5	18,4	33,3			55,2						479,8						479,8
2КС042.42-3.36.00	1,1		22,3	23,4		42,5	5,0			8,5			269,6		325,6	1,8	9,2		30,0		41,0						390,0	3,6		7,6		11,2	401,2

Инв.№подл. | Подпись и дата | Взам.инв.№

1.020.1-4.2-1 00.000000 РС

Лист 9

Копировал 22226 120 Формат

Марка колонны	Изделия арматурные																									Изделия закладные					Общий расход
	Арматура класса															Прокат марки										Арматура класса		Прокат марки			
	А-I				А-III											ВСт3пс6-1										А-III		ВСт3пс6-1			
	ГОСТ 5781-82															ГОСТ 19903-73						ГОСТ 8509-72				ГОСТ 5781-82		ГОСТ 19903-74			
	Ф6	Ф8	Ф10	Итого	Ф8	Ф10	Ф14	Ф20	Ф22	Ф25	Ф28	Ф32	Ф36	Ф40	Итого	б=8	б=10	б=12	б=14	б=16	Итого	L110x110x8	L140x140x9	L180x180x11	Итого	Всего	Ф8		б=10		Всего	
2КСО 42.42-3.40.00	1,1		22,3	23,4		49,2	5,0			8,5				332,8	395,5	1,8	9,2	25,7			36,7					455,6	3,6		7,6		11,2	466,8
2КСО 42.42-4.40.00	1,1		22,3	23,4		49,2	5,0			8,5				332,8	395,5	1,8	9,2	25,7			36,7					455,6	3,6		7,6		11,2	466,8
2КСО 42.42-4.40.22	1,1		22,3	23,4		49,2	5,0		99,6	8,5				332,8	495,1	1,8	9,2	25,7			36,7					555,2	3,6		7,6		11,2	566,4
2КСД 48.48-3.20.00	9,8			9,8	16,7	2,2	9,9	95,2		9,3					133,3	3,5	23,2	33,3			60,0					203,1						203,1
2КСД 48.48-3.25.00	1,1	16,0		17,1		29,0	9,9			157,7					196,6	7,4	18,4	33,3			59,1					272,8						272,8
2КСД 48.48-4.28.00	1,1	16,0		17,1		35,8	9,9			9,3	186,0				241,0	3,5	51,0				54,5					312,6						312,6
2КСД 48.48-3.32.00	1,1	16,0		17,1		35,8	9,9			9,3		243,2			298,2	3,5	18,4			44,4	66,3					381,6						381,6
2КСД 48.48-3.36.00	1,1		25,8	26,9		42,5	9,9			9,3			307,6		369,3	3,5	18,4		38,9		60,8					457,0						457,0
2КСД 48.48-4.36.00	1,1		25,8	26,9		42,5	9,9			9,3			307,6		369,3	3,5	18,4		38,9		60,8					457,0						457,0
2КСД 48.48-4.40.00	1,1		25,8	26,9		49,2	9,9			9,3				380,4	448,8	3,5	18,4	33,3			55,2					530,9						530,9
2КСД 48.48-5.40.00	1,1		25,8	26,9		49,2	9,9			9,3				380,4	448,8	3,5	18,4	33,3			55,2					530,9						530,9
2КСД 48.48-5.32.20	1,1	16,0		17,1		49,2	9,9	94,4		9,3		243,2			406,0	3,5	18,4			44,4	66,3					489,4						489,4
2КСО 48.48-3.20.00	9,8			9,8	16,7	2,2	5,0	95,2		8,5					127,6	1,8	14,0	25,7			41,5					178,9	3,6		7,6		11,2	190,1
2КСО 48.48-3.22.00	9,8			9,8		29,0	5,0		114,8	8,5					157,3	1,8	14,0	25,7			41,5					208,6	3,6		7,6		11,2	219,8
2КСО 48.48-3.25.00	1,1	16,0		17,1		29,0	5,0			156,9					190,9	5,7	9,2	25,7			40,6					248,6	3,6		7,6		11,2	259,8
2КСО 48.48-3.28.00	1,1	16,0		17,1		35,8	5,0			8,5	186,0				235,3	1,8	35,5				37,3					289,7	3,6		7,6		11,2	300,9
2КСО 48.48-3.32.00	1,1	16,0		17,1		35,8	5,0			8,5		243,2			292,5	1,8	9,2			34,3	45,3					354,9	3,6		7,6		11,2	366,1
2КСО 48.48-4.32.00	1,1	16,0		17,1		35,8	5,0			8,5		243,2			292,5	1,8	9,2			34,3	45,3					354,9	3,6		7,6		11,2	366,1
2КСО 48.48-4.36.00	1,1		25,8	26,9		42,5	5,0			8,5			307,6		363,6	1,8	9,2		30,0		41,0					431,5	3,6		7,6		11,2	442,7
2КСО 48.48-4.40.00	1,1		25,8	26,9		49,2	5,0			8,5				380,4	443,1	1,8	9,2	25,7			36,7					506,7	3,6		7,6		11,2	517,9
2КСО 48.48-4.28.20	1,1	16,0		17,1		49,2	5,0	94,4		8,5	186,0				343,1	1,8	35,5				37,3					397,5	3,6		7,6		11,2	408,7
2КСО 48.48-4.32.20	1,1	16,0		17,1		49,2	5,0	94,4		8,5		243,2			400,3	1,8	9,2			34,3	45,3					462,7	3,6		7,6		11,2	473,9
2КСО 48.48-4.32.28	1,1	16,0		17,1		49,2	5,0			8,5	184,4	243,2			490,3	1,8	9,2			34,3	45,3					552,7	3,6		7,6		11,2	563,9
2КСД 60.60-3.20.00	12,2			12,2	16,7	2,16	9,9	118,8		9,3					156,9	3,5	23,2	33,3			60,0					229,1						229,1
2КСД 60.60-3.28.00	1,1	20,4		21,5		35,8	9,9			9,3	232,4				287,4	3,5	51,0				54,5					363,4						363,4

Инв. № подл. | Подпись и дата | Взам. инв. №

Копировал 22226 121 Формат

Марка колонны	Изделия арматурные															Прокат марки Вст3пс6-1 ГОСТ 19903-74						ГОСТ 8509-72					Всего	Изделия закладные				Всего	Общий расход
	Арматура класса																											Арматура класса		Прокат марки			
	А-I				А-III																							А-III		ВСт3пс6-1			
	ГОСТ 5781-82																											ГОСТ 5781-82		ГОСТ 19903-74			
	Ф6	Ф8	Ф10	Итого	Ф8	Ф10	Ф14	Ф20	Ф22	Ф25	Ф28	Ф32	Ф36	Ф40	Итого	δ=8	δ=10	δ=12	δ=14	δ=16	Итого	∠110×8	∠140×9	∠180×11	Итого			Ф8		δ=10			
1КСД 60.60-3.32.00	1,1	20,4		21,5		35,8	9,9			9,3		303,6			358,6	3,5	18,4			44,4	66,3					446,4						446,4
1КСД 60.60-4.32.00	1,1	20,4		21,5		35,8	9,9			9,3		303,6			358,6	3,5	18,4			44,4	66,3					446,4						446,4
2КСД 60.60-3.36.00	1,1		32,9	34,0		42,3	9,9			9,3			384,4		445,9	3,5	18,4		38,9		60,8					540,7						540,7
2КСД 60.60-4.36.00	1,1		32,9	34,0		42,3	9,9			9,3			384,4		445,9	3,5	18,4		38,9		60,8					540,7						540,7
2КСД 60.60-5.36.00	1,1		32,9	34,0		42,3	9,9			9,3			384,4		445,9	3,5	18,4		38,9		60,8					540,7						540,7
2КСД 60.60-4.40.00	1,1		32,9	34,0		49,2	9,9			9,3				474,8	543,2	3,5	18,4	33,3			55,2					632,4						632,4
2КСД 60.60-5.40.00	1,1		32,9	34,0		49,2	9,9			9,3				474,8	543,2	3,5	18,4	33,3			55,2					632,4						632,4
2КСД 60.60-5.40.22	1,1		32,9	34,0		49,2	9,9		142,4	9,3				474,8	685,6	3,5	18,4	33,3			55,2					774,8						774,8
2КСД 60.60-5.40.36	1,1		32,9	34,0		49,2	9,9			9,3			381,6	474,8	924,8	3,5	18,4	33,3			55,2					1014,0						1014,0
2КСО 60.60-3.22.00	12,2			12,2	16,7	2,2	5,0		143,2	8,5					175,6	1,8	14,1	25,7			41,6					229,4	3,6		7,6		11,2	240,6
2КСО 60.60-3.25.00	12,2			12,2		29,0	5,0			133,7					227,7	5,7	4,3	31,5			41,5					281,4	3,6		7,6		11,2	292,6
2КСО 60.60-3.28.00	1,1	20,4		21,5		35,8	5,0			8,5	232,4				281,7	1,8	35,5				37,3					340,5	3,6		7,6		11,2	351,7
2КСО 60.60-3.32.00	1,1	20,4		21,5		35,8	5,0			8,5		303,6			352,9	1,8	9,2			34,3	45,3					419,7	3,6		7,6		11,2	430,9
2КСО 60.60-4.32.00	1,1	20,4		21,5		35,8	5,0			8,5		303,6			352,9	1,8	9,2			34,3	45,3					419,7	3,6		7,6		11,2	430,9
2КСО 60.60-3.36.00	1,1		32,9	34,0		42,5	5,0			8,5			384,4		440,4	1,8	9,2		30,0		41,0					515,4	3,6		7,6		11,2	526,6
2КСО 60.60-4.36.00	1,1		32,9	34,0		42,5	5,0			8,5			384,4		440,4	1,8	9,2		30,0		41,0					515,4	3,6		7,6		11,2	526,6
2КСО 60.60-4.40.00	1,1		32,9	34,0		49,2	5,0			8,5				474,8	537,5	1,8	9,2	25,7			36,7					608,2	3,6		7,6		11,2	619,4
2КНД 42.42-3.22.00	9,8			9,8		38,4	9,9		115,2	9,3					166,8	3,5	23,2	33,3			60,0					236,6						236,6
2КНД 42.42-3.28.00	1,1	16,0		17,1		39,1	9,9			9,3	186,4				244,7	3,5	51,0				54,5					316,3						316,3
2КНД 42.42-3.36.00	1,1		25,8	26,9		45,8	9,9			9,3			308,4		373,4	3,5	18,4		38,9		60,8					461,1						461,1
2КНД 42.42-4.36.00	1,1		25,8	26,9		45,8	9,9			9,3			308,4		373,4	3,5	18,4		38,9		60,8					461,1						461,1
2КНД 42.42-4.40.00	1,1		25,8	26,9		52,6	9,9			9,3				381,2	453,0	3,5	18,4	33,3			55,2					535,1						535,1
2КНД 42.42-5.40.00	1,1		25,8	26,9		52,6	9,9			9,3				381,2	453,0	3,5	18,4	33,3			55,2					535,1						535,1
2КНД 42.42-5.40.36	1,1		25,8	26,9		52,6	9,9			9,3			307,2	381,2	760,2	3,5	18,4	33,3			55,2					842,3						842,3
2КНО 42.42-3.32.00	1,1	16,0		17,1		39,1	5,0			8,5		243,6			296,2	1,8	9,2			34,3	45,3					358,6	3,6		7,6		11,2	369,8

Взам. инв. №

Подпись и дата

Инв. № подл.

1.020.1-4.2-1 00.000000 РС

Лист 11

Марка колонны	Изделия арматурные																								Изделия закладные				Общий расход
	Арматура класса													Прокат марки											Всего	Арматура класса		Прокат марки		Всего	
	А-I				А-III									Вст3пс6-1												А-III		Вст3пс6-1			
	ГОСТ 5781-82													ГОСТ 19903-74					ГОСТ 8509-72							ГОСТ 5781-82		ГОСТ 19903-74			
	ф6	ф8	ф10	Итого	ф8	ф10	ф14	ф20	ф22	ф25	ф28	ф32	ф36	ф40	Итого	б=8	б=10	б=12	б=14	б=16	Итого	∠100×100×8	∠140×90×9	∠180×110×11	Итого		ф8		б=10		
2КНО 42.42-4.32.00	1,1	16,0		17,1		39,1	5,0			8,5		243,6			296,2	1,8	9,2			34,3	45,3					358,6	3,6		7,6		11,2	369,8
2КНО 42.42-3.36.00	1,1		25,8	26,9		45,8	5,0			8,5			308,4		367,7	1,8	9,2		30,0		41,0					435,6	3,6		7,6		11,2	446,8
2КНО 42.42-3.40.00	1,1		25,8	26,9		52,6	5,0			8,5				381,2	447,3	1,8	9,2	25,7			36,7					510,9	3,6		7,6		11,2	522,1
2КНО 42.42-4.40.00	1,1		25,8	26,9		52,6	5,0			8,5				381,2	447,3	1,8	9,2	25,7			36,7					510,9	3,6		7,6		11,2	522,1
2КНО 42.42-5.32.28	1,1	16,0		17,1		52,6	5,0			8,5	185,6	243,6			495,3	1,8	9,2			34,3	45,3					557,7	3,6		7,6		11,2	568,9
2КНО 42.42-5.36.32	1,1		25,8	26,9		52,6	5,0			8,5		243,6	308,4		616,9	1,8	9,2		30,0		41,0					684,8	3,6		7,6		11,2	696,0
2КНО 48.60-3.20.00	12,2			12,2	18,8	2,2	5,0	119,2		8,5					153,7	1,8	14,0	25,7			41,5					207,4	3,6		7,6		11,2	218,6
2КНО 48.60-3.25.00	1,1	20,4		21,5		32,4	5,0			194,1					231,5	5,7	9,2	25,7			40,6					293,6	3,6		7,6		11,2	304,8
2КНО 48.60-3.28.00	1,1	20,4		21,5		39,1	5,0			8,5	232,8				285,4	1,8	35,5				37,3					344,2	3,6		7,6		11,2	355,4
2КНО 48.60-3.32.00	1,1	20,4		21,5		39,1	5,0			8,5		304,4			357,0	1,8	9,2			34,3	45,3					423,8	3,6		7,6		11,2	435,0
2КНО 48.60-4.32.00	1,1	20,4		21,5		39,1	5,0			8,5		304,4			357,0	1,8	9,2			34,3	45,3					423,8	3,6		7,6		11,2	435,0
2КНО 48.60-5.32.00	1,1	20,4		21,5		39,1	5,0			8,5		304,4			357,0	1,8	9,2			34,3	45,3					423,8	3,6		7,6		11,2	435,0
2КНО 48.60-3.36.00	1,1		32,9	34,0		45,8	5,0			8,5			385,2		444,5	1,8	9,2		30,0		41,0					519,5	3,6		7,6		11,2	530,7
2КНО 48.60-4.36.00	1,1		32,9	34,0		45,8	5,0			8,5			385,2		444,5	1,8	9,2		30,0		41,0					519,5	3,6		7,6		11,2	530,7
2КНО 48.60-5.36.00	1,1		32,9	34,0		45,8	5,0			8,5			385,2		444,5	1,8	9,2		30,0		41,0					519,5	3,6		7,6		11,2	530,7
2КНО 48.60-4.40.00	1,1		32,9	34,0		52,6	5,0			8,5				476,0	542,1	1,8	9,2	25,7			36,7					612,8	3,6		7,6		11,2	624,0
2КНО 48.60-5.40.00	1,1		32,9	34,0		52,6	5,0			8,5				476,0	542,1	1,8	9,2	25,7			36,7					612,8	3,6		7,6		11,2	624,0
2КНО 48.60-5.32.28	1,1	20,4		21,5		52,6	5,0			8,5	232,0	304,4			602,5	1,8	9,2			34,3	45,3					669,3	3,6		7,6		11,2	680,5
2КНО 48.60-6.32.28	1,1	20,4		21,5		52,6	5,0			8,5	232,0	304,4			602,5	1,8	9,2			34,3	45,3					669,3	3,6		7,6		11,2	680,5
2КНО 48.60-5.36.32	1,1		32,9	34,0		52,6	5,0			8,5		303,2	385,2		754,5	1,8	9,2		30,0		41,0					829,5	3,6		7,6		11,2	840,7
2КНО 48.60-6.36.32	1,1		32,9	34,0		52,6	5,0			8,5		303,2	385,2		754,5	1,8	9,2		30,0		41,0					829,5	3,6		7,6		11,2	840,7
2КНО 48.60-6.40.36	1,1		32,9	34,0		52,6	5,0			8,5			384,0	476,0	926,1	1,8	9,2	25,7			36,7					996,8	3,6		7,6		11,2	1008,0
2КНО 48.60-6.40.22	1,1		32,9	34,0		52,6	5,0		143,2	8,5				476,0	685,3	1,8	9,2	25,7			36,7					756,0	3,6		7,6		11,2	767,2
2КНД 48.60-3.20.00	12,3			12,3	16,8	2,2	9,9	119,2		9,3					159,4	3,5	23,2	33,3			60,0					231,7						231,7
2КНД 48.60-3.22.00	12,3			12,3		32,4	9,9		143,6	9,3					195,2	3,5	23,2	33,3			60,0					267,5						267,5

Инв.№ подл. | Подпись и дата | Взам. инв.№

1.020.1-4.2-1 00 000000 РС

Лист 12

Копировал 22226 123 Формат

Марка колонны	Изделия арматурные																										Изделия закладные					Общий расход
	Арматура класса															Прокат марки											Арматура класса		Прокат марки		Всего	
	А-I				А-III											ВСт3пс6-1											А-III		ВСт3пс6-1			
	ГОСТ 5781-82															ГОСТ 19903-74						ГОСТ 8509-72					ГОСТ 5781-82		ГОСТ 19903-74			
	ф6	ф8	ф10	Итого	ф8	ф10	ф14	ф20	ф22	ф25	ф28	ф32	ф36	ф40	Итого	б=8	б=10	б=12	б=14	б=16	Итого	L140x110x8	L140x140x9	L180x180x11	Итого		ф8		б=10			
2КНД 48.60-3.28.00	1,1	20,4		21,5		39,1	9,9			9,3	232,8				291,2	3,5	51,0				54,5					367,1						367,1
2КНД 48.60-3.32.00	1,1	20,4		21,5		39,1	9,9			9,3		304,4			362,7	3,5	18,4			44,4	66,3					450,5						450,5
2КНД 48.60-4.32.00	1,1	20,4		21,5		39,1	9,9			9,3		304,4			362,7	3,5	18,4			44,4	66,3					450,5						450,5
2КНД 48.60-3.36.00	1,1		32,9	34,0		45,8	9,9			9,3			385,2		450,2	3,5	18,4		38,9		60,8					545,0						545,0
2КНД 48.60-4.36.00	1,1		32,9	34,0		45,8	9,9			9,3			385,2		450,2	3,5	18,4		38,9		60,8					545,0						545,0
2КНД 48.60-5.36.00	1,1		32,9	34,0		45,8	9,9			9,3			385,2		450,2	3,5	18,4		38,9		60,8					545,0						545,0
2КНД 48.60-3.40.00	1,1		32,9	34,0		52,6	9,9			9,3				476,0	547,8	3,5	18,4	33,3			55,2					637,0						637,0
2КНД 48.60-4.40.00	1,1		32,9	34,0		52,6	9,9			9,3				476,0	547,8	3,5	18,4	33,3			55,2					637,0						637,0
2КНД 48.60-5.40.00	1,1		32,9	34,0		52,6	9,9			9,3				476,0	547,8	3,5	18,4	33,3			55,2					637,0						637,0
2КНД 48.60-5.32.28	1,1	20,4		21,5		52,6	9,9			9,3	232,0	304,4			608,2	3,5	18,4			44,4	66,3					696,0						696,0
2КНД 48.60-5.36.32	1,1		32,9	34,0		52,6	9,9			9,3		303,2	385,2		760,2	3,5	18,4		38,9		60,8					855,0						855,0
2КНД 48.60-6.36.32	1,1		32,9	34,0		52,6	9,9			9,3		303,2	385,2		760,2	3,5	18,4		38,9		60,8					855,0						855,0
2КНД 48.60-6.36.36	1,1		32,9	34,0		52,6	9,9			9,3			769,2		841,0	3,5	18,4		38,9		60,8					935,8						935,8
2КНД 48.60-6.40.40	1,1		32,9	34,0		52,6	9,9			9,3				950,0	1021,8	3,5	18,4	33,3			55,2					1111,0						1111,0
2КНД 48.60-5.40.22	1,1		32,9	34,0		52,6	9,9		143,2	9,3				476,0	691,0	3,5	18,4	33,3			55,2					780,2						780,2
2КНД 48.60-6.40.22	1,1		32,9	34,0		52,6	9,9		143,2	9,3				476,0	691,0	3,5	18,4	33,3			55,2					780,2						780,2
2КНО 48.48-3.20.00	11,0			11,0	18,8	2,2	5,0	107,2		8,5					141,7	1,8	14,0	25,7			41,5					194,2	3,6		7,6		11,2	205,4
2КНО 48.48-3.22.00	11,0			11,0		32,4	5,0		129,2	8,5					175,1	1,8	14,0	25,7			41,5					227,6	3,6		7,6		11,2	238,8
2КНО 48.48-3.25.00	1,1	18,2		19,3		32,4	5,0			175,7					213,1	5,7	9,2	25,7			40,6					273,0	3,6		7,6		11,2	284,2
2КНО 48.48-3.28.00	1,1	18,2		19,3		39,1	5,0			8,5	209,6				262,2	1,8	35,5				37,3					318,8	3,6		7,6		11,2	330,0
2КНО 48.48-3.32.00	1,1	18,2		19,3		39,1	5,0			8,5		274,0			326,6	1,8	9,2			34,3	45,3					391,2	3,6		7,6		11,2	402,4
2КНО 48.48-4.32.00	1,1	18,2		19,3		39,1	5,0			8,5		274,0			326,6	1,8	9,2			34,3	45,3					391,2	3,6		7,6		11,2	402,4
2КНО 48.48-3.36.00	1,1		29,4	30,5		45,8	5,0			8,5			346,8		406,1	1,8	9,2		30,0		41,0					477,6	3,6		7,6		11,2	488,8
2КНО 48.48-4.36.00	1,1		29,4	30,5		45,8	5,0			8,5			346,8		406,1	1,8	9,2		30,0		41,0					477,6	3,6		7,6		11,2	488,8
2КНО 48.48-5.36.00	1,1		29,4	30,5		45,8	5,0			8,5			346,8		406,1	1,8	9,2		30,0		41,0					477,6	3,6		7,6		11,2	488,8

Инв. № подл. | Подпись и дата | Взам. инв. №

1.020.1-4.2-1 00.000000 РС

Лист 13

Марка колонны	Изделия арматурные																										Изделия закладные					Общий расход
	Арматура класса															Прокат марки											Арматура класса		Прокат марки			
	А-I				А-III											ВСт3пс6-1											А-III		ВСт3пс6-1			
	ГОСТ 5781-82															ГОСТ 19903-74						ГОСТ 8509-72					ГОСТ 5781-82		ГОСТ 19903-74		Всего	
	ф6	ф8	ф10	Итого	ф8	ф10	ф14	ф20	ф22	ф25	ф28	ф32	ф36	ф40	Итого	б=8	б=10	б=12	б=14	б=16	Итого	L110×110×8	L140×140×9	L180×180×11	Итого		ф8		б=10			
2КНО48.48-3.40.00	1,1		29,4	30,5		52,6	5,0			8,5				428,4	494,5	1,8	9,2	25,7			36,7					561,7	3,6		7,6		11,2	572,9
2КНО48.48-4.40.00	1,1		29,4	30,5		52,6	5,0			8,5				428,4	494,5	1,8	9,2	25,7			36,7					561,7	3,6		7,6		11,2	572,9
2КНО48.48-5.40.00	1,1		29,4	30,5		52,6	5,0			8,5				428,4	494,5	1,8	9,2	25,7			36,7					561,7	3,6		7,6		11,2	572,9
2КНО48.48-5.32.28	1,1	18,2		19,3		52,6	5,0			8,5	208,8	274,0			548,9	1,8	9,2			34,3	45,3					613,5	3,6		7,6		11,2	624,7
2КНО48.48-5.40.36	1,1		29,4	30,5		52,6	5,0			8,5			345,6	428,4	840,1	1,8	9,2	25,7			36,7					907,3	3,6		7,6		11,2	918,5
2КНД48.48-3.20.00	11,0			11,0	18,8	2,2	9,9	107,2		9,3					147,4	3,5	23,2	33,3			60,0					218,6						218,6
2КНД48.48-3.22.00	11,0			11,0		32,4	9,9		129,2	9,3					180,8	3,5	23,2	33,3			60,0					251,8						251,8
2КНД48.48-3.28.00	1,1	18,2		19,3		39,1	9,9			9,3	209,6				267,9	3,5	51,0				54,5					341,7						341,7
2КНД48.48-3.32.00	1,1	18,2		19,3		39,1	9,9			9,3		274,0			332,3	3,5	18,4			44,4	66,3					417,9						417,9
2КНД48.48-4.32.00	1,1	18,2		19,3		39,1	9,9			9,3		274,0			332,3	3,5	18,4			44,4	66,3					417,9						417,9
2КНД48.48-3.36.00	1,1		29,4	30,5		45,8	9,9			9,3			346,8		411,8	3,5	18,4		38,9		60,8					503,1						503,1
2КНД48.48-4.36.00	1,1		29,4	30,5		45,8	9,9			9,3			346,8		411,8	3,5	18,4		38,9		60,8					503,1						503,1
2КНД48.48-5.36.00	1,1		29,4	30,5		45,8	9,9			9,3			346,8		411,8	3,5	18,4		38,9		60,8					503,1						503,1
2КНД48.48-3.40.00	1,1		29,4	30,5		52,6	9,9			9,3				428,4	500,2	3,5	18,4	33,3			55,2					585,9						585,9
2КНД48.48-4.40.00	1,1		29,4	30,5		52,6	9,9			9,3				428,4	500,2	3,5	18,4	33,3			55,2					585,9						585,9
2КНД48.48-5.40.00	1,1		29,4	30,5		52,6	9,9			9,3				428,4	500,2	3,5	18,4	33,3			55,2					585,9						585,9
2КНД48.48-5.32.28	1,1	18,2		19,3		52,6	9,9			9,3	208,8	274,0			554,6	3,5	18,4			44,4	66,3					640,2						640,2
2КНД48.48-6.36.32	1,1		29,4	30,5		52,6	9,9			9,3		272,8	346,8		691,4	3,5	18,4		38,9		60,8					782,7						782,7
2КНД48.48-6.36.36	1,1		29,4	30,5		52,6	9,9			9,3			692,4		764,2	3,5	18,4		38,9		60,8					855,5						855,5
2КНД48.48-6.40.22	1,1		29,4	30,5		52,6	9,9		128,8	9,3				428,4	629,0	3,5	18,4	33,3			55,2					714,7						714,7
2КНД48.48-6.40.36	1,1		29,4	30,5		52,6	9,9			9,3			345,6	428,4	845,6	3,5	18,4	33,3			55,2					931,5						931,5
2КНД60.72-3.20.00	14,6			14,6	18,8	2,2	9,9	142,8		9,3					183,0	3,5	23,2	33,3			60,0					257,6						257,6
2КНД60.72-3.22.00	14,6			14,6		32,4	9,9		172,4	9,3					224,0	3,5	23,2	33,3			60,0					298,6						298,6
2КНД60.72-3.25.00	1,1	24,8		25,9		32,4	9,9			231,3					273,6	7,4	18,4	33,3			59,1					358,6						358,6
2КНД60.72-3.32.00	1,1	24,8		25,9		39,1	9,9			9,3		364,8			423,1	3,5	18,4			44,4	66,3					515,3						515,3

Инв. № подл. | Подпись и дата | Взам. инв. №

1.020.1-4.2-1 00.000000 РС

Лист 14

Копировал 22226 125 Формат

Марка колонны	Изделия арматурные: Арматура класса A-I, ГОСТ 5781-82				Арматура класса A-III, ГОСТ 5781-82										Прокат марки Вст3пс6-1: ГОСТ 19903-74						Прокат марки Вст3пс6-1: ГОСТ 8509-72					Всего	Изделие закладное: Арматура класса A-III, ГОСТ 5781-82		Прокат марки Вст3пс6-1, ГОСТ 19903-74		Всего	Общий расход
	Ф6	Ф8	Ф10	Итого	Ф8	Ф10	Ф14	Ф20	Ф22	Ф25	Ф28	Ф32	Ф36	Ф40	Итого	б=8	б=10	б=12	б=14	б=16	Итого	∠110×110×8	∠140×140×9	∠180×180×11	Итого		Ф8		Б=10			
2КНД 60.72-4.32.00	1,1	24,8		25,9		39,1	9,9			9,3		364,8			423,1	3,5	18,4			44,4	66,3						515,3					515,3
2КНД 60.72-3.36.00	1,1		40,0	41,1		45,8	9,9			9,3			462,0		527,0	3,5	18,1		38,9		60,8						628,9					628,9
2КНД 60.72-4.36.00	1,1		40,0	41,1		45,8	9,9			9,3			462,0		527,0	3,5	18,4		38,9		60,8						628,9					628,9
2КНД 60.72-5.36.00	1,1		40,0	41,1		45,8	9,9			9,3			462,0		527,0	3,5	18,4		38,9		60,8						628,9					628,9
2КНД 60.72-3.40.00	1,1		40,0	41,1		52,6	9,9			9,3				570,8	642,6	3,5	18,4	33,3			55,2						738,9					738,9
2КНД 60.72-4.40.00	1,1		40,0	41,1		52,6	9,9			9,3				570,8	642,6	3,5	18,4	33,3			55,2						738,9					738,9
2КНД 60.72-5.40.00	1,1		40,0	41,1		52,6	9,9			9,3				570,8	642,6	3,5	18,4	33,3			55,2						738,9					738,9
2КНД 60.72-5.32.28	1,1	24,8		25,9		52,6	9,9			9,3	278,4	364,8			715,0	3,5	18,4			44,4	66,3						807,2					807,2
2КНД 60.72-6.32.28	1,1	24,8		25,9		52,6	9,9			9,3	278,4	364,8			715,0	3,5	18,4			44,4	66,3						807,2					807,2
2КНД 60.72-5.36.32	1,1		40,0	41,1		52,6	9,9			9,3		363,6	462,0		897,4	3,5	18,4		38,9		60,8						999,3					999,3
2КНД 60.72-6.36.32	1,1		40,0	41,1		52,6	9,9			9,3		363,6	462,0		897,4	3,5	18,4		38,9		60,8						999,3					999,3
2КНД 60.72-5.36.36	1,1		40,0	41,1		52,6	9,9			9,3			922,4		984,2	3,5	18,4		38,9		60,8						1096,1					1096,1
2КНД 60.72-5.40.22	1,1		40,0	41,1		52,6	9,9		172,0	9,3				570,8	814,6	3,5	18,4	33,3			55,2						910,9					910,9
2КНД 60.72-6.40.22	1,1		40,0	41,1		52,6	9,9		172,0	9,3				570,8	814,6	3,5	18,4	33,3			55,2						910,9					910,9
2КНД 60.72-6.40.36	1,1		40,0	41,1		52,6	9,9			9,3			460,4	570,8	1103,0	3,5	18,4	33,3			55,2						1199,3					1199,3
2КНД 60.72-6.40.40	1,1		40,0	41,1		52,6	9,9			9,3				1139,6	1211,4	3,5	18,4	33,3			55,2						1307,7					1307,7
2КНО 60.72-3.20.00	14,6			14,6	18,8	2,2	5,0	142,8		8,5					177,3	1,8	14,0	25,7			41,5						233,4	3,6		7,6		11,2	244,6
2КНО 60.72-3.25.00	1,1	24,8		25,9		32,4	5,0			230,5					267,9	5,7	9,2	25,7			40,6						334,4	3,6		7,6		11,2	345,6
2КНО 60.72-3.28.00	1,1	24,8		25,9		39,1	5,0			8,5	278,2				331,8	1,8	35,5				37,3						395,0	3,6		7,6		11,2	406,2
2КНО 60.72-3.32.00	1,1	24,8		25,9		39,1	5,0			8,5		364,8			417,4	1,8	9,2			34,3	45,3						488,6	3,6		7,6		11,2	499,8
2КНО 60.72-4.32.00	1,1	24,8		25,9		39,1	5,0			8,5		364,8			417,4	1,8	9,2			34,3	45,3						488,6	3,6		7,6		11,2	499,8
2КНО 60.72-5.32.00	1,1	24,8		25,9		39,1	5,0			8,5		364,8			417,4	1,8	9,2			34,3	45,3						488,6	3,6		7,6		11,2	499,8
2КНО 60.72-3.36.00	1,1		40,0	41,1		45,8	5,0			8,5			462,0		521,3	1,8	9,2		30,0		41,0						603,4	3,6		7,6		11,2	614,6
2КНО 60.72-4.36.00	1,1		40,0	41,1		45,8	5,0			8,5			462,0		521,3	1,8	9,2		30,0		41,0						603,4	3,6		7,6		11,2	614,6
2КНО 60.72-5.36.00	1,1		40,0	41,1		45,8	5,0			8,5			462,0		521,3	1,8	9,2		30,0		41,0						603,4	3,6		7,6		11,2	614,6

Взам. инв. №

Подпись и дата

Инв. № подл.

Марка колонны	Изделия арматурные: Арматура класса А-I ГОСТ 5781-82 ф6	ф8	ф10	Итого	Арматура класса А-III ГОСТ 5781-82 ф8	ф10	ф14	ф20	ф22	ф25	ф28	ф32	ф36	ф40	Итого	Прокат марки ВСт3пс6-1 ГОСТ 19903-74 δ=8	δ=10	δ=12	δ=14	δ=16	Итого	ГОСТ 8509-72 L110х110х8	L140х140х9	L180х180х11	Итого	Всего	Изделия закладные: Арматура класса А-III ГОСТ 5781-82 ф8		Прокат марки ВСт3пс6-1 ГОСТ 19903-74 δ=10		Всего	Общий расход
2КНО60.72-4.40.00	1,1		40,0	41,1		52,6	5,0			8,5				570,8	636,9	1,8	9,2	25,7			36,7					714,7	3,6		7,6		11,2	725,9
2КНО60.72-5.40.00	1,1		40,0	41,1		52,6	5,0			8,5				570,8	636,9	1,8	9,2	25,7			36,7					714,7	3,6		7,6		11,2	725,9
2КНО60.72-5.32.28	1,1	24,8		25,9		52,6	5,0			8,5	278,4	364,8			709,3	1,8	9,2			34,3	45,3					780,5	3,6		7,6		11,2	791,7
2КНО60.72-6.32.28	1,1	24,8		25,9		52,6	5,0			8,5	278,4	364,8			709,3	1,8	9,2			34,3	45,3					780,5	3,6		7,6		11,2	791,7
2КНО60.72-5.36.32	1,1		40,0	41,1		52,6	5,0			8,5		363,6	462,0		891,7	1,8	9,2		30,0		41,0					973,8	3,6		7,6		11,2	985,0
2КНО60.72-6.36.32	1,1		40,0	41,1		52,6	5,0			8,5		363,6	462,0		891,7	1,8	9,2		30,0		41,0					973,8	3,6		7,6		11,2	985,0
2КНО60.72-6.40.36	1,1		40,0	41,1		52,6	5,0			8,5			460,4	570,8	1097,3	1,8	9,2	25,7			36,7					1175,1	3,6		7,6		11,2	1186,3
2КНО60.72-6.40.40	1,1		40.0	41.1		52,6	5.0			8.5				1139,6	1205,7	1.8	9.2	25,7			36.7					1283,5	3,6		7.6		11.2	1294,7
2КНО60.72-5.32.20	1,1	24,8		25,9		52,6	5,0	142,4		8.5		364,8			573,3	1.8	9.2			34.3	45,3					644,5	3,6		7.6		11.2	655,7
2КНД60.60-3.20.00	13,4			13,4	18,8	2,2	9,9	130,8		9,3					171,0	3,5	23,2	33,3			60,0					244,4						244,4
2КНД60.60-3.22.00	13,4			13,4		32,4	9,9		158,0	9,3					209,6	3,5	23,2	33,3			60,0					283,0						283,0
2КНД60.60-3.25.00	1,1	22,6		23,7		32,4	9,9			213,3					255,6	7,4	18,4	33,3			59,1					338,4						338,4
2КНД60.60-3.32.00	1,1	22,6		23,7		39,1	9,9			9,3		334,4			392,7	3,5	18,4			44,4	66,3					482,7						482,7
2КНД60.60-4.32.00	1,1	22,6		23,7		39,1	9,9			9,3		334,4			392,7	3,5	18,4			44,4	66,3					482,7						482,7
2КНД60.60-3.36.00	1,1		36,5	37,6		45,8	9,9			9,3			423,6		488,6	3,5	18,4		38,9		60,8					587,0						587,0
2КНД60.60-4.36.00	1,1		36,5	37,6		45,8	9,9			9,3			423,6		488,6	3,5	18,4		38,9		60,8					587,0						587,0
2КНД60.60-5.36.00	1,1		36,5	37,6		45,8	9,9			9,3			423,6		488,6	3,5	18,4		38,9		60,8					587,0						587,0
2КНД60.60-3.40.00	1,1		36,5	37,6		52,6	9,9			9,3				523,2	595,0	3,5	18,4	33,3			55,2					687,8						687,8
2КНД60.60-4.40.00	1,1		36,5	37,6		52,6	9,9			9,3				523,2	595,0	3,5	18,4	33,3			55,2					687,8						687,8
2КНД60.60-5.40.00	1,1		36,5	37,6		52,6	9,9			9,3				523,2	595,0	3,5	18,4	33,3			55,2					687,8						687,8
2КНД60.60-5.32.28	1,1	22,6		23,7		52,6	9,9			9,3	255,2	334,4			661,4	3,5	18,4			44,4	66,3					751,4						751,4
2КНД60.60-6.32.28	1,1	22,6		23,7		52,6	9,9			9,3	255,2	334,4			661,4	3,5	18,4			44,4	66,3					751,4						751,4
2КНД60.60-5.36.32	1,1		36,5	37,6		52,6	9,9			9,3		333,6	423,6		829,0	3,5	18,4		38,9		60,8					927,4						927,4
2КНД60.60-6.36.32	1,1		36,5	37,6		52,6	9,9			9,3		333,6	423,6		829,0	3,5	18,4		38,9		60,8					927,4						927,4
2КНД60.60-6.36.36	1,1		36,5	37,6		52,6	9,9			9,3			846,6		917,4	3,5	18,4		38,9		60,8					1015,8						1015,8

Инв. № подл. | Подпись и дата | Взам. инв. №

1.020.1-4.2-1 00.000000 РС

Лист 16

Марка колонны	Изделия арматурные																								Изделия закладные				Всего	Общий расход
	Арматура класса														Прокат марки										Арматура класса		Прокат марки			
	А-I				А-III										ВСт3пс6-1										А-III		ВСт3пс6-1			
	ГОСТ 5781-82														ГОСТ 19903-74						ГОСТ 8509-72				ГОСТ 5781-82		ГОСТ 19903-74			
	Ф6	Ф8	Ф10	Итого	Ф8	Ф10	Ф14	Ф20	Ф22	Ф25	Ф28	Ф32	Ф36	Ф40	Итого	δ=8	δ=10	δ=12	δ=14	δ=16	Итого	∠110×110×8	∠140×140×9	∠180×180×11	Итого	Ф8		δ=10			
2КНД 60.60-5.40.22	1,1		36,5	37,6		52,6	9,9		157,6	9,3				523,2	752,6	3,5	18,4	33,3			55,2					845,4					845,4
2КНД 60.60-6.40.22	1,1		36,5	37,6		52,6	9,9		157,6	9,3				523,2	752,6	3,5	18,4	33,3			55,2					845,4					845,4
2КНД 60.60-6.40.36	1,1		36,5	37,6		52,6	9,9			9,3			422,0	523,2	1017,0	3,5	18,4	33,3			55,2					1109,8					1109,8
2КНД 60.60-6.40.40	1,1		36,5	37,6		52,6	9,9			9,3				1044,8	1116,6	3,5	18,4	33,3			55,2					1209,4					1209,4
2КНО 60.60-3.20.00	13,4			13,4	18,8	2,2	5,0	130,6		8,5					165,3	1,8	14,0	25,7			41,5					220,2	3,6		7,6		11,2	231,4
2КНО 60.60-3.25.00	1,1	22,6		23,7		32,4	5,0			21,25					249,9	5,7	9,2	25,7			40,6					314,2	3,6		7,6		11,2	325,4
2КНО 60.60-3.28.00	1,1	22,6		23,7		39,1	5,0			6,5	256,0				308,6	1,8	35,5				37,3					369,6	3,6		7,6		11,2	380,8
2КНО 60.60-3.32.00	1,1	22,6		23,7		39,1	5,0			8,5		334,4			387,0	1,8	9,2			34,3	45,3					456,0	3,6		7,6		11,2	467,2
2КНО 60.60-4.32.00	1,1	22,6		23,7		39,1	5,0			8,5		334,4			387,0	1,8	9,2			34,3	45,3					456,0	3,6		7,6		11,2	467,2
2КНО 60.60-5.32.00	1,1	22,6		23,7		39,1	5,0			8,5		334,4			387,0	1,8	9,2			34,3	45,3					456,0	3,6		7,6		11,2	467,2
2КНО 60.60-3.36.00	1,1		36,5	37,6		45,8	5,0			8,5			423,6		482,9	1,8	9,2		30,0		41,0					561,5	3,6		7,6		11,2	572,7
2КНО 60.60-4.36.00	1,1		36,5	37,6		45,8	5,0			8,5			423,6		482,9	1,8	9,2		30,0		41,0					561,5	3,6		7,6		11,2	572,7
2КНО 60.60-5.36.00	1,1		36,5	37,6		45,8	5,0			8,5			423,6		482,9	1,8	9,2		30,0		41,0					561,5	3,6		7,6		11,2	572,7
2КНО 60.60-4.40.00	1,1		36,5	37,6		52,6	5,0			8,5				523,2	589,3	1,8	9,2	25,7			36,7					663,6	3,6		7,6		11,2	674,8
2КНО 60.60-5.40.00	1,1		36,5	37,6		52,6	5,0			8,5				523,2	589,3	1,8	9,2	25,7			36,7					663,6	3,6		7,6		11,2	674,8
2КНО 60.60-5.28.20	1,1	22,6		23,7		52,6	5,0	130,4		8,5	256,0				452,5	1,8	35,5				37,3					513,5	3,6		7,6		11,2	524,7
2КНО 60.60-5.32.28	1,1	22,6		23,7		52,6	5,0			8,5	255,2	334,4			655,7	1,8	9,2			34,3	45,3					724,7	3,6		7,6		11,2	735,9
2КНО 60.60-6.32.28	1,1	22,6		23,7		52,6	5,0			8,5	255,2	334,4			655,7	1,8	9,2			34,3	45,3					724,7	3,6		7,6		11,2	735,9
2КНО 60.60-5.36.32	1,1		36,5	37,6		52,6	5,0			8,5		333,6	423,6		823,3	1,8	9,2		30,0		41,0					901,9	3,6		7,6		11,2	913,1
2КНО 60.60-6.36.32	1,1		36,5	37,6		52,6	5,0			8,5		333,6	423,6		823,3	1,8	9,2		30,0		41,0					901,9	3,6		7,6		11,2	913,1
2КНО 60.60-6.40.22	1,1		36,5	37,6		52,6	5,0		157,6	8,5				523,2	746,9	1,8	9,2	25,7			36,7					821,2	3,6		7,6		11,2	832,4
2КНО 60.60-6.40.36	1,1		36,5	37,6		52,6	5,0			8,5			422,0	523,2	1011,3	1,8	9,2	25,7			36,7					1085,6	3,6		7,6		11,2	1096,8
3КНД 36.48-3.20.00	13,4			13,4	18,8	3,2	14,9	130,8		14,0					181,7	5,3	34,9	50,0			90,2					285,3						285,3
3КНД 36.48-3.22.00	13,4			13,4		33,5	14,9		158,4	14,0					220,8	5,3	34,9	50,0			90,2					324,4						324,4
3КНД 36.48-3.28.00	1,1	22,6		23,7		40,2	14,9			14,0	256,0				325,1	5,3	76,5				81,8					430,6						430,6

Инв. № подл. | Подпись и дата | Взам. инв. №

Марка колонны	Изделия арматурные																						Изделий закладные				Общий расход
	Арматура класса														Прокат марки								Всего	Арматура класса		Прокат марки		Всего	
	А-I				А-III										Вст3пс6-1									А-III		Вст3пс6-1			
	ГОСТ 5781-82														ГОСТ 19903-73					ГОСТ 8509-72				ГОСТ 5781-82		ГОСТ 19903-74			
	ф6	ф8	ф10	Итого	ф8	ф10	ф14	ф20	ф22	ф25	ф28	ф32	ф36	ф40	Итого	δ=8	δ=10	δ=12	δ=14	δ=16	Итого	L 110х 110х8	L 140х 140х9	L 180х 180х11	Итого		ф8		δ=10			
3КНД 36.48-3.32.00	1,1	22,6		23,7		40,2	14,9			14,0		334,4			403,5	5,3	27,5			66,6	99,4					526,6						526,6
3КНД 36.48-3.36.00	1,1		36,5	37,6		46,9	14,9			14,0			423,6		499,4	5,3	27,5		58,3		91,1					628,1						628,1
3КНД 36.48-4.40.00	1,1		36,5	37,6		53,6	14,9			14,0				523,2	605,7	5,3	27,5	50,0			82,8					726,1						726,1
3КНД 36.48-4.32.28	1,1	22,6		23,7		53,6	14,9			14,0		334,4			672,1	5,3	27,5			66,6	99,4					795,2						795,2
3КНД 36.48-5.36.32	1,1		36,5	37,6		53,6	14,9			14,0		333,6	422,6		839,7	5,3	27,5		58,3		91,0					968,4						968,4
3КНД 36.48-5.40.36	1,1		36,5	37,6		53,6	14,9			14,0			422,0	523,2	1027,7	5,3	27,5	50,0			82,8					1148,1						1148,1
3КНО 36.48-3.20.00	13,4			13,4	18,8	3,2	7,4	130,8		12,8					173,0	2,6	21,1	38,6			62,3					248,7	5,4		11,4		16,8	265,5
3КНО 36.48-3.22.00	13,4			13,4		33,5	7,4		158,4	12,8					212,1	2,6	21,1	38,6			62,3					287,8	5,4		11,4		16,8	304,6
3КНО 36.48-3.25.00	13,4			13,4		33,5	7,4			216,8					257,7	8,5	13,8	38,6			60,9					332,0	5,4		11,4		16,8	348,8
3КНО 36.48-3.28.00	1,1	22,6		23,7		40,2	7,4			12,8	256,0				316,4	2,6	53,3				55,9					396,0	5,4		11,4		16,8	412,8
3КНО 36.48-3.32.00	1,1	22,6		23,7		40,2	7,4			12,8		334,4			394,8	2,6	13,8			51,4	67,8					486,3	5,4		11,4		16,8	503,1
3КНО 36.48-4.32.00	1,1	22,6		23,7		40,2	7,4			12,8		334,4			394,8	2,6	13,8			51,4	67,8					486,3	5,4		11,4		16,8	503,1
3КНО 36.48-5.32.00	1,1	22,6		23,7		40,2	7,4			12,8		334,4			394,8	2,6	13,8			51,4	67,8					486,3	5,4		11,4		16,8	503,1
3КНО 36.48-3.36.00	1,1		36,5	37,6		46,9	7,4			12,8			423,6		490,7	2,6	13,8		45,0		61,4					589,7	5,4		11,4		16,8	606,5
3КНО 36.48-3.40.00	1,1		36,5	37,6		53,6	7,4			12,8				523,2	597,0	2,6	13,8	38,6			55,0					689,6	5,4		11,4		16,8	706,4
3КНО 36.48-4.40.00	1,1		36,5	37,6		53,6	7,4			12,8				523,2	597,0	2,6	13,8	38,6			55,0					689,6	5,4		11,4		16,8	706,4
3КНО 36.48-5.40.00	1,1		36,5	37,6		53,6	7,4			12,8				523,2	597,0	2,6	13,8	38,6			55,0					689,6	5,4		11,4		16,8	706,4
3КНО 36.48-5.32.28	1,1	22,6		23,7		53,6	7,4			12,8	255,2	334,4			663,4	2,6	13,8			51,4	67,8					754,9	5,4		11,4		16,8	771,7
3КНД 36.36-3.20.00	12,2			12,2	18,8	3,2	14,9	119,2		14,0					170,1	5,3	34,9	50,0			90,2					272,5						272,5
3КНД 36.36-3.22.00	12,2			12,2		33,5	14,9		143,6	14,0					206,0	5,3	34,9	50,0			90,2					308,4						308,4
3КНД 36.36-3.28.00	1,1	20,4		21,5		40,2	14,9			14,0	232,8				301,9	5,3	76,5				81,8					405,2						405,2
3КНД 36.36-3.32.00	1,1	20,4		21,5		40,2	14,9			14,0		304,4			373,5	5,3	27,5			66,6	99,4					494,4						494,4
3КНД 36.36-3.36.00	1,1		32,9	34,0		46,9	14,9			14,0			385,2		461,0	5,3	27,5		58,3		91,1					586,1						586,1
3КНД 36.36-4.40.00	1,1		32,9	34,0		53,6	14,9			14,0				476,0	538,5	5,3	27,5	50,0			82,8					675,3						675,3
3КНД 36.36-4.32.28	1,1	20,4		21,5		53,6	14,9			14,0	232,0	304,4			618,9	5,3	27,5			66,6	99,4					739,8						739,8

Инв. № подл. | Подпись и дата | Взам. инв. №

1.020.1-4. 2-1 00.000000 РС

Лист 18

Марка колонны	Изделия арматурные																						Изделия закладные				Общий расход
	Арматура класса													Прокат марки									Всего	Арматура класса		Прокат марки		Всего	
	А-I	А-III												ВСт3пс6-1										А-III		ВСт3пс6-1			
	ГОСТ 5781-82													ГОСТ 19903-74							ГОСТ 8509-72			ГОСТ 5781-82		ГОСТ 19903-74			
	Ф6	Ф8	Ф10	Итого	Ф8	Ф10	Ф14	Ф20	Ф22	Ф25	Ф28	Ф32	Ф36	Ф40	Итого	δ=8	δ=10	δ=12	δ=14	δ=16	Итого	L 110х 110х8	L 140х 140х9	L 180х 180х11	Итого	Ф8		δ=10			
3КНД 36.36-5.36.32	1,1		32,9	34,0		53,6	14,9			14,0		303,2	385,2		770,9	5,3	27,5		58,3		91,1									896,0
3КНО 36.36-3.20.00	12,2			12,2	18,8	3,2	7,4	119,2		12,8					161,4	2,6	21,1	38,6			62,3					235,9	5,4		11,4		16,8	252,7
3КНО 36.36-3.22.00	12,2			12,2		33,5	7,4		143,6	12,8					197,3	2,6	21,1	38,6			62,3					271,8	5,4		11,4		16,8	288,6
3КНО 36.36-3.25.00	1,1	20,4		21,5		33,5	7,4			198,4					239,3	8,4	13,8	38,6			60,8					321,6	5,4		11,4		16,8	338,4
3КНО 36.36-3.28.00	1,1	20,4		21,5		40,2	7,4			12,8	232,8				293,2	2,6	53,3				55,9					370,6	5,4		11,4		16,8	387,4
3КНО 36.36-3.32.00	1,1	20,4		21,5		40,2	7,4			12,8		304,4			364,8	2,6	13,8			51,4	67,8					454,1	5,4		11,4		16,8	470,9
3КНО 36.36-4.32.00	1,1	20,4		21,5		40,2	7,4			12,8		304,4			364,8	2,6	13,8			51,4	67,8					454,1	5,4		11,4		16,8	470,9
3КНО 36.36-5.32.00	1,1	20,4		21,5		40,2	7,4			12,8		304,4			364,8	2,6	13,8			51,4	67,8					454,1	5,4		11,4		16,8	470,9
3КНО 36.36-3.36.00	1,1		32,9	34,0		46,9	7,4			12,8			385,2		452,3	2,6	13,8		45,0		61,4					547,7	5,4		11,4		16,8	564,5
3КНО 36.36-5.36.00	1,1		32,9	34,0		46,9	7,4			12,8			385,2		452,3	2,6	13,8		45,0		61,4					547,7	5,4		11,4		16,8	564,5
3КНО 36.36-3.40.00	1,1		32,9	34,0		53,6	7,4			12,8				476,0	549,8	2,6	13,8	38,6			55,0					638,8	5,4		11,4		16,8	655,6
3КНО 36.36-4.40.00	1,1		32,9	34,0		53,6	7,4			12,8				476,0	549,8	2,6	13,8	38,6			55,0					638,8	5,4		11,4		16,8	655,6
3КНД 42.42-3.20.00	14,0			14,0	18,8	3,2	14,9	136,8		14,0					187,7	5,3	34,9	50,0			90,2					291,9						291,9
3КНД 42.42-3.22.00	14,0			14,0		33,5	14,9		165,2	14,0					227,6	5,3	34,9	50,0			90,2					331,8						331,8
3КНД 42.42-3.28.00	1,1	23,7		24,8		40,2	14,9			14,0	267,8				336,9	5,3	76,5				81,8					443,5						443,5
3КНД 42.42-3.32.00	1,1	23,7		24,8		40,2	14,9			14,0		349,6			418,7	5,3	27,5			66,6	99,4					542,9						542,9
3КНД 42.42-3.36.00	1,1		38,3	39,4		46,9	14,9			14,0			442,6		518,6	5,3	27,5		58,3		91,1					649,1						649,1
3КНД 42.42-4.40.00	1,1		38,3	39,4		53,6	14,9			14,0				546,8	629,3	5,3	27,5	50,0			82,8					751,5						751,5
3КНД 42.42-5.40.00	1,1		38,3	39,4		53,6	14,9			14,0				546,8	629,3	5,3	27,5	50,0			82,8					751,5						751,5
3КНД 42.42-5.40.36	1,1		38,3	39,4		53,6	14,9			14,0			441,2	546,8	1070,5	5,3	27,5	50,0			82,8					1192,7						1192,7
3КНО 42.42-3.32.00	1,1	23,7		24,8		40,2	7,4			12,8		349,6			410,0	2,6	13,8			51,4	67,8					502,6	5,4		11,4		16,8	519,4
3КНО 42.42-4.32.00	1,1	23,7		24,8		40,2	7,4			12,8		349,6			410,0	2,6	13,8			51,4	67,8					502,6	5,4		11,4		16,8	519,4
3КНО 42.42-3.36.00	1,1		38,3	39,4		46,9	7,4			12,8			442,6		509,9	2,6	13,8		45,0		61,4					610,7	5,4		11,4		16,8	627,5
3КНО 42.42-3.40.00	1,1		38,3	39,4		53,6	7,4			12,8				546,8	620,6	2,6	13,8	38,6			55,0					715,0	5,4		11,4		16,8	731,8
3КНО 42.42-4.40.00	1,1		38,3	39,4		53,6	7,4			12,8				546,8	620,6	2,6	13,8	38,6			55,0					715,0	5,4		11,4		16,8	731,8
3КНО 36.36-5.40.00	1,1		32,9	34,0		53,6	7,4			12,8				476,0	549,8	2,6	13,8	38,6			55,0					638,8	5,4		11,4		16,8	655,6

Взам. инв. №

Подпись и дата

Инв. № подл.

1.020.1-4.2-1 00.000000 РС

Лист 19

Копировал

22226 130 Формат

Марка колонны	Изделия арматурные																										Изделия закладные					Общий расход
	Арматура класса															Прокат марки											Арматура класса		Прокат марки			
	А-I				А-III											ВСт3пс6-1											А-III		ВСт3пс6-1			
	Гост 5781-82															Гост 19903-74						Гост 8509-72					Гост 5781-82		Гост 19903-74			
	ф6	ф8	ф10	Итого	ф8	ф10	ф14	ф20	ф22	ф25	ф28	ф32	ф36	ф40	Итого	б=8	б=10	б=12	б=14	б=16	Итого	∠110×110×8	∠140×140×9	∠180×180×11	Итого	Всего	ф8		б=10		Всего	
3КНО42.42-5.32.28	1,1	23,7		24,8		53,6	7,4			12,8	266,8	349,6			690,2	2,6	13,8			51,4	67,8					782,8	5,4		11,4		16,8	799,6
3КНД 48.48.-3.20.00	15,8			15,8	18,8	3,2	14,9	150,8		14,0					201,7	5,3	34,9	50,0			90,2					307,7						307,7
3КНД 48.48-3.22.00	15,8			15,8		33,5	14,9		186,8	14,0					249,2	5,3	34,9	50,0			90,2					355,2						355,2
3КНД 48.48-3.28.00	1,1	27,0		28,1		40,2	14,9			14,0	302,4				371,5	5,3	76,5				81,8					481,4						481,4
3КНД 48.48-3.32.00	1,1	27,0		28,1		40,2	14,9			14,0		395,2			464,3	5,3	27,5			66,6	99,4					591,8						591,8
3КНД 48.48-4.32.00	1,1	27,0		28,1		40,2	14,9			14,0		395,2			464,3	5,3	27,5			66,6	99,4					591,8						591,8
3КНД 48.48-3.36.00	1,1		43,6	44,7		46,9	14,9			14,0			500,4		576,2	5,3	27,5		58,3		91,1					712,0						712,0
3КНД 48.48-4.36.00	1,1		43,6	44,7		46,9	14,9			14,0			500,4		576,2	5,3	27,5		58,3		91,1					712,0						712,0
3КНД 48.48-3.40.00	1,1		43,6	44,7		53,6	14,9			14,0				618,0	700,5	5,3	27,5	50,0			82,8					828,0						828,0
3КНД 48.48-4.40.00	1,1		43,6	44,7		53,6	14,9			14,0				618,0	700,5	5,3	27,5	50,0			82,8					828,0						828,0
3КНД 48.48-5.40.00	1,1		43,6	44,7		53,6	14,9			14,0				618,0	700,5	5,3	27,5	50,0			82,8					828,0						828,0
3КНД 48.48-5.32.28	1,1	27,0		28,1		53,6	14,9			14,0	301,6	395,2			779,3	5,3	27,5			66,6	99,4					906,8						906,8
3КНД 48.48-6.36.32	1,1		43,6	44,7		53,6	14,9			14,0		394,0	500,4		976,9	5,3	27,5		58,3		91,1					1112,7						1112,7
3КНД 48.48-5.40.22	1,1		43,6	44,7		53,6	14,9		186,4	14,0				618,0	886,9	5,3	27,5	50,0			82,8					1014,4						1014,4
3КНД 48.48-6.40.22	1,1		43,6	44,7		53,6	14,9		186,4	14,0				618,0	886,9	5,3	27,5	50,0			82,8					1014,4						1014,4
3КНО 48.48-3.20.00	15,8			15,8	18,8	3,2	7,4	150,8		12,8					193,0	2,6	21,1	38,6			62,3					271,1	5,4		11,4		16,8	287,9
3КНО 48.48-3.22.00	15,8			15,8		33,5	7,4		186,8	12,8					240,5	2,6	21,1	38,6			62,3					318,6	5,4		11,4		16,8	335,4
3КНО 48.48-3.25.00	1,1	27,0		28,1		33,5	7,4			254,0					294,9	8,5	13,8	38,6			60,9					383,9	5,4		11,4		16,8	400,7
3КНО 48.48-3.28.00	1,1	27,0		28,1		40,2	7,4			12,8	302,4				362,8	2,6	53,3				55,9					446,8	5,4		11,4		16,8	463,6
3КНО 48.48-3.32.00	1,1	27,0		28,1		40,2	7,4			12,8		395,2			455,6	2,6	13,8			51,4	67,8					551,5	5,4		11,4		16,8	568,3
3КНО 48.48-3.36.00	1,1		43,6	44,7		46,9	7,4			12,8			500,4		567,5	2,6	13,8		45,0		61,4					673,6	5,4		11,4		16,8	690,4
3КНО 48.48-4.36.00	1,1		43,6	44,7		46,9	7,4			12,8			500,4		567,5	2,6	13,8		45,0		61,4					673,6	5,4		11,4		16,8	690,4
3КНО 48.48-5.36.00	1,1		43,6	44,7		46,9	7,4			12,8			500,4		567,5	2,6	13,8		45,0		61,4					673,6	5,4		11,4		16,8	690,4
3КНО 48.48-5.40.00	1,1		43,6	44,7		53,6	7,4			12,8				618,0	691,8	2,6	13,8	38,6			55,0					791,5	5,4		11,4		16,8	808,3

Инв. № подл. | Подпись и дата | Взам. инв. №

Марка колонны	Изделия арматурные																					Изделия закладные					Общий расход
	Арматура класса														Прокат марки						Всего	Арматура класса		Прокат марки		Всего	
	A-I				A-III										ВСт3пс6-1							A-III		ВСт3пс6-1			
	ГОСТ 5781-82														ГОСТ 19903-74					ГОСТ 8509-72		ГОСТ 5781-82		ГОСТ 19903-74			
	Ф6	Ф8	Ф10	Итого	Ф8	Ф10	Ф14	Ф20	Ф22	Ф25	Ф28	Ф32	Ф36	Ф40	Итого	δ=8	δ=10	δ=12	δ=14	δ=16	Итого	∠110×110×8	∠140×140×5	∠180×180×11	Итого		Ф8		δ=10			
2КБД 36.36-3.20.00	7,8			7,8	10,5	2,2	9,9	76,4		9,3					108,3	8,2	23,2	33,3			64,7	8,8			8,8	189,6						189,6
2КБД 36.36-3.22.00	7,8			7,8		14,0	9,9		92,4	9,3					130,6	8,2	23,2	33,3			64,7	8,8			8,8	211,9						211,9
2КБД 36.36-4.32.00	0,6	13,2		13,8		22,3	9,9			9,3		195,2			236,7	3,5	18,4	11,5		44,4	77,8			20,7	20,7	349,0						349,0
2КБД 36.36-4.36.00	0,6		21,4	22,0		25,7	9,9			9,3			241,2		282,1	3,5	18,4	11,5	38,9		72,3			20,7	20,7	407,1						407,1
2КБО 36.36-3.20.00	7,8			7,8	10,5	2,2	5,0	76,4		8,5					102,6	6,5	14,0	25,7			46,2	8,8			8,8	165,4	3,6		7,6		11,2	176,6
2КБО 36.36-3.22.00	7,8			7,8		13,0	5,0		92,4	8,5					124,9	6,5	14,0	25,7			46,2	8,8			8,8	187,7	3,6		7,6		11,2	198,9
2КБО 36.36-3.25.00	0,6	13,2		13,8		19,0	5,0			12,7,7					151,7	5,7	16,7	25,7			48,1		12,8		12,8	226,4	3,6		7,6		11,2	237,6
2КБО 36.36-3.32.00	0,6	13,2		13,8		22,3	5,0			8,5		195,2			231,0	1,8	9,2	11,5		34,3	56,8			20,7	20,7	322,3	3,6		7,6		11,2	333,5
2КБО 36.36-4.32.00	0,6	13,2		13,8		22,3	5,0			8,5		195,2			231,0	1,8	9,2	11,5		34,3	56,8			20,7	20,7	322,3	3,6		7,6		11,2	333,5
2КБО 36.36-4.40.00	0,6		21,4	22,0		29,0	5,0			8,5				305,6	348,1	1,8	9,2	37,3			48,3			20,7	20,7	439,1	3,6		7,6		11,2	450,3
2КБД 42.42-3.20.00	9,0			9,0	10,5	2,2	9,9	88,4		9,3					122,3	8,2	23,2	33,3			64,7	8,8			8,8	202,8						202,8
2КБД 42.42-3.22.00	9,0			9,0		19,0	9,9		106,4	9,3					144,6	8,2	23,2	33,3			64,7	8,8			8,8	227,1						227,1
2КБД 42.42-4.32.00	0,6	15,4		16,0		22,3	9,9			9,3		225,6			267,1	3,5	18,4	11,5		44,4	77,8			20,7	20,7	381,6						381,6
2КБД 42.42-4.36.00	0,6		24,9	25,5		25,7	9,9			9,3			285,6		330,5	3,5	18,4	11,5	38,9		72,3			20,7	20,7	449,0						449,0
2КБО 42.42-3.20.00	9,0			9,0	10,5	2,2	5,0	88,4		8,5					114,6	6,5	14,0	25,7			46,2	8,8			8,8	178,6	3,6		7,6		11,2	189,8
2КБО 42.42-3.25.00	0,6	15,4		16,0		19,0	5,0			14,6,1					170,1	5,7	16,7	25,7			48,1		12,8		12,8	247,0	3,6		7,6		11,2	258,2
2КБО 42.42-3.32.00	0,6	15,4		16,0		22,3	5,0			8,5		225,6			261,4	1,8	9,2	11,5		34,3	56,8			20,7	20,7	354,9	3,6		7,6		11,2	366,1
2КБО 42.42-5.36.00	0,6		24,9	25,5		25,7	5,0			8,5			285,6		324,8	1,8	9,2	11,5	30,0		52,5			20,7	20,7	423,5	3,6		7,6		11,2	434,7
2КБД 48.48-3.20.00	10,2			10,2	10,5	2,2	9,9	100,0		9,3					131,9	8,2	23,2	33,3			64,7	8,8			8,8	215,6						215,6
2КБД 48.48-3.22.00	10,2			10,2		19,0	9,9		120,8	9,3					159,0	8,2	23,2	33,3			64,7	8,8			8,8	242,7						242,7
2КБД 48.48-4.25.00	0,6	17,6		18,2		19,0	9,9			165,3					194,2	7,4	25,9	33,3			66,6		12,8		12,8	291,8						291,8
2КБД 48.48-4.32.00	0,6	17,6		18,2		22,3	9,9			9,3		256,0			297,5	3,5	18,4	11,5		44,4	77,8			20,7	20,7	414,2						414,2
2КБД 48.48-4.36.00	0,6		28,5	29,1		25,7	9,9			9,3			324,0		368,9	3,5	18,4	11,5	38,9		72,3			20,7	20,7	491,0						491,0
2КБО 48.48-3.20.00	10,2			10,2	10,5	2,2	5,0	100,0		8,5					126,2	6,5	14,0	25,7			42,9	8,8			8,8	191,4	3,6		7,6		11,2	202,6
2КБО 48.48-3.22.00	10,2			10,2		13,0	5,0		120,8	8,5					153,3	6,5	14,0	25,7			46,2	8,8			8,8	218,5	3,6		7,6		11,2	229,7

Инв. № подл. | Подпись и дата | Взам. инв. №

Марка колонны	Изделия арматурные																					Изделия закладные					Общий расход
	Арматура класса														Прокат марки						Всего	Арматура класса		Прокат марки		Всего	
	А-I				А-III										ВСт3пс6-1							А-III		ВСт3пс6-1			
	ГОСТ 5781-82														ГОСТ 19903-74					ГОСТ 8509-72		ГОСТ 5781-82		ГОСТ 19903-74			
	Ф6	Ф8	Ф10	Итого	Ф8	Ф10	Ф14	Ф20	Ф22	Ф25	Ф28	Ф32	Ф36	Ф40	Итого	Б=8	Б=10	Б=12	Б=14	Б=16	Итого	∟110×8	∟140×9 ∟140×10	∟180×11 ∟180×12	Итого		Ф8	Б=10		
2КБО 48.48-3.25.00	0,6	17,6		18,2		19,0	5,0			164,5					188,5	5,7	16,7	25,7			48,1		12,8	12,8	267,6	3,6	7,6	11,2	278,8
2КБО 48.48-3.32.00	0,6	17,6		18,2		22,3	5,0			8,5		256,0			291,8	1,8	9,2	11,5		34,3	56,8			20,7	20,7	387,5	3,6	7,6	11,2	398,7
2КБО 48.48-3.36.00	0,6		28,5	29,1		25,6	5,0			8,5			324,0		363,1	1,8	9,2	11,5	30,0		52,5			20,7	20,7	465,4	3,6	7,6	11,2	476,6
2КБО 48.48-3.40.00	0,6		28,5	29,1		29,0	5,0			8,5				400,4	442,9	1,8	9,2	37,3			48,3			20,7	20,7	541,0	3,6	7,6	11,2	552,2
2КБД 60.60-3.20.00	12,6			12,6	10,5	2,2	9,9	124,0		9,3					155,9	8,2	23,2	33,3			64,7	8,8		8,8	242,0				242,0
2КБД 60.60-3.22.00	12,6			12,6		19,0	9,9		149,6	9,3					187,8	8,2	23,2	33,3			64,7	8,8		8,8	273,9				273,9
2КБД 60.60-3.25.00	0,6	22,0		22,6		19,0	9,9			202,5					231,4	7,4	25,9	33,3			66,6		12,8	12,8	333,4				333,4
2КБД 60.60-3.28.00	0,6	22,0		22,6		22,3	9,9			9,3	242,4				283,9	3,5	58,5				62,0		12,8	12,8	381,3				381,3
2КБО 60.60-3.20.00	12,6			12,6	10,5	2,2	5,0	124,0		8,5					150,2	6,5	14,0	25,7			46,2	8,8		8,8	217,8	3,6	7,6	11,2	229,0
2КБО 60.60-3.25.00	0,6	22,0		22,6		19,0	5,0			201,7					225,7	5,7	16,7	25,7			48,1		12,8	12,8	309,2	3,6	7,6	11,2	320,4
2КБО 60.60-3.28.00	0,6	22,0		22,6		22,3	5,0			8,5	242,4				278,2	1,8	43,0				44,8		12,8	12,8	358,4	3,6	7,6	11,2	369,6
2КБО 60.60-3.32.00	0,6	22,0		22,6		22,3	5,0			8,5		316,4			352,2	1,8	9,2	11,5		34,3	56,8			20,7	20,7	452,3	3,6	7,6	11,2	463,5
2КБО 60.60-3.36.00	0,6		35,6	36,2		25,7	5,0			8,5			400,8		440,0	1,8	9,2	11,5	30,0		52,5			20,7	20,7	549,4	3,6	7,6	11,2	560,6
2КБО 60.60-3.40.00	0,6		35,6	36,2		29,0	5,0			8,5				495,2	537,7	1,8	9,2	37,3			48,3			20,7	20,7	642,9	3,6	7,6	11,2	654,1
2КБО 60.60-4.40.00	0,6		35,6	36,2		29,0	5,0			8,5				495,2	537,7	1,8	9,2	37,3			48,3			20,7	20,7	642,9	3,6	7,6	11,2	654,1
3КБД 36.48-3.20.00	12,6			12,6	10,5	3,2	14,9	124,0		14,0					166,6	10,0	34,9	50,0			94,9	8,8		8,8	282,9				282,9
3КБД 36.48-3.22.00	12,6			12,6		20,0	14,9		149,6	14,0					198,5	10,0	34,9	50,0			94,9	8,8		8,8	314,8				314,8
3КБД 36.48-3.28.00	0,6	22,0		22,6		23,4	14,9			14,0	242,4				294,7	5,3	84,0				89,3		12,8	12,8	419,4				419,4
3КБД 36.48-3.32.00	0,6	22,0		22,6		23,4	14,9			14,0		316,4			368,7	5,3	27,5	11,5		66,6	110,9			20,7	20,7	522,9				522,9
3КБД 36.48-4.32.00	0,6	22,0		22,6		23,4	14,9			14,0		316,4			368,7	5,3	27,5	11,5		66,6	110,9			20,7	20,7	522,9				522,9
3КБД 36.48-4.36.00	0,6		35,6	36,2		26,8	14,9			14,0			400,8		458,5	5,3	27,5	11,5	58,3		102,6			20,7	20,7	616,0				616,0
3КБО 36.48-3.22.00	12,6			12,6		20,0	7,4		149,6	12,8					169,8	7,3	21,1	38,6			67,0	8,8		8,8	278,2	5,4	11,4	16,8	295,0
3КБО 36.48-3.25.00	0,6	22,0		22,6		20,0	7,4			206,0					233,4	8,5	21,2	38,6			68,3		12,8	12,8	337,1	5,4	11,4	16,8	353,9
3КБО 36.48-3.28.00	0,6	22,0		22,6		23,4	7,4			12,8	242,4				288,0	2,6	60,7				63,3		12,8	12,8	384,7	5,4	11,4	16,8	401,5
3КБО 36.48-3.32.00	0,6	22,0		22,6		23,4	7,4			12,8		316,4			360,0	2,6	13,8	11,5		51,4	79,3			20,7	20,7	482,6	5,4	11,4	16,8	499,4

Взам. инв. №

Подпись и дата

Инв. № подл.

1.020.1-4.2-1 00.000000 РС

Лист 22

Марка колонны	Изделия арматурные: Арматура класса A-I, ГОСТ 5781-82				Арматура класса A-III, ГОСТ 5781-82										Прокат марки ВСт3пс6-1, ГОСТ 19903-74						Прокат марки ВСт3пс6-1, ГОСТ 8509-72				Всего	Изделия закладные: Арматура класса A-III, ГОСТ 5781-82		Прокат марки ВСт3пс6-1, ГОСТ 19903-74		Всего	Общий расход
	Ф6	Ф8	Ф10	Итого	Ф8	Ф10	Ф14	Ф20	Ф22	Ф25	Ф28	Ф32	Ф36	Ф40	Итого	Б=8	Б=10	Б=12	Б=14	Б=16	Итого	∠110×110×8	∠140×140×9	∠180×110×11	Итого		Ф8		Б=10			
3КБО36.48-4.32.00	0,6	22,0		22,6		23,4	7,4			12,8		316,4			360,0	2,6	13,8	11,5		51,4	79,3			20,7	20,7	482,6	5,4		11,4		16,8	499,4
3КБО36.48-3.36.00	0,6		35,6	36,2		26,8	7,4			12,8			400,8		447,8	2,6	13,8	11,5	45,0		72,9			20,7	20,7	577,6	5,4		11,4		16,8	594,4
3КБО36.48-3.40.00	0,6		35,6	36,2		30,1	7,4			12,8				495,2	545,5	2,6	13,8	50,1			66,5			20,7	20,7	668,9	5,4		11,4		16,8	685,7
3КБО36.48-4.40.00	0,6		35,6	36,2		30,1	7,4			12,8				495,2	545,5	2,6	13,8	50,1			66,5			20,7	20,7	668,9	5,4		11,4		16,8	685,7
3КБО36.48-5.40.00	0.6		35.6	36.2		30.1	7.4			12.8				495,2	545,5	2.6	13.8	50.1			66.5			20.7	20.7	668,9	5.4		11.4		16.8	685.7
3КБД36.36-3.20.00	11.4			11.4	10.5	3.2	14.9	112.4		14.0					155.0	10.0	34.9	50.0			94.9	8.8			8.8	270.1						270.1
3КБД36.36-3.22.00	11.4			11.4		20.0	14.9		135,2	14.0					184,1	10.0	34.9	50.0			94.9	8.8			8.8	299,2						299,2
3КБД36.36-3.28.00	0.6	19.8		20,4		23.4	14.9			14.0	219,2				271,5	5.3	84.0				89.3		12,8		12,8	394.0						394.0
3КБД36.36-4.32.00	0.6	19.8		20,4		23.4	14.9			14.0		286,4			338,7	5.3	27.5	11.5		66,6	110,9			20,7	20,7	490,7						490,7
3КБД36.36-3.36.00	0.6		32.0	32.6		26,8	14,9			14,0			362,4		418,1	5.3	27.5	11.5	58,3		102.6			20.7	20,7	574,0						574,0
3КБО36.36-3.20.00	11,4			11,4	10,5	3,2	7,4	112,4		12,8					146,3	7,3	21,1	38,6			67,0	8,8			8,8	233,5	5,4		11,4		16,8	250,3
3КБО36.36-3.25.00	0,6	19,8		20,4		20,0	7,4			187,2					214,6	8,5	21,2	38,6			68,3		12,8		12,8	316,1	5,4		11,4		16,8	332,9
3КБО36.36-3.28.00	0,6	19,8		20,4		23,4	7,4			12,8	219,2				262,8	2,6	60,7				63,3		12,8		12,8	359,3	5,4		11,4		16,8	376,1
3КБО36.36-3.32.00	0,6	19,8		20,4		23,4	7,4			12,8		286,4			330,0	2,6	13,8	11,5		51,4	79,3			20,7	20,7	450,4	5,4		11,4		16,8	467,2
3КБО36.36-4.32.00	0,6	19,8		20,4		23,4	7,4			12,8		286,4			330,0	2,6	13,8	11,5		51,4	79,3			20,7	20,7	450,4	5,4		11,4		16,8	467,2
3КБО36.36-4.40.00	0,6		32,0	32,6		30,1	7,4			12,8				476,1	526,4	2,6	13,8	11,5		51,4	79,3			20,7	20,7	659,0	5,4		11,4		16,8	675,8
3КБД42.42-3.20.00	13,2			13,2	10,5	3,2	14,9	129,6		14,0					172,2	10,0	34,9	50,0			94,9	8,8			8,8	289,1						289,1
3КБД42.42-3.28.00	0,6	23,1		23,7		23,4	14,9			14,0	254,0				306,3	5,3	84,0				89,3		12,8		12,8	432,1						432,1
3КБД42.42-3.22.00	13,2			13,2		20,0	14,9		156,8	14,0					205,7	10,0	34,9	50,0			94,9	8,8			8,8	322,6						322,6
3КБД42.42-3.36.00	0,6		37,4	38,0		26,8	14,9			14,0			420,0		475,7	5,3	27,5	11,5	58,3		102,6			20,7	20,7	637,0						637,0
3КБД42.42-4.36.00	0,6		37,4	38,0		26,8	14,9			14,0			420,0		475,7	5,3	27,5	11,5	58,3		102,6			20,7	20,7	637,0						637,0
3КБО42.42-3.32.00	0.6	23,1		23,7		23,4	7,4			12,8		331,6			375,2	2,6	13,8	11,5		51,4	79,3			20,7	20,7	498,9	5,4		11,4		16,8	515,7
3КБО42.42-3.36.00	0,6		37,4	38,0		26,8	7,4			12,8			420,0		467,0	2,6	13,8	11,5	45,0		72,9			20,7	20,7	598,6	5,4		11,4		16,8	615,4
3КБО42.42-3.40.00	0,6		37,4	38,0		30,1	7,4			12,8				518,8	569,1	2,6	13,8	50,1			66,5			20,7	20,7	694,3	5,4		11,4		16,8	711,1
3КБО42.42-4.40.00	0.6		37,4	38,0		30,1	7,4			12,8				518,8	569,1	2,6	13,8	50,1			66,5			20,7	20,7	694,3	5,4		11,4		16,8	711,1

Инв.№ подл. | Подпись и дата | Взам. инв.№

1.020.1-4.2-1 00.000000 РС

Лист 23

Марка колонны	Изделия арматурные																										Изделия закладные					Общий расход
	Арматура класса															Прокат марки										Всего	Арматура класса		Прокат марки		Всего	
	А-I				А-III											ВСт3пс6-1											А-III		ВСт3пс6-1			
	ГОСТ 5781-82															ГОСТ 19903-74						ГОСТ 8509-72					ГОСТ 5781-82		ГОСТ 19903-74			
	Ф6	Ф8	Ф10	Итого	Ф8	Ф10	Ф14	Ф20	Ф22	Ф25	Ф28	Ф32	Ф36	Ф40	Итого	δ=8	δ=10	δ=12	δ=14	δ=16	Итого	L110×110×8	L140×140×9	L180×180×11	Итого		Ф8		δ=10			
3КБД 48.48-3.20.00	15,0			15,0	10,5	3,2	14,9	147,6		14,0					190,2	10,0	34,9	50,0			94,9	8,8			8,8	308,9						308,9
3КБД 48.48-3.22.00	15,0			15,0		20,0	14,9		178,0	14,0					226,9	10,0	34,9	50,0			94,9	8,8			8,8	345,6						345,6
3КБД 48.48-3.28.00	0,6	26,4		27,0		23,4	14,9			14,0	288,8				341,1	5,3	84,0				89,3		12,8		12,8	470,2						470,2
3КБД 48.48-3.36.00	0,6		42,7	43,3		26,8	14,9			14,0			477,6		533,3	5,3	27,5	11,5	58,3		102,6			20,7	20,7	699,9						699,9
3КБД 48.48-4.40.00	0,6		42,7	43,3		30,1	14,9			14,0				589,6	648,6	5,3	27,5	61,5			94,3			20,7	20,7	806,9						806,9
3КБД 48.48-5.40.00	0,6		42,7	43,3		30,1	14,9			14,0				589,6	648,6	5,3	27,5	61,5			94,3			20,7	20,7	806,9						806,9
3КБО 48.48-3.25.00	0,6	26,4		27,0		20,0	7,4			242,8					270,2	8,5	21,2	38,6			68,3		12,8		12,8	378,3	5,4		11,4		16,8	395,1
3КБО 48.48-3.28.00	0,6	26,4		27,0		23,4	7,4			12,8	288,8				332,4	2,6	60,7				63,3		12,8		12,8	435,5	5,4		11,4		16,8	452,3
3КБО 48.48-3.32.00	0,6		42,7	43,3		23,4	7,4			12,8		377,2			420,8	2,6	13,8	11,5		51,4	79,3			20,7	20,7	564,1	5,4		11,4		16,8	580,9
3КБО 48.48-3.36.00	0,6		42,7	43,3		26,8	7,4			12,8			477,6		524,6	2,6	13,8	11,5	45,0		72,9			20,7	20,7	661,5	5,4		11,4		16,8	678,3
3КБО 48.48-3.40.00	0,6		42,7	43,3		30,1	7,4			12,8				589,6	639,9	2,6	13,8	50,1			66,5			20,7	20,7	770,4	5,4		11,4		16,8	787,2

Инв. № подл. | Подпись и дата | Взам. инв. №

gost.e-ecolog.ru