ТИПОВЫЕ КОНСТРУКЦИИ, ИЗДЕЛИЯ И УЗЛЫ ЗДАНИЙ И СООРУЖЕНИЙ

СЕРИЯ 1.020.1-4

КОНСТРУКЦИИ РАМНОГО КАРКАСА МЕЖВИДОВОГО ПРИМЕНЕНИЯ ДЛЯ МНОГОЭТАЖНЫХ ОБЩЕСТВЕННЫХ ЗДАНИЙ, ПРОИЗВОДСТВЕННЫХ И ВСПОМОГАТЕЛЬНЫХ ЗДАНИЙ ПРОМЫШЛЕННЫХ ПРЕДПРИЯТИЙ

ВЫПУСК 3-4

РИГЕЛИ ДЛЯ ОПИРАНИЯ РЕБРИСТЫХ ПЛИТ ПЕРЕКРЫТИЙ. ПРОСТРАНСТВЕННЫЕ КАРКАСЫ

РАБОЧИЕ ЧЕРТЕЖИ

22228-04
ЦЕНА 1-63

gost.e-ecolog.ru

ТИПОВЫЕ КОНСТРУКЦИИ, ИЗДЕЛИЯ И УЗЛЫ ЗДАНИЙ И СООРУЖЕНИЙ

СЕРИЯ 1.020.1-4

КОНСТРУКЦИИ РАМНОГО КАРКАСА МЕЖВИДОВОГО ПРИМЕНЕНИЯ ДЛЯ МНОГОЭТАЖНЫХ ОБЩЕСТВЕННЫХ ЗДАНИЙ, ПРОИЗВОДСТВЕННЫХ И ВСПОМОГАТЕЛЬНЫХ ЗДАНИЙ ПРОМЫШЛЕННЫХ ПРЕДПРИЯТИЙ

ВЫПУСК 3-4

РИГЕЛИ ДЛЯ ОПИРАНИЯ РЕБРИСТЫХ ПЛИТ ПЕРЕКРЫТИЙ. ПРОСТРАНСТВЕННЫЕ КАРКАСЫ

РАБОЧИЕ ЧЕРТЕЖИ

РАЗРАБОТАНЫ

ЦНИИПРОМЗДАНИЙ

Гл.инж.института — В.В.Гранев
Зав.отделом — Э.Н.Кодыш
Гл.инж.проекта — А.Я.Клебанов
Гл.инж.проекта — И.А.Валенкова

НИИЖБ ГОССТРОЯ СССР

Зам.директора ин-та — Ю.П.Гуща
Рук.лаборатории — В.А.Якушин
Рук.лаборатории — Н.Н.Коровин
Зав.сектором — А.С.Залесов
Ст.научн.сотрудник — А.Е.Кузьмичев

УТВЕРЖДЕНЫ
ГОССТРОЕМ СССР
ПРОТОКОЛ ОТ 05.11.86 № АЧ-12
ВВЕДЕНЫ В ДЕЙСТВИЕ С 01.07.87

Обозначение	Наименование	Стр.
1.020.1-4. 3-4 00 ПЗ	Пояснительная записка	2
1.020.1-4. 3-4 01	Каркас пространственный КП31... КП34	3
1.020.1-4. 3-4 02	Каркас пространственный КП35... КП38	6
1.020.1-4. 3-4 03	Каркас пространственный КП39... КП40	9
1.020.1-4. 3-4 04	Каркас пространственный КП41... КП42	11
1.020.1-4. 3-4 05	Каркас пространственный КП43... КП44	13
1.020.1-4. 3-4 06	Каркас пространственный КП45... КП50	15
1.020.1-4. 3-4 07	Каркас пространственный КП51... КП56	19
1.020.1-4. 3-4 08	Каркас пространственный КП57... КП59	23
1.020.1-4. 3-4 09	Каркас пространственный КП60... КП63	26
1.020.1-4. 3-4 10	Каркас пространственный КП64, КП65	29
1.020.1-4. 3-4 11	Каркас пространственный КП66, КП67	31
1.020.1-4. 3-4 12	Каркас пространственный КП70, КП71.	33
1.020.1-4. 3-4 13	Изделие закладное сборное СТН18... СТН24	35
1.020.1-4. 3-4 14	Изделие закладное сборное СТН26, СТН27	38
1.020.1-4. 3-4 15	Изделие закладное сборное СТН31, СТН32	40

Инв.№ подл. | Подпись и дата | Взам. инв.№

1.020.1-4. 3-4 00

Н.контр. Валенкова
Нач.отд. Кабаны
ГИП Валенкова

Содержание

Стадия Р | Лист | Листов 1

ЦНИИПРОМЗДАНИЙ

I Общие сведения.

1. Настоящий выпуск содержит рабочие чертежи пространственных каркасов (КП) и пространственных закладных изделий (СТН) для ригелей высотой сечения 600мм под ребристые плиты перекрытий по выпуску 3-3.

2. Указания по изготовлению пространственных каркасов приведены в выпуске 0-5„ Указания по заводской технологии изготовления ригелей."

3. Плоские арматурные и закладные изделия даны в выпуске 3-5.

4. Технические требования к изготовлению пространственных каркасов приведены в Технических условиях в составе пояснительной записки к выпуску 3-3.

Инв.№ подл. | Подпись и дата | Взам. инв.№

1.020.1-4. 3-4 00ПЗ

Н.контр. Валенкова
Нач.отд. Кабаны
ГИП Валенкова

Пояснительная записка

Стадия Р | Лист | Листов 1

ЦНИИПРОМЗДАНИЙ

Формат	Зона	Поз.	Обозначение	Наименование	Кол.	Примечание
				Документация		
			1.020.1-4. 3-4 01 СБ	Сборочный чертеж		
			1.020.1-4. 3-4 00 ПЗ	Пояснительная записка		
				Переменные данные для исполнений:		
			1.020.1-4. 3-4 01	(КП31)		
				Сборочные единицы		
А4		1	1.020.1-4. 3-5 01-03	Каркас плоский КР1	2	
А4		2	1.020.1-4. 3-5 05	Сетка арматурн. С1	2	
А4		3	1.020.1-4. 3-5 30	Изделие закладное МН30	8	
				Детали		
				Стержни отдельные		
				ГОСТ 5781-82		
Б4		4		ф32 А III L=2200 мм	2	27,77 кг
Б4		5		ф32 А III L=4000 мм	1	25,24 кг
Б4		6		ф32 А III L=2600 мм	2	32,82 кг
Б4		7		ф8 А III L=280 мм	25	2,77 кг
А4		8	1.020.1-4. 3-5 32-02	Стержень гнутый	4	
А4		9	1.020.1-4. 3-5 32	Стержень гнутый	5	

Инв. № подл. | Подпись и дата | Взам. инв. №

Нач. отд.	Кодалы	
Н. контр.	Еременко	
ГИП	Еременко	
Пров. пр.	Ермакова	
Разраб.	Бочарова	

1.020.1-4. 3-4 01

Каркас пространственный (КП31... КП34)

Стадия	Лист	Листов
Р	1	4

ЦНИИПромзданий

Формат	Зона	Поз.	Обозначение	Наименование	Кол.	Примечание
			1.020.1-4. 3-4 01	-01 (КП32)		
				Сборочные единицы		
А4		1	1.020.1-4. 3-5 01-04	Каркас плоский КР12	2	
А4		2	1.020.1-4. 3-5 05	Сетка арматурн. С1	2	
А4		3	1.020.1-4. 3-5 30	Изделие закладное МН30	8	
				Детали		
				Стержни отдельные		
				ГОСТ 5781-82		
Б4		4		ф40 А III L=2100 мм	2	41,45 кг
Б4		5		ф40 А III L=4000 мм	1	39,48 кг
Б4		6		ф40 А III L=3100 мм	2	61,19 кг
Б4		7		ф8 А III L=280 мм	25	2,77 кг
А4		8	1.020.1-4. 3-5 32-02	Стержень гнутый	4	
А4		9	1.020.1-4. 3-5 32	Стержень гнутый	5	

Инв. № подл. | Подпись и дата | Взам. инв. №

22228-04 4

Формат	Зона	Поз.	Обозначение	Наименование	Кол.	Примечание
			1.020.1-4. 3-4 01-02 (КП33)			
				Сборочные единицы		
П4		1	1.020.1-4. 3-5 01-05	Каркас плоский КП3	2	
П4		2	1.020.1-4. 3-5 05	Сетка арматурная С4	2	
П4		3	1.020.1-4. 3-5 30	Изделие закладн. МН3	8	
				Детали		
				Стержни отдельные		
				ГОСТ 5781-82		
Б4		4		ф40 А III L=2400 мм	2	47.38 кг
Б4		5		ф40 А III L=4400 мм	1	43.43 кг
Б4		6		ф40 А III L=3400 мм	2	67.12 кг
Б4		7		ф8 А III L=280 мм	25	2.77 кг
П4		8	1.020.1-4. 3-5 32-02	Стержень гнутый	4	
П4		9	1.020.1-4. 3-5 32	Стержень гнутый	5	

Инв. № подл. | Подпись и дата | Взам. инв. №

Формат	Зона	Поз.	Обозначение	Наименование	Кол.	Примечание
			1.020.1-4. 3-4 01-03 (КП34)			
				Сборочные единицы		
П4		1	1.020.1-4. 3-5 01-05	Каркас плоский КП3	2	
П4		2	1.020.1-4. 3-5 05-01	Сетка армотурн. С2	2	
П4		3	1.020.1-4. 3-5 30	Изделие закладн. МН2	8	
П4		4	1.020.1-4. 3-5 20	Составная поз. СП1	2	
П4		5	1.020.1-4. 3-5 20-01	Составная поз. СП2	1	
				Детали		
				Стержни отдельные		
				ГОСТ 5781-82		
Б4		6		ф36 А III L=2000 мм	1	15.98 кг
Б4		7		ф8 А III L=280 мм	25	2.77 кг
П4		8	1.020.1-4. 3-5 32-02	Стержень гнутый	4	
П4		9	1.020.1-4. 3-5 32	Стержень гнутый	3	
П4		10	1.020.1-4. 3-5 32-01	Стержень гнутый	2	

Инв. № подл. | Подпись и дата | Взам. инв. №

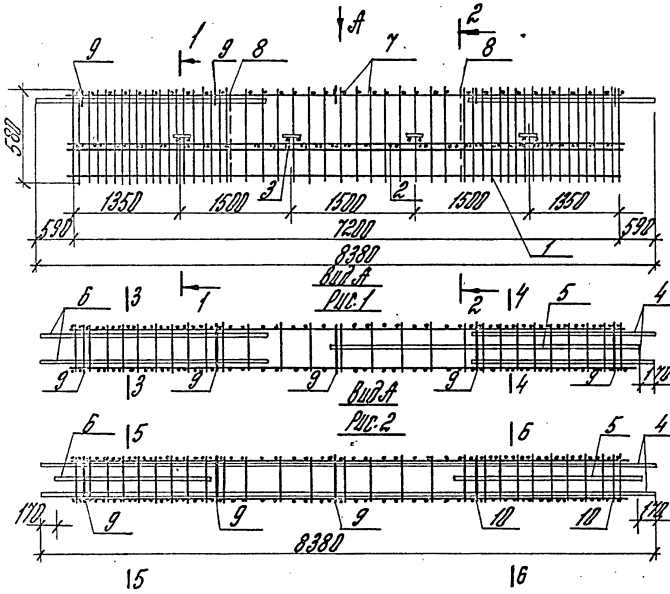

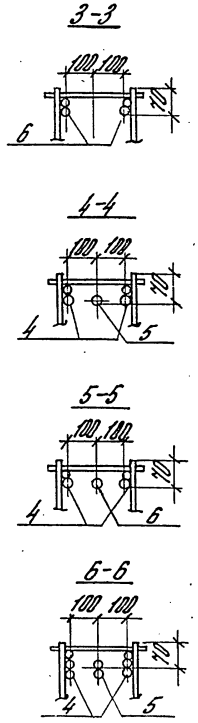

Обозначение	Марка	Рис.	Масса, кг
1.020.1-4. 3-4 01	КП31	1	159,34
-01	КП32	1	235,77
-02	КП33	1	275,34
-03	КП34	2	342,06

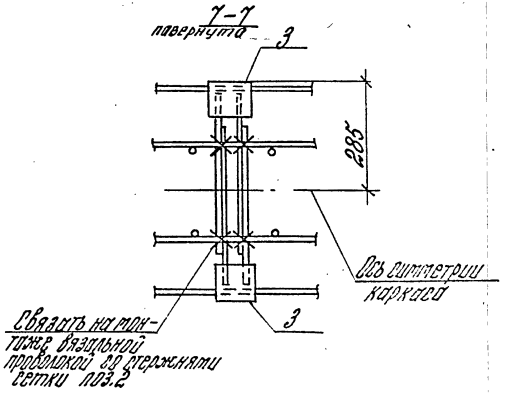

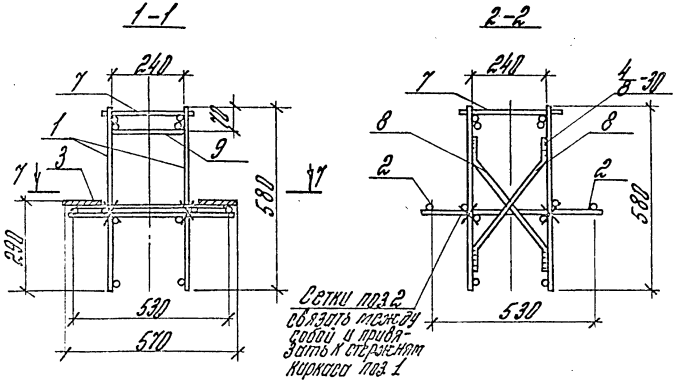

Нач. отд.	Кодыш		
Н. контр.	Валенкова		
ГИП	Валенкова		
Ст. инж.	Бочарова		
Провер.	Ермакова		
Разраб.	Котова		

1.020.1-4. 3-4 01 СБ

Каркас пространственный (КП31... КП34)

Сборочный чертеж

Стадия	Масса	Масштаб
Р	см. табл.	

Лист | Листов 1

ЦНИИПРОМЗДАНИЙ

22228-04 6

Формат	Зона	Поз.	Обозначение	Наименование	Кол.	Примечание
				Документация		
			1.020.1-4. 3-4 02 СБ	Сборочный чертеж		
			1.020.1-4. 3-4 00 ПЗ	Пояснительная записка		
			Переменные данные	для исполнений		
			1.020.1-4. 3-4 02	(КП35)		
				Сборочные единицы		
А4		1	1.020.1-4. 3-5 01-03	Каркас плоский КР11	2	
А4		2	1.020.1-4. 3-5 05	Сетка арматурн. С 1	2	
А4		3	1.020.1-4. 3-5 30	Изделие закладн. МН30	8	
				Детали		
				Стержни отдельные		
				ГОСТ 5781-82		
Б4		4		Ф32 А III L = 2400 мм	4	60,58 кг
Б4		5		Ф32 А III L = 8040 мм	1	50,61 кг
Б4		6		Ф8 А III L = 280 мм	25	2,77 кг
А4		7	1.020.1-4. 3-5 32-02	Стержень гнутый	4	
А4		8	1.020.1-4. 3-5 32	Стержень гнутый	5	

Взам. инв. №

Подпись и дата

Инв. № подл.

1.020.1-4. 3-4 02

Нач. отд.	Кодыш	
Н. контр.	Валенкова	
ГИП	Валенкова	
Инжер.	Ершкова	
Разраб.	Бочарова	

Каркас пространственный (КП 35... КП38)

Стадия	Лист	Листов
Р	1	4

ЦНИИПРОМЗДАНИЙ

Формат	Зона	Поз.	Обозначение	Наименование	Кол.	Примечание
			1.020.1-4. 3-4 02-01 (КП36)			
				Сборочные единицы		
А4		1	1.020.1-4. 3-5 01-04	Каркас плоский КР12	2	
А4		2	1.020.1-4. 3-5 05	Сетка арматурн. С1	2	
А4		3	1.020.1-4. 3-5 30	Изделие закладн. МН30	8	
				Детали		
				Стержни отдельные		
				ГОСТ 5781-82		
Б4		4		Ф40 А III L = 2600 мм	4	102,65 кг
Б4		5		Ф40 А III L = 8040 мм	1	79,16 кг
Б4		6		Ф8 А III L = 280 мм	25	2,77 кг
А4		7	1.020.1-4. 3-5 32-02	Стержень гнутый	4	
А4		8	1.020.1-4. 3-5 32	Стержень гнутый	5	

Взам. инв. №

Подпись и дата

Инв. № подл.

1.020.1-4. 3-4 02

Лист 2

22228-04 7

Формат	Зона	Поз.	Обозначение	Наименование	Кол.	Примечание
			1.020.1-4. 3-4 02 – 02 (КПЗ7)			
				Сборочные единицы		
		1	1.020.1-4. 3-5 01-05	Каркас плоский КР13	2	
		2	1.020.1-4. 3-5 05	Сетка арматурн. С1	2	
		3	1.020.1-4. 3-5 30	Изделие закладн. МН30	8	
				Детали		
				Стержни отдельные		
				ГОСТ 5781-82		
Б4		4		ф40 А III L = 2800 мм	4	110,54 кг
Б4		5		ф40 А III L = 8040 мм	1	79,16 кг
Б4		6		ф 8 А III L = 280 мм	25	2,77 кг
А1		7	1.020.1-4. 3-5 32-02	Стержень гнутый	4	
А4		8	1.020.1-4. 3-5 32	Стержень гнутый	5	

Инв.№ подл. | Подпись и дата | Взам. инв.№

Формат	Зона	Поз.	Обозначение	Наименование	Кол.	Примечание
			1.020.1-4. 3-4 02-03 (КПЗ8)			
				Сборочные единицы		
А4		1	1.020.1-4. 3-5 01-05	Каркас плоский КР13	2	
А4		2	1.020.1-4. 3-5 05-01	Сетка арматурн. С2	2	
А4		3	1.020.1-4. 3-5 30	Изделие закладн. МН30	8	
А4		4	1.020.1-4. 3-5 20-02	Составная поз. СП3	2	
А4		5	1.020.1-4. 3-5 20-01	Составная поз. СП2	2	
				Детали		
				Стержень отдельный		
				ГОСТ 5781-82		
Б4		6		ф 8 А III L = 280 мм	25	2,77 кг
А4		7	1.020.1-4. 3-5 32-02	Стержень гнутый	4	
А4		8	1.020.1-4. 3-5 32	Стержень гнутый	3	
А4		9	1.020.1-4. 3-5 32-01	Стержень гнутый	2	

Инв.№ подл. | Подпись и дата | Взам. инв.№

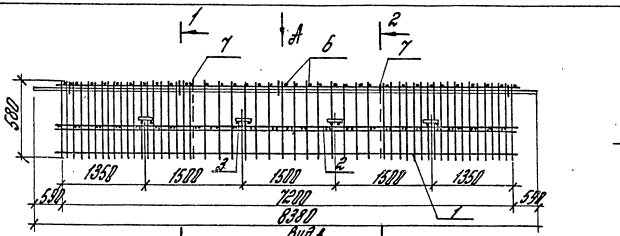

Вид А
Рис.1

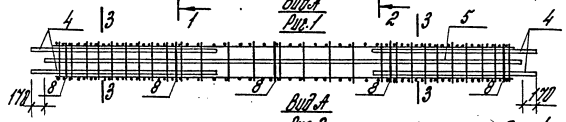

Вид А
Рис.2

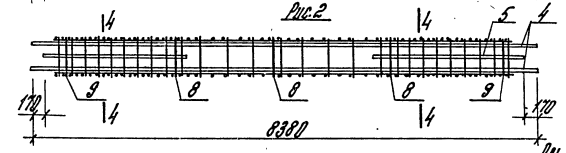

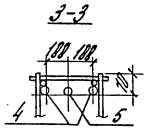

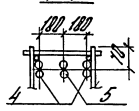

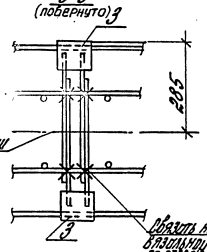

Обозначение	Марка	Рис.	Масса кг
1.020.1-4. 3-4 02-	КП 35	1	184, 70
-01	КП 36	1	275, 46
-02	КП 37	1	307, 11
-03	КП 38	2	390, 81

1-1

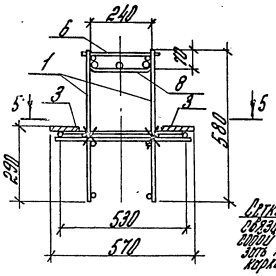

2-2

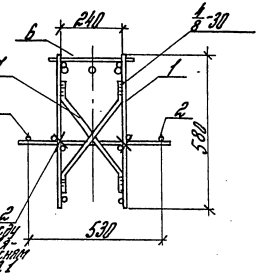

Сетки поз. 2 связать между собой и пристяжного каркаса поз. 1

Нач. отд.	Кадыш		
Н. контр.	Еленкова		
ГИП	Волянкова		
Гл. инж.	Балуярова		
Провер.	Ермакова		
Разраб.	Котова		

1.020.1-4. 3-4 02 СБ

Каркас пространственный (КП35...КП38) сборочный чертеж

Стадия	Масса	Масштаб
Р		

Лист | Листов 1

ЦНИИПРОМЗДАНИЙ

Инв. № подл. | Подпись и дата | Взам. инв. №

22228-04 9

Формат	Зона	Поз.	Обозначение	Наименование	Кол.	Примечание
				Документация		
			1.020.1-4. 3-4 03СБ	Сборочный чертеж		
			1.020.1-4 3-4 00ПЗ	Пояснительная записка		
			Переменные данные	для исполнений		
			1.020.1-4. 3-4 03	(КП39)		
				Сборочные единицы		
АУ		1	1.020.1-4. 3-5 01-04	Каркас плоский КР12	2	
АУ		2	1.020.1-4. 3-5 05	Сетка арматурная С1	2	
АУ		3	1.020.1-4. 3-5 30	Изделие закладное МН30	8	
				Детали		
				Стержни отд. ГОСТ 5781-82		
БУ		4		ф32 А III L = 8380 мм	2	105,77
БУ		5		ф32 А III L = 1900 мм	2	23.98
БУ		6		ф12 А III L = 280 мм	39	9.70
АУ		7	1.020.1-4. 3-5 32-02	Стержень гнутый	4	
АУ		8	1.020.1-4. 3-5 32	Стержень гнутый	5	

Инв. № подл. | Подпись и дата | Взам. инв. №

Нач. отд.	Кадыш	
Н. контр.	Валенкова	
Гл. инж. пр.	Валенкова	
Гл. инж.	Бочарова	
Гл. инж.	Кравкина	
Провер.	Ермакова	

1.020.1-4. 3-4 03

Каркас пространственный КП39, КП40

Стадия	Лист	Листов
Р	1	2

ЦНИИПРОМЗДАНИЙ

Формат	Зона	Поз.	Обозначение	Наименование	Кол.	Примечание
			1.020.1-4. 3-4 03-01	(КП40)		
				Сборочные единицы		
АУ		1	1.020.1-4. 3-5 01-05	Каркас плоский КР13	2	
АУ		2	1.020.1-4. 3-5 05-01	Сетка арматурная С2	2	
АУ		3	1.020.1-4 3-5 30	Изделие закладное МН30	8	
				Детали		
				Стержни отд. ГОСТ 5781-82		
БУ		4		ф40 А III L = 8380 мм	2	165.42
БУ		5		ф40 А III L = 1500 мм	2	29.61
БУ		6		ф14 А III L = 280 мм	39	13.19
АУ		7	1.020.1-4. 3-5 32-02	Стержень гнутый	4	
АУ		8	1.020.1-4. 3-5 32	Стержень гнутый	5	

Инв. № подл. | Подпись и дата | Взам. инв. №

1.020.1-4. 3-4 03 | Лист 2

22228-04 10

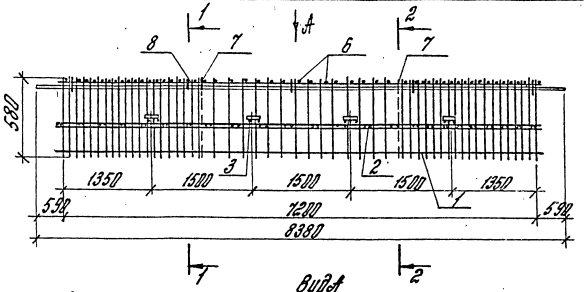

Вид А

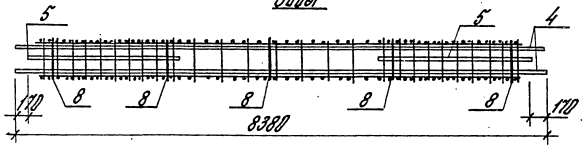

Обозначение	Марка	Масса кг
1.020.1-4. 3-4 03-	КП39	230,33
-01	КП40	326,46

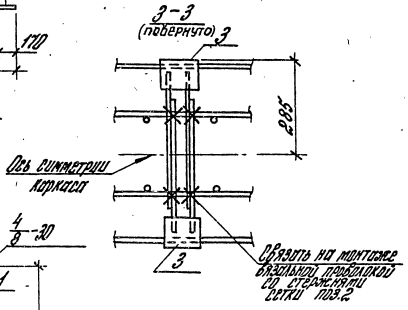

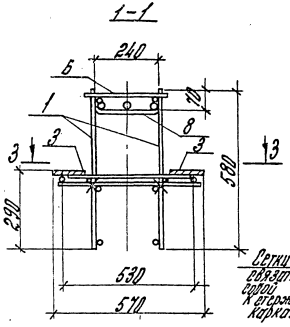

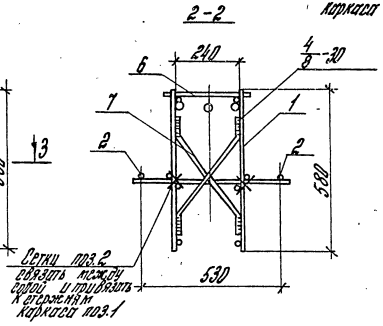

Нач. отд.	Кодыш		
Н. контр.	Валенкова		
ГНП	Валенкова		
Ст. инж.	Бочарова		
Провер.	Ермакова		
Разраб.	Котова		

1.020.1-4. 3-4 03 СБ

Каркас пространственный (КП39, КП40). Сборочный чертеж

Стадия	Масса	Масштаб
Р	см. табл.	
Лист	Листов 1	

ЦНИИПРОМЗДАНИЙ

Инв. № подл. | Подпись и дата | Взам. инв. №

Формат	Зона	Поз.	Обозначение	Наименование	Кол.	Примечание
				Документация		
			1.020.1-4. 3-4 ОЧ СБ	Сборочный чертеж		
			1.020.1-4. 3-4 ОО ПЗ	Пояснительная записка		
			Переменные данные	для исполнений		
			1.020.1-4. 3-4 ОЧ	(КП 41)		
				Сборочные единицы		
		1	1.020.1-4. 3-5 01-04	Каркас плоский КР12	2	
		2	1.020.1-4. 3-5 05-02	Сетка арматурная СЗ	1	
		3	1.020.1-4. 3-5 30	Изделие закладное МН30	4	
				Детали		
				Стержни отд. ГОСТ 5781-82		
БЧ		4		ф32 А III l = 8380 мм	2	105,77 кг
БЧ		5		ф32 А III l = 1900 мм	2	23,98 кг
БЧ		6		ф12 А III l = 280 мм	39	9,70 кг
А4		7	1.020.1-4. 3-5 32-02	Стержень гнутый	4	
А4		8	1.020.1-4. 3-5 32	Стержень гнутый	5	

Нач. отд.	Кодыш	[signature]
Н. контр.	Валенкова	[signature]
Гл. инж.	Коченкова	[signature]
Ст. инж.	Бочарова	[signature]
Ст. инж.	Асабкина	[signature]
Провер.	Ермакова	[signature]

Инв. № подл. | Подпись и дата | Взам. инв. №

1.020.1-4. 3-4 04

Каркас пространственный (КП 41, КП 42)

Отдел	Лист	Листов
Р	1	2

ЦНИИПРОМЗДАНИЙ

Формат	Зона	Поз.	Обозначение	Наименование	Кол.	Примечание
			1.020.1-4. 3-4 04-01	(КП42)		
				Сборочные единицы		
А4		1	1.020.1-4. 3-5 01-05	Каркас плоский КР13	2	
А4		2	1.020.1-4. 3-5 05-03	Сетка арматурная СЧ	1	
А4		3	1.020.1-4. 3-5 30	Изделие закладное МН30	4	
				Детали		
БЧ		4		Стержни отд. ГОСТ 5781-82		
БЧ		5		ф40 А III l = 8380 мм	2	165,47 кг
БЧ		6		ф40 А III l = 1500 мм	2	29,61 кг
А4		7	1.020.1-4. 3-5 32-02	ф14 А III l = 280 мм	39	13,19 кг
А4		8	1.020.1-4. 3-5 32	Стержень гнутый	4	
				Стержень гнутый	5	

Инв. № подл. | Подпись и дата | Взам. инв. №

1.020.1-4. 3-4 04

Лист 2

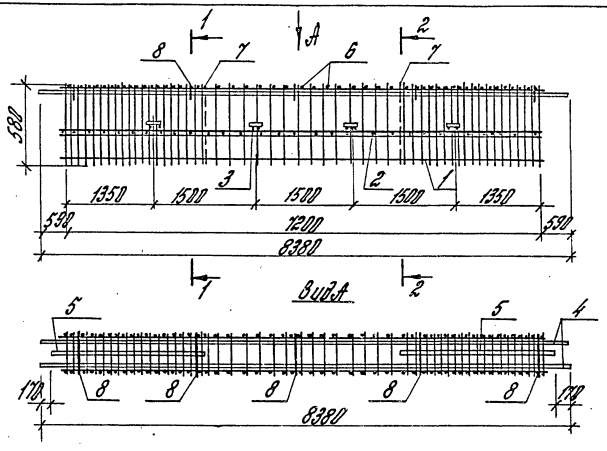

Обозначение	Марка	Масса кг	
1.020.1-4. 3-4 04-	КП 41	220,77	
-01	КП42	315,40	

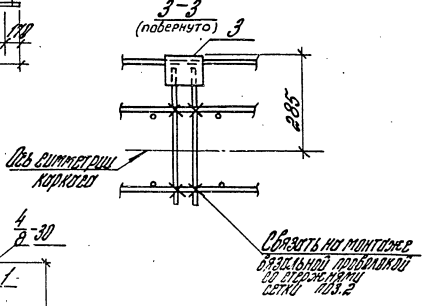

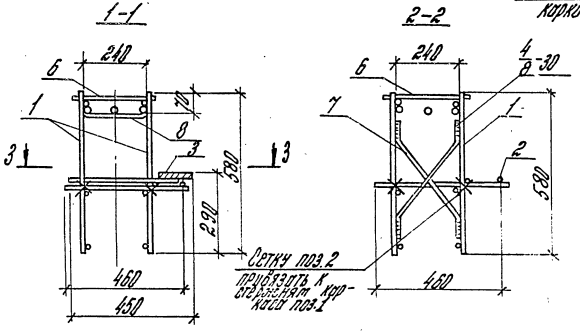

Нач. отд.	Кодыш		
Н. контр.	Валенкова		
ГИП	Валенкова		
Ст. инж.	Бочарова		
Провер.	Ермакова		
Разраб.	Котова		

1.020.1-4. 3-4 04 СБ

Каркас пространственный (КП41, КП42)
Сборочный чертеж

Стадия	Масса	Масштаб
Р	см. табл.	
Лист	Листов 1	

ЦНИИПРОМЗДАНИЙ

Инв. № подл. | Подпись и дата | Взам. инв. №

22228-04 13

Формат	Зона	Поз.	Обозначение	Наименование	Кол.	Примечание
				Документация		
			1.020.1-4.3-4 05СБ	Сборочный чертеж		
			1.020.1-4.3-4 00ПЗ	Пояснительная записка		
				Переменные данные для исполнений:		
			1.020.1-4.3-4 05	(КП43)		
				Сборочные единицы		
А4		1	1.020.1-4.3-5 01-05	Каркас плоский КР13	2	
А4		2	1.020.1-4.3-5 05-03	Сетка арматурная С4	1	
А4		3	1.020.1-4.3-5 30	Изделие закладное МН30	4	
				Детали		
				Стержни ото ГОСТ 5781-82		
Б4		4		ф40 А-III l = 8380	2	165,42кг
Б4		5		ф40 А-III l = 2000	1	19,74кг
Б4		6		ф14 А-III l = 280	39	13,19кг
А4		7	1.020.1-4.3-5 32-02	Стержень гнутый	4	
А4		8	1.020.1-4.3-5 32	Стержень гнутый	5	

Инв.№ подл. | Подпись и дата | Взам.инв.№

Нач.отд	Кабиш	
Н.контр.	Валенкова	
ГИП	Валенкова	
Гл.инж.	Бочарова	
Проверил	Ермакова	

1.020.1-4.3-4 05

Каркас пространственный КП43; КП44

Стадия	Лист	Листов
Р	1	2

ЦНИИПромзданий

Инв.№ подл. | Подпись и дата | Взам.инв.№

1.020.1-4.3-4 05

Лист 2

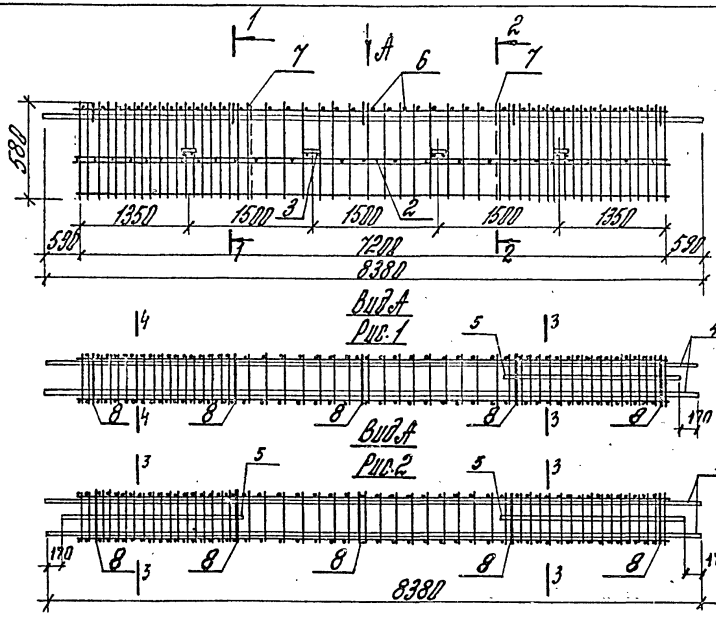

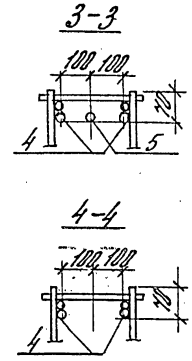

Обозначение	Марка	Рис.	Масса, кг
1.020.1-4. 3-4 05-	КП43	1	305,53
01	КП44	2	325,27

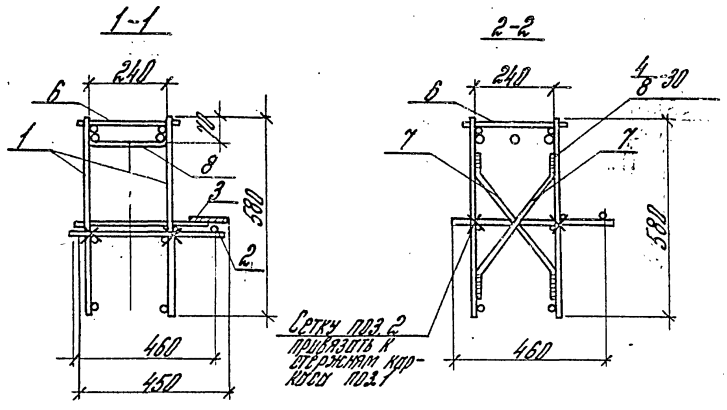

Нач. отд.	Кодыш		1.020.1-4. 3-4 05 СБ.	
Н. контр.	Валенкова		Каркас пространственный КП43, КП44 Сборочный чертеж	Стадия: Р; Масса: ст. табл.; Масштаб:
ГИП	Валенкова			Лист; Листов 1
Ст. инж.	Бучарова			ЦНИИПРОМЗДАНИЙ
Пров. ер.	Ермакова			
Разраб.	Котова			

Инв. № подл. | Подп. и дата | Взам. инв. №

22228-04 15

Формат	Зона	Поз.	Обозначение	Наименование	Кол.	Примечание
				Документация		
			1.020.1-4 3-4 06 СБ	Сборочный чертеж		
			1.020.1-4 3-4 00 ПЗ	Пояснительная записка		
			Переменные данные	для исполнений:		
			1.020.1-4. 3-4. 06	(КП 45)		
				Сборочные единицы		
А4		1	1.020.1-4. 3-5 02-03	Каркас плоский КР14	2	
А4		2	1.020.1-4. 3-5 06	Сетка арматурная С5	2	
А4		3	1.020.1-4. 3-5 30	Изделие закладное МН30	4	
				Детали		
				Стержни отдельные		
БУ		4		ГОСТ 5781-82		
БУ		5		ф28 А III l = 1900 мм	2	18,35кг
БУ		6		ф28 А III l = 1700 мм	2	16,42кг
БУ		7		ф28 А III l = 2500 мм	1	12,08кг
А4		8	1.020.1-4. 3-5 32	ф8 А III l = 280 мм	15	1,66кг.
				Стержень гнутый	4	

Инв. № подл. | Подпись и дата | Взам. инв. №

Нач. отд.	Кодыш	
Н. контр.	Валенкова	
Гл. инж. пр.	Валенкова	
Ст. инж.	Бочарова	
Ст. инж.	Асавкина	
Провер.	Ермакова	

1.020.1-4. 3-4 06

Каркас пространственный (КП 45 ... КП50)

Стадия	Лист	Листов
Р	1	6

ЦНИИПРОМЗДАНИЙ

Формат	Зона	Поз.	Обозначение	Наименование	Кол.	Примечание
			1.020.1-4. 3-4 06-01	(КП 46)		
				Сборочные единицы		
А4		1	1.020.1-4. 3-5 02-04	Каркас плоский КР15	2	
А4		2	1.020.1-4. 3-5 06	Сетка арматурная С5	2	
А4		3	1.020.1-4. 3-5 30	Изделие закладное МН30	4	
				Детали		
				Стержни отдельные		
БУ		4		ГОСТ 5781-82		
БУ		5		ф28 А III l = 1900 мм	2	18,35кг
БУ		6		ф28 А III l = 1700 мм	2	16,42кг
БУ		7		ф28 А III l = 2500 мм	1	12,08кг
А4		8	1.020.1-4. 3-5 32	ф8 А III l = 280 мм	15	1,66кг
				Стержень гнутый	4	

Инв. № подл. | Подпись и дата | Взам. инв. №

1.020.1-4. 3-4 06

Лист 2

Формат	Зона	Поз.	Обозначение	Наименование	Кол.	Примечание
			1.020.1-4. 3-4 06-02	(КП47)		
				Сборочные единицы		
А4		1	1.020.1-4. 3-5 02-04	Каркас плоский КР15	2	
А4		2	1.020.1-4. 3-5 06	Сетка арматурная С5	2	
А4		3	1.020.1-4. 3-5 30	Узел. закладное МК30	4	
				Детали		
				Стержни отдельные ГОСТ 5781-82		
Б4		4		ф32 A III L=2000 мм	2	25,24кг
Б4		5		ф32 A III L=1100 мм	2	21,46кг
Б4		6		ф32 A III L=2600 мм	1	16,41кг
Б4		7		ф8 A III L=280 мм	15	1,66 кг
А4		8	1.020.1-4. 3-5 32	Стержень гнутый	4	

Инв. № подл. | Подпись и дата | Взам. инв. №

Формат	Зона	Поз.	Обозначение	Наименование	Кол.	Примечание
			1.020.1-4. 3-4 06-03	(КП48)		
				Сборочные единицы		
А4		1	1.020.1-4. 3-5 02-05	Каркас плоский КР16	2	
А4		2	1.020.1-4. 3-5 06-01	Сетка арматурная С6	2	
А4		3	1.020.1-4. 3-5 30	Узел. закладное МК30	4	
				Детали		
				Стержни отдельные ГОСТ 5781-82		
Б4		4		ф36 A III L=1800 мм	2	28,76кг
Б4		5		ф36 A III L=1800 мм	2	28,76кг
Б4		6		ф36 A III L=2500 мм	1	20,77кг
Б4		7		ф8 A III L=280 мм	15	1,66кг
А4		8	1.020.1-4. 3-5 32	Стержень гнутый	4	

Инв. № подл. | Подпись и дата | Взам. инв. №

22228-04 17

Формат	Зона	Поз.	Обозначение	Наименование	Кол.	Примечание
			1.020.1-4. 3-4 06-04	(КП49)		
				Сборочные единицы		
А4		1	1.020.1-4. 3-502-06	Каркас плоский КР17	2	
А4		2	1.020.1-4. 3-5 06-01	Сетка арматурная С6	2	
А4		3	1.020.1-4. 3-5 30	Изделие закладное МН30	4	
				Детали		
				Стержни отдельные ГОСТ 5781-82		
Б4		4		ф36 А-III L = 1900 мм	2	30,36 кг
Б4		5		ф36 А-III L = 1900 мм	2	30,36 кг
Б4		6		ф36 А-III L = 2500 мм	1	19,98 кг
Б4		7		ф8 А-III L = 280 мм	15	1,66 кг
А4		8	1.020.1-4. 3-5 32	Стержень гнутый	4	

Инв.№ подл. | Подпись и дата | Взам.инв.№

1.020.1-4. 3-4 06 Лист 5

Формат	Зона	Поз.	Обозначение	Наименование	Кол.	Примечание
			1.020.1-4. 3-4 06-05	(КП50)		
				Сборочные единицы		
А4		1	1.020.1-4. 3-5 02-06	Каркас плоский КР17	2	
А4		2	1.020.1-4. 3-5 06-01	Сетка арматурная С6	2	
А4		3	1.020.1-4. 3-5 30	Изделие закладное МН30	4	
				Детали		
				Стержни отдельные ГОСТ 5781-82		
Б4		4		ф40 А-III L = 1900 мм	2	37,51 кг
Б4		5		ф40 А-III L = 1900 мм	2	37,51 кг
Б4		6		ф40 А-III L = 2500 мм	1	24,68 кг
Б4		7		ф8 А-III L = 280 мм	15	1,66 кг
А4		8	1.020.1-4. 3-5 32	Стержень гнутый	4	

Инв.№ подл. | Подпись и дата | Взам.инв.№

1.020.1-4. 3-4 06 Лист 5

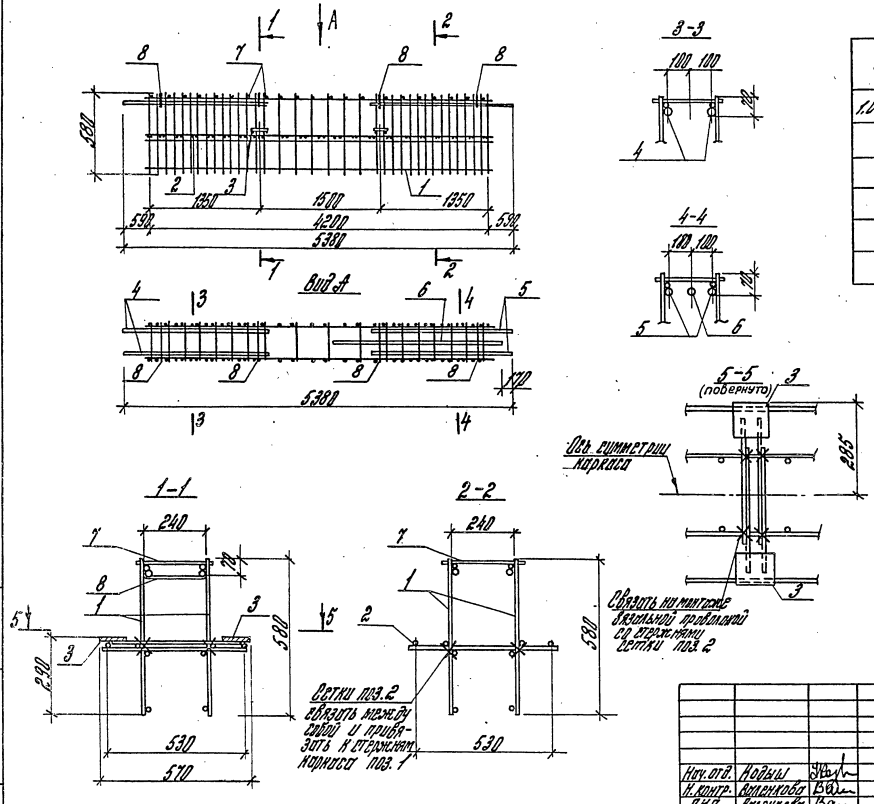

Обозначение	Марка	Масса кг	
1.020.1-4. 3-4 06-	КП45	83,95	
-01	КП46	90,39	
-02	КП47	106,65	
-03	КП48	136,41	
-04	КП49	153,56	
-05	КП50	172,56	

Нач. отд.	Кодыш		
Н. контр.	Валенкова		
ГИП	Валенкова		
Ст. инж.	Бочарова		
Провер.	Ермакова		
Разраб.	Котова		

1.020.1-4. 3-4 06 СБ

Каркас пространственный (КП45... КП50) Сборочный чертеж.

Стадия	Масса	Масштаб
Р	см. табл.	
Лист	Листов 1	

ЦНИИПРОМЗДАНИЙ

Инв. № подл. | Подпись и дата | Взам. инв. №

22228-04 19

Формат	Зона	Поз.	Обозначение	Наименование	Кол.	Примечание
				Документация		
			1.020.1-4. 3-4 07 СБ	Сборочный чертеж		
			1.020.1-4. 3-4 00 ПЗ	Пояснительная записка		
			Переменные данные	для исполнений:		
			1.020.1-4. 3-4 07	(КП51)		
				Сборочные единицы		
А4		1	1.020.1-4. 3-5 02-03	Каркас плоский КР14	2	
А4		2	1.020.1-4. 3-5 06	Сетка арматурная С5	2	
А4		3	1.020.1-4. 3-5 30	Изделие закладное МН30	4	
				Детали		
				Стержни отдельные ГОСТ 5781-82		
Б4		4		Ф28А III L = 1700 мм	4	32,84 кг
Б4		5		Ф28А III L = 5040 мм	1	24,25 кг
Б4		6		Ф8А III L = 280 мм	15	1,66 кг
А4		7	1.020.1-4. 3-5 32	Стержень гнутый	4	

Нач. отд.	Кодлы		1.020.1-4. 3-4 07		
Н. контр.	Валенкова		Каркас пространственный (КП51... КП56)	Стадия	Лист	Листов
Гл. инж. пр.	Валенкова			Р	1	6
Ст. инж.	Бочарова			ЦНИИПРОМЗДАНИЙ		
Ст. инж.	Асавкина					
Провер.	Ермакова					

Инв. № подл. | Подпись и дата | Взам. инв. №

Формат	Зона	Поз.	Обозначение	Наименование	Кол.	Примечание
			1.020.1-4. 3-4 07-01	(КП52)		
				Сборочные единицы		
А4		1	1.020.1-4. 3-5 02-04	Каркас плоский КР15	2	
А4		2	1.020.1-4. 3-5 06	Сетка арматурная С5	2	
А4		3	1.020.1-4. 3-5 30	Изделие закладное МН30	4	
				Детали		
				Стержни отдельные ГОСТ 5781-82		
Б4		4		Ф28А III L = 1700 мм	4	32,84 кг
Б4		5		Ф28А III L = 5040 мм	1	24,25 кг
Б4		6		Ф8А III L = 280 мм	15	1,66 кг
А4		7	1.020.1-4. 3-5 32	Стержень гнутый	4	

Инв. № подл. | Подпись и дата | Взам. инв. №

1.020.1-4. 3-4 07 | Лист 2

22228-04 20

Формат	Зона	Поз.	Обозначение	Наименование	Кол.	Приме-чание
			1.020.1-4. 3-4 07-02	(КП53)		
				Сборочные единицы		
А4		1	1.020.1-4. 3-5 02-04	Каркас плоский КР15	2	
А4		2	1.020.1-4. 3-5 06	Сетка арматурная С5	2	
А4		3	1.020.1-4. 3-5 30	Изделие закладное МК30	4	
				Детали		
				Стержни отдельные ГОСТ 5781-82		
Б4		4		ф32 А III L = 1700 мм	4	42.91 кг
Б4		5		ф32 А III L = 5040 мм	1	31.68 кг
Б4		6		ф8 А III L = 280 мм	15	1.66 кг
А4		7	1.020.1-4. 3-5 32	Стержень гнутый	4	

Инв. № подл. | Подпись и дата | Взам. инв. №

1.020.1-4. 3-4 07 Лист 3

Формат	Зона	Поз.	Обозначение	Наименование	Кол.	Приме-чание
			1.020.1-4. 3-4 07-03	(КП 54)		
				Сборочные единицы		
А4		1	1.020.1-4. 3-5 02-05	Каркас плоский КР16	2	
А4		2	1.020.1-4. 3-5 06-01	Сетка арматурная С6	2	
А4		3	1.020.1-4. 3-5 30	Изделие закладное МК30	4	
				Детали		
				Стержни отдельные		
Б4		4		ГОСТ 5781-82		
Б4		5		ф36 А III L = 1800 мм	4	57,53 кг
Б4		6		ф36 А III L = 5040 мм	1	40.11 кг
А4		7	1.020.1-4. 3-5 32	ф8 А III L = 280 мм	15	1.66 кг
				Стержень гнутый	4	

Инв. № подл. | Подпись и дата | Взам. инв. №

1.020.1-4. 3-4 07 Лист 4

Формат	Зона	Поз.	Обозначение	Наименование	Кол.	Примечание
			1.020.1-4. 3-4 07-04	(КП55)		
				Сборочные единицы		
А4		1	1.020.1-4. 3-5 02-06	Каркас плоский КР17	2	
А4		2	1.020.1-4. 3-5 06-01	Сетка арматурная С6	2	
А4		3	1.020.1-4. 3-5 30	Изделие закладное МН30	4	
				Детали		
				Стержни отдельные ГОСТ 5781-82		
Б4		4		ф36 А III L = 1800мм	4	57,53кг
Б4		5		ф36 А III L = 5040мм	1	40,11кг
Б4		6		ф8 А III L = 280мм	15	1,66кг
А4		7	1.020.1-4. 3-5 32	Стержень гнутый	4	

Инв. № подл. | Подпись и дата | Взам. инв. №

Формат	Зона	Поз.	Обозначение	Наименование	Кол.	Примечание
			1.020.1-4. 3-4 07-05	(КП56)		
				Сборочные единицы		
А4		1	1.020.1-4. 3-5 02-06	Каркас плоский КР17	2	
А4		2	1.020.1-4. 3-5 06-01	Сетка арматурная С6	2	
А4		3	1.020.1-4. 3-5 30	Изделие закладное МН30	4	
				Детали		
				Стержни отдельные ГОСТ 5781-82		
Б4		4		ф40 А III L = 5380мм	2	106,20кг
Б4		5		ф40 А III L = 1500мм	2	29,61кг
Б4		6		ф8 А III L = 280мм	15	1,66кг
А4		7	1.020.1-4. 3-5 32	Стержень гнутый	4	

Инв. № подл. | Подпись и дата | Взам. инв. №

22228-04 22

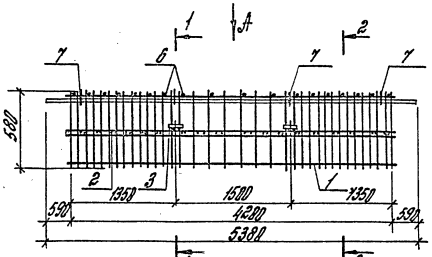

Вид А
Рис. 1

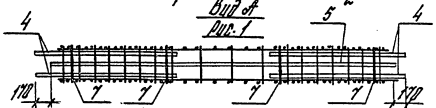

Вид А
Рис. 2

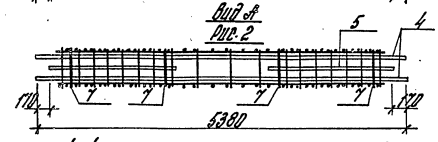

Обозначение	Марка	Рис.	Масса кг
1.020.1-4. 3-4 ОУ-	КП51	1	94,19
-01	КП52	1	100,63
-02	КП53	1	118,13
-03	КП54	1	155,16
-04	КП55	1	170,50
-05	КП56	2	208,57

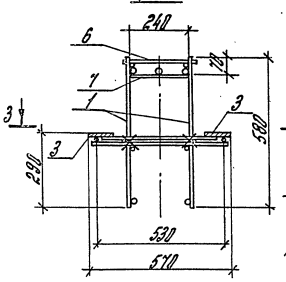

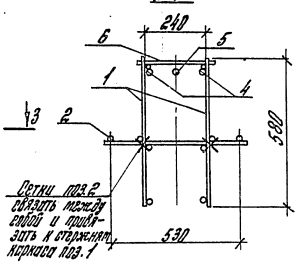

Сетки поз.2 связать между собой и привязать к стержням каркаса поз.1

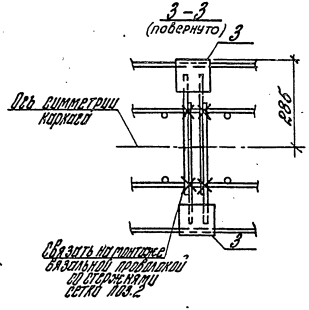

Нач. отд.	Нойны		
Н. контр.	Еленкова		
ГИП	Еленкова		
Гл. инж.	Бачарова		
Проверил	Ермакова		
Разраб.	Хотова		

1.020.1-4. 3-4 ОУ.ОБ

Каркас пространственный (КП51 ... КП56) сборочный чертеж

Стадия	Масса	Масштаб
Р	см. табл.	
Лист	Листов 1	

ЦНИИПромзданий

22228-04 23

Инв. № подл. | Подпись и дата | Взам. инв. №

Формат	Зона	Поз.	Обозначение	Наименование	Кол.	Примечание
				Документация		
			1.020.1-4. 3-4 08 СБ	Сборочный чертеж		
			1.020.1-4. 3-4 00 ПЗ	Пояснительная записка		
			Переменные данные	для исполнений		
			1.020.1-4. 3-4 08	(КП 57)		
				Сборочные единицы		
А4		1	1.020.1-4. 3-5 02-04	Каркас плоский КР15	2	
А4		2	1.020.1-4. 3-5 06	Сетка арматурная С5	2	
А4		3	1.020.1-4. 3-5 30	Изделие закладное МН30	4	
				Детали		
				Стержни отдельные		
				ГОСТ 5781-82		
Б4		4		Ф28 А III L = 5380 мм	2	51,97 кг
Б4		6		Ф10 А III L = 280 мм	25	4,32 кг
А4		7	1.020.1-4. 3-5 32	Стержень гнутый	4	

Инв. № подл. | Подпись и дата | Взам. инв. №

Нач. отд.	Кодыш	
Н. контр.	Вилленкова	
Гл. инж. пр.	Алленкова	
Гл. инж.	Бочарова	
Гл. инж.	Арабкина	
Провер.	Ермакова	

1.020.1-4. 3-4 08

Каркас пространственный (КП 57 .... КП59)

Стадия	Лист	Листов
Р	1	3

ЦНИИПРОМЗДАНИЙ

Формат	Зона	Поз.	Обозначение	Наименование	Кол.	Примечание
			1.020.1-4. 3-4 08-01	(КП58)		
				Сборочные единицы		
А4		1	1.020.1-4. 3-5 02-05	Каркас плоский КР16	2	
А4		2	1.020.1-4. 3-5 06	Сетка арматурная С5	2	
А4		3	1.020.1-4. 3-5 30	Изделие закладное МН30	4	
				Детали		
				Стержни отдельные		
				ГОСТ 5781-82		
Б4		4		Ф32 А III L = 5380 мм	2	67,91 кг
Б4		5		Ф32 А III L = 1500 мм	2	18,93 кг
Б4		6		Ф12 А III L = 280 мм	25	6,22 кг
А4		7	1.020.1-4. 3-5 32	Стержень гнутый	4	

Инв. № подл. | Подпись и дата | Взам. инв. №

1.020.1-4. 3-4 08

Лист 2

22228-04 24

Формат	Зона	Поз.	Обозначение	Наименование	Кол.	Примечание
			1.020.1-4. 3-4 08-02	(КП59)		
				Сборочные единицы		
А4		1	1.020.1-4. 3-5 02-06	Каркас плоский КР17	2	
А4		2	1.020.1-4. 3-5 06-01	Сетка арматурная С6	2	
А4		3	1.020.1-4. 3-5 30	Изделие закладное МН30	4	
				Детали		
				Стержни отдельные.		
				ГОСТ 5781-82		
Б4		4		Ф36 А III L=5380 мм	2	85,97 кг
Б4		5		Ф36 А III L=1700 мм	2	27,17 кг
Б4		6		Ф14 А III L=280 мм	25	3,46 кг
А4		7	1.020.1-4. 3-5 32	Стержень гнутый	4	

Инв. № подл. | Подпись и дата | Взам. инв. №

Формат	Зона	Поз.	Обозначение	Наименование	Кол.	Примечание

Инв. № подл. | Подпись и дата | Взам. инв. №

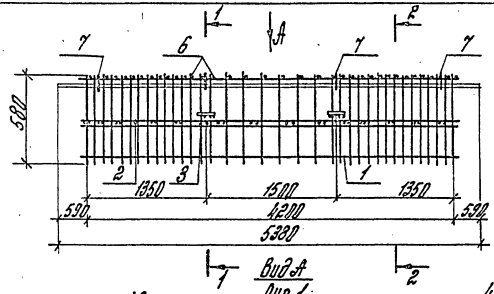

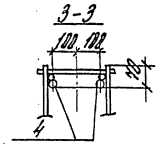

Обозначение	Марка	Рис.	Масса, кг
1.020.1-4. 3-4 08-	КП57	1	98,17
-01	КП58	2	147,40
-02	КП59	2	192,80

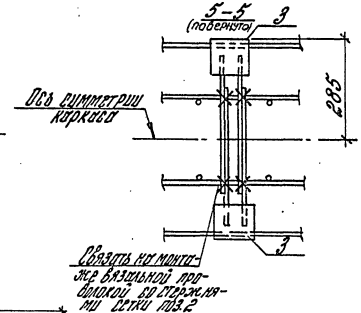

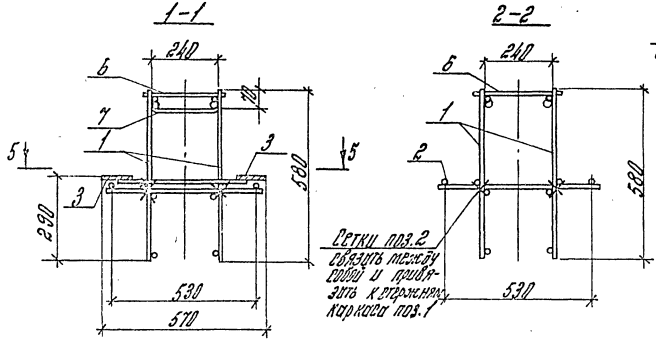

Нач. отд.	Кобыш		
Н. контр.	Оленкова		
ГИП	Маленкая		
Гл. инж.	Бухарова		
Провер.	Ермакова		
Разраб.	Котова		

1.020.1-4. 3-4 08 05

Коркас пространственный (КП57... КП59) Сборочный чертеж

Стадия	Лист	Листов
Р		

ЦНИИПРОМЗДАНИЙ

Формат	Зона	Поз.	Обозначение	Наименование	Кол.	Примечание
				Документация		
			1.020.1-4. 3-4 09СБ	Сборочный чертеж		
			1.020.1-4. 3-4 00ПЗ	Пояснительная записка		
			Переменные данные	для исполнений		
			1.020.1-4. 3-4 09	(КП 60)		
				Сборочные единицы		
А4		1	1.020.1-4. 3-5 02-04	Каркас плоский КР15	2	
А4		2	1.020.1-4. 3-5 06-02	Сетка арматурная С7	1	
А4		3	1.020.1-4. 3-5 30	Изделие закладное МН30	2	
				Детали		
				Стержни отдельные ГОСТ 5781-82		
Б4		4		Ф28А III L = 5380 мм	2	51,97 кг
Б4		7		Ф10А III L = 280 мм	25	4,32 кг
П4		8	1.020.1-4. 3-5 32	Стержень гнутый	4	

Взам. инв. №

Подпись и дата

Инв. № подл.

Нач. отд.	Кодыш	[signature]
Норм. конт.	Валенкова	[signature]
Гл. ин. пр.	Валенкова	[signature]
Ст. инж.	Бочарова	[signature]
Ст. инж.	Асавкина	[signature]
Провер.	Ермакова	[signature]

1.020.1-4. 3-4 09

Каркас пространственный (КП 60... КП63)

Стадия	Лист	Листов
Р	1	3

ЦНИИПРОМЗДАНИЙ

Формат	Зона	Поз.	Обозначение	Наименование	Кол.	Примечание
			1.020.1-4. 3-4 09-01	(КП 61)		
				Сборочные единицы		
А4		1	1.020.1-4. 3-5 02-05	Каркас плоский КР16	2	
А4		2	1.020.1-4. 3-5 06-02	Сетка арматурная С7	1	
А4		3	1.020.1-4. 3-5 30	Изделие закладное МН30	2	
				Детали		
				Стержни отд. ГОСТ 5781-82		
Б4		4		Ф32А III L = 5380 мм	2	67,91 кг
Б4		5		Ф32А III L = 1500 мм	2	18,93 кг
Б4		7		Ф12А III L = 280 мм	25	6,22 кг
А4		8	1.020.1-4. 3-5 32	Стержень гнутый	4	
			1.020.1-4. 3-4 09-02	(КП 62)		
				Сборочные единицы		
А4		1	1.020.1-4. 3-5 02-06	Каркас плоский КР17	2	
А4		2	1.020.1-4. 3-5 06-03	Сетка арматурная С8	1	
А4		3	1.020.1-4. 3-5 30	Изделие закладное МН30	2	
				Детали		
				Стержни отд. ГОСТ 5781-82		
Б4		4		Ф36А III L = 5380 мм	2	85,97 кг
Б4		5		Ф36А III L = 1700 мм	2	27,17 кг
Б4		7		Ф14А III L = 280 мм	25	8,46 кг
А4		8	1.020.1-4. 3-5 32	Стержень гнутый	4	

Взам. инв. №

Подпись и дата

Инв. № подл.

1.020.1-4. 3-4 09

Лист 2

22228-04 27

Формат	Зона	Поз.	Обозначение	Наименование	Кол.	Примечание
			1.020.1-4. 3-4 09-03	(КП63)		
				Сборочные единицы		
		1	1.020.1-4. 3-5 02-05	Каркас плоский КР16	2	
		2	1.020.1-4. 3-5 06-02	Сетка арматурная С7	1	
		3	1.020.1-4. 3-5 30	Изделие закладное МН30	2	
		4	1.020.1-4. 3-5 20-03	Составная позиция СП4	2	
		5	1.020.1-4. 3-5 20-01	Составная позиция СП2	1	
				Детали		
				Стержни отдельные ГОСТ 5781-82		
Б4		6		ф36 А III L = 1500 мм	1	11,99 кг
Б4		7		ф12 А III L = 280 мм	25	6,22 кг
		8	1.020.1-4. 3-5 32	Стержень гнутый	2	
		9	1.020.1-4. 3-5 32-01	Стержень гнутый	2	

Инв. № подл. | Подпись и дата | Взам. инв. №

Формат	Зона	Поз.	Обозначение	Наименование	Кол.	Примечание

Инв. № подл. | Подпись и дата | Взам. инв. №

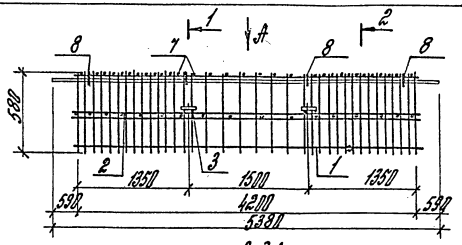

Вид А
Рис. 1

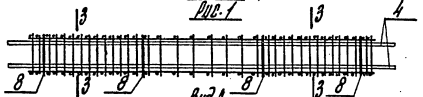

Вид А
Рис. 2

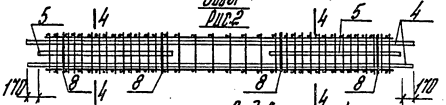

Вид А
Рис. 3



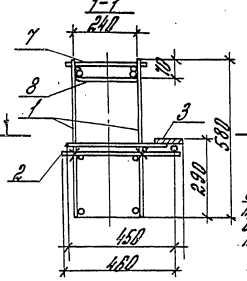

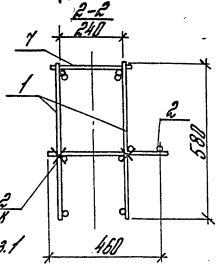

Сетку поз. 2 привязать к отогнутым концам стержней поз. 1

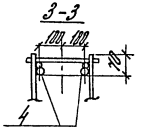

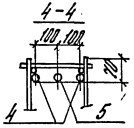

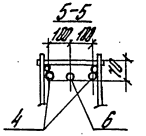

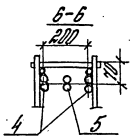

Обозначение	Марка	Рис.	Масса, кг
1.020.1-4.3-4.09	КП60	1	92,99
-01	КП61	2	142,22
-02	КП62	2	186,74
-03	КП63	3	221,30

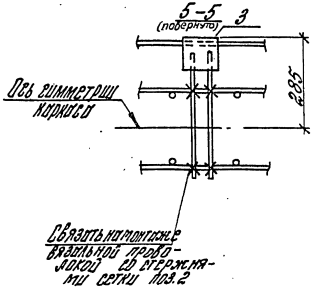

Инж. отд.	Колпаны		
Н. контр.	Семенова		
ГИП	Семенова		
Гл. инж.	Бучарова		
Пробер.	Ермакова		
Разраб.	Котова		

1.020.1-4. 3-4.09 СБ

Каркас пространственный (КП60... КП63) сборочный чертеж

Стадия	Масса	Масштаб
Р	см. табл.	
Лист	Листов 1	

ЦНИИпромзданий

Инв. № подл. | Подпись и дата | Взам. инв. №

Формат	Зона	Поз.	Обозначение	Наименование	Кол.	Примечание
				Документация		
			1.020.1-4. 3-4 1085	Сборочный чертеж		
			1.020.1-4. 3-4 0003	Пояснительная записка		
			Переменные данные	Для исполнений:		
			1.020.1-4. 3-4 10	(КП 64)		
				Сборочные единицы		
А4		1	1.020.1-4. 3-5 03-02	Каркас плоский КР13	2	
А4		2	1.020.1-4. 3-5 07	Сетка арматурная С9	2	
А4		3	1.020.1-4. 3-5 14	Сетка арматурная С41	1	
А4		4	1.020.1-4. 3-5 21-02	Изделие закладное МН2т	2	
А4		5	1.020.1-4. 3-5 21-03	Изделие закладное МН2н	2	
А4		6	1.020.1-4. 3-5 26	Изделие закладное МН24	4	
А4		7	1.020.1-4. 3-5 23-02	Изделие закладное МН14	4	
А4		8	1.020.1-4. 3-5 30	Изделие закладное МН30	4	
				Детали		
				Стержни отд. ГОСТ 5781-82		
Б4		9		ф32 А-III L = 2380 мм	2	30.04 кг
Б4		10		ф32 А-III L = 2040 мм	1	12.75 кг
Б4		11		ф10 А-III L = 280 мм	9	1.56 кг
А4		12	1.020.1-4. 3-5 32	Стержень гнутый	2	

Инв. № подл. | Подпись и дата | Взам. инв. №

Нач. отд.	Кабыш	
Н. контр.	Алексеева	
Рук. гр.	Алексеева	
Гл. спец.	Егорова	
Гл. инж.	Алексеев	
Пресдор.	Ерминова	

1.020.1-4. 3-4 10

Каркас предварительный КП 64, КП65

Стадия	Лист	Листов
Р	1	2

ЦНИИПРОМЗДАНИЙ

Формат	Зона	Поз.	Обозначение	Наименование	Кол.	Примечание
			1.020.1-4. 3-4 10-01	(КП 65)		
				Сборочные единицы		
А4		1	1.020.1-4. 3-5 03-03	Каркас плоский КР13	2	
А4		2	1.020.1-4. 3-5 07-01	Сетка арматурная С10	2	
А4		3	1.020.1-4. 3-5 14	Сетка арматурная С41	1	
А4		4	1.020.1-4. 3-5 21-02	Изделие закладное МН2т	2	
А4		5	1.020.1-4. 3-5 21-03	Изделие закладное МН2н	2	
А4		6	1.020.1-4. 3-5 26	Изделие закладное МН24	4	
А4		7	1.020.1-4. 3-5 23-02	Изделие закладное МН14	4	
А4		8	1.020.1-4. 3-5 30	Изделие закладное МН30	4	
А4		9	1.020.1-4. 3-5 20-04	Составная позиция СП5	2	
А4		10	1.020.1-4. 3-5 20-05	Составная позиция СП6	1	
				Детали		
				Стержни отд. ГОСТ 5781-82		
Б4		11		ф12 А-III L = 280 мм	9	2.24 кг
А4		12	1.020.1-4. 3-5 32-	Стержень гнутый	1	
А4		13	1.020.1-4. 3-5 32-01	Стержень гнутый	1	

Инв. № подл. | Подпись и дата | Взам. инв. №

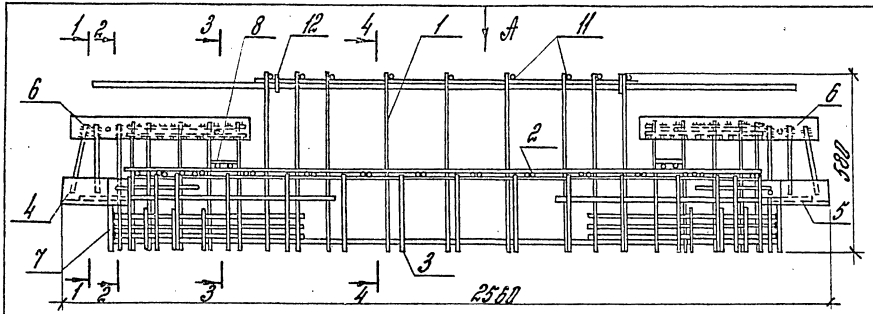

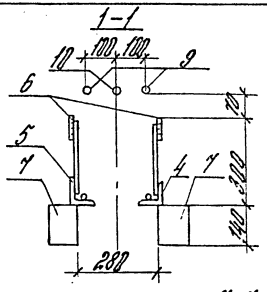

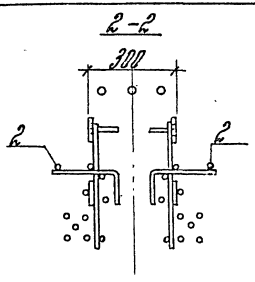

Вид А
Рис. 1

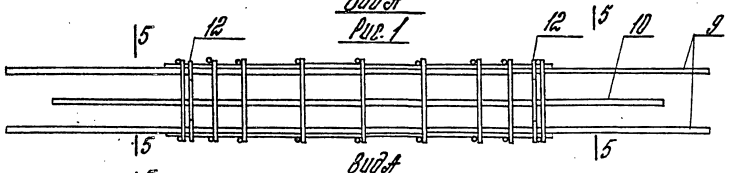

Вид А
Рис. 2

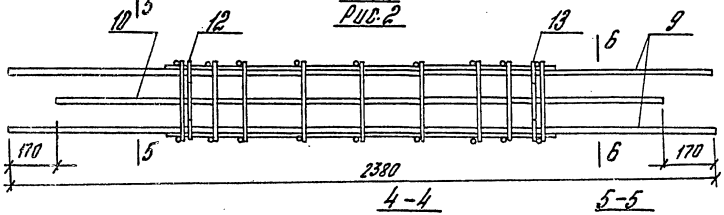

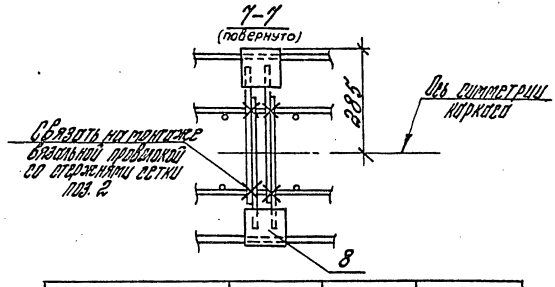

Обозначение	Марка	Рис.	Масса кг
1.020.1-4.3-4 10 –	КП 64	1	152,20
01	КП 65	2	202,54

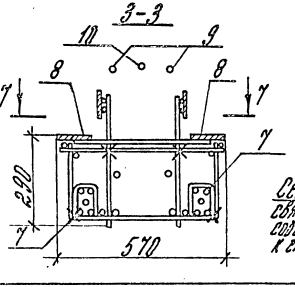

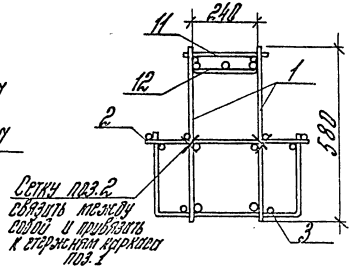

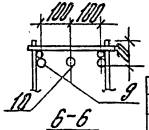

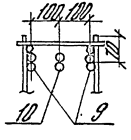

Нач. отд.	Кодыш	
Н. контр.	Валенкова	
РНП	Валенкова	
Ст. инж.	Бочарова	
Провер.	Ермакова	
Разраб.	Котова	

1.020.1-4. 3-4 10 СБ

Каркас пространственный (КП 64, КП 65) сборочный чертеж

Стадия	Масса	Масштаб
Р	см. табл.	

Лист | Листов 1

ЦНИИПРОМЗДАНИЙ

22228-04 31

Инв. № подл. | Подпись и дата | Взам. инв. №

Формат	Зона	Поз.	Обозначение	Наименование	Кол.	Примечание
				Документация		
			1.020. 1-4. 3-4 11 СБ	Сборочный чертеж		
			1.020. 1-4. 3-4 00 ПЗ	Пояснительная записка		
			Переменные данные	для исполнений:		
			1.020. 1-4 3-4 11	(КП66)		
				Сборочные единицы		
А4		1	1.020. 1-4. 3-5 03-03	Каркас плоский КР19	2	
А4		2	1.020. 1-4. 3-5 07-02	Сетка арматурная С11	1	
А4		3	1.020. 1-4. 3-5 16	Сетка арматурная С49	1	
А4		4	1.020. 1-4. 3-5 21-04	Изделие закладное МН3^{Т}	2	
А4		5	1.020. 1-4. 3-5 21-05	Изделие закладное МН3^{Н}	2	
А4		6	1.020. 1-4. 3-5 26	Изделие закладное МН24	4	
А4		7	1.020. 1-4. 3-5 23-02	Изделие закладное МН14	2	
А4		8	1.020. 1-4. 3-5 27	Изделие закладное МН26	2	
А4		9	1.020. 1-4. 3-5 30	Изделие закладное МН30	2	
				Детали		
Б4		10		Стержни отд. ГОСТ 5781-82		
Б4		11		ф32 А III l = 2380	2	30,04 кг
Б4		12		ф32 А III l = 2040	1	12,75 кг
А4		13	1.020. 1-4. 3-5 32	ф12 А III l = 280	9	2,24 кг
				Стержень гнутый	2	

Взам. инв. №

Подпись и дата

Инв. № подл.

Нач. отд.	Кодыш	
Н. контр.	Валенкова	
ГИП	Валенкова	
Ст. инж.	Бачарова	
Проверил	Ермакова	

1.020. 1-4. 3-4 11

Каркас пространственный КП 66, КП 67

Стадия	Лист	Листов
Р	1	2

ЦНИИПРОМЗДАНИЙ

Формат	Зона	Поз.	Обозначение	Наименование	Кол.	Примечание
			1.020. 1-4. 3-4	11-01 (КП 67)		
				Сборочные единицы		
А4		1	1.020. 1-4. 3-5 03-03	Каркас плоский КР19	2	
А4		2	1.020. 1-4. 3-5 07-02	Сетка арматурная С11	1	
А4		3	1.020. 1-4. 3-5 16	Сетка арматурная С49	1	
А4		4	1.020. 1-4. 3-5 21-04	Изделие закладное МН3^{Т}	2	
А4		5	1.020. 1-4. 3-5 21-05	Изделие закладное МН3^{Н}	2	
А4		6	1.020 1-4. 3-5 26	Изделие закладное МН24	4	
А4		7	1.020 1-4. 3-5 23-02	Изделие закладное МН14	2	
А4		8	1.020 1-4. 3-5 27	Изделие закладное МН26	2	
А4		9	1.020. 1-4. 3-5 30	Изделие закладное МН30	2	
				Детали		
Б4		10		Стержни отд. ГОСТ 5781-82		
Б4		11		ф36 А III l = 2380	2	38,03 кг
Б4		12		ф36 А III l = 2040	1	16,30 кг
А4		13	1.020. 1-4. 3-5 32	ф12 А III l = 280	9	2,24 кг
				Стержень гнутый	2	

Взам. инв. №

Подпись и дата

Инв. № подл.

1.020. 1-4. 3-4 11

Лист 2

22228-04 32

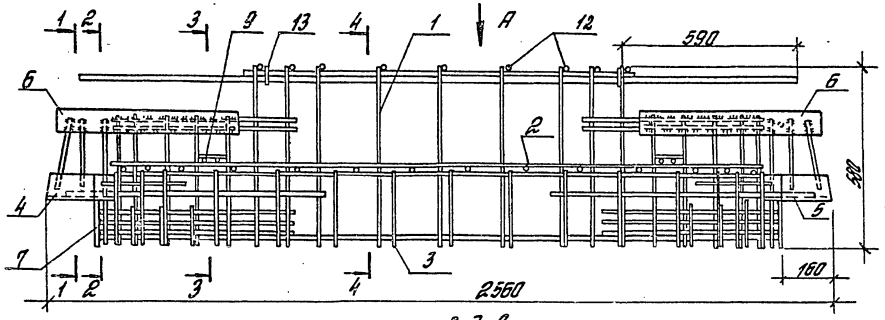

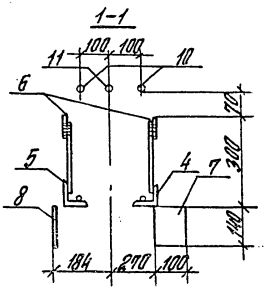

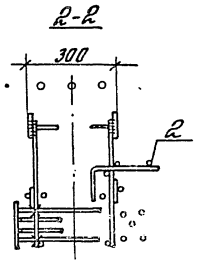

Вид А

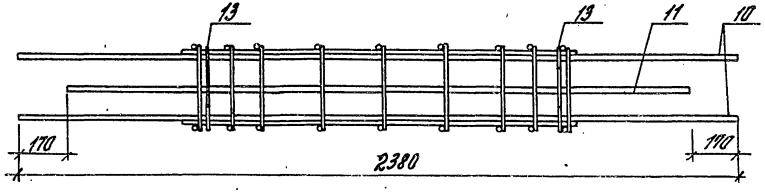

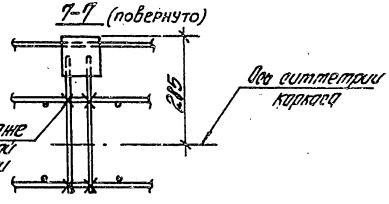

Обозначение	Марка	Масса кг
1.020.1-4.3-4 11-	КПБ6	165,83
01	КПБ7	178,37

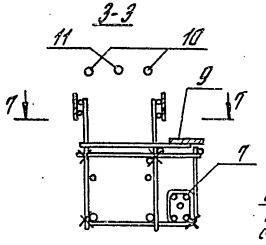

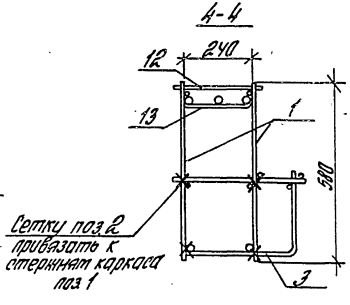

			1.020.1-4.3-4 11СБ		
Нач.отд	Кайны		Каркас пространственный (КПБ6, КПБ7). Сборочный чертеж	Стадия	Масса
Н.контр	Валенкова			Р	сл. табл.
ГИП	Валенкова			Лист	Листов 1
Ст.инж.	Бочарова			ЦНИИПРОМЗДАНИЙ	
Пробел	Ермакова				
Разраб.	Катова				

Инв.№ подл. | Подпись и дата | Взам.инв.№

Формат	Зона	Поз.	Обозначение	Наименование	Кол.	Примечание
				Документация		
			1.020.1-4.3-4 12 СБ	Сборочный чертеж		
			1.020.1-4.3-4 00 ПЗ	Пояснительная записка		
			Переменные данные	для исполнений:		
			1.020.1-4.3-4 12	(КП70)		
				Сборочные единицы		
А4		1	1.020.1-4.3-5 04	Каркас плоский КР24	2	
А4		2	1.020.1-4.3-5 19	Сетка арматурная С60	1	
А4		3	1.020.1-4.3-5 21-04	Изделие закладное МН3Т	2	
А4		4	1.020.1-4.3-5 21-05	Изделие закладное МН3Н	2	
А4		5	1.020.1-4.3-5 26	Изделие закладное МН24	4	
А4		6	1.020.1-4.3-5 27	Изделие закладное МН26	4	
				Детали		
				Стержни отд. ГОСТ 5781-82		
Б4		7		ф32АIII $h = 5380$	2	67,91 кг
Б4		8		ф32АIII $h = 5380$	1	33,95 кг
Б4		9		ф8АIII $h = 280$	32	3,54 кг
А4		10	1.020.1-4.3-5 32	Стержень гнутый	4	

Взам. инв. №

Подпись и дата

Инв. № подл.

1.020.1-4.3-4 12

Нач. отд.	Кодыш	[подпись]
Н. контр.	Воленкова	[подпись]
ГИП	Воленкова	[подпись]
Ст. инж.	Горикова	[подпись]
Пробер.	Емянова	[подпись]

Каркас пространственный (КП70, КП71)

Стадия	Лист	Листов
Р	1	2

ЦНИИПРОМЗДАНИЙ

Формат	Зона	Поз.	Обозначение	Наименование	Кол.	Примечание
			1.020.1-4.3-4	12-01 (КП71)		
				Сборочные единицы		
А4		1	1.020.1-4.3-5 04	Каркас плоский КР24	2	
А4		2	1.020.1-4.3-5 19	Сетка арматурная С60	1	
А4		3	1.020.1-4.3-5 21-04	Изделие закладное МН3Т	2	
А4		4	1.020.1-4.3-5 21-05	Изделие закладное МН3Н	2	
А4		5	1.020.1-4.3-5 26	Изделие закладное МН24	4	
А4		6	1.020.1-4.3-5 27	Изделие закладное МН26	4	
				Детали		
Б4		7		Стержни отд. ГОСТ 5781-82		
Б4		8		ф36АIII $h = 5380$	2	85,97 кг
Б4		9		ф36АIII $h = 1700$	2	27,17 кг
А4		10	1.020.1-4.3-5 32	ф8АIII $h = 280$	32	3,54 кг
				Стержень гнутый	4	

Взам. инв. №

Подпись и дата

Инв. № подл.

1.020.1-4.3-4 12

Лист 2

22228-04 34

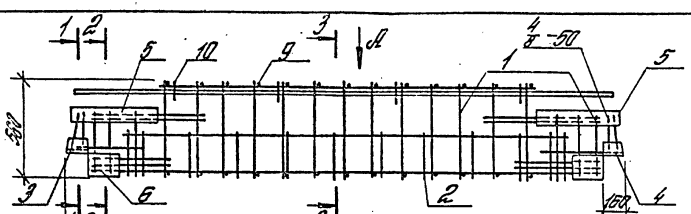

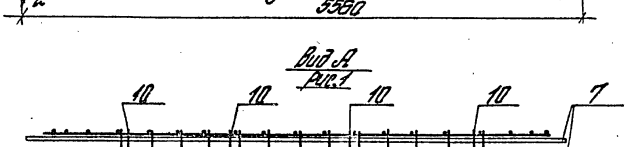

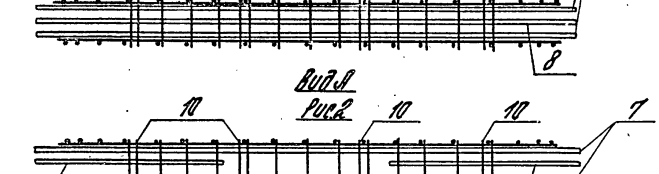

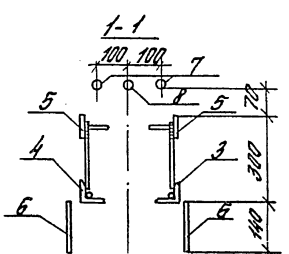

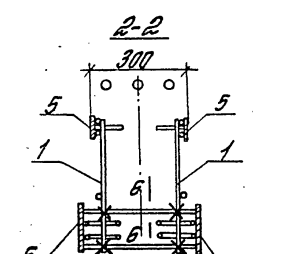

Привязать вязальной проволокой к каркасу по месту

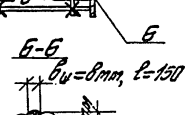

Обозначение	Марка	Рис.	Масса, кг
1.020.1-4. 3-4 12—	КП 70	1	243,65
—01	КП 71	2	254,93

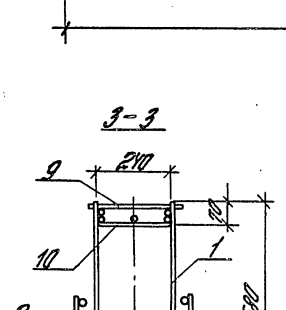

Нач.отд	Кодны		
Н.контр	Валенкова		
ГИП	Валенков		
Отд.инж.	Горлкова		
Провер	Ермакова		
Разраб	Котова		

1.020.1-4. 3-4 12 СБ

Каркас пространственный КП 70, КП 71 сборочный чертеж

Стадия	Масса	Масштаб
Р		
	Лист	Листов 1

ЦНИИпромзданий

22228-04 35

Инв.№ подл. | Подпись и дата | Взам.инв.№

Формат	Зона	Поз.	Обозначение	Наименование	Кол.	Примечание
				Документация		
			1.020.1-4. 3-4 13СБ	Сборочный чертеж		
			1.020.1-4. 3-4 00ПЗ	Пояснительная записка		
			Переменные данные для исполнений:			
			1.020.1-4. 3-4 13 (СМН 16)			
				Сборочные единицы		
А4		1	1.020.1-4. 3-5 21-02	Изделие закладное МН2Т	1	
А4		2	1.020.1-4. 3-5 21-03	Изделие закладное МН2Н	1	
А4		3	1.020.1-4. 3-5 22-10	Изделие закладное МН9Т	1	
А4		4	1.020.1-4. 3-5 22-11	Изделие закладное МН9Н	1	
А4		5	1.020.1-4. 3-5 17-03	Сетка арматурная С53	1	
А4		6	1.020.1-4. 3-5 23	Изделие закладное МН12	2	
			1.020.1-4. 3-4 13-01 (СМН 17)			
				Сборочные единицы		
А4		1	1.020.1-4. 3-5 21-02	Изделие закладное МН2Т	1	
А4		2	1.020.1-4. 3-5 21-03	Изделие закладное МН2Н	1	
А4		3	1.020.1-4. 3-5 22-12	Изделие закладное МН10Т	1	
А4		4	1.020.1-4. 3-5 22-13	Изделие закладное МН10Н	1	

1.020.1-4. 3-4 13

Нач. отд.	Кодыш		Изделие закладное сборное СМН 16...СМН24	Стадия	Лист	Листов
Н. контр.	Валенкова			Р	1	4
ГИП	Валенкова			ЦНИИПРОИЗДАНИЙ		
[illegible]	[illegible]					
[illegible]	[illegible]					

Инв. № подл. | Подпись и дата | Взам. инв. №

Формат	Зона	Поз.	Обозначение	Наименование	Кол.	Примечание
А4		5	1.020.1-4. 3-5 17-04	Сетка арматурная С54	1	
А4		6	1.020.1-4. 3-5 23-01	Изделие закладное МН13	2	
			1.020.1-4. 3-4 13-02 (СМН 18)			
				Сборочные единицы		
А4		1	1.020.1-4. 3-5 21-02	Изделие закладное МН2Т	1	
А4		2	1.020.1-4. 3-5 21-03	Изделие закладное МН2Н	1	
А4		3	1.020.1-4. 3-5 22-14	Изделие закладное МН11Т	1	
А4		4	1.020.1-4. 3-5 22-15	Изделие закладное МН11Н	1	
А4		5	1.020.1-4. 3-5 17-05	Сетка арматурная С55	1	
А4		6	1.020.1-4. 3-5 23-03	Изделие закладное МН15	2	
			1.020.1-4. 3-4 13-03 (СМН 19)			
				Сборочные единицы		
А4		1	1.020.1-4. 3-5 21	Изделие закладное МН1Т	1	
А4		2	1.020.1-4. 3-5 21-01	Изделие закладное МН1Н	1	
А4		3	1.020.1-4. 3-5 22-12	Изделие закладное МН10Т	1	
А4		4	1.020.1-4. 3-5 22-13	Изделие закладное МН10Н	1	
А4		5	1.020.1-4. 3-5 17-05	Сетка арматурная С55	1	
А4		6	1.020.1-4. 3-5 23-01	Изделие закладное МН13	2	

Инв. № подл. | Подпись и дата | Взам. инв. №

1.020.1-4. 3-4 13 | Лист 2

22228-04 36

Формат	Зона	Поз.	Обозначение	Наименование	Кол.	Примечание
			1.020.1-4. 3-4	13-04 (СМН 20)		
				Сборочные единицы		
А4		1	1.020.1-4. 3-5 21-02	Изделие закл. МН2Т	1	
А4		2	1.020.1-4. 3-5 21-03	Изделие закл. МН2Н	1	
А4		3	1.020.1-4. 3-5 22-08	Изделие закл. МН8Т	1	
А4		4	1.020.1-4. 3-5 22-09	Изделие закл. МН8Н	1	
А4		5	1.020.1-4. 3-5 17-03	Сетка армат. С53	1	
А4		6	1.020.1-4. 3-5 23-02	Изделие закл. МН14	2	
			1.020.1-4. 3-4	13-05 (СМН 21)		
				Сборочные единицы		
А4		1	1.020.1-4. 3-5 21-02	Изделие закл. МН2Т	1	
А4		2	1.020.1-4. 3-5 21-03	Изделие закл. МН2Н	1	
А4		3	1.020.1-4. 3-5 22-12	Изделие закл. МН10Т	1	
А4		4	1.020.1-4. 3-5 22-13	Изделие закл. МН10Н	1	
А4		5	1.020.1-4. 3-5 17-05	Сетка армат. С55	1	
А4		6	1.020.1-4. 3-5 23-02	Изделие закл. МН14	2	
			1.020.1-4 3-4	13-06 (СМН 22)		
				Сборочные единицы		
А4		1	1.020.1-4. 3-5 21-02	Изделие закладн. МН2Т	1	
А4		2	1.020.1-4. 3-5 21-03	Изделие закладн. МН2Н	1	
А4		3	1.020.1-4. 3-5 22-14	Изделие закладн. МН11Т	1	
А4		4	1.020.1-4. 3-5 22-15	Изделие закладн. МН11Н	1	

Инв. № подл. | Подпись и дата | Взам. инв. №

Формат	Зона	Поз.	Обозначение	Наименование	Кол.	Примечание
А4		5	1.020.1-4. 3-5 17-05	Сетка армат. С55	1	
А4		6	1.020.1-4. 3-5 23-03	Изделие закладн. МН5	2	
			1.020.1-4. 3-4	13-07 (СМН 23)		
				Сборочные единицы		
А4		1	1.020.1-4. 3-5 21-	Изделие закладн. МН1Т	1	
А4		2	1.020.1-4. 3-5 21-01	Изделие закладн. МН1Н	1	
А4		3	1.020.1-4. 3-5 22-08	Изделие закладн. МН8Т	1	
А4		4	1.020.1-4. 3-5 22-09	Изделие закладн. МН8Н	1	
А4		5	1.020.1-4. 3-5 17-03	Сетка арматурн. С53	1	
А4		6	1.020.1-4. 3-5 23-02	Изделие закладн. МН14	2	
			1.020.1-4 3-4	13-09 (СМН 24)		
				Сборочные единицы		
А4		1	1.020.1-4. 3-5 21-	Изделие закл. МН1Т	1	
А4		2	1.020.1-4. 3-5 21-01	Изделие закл. МН1Н	1	
А4		3	1.020.1-4. 3-5 22-12	Изделие закл. МН10Т	1	
А4		4	1.020.1-4. 3-5 22-13	Изделие закл. МН10Н	1	
А4		5	1.020.1-4. 3-5 17-04	Сетка армат. С54	1	
А4		6	1.020.1-4. 3-5 23-02	Изделие закл. МН14	2	

Инв. № подл. | Подпись и дата | Взам. инв. №

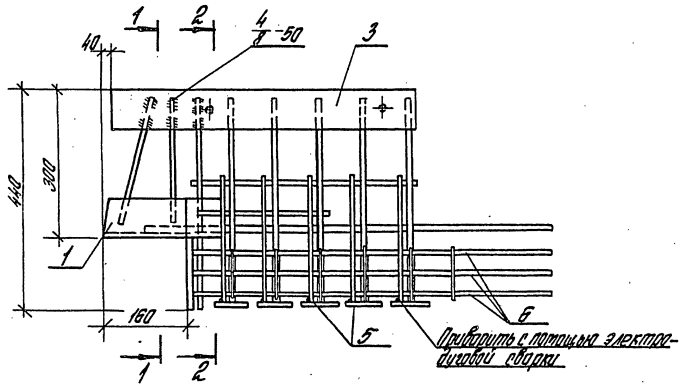

Обозначение	Марка	Масса, кг	
1.020.1-4. 3-4 13	СМН16	35,28	
-01	СМН17	39,91	
-02	СМН18	46,60	
-03	СМН19	40,84	
-04	СМН20	35,94	
-05	СМН21	42,68	
-06	СМН22	46,64	
-07	СМН23	35,20	
-08	СМН24	40,31	

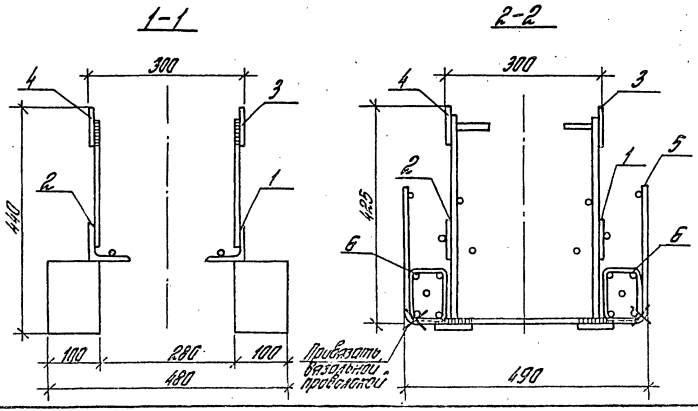

Нач. отд.	Кодыш		
Н. контр.	Валенкова		
ГИП	Валенкова		
Ст. инж.	Бочарова		
Провер.	Ермакова		
Разраб.	Котова		

1.020.1-4. 3-4 13 СБ

Изделие закладное сборное СМН16...СМН24 Сборочный чертеж.

Стадия	Масса	Масштаб
Р	ст. табл.	
Лист	Листов 1	

ЦНИИПРОМЗДАНИЙ

Инв. № подл. | Подпись и дата | Взам. инв. №

Формат	Зона	Поз.	Обозначение	Наименование	Кол.	Примечание
				Документация		
			1.020.1-4. 3-4 14 СБ	Сборочный чертеж		
			1.020.1-4. 3-4 00 ПЗ	Пояснительная записка		
				Переменные данные для исполнений:		
			1.020.1-4. 3-4 14	(СТН 26Т)		
				Сборочные единицы		
А4		1	1.020.1-4. 3-5 21	Изделие закладное МН1Т	1	
А4		2	1.020.1-4. 3-5 22-12	Изделие закладное МН10Т	1	
А4		3	1.020.1-4. 3-5 23-01	Изделие закладное МН13	1	
А4		4	1.020.1-4. 3-5 18-01	Сетка арматурная С5Т	1	
			1.020.1-4. 3-4 14-01	(СТН 26Н)		
				Сборочные единицы		
А4		1	1.020.1-4. 3-5 21-01	Изделие закладное МН1Н	1	
А4		2	1.020.1-4. 3-5 22-13	Изделие закладное МН10Т	1	
А4		3	1.020.1-4. 3-5 23-01	Изделие закладное МН13	1	
А4		4	1.020.1-4. 3-5 18-01	Сетка арматурная С5Т	1	
			1.020.1-4. 3-4 14-02	(СТН 27Т)		
				Сборочные единицы		
А4		1	1.020.1-4. 3-5 21-02	Изделие закладное МН2Т	1	
А4		2	1.020.1-4. 3-5 22-14	Изделие закладное МН11Т	1	
А4		3	1.020.1-4. 3-5 23-03	Изделие закладное МН15	1	
А4		4	1.020.1-4. 3-5 18-01	Сетка арматурная С5Т	1	

Инв. № подл. | Подпись и дата | Взам. инв. №

1.020.1-4. 3-4 14

Нач. отд.	Кодины		
Н. контр.	Валенкова		
ГИП	Валенкова		
Ст. инж.	Сачалова		
Провер.	Балтакова		

Изделие закладное СТН26; СТН27

Стадия	Лист	Листов
Р	1	2

ЦНИИПРОМЗДАНИЙ

Формат	Зона	Поз.	Обозначение	Наименование	Кол.	Примечание
			1.020.1-4. 3-4 14-03	(СТН 27Н)		
				Сборочные единицы		
А4		1	1.020.1-4. 3-5 21-03	Изделие закладное МН2Н	1	
А4		2	1.020.1-4. 3-5 22-15	Изделие закладное МН11Н	1	
А4		3	1.020.1-4. 3-5 23-03	Изделие закладное МН15	1	
А4		4	1.020.1-4. 3-5 18-01	Сетка арматурная С5Т	1	

Инв. № подл. | Подпись и дата | Взам. инв. №

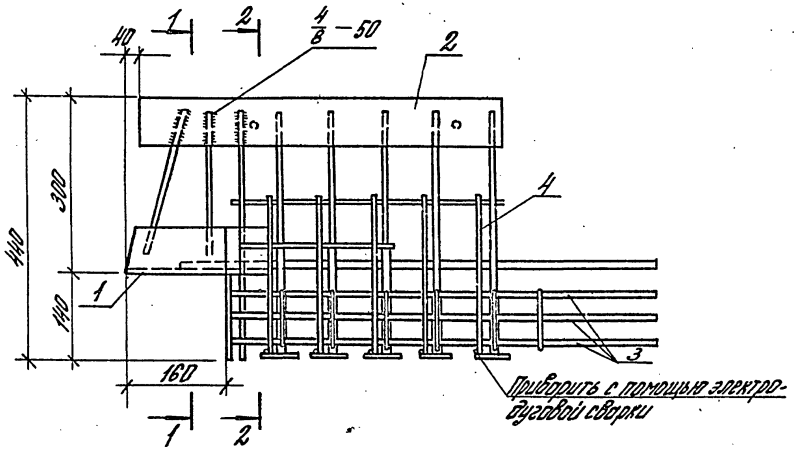

Обозначение	Марка	Масса, кг	Примечание
1.020.1-4.3-4 14-	СМН26Т	21,47	изображено
-01	СМН26Н	21,47	зеркальное отражение
-02	СМН27Т	24,45	изображено
-03	СМН27Н	24,45	зеркальное отражение

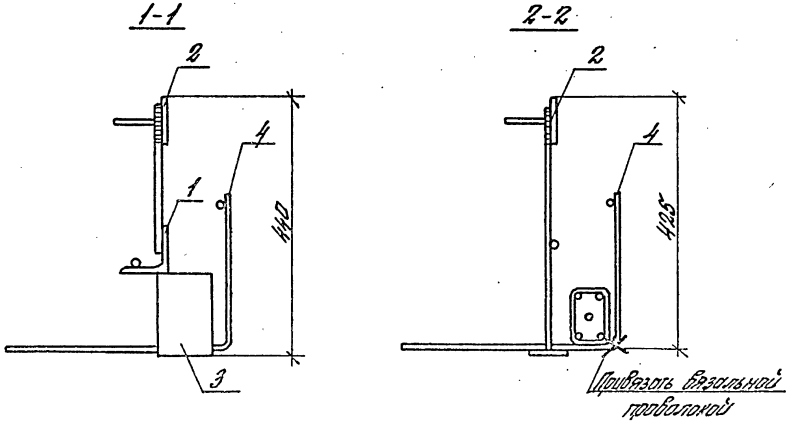

Нач.отд.	Кобыш		
Н.контр.	Боренкова		
ГИП	Боренкова		
Ст.инж.	Бочарова		
Провер.	Ермакова		
Разраб.	Котова		

1.020.1-4. 3-4 14СБ

Изделие закладное сборное СМН26; СМН27 Сборочный чертеж.

Стадия	Масса	Масштаб
Р	см. табл.	
Лист	Листов 1	

ЦНИИпромзданий

Инв.№ подл. | Подпись и дата | Взам.инв.№

Позиция	Зона	Поз.	Обозначение	Наименование	Кол.	Примечание
				Документация		
			1.020.1-4. 3-4 15 СБ	Сборочный чертеж		
			1.020.1-4. 3-4 00 ПЗ	Пояснительная записка		
				Перегонные ванные для исполнений:		
			1.020.1-4. 3-4 15	(СТН 31Т)		
				Сборочные единицы		
ВЧ		1	1.020.1-4. 3-5 21	Изделие закладное МН1Т	1	
ВЧ		2	1.020.1-4. 3-5 24-04	Изделие закладное МН18Т	1	
ВЧ		3	1.020.1-4. 3-5 25	Изделие закладное МН21	1	
			1.020.1-4.3-4 15-01	(СТН 31Н)		
				Сборочные единицы		
ВЧ		1	1.020.1-4. 3-5 21-01	Изделие закладное МН1Н	1	
ВЧ		2	1.020.1-4. 3-5 24-05	Изделие закладное МН18Н	1	
ВЧ		3	1.020.1-4. 3-5 25	Изделие закладное МН21	1	

Инв.№ подл. | Подпись и дата | Взам.инв.№

Нач.отд.	Колпы	
Н.контр.	Коленкова	
ГИП	Коленкова	
Ст.инж.	Прокопов	
Проверил	Ерпылева	

1.020.1-4. 3-4 15

Изделие закладное СТН31 ; СТН32

Стадия	Лист	Листов
Р	1	2

ЦНИИПРОМЗДАНИЙ

Позиция	Зона	Поз.	Обозначение	Наименование	Кол.	Примечание
			1.020.1-4.3-4 15-02	(СТН 32Т)		
				Сборочные единицы		
ВЧ		1	1.020.1-4. 3-5 21-02	Изделие закладное МН2Т	1	
ВЧ		2	1.020.1-4. 3-5 24-06	Изделие закладное МН19Т	1	
ВЧ		3	1.020.1-4. 3-5 25	Изделие закладное МН21	1	
			1.020.1-4.3-4 15-03	(СТН 32Н)		
				Сборочные единицы		
ВЧ		1	1.020.1-4. 3-5 21-03	Изделие закладное МН2Н	1	
ВЧ		2	1.020.1-4. 3-5 24-07	Изделие закладное МН19Н	1	
ВЧ		3	1.020.1-4. 3-5 25	Изделие закладное МН21	1	

Инв.№ подл. | Подпись и дата | Взам.инв.№

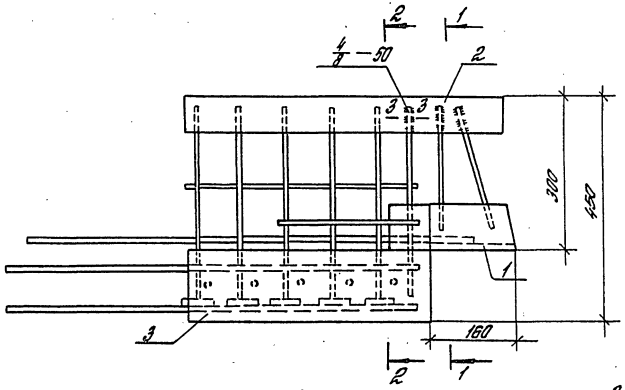

Обозначение	Марка	Масса, кг	Примечание
1.020.1-4. 3-4 15-	СМН31^{Т}	20,91	изображено
-01	СМН31^{Н}	20,91	зеркальное отражение
-02	СМН32^{Т}	22,59	изображено
-03	СМН32^{Н}	22,59	зеркальное отражение

3-3

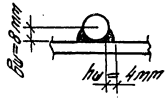

1-1

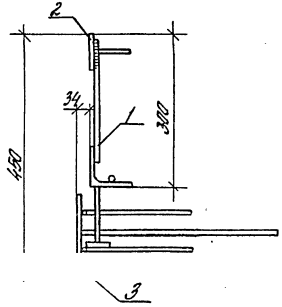

2-2

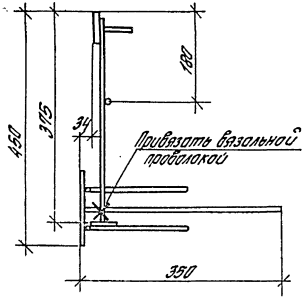

Нач.отд.	Кодыш		
Н.контр.	Валенкова		
ГИП	Валенкова		
Ст.инж.	Бочарова		
Провер.	Ермакова		
Разраб.	Котова		

1.020.1-4. 3-4 15СБ

Изделие закладное сборное СМН31, СМН32
Сборочный чертеж.

Стадия	Масса	Масштаб
Р	см. табл.	
Лист	Листов 1	

ЦНИИПРОМЗДАНИЙ

Инв.№ подл. | Подпись и дата | Взам.инв.№

gost.e-ecolog.ru

22228-04 (42)

13.08.74