ТИПОВЫЕ КОНСТРУКЦИИ, ИЗДЕЛИЯ И УЗЛЫ ЗДАНИЙ И СООРУЖЕНИЙ

СЕРИЯ 1.020.1-4

КОНСТРУКЦИИ РАМНОГО КАРКАСА МЕЖВИДОВОГО ПРИМЕНЕНИЯ ДЛЯ МНОГОЭТАЖНЫХ ОБЩЕСТВЕННЫХ ЗДАНИЙ, ПРОИЗВОДСТВЕННЫХ И ВСПОМОГАТЕЛЬНЫХ ЗДАНИЙ ПРОМЫШЛЕННЫХ ПРЕДПРИЯТИЙ

ВЫПУСК 3-2

РИГЕЛИ ДЛЯ ОПИРАНИЯ МНОГОПУСТОТНЫХ ПЛИТ ПЕРЕКРЫТИЙ. ПРОСТРАНСТВЕННЫЕ КАРКАСЫ

РАБОЧИЕ ЧЕРТЕЖИ

22228-02

gost.e-ecolog.ru

ТИПОВЫЕ КОНСТРУКЦИИ ИЗДЕЛИЯ И УЗЛЫ ЗДАНИЙ И СООРУЖЕНИЙ

СЕРИЯ 1.020.1-4

КОНСТРУКЦИИ РАМНОГО КАРКАСА МЕЖВИДОВОГО ПРИМЕНЕНИЯ ДЛЯ МНОГОЭТАЖНЫХ ОБЩЕСТВЕННЫХ ЗДАНИЙ, ПРОИЗВОДСТВЕННЫХ И ВСПОМОГАТЕЛЬНЫХ ЗДАНИЙ ПРОМЫШЛЕННЫХ ПРЕДПРИЯТИЙ

ВЫПУСК 3-2

РИГЕЛИ ДЛЯ ОПИРАНИЯ МНОГОПУСТОТНЫХ ПЛИТ ПЕРЕКРЫТИЙ. ПРОСТРАНСТВЕННЫЕ КАРКАСЫ

РАБОЧИЕ ЧЕРТЕЖИ

РАЗРАБОТАНЫ

ЦНИИПРОМЗДАНИЙ

Гл.инж.института — В.В.Гранев
Зав.отделом — Э.Н.Кодыш
Гл.инж.проекта — Ая.Клебанов
Гл.инж.проекта — И.А.Валенкова

НИИЖБ ГОССТРОЯ СССР

Зам.директора ин-та — Ю.П.Гуща
Рук.лаборатории — В.А.Якушин
Рук.лаборатории — Н.Н.Коровин
Зав.сектором — А.С.Залесов
Ст.научн.сотрудник — А.Е.Кузьмичев

УТВЕРЖДЕНЫ
ГОССТРОЕМ СССР
ПРОТОКОЛ от 05.11.86 № АЧ-12
ВВЕДЕНЫ В ДЕЙСТВИЕ с 01.07.87

Обозначение	Наименование	Стр.
1.020.1-4.3-2 00ПЗ	Пояснительная записка	2
1.020.1-4.3-2 01	Каркас пространственный (КП1...КП4)	3
1.020.1-4.3-2 02	Каркас пространственный (КП5...КП8)	6
1.020.1-4.3-2 03	Каркас пространственный (КП9, КП10)	9
1.020.1-4.3-2 04	Каркас пространственный (КП11, КП12)	11
1.020.1-4.3-2 05	Каркас пространственный (КП13, КП14)	13
1.020.1-4.3-2 06	Каркас пространственный (КП15...КП18)	16
1.020.1-4.3-2 07	Каркас пространственный (КП19...КП22)	18
1.020.1-4.3-2 08	Каркас пространственный (КП23, КП24)	21
1.020.1-4.3-2 09	Каркас пространственный (КП25, КП26, КП28)	23
1.020.1-4.3-2 10	Каркас пространственный (КП27, КП28)	25
1.020.1-4.3-2 11	Каркас пространственный (КП29, КП30)	27
1.020.1-4.3-2 12	Каркас пространственный (КП68, КП69)	29
1.020.1-4.3-2 13	Изделие закладное сборное (СМН1...СМН8)	31
1.020.1-4.3-2 14	Изделие закладное сборное (СМН9, СМН10)	34
1.020.1-4.3-2 15	Изделие закладное сборное (СМН29, СМН30)	36

Инв. № подл. | Подпись и дата | Взам. инв. №

1.020.1-4.3-2 00

Содержание

Н.контроль	Валенкова	[подпись]
Нач.отд.	Кодыш	[подпись]
Гл.инж.пр.	Валенкова	[подпись]

Стадия	Лист	Листов
Р		1

ЦНИИПРОМЗДАНИЙ

Общие сведения

1. Настоящий выпуск содержит рабочие чертежи пространственных каркасов (КП) и пространственных закладных изделий (СМН) для ригелей высотой сечения 600 мм под пустотные плиты перекрытий по выпуску 3-1.
2. Указания по изготовлению пространственных каркасов приведены в выпуске 0-5. „Указания по заводской технологии изготовления ригелей".
3. Плоские арматурные и закладные изделия даны в выпуске 3-5.
4. Технические требования к изготовлению пространственных каркасов приведены в технических условиях в составе пояснительной записки к выпуску 3-1.

Инв. № подл. | Подпись и дата | Взам. инв. №

1.020.1-4.3-2 00ПЗ

Пояснительная записка

Н.контроль	Валенкова	[подпись]
Нач.отд.	Кодыш	[подпись]
Гл.инж.пр.	Валенкова	[подпись]

Стадия	Лист	Листов
Р		1

ЦНИИПРОМЗДАНИЙ

22228-02 3

Формат	Зона	Поз.	Обозначение	Наименование	Кол.	Примечание
				Документация		
			1.020.1-4. 3-2 СМ.СБ	Сборочный чертеж		
			1.020.1-4. 3-2 00 ПЗ	Пояснительная записка		
				Переменные данные для исполнений:		
			1.020.1-4. 3-2 01	(КП1)		
				Сборочные единицы		
А4		1	1.020.1-4. 3-5 01	Каркас плоский КП1	2	
А4		2	1.020.1-4. 3-5 05	Сетка арматурн. С1	2	
				Детали		
				Стержни отд. ГОСТ 5781-82		
Б4		3		Ф32 А III L = 2200 мм	2	27,77 кг
Б4		4		Ф32 А III L = 4000 мм	1	25,24 кг
Б4		5		Ф32 А III L = 2600 мм	2	32,82 кг
Б4		6		Ф8 А III L = 280 мм	25	2,77 кг
А4		7	1.020.1-4. 3-5 32-02	Стержень гнутый	4	
А4		8	1.020.1-4. 3-5 32	Стержень гнутый	5	

Инв. № подл. | Подпись и дата | Взам. инв. №

Гип	Кобзарь	
Н. контр.	Сидоренко	
Нач. отд.	Сапожников	
Гл. спец.	Гринкевич	
Исполнитель	Бондарева	

1.020.1-4. 3-2 01

Каркас пространственный (КП1 ... КП4)

Стадия	Лист	Листов
Р	1	4

ЦНИИПромзданий

Формат	Зона	Поз.	Обозначение	Наименование	Кол.	Примечание
			1.020.1-4. 3-2 01-01	(КП2)		
				Сборочные единицы		
А4		1	1.020.1-4. 3-5 01-01	Каркас плоский КП2	2	
А4		2	1.020.1-4. 3-5 05	Сетка арматурн. С1	2	
				Детали		
				Стержни отдельные ГОСТ 5781-82		
Б4		3		Ф10 А III L = 2100 мм	2	41,45 кг
Б4		4		Ф40 А III L = 4000 мм	1	39,48 кг
Б4		5		Ф40 А III L = 3100 мм	2	61,19 кг
Б4		6		Ф8 А III L = 280 мм	25	2,77 кг
А4		7	1.020.1-4. 3-5 32-02	Стержень гнутый	4	
А4		8	1.020.1-4. 3-5 32	Стержень гнутый	5	

Инв. № подл. | Подпись и дата | Взам. инв. №

Формат	Зона	Поз.	Обозначение	Наименование	Кол.	Примечание
			1.020.1-4. 3-2 01-02	(КП3)		
				Сборочные единицы		
А4		1	1.020.1-4. 3-5 01-02	Каркас плоский КР3	2	
А4		2	1.020.1-4. 3-5 05	Сетка арматурн. С1	2	
				Детали		
				Стержни отдельные ГОСТ 5781-82		
Б4		3		Ф40 А III L = 2400 мм	2	47,38кг
Б4		4		Ф40 А III L = 4400 мм	1	43,43кг
Б4		5		Ф40 А III L = 3400 мм	2	67,12кг
Б4		6		Ф8 А III L = 280 мм	25	2,77кг
А4		7	1.020.1-4. 3-5 32-02	Стержень гнутый	4	
А4		8	1.020.1-4. 3-5 32	Стержень гнутый	5	

Инв.№ подл. | Подпись и дата | Взам.инв.№

Формат	Зона	Поз.	Обозначение	Наименование	Кол.	Примечание
			1.020.1-4. 3-2 01-03	(КП4)		
				Сборочные единицы		
А4		1	1.020.1-4. 3-5 01-02	Каркас плоский КР3	2	
А4		2	1.020.1-4. 3-5 05-01	Сетка арматурн. С2	2	
А4		3	1.020.1-4. 3-5 20	Составная поз. СП1	2	
А4		4	1.020.1-4. 3-5 20-01	Составная поз. СП2	1	
				Детали		
				Стержни отдельные ГОСТ 5781-82		
Б4		5		Ф36 А III L = 2000 мм	1	15,96кг
Б4		6		Ф8 А III L = 280 мм	25	2,77кг
А4		7	1.020.1-4. 3-5 32-02	Стержень гнутый	4	
А4		8	1.020.1-4. 3-5 32	Стержень гнутый	3	
А4		9	1.020.1-4. 3-5 32-01	Стержень гнутый	2	

Инв.№ подл. | Подпись и дата | Взам.инв.№

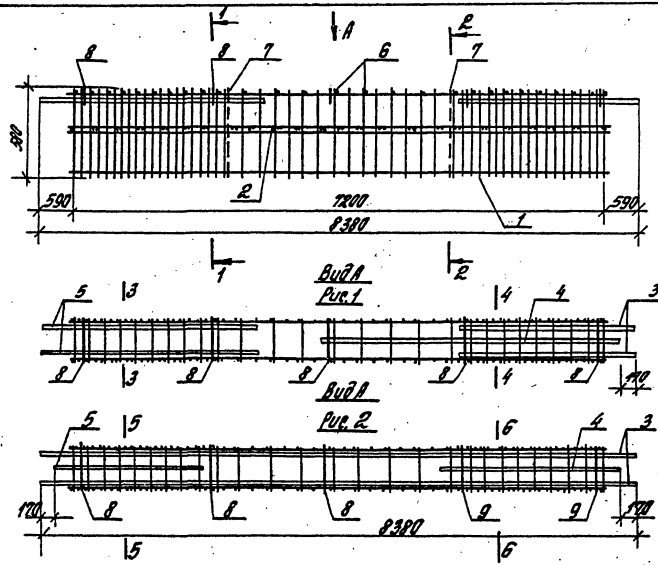

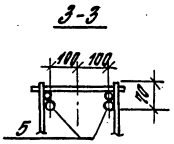

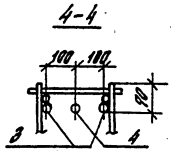

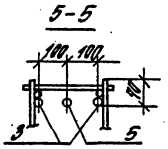

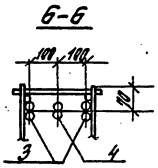

Обозначение	Марка	Рис.	Масса, кг
1.020.1-4. 3-2 01-	КП1	1	149,2
-01	КП2	1	225,6
-02	КП3	1	265,2
-03	КП4	2	331,9

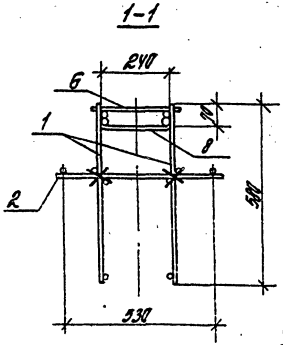

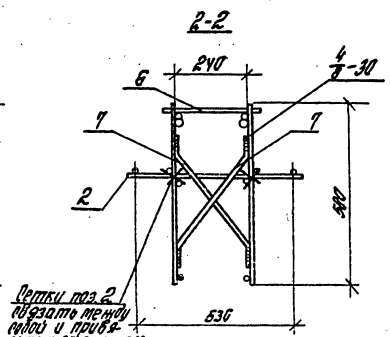

Нач.отд	Кабы		
Н.контр	Валенкова		
ГИП	Валенкова		
Ст.инж.	Бочарова		
Провер.	Ермакова		
Разраб.	Котова		

1.020.1-4. 3-2 01 СБ

Каркас пространственный (КП1... КП4). Сборочный чертеж.

Стадия	Масса	Масштаб
Р	Ст. тай.	
Лист	Листов 1	

ЦНИИПРОМЗДАНИЙ

22228-02 6

Инв.№ подл. | Подпись и дата | Взам.инв.№

Формат	Зона	Поз.	Обозначение	Наименование	Кол.	Примечание
				Документация		
			1.020.1-4. 3-2 02СБ	Сборочный чертеж		
			1.020.1-4. 3-2 00ПЗ	Пояснительная записка		
			Переменные данные	для исполнений:		
			1.020.1-4.3-2 02	(КП5)		
				Сборочные единицы		
А4		1	1.020.1-4. 3-5 01	Каркас плоский КР1	2	
А4		2	1.020.1-4. 3-5 05	Сетка арматурн. С1	2	
				Детали		
				Стержни отдельные		
				ГОСТ5781-82		
Б4		3		Ф32А III L = 2400 мм	4	60,58 кг
Б4		4		Ф32А III L = 8040 мм	1	50,61 кг
Б4		5		Ф8А III L = 280 мм	25	2,77 кг
А4		6	1.020.1-4. 3-5 32-02	Стержень гнутый	4	
А4		7	1.020.1-4. 3-5 32	Стержень гнутый	5	

Взам. инв. №

Подп. и дата

Инв. № подл.

1.020.1-4. 3-2 02

Нач. отд.	Кодыш	[signature]
Н. контр.	Валенкова	[signature]
ГИП	Валенкова	[signature]
Провер.	Ермакова	[signature]
Разраб.	Бочарова	[signature]

Каркас пространственный (КП5... КП8).

Стадия	Лист	Листов
Р	1	4

ЦНИИПРОМЗДАНИЙ

Формат	Зона	Поз.	Обозначение	Наименование	Кол.	Примечание
			1.020.1-4. 3-2 02-01	(КП6)		
				Сборочные единицы		
А4		1	1.020.1-4. 3-5 01-01	Каркас плоский КР2	2	
А4		2	1.020.1-4. 3-5 05	Сетка арматурн. С1	2	
				Детали		
				Стержни отдельные		
				ГОСТ5781-82		
Б4		3		Ф40А III L = 2600 мм	4	102,55 кг
Б4		4		Ф40А III L = 8040 мм	1	79,16 кг
Б4		5		Ф8А III L = 280 мм	25	2,77 кг
А4		6	1.020.1-4. 3-5 32-02	Стержень гнутый	4	
А4		7	1.020.1-4. 3-5 32	Стержень гнутый	5	

Взам. инв. №

Подпись и дата

Инв. № подл.

1.020.1-4. 3-2 02

Лист 2

22228-02 7

Формат	Зона	Поз.	Обозначение	Наименование	Кол.	Примечание
			1.020.1-4. 3-2 02-02 (КП7)			
				Сборочные единицы		
А4		1	1.020.1-4. 3-5 01-02	Каркас плоский КР3	2	
А4		2	1.020.1-4. 3-5 05	Сетка арматурная С1	2	
				Детали		
				Стержни отделочные ГОСТ 5781-82		
Б4		3		ф40 А III l=2800 мм	4	110,54 кг
Б4		4		ф10 А III l=8040 мм	1	19,16 кг
Б4		5		ф8 А III l=280 мм	25	2,77 кг
А4		6	1.020.1-4. 3-5 32-02	Стержень гнутый	4	
А4		7	1.020.1-4. 3-5 32	Стержень гнутый	5	

Формат	Зона	Поз.	Обозначение	Наименование	Кол.	Примечание
			1.020.1-4. 3-2 02-03 (КП8)			
				Сборочные единицы		
А4		1	1.020.1-4. 3-5 01-02	Каркас плоский КР3	2	
А4		2	1.020.1-4. 3-5 05-01	Сетка арматурн. С2	2	
А4		3	1.020.1-4. 3-5 20-02	Составная поз. СП3	2	
А4		4	1.020.1-4. 3-5 20-01	Составная поз. СП2	2	
				Детали		
				Стержень отделочный ГОСТ 5781-82		
Б4		5		ф8 А III l=280 мм	25	2,77 кг
А4		6	1.020.1-4. 3-5 32-02	Стержень гнутый	4	
А4		7	1.020.1-4. 3-5 32	Стержень гнутый	3	
А4		8	1.020.1-4. 3-5 32-01	Стержень гнутый	2	

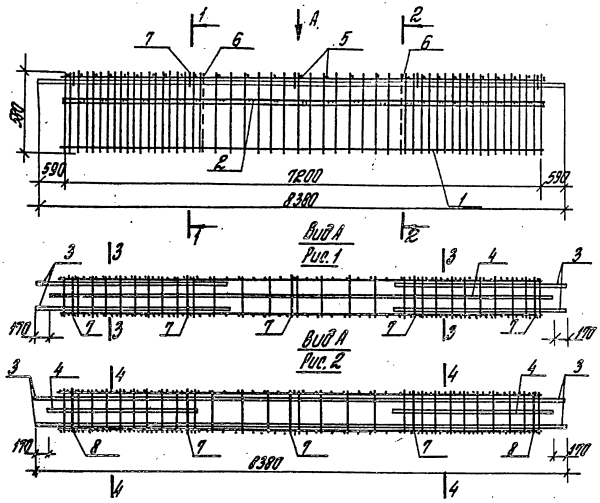

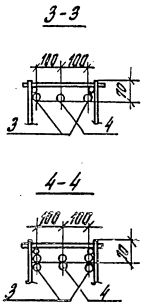

Обозначение	Марка	Рис.	Масса кг
1.020.1-4.3-2.02-	КП5	1	174,6
01	КП6	1	265,3
02	КП7	1	297,0
03	КП8	2	380,7

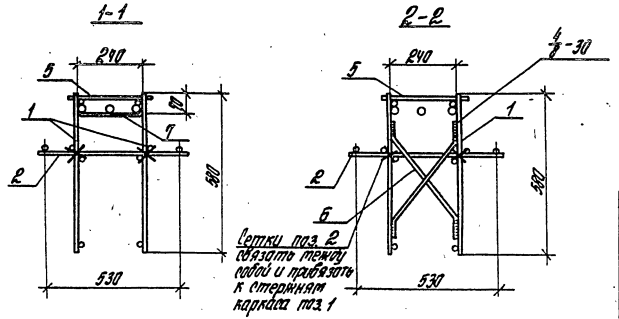

Нач. отд.	Кабыш		
Н. контр.	Валенкова		
ГИП	Валенкова		
Ст. инж.	Бочарова		
Провер.	Ермилина		
Разраб.	Котова		

1.020.1-4. 3-2.02СБ

Каркас пространственный (КП5 ... КП8) Сборочный чертеж

Стадия	Масса	Масштаб
Р	Ст. табл.	
Лист	Листов 1	

ЦНИИПРОМЗДАНИЙ

Инв. № подл. | Подпись и дата | Взам. инв. №

Формат	Зона	Поз.	Обозначение	Наименование	Кол.	Примечание
				Документация		
			1.020.1-4. 3-2 03.СБ	Сборочный чертеж		
			1.020.1-4. 3-2 00ПЗ	Пояснительная записка		
				Переменные данные для исполнений:		
			1.020.1-4. 3-2 03 (КП9)			
				Сборочные единицы		
ВЧ		1	1.020.1-4. 3-5 01-01	Каркас плоский КП2	2	
ВЧ		2	1.020.1-4. 3-5 05	Сетка арматурная С1	2	
				Детали		
				Стержни ГОСТ 5781-82		
БЧ		3		Ф32 А III L = 8380 мм	2	165.12 кг
БЧ		4		Ф32 А III L = 1900 мм	2	23.98 кг
БЧ		5		Ф12 А III L = 280 мм	39	9.10 кг
ВЧ		6	1.020.1-4 3-5 32-02	Стержень гнутый	4	
ВЧ		7	1.020.1-4. 3-5 32	Стержень гнутый	5	

Инв. № подл. | Подп. и дата | Взам. инв. №

Нач. отд.	Корнеев		
Н. контр.	Волженкова		
Гип	Сотников		
Сделал	Ефимова		
Проверил	Ерофеева		
Разраб.	Полуянов		

1.020.1-4. 3-2 03

Каркас пространственный КП9, КП10

Стадия	Лист	Листов
Р	1	2

ЦНИИПромзданий

Формат	Зона	Поз.	Обозначение	Наименование	Кол.	Примечание
			1.020.1-4. 3-2 03-01	(КП10)		
				Сборочные единицы		
ВЧ		1	1.020.1-4. 3-5 01-02	Каркас плоский КП3	2	
ВЧ		2	1.020.1-4. 3-5 05-01	Сетка арматурная С2	2	
				Детали		
				Стержни ГОСТ 5781-82		
БЧ		3		Ф40 А III L = 8380 мм	2	165.42 кг
БЧ		4		Ф40 А III L = 1500 мм	2	29.6 кг
БЧ		5		Ф14 А III L = 280 мм	39	13.19 кг
ВЧ		6	1.020.1-4. 3-5 32-02	Стержень гнутый	4	
ВЧ		7	1.020.1-4. 3-5 32	Стержень гнутый	5	

Инв. № подл. | Подп. и дата | Взам. инв. №

1.020.1-4. 3-2 03 Лист 2

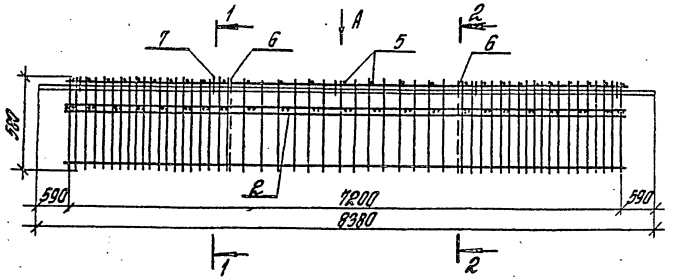

Вид А

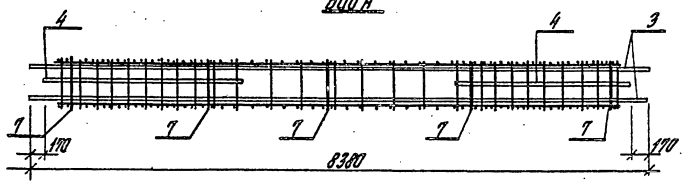

1-1

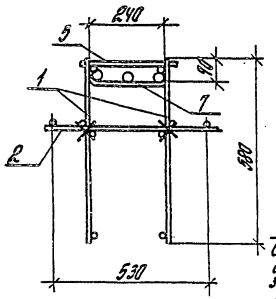

2-2

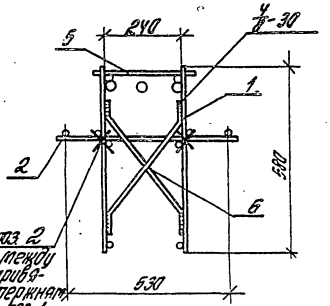

Сетки поз 2 связать между собой и привязать к стержням каркаса поз 1

Обозначение	Марка	Масса кг	
1.020.1-4.3-2 03-	КП9	220,2	
-01	КП10	316,3	

Нач. отд.	Кобыш		
Н. контр.	Валенкова		
ГИП	Валенкова		
Ст. инж.	Бочарова		
Пробер.	Ермакова		
Разраб.	Котова		

1.020.1-4. 3-2 03 СБ

Каркас пространственный (КП9, КП10) Сборочный чертеж.

Стадия	Масса	Масштаб
Р	ст. табл.	
Лист	Листов 1	

ЦНИИПРОМЗДАНИЙ

22228-02 11

Инв. № подл. | Подпись и дата | Взам. инв. №

Формат	Зона	Поз.	Обозначение	Наименование	Кол.	Примечание
				Документация		
			1.020.1-4. 3-2 ОИСБ	Сборочный чертеж		
			1.020.1-4. 3-2 ОПЗ	Пояснительная записка		
				Переменные данные для исполнений:		
			1.020.1-4. 3-2 04	(КП11)		
				Сборочные единицы		
А4		1	1.020.1-4. 3-5 01-01	Каркас плоский КР2	2	
А4		2	1.020.1-4. 3-5 05-02	Сетка арматурная С3	1	
				Детали		
				Стержни ангд. ГОСТ 5781-82		
Б4		3		Ф32 А-III L = 8380 мм	2	105,77 кг
Б4		4		Ф32 А-III L = 1900 мм	2	23,98 кг
Б4		5		Ф12 А-III L = 280 мм	39	9,70 кг
А4		6	1.020.1-4. 3-5 32-02	Стержень гнутый	4	
А4		7	1.020.1-4. 3-5 32	Стержень гнутый	5	

Изм.	Кол.уч.	Лист	№ док.	Подп.	Дата
Нач.отд.	Гайдин				
Н.контр.	Хасенко				
Гип	Ефимов				
Ст.инж.	Ефимов				
Пров.	Семенова				
Инв.№подл.	Подпись				

1.020.1-4. 3-2 04

Каркас пространственный (КП11, КП12)

Стадия	Лист	Листов
Р	1	2

ЦНИИпромзданий

Формат	Зона	Поз.	Обозначение	Наименование	Кол.	Примечание
			1.020.1-4. 3-2 04-01	(КП12)		
				Сборочные единицы		
А4		1	1.020.1-4. 3-5 01-02	Каркас плоский КР3	2	
А4		2	1.020.1-4. 3-5 05-03	Сетка арматурная С4	1	
				Детали		
				Стержни ангд. ГОСТ 5781-82		
Б4		3		Ф40 А-III L = 8380 мм	2	165,42 кг
Б4		4		Ф40 А-III L = 1500 мм	2	29,61 кг
Б4		5		Ф14 А-III L = 280 мм	39	13,19 кг
А4		6	1.020.1-4. 3-5 32-02	Стержень гнутый	4	
А4		7	1.020.1-4. 3-5 32	Стержень гнутый	5	

Инв.№подл. | Подпись и дата | Взам.инв.№

1.020.1-4. 3-2 04

Лист 2

22223-02 12

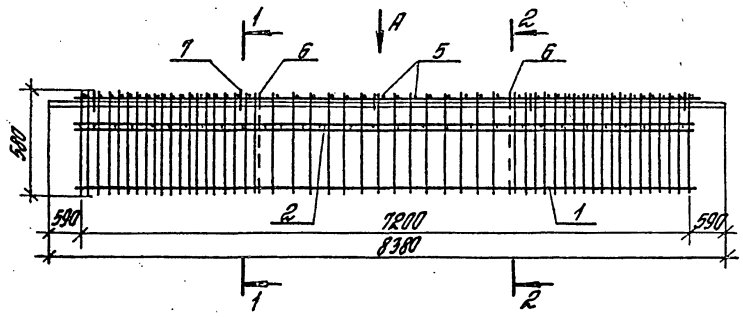

Вид А

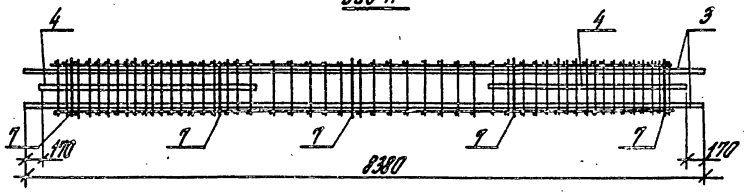

1-1

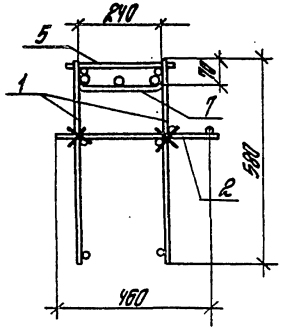

2-2

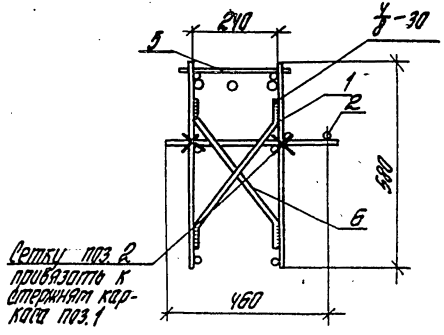

Обозначение	Марка	Масса кг	
1.020.1-4. 3-2 04-	КП11	215,7	
-01	КП12	310,3	

Нач. отд.	Кодыш		
Н.контр.	Валенкова		
ГИП	Валенкова		
Ст. инж.	Бочарова		
Провер.	Ермакова		
Разраб.	Котова		

1.020.1-4. 3-2 04 СБ

Каркас пространственный (КП11, КП12)
Сборочный чертеж

Стадия	Масса	Масштаб
Р	ст. табл.	
Лист	Листов 1	

ЦНИИПРОМЗДАНИЙ

Инв. № подл. | Подпись и дата | Взам. инв. №

22228-02 13

Формат	Зона	Поз.	Обозначение	Наименование	Кол.	Примечание
				Документация		
			1.020.1-4.3-2 05 СБ	Сборочный чертеж		
			1.020.1-4.3-2 00 ПЗ	Пояснительная записка		
			Переменные данные для исполнений:			
			1.020.1-4.3-2 05 (КП 13)			
				Сборочные единицы		
А4		1	1.020.1-4.3-5 01-02	Каркас плоский КР3	2	
А4		2	1.020.1-4.3-5 05-03	Сетка арматурная С4	1	
				Детали		
				Стержни отд. ГОСТ 5781-82		
Б4		3		Ф40 АIII L=8380	2	165,42кг
Б4		4		Ф40 АIII L=2000	1	19,74кг
Б4		5		Ф14 АIII L=280	39	13,19кг
А4		6	1.020.1-4.3-5 32-02	Стержень гнутый	4	
А4		7	1.020.1-4.3-5 32	Стержень гнутый	5	

Инв. № подл. | Подпись и дата | Взам. инв. №

Нач. отд.	Кадыш	[signature]
Н. контр.	Валенкова	[signature]
ГИП	Валенкова	[signature]
Ст. инж.	Бочарова	[signature]
Провер.	Ермакова	[signature]

1.020.1-4.3-2 05

Каркас пространственный КП 13, КП 14

Стадия	Лист	Листов
Р	1	2

ЦНИИПРОМЗДАНИЙ

Формат	Зона	Поз.	Обозначение	Наименование	Кол.	Примечание
			1.020.1-4.3-2 05-01 (КП 14)			
				Сборочные единицы		
А4		1	1.020.1-4.3-5 01-02	Каркас плоский КР3	2	
А4		2	1.020.1-4.3-5 05-03	Сетка арматурная С4	1	
				Детали		
				Стержни отд. ГОСТ 5781-82		
Б4		3		Ф40 АIII L=8380	2	165,42кг
Б4		4		Ф40 АIII L=2000	2	39,48кг
Б4		5		Ф14 АIII L=280	39	13,19кг
А4		6	1.020.1-4.3-5 32-02	Стержень гнутый	4	
А4		7	1.020.1-4.3-5 32	Стержень гнутый	5	

Инв. № подл. | Подпись и дата | Взам. инв. №

1.020.1-4.3-2 05

Лист 2

22228-02 14

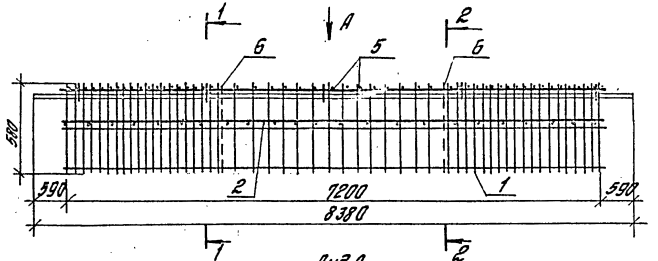

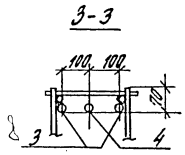

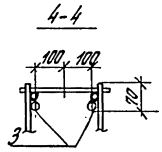

Обозначение	Марка	Рис.	Масса кг
1.020.1-4. 3-2 05-	КП 13	1	300,5
-01	КП 14	2	320,2

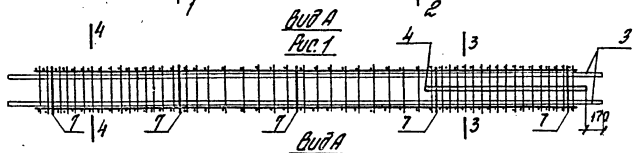

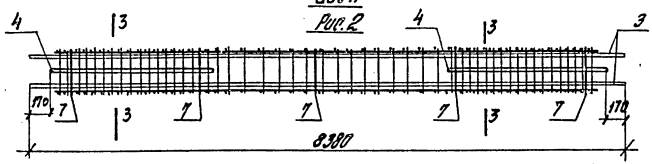

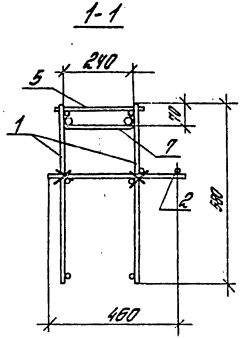

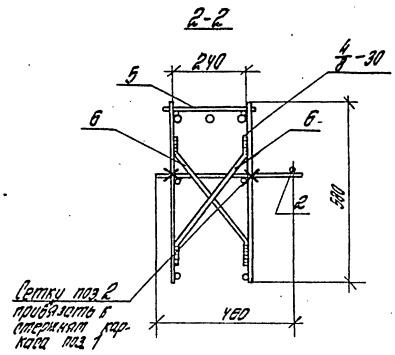

Нач.отд.	Кодыш		
Н.контр.	Воленкова		
ГИП	Воленкова		
Ст.инж.	Бочарова		
Провер.	Ермакова		
Разраб.	Котова		

1.020.1-4. 3-2 05 СБ

Каркас пространственный (КП13, КП14)
Сборочный чертеж

Стадия	Масса	Масштаб
Р	Ст. табл.	
Лист	Листов 1	

ЦНИИПРОМЗДАНИЙ

Инв. № подл. | Подпись и дата | Взам. инв. №

22228-02 15

Формат	Зона	Поз.	Обозначение	Наименование	Кол.	Примечание
				Документация		
			1.020.1-4. 3-2 ОВСБ	Сборочный чертеж		
			1.020.1-4. 3-2 ОВПЗ	Пояснительная записка		
			Переменные данные	для исполнения:		
			1.020.1-4. 3-2 ОВ	(КП15)		
				Сборочные единицы		
А4		1	1.020.1-4. 3-5 02	Каркас плоский КР4	2	
А4		2	1.020.1-4. 3-5 06	Сетка арматурная С5	2	
				Детали		
				Стержни ГОСТ 5781-82		
Б4		3		ф28 А III L = 1900 мм	2	18,35 кг
Б4		4		ф28 А III L = 1700 мм	2	16,42 кг
Б4		5		ф28 А III L = 2500 мм	1	12,08 кг
Б4		6		ф8 А III L = 280 мм	15	1,66 кг
А4		7	1.020.1-4. 3-5 32	Стержень гнутый	4	

Инв. № подл. | Подпись и дата | Взам. инв. №

Гип	Кулик		
Нач. отд.	Сафронов		
Нач. сект.	Ваш		
Н. контр.	Зайцев		
Гл. специалист	Кулик		
Разраб.	Пархоменко		

1.020.1-4. 3-2 ОВ

Каркас пространственный (КП15 ... КП18)

Стадия	Лист	Листов
Р	1	4

ЦНИИЭПграждански

Формат	Зона	Поз.	Обозначение	Наименование	Кол.	Примечание
			1.020.1-4. 3-2 ОВ-01	(КП16)		
				Сборочные единицы		
А4		1	1.020.1-4. 3-5 02-01	Каркас плоский КР5	2	
А4		2	1.020.1-4. 3-5 06	Сетка арматурная С5	2	
				Детали		
				Стержни ГОСТ 5781-82		
Б4		3		ф28 А III L = 1900 мм	2	18,35 кг
Б4		4		ф28 А III L = 1700 мм	2	16,42 кг
Б4		5		ф28 А III L = 2500 мм	1	12,08 кг
Б4		6		ф8 А III L = 280 мм	15	1,66 кг
А4		7	1.020.1-4. 3-5 32	Стержень гнутый	4	

Инв. № подл. | Подпись и дата | Взам. инв. №

1.020.1-4. 3-2 ОВ

Лист 2

Формат	Зона	Поз.	Обозначение	Наименование	Кол.	Примечание
			1.020.1-4. 3-2 06-02	(КП17)		
				Сборочные единицы		
А4		1	1.020.1-4. 3-5 02-01	Каркас плоский КР5	2	
А4		2	1.020.1-4. 3-5 06	Сетка арматурная С5	2	
				Детали		
				Стержни отд. ГОСТ 5781-82		
Б4		3		ф32 А III L = 2000 мм	2	25,24 кг
Б4		4		ф32 А III L = 1700 мм	2	21,46 кг
Б4		5		ф32 А III L = 2500 мм	1	16,41 кг
Б4		6		ф8 А III L = 280 мм	15	1,66 кг
А4		7	1.020.1-4. 3-5 32	Стержень гнутый	4	

Инв. № подл. | Подп. и дата | Взам. инв. №

Формат	Зона	Поз.	Обозначение	Наименование	Кол.	Примечание
			1.020.1-4. 3-2 06-03	(КП18)		
				Сборочные единицы		
А4		1	1.020.1-4. 3-5 02-02	Каркас плоский КР6	2	
А4		2	1.020.1-4. 3-5 06-01	Сетка арматурная С6	2	
				Детали		
				Стержни отд. ГОСТ 5781-82		
Б4		3		ф36 А III L = 1800 мм	2	28,76 кг
Б4		4		ф36 А III L = 1800 мм	2	28,76 кг
Б4		5		ф36 А III L = 2500 мм	1	20,77 кг
Б4		6		ф8 А III L = 280 мм	15	1,66 кг
А4		7	1.020.1-4. 3-5 32	Стержень гнутый	4	

Инв. № подл. | Подп. и дата | Взам. инв. №

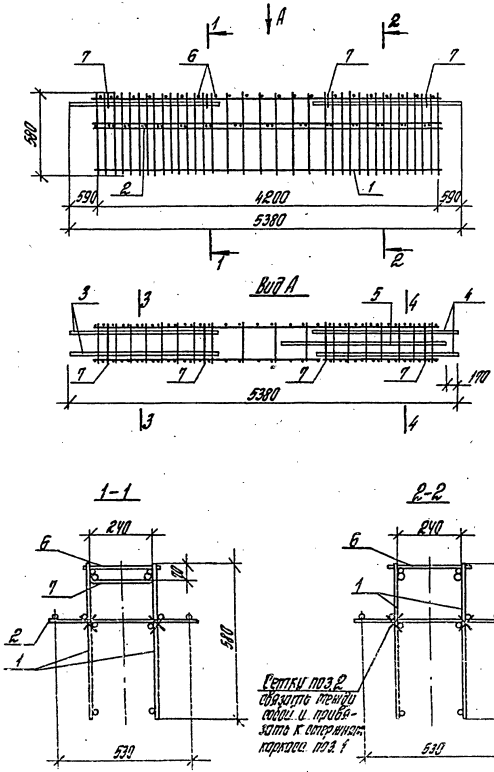

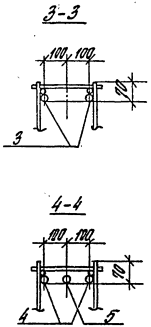

Обозначение	Марка	Масса кг	
1.020.1-4.3-2 06-	КП 15	78,9	
-01	КП 16	85,3	
-02	КП 17	101,6	
-03	КП 18	131,3	

Нач.отд.	Кодыш		
Н.контр.	Валенкова		
ГИП	Валенкова		
Ст.инж.	Бочарова		
Провер.	Ермакова		
Разраб.	Котова		

1.020.1-4. 3-2 06 СБ

Каркас пространственный (КП 15 ... КП 18) Сборочный чертеж

Стадия	Масса	Масштаб
Р	ст. табл.	
Лист	Листов 1	

ЦНИИПРОМЗДАНИЙ

Инв. № подл. | Подпись и дата | Взам. инв. №

Формат	Зона	Поз.	Обозначение	Наименование	Кол.	Примечание
				Документация		
			1.020.1-4. 3-2 07СБ	Сборочный чертеж		
			1.020.1-4. 3-2 00ПЗ	Пояснительная записка		
			Переменные данные	для исполнений:		
			1.020.1-4. 3-2 07	(КП19)		
				Сборочные единицы		
А4		1	1.020.1-4. 3-5 02	Каркас плоский КР4	2	
А4		2	1.020.1-4. 3-5 06	Сетка арматурная С5	2	
				Детали		
				Стержни отд. ГОСТ5781-82		
Б4		3		ф28А III L=1700мм	4	32,84кг
Б4		4		ф28А III L=5040мм	1	24,25кг
Б4		5		ф8А III L=280мм	15	1,66кг
А4		6	1.020.1-4. 3-5 32	Стержень гнутый	4	

Инв. № подл. | Подп. и дата | Взам. инв. №

Нач. отд.	Кобыш	
Н. контр.	Валенкова	
ГИП	Валенкова	
Ст. инж.	Бочарова	
Провер.	Ермакова	
Ст. инж.	Пархалина	

1.020.1-4. 3-2 07

Каркас пространственный (КП19 ... КП22)

Стадия	Лист	Листов
Р	1	4

ЦНИИПРОМЗДАНИЙ

Формат	Зона	Поз.	Обозначение	Наименование	Кол.	Примечание
			1.020.1-4. 3-2 07-01	(КП20)		
				Сборочные единицы		
А4		1	1.020.1-4. 3-5 02-01	Каркас плоский КР5	2	
А4		2	1.020.1-4. 3-5 06	Сетка арматурная С5	2	
				Детали		
				Стержни отд. ГОСТ5781-82		
Б4		3		ф28А III L=1700мм	4	32,84кг
Б4		4		ф28А III L=5040мм	1	24,25кг
Б4		5		ф8А III L=280мм	15	1,66кг
А4		6	1.020.1-4. 3-5 32	Стержень гнутый	4	

Инв. № подл. | Подпись и дата | Взам. инв. №

1.020.1-4. 3-2 07

Лист 2

22228-02 19

Формат	Зона	Поз.	Обозначение	Наименование	Кол.	Примечание
			1.020.1-4.3-2 07-02	(КП21)		
				Сборочные единицы		
А4		1	1.020.1-4. 3-5 02-01	Каркас плоский КР5	2	
А4		2	1.020.1-4. 3-5 06	Сетка арматурная С5	2	
				Детали		
				Стержни отд. ГОСТ 5781-82		
Б4		3		ф32 А III L = 1700 мм	4	42,91 кг
Б4		4		ф32 А III L = 5040 мм	1	31,68 кг
Б4		5		ф8 А III L = 280 мм	15	1,65 кг
А4		6	1.020.1-4. 3-5 32	Стержень гнутый	4	

Инв. № подл. | Подп. и дата | Взам. инв. №

1.020.1-4. 3-2 07 Лист 3

Формат	Зона	Поз.	Обозначение	Наименование	Кол.	Примечание
			1.020.1-4.3-2 07-03	(КП22)		
				Сборочные единицы		
А4		1	1.020.1-4. 3-5 02-02	Каркас плоский КР6	2	
А4		2	1.020.1-4. 3-5 06-01	Сетка арматурная С6	2	
				Детали		
				Стержни отд. ГОСТ 5781-82		
Б4		3		ф36 А III L = 1800 мм	4	57,53 кг
Б4		4		ф36 А III L = 5040 мм	1	40,11 кг
Б4		5		ф8 А III L = 280 мм	15	1,65 кг
А4		6	1.020.1-4. 3-5 32	Стержень гнутый	4	

Инв. № подл. | Подп. и дата | Взам. инв. №

1.020.1-4. 3-2 07 Лист 4

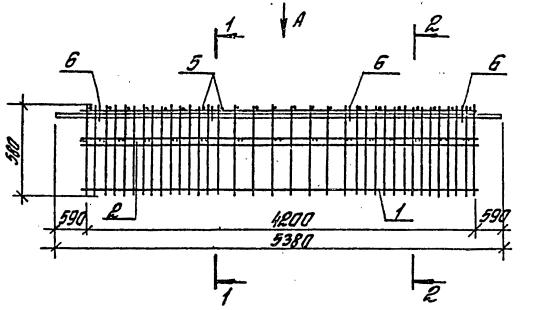

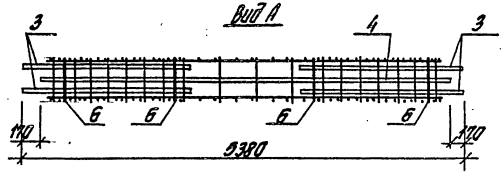

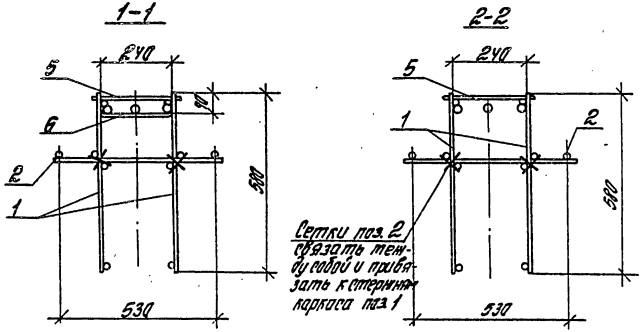

Обозначение	Марка	Масса кг	
1.020.1-4.3-2 07-	КП 19	89,1	
-01	КП 20	95,6	
-02	КП 21	113,1	
-03	КП 22	150,7	

				1.020.1-4. 3-2 07 СБ	
Нач.отд.	Кабиш		Каркас пространственный (КП19... КП22) Сборочный чертеж	Стадия	Масса	Масштаб
Н.контр.	Валенкова			Р		
ГИП	Валенкова				ст. табл.	
Ст.инж.	Бочарова			Лист	Листов 1	
Провер.	Ермакова			ЦНИИПРОМЗДАНИЙ		
Разраб.	Котова					

Инв.№ подл. | Подпись и дата | Взам. инв.№

Формат	Зона	Поз.	Обозначение	Наименование	Кол.	Примечание
				Документация		
			1.020.1-4. 3-2 ОВСБ	Сборочный чертеж		
			1.020.1-4. 3-2 ООПЗ	Пояснительная записка		
			Переменные данные	Для исполнений:		
			1.020.1-4. 3-2 08	(КП23)		
				Сборочные единицы		
А4		1	1.020.1-4. 3-5 02-01	Каркас плоский КР5	2	
А4		2	1.020.1-4. 3-5 06	Сетка арматурная С5	2	
				Детали		
				Стержни ГОСТ 5781-82		
Б4		3		Ф28 AIII L = 5380 мм	2	51,97 кг
Б4		5		Ф10 AIII L = 280 мм	25	4,32 кг
А4		6	1.020.1-4. 3-5 32	Стержень гнутый	4	

Инв. № подл. | Подп. и дата | Взам. инв. №

Нач. отд.	Кобцы	
Н. контр.	Еременко	
ГИП	Шленкова	
Отд. инж.	Сергеева	
Отд. АВК	Ермакова	
Отд. ОВиК	Угрюмова	

1.020.1-4. 3-2 08

Каркас пространственный (КП23, КП24)

Стадия	Лист	Листов
Р	1	2

ЦНИИЭПпромздании

Формат	Зона	Поз.	Обозначение	Наименование	Кол.	Примечание
			1.020.1-4. 3-2 08-01	(КП24)		
				Сборочные единицы		
А4		1	1.020.1-4. 3-5 02-02	Каркас плоский КР6	2	
А4		2	1.020.1-4. 3-5 05	Сетка арматурная С5	2	
				Детали		
				Стержни ГОСТ 5781-82		
Б4		3		Ф32 AIII L = 5380 мм	2	67,94 кг
Б4		4		Ф32 AIII L = 1500 мм	2	18,93 кг
Б4		5		Ф12 AIII L = 280 мм	25	6,22 кг
А4		6	1.020.1-4. 3-5 32	Стержень гнутый	4	

Инв. № подл. | Подп. и дата | Взам. инв. №

1.020.1-4. 3-2 08

Лист 2

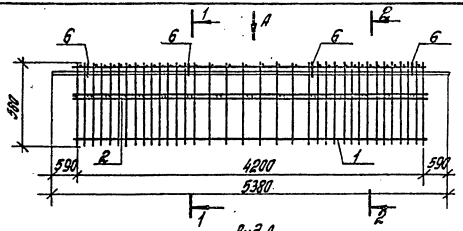

Вид А
Рис. 1

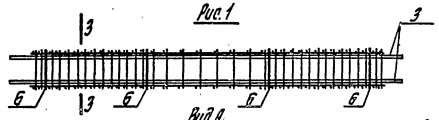

Вид А
Рис. 2

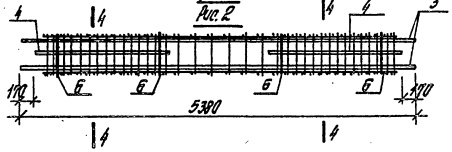

3-3

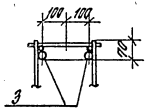

4-4

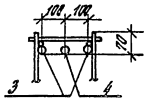

Обозначение	Марка	Рис.	Масса кг
1.020.1-4. 3-2 ОВ-	КП 23	1	93,1
-01	КП 24	2	142,3

1-1

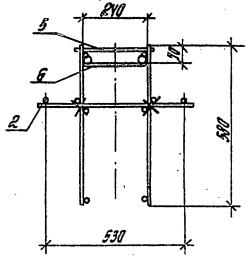

2-2

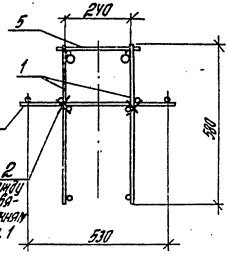

Сетку поз. 2 связать тремя связями и привязать к стержням каркаса поз. 1

Нач. отд.	Кобцы		
Н. контр.	Валенкова		
ГИП	Валенкова		
Ст. инж.	Бачарова		
Провер.	Ермакова		
Разраб.	Котова		

1.020.1-4. 3-2 08 СБ

Каркас пространственный (КП 23, КП 24) Сборочный чертеж

Стадия	Масса	Масштаб
Р	ст. таб.	
Лист	Листов 1	

ЦНИИПРОМЗДАНИЙ

22228-02 23

Инв.№ подл. | Подпись и дата | Взам.инв.№

Позиция	Зона	Поз.	Обозначение	Наименование	Кол.	Примечание
				Документация		
			1.020.1-4. 3-2 0905	Сборочный чертеж		
			1.020.1-4. 3-2 00 ПЗ	Пояснительная записка		
				Переменные данные для исполнений:		
			1.020.1-4. 3-2 09	(КП25)		
				Сборочные единицы		
А4		1	1.020.1-4. 3-5 02-01	Каркас плоский КР5	2	
А4		2	1.020.1-4. 3-5 05-02	Сетка арматурная С7	1	
				Детали		
				Стержни отд. ГОСТ 5781-82		
БЧ		3		ф 28 А III l = 5380 мм	2	51,97 кг
БЧ		6		ф 10 А III l = 280 мм	25	4,32 кг
А4		7	1.020.1-4. 3-5 32	Стержень гнутый	4	

Нач. отд.	Кабаев		
Н. контр.	Валенкова		
ГИП	Валенкова		
Пр. инж.	Бочарова		
Пр. инж.	Ефимкова		
Отличник	Чеховлина		

1.020.1-4. 3-2 09

Каркас пространственный (КП25, КП26, КП26а)

Стадия	Лист	Листов
Р	1	6

ЦНИИпромзданий

Инв. № подл. | Подп. и дата | Взам. инв. №

Позиция	Зона	Поз.	Обозначение	Наименование	Кол.	Примечание
			1.020.1-4.3-2 09-01	(КП25)		
				Сборочные единицы		
А4		1	1.020.1-4. 3-5 02-02	Каркас плоский КР6	2	
А4		2	1.020.1-4. 3-5 05-02	Сетка арматурная С7	1	
				Детали		
БЧ		3		Стержни отд. ГОСТ 5781-82		
БЧ		4		ф 32 А III l = 5380 мм	2	67,91 кг
БЧ		6		ф 32 А III l = 1500 мм	2	18,93 кг
А4		7	1.020.1-4. 3-5 32	ф 12 А III l = 280 мм	25	5,22 кг
				Стержень гнутый	4	
			1.020.1-4.3-2 09-02	(КП26а)		
				Сборочные единицы		
А4		1	1.020. 1-4. 3-5 02-02	Каркас плоский КР6	2	
А4		2	1.020. 1-4. 3-5 05-02	Сетка арматурная С7	1	
А4		3	1.020. 1-4. 3-5 20-03	Составная поз. СП4	2	
А4		4	1.020. 1-4. 3-5 20-01	Составная поз. СП2	1	
				Детали		
БЧ		6		Стержни отд. ГОСТ 5781-82		
БЧ		6		ф 36 А III l = 1500 мм	1	11,99 кг
А4		7	1.020. 1-4. 3-5 32	ф 12 А III l = 280 мм	25	5,22 кг
А4		8	1.020. 1-4. 3-5 32-01	Стержень гнутый	2	
А4		8	1.020. 1-4. 3-5 32-02	Стержень гнутый	2	

Инв. № подл. | Подп. и дата | Взам. инв. №

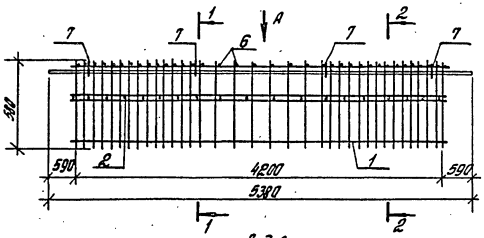

Вид А
Рис.1



Вид А
Рис.2

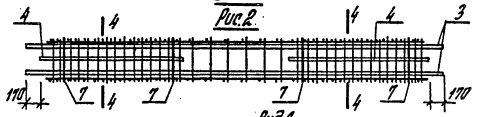

Вид А
Рис.3

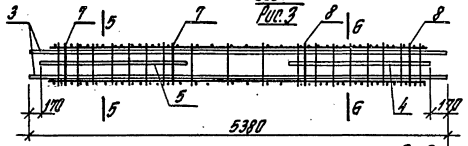

1-1

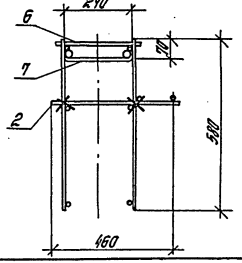

2-2

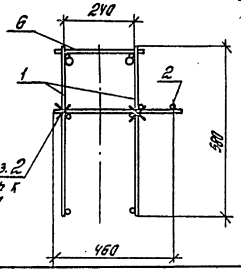

Сетку поз.2 привязать к отправным каркасам поз.1

3-3

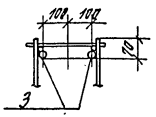

4-4

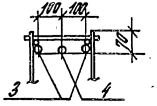

5-5

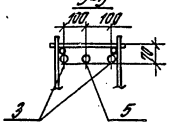

6-6

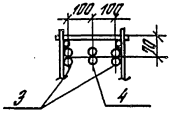

Обозначение	Марка	Рис.	Масса, кг
1.020.1-4.3-2 09-	КП25	1	90,5
-01	КП26	2	139,7
-02	КП26а	3	219,0

Нач.отд.	Копыш		
Н.контр.	Валенкова		
ГИП	Валенкова		
Ст.инж.	Бочарова		
Проверил	Бочарова		
Разраб.	Котова		

1.020.1-4. 3-2 09 СБ

Каркас пространственный КП25, КП26, КП26а
Сборочный чертеж

Стадия	Масса	Масштаб
Р	см. табл.	
Лист	Листов 1	

ЦНИИПРОМЗДАНИЙ

Инв.№ подл. | Подпись и дата | Взам.инв.№

Формат	Зона	Поз.	Обозначение	Наименование	Кол.	Примечание
				Документация		
			1.020.1-4. 3-2 10СБ	Сборочный чертеж		
			1.020.1-4. 3-2 00ПЗ	Пояснительная записка		
			Переменные данные	для исполнений:		
			1.020.1-4. 3-2 10	(КП 27)		
				Сборочные единицы		
А4		1	1.020.1-4. 3-5 03	Каркас плоский КР7	2	
А4		2	1.020.1-4. 3-5 07	Сетка арматурная С9	2	
А4		3	1.020.1-4. 3-5 10	Сетка арматурная С23	1	
А4		4	1.020.1-4. 3-5 21-02	Изделие закладное МН2Т	2	
А4		5	1.020.1-4. 3-5 21-03	Изделие закладное МН2Н	2	
А4		6	1.020.1-4. 3-5 26	Изделие закладное МН24	4	
А4		7	1.020.1-4. 3-5 23-02	Изделие закладное МН14	4	
				Детали		
				Стержни отд. ГОСТ 5781-82		
Б4		8		ф32 А III l_1=2380 мм	2	30,04 кг
Б4		9		ф32 А III l_1=2040 мм	1	12,75 кг
Б4		10		ф10 А III l_1=280 мм	9	1,55 кг
А4		11	1.020.1-4. 3-5 32	Стержень гнутый	2	

Нач. отд.	Кадыш	
Н. контр.	Валенкова	
Гл. инж. пр.	Воленкова	
Ст. инж.	Бочарова	
Ст. инж.	Асавкина	
Провед.	Ермакова	

1.020.1-4. 3-2 10

Каркас пространственный (КП 27; КП 28)

Стадия	Лист	Листов
Р	1	2

ЦНИИПРОМЗДАНИЙ

Инв. № подл. | Подпись и дата | Взам. инв. №

Формат	Зона	Поз.	Обозначение	Наименование	Кол.	Примечание
			1.020.1-4. 3-2 10-01 (КП 28)			
				Сборочные единицы		
А4		1	1.020.1-4. 3-5 03-01	Каркас плоский КР8	2	
А4		2	1.020.1-4. 3-5 07-01	Сетка арматурная С10	2	
А4		3	1.020.1-4. 3-5 10	Сетка арматурная С23	1	
А4		4	1.020.1-4. 3-5 21-02	Изделие закладное МН2Т	2	
А4		5	1.020.1-4. 3-5 21-03	Изделие закладное МН2Н	2	
А4		6	1.020.1-4. 3-5 26	Изделие закладное МН24	4	
А4		7	1.020.1-4. 3-5 23-02	Изделие закладное МН14	4	
А4		8	1.020.1-4. 3-5 20-04	Составная позиция СП5	2	
А4		9	1.020.1-4. 3-5 20-05	Составная позиция СП6	1	
				Детали		
				Стержни отд. ГОСТ 5781-82		
Б4		10		ф12 А III l_1=280 мм	9	2,24 кг
А4		11	1.020.1-4. 3-5 32	Стержень гнутый	1	
А4		12	1.020.1-4. 3-5 32-01	Стержень гнутый	1	

Инв. № подл. | Подпись и дата | Взам. инв. №

1.020.1-4. 3-2 10 | Лист 2

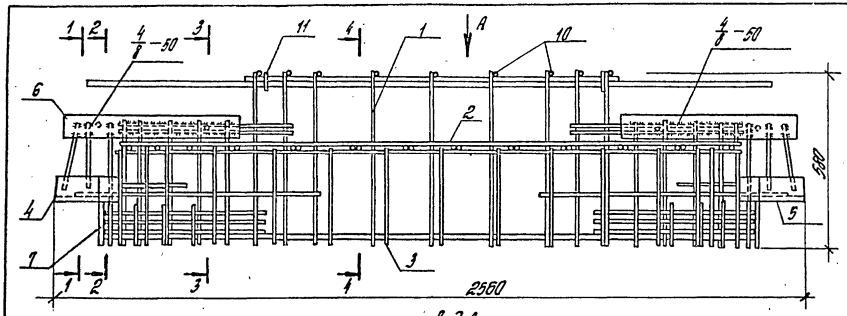

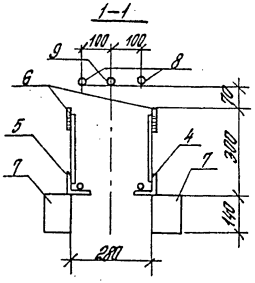

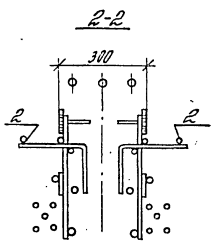

Вид А
Рис.1

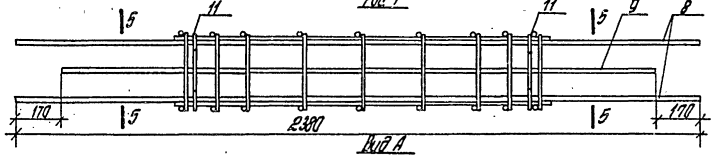

Вид А
Рис.2

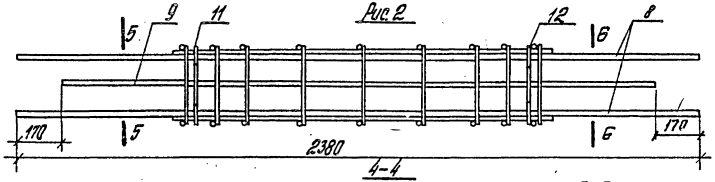

Обозначение	Марка	Рис.	Масса, кг
1.020.1-4. 3-2 10-	КП27	1	148,22
-01	КП28	2	198,49

3-3

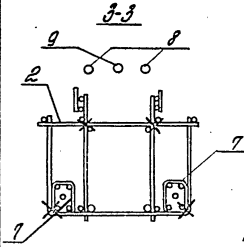

4-4

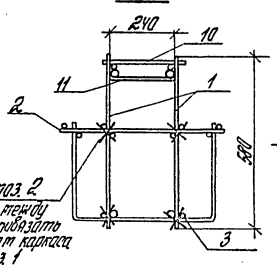

5-5

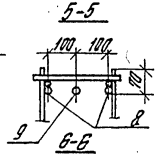

6-6

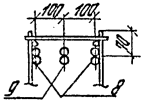

Сетки поз.2 связать между собой и привязать к стержням каркаса поз.1

Нач.отд.	Кобыш		
Н.контр.	Воленкова		
ГИП	Воленкова		
Ст.инж.	Бочарова		
Провер.	Ермакова		
Разраб.	Котова		

1.020.1-4. 3-2 10 СБ

Каркас пространственный (КП27, КП28) Сборочный чертеж.

Стадия	Масса	Масштаб
Р		
Лист	Листов 1	

ЦНИИПРОМЗДАНИЙ

22228-02 27

Инв.№ подл. | Подпись и дата | Взам.инв.№

Формат	Зона	Поз.	Обозначение	Наименование	Кол.	Примечание
				Документация		
			1.020.1-4.3-2 11 СБ	Сборочный чертеж		
			1.020.1-4.3-2 00 ПЗ	Пояснительная записка		
				Переменные данные для исполнений:		
			1.020.1-4.3-2	11 (КП 29)		
				Сборочные единицы		
А4		1	1.020.1-4.3-5 03-01	Каркас плоский КР8	2	
А4		2	1.020.1-4.3-5 07-02	Сетка арматурная С11	1	
А4		3	1.020.1-4.3-5 12	Сетка арматурная С31	1	
А4		4	1.020.1-4.3-5 21-04	Изделие закладное МН3*	2	
А4		5	1.020.1-4.3-5 21-05	Изделие закладное МН3*	2	
А4		6	1.020.1-4.3-5 26	Изделие закладное МН24	4	
А4		7	1.020.1-4.3-5 23-02	Изделие закладное МН14	2	
А4		8	1.020.1-4.3-5 27	Изделие закладное МН26	2	
				Детали		
Б4		9		Стержни отд. ГОСТ 5781-82		
Б4		10		Ф32 А-III L = 2380	2	30,04кг
Б4		11		Ф32 А-III L = 2040	1	12,75кг
А4		12	1.020.1-4.3-5 32	Ф12 А-III L = 280	9	2,24кг
				Стержень гнутый	2	

Инв.№ подл. | Подпись и дата | Взам. инв.№

Нач.отд.	Кодыш	
Н.контр.	Валенкова	
ГИП	Валенкова	
Ст.инж.	Боброва	
Исполн.	Ермакова	

1.020.1-4.3-2 11

Каркас пространственный (КП 29, КП 30).

Стадия	Лист	Листов
Р	1	2

ЦНИИПРОМЗДАНИЙ

Формат	Зона	Поз.	Обозначение	Наименование	Кол.	Примечание
			1.020.1-4.3-2	11-01 (КП 30)		
				Сборочные единицы		
А4		1	1.020.1-4.3-5 03-01	Каркас плоский КР8	2	
А4		2	1.020.1-4.3-5 07-02	Сетка арматурная С11	1	
А4		3	1.020.1-4.3-5 12	Сетка арматурная С31	1	
А4		4	1.020.1-4.3-5 21-04	Изделие закладное МН3*	2	
А4		5	1.020.1-4.3-5 21-05	Изделие закладное МН3*	2	
А4		6	1.020.1-4.3-5 26	Изделие закладное МН24	4	
А4		7	1.020.1-4.3-5 23-02	Изделие закладное МН14	2	
А4		8	1.020.1-4.3-5 27	Изделие закладное МН26	2	
				Детали		
Б4		9		Стержни отд. ГОСТ 5781-82		
Б4		10		Ф36 А-III L = 2380	2	38,03кг
Б4		11		Ф36 А-III L = 2040	1	16,30кг
А4		12	1.020.1-4.3-5 32	Ф12 А-III L = 280	9	2,24кг
				Стержень гнутый	2	

Инв.№ подл. | Подпись и дата | Взам. инв.№

1.020.1-4.3-2 11

Лист 2

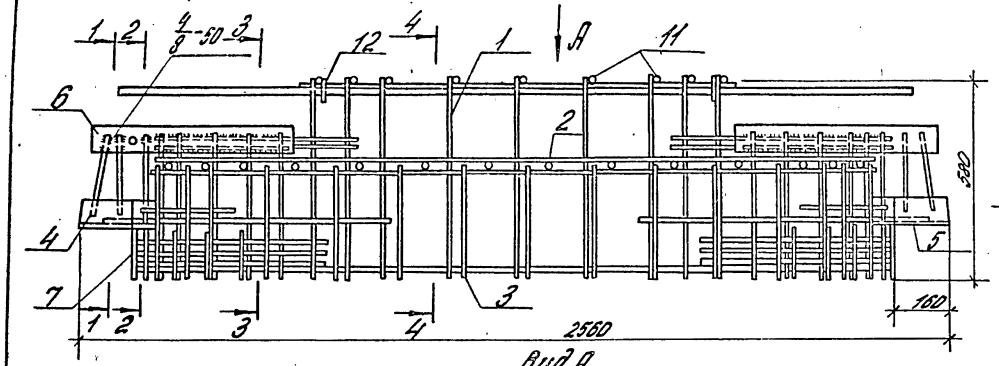

Вид А

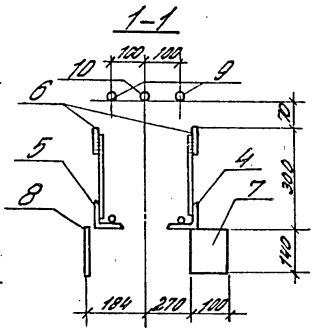

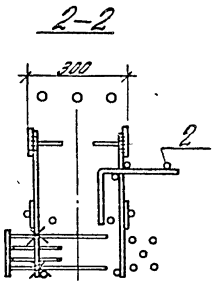

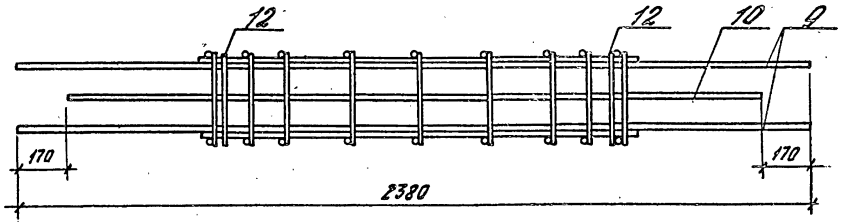

Обозначение	Марка	Масса, кг
1.020.1-4.3-2 11-	КП29	165,63
-01	КП30	177,07

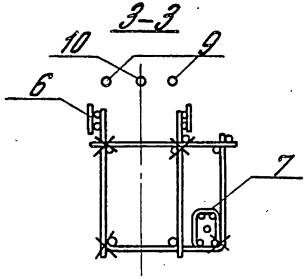

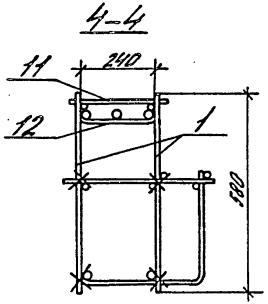

Нач.отд.	Кодыш		1.020.1-4.3-2 11 СБ	
Н.контр.	Валенкова		Каркас пространственный (КП 29, КП 30) Сборочный чертеж	Стадия: Р; Масса: см. табл.; Масштаб:
ГИП	Валенкова			Лист; Листов 1
Ст.инж.	Бочарова			
Провер.	Ермакова			ЦНИИПРОМЗДАНИЙ
Разраб.	Котова			

Инв.№ подл. | Подпись и дата | Взам. инв.№

22228-02 29

Формат	Зона	Поз.	Обозначение	Наименование	Кол.	Примечание
				Документация		
			1.020.1-4.3-2 12.65	Сборочный чертеж		
			1.020.1-4.3-2 00 ПЗ	Пояснительная записка		
				Переменные данные для исполнений:		
			1.020.1-4.3-2	12 (КП 68)		
				Сборочные единицы		
А4		1	1.020.1-4.3-5 04	Каркас плоский КР24	2	
А4		2	1.020.1-4.3-5 19	Сетка арматурная С60	1	
А4		3	1.020.1-4.3-5 21-04	Изделие закладное МН3т	2	
А4		4	1.020.1-4.3-5 21-05	Изделие закладное МН3т	2	
А4		5	1.020.1-4.3-5 26	Изделие закладное МН2т	4	
А4		6	1.020.1-4.3-5 27	Изделие закладное МН3	4	
				Детали		
				Стержни отд. ГОСТ 5781-82		
Б4		7		Ф32 А III L = 5380	2	67.91кг
Б4		8		Ф32 А III L = 5380	1	33.95кг
Б4		9		Ф8 А III L = 280	32	3.54кг
А4		10	1.020.1-4.3-5 32	Стержень гнутый	4	

Инв. № подл. | Подпись и дата | Взам. инв. №

Нач. отд.	Кольцов	
Н. контр.	Дорофеев	
ГИП	Давенков	
Рук. инж.	Горшков	
Разраб.	Бочаров	

1.020.1-4.3-2 12

Каркас пространственный КП 68, КП 69

Стадия	Лист	Листов
Р	1	2

ЦИНИПромзданий

Формат	Зона	Поз.	Обозначение	Наименование	Кол.	Примечание
			1.020.1-4.3-2	12-01 (КП 69)		
				Сборочные единицы		
А4		1	1.020.1-4.3-5 04	Каркас плоский КР24	2	
А4		2	1.020.1-4.3-5 19	Сетка арматурная С60	1	
А4		3	1.020.1-4.3-5 21-04	Изделие закладное МН3т	2	
А4		4	1.020.1-4.3-5 21-05	Изделие закладное МН3т	2	
А4		5	1.020.1-4.3-5 26	Изделие закладное МН2т	4	
		6	1.020.1-4.3-5 27	Изделие закладное МН3	4	
				Детали		
Б4		7		Стержни отд. ГОСТ 5781-82		
Б4		8		Ф36 А III L = 5380	2	85.9 7кг
Б4		9		Ф36 А III L = 1700	2	27.1 7кг
А4		10	1.020.1-4.3-5 32	Ф8 А III L = 280	32	3.54кг
				Стержень гнутый	4	

Инв. № подл. | Подпись и дата | Взам. инв. №

1.020.1-4.3-2 12

Лист 2

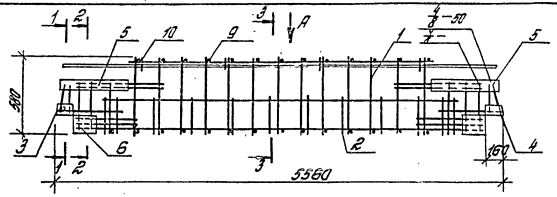

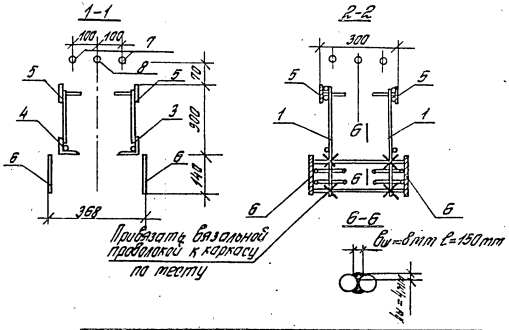

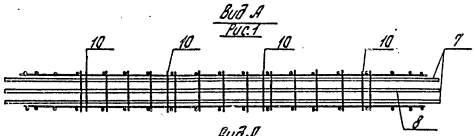

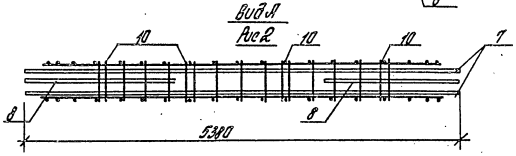

Обозначение	Марка	Рис.	Масса, кг
1.020.1-4 3-2 12 —	КП68	1	243,4
— 01	КП69	2	254,6

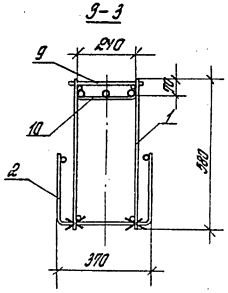

Нач.отд.	Кодыш		
Н.контр.	Воленкова		
ГИП	Воленкова		
Ст.инж.	Горикова		
Проверил	Бочарова		
Разраб.	Котова		

1.020. 1-4. 3-2 12 СБ

Каркас пространственный КП68, КП69
Сборочный чертеж

Стадия	Масса	Масштаб
Р	ст. табл.	
Лист	Листов 1	

ЦНИИПАОМЗДАНИЙ

222228-02 31

Инв.№ подл. | Подпись и дата | Взам.инв.№

Формат	Зона	Поз.	Обозначение	Наименование	Кол.	Примечание
				Документация		
			1.020.1-4. 3-2 13 СБ	Сборочный чертеж		
			1.020.1-4. 3-2 00 ПЗ	Пояснительная записка		
			Переменные данные	для исполнений:		
			1.020.1-4. 3-2	13 (СМН1)		
				Сборочные единицы		
А4		1	1.020.1-4. 3-5 21-02	Изделие закладн. МН2^{Т}	1	
А4		2	1.020.1-4. 3-5 21-03	Изделие закладн. МН2^{Н}	1	
А4		3	1.020.1-4. 3-5 22-02	Изделие закладн. МН5^{Т}	1	
А4		4	1.020.1-4. 3-5 22-03	Изделие закладн. МН5^{Н}	1	
А4		5	1.020.1-4. 3-5 17	Сетка арматурн. С50	1	
А4		6	1.020.1-4. 3-5 23	Изделие закладн. МН12	2	
			1.020.1-4. 3-2	13-01 (СМН2)		
				Сборочные единицы		
А4		1	1.020.1-4. 3-5 21-02	Изделие закладн. МН2^{Т}	1	
А4		2	1.020.1-4. 3-5 21-03	Изделие закладн. МН2^{Н}	1	
А4		3	1.020.1-4. 3-5 22-04	Изделие закладн. МН6^{Т}	1	
А4		4	1.020.1-4. 3-5 22-05	Изделие закладн. МН6^{Н}	1	

Взам. инв. №

Подпись и дата

Инв. № подл.

1.020.1-4. 3-2 13

Нач. отд.	Кодыш	
Н.контр.	Доленкова	
ГИП	Доленкова	
Провер.	Ермакова	
Разраб.	Бочарова	

Изделие закладное сборное СМН1... СМН8

Стадия	Лист	Листов
Р	1	4

ЦНИИПРОМЗДАНИЙ

Формат	Зона	Поз.	Обозначение	Наименование	Кол.	Примечание
		5	1.020.1-4. 3-5 17-01	Сетка арматурн. С51	1	
		6	1.020.1-4. 3-5 23-01	Изделие закладн. МН13	2	
			1.020.1-4. 3-2	13-02 (СМН3)		
				Сборочные единицы		
А4		1	1.020.1-4. 3-5 21-02	Изделие закладн. МН2^{Т}	1	
А4		2	1.020.1-4. 3-5 21-03	Изделие закладн. МН2^{Н}	1	
А4		3	1.020.1-4. 3-5 22-06	Изделие закладн. МН7^{Т}	1	
А4		4	1.020.1-4. 3-5 22-07	Изделие закладн. МН7^{Н}	1	
А4		5	1.020.1-4. 3-5 17-02	Сетка арматурн. С52	1	
А4		6	1.020.1-4. 3-5 23-03	Изделие закладн. МН15	2	
			1.020.1-4. 3-2	13-03 (СМН4)		
				Сборочные единицы		
А4		1	1.020.1-4. 3-5 21	Изделие закладн. МН1^{Т}	1	
А4		2	1.020.1-4. 3-5 21-01	Изделие закладн. МН1^{Н}	1	
А4		3	1.020.1-4. 3-5 22-04	Изделие закладн. МН6^{Т}	1	
А4		4	1.020.1-4. 3-5 22-05	Изделие закладн. МН6^{Н}	1	
А4		5	1.020.1-4. 3-5 17-02	Сетка арматурн. С52	1	
А4		6	1.020.1-4. 3-5 23-01	Изделие закладн. МН13	2	

Взам. инв. №

Подпись и дата

Инв. № подл.

1.020.1-4. 3-2 13

Лист 2

22228-02 32

Формат	Зона	Поз.	Обозначение	Наименование	Кол.	Примечание
			1.020.1-4. 3-2	13-04 (СМН5)		
				Сборочные единицы		
А4		1	1.020.1-4. 3-5 21-02	Изделие закладн. МН2т	1	
А4		2	1.020.1-4. 3-5 21-03	Изделие закладн. МН2н	1	
А4		3	1.020.1-4. 3-5 22-	Изделие закладн. МН4т	1	
А4		4	1.020.1-4. 3-5 22-01	Изделие закладн. МН4н	1	
А4		5	1.020.1-4. 3-5 17	Сетка арматурн. С50	1	
А4		6	1.020.1-4. 3-5 23-02	Изделие закладн. МН14	2	
			1.020.1-4. 3-2	13-05 (СМН6)		
				Сборочные единицы		
А4		1	1.020.1-4. 3-5 21-02	Изделие закладн. МН2т	1	
А4		2	1.020.1-4. 3-5 21-03	Изделие закладн. МН2н	1	
А4		3	1.020.1-4. 3-5 22-04	Изделие закладн. МН6т	1	
А4		4	1.020.1-4. 3-5 22-05	Изделие закладн. МН6н	1	
А4		5	1.020.1-4. 3-5 17-02	Сетка арматурн. С52	1	
А4		6	1.020.1-4. 3-5 23-02	Изделие закладн. МН14	2	
			1.020.1-4. 3-2	13-06 (СМН7)		
				Сборочные единицы		
А4		1	1.020.1-4. 3-5 21-	Изделие закладн. МН1т	1	
А4		2	1.020.1-4. 3-5 21-01	Изделие закладн. МН1н	1	
А4		3	1.020.1-4. 3-5 22-	Изделие закладн. МН4т	1	
А4		4	1.020.1-4. 3-5 22-01	Изделие закладн. МН4н	1	

Инв. № подл. | Подпись и дата | Взам. инв. №

Формат	Зона	Поз.	Обозначение	Наименование	Кол.	Примечание
		5	1.020.1-4. 3-5 17	Сетка арматурн. С50	1	
		6	1.020.1-4. 3-5 23-02	Изделие закладн. МН14	2	
			1.020.1-4. 3-2	13-07 (СМН8)		
				Сборочные единицы		
А4		1	1.020.1-4. 3-5 21	Изделие закладн. МН1т	1	
А4		2	1.020.1-4. 3-5 21-01	Изделие закладн. МН1н	1	
А4		3	1.020.1-4. 3-5 22-04	Изделие закладн. МН6т	1	
А4		4	1.020.1-4. 3-5 22-05	Изделие закладн. МН6н	1	
А4		5	1.020.1-4. 3-5 17-01	Сетка арматурн. С51	1	
А4		6	1.020.1-4. 3-5 23-02	Изделие закладн. МН14	2	

Инв. № подл. | Подпись и дата | Взам. инв. №

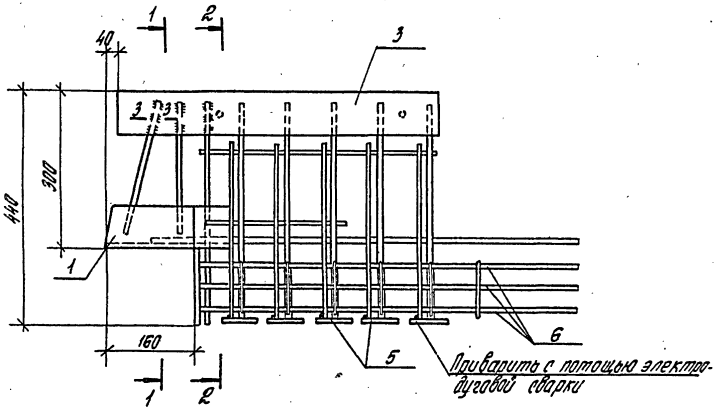

Обозначение	Марка	Масса, кг	
1.020.1-4.3-2 13-	СМН1	35,56	
-01	СМН2	40,39	
-02	СМН3	47,20	
-03	СМН4	41,44	
-04	СМН5	36,16	
-05	СМН6	43,28	
-06	СМН7	35,48	
-07	СМН8	40,75	

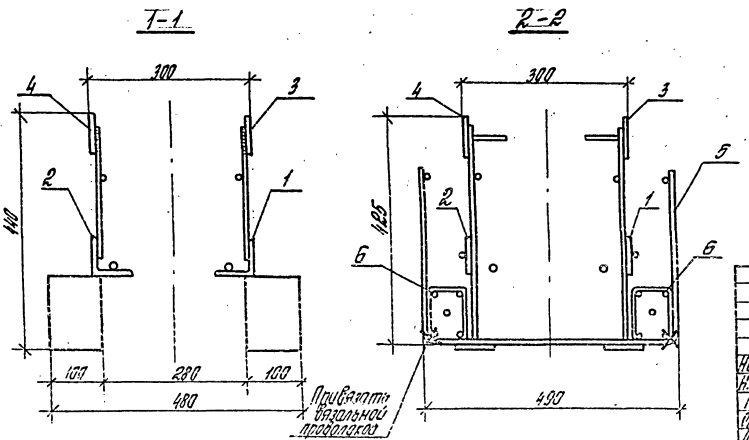

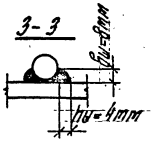

Нач. отд.	Кадыш		1.020.1-4. 3-2 13 СБ	
Н.контр.	Валенкова		Изделие закладное сборное СМН1...СМН8. Сборочный чертеж.	Стадия: Р; Масса: Ст. табл.; Масштаб:
ГИП	Валенкова			Лист; Листов 1
Ст.инж.	Бочарова			ЦНИИПРОМЗДАНИЙ
Пробр.	Ермакова			
Разраб.	Котова			

22228-02 34

Инв. № подл. | Подпись и дата | Взам. инв. №

Формат	Зона	Поз.	Обозначение	Наименование	Кол.	Примечание
				Документация		
			1.020.1-4. 3-2 14СБ	Сборочный чертеж		
			1.020.1-4. 3-2 00ПЗ	Пояснительная записка		
				Переменные данные для исполнений:		
			1.020.1-4. 3-2 14	(СМН 9^{Т})		
				Сборочные единицы		
А4		1	1.020.1-4. 3-5 21	Изделие закладное МН1^{Т}	1	
А4		2	1.020.1-4. 3-5 22-04	Изделие закладное МН6^{Т}	1	
А4		3	1.020.1-4. 3-5 23-01	Изделие закладное МН13	1	
А4		4	1.020.1-4. 3-5 18	Сетка арматурная С56	1	
			1.020.1-4. 3-2 14-01	(СМН 9^{Н})		
				Сборочные единицы		
А4		1	1.020.1-4. 3-5 21-01	Изделие закладное МН1^{Н}	1	
А4		2	1.020.1-4. 3-5 22-05	Изделие закладное МН6^{Н}	1	
А4		3	1.020.1-4. 3-5 23-01	Изделие закладное МН13	1	
А4		4	1.020.1-4. 3-5 18	Сетка арматурная С56	1	

Взам. инв. №

Подпись и дата

Инв. № подл.

Нач. отд.	Кобыш	
Н. контр.	Валенкова	
ГИП	Валенкова	
Ст. инж.	Бочарова	
Провер.	Ермакова	

1.020.1-4. 3-2 14

Изделие закладное сборное СМН9 ; СМН10

Стадия	Лист	Листов
Р	1	2

ЦНИИПРОМЗДАНИЙ

Формат	Зона	Поз.	Обозначение	Наименование	Кол.	Примечание
			1.020.1-4. 3-2 14-02	(СМН 10^{Т})		
				Сборочные единицы		
А4		1	1.020.1-4. 3-5 21-02	Изделие закладное МН2^{Т}	1	
А4		2	1.020.1-4. 3-5 22-06	Изделие закладное МН7^{Т}	1	
А4		3	1.020.1-4. 3-5 23-03	Изделие закладное МН15	1	
А4		4	1.020.1-4. 3-5 18	Сетка арматурная С56	1	
			1.020.1-4. 3-2 14-03	(СМН 10^{Н})		
				Сборочные единицы		
А4		1	1.020.1-4. 3-5 21-03	Изделие закладное МН2^{Н}	1	
А4		2	1.020.1-4. 3-5 22-07	Изделие закладное МН7^{Н}	1	
А4		3	1.020.1-4. 3-5 23-03	Изделие закладное МН15	1	
А4		4	1.020.1-4. 3-5 18	Сетка арматурная С56	1	

Взам. инв. №

Подпись и дата

Инв. № подл.

1.020.1-4. 3-2 14

Лист 2

22228-02 35

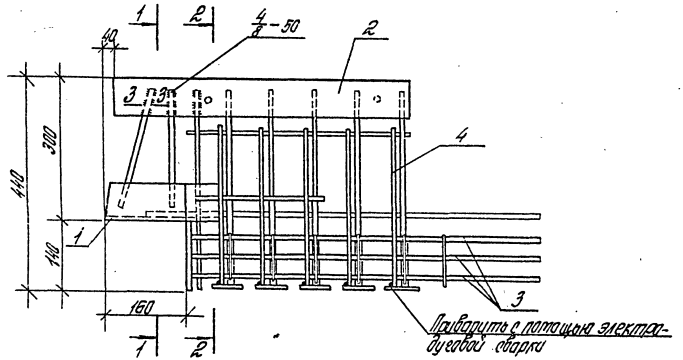

Обозначение	Марка	Масса, кг	Примечание
1.020.1-4.3-2 14	СМН 9^{Т}	21,86	изображено
—01	СМН 9^{Н}	21,86	зеркальное отражение
—02	СМН 10^{Т}	24,76	изображено
—03	СМН 10^{Н}	24,76	зеркальное отражение

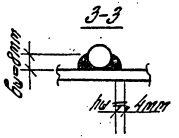

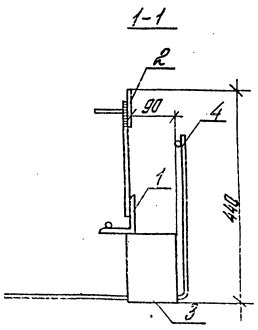

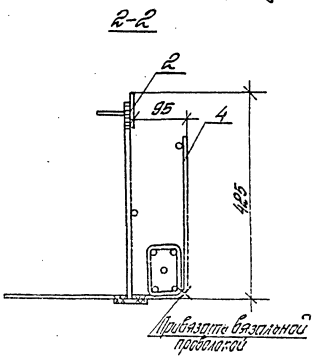

				1.020.1-4. 3-2 14 СБ		
Нач. отд.	Кобыш			Изделие закладное сборное СМН 9; СМН 10 Сборочный чертеж	Стадия	Масса	Масштаб
Н. контр.	Валенкова				Р	ст. табл.	
ГИП	Валенкова				Лист	Листов 1	
Ст. инж.	Бочарова				ЦНИИПРОМЗДАНИЙ		
Провер.	Ермакова						
Разраб.	Ботова						

Инв. № подл. | Подпись и дата | Взам. инв. №

22228-02 36

Формат	Зона	Поз.	Обозначение	Наименование	Кол.	Примечание
				Документация		
			1.020.1-4. 3-2 15СБ	Сборочный чертеж		
			1.020.1-4. 3-2 00ПЗ	Пояснительная записка		
				Переменные данные для исполнений:		
			1.020.1-4. 3-2 15	(СМН 29Т)		
				Сборочные единицы		
А4		1	1.020.1-4. 3-5 21	Изделие закладное МН1Т	1	
А4		2	1.020.1-4. 3-5 24	Изделие закладное МН16Т	1	
А4		3	1.020.1-4. 3-5 25	Изделие закладное МН21	1	
			1.020.1-4. 3-2 15-01	(СМН 29Н)		
				Сборочные единицы		
А4		1	1.020.1-4. 3-5 21-01	Изделие закладное МН1Н	1	
А4		2	1.020.1-4. 3-5 24-01	Изделие закладное МН16Н	1	
А4		3	1.020.1-4. 3-5 25	Изделие закладное МН21	1	
			1.020.1-4. 3-2 15-02	(СМН 30Т)		
				Сборочные единицы		
А4		1	1.020.1-4. 3-5 21-02	Изделие закладное МН2Т	1	
А4		2	1.020.1-4. 3-5 24-02	Изделие закладное МН17Т	1	
А4		3	1.020.1-4. 3-5 25	Изделие закладное МН21	1	

Взам. инв. № | Подпись и дата | Инв. № подл.

1.020.1-4. 3-2 15

Нач. отд.	Кодыш	
Н. контр.	Валенкова	
ГИП	Валенкова	
Ст. инж.	Бочарова	
Провер.	Ермакова	

Изделие закладное СМН29; СМН30

Стадия	Лист	Листов
Р	1	2

ЦНИИПРОМЗДАНИЙ

Формат	Зона	Поз.	Обозначение	Наименование	Кол.	Примечание
			1.020.1-4. 3-2 15-03	(СМН 30Н)		
				Сборочные единицы		
А4		1	1.020.1-4. 3-5 21-03	Изделие закладное МН2Н	1	
А4		2	1.020.1-4. 3-5 24-03	Изделие закладное МН17Н	1	
А4		3	1.020.1-4. 3-5 25	Изделие закладное МН21	1	

Взам. инв. № | Подпись и дата | Инв. № подл.

1.020.1-4. 3-2 15

Лист 2

22228-02 37

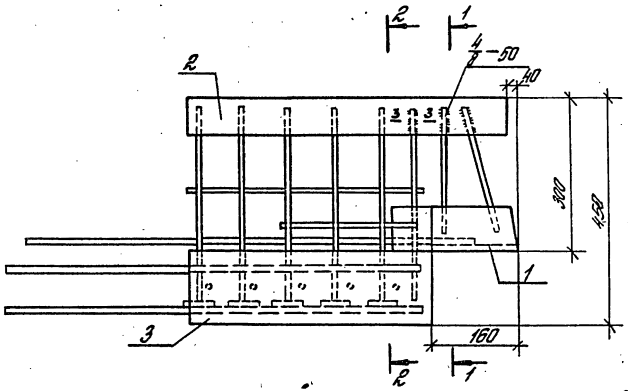

Обозначение	Марка	Масса, кг	Примечание
1.020.1-4.3-2 15	СМН 29^{Т}	20,91	изображено
-01	СМН 29^{Н}	20,91	зеркальное отражение
-02	СМН 30^{Т}	22,59	изображено
-03	СМН 30^{Н}	22,59	зеркальное отражение

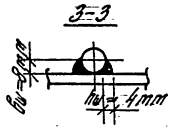

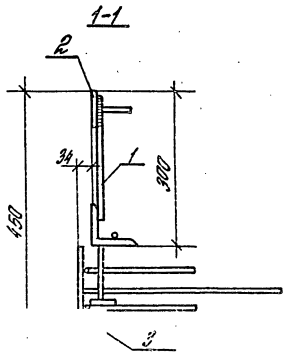

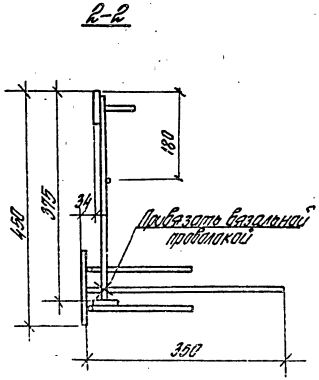

Нач. отд.	Кодыш		
Н. контр.	Валенкова		
ГИП	Валенкова		
Ст. инж.	Бочарова		
Провер.	Ермакова		
Разраб.	Котова		

1.020.1-4. 3-2 15 СБ

Изделие закладное сборное СМН 29; СМН 30
Сборочный чертеж.

Стадия	Масса	Масштаб
Р	см. табл.	

Лист 1 Листов 1

ЦНИИПРОМЗДАНИЙ

22228-02 (38)

Инв. № подл. | Подпись и дата | Взам. инв. №

gost.e-ecolog.ru