ТИПОВЫЕ КОНСТРУКЦИИ, ИЗДЕЛИЯ И УЗЛЫ ЗДАНИЙ И СООРУЖЕНИЙ

СЕРИЯ 5.407-97

Установка одиночных коробок КЗН, КЗНА, ККС и ККА с зажимами

ВЫПУСК 1

МОНТАЖНЫЕ ЧЕРТЕЖИ
ЧЕРТЕЖИ ИЗДЕЛИЙ

РАЗРАБОТАНЫ
УГППКИ ТЯЖПРОМЭЛЕКТРОПРОЕКТ
УКРГЛАВЭЛЕКТРОМОНТАЖ
МИНМОНТАЖСПЕЦСТРОЯ УССР

УТВЕРЖДЕНЫ И
ВВЕДЕНЫ В ДЕЙСТВИЕ
УГППКИ ТЯЖПРОМЭЛЕКТРОПРОЕКТ
ПРИКАЗ N 1396 ОТ 14.09.88

Директор института	М.А. Каменев
Главный инженер института	Е.Г. Поддубный
Начальник технического отдела	В.И. Назарок
Начальник отдела типового проектирования	В.Л. Тюрин

© ЦИТП Госстроя СССР, 1989

gost.e-ecolog.ru

Серия 5.407-97, вып.1

Содержание

Обозначение	Наименование	Стр.
	Титульный лист	1
	Содержание	2,3
5.407-97.1.ПЗ	Пояснительная записка	4-6
5.407-97.1.10ГЧ	Коробки с зажимами КЗН, КЗНА, ККС и ККА. Габаритный чертёж	7-12
5.407-97.1.20ТБ	Таблица выбора монтажных чертежей	13-15
5.407-97.1.30Д	Ведомость потребности в изделиях и материалах	16
5.407-97.1.40МЧ	Коробка КЗН 08У2 или КЗНА 08У3 на стене. Монтажный чертёж	17
5.407-97.1.50МЧ	Коробка КЗН 16У2 или КЗНА 16У3 на стене. Монтажный чертёж	18
5.407-97.1.60МЧ	Коробка КЗН 32У2 или КЗНА 32У3 на стене. Монтажный чертёж	19
5.407-97.1.70МЧ	Коробка КЗН 48У2 или КЗНА 48У3 на стене. Монтажный чертёж	20
5.407-97.1.80МЧ	Коробка ККС 8УХЛ4.2 на стене. Монтажный чертёж	21
5.407-97.1.90МЧ	Коробка ККС 16УХЛ4.2 на стене. Монтажный чертёж	22
5.407-97.1.100МЧ	Коробка ККС 32УХЛ4.2 или ККА 32 04.2 на стене. Монтажный чертёж	23
5.407-97.1.110МЧ	Коробка КЗН 08У2 или КЗНА 08У3 на ж.б. колонне. Монтажный чертёж	24
5.407-97.1.120МЧ	Коробка КЗН 16У2 или КЗНА 16У3 на ж.б. колонне. Монтажный чертёж	25
5.407-97.1.130МЧ	Коробка КЗН 32У2 или КЗНА 32У3 на ж.б. колонне. Монтажный чертёж	26
5.407-97.1.140МЧ	Коробка КЗН 48У2 или КЗНА 48У3 на ж.б. колонне. Монтажный чертёж	27
5.407-97.1.150МЧ	Коробка ККС 8 УХЛ4.2 на ж.б. колонне. Монтажный чертёж	28
5.407-97.1.160МЧ	Коробка ККС16УХЛ4.2 на ж.б. колонне. Монтажный чертёж	29
5.407-97.1.170МЧ	Коробка ККС 32УХЛ4.2 или ККА 32 04.2 на ж.б. колонне. Монтажный чертёж	30
5.407-97.1.180МЧ	Коробка КЗН 08У2 или КЗНА 08У3 на стальной колонне. Монтажный чертёж	31
5.407-97.1.190МЧ	Коробка КЗН 16У2 или КЗНА 16У3 на стальной колонне. Монтажный чертёж	32
5.407-97.1.200МЧ	Коробка КЗН 32У2 или КЗНА 32У3 на стальной колонне. Монтажный чертёж	33
5.407-97.1.210МЧ	Коробка КЗН 48У2 или КЗНА 48У3 на стальной колонне. Монтажный чертёж	34

Инв.№подл. | Подпись и дата | Взам.инв.№

Обозначение	Наименование	Стр.
5.407-97.1.220МЧ	Коробка ККС 8 УХЛ4.2 на стальной колонне. Монтажный чертёж	35
5.407-97.1.230МЧ	Коробка ККС 16 УХЛ4.2 на стальной колонне. Монтажный чертёж	36
5.407-97.1.240МЧ	Коробка ККС32 УХЛ4.2 или ККА 32 04.2 на стальной колонне. Монтажный чертёж	37
5.407-97.1.250МЧ	Коробка КЗН 08У2 или КЗНА 08У3 на стальной колонне. Монтажный чертёж	38
5.407-97.1.260МЧ	Коробка КЗН 16У2 или КЗНА 16У3 на стальной колонне. Монтажный чертёж	39
5.407-97.1.270МЧ	Коробка КЗН 32У2 или КЗНА32У3 на стальной колонне. Монтажный чертёж	40
5.407-97.1.280МЧ	Коробка КЗН 48У2 или КЗНА48У3 на стальной колонне. Монтажный чертеж	41
5.407-97.1.290МЧ	Коробка ККС 8 УХЛ 4.2 на стальной колонне. Монтажный чертёж	42
5.407-97.1.300МЧ	Коробка ККС 16 УХЛ 4.2 на стальной колонне. Монтажный чертеж	43
5.407-97.1.310МЧ	Коробка ККС 32УХЛ4.2 или ККА 32 04.2 на стальной колонне. Монтажный чертёж	44
5.407-97.1.320МЧ	Коробка КЗН 08У2 или КЗНА 08У3 на стальной ступенчатой колонне. Монтажный чертёж	45
5.407-97.1.330МЧ	Коробка КЗН 16У2 или КЗНА 16У3 на стальной ступенчатой колонне. Монтажный чертёж	46
5.407-97.1.340МЧ	Коробка КЗН 32У2 или КЗНА 32У3 на стальной ступенчатой колонне. Монтажный чертёж	47
5.407-97.1.350МЧ	Коробка КЗН 48У2 или КЗНА 48У3 на стальной ступенчатой колонне. Монтажный чертёж	48
5.407-97.1.360МЧ	Коробка ККС 8 УХЛ 4.2 на стальной ступенчатой колонне. Монтажный чертёж	49
5.407-97.1.370МЧ	Коробка ККС 16 УХЛ4.2 на стальной ступенчатой колонне. Монтажный чертеж	50
5.407-97.1.380МЧ	Коробка ККС32 УХЛ4.2 или ККА32040 на стальной ступенчатой колонне. Монтажный чертёж	51
5.407-97.1.390	Конструкция	52
5.407-97.1.400	Конструкция	53
5.407-97.1.410	Шаблон для разметки осей крепления коробок с двумя лапками	54
5.407-97.1.420	Шаблон для разметки осей крепления коробок с четырьмя лапками	55

Инв. № подл. | Подпись и дата | Взам. инв. №

1. Исходные данные.

Серия 5.407-97 выполнена на основании следующих материалов:

- Техническое описание К1201.000ТО;
- Технические условия ТУ36-2685-85 на „Коробки КЗН";
- Технические условия ТУ36-053-84 на „Коробки клеммные".

2. Содержание.

Серия содержит монтажные чертежи коробок с зажимами, чертежи конструкций и деталей, а также материалы для проектирования (таблицу выбора монтажных чертежей, габаритный чертёж коробок серии КЗН, КЗНА, ККС и ККА, ведомость потребности в оборудовании, изделиях и материалах и состоит из одного выпуска: выпуск 1 „Монтажные чертежи, чертежи изделий."

3. Область применения.

3.1. Серия предназначена для выполнения проектных работ и работ в монтажной зоне по установке коробок с зажимами серии КЗН, КЗНА, ККС и ККА.

3.2. Коробки устанавливаются в производственных помещениях на стенах, на железобетонных колоннах прямоугольного сечения, на стальных колоннах постоянного сечения и ступенчатых колоннах.

3.3. Коробки с зажимами предназначены для соединения и разветвления вторичных и силовых цепей постоянного и переменного тока.

3.4. Чертежи конструкций и деталей, входящие в серию, предназначены для изготовления этих конструкций и деталей в промышленных базах электромонтажных организаций.

3.5. Степень защиты оболочек коробок по ГОСТ 15150-69 для:

КЗН-IР65;
КЗНА-IР31;
ККС-IР44;
ККА-IР31.

Климатическое исполнение и категория размещения указаны в типе коробки.

3.6. Сечение жил соединяемых (разветвляемых) проводников - 1,5 - 6 мм²;

				5.407-97.1ПЗ			
Нач.отд.	Тюрин			Пояснительная записка	Стадия	Лист	Листов
Н.контр.	Тычинин				Р	1	3
ГИП	Тычинин		19.09		УГППКИ ТЯЖПРОМЭЛЕКТРОПРОЕКТ ХАРЬКОВ		
Ст.инж.	Попова						

Инв.№ подл. | Подпись и дата | Взам.инв.№

Напряжение постоянного тока - до 440В;
Напряжение переменного тока - до 660В;
Частота переменного тока - 50 и 60 Гц;
Номинальный ток наборных зажимов (при нормальных климатических условиях) - 16А.

4. Основные положения.

4.1. Коробка состоит из корпуса и крышки.
Внутри корпуса на рейках установлены наборные зажимы. Рейки прикреплены к корпусу винтами.

4.2. На боковых поверхностях корпуса имеются отверстия для ввода кабелей в коробки.

4.3. Отверстия коробок закрыты:
а) металлическими заглушками с резиновыми уплотнениями у коробок со степенью защиты IP65;
б) пластмассовыми уплотнительными втулками у коробок со степенью защиты IP41 и IP31.

4.4. Для присоединения заземляющих проводников внутри корпуса коробки предусмотрены заземляющие зажимы по одному у каждой рейки. Кроме того, для присоединения металлической оболочки кабеля к корпусу коробки, на внешней стороне корпуса предусмотрены заземляющие зажимы, обозначенные знаком заземления.

4.5. Крышка коробки крепится к корпусу винтами, через которые обеспечено электрическое соединение крышки с заземленным корпусом.

4.6. Для крепления коробок на различных строительных основаниях заводом-изготовителем коробок предусмотрены ушки.
Ушки обеспечивают возможность крепления коробки с помощью дюбель-винтов, дюбелей (распорных) или с помощью стандартных крепежных изделий.

4.7. Ввод кабелей в коробки со степенью защиты IP65 необходимо выполнять через привертные сальники. При этом отверстия, в которые ввод проводников не предусмотрен, остаются закрытыми заглушками.
Типы и количество сальников для конкретного типа коробки указаны на габаритном черт. 5.407-97.1.10ГЧ.

4.8. При вводе кабелей в коробки со степенью защиты IP41 и IP31 через уплотнительные втулки, их необходимо обрезать по торцовым плоскостям, согласно наружному диаметру вводимого кабеля. В тех втулках, через которые ввод кабелей не предусмотрен, торцовые поверхности не обрезают.
Возможные диаметры вводимых кабелей через втулки и количество втулок для конкретного типа коробки указаны на габаритном черт. 5.407-97.1.10ГЧ.

Инв.№ подл. | Подпись и дата | Взам. инв.№

4.9. Крепление коробок на бетонных и кирпичных стенах из полнотелого кирпича может осуществляться дюбель-винтами, путем пристрелки монтажным пистолетом или дюбелями (распорными).

Конкретное крепежное изделие в этом случае выбирается монтажной организацией по её усмотрению. Тип дюбелей указан на монтажных чертежах, а длину дюбель-винтов определяют электромонтажники.

4.10. На железобетонных колоннах коробки крепятся дюбель-винтами.

4.11. На стальных колоннах (постоянного сечения и ступенчатых) коробки сначала монтируются на профилях УСЭК 51 с помощью закладных гаек УСЭК 77-1, а профили, в свою очередь, устанавливаются на колоннах с помощью сварки.

4.12. Привязка кабелей, идущих от коробок, и способы защиты их от механических повреждений, в случае необходимости, должны выполняться в чертежах кабельной проводки.

4.13. Зануление (заземление) коробок выполняют согласно конкретному проекту.

4.14. При проектировании, пользуясь таблицей выбора чертежей (см. черт. 5.407-97.1.20ТБ), выбирают необходимые монтажные чертежи.

4.15. Выбранные монтажные чертежи указывают в спецификации на чертеже расположения электрооборудования и кабельной разводки.

Если спецификация на этом чертеже в конкретном проекте имеет разделы, то монтажные чертежи включаются в раздел „Конструкции."

4.16. Потребность в изделиях и материалах для изготовления электромонтажных конструкций и деталей указана в ведомости на черт. 5.407-97.1.30Д.

4.17. При монтаже коробок с зажимами используются шаблоны для разметки отверстий под дюбели и дюбель-винты — см. черт. 5.407-97.1.410 и 5.407-97.1.420.

Изделия заводов Главэлектромонтажа
Коробки серии КЗН и КЗНА

Рис. 1 (см. табл. 1)

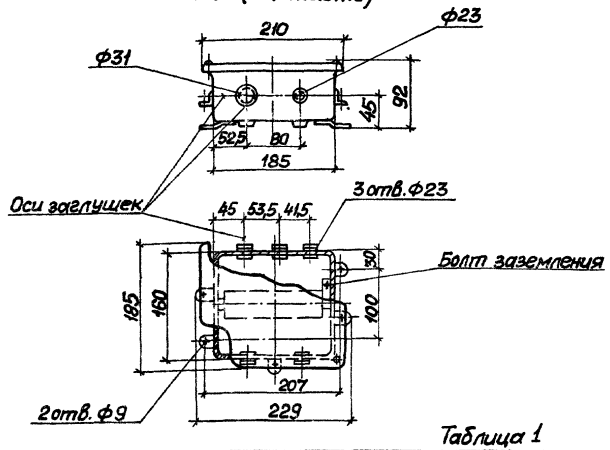

Рис. 2 (см. табл. 2)
Остальное - см. рис. 1

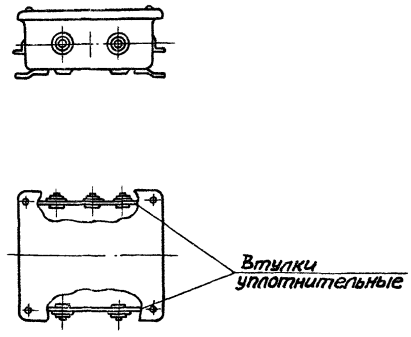

Таблица 1

Тип	Степень защиты	Количество зажимов	Количество реек	Диаметр вводимых проводников, мм	Сальник Тип	Сальник Колич.	Масса, кг
КЗН 08У2	IP65	8	1	8 - 16	У262У2	4	2,28
				14 - 22	У263У2	1	

Таблица 2

Тип	Степень защиты	Количество зажимов	Количество реек	Диаметр вводимых проводников, мм	Колич. втулок	Масса кг
КЗНА 08У3	IP31	8	1	4, 8, 12, 16	4	2,10
				10, 14, 18, 22	1	

Коробки серии КЗН (рис. 1,3,5,7) поставляются с заглушками, которые закрывают отверстия для установки сальников в боковых стенках корпуса. Диаметр отверстий в коробках указан для выбора сальников. Сальники в комплект коробок не входят и заказываются потребителем отдельно по ТУ36-1952-81 и ТУ36-2357-81.

Коробки серии КЗНА (рис. 4,6,8) и ККС (рис. 9,10,11) поставляются с уплотнительными втулками, через которые, после прорези в них необходимых отверстий, вводятся проводники в коробку.

Инв. № подл. | Подпись и дата | Взам. инв. №

Нач. отд.	Тюрин		
Н. контр.	Тычинин		
ГИП	Тычинин		01.94
Ст. инж.	Попова		

5.407-97.1.1 ОГЧ

Коробки с зажимами КЗН, КЗНА, ККС и ККА. Габаритный чертёж

Стадия	Лист	Листов
Р	1	6

ЧГПТКИ ГЭМПРОМЭЛЕКТРОПРОЕКТ ХАРЬКОВ

23395-01 8

Копировал Люся

Формат А3

Рис.3 (см. табл.3)

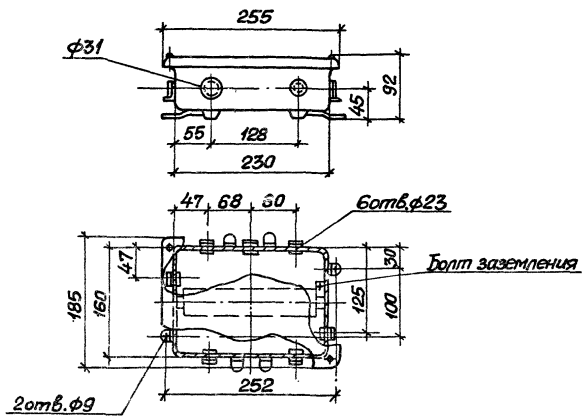

Рис.4 (см. табл. 4)

Остальное - см.рис.3

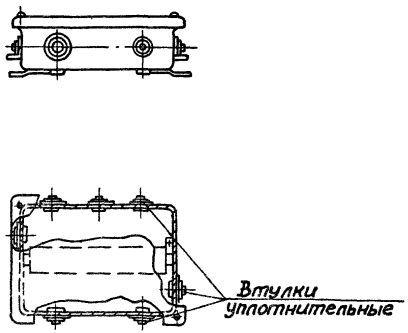

Таблица 3

Тип	Степень защиты	Количество		Диаметр вводимых проводников, мм	Сальник		Масса, кг
		зажимов	реек		Тип	Колич.	
КЗН 16У2	JP65	16	1	8-16	У262У2	6	2,44
				14-22	У263У2	1	

Таблица 4

Тип	Степень защиты	Количество		Диаметр вводимых проводников, мм	Колич. втулок	Масса, кг
		зажимов	реек			
КЗНА 16У3	JP31	16	1	4, 8, 12, 16	6	2,19
				10, 14, 18, 22	1	

Инв.№ подл. | Подпись и дата | Взам.инв.№

5.407-97.1.1 ОГЧ

Лист 2

23395 01 9

Копировал [illegible] Формат [illegible]

Рис.5 (см. табл. 5)

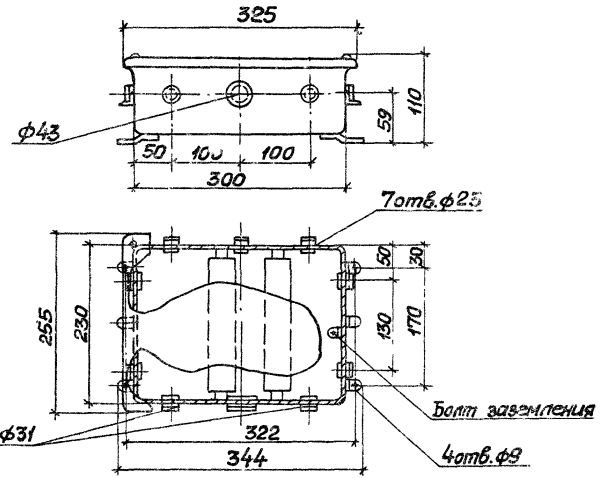

Рис.6 (см. табл.6)

Стальное - см. рис.5

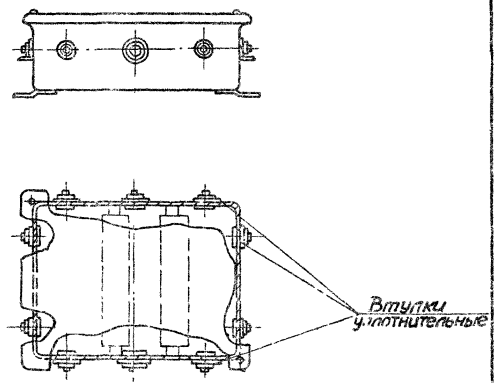

Таблица 5

Тип	Степень защиты	Количество		Диаметр вводимых проводников, мм	Сальник		Масса кг
		зажимов	реек		Тип	Колич.	
КЗ43203	IP65	32	2	8-16	У262У2	7	4,86
				14-22	У263У2	2	
				21-32	У667У2	1	

Таблица 6

Тип	Степень защиты	Количество		Диаметр вводимых проводников, мм	Колич. втулок	Масса, кг
		зажимов	реек			
КЗНА 3203	IP31	32	2	4,8,12,16	7	4,46
				10,14,18,22	2	
				14,20,26,32	1	

Инв.№ подл. | Подпись и дата | Взам.инв.№

Рис.7 (см. табл. 7)

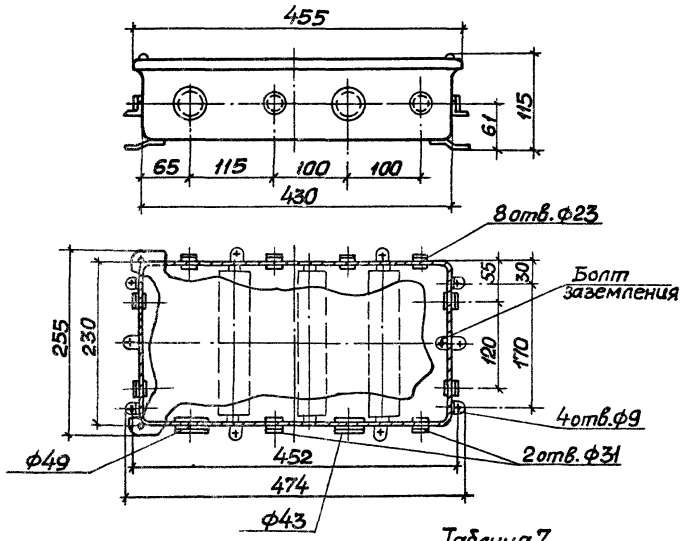

Рис.8 (см. табл.8)
Остальное – см. рис.7

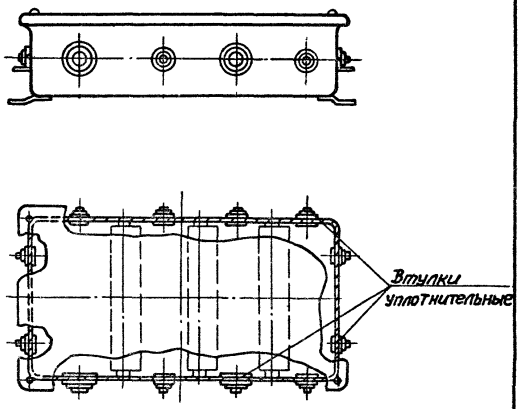

Таблица 7

Тип	Степень защиты	Количество зажимов	Количество реек	Диаметр вводимых проводников, мм	Сальник Тип	Сальник Колич.	Масса, кг
КЗН 48У2	JP65	48	3	8-16	У262У2	8	6,72
				14-22	У263У2	2	
				21-32	У667У2	1	
				29-40	У668У2	1	

Таблица 8

Тип	Степень защиты	Количество зажимов	Количество реек	Диаметр вводимых проводников, мм	Колич. втулок	Масса, кг
КЗНА48У3	JP31	48	3	4, 8, 12, 16	8	6,24
				10, 14, 18, 22	2	
				14, 20, 26, 32	1	
				22, 28, 34, 40	1	

Инв. N подл. | Подпись и дата | Взам. инв. N

5407-97 [illegible]

Лист 4

Копировал [illegible] Формат А3

Изделия заводов Укрелавэлектромонтажа

Коробки ККС и ККА

Рис. 9 (см. табл. 9)

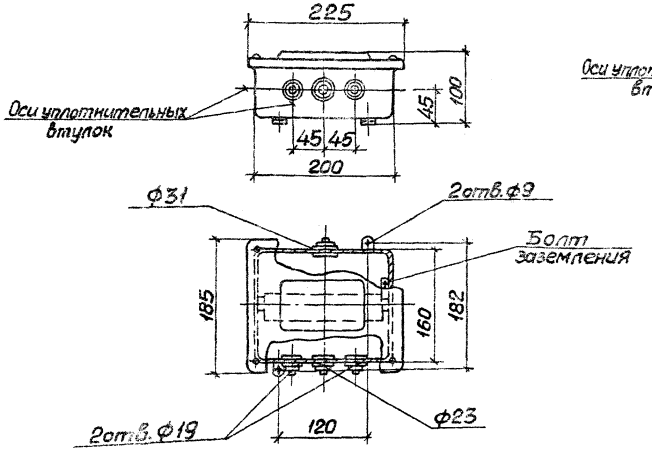

Рис. 10 (см. табл. 10)

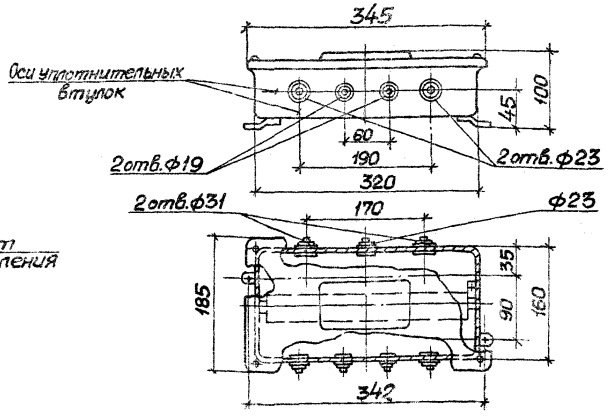

Таблица 9

Тип	Степень защиты	Количество зажимов	Количество реек	Диаметр вводимых проводников, мм	Колич. втулок	Масса, кг
ККС-8УХЛ4.2	IP44	8	1	4, 8, 12	2	2,1
				8, 12, 16	1	
				10, 14, 18, 22		

Таблица 10

Тип	Степень защиты	Количество зажимов	Количество реек	Диаметр вводимых проводников, мм	Колич. втулок	Масса, кг
ККС-16УХЛ4.2	IP44	16	1	4, 8, 12	2	3,4
				8, 12, 16	3	
				10, 14, 18, 22	2	

Инв. № подл. | Подпись и дата | Взам. инв. №

Рис. 11 (см. табл. 11)

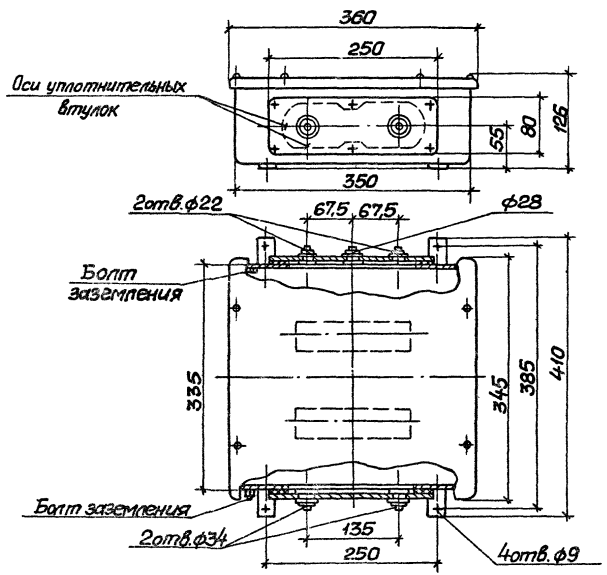

Рис. 12 (см. табл. 12)

Остальное – см. рис. 11

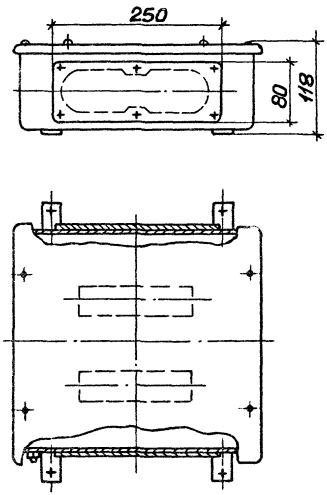

Таблица 11

Тип	Степень защиты	Количество зажимов	Количество реек	Диаметр вводимых проводников, мм	Колич. втулок	Масса, кг
ККС 32 УХЛ4.2	IP44	32	2	8, 12, 16	2	7,1
				10, 14, 18	1	
				14, 18, 22	2	

Таблица 12

Тип	Степень защиты	Количество зажимов	Количество реек	Масса, кг
ККА 32 04.2	IP31	32	2	6,2

Коробки ККА (рис. 12) имеют съемные боковые накладки, через которые, после пробивки в них необходимых отверстий, вводятся проводники в коробку.

Инв. № подл. | Подпись и дата | Взам. инв. №

Эскиз	Установка	Способ токоподвода	Тип коробки	Обозначение монтажного чертежа
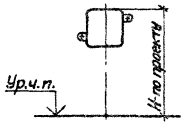	На стене	Проводами в трубах - по конкретному проекту, кабелями, без защиты от механических повреждений	КЗН 08У2 КЗНА 08У3	5.407-97.1.40МЧ
			КЗН 16У2 КЗНА 16У3	5.407-97.1.50МЧ
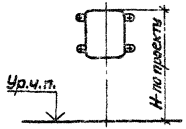			КЗН 32У2 КЗНА 32У3	5.407-97.1.60МЧ
			КЗН 48У2 КЗНА 48У3	5.407-97.1.70МЧ
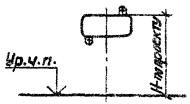			ККС 8УХЛ4.2	5.407-97.1.80МЧ
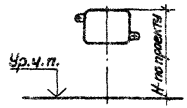			ККС 16УХЛ4.2	5.407-97.1.90МЧ
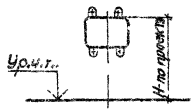			ККС 32УХЛ4.2 ККА 32 04.2	5.407-97.1.100МЧ

Эскиз	Установка	Способ токоподвода	Тип коробки	Обозначение монтажного чертежа
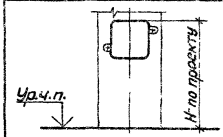	На ж.б. колонне	Проводами в трубах - по конкретному проекту, кабелями, без защиты от механических повреждений	КЗН 08У2 КЗНА 08У3	5.407-97.1.110МЧ
			КЗН 16У2 КЗНА 16У3	5.407-97.1.120МЧ
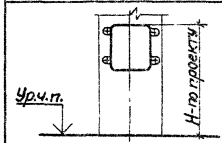			КЗН 32У2 КЗНА 32У3	5.407-97.1.130МЧ
			КЗН 48У2 КЗНА 48У3	5.407-97.1.140МЧ
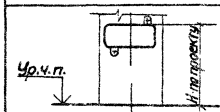			ККС 8УХЛ4.2	5.407-97.1.150МЧ
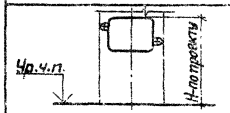			ККС 16УХЛ4.2	5.407-97.1.160МЧ
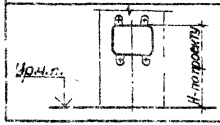			ККС 32УХЛ4.2 ККА 32 04.2	5.407-97.1.170 МЧ

Нач.отд.	Тюрин		
Н.контр.	Тычинин		
ГИП	Тычинин		
Ст.инж.	Попова		

5.407-97.1.2ПТ6

Таблица выбора монтажных чертежей

Стадия	Лист	Листов
Р	1	3

УГОЛКИ
ГЛАВПРОМЭЛЕКТРОПРОЕКТ
ХАРЬКОВ

Инв.№ подл. | Подпись и дата | Взам.инв.№

23395-01 14

Копировал

Формат А3

Эскиз	Установка	Способ токопровода	Тип коробки	Обозначение монтажного чертежа
	На стальной колонне постоянного сечения	Проводами в трубах – по конкретному проекту, кабелями, без защиты от механических повреждений	КЗН 08У2 КЗНА 08У3	5.407-97.1.180МЧ
			КЗН 16У2 КЗНА 16У3	5.407-97.1.190МЧ
			КЗН 32У2 КЗНА 32У3	5.407-97.1.200МЧ
			КЗН 48У2 КЗНА 48У3	5.407-97.1.210МЧ
			ККС 8УХЛ4.2	5.407-97.1.220МЧ
			ККС 16УХЛ4.2	5.407-97.1.230МЧ
			ККС 32УХЛ4.2 ККА 32 04.2	5.407-97.1.240МЧ

Эскиз	Установка	Способ токопровода	Тип коробки	Обозначение монтажного чертежа
	На стальной колонне постоянного сечения	Проводами в трубах – по конкретному проекту, кабелями, без защиты от механических повреждений	КЗН 08У2 КЗНА 08У3	5.407-97.1.250МЧ
			КЗН 16У2 КЗНА 16У3	5.407-97.1.260МЧ
			КЗН 32У2 КЗНА 32У3	5.407-97.1.270МЧ
			КЗН 48У2 КЗНА 48У3	5.407-97.1.280МЧ
			ККС 8УХЛ4.2	5.407-97.1.290МЧ
			ККС 16УХЛ4.2	5.407-97.1.300МЧ
			ККС 32УХЛ4.2 ККА 32 04.2	5.407-97.1.310МЧ

Инв.№ подл. | Подпись и дата | Взам.инв.№

5407-97.1.20ТБ

Эскиз	Установка	Способ прокладки	Тип коробки	Обозначение монтажного чертежа
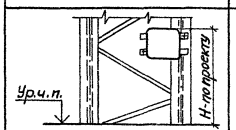	На стальной ступенчатой колонне	Проводами в трубах – по конкретному проекту, кабелями, без защиты от механических повреждений	КЗН 08У2 КЗНА 08У3	5.407-97.1.320МЧ
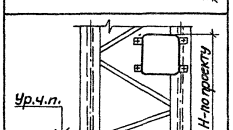			КЗН 16У2 КЗНА 16У3	5.407-97.1.330МЧ
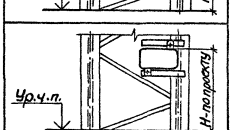			КЗН 32У2 КЗНА 32У3	5.407-97.1.340МЧ
			КЗН 48У2 КЗНА 48У3	5.407-97.1.350МЧ
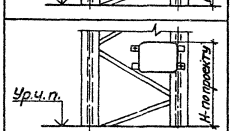			ККС 8УХЛ4.2	5.407-97.1.360МЧ
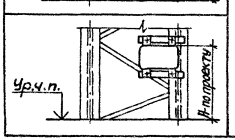			ККС 16УХЛ4.2	5.407-97.1.370МЧ
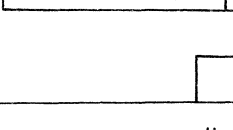			ККС 32УХЛ4.2 ККА 32 04.2	5.407-97.1.380МЧ

Инв.№ подл. | Подпись и дата | Взам. инв.№

5.407-97.1.20ТБ

Лист 3

23395-01 16

Копировал Попов

Формат А3

Наименование и техническая характеристика, материал	Тип, марка	Ед. изм.	Количество по обозначению 5.407-97.1. Порядковый номер, исполнение																		
			40МЧ	50МЧ	60МЧ	70МЧ	80МЧ	90МЧ	100МЧ	110МЧ	120МЧ	130МЧ	140МЧ	150МЧ	160МЧ	170МЧ	180МЧ				
																	—	01	02	03	04
Изделия заводов ГЭМ и УГЭМ																					
Коробка клеммная ТУ36-2685-85*		шт.	1	1	1	1				1	1	1	1				1	1	1	1	1
Коробка клеммная ТУ36-053-84*		шт.					1	1	1					1	1	1					
Профиль ТУ36-2355-80	УСЭК51У3	м															1,10	1,32	1,54	1,71	2,15
Гайка закладная ТУ36-2355-80	УСЭК 77-1	шт.															2	2	2	2	2
Держатель ТУ36-2355-80	УСЭК 78	шт.															2	2	2	2	2
Шайба ТУ36-2355-80	УСЭК 79	шт.															2	2	2	2	2

Наименование и техническая характеристика, материал	Тип, марка	Ед. изм.	Количество по обозначению 5.407-97.1. Порядковый номер, исполнение																								
			190МЧ					200МЧ					210МЧ					220МЧ					230МЧ				
			—	01	02	03	04	—	01	02	03	04	—	01	02	03	04	—	01	02	03	04	—	01	02	03	04
Изделия заводов ГЭМ и УГЭМ																											
Коробка клеммная ТУ36-2685-85*		шт.	1	1	1	1	1	1	1	1	1	1	1	1	1	1	1										
Коробка клеммная ТУ36-053-84*		шт.																1	1	1	1	1	1	1	1	1	1
Профиль ТУ36-2355-80	УСЭК51У3	м	1,10	1,32	1,54	1,71	2,15	1,10	1,32	1,54	1,71	2,15	1,10	1,32	1,54	1,71	2,15	1,10	1,32	1,54	1,71	2,15	1,10	1,32	1,54	1,71	2,15
Гайка закладная ТУ36-2355-80	УСЭК 77-1	шт.	2	2	2	2	2	4	4	4	4	4	4	4	4	4	4	2	2	2	2	2	2	2	2	2	2
Держатель ТУ36-2355-80	УСЭК 78	шт.	2	2	2	2	2	4	4	4	4	4	4	4	4	4	4	2	2	2	2	2	2	2	2	2	2
Шайба ТУ36-2355-80	УСЭК 79	шт.	2	2	2	2	2	4	4	4	4	4	4	4	4	4	4	2	2	2	2	2	2	2	2	2	2

Наименование и техническая характеристика, материал	Тип, марка	Ед. изм.	Количество по обозначению 5.407-97.1 Порядковый номер, исполнение																		
			240МЧ					250МЧ	260МЧ	270МЧ	280МЧ	290МЧ	300МЧ	310МЧ	320МЧ	330МЧ	340МЧ	350МЧ	360МЧ	370МЧ	380МЧ
			—	01	02	03	04														
Изделия заводов ГЭМ и УГЭМ																					
Коробка клеммная ТУ36-2685-85*		шт.						1	1	1	1				1	1	1	1			
Коробка клеммная ТУ36-053-84*		шт.	1	1	1	1	1					1	1	1					1	1	1
Профиль ТУ36-2355-80	УСЭК51У3	м	1,10	1,32	1,54	1,71	2,15	0,55	0,66	0,79	1,10	0,35	0,84	0,64	0,62	0,72	0,88	1,15	0,57	0,91	0,83
Гайка закладная ТУ36-2355-80	УСЭК77-1	шт.	4	4	4	4	4	2	2	4	4	2	2	4	2	2	4	4	2	2	4
Держатель ТУ36-2355-80	УСЭК78	шт.	4	4	4	4	4	2	2	4	4	2	2	4	2	2	4	4	2	2	4
Шайба ТУ36-2355-80	УСЭК79	шт.	4	4	4	4	4	2	2	4	4	2	2	4	2	2	4	4	2	2	4
Материалы																					
Лист Б-ПН-2,0 ГОСТ 19903-74 / 4-III-В Ст3 кп ГОСТ 16523-70		кг													0,07	0,07	0,20	0,20	0,11	0,13	0,66

* Тип коробки указывается в рабочем проекте.

Нач.отд.	Тюрин		
1.контр.	Тычинин		
ГИП	Тычинин		
Ст.инж.	Попова		

5.407-97.1.30Д

Ведомость потребности в изделиях и материалах

Стадия	Лист	Листов
Р		1

УГППКИ ТЯЖПРОМЭЛЕКТРОПРОЕКТ

Инв.№ подл. | Подпись и дата | Взам.инв.№

23395-1

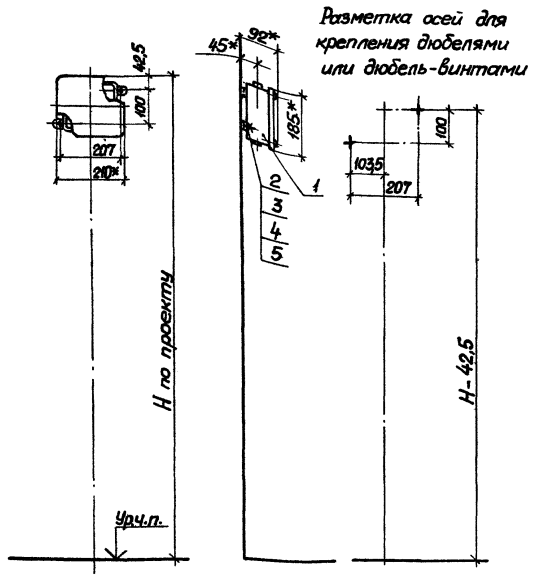

Марка поз.	Обозначение	Наименование	Кол.	Масса ед., кг	Примечание
1		Коробка КЗН 08У2			Тип по
		или КЗНА 08У3			проекту
		ТУ36-2685-85	1		
2		Дюбель-винт ДВ М6			
		ТУ14-4.1375-86	2		См.п.3
3		Дюбель 45-5-8У3			
		ГОСТ26998-86	2		
4		Шайба 6 ГОСТ6958-78	2		
5		Шайба 6 ГОСТ6402-70	2		

1.* Размеры для справок.

2. По данному чертежу коробка устанавливается на бетонной стене или на стене кирпичной кладки из полнотелого кирпича.

3. Крепление коробки к стене выполнить по усмотрению электромонтажников дюбелями поз.3 или дюбель-винтами поз.2 с шайбами поз. 4,5.

Нач.отд.	Тюрин		
Н.контр.	Тычинин		
ГИП	Тычинин		
Ст.инж.	Попова		

5.407-97.1.40 МЧ

Коробка КЗН 08У2 или КЗНА 08У3 на стене. Монтажный чертёж

Стадия	Лист	Листов
Р		1

УГППКИ ТЯЖПРОМЭЛЕКТРОПРОЕКТ ХАРЬКОВ

23395-01 18

Копировал

Формат А3

Инв.№ подл. | Подпись и дата | Взам.инв.№

Разметка осей для крепления дюбелями или дюбель-винтами

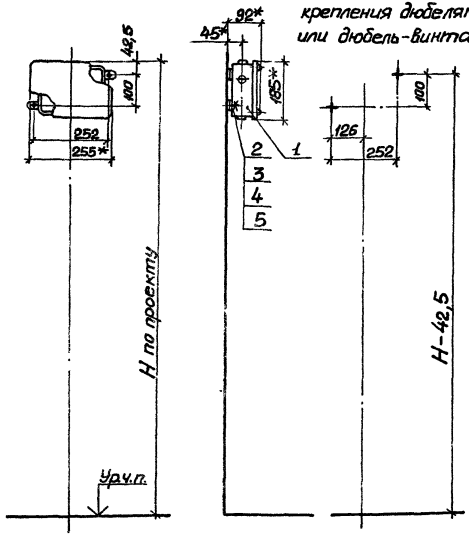

Марка, поз.	Обозначение	Наименование	Кол.	Масса ед., кг	Примечание
1		Коробка КЗН 16У2			Тип по
		или КЗНА 16У3			проекту
		ТУ36-2685-85	1		
2		Дюбель-винт ДВ М6			
		ТУ14-4-1375-86	2		См.п.3
3		Дюбель 45-5-8У3			
		ГОСТ26998-86	2		
4		Шайба 6 ГОСТ6958-78	2		
5		Шайба 6 ГОСТ6402-70	2		

1 * Размеры для справок.

2. По данному чертежу коробка устанавливается на бетонной стене или на стене кирпичной кладки из полнотелого кирпича.

3. Крепление коробки к стене выполнить по усмотрению электромонтажников дюбелями поз.3 или дюбель-винтами поз.2 с шайбами поз. 4,5.

Нач.отд.	Тюрин		
Н.контр.	Тычинин		
ГИП	Тычинин		
Ст.инж.	Попова		

5.407-97.1.50М4

Коробка КЗН 16У2 или КЗНА 16У3 на стене. Монтажный чертёж

Стадия	Лист	Листов
Р		1

ЧГППКИ ТЯЖПРОМЭЛЕКТРОПРОЕКТ ХАРЬКОВ

23395-01

Инв.№ подл. | Подпись и дата | Взам.инв.№

Разметка осей для крепления дюбелями или дюбель-винтами

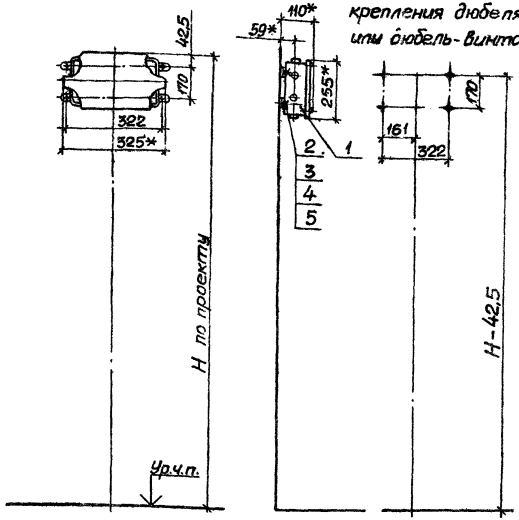

Марка, поз.	Обозначение	Наименование	Кол.	Масса ед, кг	Приме-чание
1		Коробка КЗН 32У2			Тип по
		или КЗНА 32У3			проекту
		ТУ36-2685-85	1		
2		Дюбель-винт ДВ М5			
		ТУ14-4.1375-86	4		См. п. 3
3		Дюбель 45-5-8У3			
		ГОСТ 26998-86	4		
4		Шайба 6 ГОСТ 6958-78	4		
5		Шайба 6 ГОСТ 6402-70	4		

1. * Размеры для справок.
2. По данному чертежу коробка устанавливается на бетонной стене или на стене кирпичной кладки из полнотелого кирпича
3. Крепление коробки к стене выполнить по усмотрению электромонтажников дюбелями поз. 3 или дюбель-винтами поз. 2 с шайбами поз. 4,5.

Инв. № подл. | Подпись и дата | Взам. инв. №

Нач. отд.	Тюрин		
Н. контр.	Тычинин		
ГИП	Тычинин		09.88
Ст. инж.	Попова		

5.407-97.1.60МЧ

Коробка КЗН 32У2 или КЗНА 32У3 на стене. Монтажный чертёж

Стадия	Лист	Листов
Р		1

УГПТКИ ТЯЖПРОМЭЛЕКТРОПРОЕКТ ХАРЬКОВ

23395-01 20

Копировал

Формат А3

Разметка осей для крепления дюбелями или дюбель-винтами

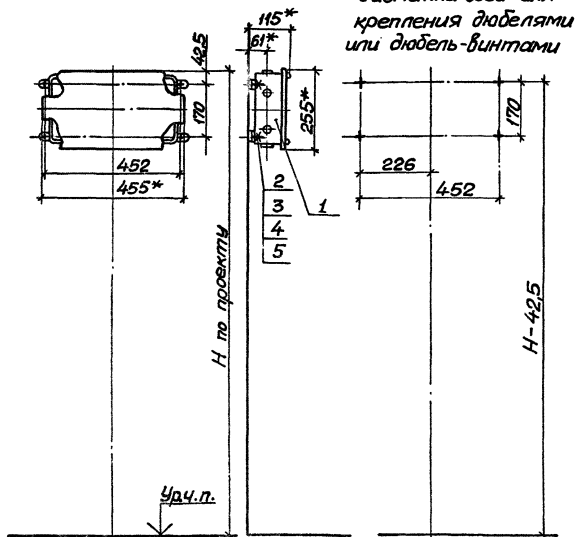

Марка, поз.	Обозначение	Наименование	Кол.	Масса ед., кг	Примечание
1		Коробка КЗН 48У2			Тип по
		или КЗНА 48У3			проекту
		ТУ36-2685-85	1		
2		Дюбель-винт ДВ М6			
		ТУ14-4.1375-86	4		См.п.3
3		Дюбель 45-5-8У3			
		ГОСТ 26998-86	4		
4		Шайба 6 ГОСТ 6958-78	4		
5		Шайба 6 ГОСТ 6402-70	4		

1.* Размеры для справок.

2. По данному чертежу коробка устанавливается на бетонной стене или на стене кирпичной кладки из полнотелого кирпича.

3. Крепление коробки к стене выполнить по усмотрению электромонтажников дюбелями поз. 3 или дюбель-винтами поз. 2 с шайбами поз. 4, 5.

Инв.№ подл. | Подпись и дата | Взам.инв.№

Нач.отд.	Тюрин		
Н.контр.	Ты́чинин		
ГИП	Ты́чинин		
Ст.инж.	Попова		

5.407-97.1.70МЧ

Коробка КЗН 48У2 или КЗНА 48У3 на стене. Монтажный чертёж

Стадия	Лист	Листов
Р		1

ЧГППКИ ТЯЖПРОМЭЛЕКТРОПРОЕКТ ХАРЬКОВ

Копировал Попов Формат А4

Разметка осей для крепления дюбелями или дюбель-винтами

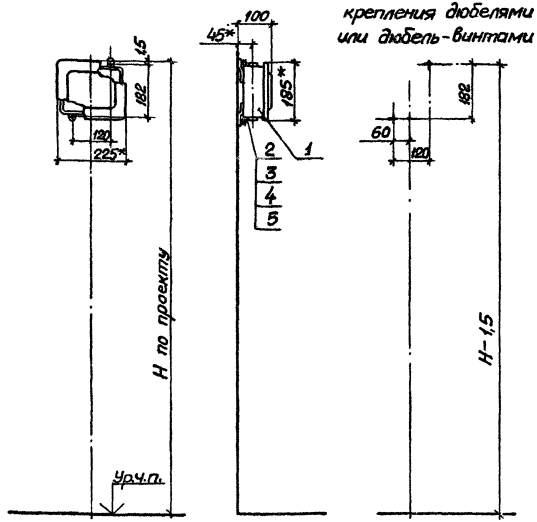

Марка, поз.	Обозначение	Наименование	Кол.	Масса ед.,кг	Приме-чание
1		Коробка ККС-8 УХЛ4.2			
		ТУ36-053-84	1		
2		Дюбель-винт ДВ М6			
		ТУ14-4.1375-86	2		См.п.3
3		Дюбель 45-5-8 У3			
		ГОСТ 26998-86	2		
4		Шайба 6 ГОСТ 6958-78	2		
5		Шайба 6 ГОСТ 6402-70	2		

1.* Размеры для справок.

2. По данному чертежу коробка устанавливается на бетонной стене или на стене кирпичной кладки из полнотелого кирпича.

3. Крепление коробки к стене выполнить по усмотрению электромонтажников дюбелями поз.3 или дюбель-винтами поз.2 с шайбами поз. 4,5.

Нач.отд	Тюрин		
Н.контр	Тычинин		
ГИП	Тычинин		09.97
Ст.инж.	Попова		

5.407-97.1.80 М4

Коробка ККС-8 УХЛ4.2 на стене. Монтажный чертёж

Стадия	Лист	Листов
Р		1

ЧГППКИ ТЯЖПРОМЭЛЕКТРОПРОЕКТ ХАРЬКОВ

23395-01 22

Инв.№ подл. | Подпись и дата | Взам.инв.№

Копировал

Формат А3

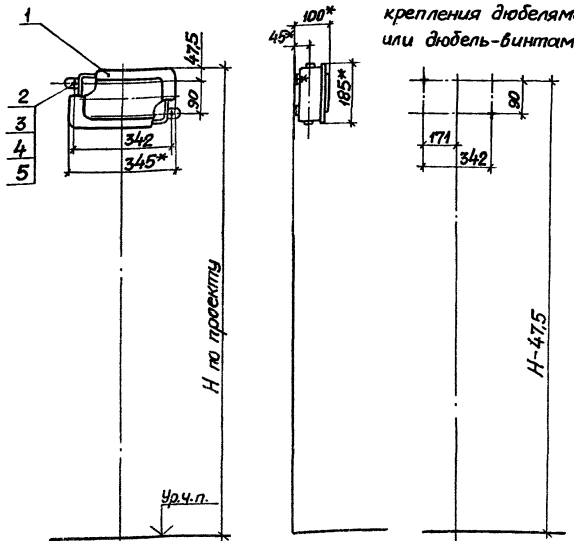

Разметка осей для крепления дюбелями или дюбель-винтами

Марка, поз.	Обозначение	Наименование	Кол.	Масса ед., кг	Примечание
1		Коробка ККС-16УХЛ14.2			
		ТУ36-053-84	1		
2		Дюбель-винт ДВ М6			
		ТУ14-4.1375-86	2		См.п.3
3		Дюбель 45-5-8У3			
		ГОСТ26998-86	2		
4		Шайба 6 ГОСТ6958-78	2		
5		Шайба 6 ГОСТ6402-70	2		

1.* Размеры для справок.

2. По данному чертежу коробка устанавливается на бетонной стене или на стене кирпичной кладки из полнотелого кирпича.

3. Крепление коробки к стене выполнить по усмотрению электромонтажников дюбелями поз.3 или дюбель-винтами поз. 2 с шайбами поз. 4,5.

Инв.№ подл. | Подпись и дата | Взам.инв.№

				5.407-97.1.90М4		
Нач.отд.	Тюрин			Коробка ККС-16УХЛ4.2 на стене. Монтажный чертеж	Стадия Р	Лист	Листов 1
Н.контр.	Тычинин						
ГИП	Тычинин						
Ст.инж.	Попова						

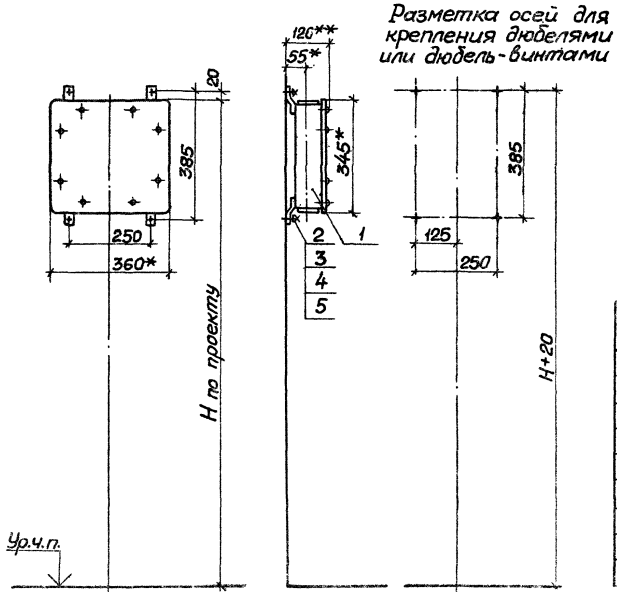

Марка, поз.	Обозначение	Наименование	Кол.	Масса ед., кг	Примечание
1		Коробка ККС-32УХЛ4.2			Тип по
		или ККА-32 04.2			проекту
		ТУ36-053-84	1		
2		Дюбель-винт ДВ М6			
		ТУ14-4.1375-86	4		См.п.4
3		Дюбель 45-5-8У3			
		ГОСТ26998-86	4		
4		Шайба 6 ГОСТ6958-78	4		
5		Шайба 6 ГОСТ6402-70	4		

1.* Размеры для справок.

2. Для коробок типа ККГ 32 04.2 размер равен 118 мм

3. По данному чертежу коробка устанавливается на бетонной стене или на стене кирпичной кладки из полнотелого кирпича.

4. Крепление коробки к стене выполнить по усмотрению электромонтажников дюбелями поз.3 или дюбель-винтами поз.2 с шайбами поз.4,5.

				5.407-97.1.100МЧ
Коробка ККС-32УХЛ4.2 или ККА-32 04.2 на стене. Монтажный чертёж				Стадия Р; Лист 1; Условия ТАЖ-НОМ-ЛЕНИНГРАДСКОЕ ХАРКОВ

23395-01 29

Копировал Попов

Формат А3

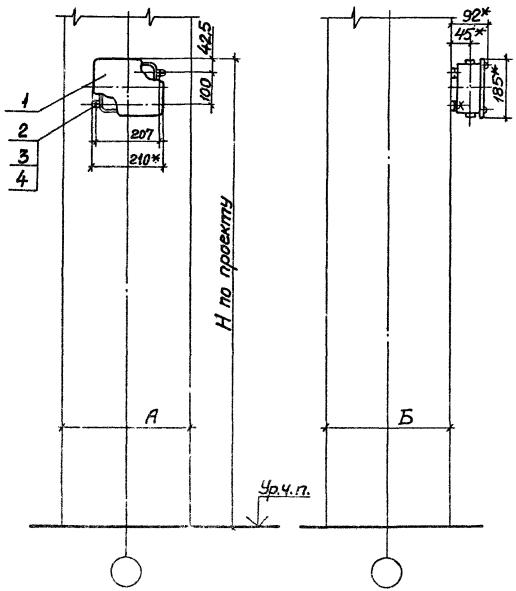

Разметка осей для крепления дюбель-винтами

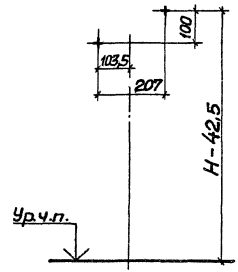

Размеры, мм	
А	Б
400	400
500	
600	
700	
800	
900	
500	500
600	

Марка, поз.	Обозначение	Наименование	Кол.	Масса ед., кг	Примечание
1		Коробка КЗН 08У2			Тип по
		или КЗНА 08У3			проекту
		ТУ36-2685-85	1		
2		Дюбель-винт ДВМ6			
		ТУ14-4.1375-86	2		
3		Шайба 6 ГОСТ6958-78	2		
4		Шайба 6 ГОСТ6402-70	2		

*Размеры для справок.

Инв.№ подл.	Подпись и дата	Взам. инв.№		5.407-97.1.110МЧ			
			Нач.отд.	Тюрин	Коробка КЗН 08У2 или КЗНА 08У3 на ж.б. колонне. Монтажный чертёж	Стадия Р	Лист	Листов 1
			Н.контр.	Тычинин		УГПП		
			ГИП	Тычинин		ТЖПРОИЗДАТ ПРОПРОЕКТ ХАРЬ		
			Ст.инж.	Попова				

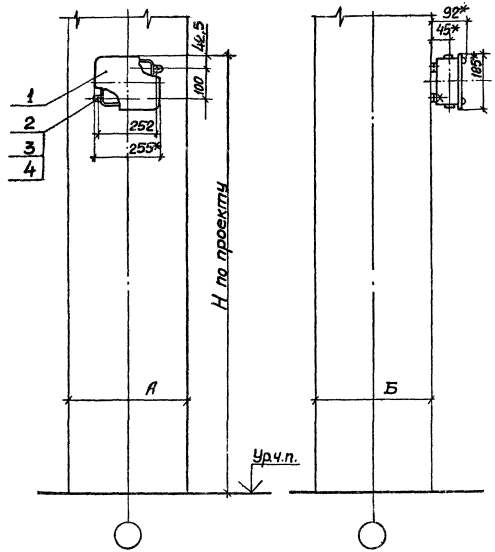

Разметка осей для крепления дюбель-винтами

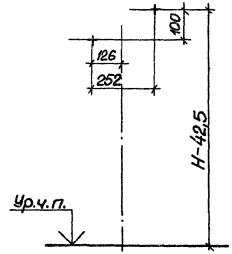

Размеры, мм	
А	Б
500	400
600	
700	
800	
900	
500	500
600	

Марка, поз.	Обозначение	Наименование	Кол.	Масса ед., кг	Примечание
1		Коробка КЗН 16У2			Тип по
		или КЗНА 16У3			проекту
		ТУ36-2685-85	1		
2		Дюбель-винт ДВМ6			
		ТУ14-4.1375-86	2		
3		Шайба 6 ГОСТ6958-78	2		
4		Шайба 6 ГОСТ6402-70	2		

*Размеры для справок.

Нач. отд.	Тюрин		
Н. контр.	Тыкинин		
ГИП	Тыкинин		
Вед. инж.			

5.407-97.1.12ПМ4

Коробка КЗН 16У2 или КЗНА 16У3 на ж.б. колонне. Монтажный чертёж

Стадия	Лист	Листов
Р		1

УГПИ
ТАКИ ЭЛЕКТРОПРОЕКТ
ТЕЛЕКОМ

23585-01 26

Копировал

Подпись и дата | Взам. инв. №

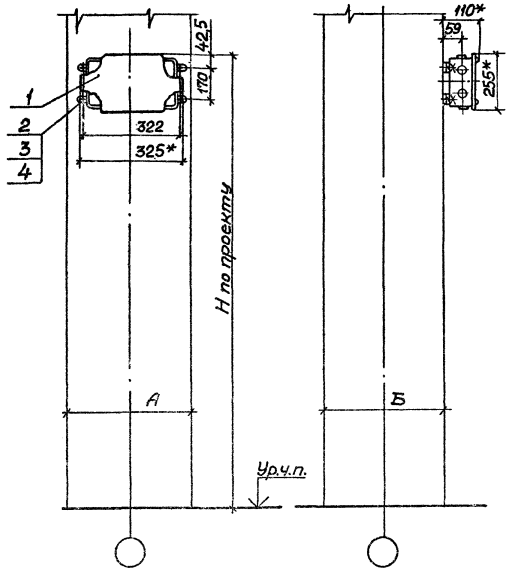

Разметка осей для крепления дюбель-винтами

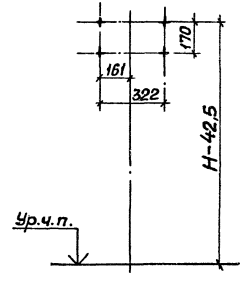

Размеры, мм	
А	Б
600	400
700	
800	
900	
500	500
600	

Марка, поз.	Обозначение	Наименование	Кол.	Масса ед., кг	Примечание
1		Коробка КЗН 32У2			Тип по
		или КЗНА 32У3			проекту
		ТУ36-2685-85	1		
2		Дюбель-винт ДВ М6			
		ТУ14-4.1375-86	4		
3		Шайба 6 ГОСТ6958-78	4		
4		Шайба 6 ГОСТ6402-70	4		

*Размеры для справок.

Изм.	Кол.	Лист	Подпись и дата
Инв. № подл.	Взам. инв. №		

Нач. отд.	Тюрин		
Н. контр.	Тычинин		
ГИП	Тычинин		
Ст. инж.	Попова		

5.407-97.1.130МЧ

Коробка КЗН 32У2 или КЗНА 32У3 на ж.б. колонне. Монтажный чертёж

Стадия	Лист	Листов
Р		1

УГПЛКИ ТЯЖПРОМЭЛЕКТРОПРОЕКТ

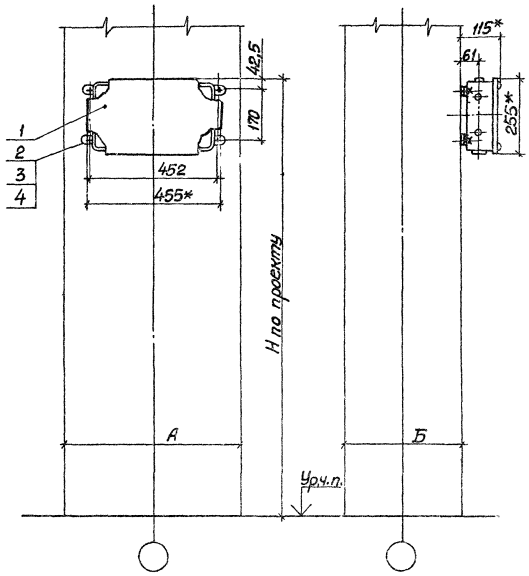

Разметка осей для крепления дюбель-винтами

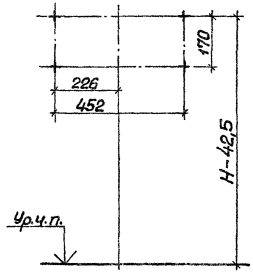

Размеры, мм	
А	Б
700	400
800	
900	

Марка, поз.	Обозначение	Наименование	Кол.	Масса ед., кг	Примечание
1		Коробка КЗН 48У2			Тип по
		или КЗНА 48У3			проекту
		ТУ36-2685-85	1		
2		Дюбель-винт ДВМ6			
		ТУ14-4.1375-86	4		
3		Шайба 6 ГОСТ6958-78	4		
4		Шайба 6 ГОСТ6402-70	4		

*Размеры для справок.

Нач.отд.	Тюрин			5.407-97.1.140 Мч
Н.контр.	Тычинин			Коробка КЗН 48У2 или КЗНА 48У3 на ж.б. колонне. Монтажный чертёж
ГИП	Тычинин		09.88	
Ст.инж.	Попов			

Стадия	Лист	Листов
Р		1

УГЛОКИ ТЯЖПРОМЭЛЕКТРОПРОЕКТ ХАРЬКОВ

Инв.№ подл. | Подпись и дата | Взам.инв.№

23395-01 28

Копировал Попов

Формат А3

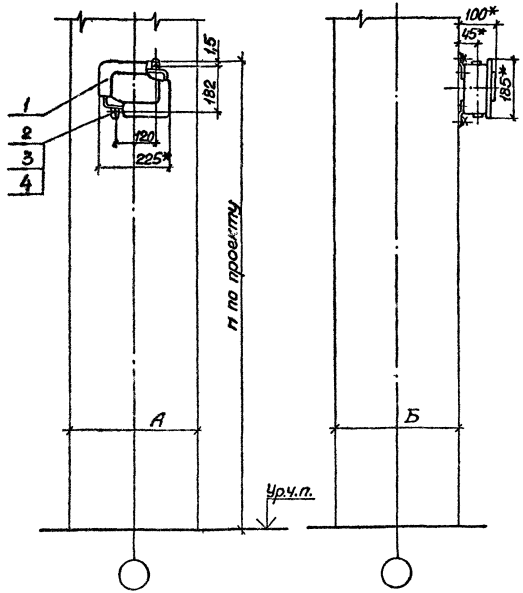

Разметка осей для крепления дюбель-винтами

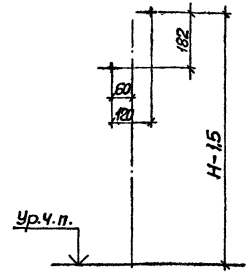

Размеры, мм	
А	Б
400	400
500	
600	
700	
800	
900	
500	500
600	

Марка, поз.	Обозначение	Наименование	Кол.	Масса ед., кг	Примечание
1		Коробка ККС-8 УХЛ4.2			
		ТУ36-053-84	1		
2		Дюбель-винт ДВ М6			
		ТУ14-4.1375-86	2		
3		Шайба 6 ГОСТ6958-78	2		
4		Шайба 6 ГОСТ6402-70	2		

*Размеры для справок.

Нач.отд.	Тюрин		
Н.контр.	Тычинин		
ГИП	Тычинин		01.02
Ст.инж.	Попова		

5.407-97.1.15 ОМ4

Коробка ККС-8 УХЛ4.2 на ж.б. колонне. Монтажный чертёж

Стадия	Лист	Листов
Р		1

УГППКИ ТЯЖПРОМЭЛЕКТРОПРОЕКТ ХАРЬКОВ

Инв.N подл. | Подпись и дата | Взам.инв.N

23395-01

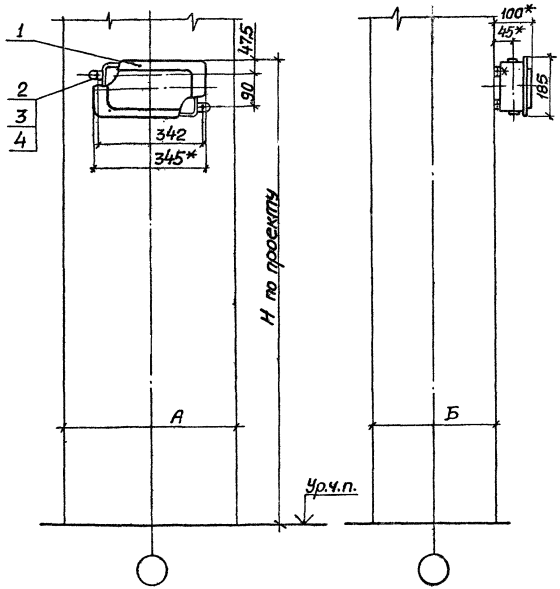

*Размеры для справок.

Разметка осей для крепления дюбель-винтами

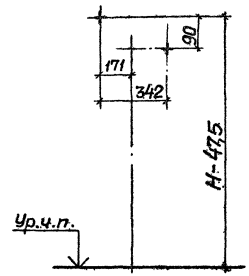

Размеры, мм	
А	Б
600	400
700	
800	
900	
600	500

Марка поз.	Обозначение	Наименование	Кол.	Масса ед., кг	Примечание
1		Коробка ККС-16УХЛ4.2			
		ТУ36-053-84	1		
2		Дюбель-винт ДВ М6			
		ТУ14-4.1375-86	2		
3		Шайба 6 ГОСТ6958-78	2		
4		Шайба 6 ГОСТ6402-70	2		

Нач.отд.	Тюрин		
Н.контр.	Тычинин		
ГИП	Тычинин		
Ст.инж.	Попова		

5.407-97.1.160 МЧ

Коробка ККС-16 УХЛ4.2 на ж.б. колонне. Монтажный чертёж

Стадия	Лист	Листов
Р		1

УГППКИ ТЯЖПРОМЭЛЕКТРОПРОЕКТ ХАРЬКОВ

Инв.№ подл. | Подпись и дата | Взам.инв.№

23395-01 30

Копировал Формат А3

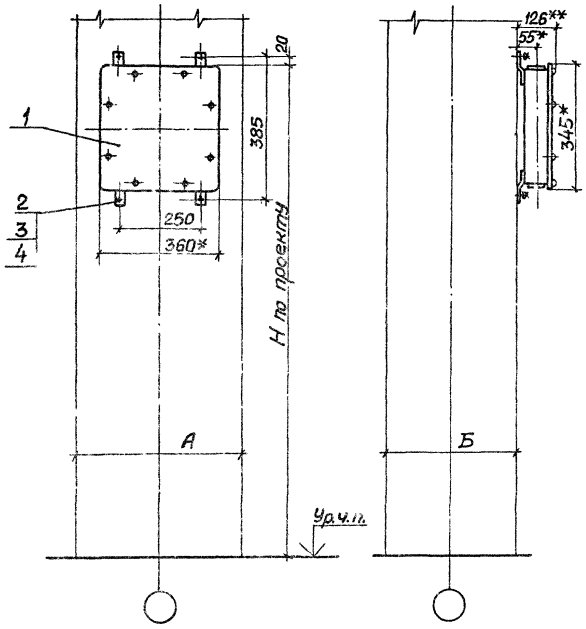

Разметка осей для крепления дюбель-винтами

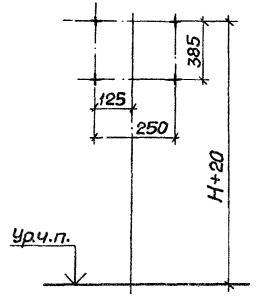

Размеры, мм	
А	Б
500	400
600	
700	
800	
900	
500	500
600	

Марка, поз.	Обозначение	Наименование	Кол.	Масса ед., кг	Примечание
1		Коробка ККС-32УХЛ4.2			Тип по
		или ККА-32 04.2			проекту
		ТУ36-053-84	1		
2		Дюбель-винт ДВ М6			
		ТУ14-4.1375-86	4		
3		Шайба 6 ГОСТ6958-78	4		
4		Шайба 6 ГОСТ6402-70	4		

*Размеры для справок.
**Для коробок типа ККА 32 04.2 размер равен 118мм.

Нач.отд.	Тюрин		
Н.контр.	Тычинин		
ГИП	Тычинин		
Ст.инж.	Попова		

5.407-97.1.170МЧ

Коробка ККС-32 УХЛ 4.2 или ККА-32 04.2 на ж.б. колонне. Монтажный чертёж

Стадия	Лист	Листов
Р		1

УГЛПКИ

Инв.N подл. | Подпись и дата | Взам.инв.N

23395-01

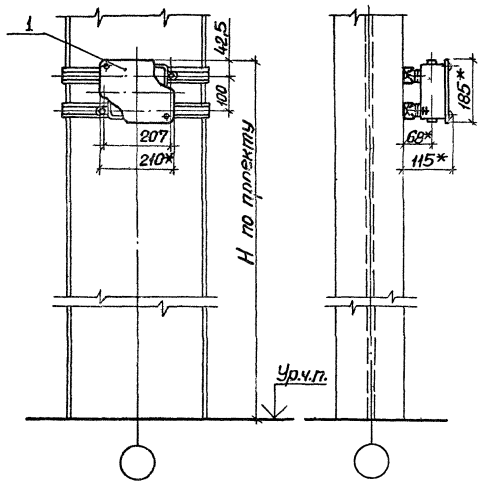

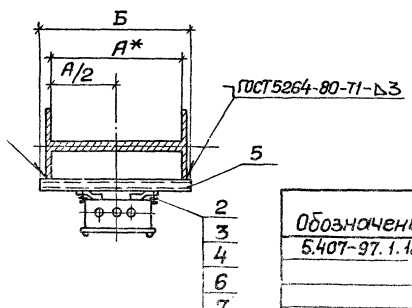

Марка, поз.	Обозначение	Наименование	Кол. на исполн. –	01	02	03	04	Масса ед, кг	Примечание
1		Коробка КЗН 08У2							Тип по
		или КЗНА 08У3							проекту
		ТУ36-2685-85	1	1	1	1	1		
2		Гайка закладная							
		УСЭК 77-1 ТУ36-2355-80	2	2	2	2	2		
3		Держатель УСЭК78							
		ТУ36-2355-80	2	2	2	2	2		
4		Шайба УСЭК79							
		ТУ36-2355-80	2	2	2	2	2		
		Основание							
		Профиль УСЭК 51У3							
		ТУ36-2355-80							
5		ℓ=475	2					0,62	
		ℓ=600		2				0,78	
		ℓ=700			2			0,91	
		ℓ=775				2		1,01	
		ℓ=975					2	1,27	
6		Болт М6×20 ГОСТ7798-70	2	2	2	2	2		
7		Шайба 6 ГОСТ11371-78	2	2	2	2	2		

Обозначение	Размеры, мм А	Б
5.407-97.1.180МЧ	400	475
-01	530	600
-02	630	700
-03	710	775
-04	900	975

* Размеры для справок.

Нач.отд.	Тюрин		
Н.контр.	Тычинин		
ГИП	Тычинин		
Ст.инж.	Попова		

5.407-97.1.180МЧ

Коробка КЗН 08У2 или КЗНА 08У3 на стальной колонне. Монтажный чертёж

Стадия	Лист	Листов
Р		1

УГЛЕПКИ ТЯЖПРОМЭЛЕКТРОПРОЕКТ ХАРЬКОВ

23395-01 32

Копировал

Формат А3

Инв.№ подл. | Подпись и дата | Взам.инв.№

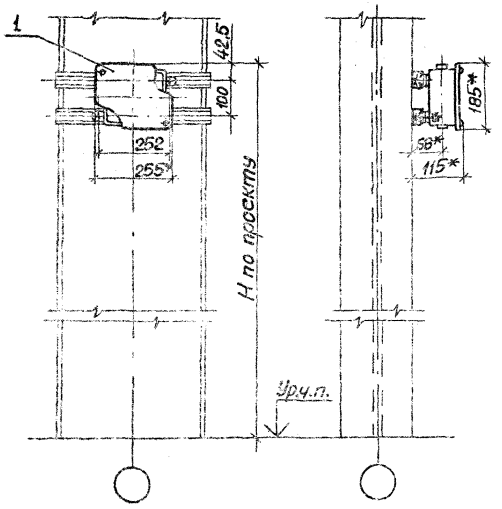

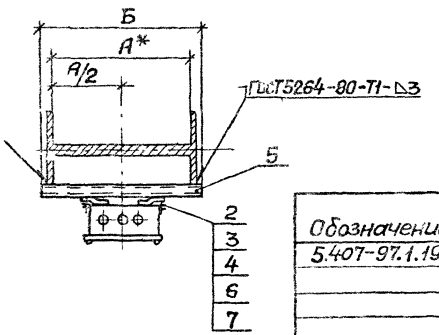

* Размеры для справок.

Обозначение	Размеры, мм А	Б
5.407-97.1.190М4	400	475
-01	530	600
-02	630	700
-03	710	775
-04	900	975

Марка, поз	Обозначение	Наименование	Кол. на исполн. –	01	02	03	04	Масса ед., кг	Примечание
1		Коробка КЗН 16У2							Тип по
		или КЗНА 16У3							проекту
		ТУ36-2685-85	1	1	1	1	1		
2		Гайка закладная							
		УСЭК77-1 ТУ36-2355-80	2	2	2	2	2		
3		Держатель УСЭК78							
		ТУ36-2355-80	2	2	2	2	2		
4		Шайба УСЭК79							
		ТУ36-2355-80	2	2	2	2	2		
		Основание							
		Профиль УСЭК51У3							
		ТУ36-2355-80							
5		ℓ=475	2					0,62	
		ℓ=600		2				0,78	
		ℓ=700			2			0,91	
		ℓ=775				2		1,01	
		ℓ=975					2	1,27	
6		Болт М6х20 ГОСТ 7798-70	2	2	2	2	2		
7		Шайба 6 ГОСТ 11371-78	2	2	2	2	2		

Нач. отд.	Тюрин		
Н. контр.	Тычинин		
ГИП	Тычинин		
Гл. инж.	Попова		

5.407-97.1.190М4

Коробка КЗН 16У2 или КЗНА 16У3 на стальной колонне. Монтажный чертёж

Стадия	Лист	Листов
Р		1

ЧГПЛКИ ТЯЖПРОМЭЛЕКТРОПРОЕКТ ХАРЬКОВ

Инв. № подл. | Подпись и дата | Взам. инв. №

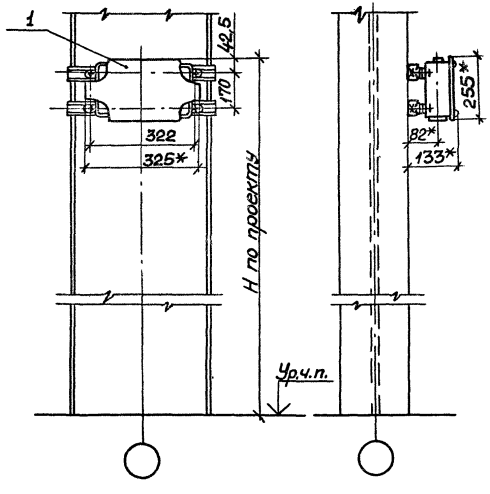

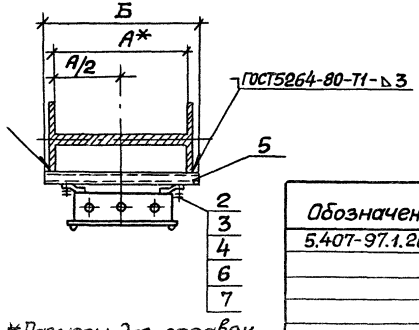

*Размеры для справок.

Обозначение	Размеры, мм А	Б
5.407-97.1.200МЧ	400	475
-01	530	600
-02	630	700
-03	710	775
-04	900	975

Марка, поз.	Обозначение	Наименование	Кол. на исполн. –	01	02	03	04	Масса ед., кг	Примечание
1		Коробка КЗН 32У2							Тип по проекту
		или КЗНА 32У3							
		ТУ36-2685-85	1	1	1	1	1		
2		Гайка закладная							
		УСЭК 77-1 ТУ36-2355-80	4	4	4	4	4		
3		Держатель УСЭК78							
		ТУ36-2355-80	4	4	4	4	4		
4		Шайба УСЭК79							
		ТУ36-2355-80	4	4	4	4	4		
		Основание							
		Профиль УСЭК51У3							
		ТУ36-2355-80							
5		ℓ=475	2					0,62	
		ℓ=600		2				0,78	
		ℓ=700			2			0,91	
		ℓ=775				2		1,01	
		ℓ=975					2	1,27	
6		Болт М6×20 ГОСТ 7798-70	4	4	4	4	4		
7		Шайба 6 ГОСТ 11371-78	4	4	4	4	4		

Нач.отд.	Тюрин		
Н.контр.	Тычинин		
ГИП	Тычинин		03.86
Ст.инж.	Попова		

5.407-97.1.200МЧ

Коробка КЗН 32У2 или КЗНА 32У3 на стальной колонне. Монтажный чертёж

Стадия	Лист	Листов
Р		1

ЧГППКИ ТЯЖПРОМЭЛЕКТРОПРОЕКТ ХАРЬКОВ

23395-01 34

Копировал

Инв.№ подл. | Подпись и дата | Взам.инв.№

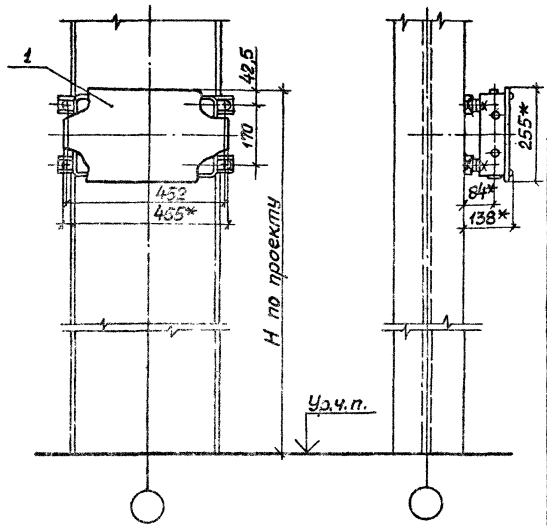

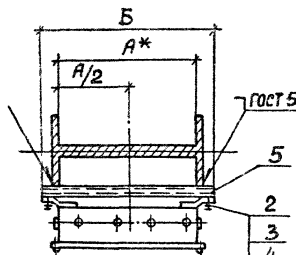

* Размеры для справок.

Марка, поз.	Обозначение	Наименование	Кол. на исполн. –	01	02	03	04	Масса ед., кг	Примечание
1		Коробка КЗН 48У2							Тип по
		или КЗНА 48У3							проекту
		ТУ36-2685-85	1	1	1	1	1		
2		Гайка закладная							
		УСЭК77-1 ТУ36-2355-80	4	4	4	4	4		
3		Держатель УСЭК78							
		ТУ36-2355-80	4	4	4	4	4		
4		Шайба УСЭК79							
		ТУ36-2355-80	4	4	4	4	4		
		Основание							
		Профиль УСЭК51У3							
		ТУ36-2355-80							
5		ℓ=475	2					0,62	
		ℓ=600		2				0,78	
		ℓ=700			2			0,91	
		ℓ=775				2		1,01	
		ℓ=975					2	1,27	
6		Болт М6х20 ГОСТ7798-70	4	4	4	4	4		
7		Шайба 6 ГОСТ11371-78	4	4	4	4	4		

Обозначение	Размеры, мм А	Б
5.407-97.1.210МЧ	400	475
-01	530	600
-02	630	700
-03	710	775
-04	900	975

Нач.отд.	Тюрин		
Н.контр.	Тычинин		
ГИП	Тычинин		
Ст.инж.	Попова		

5.407-97.1.210МЧ

Коробка КЗН 48У2 или КЗНА 48У3 на стальной колонне. Монтажный чертёж

Стадия	Лист	Листов
Р		1

УГЛОПКИ ТЯЖПРОМЭЛЕКТРОПРОЕКТ ХАРЬКОВ

Инв.№ подл. | Подпись и дата | Взам.инв.№

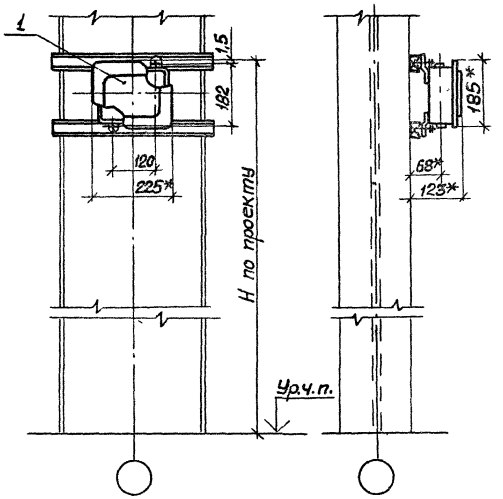

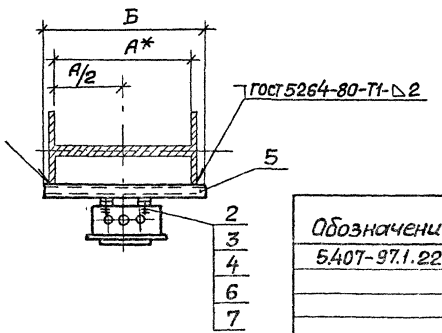

* Размеры для справок.

Марка, поз.	Обозначение	Наименование	Кол. на исполн. —	01	02	03	04	Масса ед., кг	Примечание
1		Коробка ККС-8 УХЛ4.2							
		ТУ36-053-84	1	1	1	1	1		
2		Гайка закладная							
		УСЭК 77-1 ТУ36-2355-80	2	2	2	2	2		
3		Держатель УСЭК 78							
		ТУ36-2355-80	2	2	2	2	2		
4		Шайба УСЭК 79							
		ТУ36-2355-80	2	2	2	2	2		
		Основание							
		Профиль УСЭК 51 УЗ							
		ТУ36-2355-80							
5		ℓ=475	2					0,62	
		ℓ=600		2				0,73	
		ℓ=700			2			0,91	
		ℓ=775				2		1,01	
		ℓ=975					2	1,27	
6		Болт М6×20 ГОСТ 7798-70	2	2	2	2	2		
7		Шайба 6 ГОСТ 11371-78	2	2	2	2	2		

Обозначение	Размеры, мм А	Б
5.407-97.1.220МЧ	400	475
-01	530	600
-02	630	700
-03	710	775
-04	900	975

Нач.отд	Тюрин			5.407-97.1.220МЧ	
Н.контр	Тычинин			Коробка ККС-8 УХЛ4.2 на стальной колонне. Монтажный чертёж	Стадия Р; Лист 1; Листов 1
ГИП	Тычинин		09.93		УГЛПКИ ТЯЖПРОМЭЛЕКТРОПРОЕКТ ХАРЬКОВ
Ст.инж.	Попова				

Инв.№ подл. | Подпись и дата | Взам.инв.№

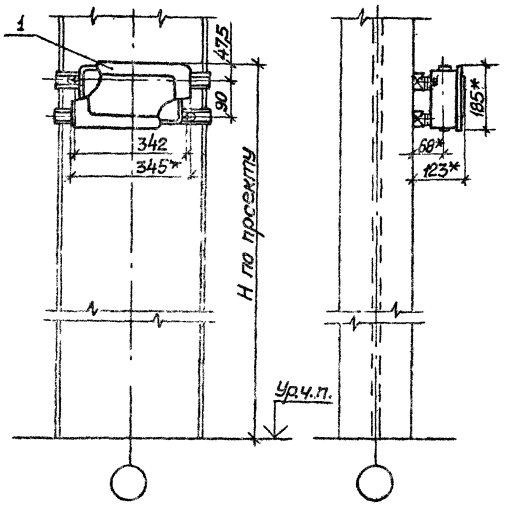

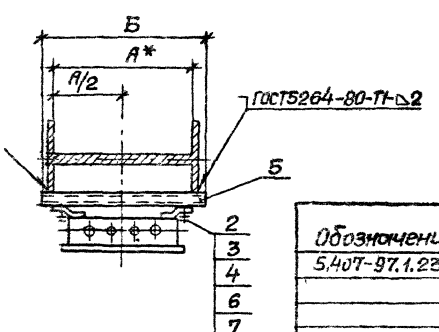

* Размеры для справок.

Обозначение	Размеры, мм А	Б
5.407-97.1.230М4	400	475
-01	530	600
-02	630	700
-03	710	775
-04	900	975

Марка, поз.	Обозначение	Наименование	Кол. на исполн. –	01	02	03	04	Масса ед., кг	Примечание
1		Коробка ККС-16УХЛ42							
		ТУ36-053-84	1	1	1	1	1		
2		Гайка закладная							
		УСЭК77-1 ТУ36-2355-80	2	2	2	2	2		
3		Держатель УСЭК78							
		ТУ36-2355-80	2	2	2	2	2		
4		Шайба УСЭК79							
		ТУ36-2355-80	2	2	2	2	2		
		Основание							
		Профиль УСЭК51УЗ							
		ТУ36-2355-80							
5		ℓ=475	2					0,82	
		ℓ=600		2				0,98	
		ℓ=700			2			0,81	
		ℓ=775				2		1,01	
		ℓ=975					2	1,27	
6		Болт М6х20 ГОСТ7798-70	2	2	2	2	2		
7		Шайба 6 ГОСТ11371-78	2	2	2	2	2		

Нач. отд	Тюрин		
Н. контр.	Тычинин		
ГИП	Тычинин		07.89
Ст. инж.	Попова		

5.407-97.1.230М4

Коробка ККС-16УХЛ4.2 на стальной колонне. Монтажный чертёж

Стадия	Лист	Листов
Р		1

УГППКИ ТЯЖПРОМЭЛЕКТРОПРОЕКТ ХАРЬКОВ

23395-01 37

Копировал Попов

Формат А3

Инв.№ подл. | Подпись и дата | Взам. инв.№

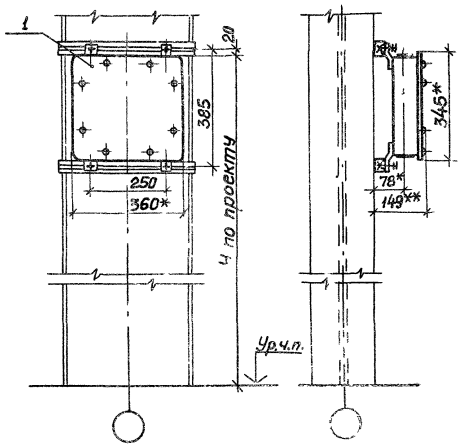

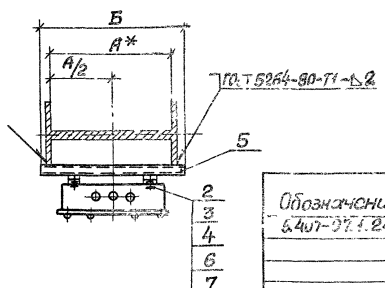

Марка, поз.	Обозначение	Наименование	Кол. на исполн. –	01	02	03	04	Масса ед., кг	Примечание
1		Коробка ККС-32УХЛ4.2							Тип по
		или ККА-32 04.2							проекту
		ТУ36-053-84	1	1	1	1	1		
2		Гайка закладная							
		УСЭК77-1ТУ36-2355-80	4	4	4	4	4		
3		Держатель УСЭК78							
		ТУ36-2355-80	4	4	4	4	4		
4		Шайба УСЭК79							
		ТУ36-2355-80	4	4	4	4	4		
		Основание							
		Профиль УСЭК51У3							
		ТУ36-2355-80							
5		ℓ=475	2					0,62	
		ℓ=600		2				0,78	
		ℓ=700			2			0,91	
		ℓ=775				2		1,01	
		ℓ=975					2	1,27	
6		Болт М6×20 ГОСТ7798-70	4	4	4	4	4		
7		Шайба 6 ГОСТ11371-78	4	4	4	4	4		

Обозначение	Размеры, мм А	Б
5.407-97.1.240МЧ	400	475
-01	530	600
-02	630	700
-03	710	775
-04	900	975

* Размеры для справок.

** Для коробок типа ККА32 04.2 размер равен 141 мм.

Нач.отд.	Тюрин		
Н.контр.	Тычинин		
ГИП	Тычинин		
Ст.инж.	Попова		

5.407-97.1.240МЧ

Коробка ККС-32УХЛ4.2 или ККА-32 04.2 на стальной колонне. Монтажный чертёж

Инв.№ подл. | Подпись и дата | Взам.инв.№

23395-01 38

Копировал Попов

Формат А3

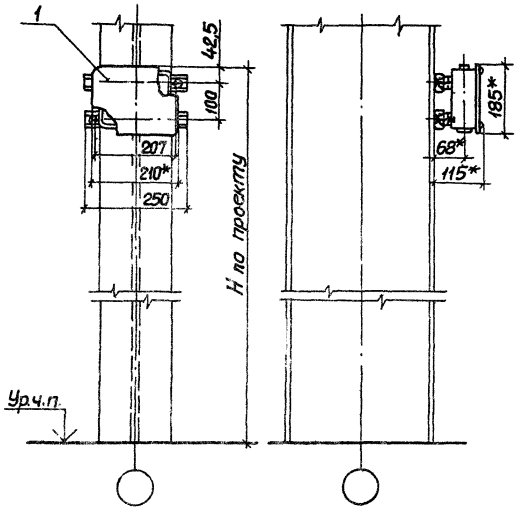

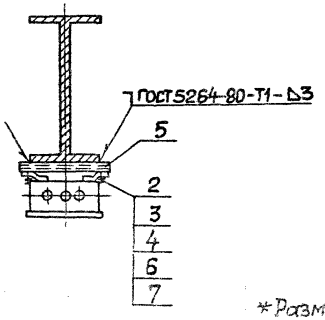

*Размеры для справок.

Марка, поз.	Обозначение	Наименование	Кол.	Масса ед., кг	Примечание
1		Коробка КЗН 08У2			Тип по
		или КЗНА 08У3			проекту
		ТУ36-2685-85	1		
2		Гайка закладная			
		УСЭК 77-1 ТУ36-2355-80	2		
3		Держатель УСЭК 78			
		ТУ36-2355-80	2		
4		Шайба УСЭК 79			
		ТУ36-2355-80	2		
5		Основание			
		Профиль УСЭК 51У3			
		ТУ36-2355-80			
		ℓ=250	2	0,33	
6		Болт М6×20 ГОСТ 7798-70	2		
7		Шайба 6 ГОСТ 11371-78	2		

Нач. отд.	Тюрин		
Н. контр.	Тычинин		
ГИП	Тычинин		
Ст. инж.	Попова		

5.407-97.1.250МЧ

Коробка КЗН 08У2 или КЗНА 08У3 на стальной колонне.
Монтажный чертёж

Стадия	Лист	Листов
0		1

УГППКИ ТЕХПРОМЭЛЕКТРОНИКА ХАРЬКОВ

Инв. № подл. | Подпись и дата | Взам. инв. №

Копировал [illegible] Формат А3

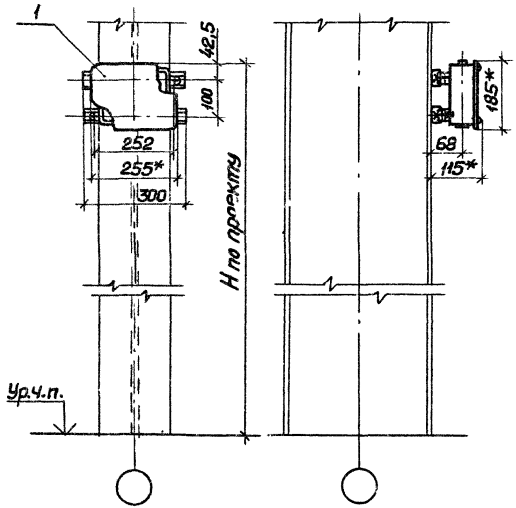

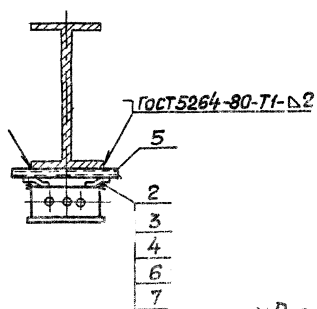

Марка, поз.	Обозначение	Наименование	Кол.	Масса ед., кг	Примечание
1		Коробка КЗН 16У2			Тип по
		или КЗНА 16У3			проекту
		ТУ36-2685-85	1		
2		Гайка закладная			
		УСЭК 77-1 ТУ36-2355-80	2		
3		Держатель УСЭК78			
		ТУ36-2355-80	2		
4		Шайба УСЭК79			
		ТУ36-2355-80	2		
5		Основание			
		Профиль УСЭК51У3			
		ТУ36-2355-80			
		ℓ= 300	2	0,39	
6		Болт М6х20 ГОСТ7798-70	2		
7		Шайба 6 ГОСТ11371-78	2		

*Размеры для справок.

Нач.отд.	Тюрин		
Н.контр.	Тышкин		
ГИП	Тышкин		
Ст.инж.	Попова		

5.407-97.1.260МЧ

Коробка КЗН 16У2 или КЗНА 16У3 на стальной колонне. Монтажный чертёж

Стадия	Лист	Листов
Р		1

УГПИИ ТЯЖПРОМЭЛЕКТРОПРОЕКТ ХАРЬКОВ

Инв.№ подл. | Подпись и дата | Взам.инв.№

23395-01 40

Копировал [signature]

Формат А3

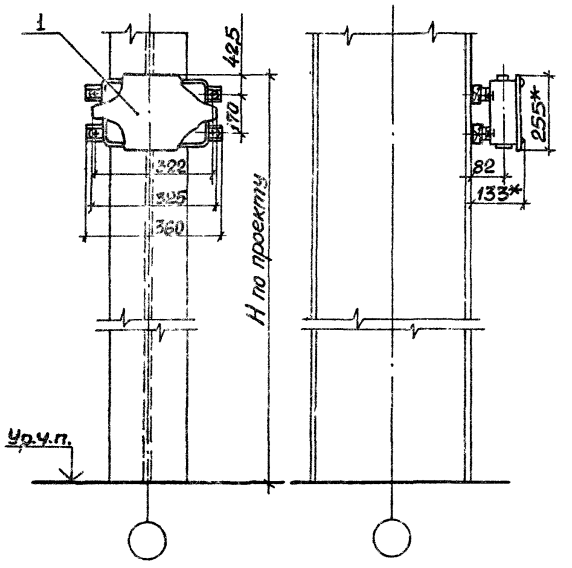

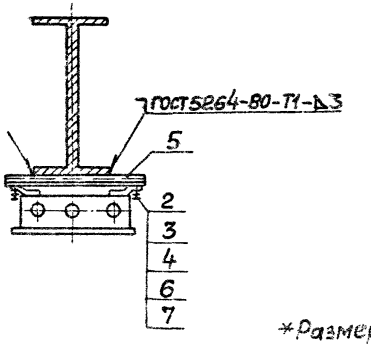

*Размеры для справок.

Марка, поз.	Обозначение	Наименование	Кол.	Масса ед., кг	Примечание
1		Коробка КЗН 32У2			Тип по
		или КЗНА 32У3			проекту
		ТУ36-2685-85	1		
2		Гайка закладная			
		УСЭК 77-1 ТУ36-2355-80	4		
3		Держатель УСЭК 78			
		ТУ36-2355-80	4		
4		Шайба УСЭК 79			
		ТУ36-2355-80	4		
5		Основание			
		Профиль УСЭК 51У3			
		ТУ36-2355-80			
		ℓ=360	2	0,47	
6		Болт М6×20 ГОСТ7798-70	4		
7		Шайба 6 ГОСТ11371-78	4		

Инв.№ подл. | Подпись и дата | Взам. инв.№

Нач.отд.	Тюрин		
Н.контр.	Тычинин		
ГИП	Тычинин		
Стинж.	Попова		

5.407-97.1.270МЧ

Коробка КЗН 32У2 или КЗНА 32У3 на стальной колонне. Монтажный чертёж

Стадия	Лист	Листов
Р		1

ЧЕПЦКИЙ ТЯЖПРОМЭЛЕКТРОПРОЕКТ

93395-01

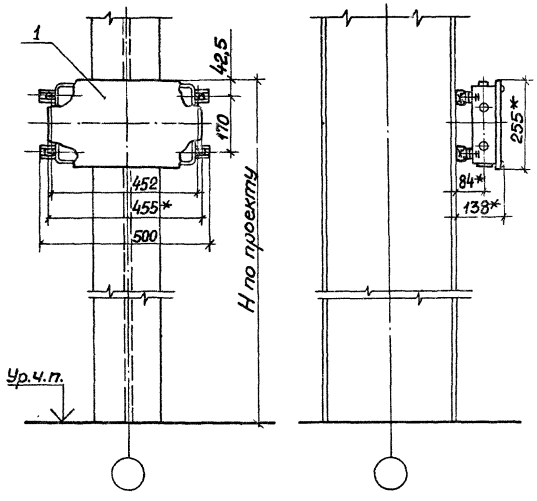

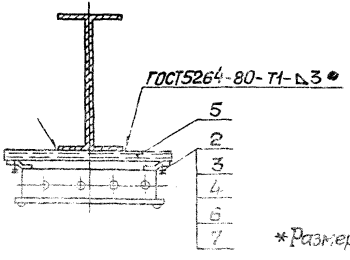

*Размеры для справок.

Марка, поз.	Обозначение	Наименование	Кол.	Масса ед., кг	Примечание
1		Коробка КЗН 48У2			Тип по
		или КЗНА 48У3			проекту
		ТУ36-2685-85	1		
2		Гайка закладная			
		УСЭК77-1 ТУ36-2355-80	4		
3		Держатель УСЭК78			
		ТУ36-2355-80	4		
4		Шайба УСЭК79			
		ТУ36-2355-80	4		
5		Основание			
		Профиль УСЭК51У3			
		ТУ36-2355-80			
		ℓ=500	2	0,65	
6		Болт М6×20 ГОСТ7798-70	4		
7		Шайба 6 ГОСТ11371-78	4		

Н.ч.отд.	Тюрин		
Н.контр.	Толчинин		
ГИП	Толчинин		
Ст.инж.	Попова		

5.407-97.1.280 МЧ

Коробка КЗН 48У2 или КЗНА48У3 на стальной колонне. Монтажный чертёж

Стад.	Лист	Листов
Р		1

УСПЛКИ ТЯЖПРОМЭЛЕКТРОПРОЕКТ ХАРЬКОВ

23395-01 42

Копировал Попов

Формат А3

Взам. инв.№ | Подпись и дата | Инв.№ подл.

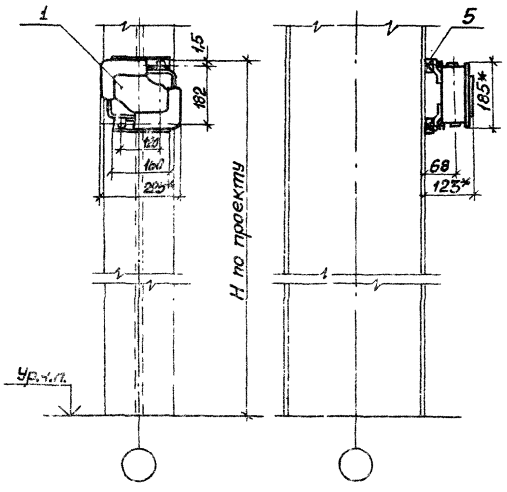

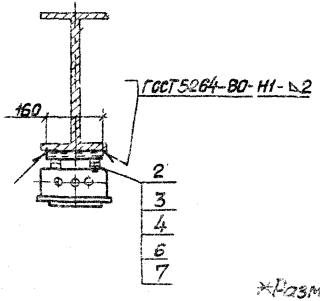

Марка, поз.	Обозначение	Наименование	Кол.	Масса ед., кг	Примечание
1		Коробка ККС-8 УХЛ4.2			
		ТУ36-053-84	1		
2		Гайка закладная			
		УСЭК 77-1 ТУ36-2355-80	2		
3		Держатель УСЭК78			
		ТУ36-2355-80	2		
4		Шайба УСЭК 79			
		ТУ36-2355-80	2		
5		Основание			
		Профиль УСЭК51У3			
		ТУ36-2355-80			
		ℓ=160	2	0,21	
6		Болт М6х20 ГОСТ 7798-70	2		
7		Шайба 6 ГОСТ 11371-78	2		

*Размеры для справок.

Нач.отд.	Тюрин		
Н.контр.	Тычинин		
ГИП	Тычинин		
Ст.инж.	Попова		

5.407-97.1.290МЧ

Коробка ККС-8 УХЛ4.2 на стальной колонне. Монтажный чертёж

Стадия	Лист	Листов
Р		1

УГПЛКИ ТЯЖПРОМЭЛЕКТРОПРОЕКТ ХАРЬКОВ

Инв.№ подл. | Подпись и дата | Взам.инв.№

23395-01 43

Копировал [illegible]

Формат 13

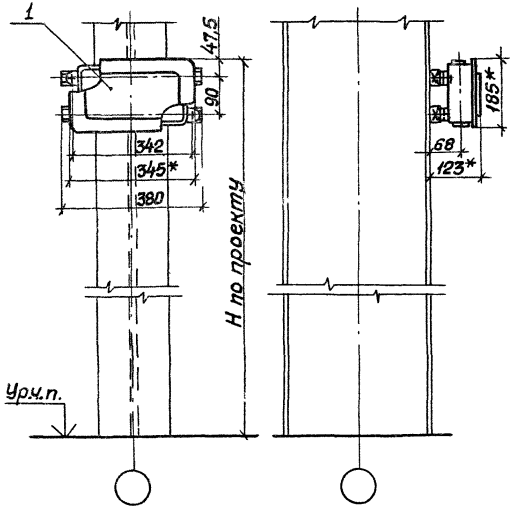

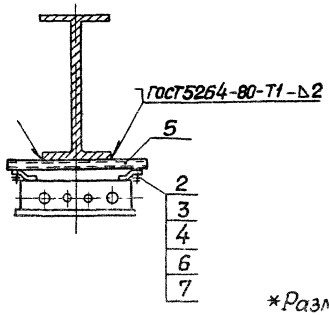

*Размеры для справок

Марка, поз.	Обозначение	Наименование	Кол.	Масса ед., кг	Примечание
1		Коробка ККС-16УХЛ4.2			
		ТУ36-053-84	1		
2		Гайка закладная			
		УСЭК77-1ТУ36-2355-80	2		
3		Держатель УСЭК78			
		ТУ36-2355-80	2		
4		Шайба УСЭК79			
		ТУ36-2355-80	2		
5		Основание			
		Профиль УСЭК51У3			
		ТУ36-2355-80			
		ℓ=380	2	0,49	
6		Болт М6х20 ГОСТ 7798-70	2		
7		Шайба 6 ГОСТ 11371-78	2		

Нач.отд.	Тюрин			5.407-97.1.300МЧ			
Н.контр.	Тычинин			Коробка ККС-16 УХЛ 4.2 на стальной колонне. Монтажный чертеж	Стадия	Лист	Листов
ГИП	Тычинин		09.89		Р		1
Ст.инж.	Попова				УГОПКИ ТЯЖПРОМЭЛЕКТРОПРОЕКТ ХАРЬКОВ		

Инв.№ подл. | Подпись и дата | Взам.инв.№

23395-01 44

Копировал Попова

Формат А3

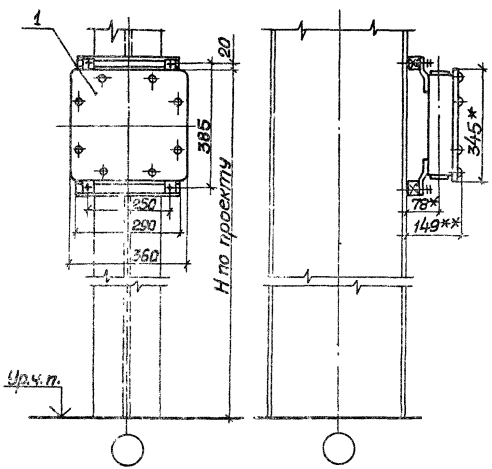

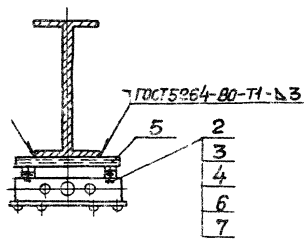

Марка, поз.	Обозначение	Наименование	Кол.	Масса ед., кг	Примечание
1		Коробка ККС-32УХЛ4.2			Тип по
		или ККА-32.04.2			проекту
		ТУ36-053-84	1		
2		Гайка закладная			
		УСЭК77-1ТУ36-2355-80	4		
3		Держатель УСЭК78			
		ТУ36-2355-80	4		
4		Шайба УСЭК79			
		ТУ36-2355-80	4		
5		Основание			
		Профиль УСЭК5143			
		ТУ36-2355-80			
		ℓ=290	2	0,38	
6		Болт М6х20 ГОСТ7798-70	4		
7		Шайба 6 ГОСТ11371-78	4		

* Размеры для справок.

** Для коробок типа ККА32.04.2 размер равен 141мм.

Нач.отд.	Тюрин		
Н.контр.	Тычинин		
ГИП	Тычинин		
Ст.инж.	Попова		

5.407-97.1.310МЧ

Коробка ККС-32УХЛ4.2 или ККА-32.04.2 на стальной колонне. Монтажный чертёж

Стадия	Лист	Листов
Р		1

УГППКИ ТЯЖПРОМЭЛЕКТРОПРОЕКТ ХАРЬКОВ

23395-0[illegible]5

Инв.№подл. | Подпись и дата | Взам.инв.№

Копировал Попова

Формат А3

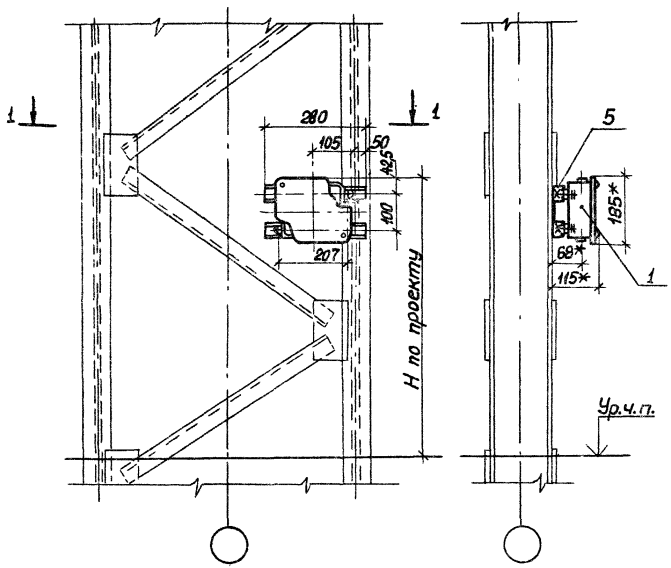

Разрез 1-1

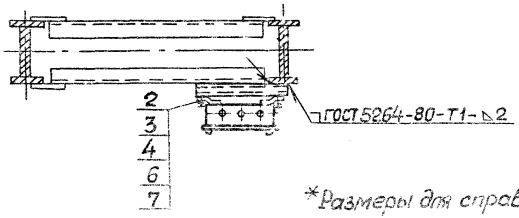

*Размеры для справок.

Марка, поз.	Обозначение	Наименование	Кол.	Масса ед., кг	Примечание
1		Коробка КЗН 08У2			Тип по проекту
		или КЗНА 08У3			
		ТУ36-2685-85	1		
2		Гайка закладная			
		УСЭК 77-1 ТУ36-2355-80	2		
3		Держатель УСЭК 78			
		ТУ36-2355-80	2		
4		Шайба УСЭК 79			
		ТУ36-2355-80	2		
5	5.407-97.1.390-01	Конструкция	1		
6		Болт М6х20 ГОСТ 7798-70	2		
7		Шайба 6 ГОСТ 11371-78	2		

Нач. отд.	Тюрин		5.407-97.1.320 ОМЧ
Н. контр.	Тычинин		Коробка КЗН 08У2 или КЗНА 08У3 из стальной ступенчатой колонны. Монтажный чертеж
ГИП	Тычинин		Стадия: Р; Лист; Листов
Ст. инж.	Попова		УГЛЕПКИ ТЯЖПРОМЭЛЕКТРОПРОЕКТ ХАРЬКОВ

Инв. № подл. | Подпись и дата | Взам. инв. №

Копировал Формат А3

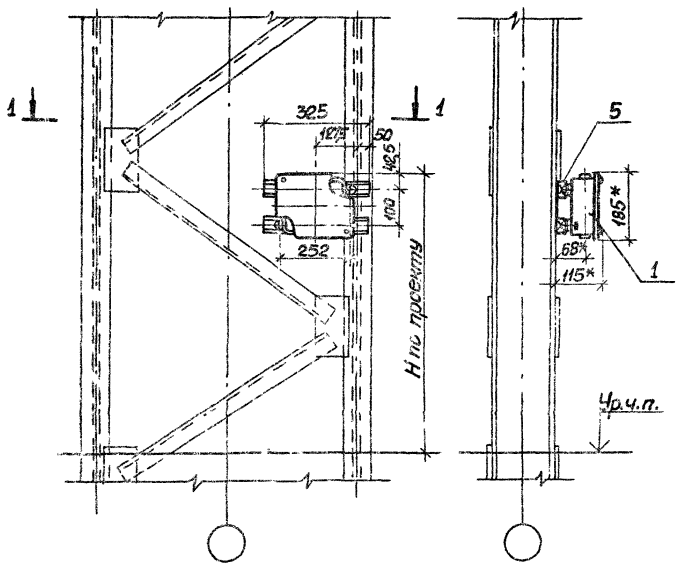

Разрез 1-1

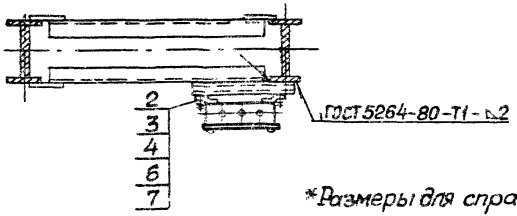

*Размеры для справок.

Марка, поз.	Обозначение	Наименование	Кол.	Масса ед, кг	Приме-чание
1		Коробка КЗН 16У2			Тип по
		или КЗНА 16У3			проекту
		ТУ36-2685-85	1		
2		Гайка закладная			
		УСЭК77-1 ТУ36-2355-80	2		
3		Держатель УСЭК78			
		ТУ36-2355-80	2		
4		Шайба УСЭК79			
		ТУ36-2355-80	2		
5	5.407-97.1.390-02	Конструкция	1		
6		Болт М6×20 ГОСТ 7798-70	2		
7		Шайба 6 ГОСТ 11371-78	2		

Нач. отд	Тюрин			5.407-97.1.330 МЧ
Н. контр	Тычинин			
ГИП	Тычинин			Коробка КЗН 16 У2 или КЗНА 16У3 на стальной ступенчатой колонне. Монтажный чертёж
Ст. инж.	Попова			

Стадия	Лист	Листов
Р		1

УГППКИ ТЯЖПРОМЭЛЕКТРОПРОЕКТ ХАРЬКОВ

23395-01

Инв.№ подл. | Подпись и дата | Взам. инв.№

Копировал

Формат А2

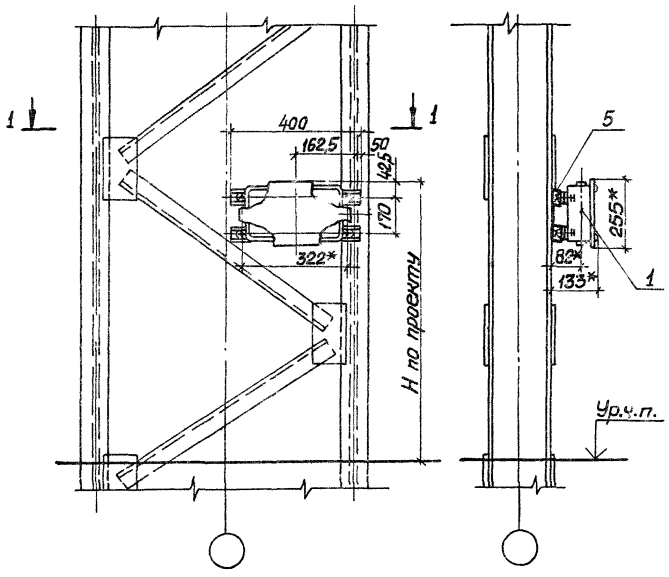

Разрез 1-1

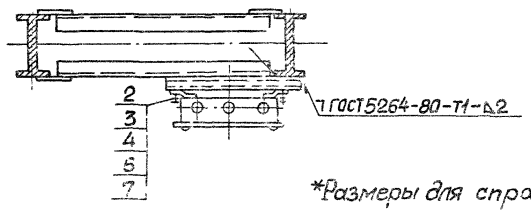

*Размеры для справок

Марка, поз.	Обозначение	Наименование	Кол.	Масса ед., кг	Примечание
1		Коробка КЗН 32У2			Тип по проекту
		или КЗНА 32У3			
		ТУ36-2685-85	1		
2		Гайка закладная			
		УСЭК77-1 ТУ36-2355-80	4		
3		Держатель УСЭК78			
		ТУ36-2355-80	4		
4		Шайба УСЭК79			
		ТУ36-2355-80	4		
5	5.407-97.1.400-01	Конструкция	1		
6		Болт М6×20 ГОСТ 7798-70	4		
7		Шайба 6 ГОСТ 11371-78	4		

Нач. отд.	Тюрин		
Н. контр.	Тычинин		
ГИП	Тычинин		09.85
Ст. инж.	Попова		

5.407-97.1.340МЧ

Коробка КЗН 32У2 или КЗНА 32У3 на стальной ступенчатой колонне. Монтажный чертёж.

Стадия	Лист	Листов
Р		

УГППКи ТЯЖПРОМЭЛЕКТРОПРОЕКТ ХАРЬКОВ

Инв. № подл. | Подпись и дата | Взам. инв. №

Копировал

Формат А3

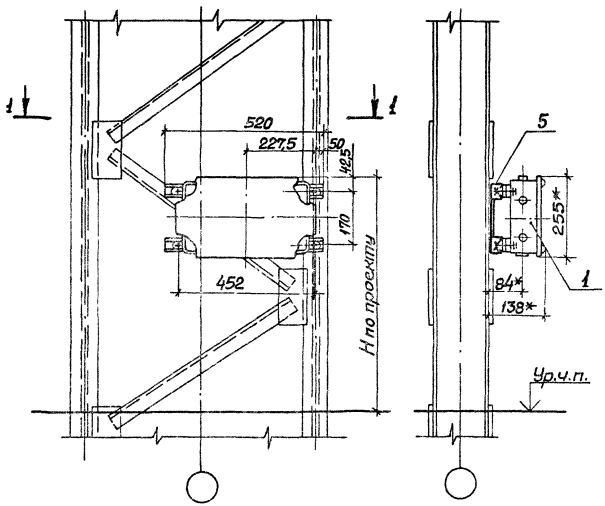

Разрез 1-1

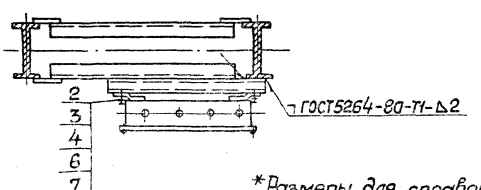

*Размеры для справок.

Марка, поз.	Обозначение	Наименование	Кол.	Масса ед., кг	Примечание
1		Коробка КЗН48У2			Тип по
		или КЗНА 48У3			проекту
		ТУ36-2685-85	1		
2		Гайка закладная			
		УСЭК77-1 ТУ36-2355-80	4		
3		Держатель УСЭК78			
		ТУ36-2355-80	4		
4		Шайба УСЭК79			
		ТУ36-2355-80	4		
5	5.407-97.1.400-03	Конструкция	1		
6		Болт М6×20 ГОСТ7798-70	4		
7		Шайба 6 ГОСТ11371-78	4		

Нач.отд.	Тюрин		
Н.контр.	Тычинин		
ГИП	Тычинин		
Ст.инж.	Попова		

5.407-97.1.350М4

Коробка КЗН48У2 или КЗНА 48У3 на стальной ступенчатой колонне. Монтажный чертеж

Стадия	Лист	Листов
Р		1

УГППКИ ПРЖПРОМЭЛЕКТРОПРОЕКТ ХАРЬКОВ

Инв.№ подл. | Подпись и дата | Взам.инв.№

Копировал [illegible] ...ат А3

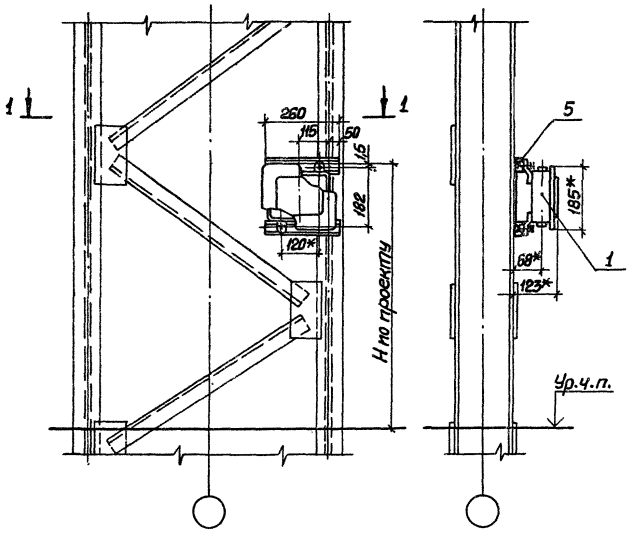

Разрез 1-1

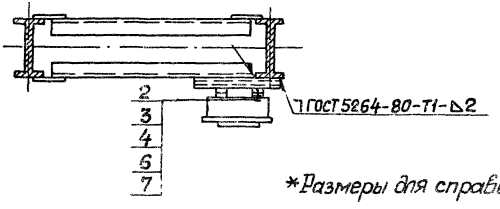

*Размеры для справок.

Марка, поз.	Обозначение	Наименование	Кол.	Масса ед., кг	Примечание
1		Коробка ККС-8 УХЛ4.2			
		ТУ36-053-84	1		
2		Гайка закладная			
		УСЭК77-1 ТУ36-2355-80	2		
3		Держатель УСЭК78			
		ТУ36-2355-80	2		
4		Шайба УСЭК79			
		ТУ36-2355-80	2		
5	5.407-97.1.390	Конструкция	1		
6		Болт М6х20 ГОСТ7798-70	2		
7		Шайба 6 ГОСТ11371-78	2		

Нач.отд	Тюрин			5.407-97.1.360М4	
Н.контр	Тычинин				
ГИП	Тычинин			Коробка ККС-8 УХЛ4.2 на стальной ступенчатой колонне. Монтажный чертеж	Стадия Р; Лист 1; Листов 1
Ст.инж.	Попова				УГЛПКИ (УКРПРОМЭЛЕКТРОПРОЕКТ ХАРЬКОВ)

Инв.№подл. | Подпись и дата | Взам.инв.№

Копировал Попов

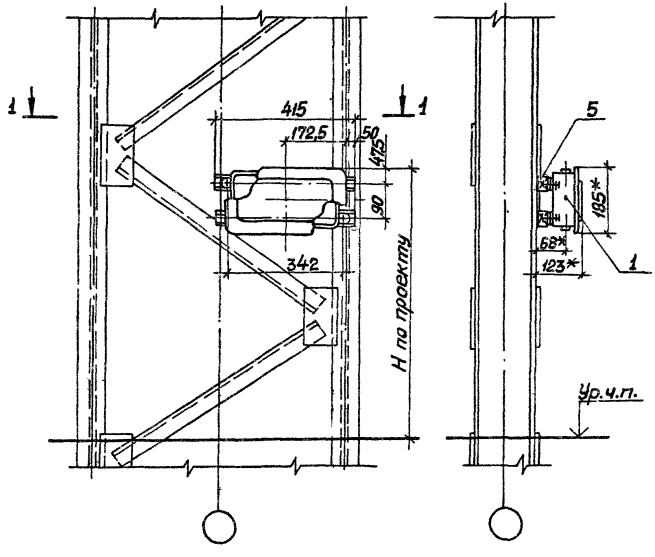

Разрез 1-1

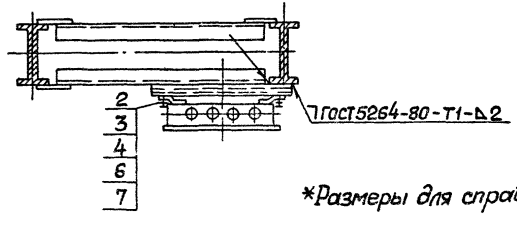

*Размеры для справок.

Марка, поз.	Обозначение	Наименование	Кол.	Масса ед., кг	Примечание
1		Коробка ККС-16 УХЛ4.2			
		ТУ36-053-84	1		
2		Гайка закладная			
		УСЭК 77-1 ТУ36-2355-80	2		
3		Держатель УСЭК 78			
		ТУ36-2355-80	2		
4		Шайба УСЭК 79			
		ТУ36-2355-80	2		
5	5.407-97.1.400-02	Конструкция	1		
6		Болт М6×20 ГОСТ 7798-70	2		
7		Шайба 6 ГОСТ 11371-78	2		

Нач.отд.	Тюрин		
Н. контр.	Тычинин		
ГИП	Тычинин		23.03.
Ст. инж.	Попова		

5.407-97.1.370 МЧ

Коробка ККС-16 УХЛ4.2 на стальной ступенчатой колонне. Монтажный чертёж

Стадия	Лист	Листов
Р		1

УГППКИ ТЯЖПРОМЭЛЕКТРОПРОЕКТ ХАРЬКОВ

23395-01

Копировал

Инв.№ подл. | Подпись и дата | Взам.инв.№

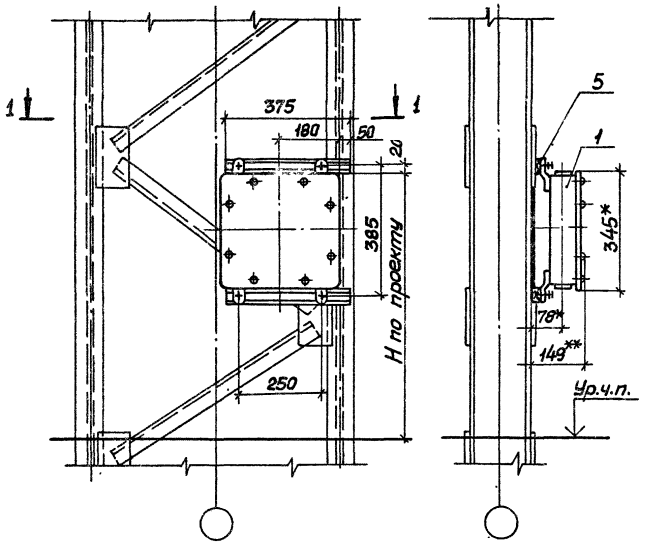

Разрез 1-1

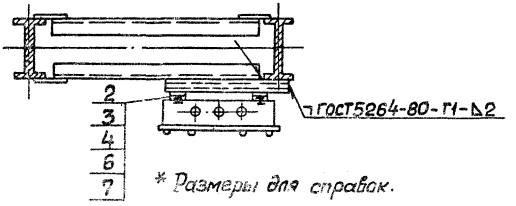

* Размеры для справок.

** Для коробок типа ККА 32 04.2 размер равен 141 мм

Марка, поз.	Обозначение	Наименование	Кол.	Масса ед., кг	Примечание
1		Коробка ККС-32УХЛ4.2			Тип по
		или ККА-32 04.2			проекту
		ТУ36-053-84	1		
2		Гайка закладная			
		УСЭК77-1 ТУ36-2355-80	4		
3		Держатель УСЭК78			
		ТУ36-2355-80	4		
4		Шайба УСЭК 79			
		ТУ36-2355-80	4		
5	5.407-97.1.400	Конструкция	1		
6		Болт М6х20 ГОСТ 7798-70	4		
7		Шайба 6 ГОСТ 11371-78	4		

Нач.отд.	Торин		
Н.контр.	Тычинин		
ГИП	Тычинин		09.88
Ст.инж.	Попова		

5.407-97.1.380МЧ

Коробка ККС-32УХЛ4.2 или ККА-32 04.2 на стальной ступенчатой колонне. Монтажный чертёж

Стадия	Лист	Листов
Р		1

УГЛОВКИ ТИЖПРОМЭЛЕКТРОПРОЕКТ ХАРЬКОВ

Инв.№ подл. | Подпись и дата | Взам.инв.№

23335-01

Копировал

Формат А3

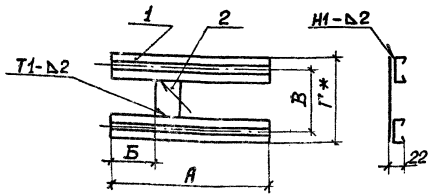

Формат	Зона	Поз.	Обозначение	Наименование	Кол. на —	Кол. на 01	Кол. на 02	Примечание
				Детали				
				Планка				
				Профиль УСЭК51У3				
				ТУ36-2355-80				
Б4		1	5.407-97.1.391	ℓ=260	2			0,68кг
			-01	ℓ=280		2		0,72кг
			-02	ℓ=325			2	0,84кг
				Поперечина				
				Лист $\frac{5\text{-ПН-2,0 ГОСТ 19903-74}}{4\text{-}\overline{III}\text{-}80\text{-}3\text{кп ГОСТ 16523-70}}$				
Б4		2	5.407-97.1.392	30×130		1	1	0,06кг
			-01	30×212	1			0,10 кг

Обозначение	Размеры, мм А	Б	В	Г	Масса, кг
5.407-97.1.390	260	60	182	222	0,78
-01	280	80	100	140	0,78
-02	325	100			0,90

1.* Размеры для справок.
2. Сварные швы по ГОСТ 5264-80.
3. Покрытие: эмаль ПФ-115, серая ГОСТ 6465-76, IV, У3.

Инв. № подл. | Подпись и дата | Взам. инв. №

Начальник	Тюркин		
Н. контр.	Тычинин		
ГИП	Тычинин		07.98
Ст. инж.	Попова		

5.407-97.1.390

Конструкция

Стадия	Масса	Масштаб
Р	см. табл.	1:5

Лист | Листов 1

УГЛОКИ

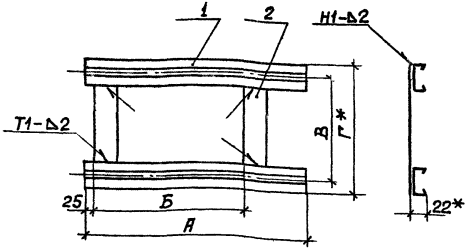

Формат	Зона	Поз.	Обозначение	Наименование	Кол. на —	01	02	03	Примечание
				Детали					
				Планка					
				Профиль УСЭК 51У3					
				ТУ36-2355-80					
БЧ		1	5.407-97.1.401	ℓ=375	2				0,98 кг
			-01	ℓ=400		2			1,04 кг
			-02	ℓ=415			2		1,06 кг
			-03	ℓ=520				2	1,36 кг
				Поперечина					
				Лист Б-ПН-2,0 ГОСТ 19903-74 / 4-III-ВСТ3кп ГОСТ 16523-70					
БЧ		2	5.407-97.1.402	30×120			2		0,12 кг
			-01	30×200		2		2	0,18 кг
			-02	30×415	2				0,60 кг

Обозначение	Размеры, мм А	Б	В	Г	Масса, кг
5.407-97.1.400	375	150	385	425	1,60
-01	400	200	170	210	1,22
-02	415		90	130	1,18
-03	520	250	170	210	1,54

1.* Размеры для справок.
2. Сварные швы по ГОСТ 5264-80.
3. Покрытие: эмаль ПФ-115, серая ГОСТ 6465-76, IV, 93.

Нач.отд.	Тюрин			5.407-97.1.400	
Н.контр.	Тычинин			Конструкция	Стадия: Р; Масса: см. табл.; Масштаб: 1:5
ГИП	Тычинин				Лист; Листов 1
Ст.инж.	Попова				УГПИКИ ТЯЖПРОМЭЛЕКТРОПРОЕКТ ХАРЬКОВ

Инв.№ подл. | Подпись и дата | Взам.инв.№

23395-01 54

Копировал Попов

Формат А2

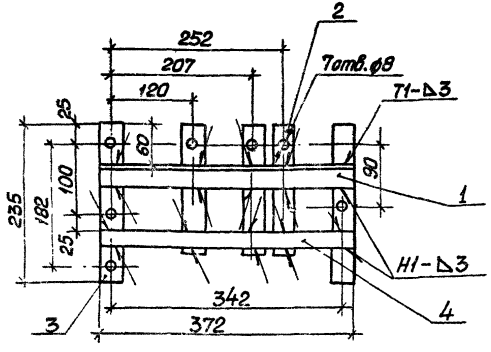

Тип коробки	Осевые размеры, мм	
	по горизонтали	по вертикали
КЗН08; КЗНА08	207	100
КЗН16; КЗНА16	252	182
ККС8	120	182
ККС16	342	90

Формат	Зона	Поз.	Обозначение	Наименование	Кол.	Примечание
				Детали		
БЧ		1	5.407-97.1.411	Уголь ник		
				Уголок 32×32×3-В ГОСТ8509-86 / Вст3кп2 ГОСТ 535-79		
				ℓ=372	1	0,55 кг
				Полоса		
				Лист Б-ПН-3,0 ГОСТ 19903-74 / 4-Ш-Вст3кп ГОСТ16523-70		
БЧ		2	5.407-97.1.412	30×190	3	0,40 кг
БЧ		3	5.407-97.1.413	30×235	2	0,34 кг
БЧ		4	5.407-97.1.414	30×372	1	0,26 кг

1. Сварку выполнить по ГОСТ 5264-80.
2. Покрытие: эмаль ПФ-115, серая, ГОСТ 6465-76. IV. У3.
3. На верхнем уголке написать белой краской „Верх".
4. На правых полосах около каждого отверстия нанести краской числа, указанные на размерной линии.
5. Шаблон предназначен для разметки отверстий под дюбели У661У3 и дюбель-винты.

Инв.№ подл. | Подпись и дата | Взам.инв.№

Нач.отд	Тюрин		
Н.контр	Тычинин		
ГИП	Тычинин		
Ст.инж.	Погова		

5.407-97.1.410

Шаблон для разметки осей крепления коробок с двумя лапками

Стадия	Масса	Масштаб
Р	1,6	1:5

Лист | Листов 1

Уголки [illegible]

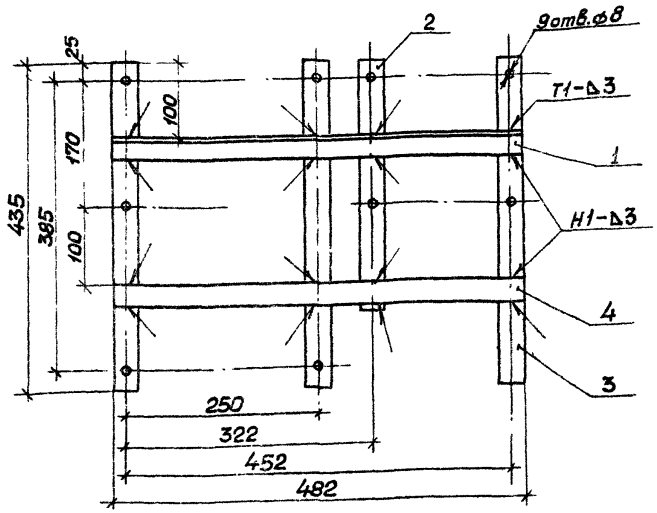

Формат	Зона	Поз.	Обозначение	Наименование	Кол.	Примечание
				Детали		
БЧ		1	5.407-97.1.421	Угольник		
				Уголок 32×32×3-В ГОСТ 8509-86 / ВСт3кп2 ГОСТ 535-79		
				ℓ=482	1	0,71 кг
				Полоса		
				Лист Б-ПН-30 ГОСТ 19903-74 / 4-III-ВСт3кп ГОСТ 16523-70		
БЧ		2	5.407-97.1.422	30×335	1	0,24 кг
БЧ		3	5.407-97.1.423	30×435	3	0,93 кг
БЧ		4	5.407-97.1.424	30×482	1	0,35 кг

Тип коробки	Осевые размеры, мм	
	по горизонтали	по вертикали
КЗН 32	322	170
КЗН 48	452	
ККС 32	250	385

1. Сварку выполнить по ГОСТ 5264-80
2. Покрытие: эмаль ПФ-115, серая, ГОСТ 6465-76. IV. УЗ.
3. На верхнем уголке написать белой краской „Верх".
4. На правых полосах около каждого отверстия нанести краской числа, указанные на размерной линии.
5. Шаблон предназначен для разметки отверстий под дюбели У661УЗ и дюбель-винты.

Инв. № подл.	Подпись и дата	Взам. инв. №

Нач. отд.	Тюрин		
Н. контр.	Тычинин		
ГИП	Тычинин		
Ст. инж.	Попова		

5.407-97.1.420

Шаблон для разметки осей крепления коробок с четырьмя лапками

Стадия	Масса	Масштаб
Р	2,23	1:5

Лист | Листов 1

УГППКИ ТЯЖПРОМЭЛЕКТРОПРОЕКТ ХАРЬКОВ

23335-01 (56)

Копировал Попова

Формат А3

gost.e-ecolog.ru