ТИПОВЫЕ КОНСТРУКЦИИ, ИЗДЕЛИЯ И УЗЛЫ ЗДАНИЙ И СООРУЖЕНИЙ

СЕРИЯ 5.407-95

УСТАНОВКА ВЫСОКОВОЛЬТНЫХ РАСПРЕДЕЛИТЕЛЬНЫХ УСТРОЙСТВ СЕРИИ КСО 386...УЗ

ВЫПУСК 1

МОНТАЖНЫЕ ЧЕРТЕЖИ

РАЗРАБОТАНЫ
УГППКИ ТЯЖПРОМЭЛЕКТРОПРОЕКТ
УКРГЛАВЭЛЕКТРОМОНТАЖ
МИНМОНТАЖСПЕЦСТРОЯ УССР

УТВЕРЖДЕНЫ И
ВВЕДЕНЫ В ДЕЙСТВИЕ
УГППКИ ТЯЖПРОМЭЛЕКТРОПРОЕКТ
ПРИКАЗ №594 ОТ 14.09.88

Директор института	М.А.Каменев
Главный инженер института	Е.Г.Поддубный
Начальник технического отдела	В.И.Назарок
Начальник отдела типового проектирования	Е.Л.Тюрин

© ЦИТП Госстроя СССР, 1989

gost.e-ecolog.ru

Содержание

Обозначение	Наименование	Стр.
	Титульный лист	
	Содержание	2
5.407-95.1.10МЧ	Камера на полу или перекрытии.	
	Монтажный чертеж	3
5.407-95.1.20МЧ	Шинный мост типа ШМ.	
	Монтажный чертеж	4
5.407-95.1.30МЧ	Шинный мост типа ШМР.	
	Монтажный чертеж	5
5.407-95 1.40МЧ	Узел крепления кабелей при подводе	
	их с задней стороны. Монтажный чертеж	6
5.407-95.1.50МЧ	Узел крепления кабелей при подводе	
	их со стороны фасада. Монтажный	
	чертеж	7
5.407-95.1.60МЧ	Узел крепления кабелей при подводе	
	их из канала. Монтажный чертеж	8
5.407-95.1.70МЧ	Узел крепления кабелей при подводе	
	их через перекрытие. Монтажный	
	чертеж	9
5.407-95.1.80МЧ	Узел крепления кабелей при подводе	
	их через перекрытие. Монтажный	
	чертеж	10
5.407-95.1.90МЧ	Ввод шин в камеру КС0386-1910600УЗ	
	через стену с наружной стороны.	
	Монтажный чертеж	11
5.407-95.1.100МЧ	Ограждение. Монтажный чертеж	12
5.407-95.1.110МЧ	Ограждение. Монтажный чертеж	13
5.407-95.1.120МЧ	Гидроизоляция и заделка трубы при	
	вводе ее в здание. Монтажный чертеж	14
5.407-95.1.130МЧ	Блок из патрубков	15
5.407-95.1.140МЧ	Ограждение	15
5.407-95.1.150МЧ	Ограждение	16

Обозначение	Наименование	Стр.

Инв. № подл. | Подпись и дата | Взам. инв. №

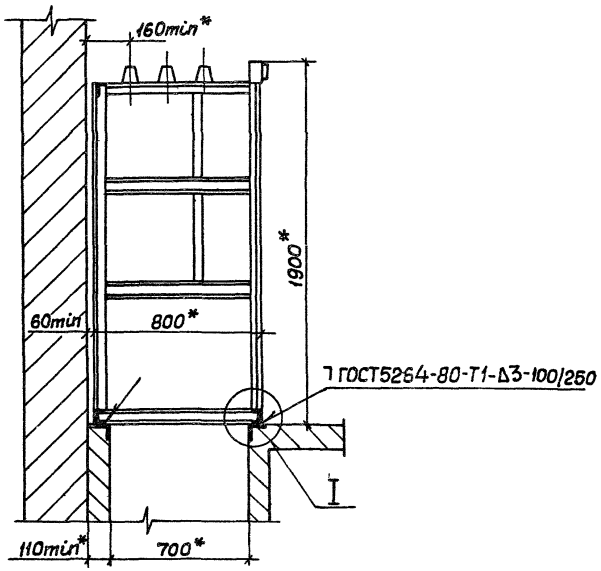

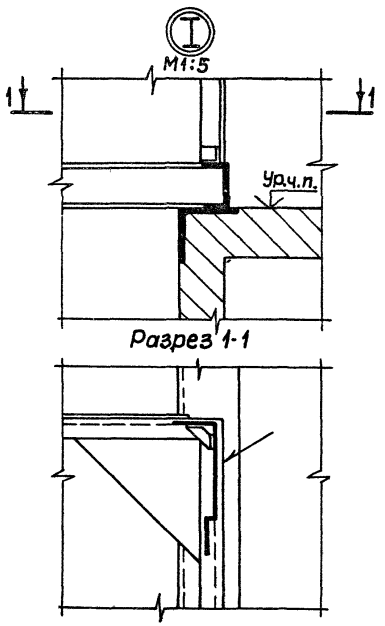

1.* Размеры для справок.

2. По данному чертежу камера устанавливается также на перекрытии, при отсутствии приямка под камерой.

				5.[illegible] 95.1.10МЧ		
Нач.отд.	Тюрин			Камера на полу или перекрытии. Монтажный чертеж	Стадия	Лист	Листов
Гл.спец.	Богданов				Р		
Н.контр.	Богданов				УГПРОМ ТЯЖПРОМЭЛЕКТРОПРОЕКТ УАР		
Рук.гр.	Кулик						
Инж.	Потиченко	А.Попов					

Подпись и дата | Взам.инв.№

23383-02

Копировал А.Попов

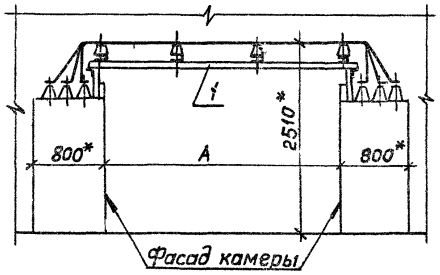

Разрез 1-1 повернуто

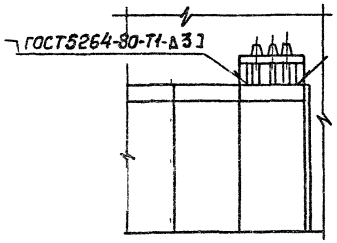

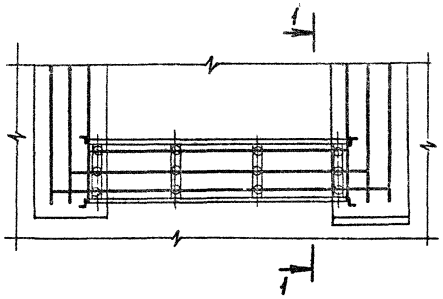

Обозначение	А, мм	Тип шинного моста
5.407-95.1.20МЧ	2000	ШМ1У3
-01	2500	ШМ2У3
-02	3000	ШМ3У3

Марка, поз.	Обозначение	Наименование	Кол.	Масса ед, кг	Примечание
1		Шинный мост	1		См. табл.

1.* Размеры для справок.
2. Шинный мост может устанавливаться между любыми противостоящими камерами РУ.
3. Места сварки окрасить в цвет камер.

Взам.инв.№ | Подпись и дата | Инв.№ подл.

Нач.отд. Тюрин		5.407-95.1.20МЧ		
Гл.спец. Богдан		Шинный мост типа ШМ. Монтажный чертеж	Стадия: Р	Лист: 1	Листов: 1
Н.контр.			УГППКИ ТЯЖПРОМЭЛЕКТРОПРОЕКТ ХАРЬКОВ	

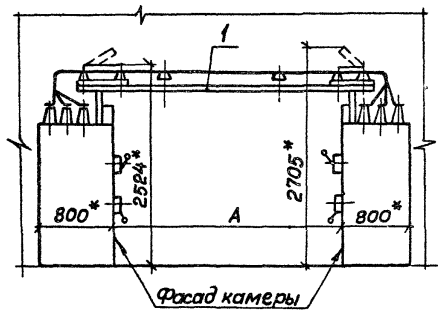

Разрез 1-1 повернуто

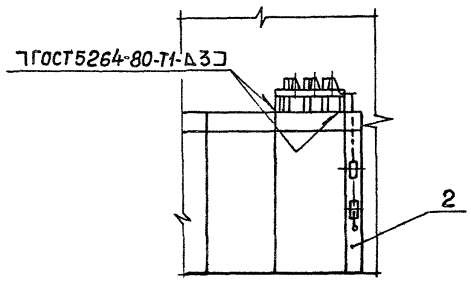

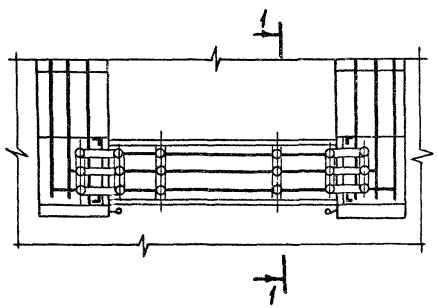

Обозначение	А, мм	Тип шинного моста
5.407-95.1.30мч	2000	ШМР1У3
-01	2500	ШМР2У3
-02	3000	ШМР3У3

Марка, поз.	Обозначение	Наименование	Кол.	Масса ед., кг	Примечание
1		Шинный мост	1		См. табл.
2		Панель приводов	2		См. п.2

1.* Размеры для справок.

2. Панели приводов поставляются комплектно шинным мостом.

3. Места сварки окрасить в цвет камер.

Инв.№ подл. | Подп. и дата | Взам.инв.№

Нач.отд	Тюрин		
Гл.спец.	Богданов		
Н.контр.	Богданов		
Рук.гр.	Кулик		

5.407-95.1.30мч

Шинный мост типа ШМР. Монтажный чертеж

Стадия	Лист	Листов
Р		1

ЧГПКИ ТЯЖПРОМЭЛЕКТРОПРОЕКТ ХАРЬКОВ

23393-02 6

Копировал | Формат А3

Рис. 1

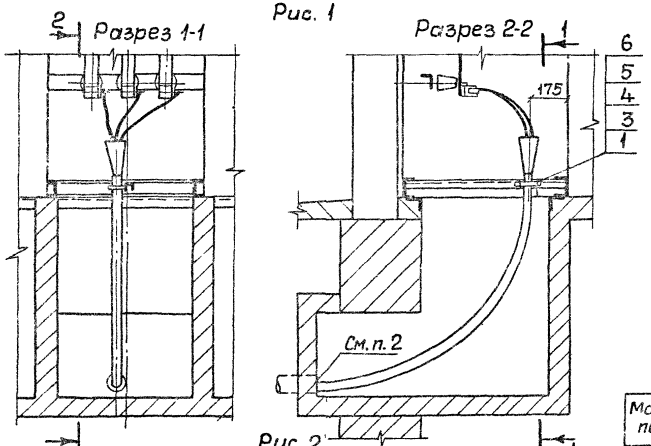

Рис. 2

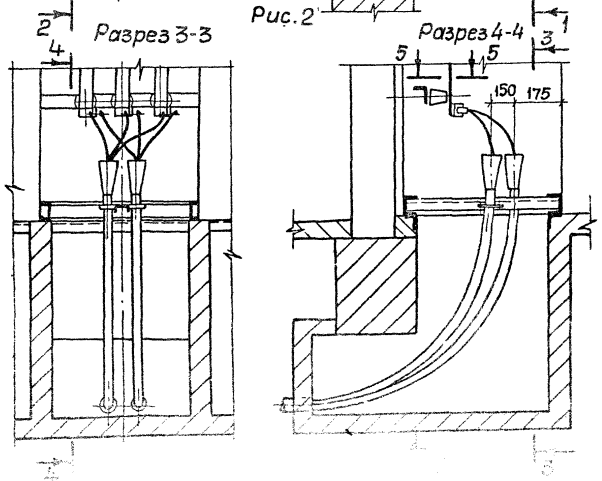

Разрез 5-5

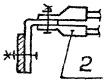

Обозначение	Рис.
5.407-95.1.40мч	1
-01	2

1. Размеры для справок.

2. Заделку труб при вводе их в приямок см. черт. 5.407-95.1.120мч.

3. На чертеже показано крепление силовых кабелей. Крепление контрольного кабеля (если применяется) выполняется по месту.

Марка, поз.	Обозначение	Наименование	Кол. на —	Кол. на 01	Масса ед., кг	Примечание
1		Скоба	1	2		Тип-
2		Наконечник				по
		кабельный	3	6		кабелю
3		Болт М6х20 ГОСТ 7798-70	2	4		
4		Гайка М6 ГОСТ 5915-70	2	4		
5		Шайба 6 ГОСТ 11371-78	2	4		
6		Шайба 6 ГОСТ 6402-70	2	4		

Инв. № подл. | Подпись и дата | Взам. инв. №

Нач. отд.	Тюрин		
Гл. спец.	Зотов		
Контр.			

5.407-95.1.40мч

Узел крепления кабелей при подводе их с задней стороны. Монтажный чертеж

Стадия	Лист	Листов
Р		1

УГППКИ ТЯЖПРОМЭЛЕКТРОПРОЕКТ ХАРЬКОВ

23393-02 7

Копировал

Формат А4

Рис.1

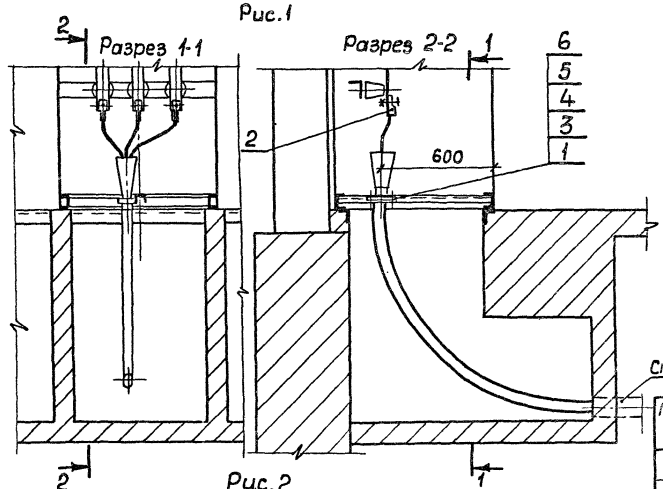

Рис.2

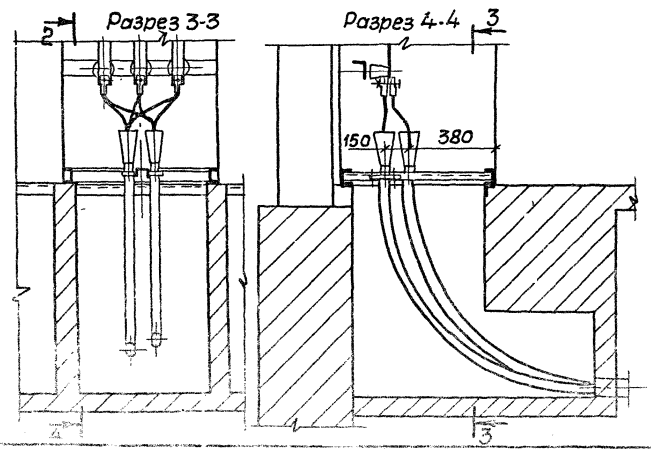

Обозначение	Рис.
5.407-95. 1.50МЧ	1
-01	2

1. Размеры для справок.
2. Заделку труб при вводе их в приямок см. черт. 5.407-95.1.120МЧ.
3. На чертеже показано крепление силовых кабелей. Крепление контрольного кабеля (если применяется) выполняется по месту.

Марка, поз.	Обозначение	Наименование	Кол. на -	Кол. на 01		Масса ед, кг	Примечание
1		Скоба	1	2			Тип-
2		Наконечник					по
		кабельный	3	6			кабелю
3		Болт М6х2С ГОСТ7798-70	2	4			
4		Гайка М6 ГОСТ5915-70	2	4			
5		Шайба 6 ГОСТ11371-78	2	4			
6		Шайба 6 ГОСТ6402-70	2	4			

Нач.отд.	Тюрин		
Гл.спец.	Богданов		
Н.контр.	Богданов		
Рук.гр.	Кулик		

5.407-95.1.50МЧ

Узел крепления кабелей при подводе их со стороны фасада. Монтажный чертеж

Стадия	Лист	Листов
Р		1

УГППКИ ТЯЖПРОМЭЛЕКТРОПРОЕКТ ХАРЬКОВ

Подпись и дата | Взам. инв.

23393-02

Копировал

Формат А3

Рис.1

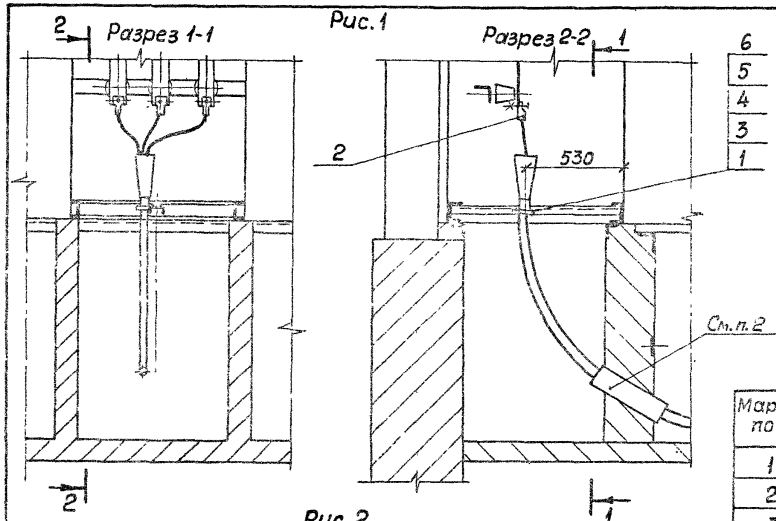

Рис.2

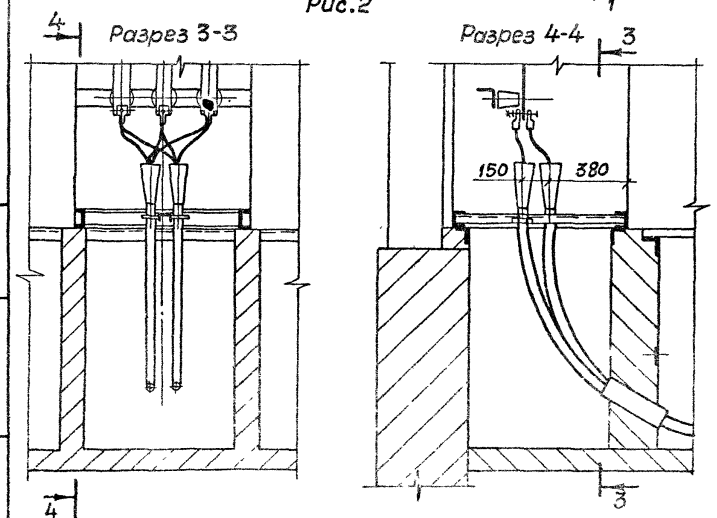

Обозначение	Рис.
5.407-95.1.60МЧ	1
-01	2

1. Размеры для справок.
2. Кабели в патрубках уплотнить согласно п. 3.65 СНиП 3.05.06-85.
3. На чертеже показано крепление силовых кабелей. Крепление контрольного кабеля (если применяется) выполняется по месту.

Марка, поз.	Обозначение	Наименование	Кол. на —	Кол. на 01		Масса ед., кг	Примечание
1		Скоба	1	2			Тип по кабелю
2		Наконечник кабельный	3	6			
3		Болт М6х20 ГОСТ 7798-70	2	4			
4		Гайка М6 ГОСТ 5915-70	2	4			
5		Шайба 6 ГОСТ 11371-78	2	4			
6		Шайба 6 ГОСТ 6402-70	2	4			

Инв.N подл. | Подпись и дата | Взам.инв.N

Нач.отд	Тюрин	
Гл.спец.	Богданов	
Н.контр.	Богда...	
Рук.гр.	К...	
Инж.		

5.407-95.1.60МЧ

Узел крепления кабелей при подводе их из канала. Монтажный чертеж

Стадия	Лист	Листов
Р		1

УГППКИ ТЯЖПРОМЭЛЕКТРОПРОЕКТ ХАРЬКОВ

23393-02 9

Копировал А.Г... Формат А3

Рис. 1

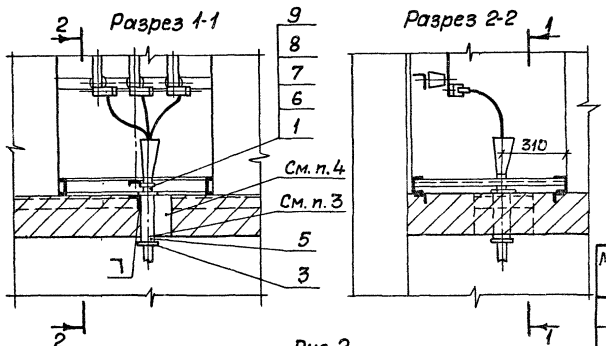

Рис. 2

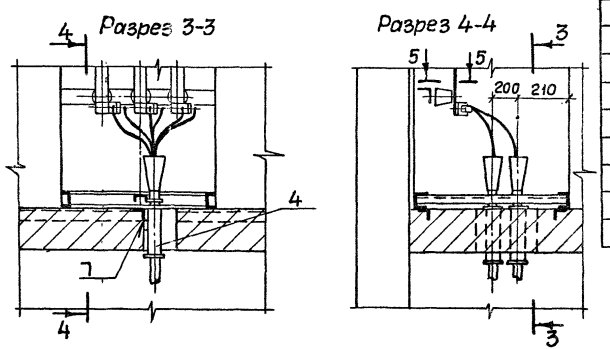

Разрез 5-5

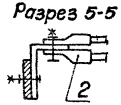

1. Размеры для справок.
2. Сварные соединения выполнить по ГОСТ5264-80.
3. Кабели в патрубках уплотнить согласно п. 3.65 СНиП 3.05.06-85.
4. После установки электромонтажниками патрубков строители заделывают проем бетоном. Поверхность должна быть выполнена заподлицо с чистым полом.

Марка, поз.	Обозначение	Наименование	Кол. на —	Кол. на 01		Масса ед., кг	Примечание
1		Скоба	1	2			Тип по кабелю
2		Наконечник кабельный	3	6			
3		Втулка В82УХЛ2 ТУ36-1899-80	2	4			
4	5.407-95.1.130	Блок из патрубков		1			
5	5.407-95.1.71	Патрубок					5-3 чертежа
		Труба 80×3,5 ГОСТ3262-75, ℓ=250	1				1,93 кг
6		Болт М6×20 ГОСТ7798-70	2	4			
7		Гайка М6 ГОСТ5915-70	2	4			
8		Шайба 6 ГОСТ11371-78	2	4			
9		Шайба 6 ГОСТ6402-70	2	4			

Обозначение	Рис.
5.407-95.1.70мч	1
-01	2

Нач. отд.	Тюрин		
Гл. спец.	Богданов		
Н. контр.	Богданов		
Рук. гр.	Кулик		
Инж.	Потиченко		

5.407-95.1.70мч

Узел крепления кабелей при подводе их через перекрытие. Монтажный чертеж

Стадия	Лист	Листов
Р		1

ГПИ ТЯЖПРОМЭЛЕКТРОПРОЕКТ ХАРЬКОВ

23393-02 10

Копировал

Формат А3

Инв. № подл. | Подпись и дата | Взам. инв. №

Рис. 1

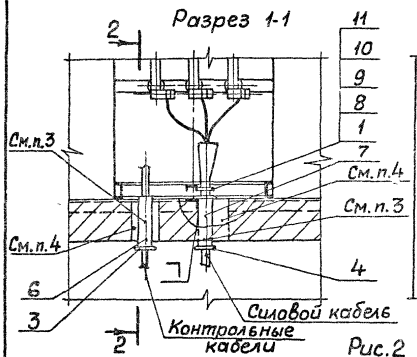

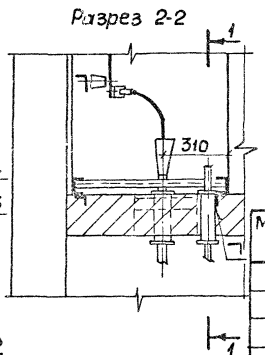

Рис. 2

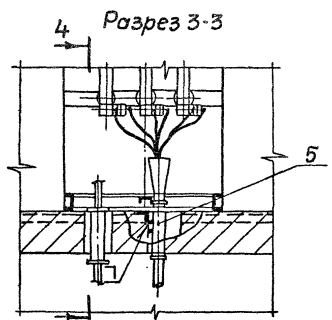

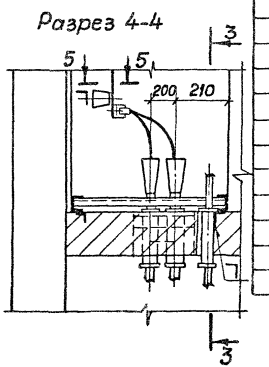

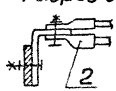

1. Размеры для справок.
2. Сварные соединения выполнить по ГОСТ5264-80.
3. Кабели в патрубках уплотнить согласно п. 3.65 СН и П 3.05.06-85.
4. После установки электромонтажниками патрубков строители заделывают проем бетоном. Поверхность должна быть выполнена заподлицо с чистым полом.

Марка, поз.	Обозначение	Наименование	Кол.			Масса ед., кг	Примечание
			–	01			
1		Скоба	1	2			Тип по кабелю
2		Наконечник кабельный	3	6			
		Втулка ТУ36-1899-80					
3		В69УХЛ2	2	2			
4		В82УХ12	2	4			
5	5.407-95.1.130	Блок из патрубков		1			
6	5.407-95.1.81	Патрубок					Без чертежа
		Труба 65х3,2					
		ГОСТ3262-75, ℓ=250	1	1		1,43	
7	5.407-95.1.82	Патрубок					Без чертежа
		Труба 80х3,5					
		ГОСТ3262-75, ℓ=250	1			1,83	
8		Болт М6х20 ГОСТ7798-70	2	4			
9		Гайка М6 ГОСТ5915-70	2	4			
10		Шайба 6 ГОСТ11371-78	2	4			
11		Шайба 6 ГОСТ6402-70	2	4			

Обозначение	Рис.
5.407-95.[illegible]	1
[illegible]-01	2

Нач. отд.	Тюрин	
Гл. спец.	Богданов	
Н. контр.	Богданов	
Рук. гр.	[illegible]	
Инж.	[illegible]	

5.407-95.1.80МЧ

Узел крепления кабелей при подводе их через перекрытие
Монтажный чертеж

Стадия	Лист	Листов
Р		1

УГППКИ
ТЯЖПРОМЭЛЕКТРОМОНТАЖ
ХАРЬКОВ

Инв. № подл. | Подпись и дата | Взам. инв. №

23393-02 11

План

Рис. 1

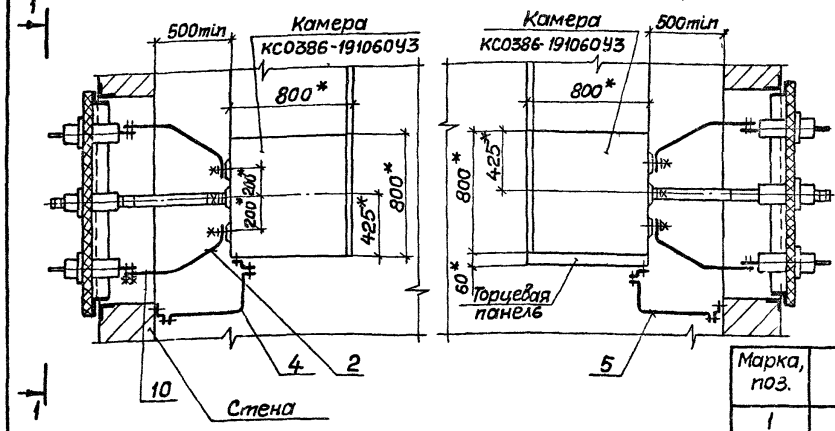

Рис. 2

Остальное см. рис. 1

Вид 1-1 повернуто

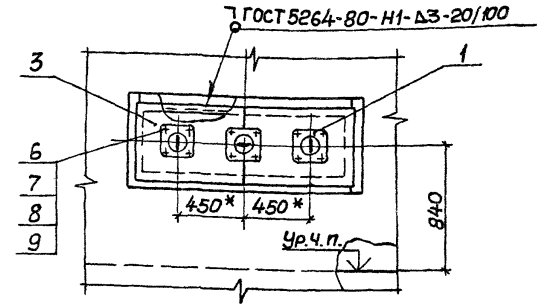

Обозначение	Рис.	Расположение ввода
5.407-95.1.90 МЧ	1	Слева от камеры
-01	2	Справа от камеры

1.* Размеры для справок.

2. Щели между стеной и плитой уплотнить.

Марка, поз.	Обозначение	Наименование	Кол. на —	Кол. на 01	Масса ед., кг	Примечание
1		Изолятор ИПУ-10/630-				
		-7.5УХЛ1 ГОСТ 20454-85	3	3		
2		Пластина МА-50Х6УХЛ1				
		ТУ36-495-82	3	3		
3	5.407-13, л.10	Плита	1	1		
4	5.407-95.1.110МЧ	Ограждение. Мон-				
		тажный чертеж	1			
5	-01	Ограждение. Мон-				
		тажный чертеж		1		
6		Болт М12х40 ГОСТ 7798-70	12	12		
7		Гайка М12 ГОСТ 5915-70	12	12		
8		Шайба 12 ГОСТ 11371-78	12	12		
9		Шайба 12 ГОСТ 6402-70	12	12		
10		Шина АД 31Т-5х50				Длина по проекту
		ГОСТ 15176-84				

Нач. отд	Тюрин		
Гл. спец.	Богданов		
Н. контр.	Богданов		
Рук. гр.	Кулик		

5.407-95.1.90МЧ

Ввод шин в камеру КС0386-19106 УЗ через стену с наружной стороны. Монтажный чертеж

Стадия	Лист	Листов
Р		1

УГППКИ ТЯЖПРОМЭЛЕКТРОПРОЕКТ ХАРЬКОВ

23393-02 12

Копировал Формат А3

Инв. № подл. | Подпись и дата | Взам. инв. №

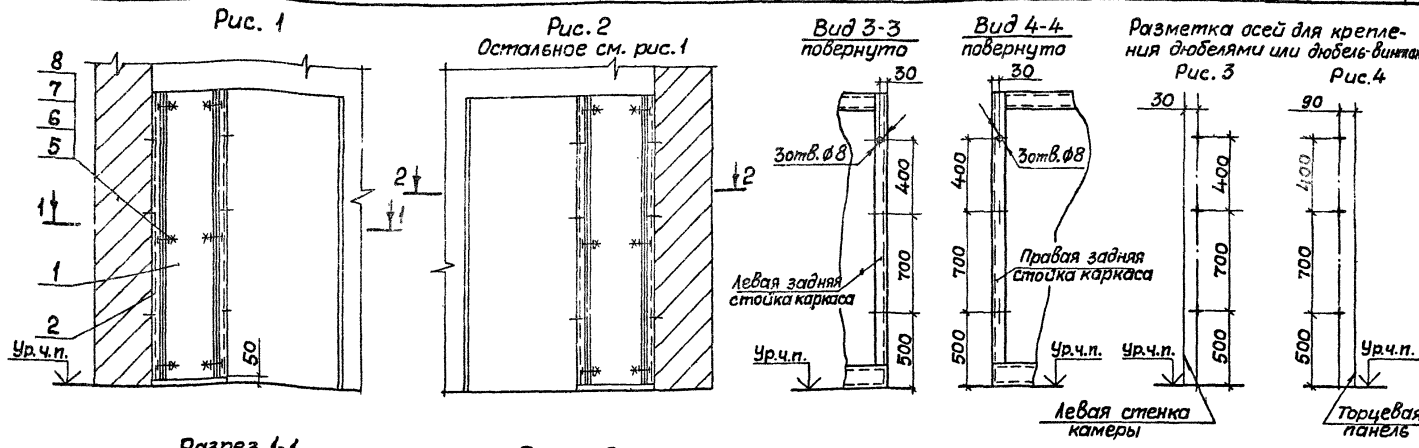

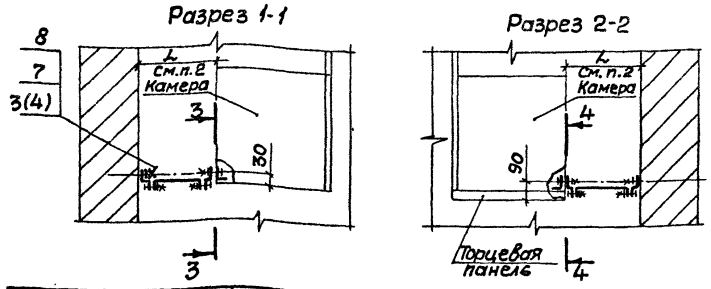

Марка, поз.	Обозначение	Наименование	Кол.	Масса ед, кг	Примечание
1	5.407-95.1.140	Ограждение	1		
2	5.407-95.1.101	Планка			Без чертежа
		Профиль К238 У2			
		ТУ36-1434-82, ℓ=1850	2	2,87	
3		Дюбель-винт ДВ М6			
		ТУ14-4-1375-86	3		
4		Дюбель 35-5-8			
		ГОСТ 26998-86	3		
5		Винт М6х16 ГОСТ 17473-80	9		
6		Гайка М6 ГОСТ 5915-70	9		
7		Шайба 6 ГОСТ 11371-78	12		
8		Шайба 6 ГОСТ 6402-70	12		

Обозначение	Рис.	Расположение ограждения
5.407-95.1.100МЧ	1; 3	Слева от камеры
-01	2; 4	Справа от камеры

1. Крепление планки поз. 2 к стене выполнить: к бетонной стене, по усмотрению электромонтажников, дюбелями поз. 4 или дюбель-винтами поз. 3 с шайбами поз. 7, 8; к стене кирпичной кладки - дюбелями поз. 4. Длину дюбель-винтов определяют электромонтажники.
2. Размер L - по проекту; L_{max} = 1000 мм.

Нач.отд.	Тюрин	
Гл.спец.	Богданов	
Н.контр.	Богданов	
Рук.гр.	Кулик	

5.407-95.1.100МЧ

Ограждение. Монтажный чертеж

Стадия	Лист	Листов
Р		1

УГППКИ ТЯЖПРОМЭЛЕКТРОПРОЕКТ ХАРЬКОВ

Взам.инв.N | Подпись и дата | Инв.N подл.

23393-02 13

Копировал А. Лопиг. Формат А3

Рис.1

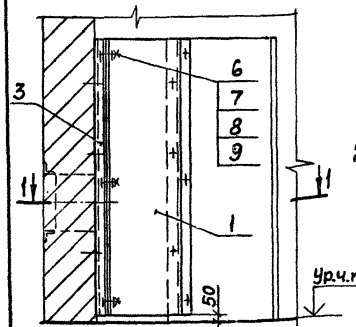

Рис.2
Остальное см. рис.1

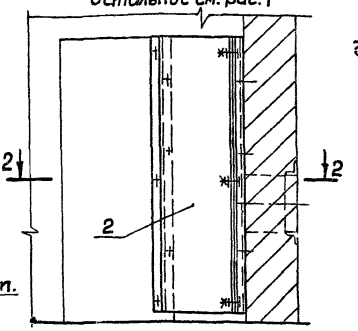

Вид 3-3
повернуто

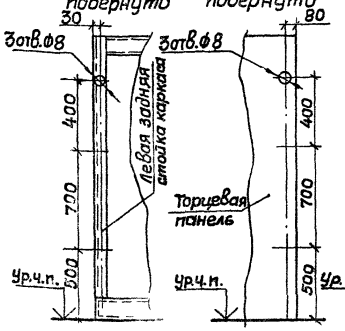

Вид 4-4
повернуто

Разметка осей для крепления дюбелями или дюбель-винтами

Рис.3

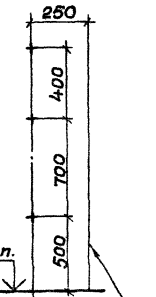

Рис.4

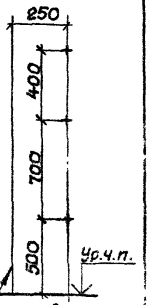

Разрез 1-1

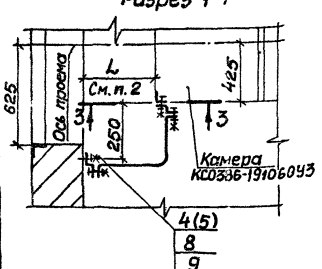

Разрез 2-2

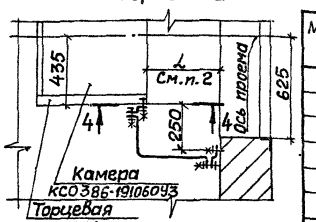

Обозначение	Рис.	Расположение ограждения
5.407-95.1.110МЧ	1;3	Слева от камеры
-01	2;4	Слева от камеры

Марка, поз.	Обозначение	Наименование	Кол. на —	Кол. на 01	Масса ед., кг	Примечание
1	5.407-95.1.150	Ограждение	1			
2	-01	Ограждение		1		
3	5.407-95.1.111	Планка				Зав. чертежа
		Профиль К238У2				
		ТУ36-1434-82, ℓ=1850	2	2	28	
4		Дюбель-винт ДВМ6				
		ТУ14-4-1375-86	3	3		
5		Дюбель 35-5-8				
		ГОСТ 26998-86	3	3		
6		Винт М6х16 ГОСТ17473-80	9	9		
7		Гайка М6 ГОСТ5915-70	9	9		
8		Шайба 6 ГОСТ11371-78	12	12		
9		Шайба 6 ГОСТ 6402-70	12	12		

1. Крепление планки поз. 3 к стене выполнить: к бетонной стене, по усмотрению электромонтажников, дюбелями поз. 5 или дюбель-винтами поз. 4 с шайбами поз. 8,9; к стене кирпичной кладки - дюбелями поз. 5. Длину дюбель-винтов определяют электромонтажники.
2. Размер L - по проекту, L_{max} = 200 мм.

Нач.отд.	Тюрин	
Гл.спец	Богданов	
Н.контр	Богданов	
Рук.гр	Кулик	

5.407-95.1.110МЧ

Ограждение. Монтажный чертеж

Стадия	Лист	Листов
Р		1

УГППКИ ТЯЖПРОМЭЛЕКТРОПРОЕКТ ХАРЬ...

Подпись и дата | Взам.инв.№

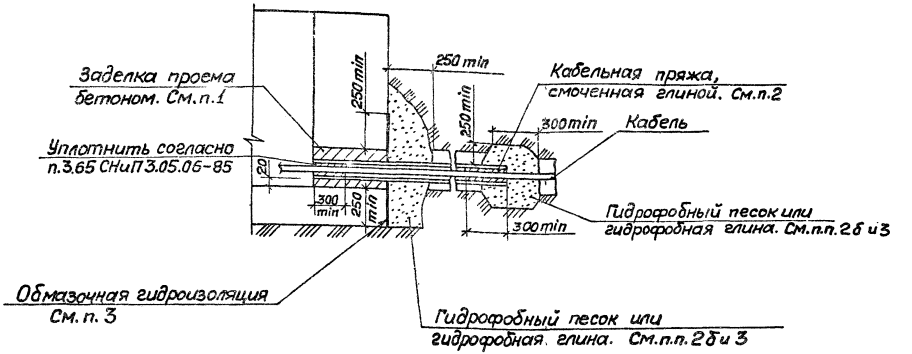

1. Строители заделывают проём бетоном.
2. После прокладки кабелей в трубах:
а) электромонтажники уплотняют зазоры в трубах;
б) строители выполняют гидроизоляцию.
3. При применении обмазочной гидроизоляции гидрофобная защита не требуется.

				5.407-95.1.120МЧ		
Нач.отд	Тюрин			Гидроизоляция и заделка труб при вводе их в здание. Монтажный чертёж	Стадия	Лист	Листов
Гл.спец.	Богданов				Р		1
Н.контр.	Богданов				УГПОКИ ТЯЖПРОМЭЛЕКТРОПРОЕКТ ХАРЬКОВ		
Рук.гр.	Кулик						

Подпись и дата | Взам.инв.№

23393 02 15

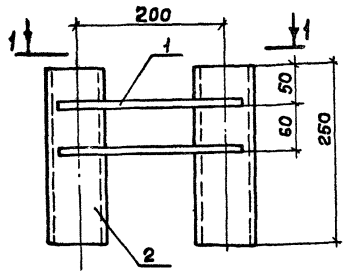

Вид 1-1

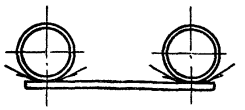

1. Сварные соединения выполнить по ГОСТ5264-80.
2. Покрытие: эмаль ПФ-115, серая, ГОСТ6465-76. IV. У3.

Формат	Зона	Поз.	Обозначение	Наименование	Кол.	Примечание
				Детали		
БЧ		1	5.407-95.1.131	Планка		
				Круг $\frac{\text{В-В ГОСТ 2590-71}}{\text{ВСт3кп2 ГОСТ 535-79}}$		
				ℓ=260	2	0,10кг
БЧ		2	5.407-95.1.132	Патрубок		
				Труба 80 х 3,5		
				ГОСТ3262-75, ℓ=250	2	1,83кг

Взам. инв. N | Подпись и дата | Инв. N подл.

5.407-95.1.130

Блок из патрубков

Стадия	Масса	Масштаб
Р	3,86	1:5

Лист | Листов 1

Нач. отд.	Тюрин	
Гл. спец.	Богданов	
Н. контр.	Богданов	
Рук. гр.	Кулик	

УГППКИ ТЯЖПРОМЭЛЕКТРОПРОЕКТ ХАРЬКОВ

Копировал А.Л. Формат А4

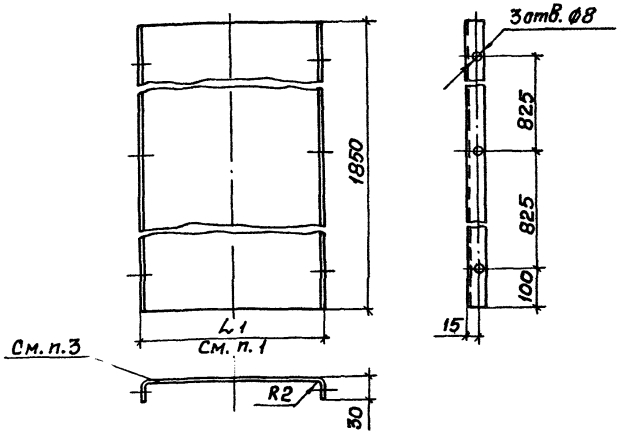

1. $L_1 = L - 60$мм,
где L - расстояние между стеной помещения РУ камерой КС0386, указанное в проекте.
2. Покрытие: эмаль ПФ-115, серая, ГОСТ6465-76, IV. У3.
3. Развернутая длина $L_2 = L_1 + 55$мм.

Взам. инв. N | Подпись и дата | Инв. N подл.

5.407-95.1.140

Ограждение

Стадия	Масса	Масштаб
Р		1:10

Лист | Листов 1

Нач. отд.	Тюрин	
Гл. спец.	Богданов	
Н. контр.	Богданов	
Рук. гр.	Кулик	

Лист $\frac{\text{Б-ПН-1,5 ГОСТ 19903-74}}{\text{4-III-ВСт3кп ГОСТ 16523-70}}$

УГППКИ ТЯЖПРОМЭЛЕКТРОПРОЕКТ ХАРЬКОВ

23393-02 16

Копировал А.Л. Формат А4

Рис. 1

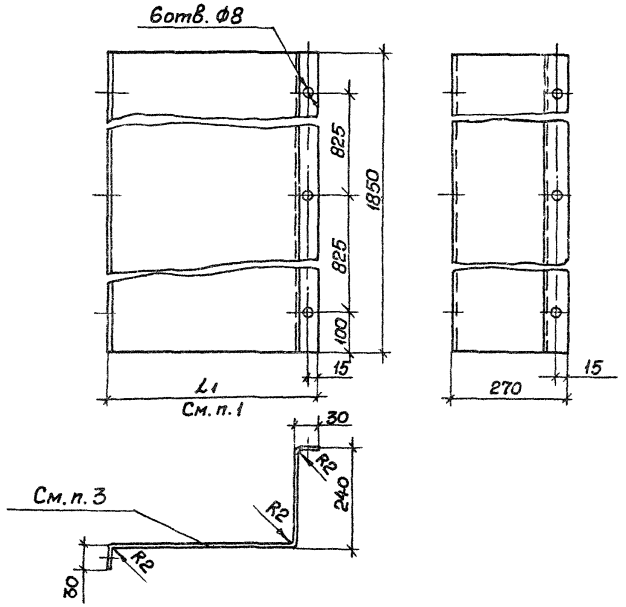

Рис. 2

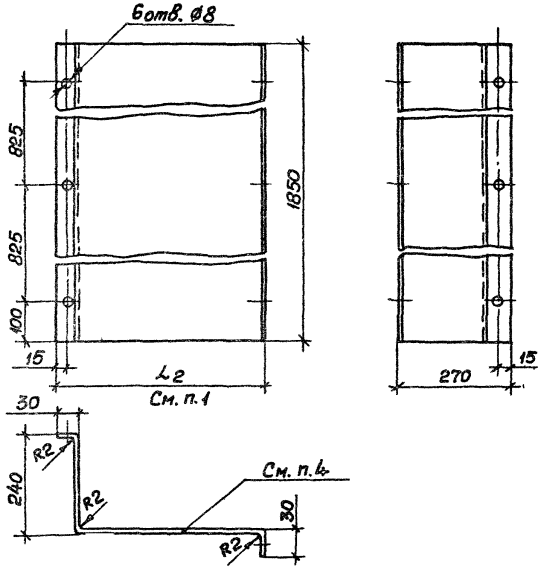

Обозначение	Рис.
5.407-95.1.150	1
-01	2

1. $L_1 = L + 80$ мм
   $L_2 = L + 130$ мм,

где L - расстояние между стеной помещения РУ и камерой КСО386-1910603, указанное в проекте.

2. Покрытие: эмаль ПФ-115, серая, ГОСТ6465-76. IV. У3.

3. Развернутая длина $L_3 = L_1 + 267$ мм.

4. Развернутая длина $L_4 = L_2 + 267$ мм.

Нач.отд	Тюрин		
Гл.спец	Богданов		
Н.контр	Богданов		
Рук.гр.	Кулик		

5.407-95.1.150

Ограждение

Стадия	Масса	Масштаб
Р		1:10
Лист	Листов 1	

Лист 5-ПН-1,5 ГОСТ 19903-74
4-Ц-В Ст3кп ГОСТ 16523-70

УГППКИ
ТЯЖПРОМЭЛЕКТРОПРОЕКТ
ХАРЬКОВ

Инв. № подл. | Подпись и дата | Взам. инв. №

23393-02

gost.e-ecolog.ru