ТИПОВЫЕ КОНСТРУКЦИИ, ИЗДЕЛИЯ И УЗЛЫ ЗДАНИЙ И СООРУЖЕНИЙ

СЕРИЯ 5.407 - 84

Установка комплектов из 2 и 3 магнитных пускателей серии ПМЛ (исполнение IP54)

Выпуск 2

Чертежи изделий

РАЗРАБОТАНЫ
УГППКИ ТЯЖПРОМЭЛЕКТРОПРОЕКТ
УКРГЛАВЭЛЕКТРОМОНТАЖ
МИНМОНТАЖСПЕЦСТРОЯ УССР

УТВЕРЖДЕНЫ И
ВВЕДЕНЫ В ДЕЙСТВИЕ
МИНМОНТАЖСПЕЦСТРОЕМ СССР
ПРОТОКОЛ ОТ 30.11.87

Директор института	М.А.Каменев
Главный инженер института	Е.Г. Поддубный
Начальник технического отдела	В.И.Назарок
Начальник отдела типового проектирования	В.Л. Тюрин



А4.36-2

gost.e-ecolog.ru

© ЦИТП Госстроя СССР, 1988

Содержание

Обозначение	Наименование	Стр.
	Титульный лист	1
	Содержание	2
5.407-84.2.10	Пускатели в сборе	3
5.407-84.2.20	Рама	4
5.407-84.2.30	Пускатели в сборе	5
5.407-84.2.40	Пускатели в сборе	6
5.407-84.2.50	Рама	7
5.407-84.2.60	Пускатели в сборе	8
5.407-84.2.70	Пускатели в сборе	9
5.407-84.2.80	Рама	10
5.407-84.2.90	Пускатели в сборе	11
5.407-84.2.100	Пускатели в сборе	12
5.407-84.2.110	Рама	13
5.407-84.2.120	Пускатели в сборе	14
5.407-84.2.130	Рама	15
5.407-84.2.140	Скоба в сборе	16
5.407-84.2.141	Скоба	17
5.407-84.2.150	Короб	18
5.407-84.2.150СБ	Короб	
	Сборочный чертеж	19
5.407-84.2.160	Скоба в сборе	20
5.407-84.2.170	Обхват	21
5.407-84.2.170СБ	Обхват	
	Сборочный чертеж	22
5.407-84.2.180	Рама	23
5.407-84.2.190	Стойка	24,25
5.407-84.2.190СБ	Стойка	
	Сборочный чертеж	26
5.407-84.2.191	Короб	27
5.407-84.2.192	Лист защитный	28
5.407-84.2.200	Стойка	29
5.407-84.2.210	Стойка	30

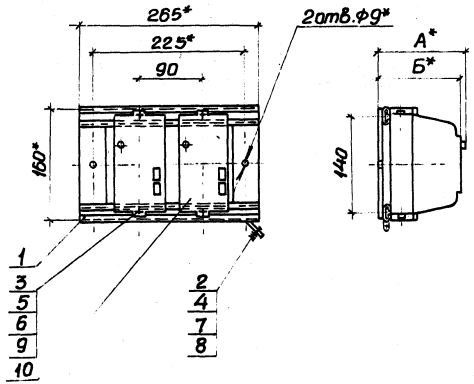

Формат	Зона	Поз.	Обозначение	Наименование	Кол.	Примечание
				Детали		
А3		1	5.407-84.2.20	Рама	1	
				Стандартные изделия		
		2		Болт М8х25 ГОСТ7798-70	1	
		3		Винт М5х16 ГОСТ1491-80	4	
		4		Гайка М8 ГОСТ5915-70	1	
		5		Шайба 5 ГОСТ11371-78	4	
		6		Шайба 5 ГОСТ6402-80	4	
		7		Шайба 8 ГОСТ6958-78	2	
		8		Шайба 8 ГОСТ6402-80	1	
				Изделия заводов ГЭМ и УГЭМ		
		9		Закладная гайка		
				К605УХ12; ТУ36-1953-80	4	
				Прочие изделия		
		10		Пускатель электромагнитный. Тип по таблице	2	

Типы пускателей 1-й величины	Размеры, мм		Масса, кг
	А	Б	
ПМЛ-1210	-	129,5	2,43
ПМЛ-1220	-	129,5	2,44
ПМЛ-1230	137,5	-	2,46

* Размеры для справок

				5.407-84.2.10			
				Пускатели в сборе	Стадия	Масса	Масштаб
					Р	См. табл.	1:5
Нач.отд.	Тюрин				Лист	Листов 1	
Н.контр.	Тычинин				УГППКИ ТЯЖПРОМЭЛЕКТРОПРОЕКТ ХАРЬКОВ		
ГИП	Тычинин						
Вед.инж.	Омельченко						

Инв.№ подл. | Подпись и дата | Взам.инв.№

22793-03 4

Копировал

Формат А3

Обозначение	Размеры, мм А	Б	Масса, кг
5.407-84.2.20	265	225	0,65
-01	340	300	0,73

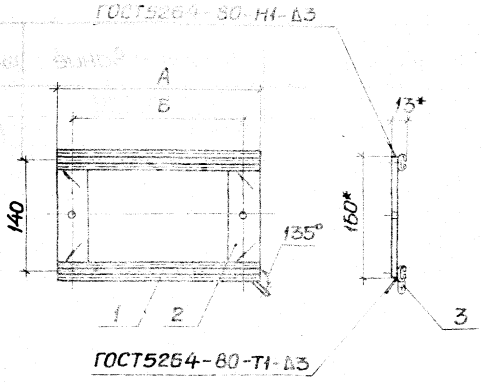

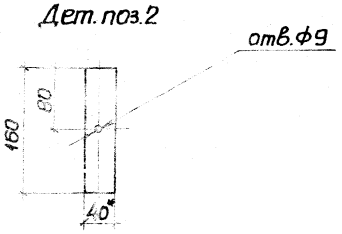

Формат	Зона	Поз.	Обозначение	Наименование	Количество 5.407-84.2.20 -	-01		Примечание
				Детали				
				Планка				
				Профиль К101/192				
				ТУ36-1434-82				
БЧ		1	5.407-84.2.21	ℓ=265	2			0,15кг
			-01	ℓ=340		2		0,19кг
БЧ		2	5.407-84.2.22	Перемычка				
				Лента 3×40				
				Б Ст 2пс ГОСТ6009-74				
				ℓ=160	2	2		0,31кг
				Прочие изделия				
		3		Флажок ф35 У2,5				
				ТУ36-2466-80	1	1		

1. * Размеры для справок.
2. Покрытие: эмаль ПФ-115, серая, ГОСТ6465-76, IV, У3.
3. Плоскости флажка поз.3 зачистить до металлического блеска и смазать антикоррозионной смазкой.
4. В случае установки рамы на стальной колонне или на стойках флажок поз.3 не ставить.

		5.407-84.2.20	
		Рама	Стадия: Р; Масса: См. табл.; Масштаб: 1:5
Нач.отд.	Тюрин		Лист; Листов 1
Н. контр.	Тычинин		ЦЕНТРОЛИТ ТЯЖПРОМЭЛЕКТРОПРОЕКТ ХАРЬКОВ
ГИП	Тычинин		
Вед.инж.	Омельченко		

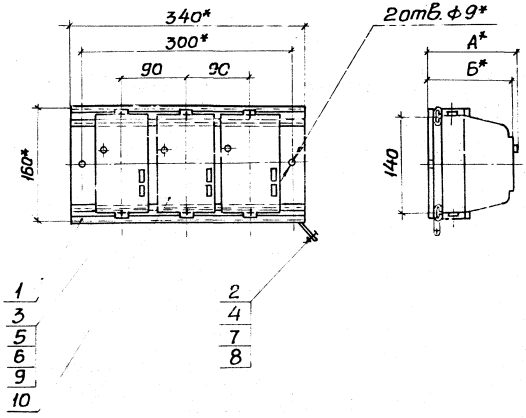

Типы пускателей 1-й величины	Размеры, мм А	Размеры, мм Б	Масса, кг
ПМЛ-1210	–	129,5	3,28
ПМЛ-1220	–	129,5	3,34
ПМЛ-1230	131,5	–	3,40

*Размеры для справок

Формат	Зона	Поз.	Обозначение	Наименование	Кол.	Примечание
				Детали		
А3		1	5.407-84.2.20-01	Рама	1	
				Стандартные изделия		
		2		Болт М8×25 ГОСТ 7798-70	1	
		3		Винт М5×16 ГОСТ 1491-80	6	
		4		Гайка М8 ГОСТ 5915-70	1	
		5		Шайба 5 ГОСТ 11371-78	6	
		6		Шайба 5 ГОСТ 6402-80	6	
		7		Шайба 8 ГОСТ 6958-78	2	
		8		Шайба 8 ГОСТ 6402-80	1	
				Изделия заводов Гэмиуэм		
		9		Закладная гайка К605УХ12, ТУ36-1953-80	6	
				Прочие изделия		
		10		Пускатель электромагнитный. Тип по таблице	3	

Нач.отд.	Тюрин		
Н.контр.	Тычинин		
ГИП	Тычинин		09.87
Вед.инж.	Омельченко		

5.407-84.2.30

Пускатели в сборе

Стадия	Масса	Масштаб
Р	См. табл.	1:5

Лист | Листов 1

УГППКИ Тяжпромэлектропроект Харьков

Инв.№ подл. | Подпись и дата | Взам.

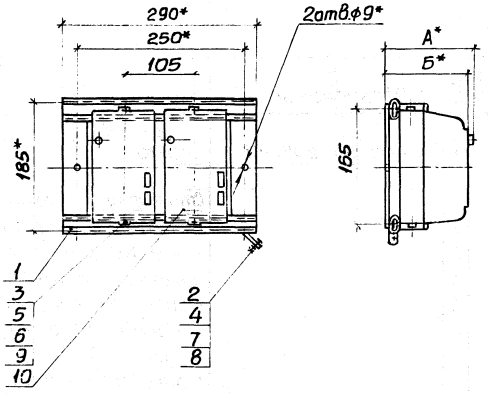

Типы пускателей 2-й величины	Размеры, мм А	Б	Масса, кг
ПМЛ-2210	—	156	3,06
ПМЛ-2220	—	156	3,14
ПМЛ-2230	164	—	3,2

* Размеры для справок

Формат	Зона	Поз.	Обозначение	Наименование	Кол.	Примечание
				Детали		
А3		1	5.407-84.2.50	Рама	1	
				Стандартные изделия		
		2		Болт М8×25 ГОСТ 7798-70	1	
		3		Винт М5×16 ГОСТ 1491-80	4	
		4		Гайка М8 ГОСТ 5915-70	1	
		5		Шайба 5 ГОСТ 11371-78	4	
		6		Шайба 5 ГОСТ 6402-80	4	
		7		Шайба 8 ГОСТ 6958-78	2	
		8		Шайба 8 ГОСТ 6402-80	1	
				Изделия заводов Гэмиэтэм		
		9		Закладная гайка К8О5УХЛ2 ТУ36-1953-80	4	
				Прочие изделия		
		10		Пускатель электромагнитный. Тип по таблице	2	

Нач. отд.	Тарин		5.407-84.2.40
Н. контр.	Тычинин		Пускатели в сборе
ГИП	Тычинин	09.87г.	
Вед. инж.	Омельченко		

Стадия	Масса	Масштаб
Р	См. табл.	1:5
Лист	Листов 1	

УГППКИ Тяжпромэлектропроект Харьков

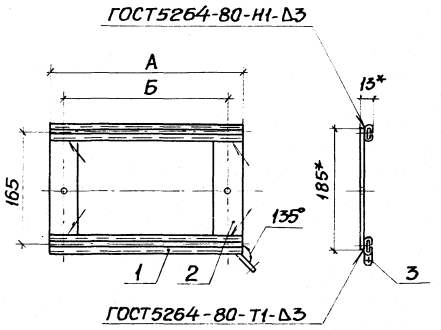

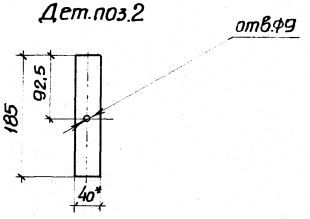

Обозначение	Размеры, мм А	Б	Масса, кг
5.407-84.2.50	290	250	0,7
-01	390	350	0,83

Формат	Зона	Поз.	Обозначение	Наименование	Кол. на испол. 5.407-84.2.50 –	01		Примечание
				Детали				
				Планка				
				Профиль К101/1У2				
				ТУ36-1434-82				
БЧ		1	5.407-84.2.51	ℓ=290	2			0,16 кг
			-01	ℓ=390		2		0,22кг
БЧ		2	5.407-84.2.52	Перемычка				
				Лента 3×40				
				Б Ст 2пс ГОСТ6009-74				
				ℓ=185	2	2		0,35кг
				Прочие изделия				
		3		Флажок Ф35У2,5				
				ТУ36-2466-80	1	1		

1.* Размеры для справок
2. Покрытие: эмаль ПФ-115, серая, ГОСТ6465-76, IУ, У3.
3. Плоскости флажка поз. 3 зачистить до металлического блеска и смазать антикоррозионной смазкой.
4. В случае установки рамы на стальной колонне или на стойках флажок поз. 3 не устанавливать.

Нач.отд.	Тюрин		
Н.контр.	Гончихин		
ГИП	Гончихин		
Выполнил	Смеличенко		

5.407-84.2.50

Рама

Стадия	Масса	Масштаб
Р	См. табл.	1:5
Лист	Листов 1	

УГППКИ ТЯЖПРОМЭЛЕКТРОПРОЕКТ ХАРЬКОВ

22793-03 8

Инв.№подл. | Подпись и дата | Взам.инв.№

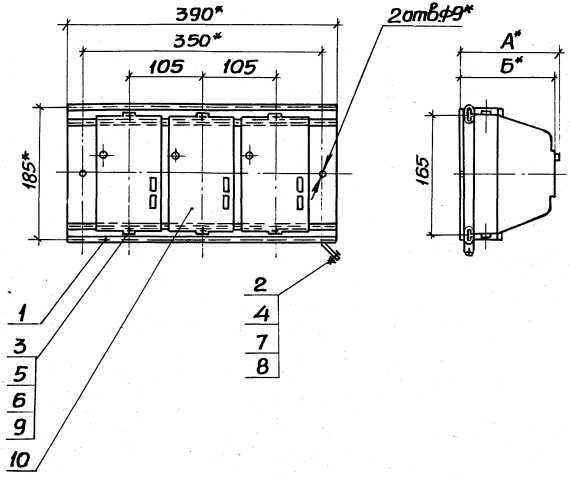

Тип пускателей 2-й величины	Размеры, мм		Масса, кг
	А	Б	
ПМЛ-2210	–	156	4,37
ПМЛ-2220	–	156	4,49
ПМЛ-2230	164	–	4,58

Формат	Зона	Поз.	Обозначение	Наименование	Кол.	Примечание
				Детали		
А3		1	5.407-84.2.50-01	Рама	1	
				Стандартные изделия		
		2		Болт М8×25 ГОСТ7798-70	1	
		3		Винт М5×16 ГОСТ1491-80	6	
		4		Гайка М8 ГОСТ5915-70	1	
		5		Шайба 5 ГОСТ11371-78	6	
		6		Шайба 5 ГОСТ6402-80	6	
		7		Шайба 8 ГОСТ6958-78	2	
		8		Шайба 8 ГОСТ6402-80	1	
				Изделия заводов ГЭМ и УГЭМ		
		9		Закладная гайка		
				К60 5УХЛ2, ТУ36-1953-80	6	
				Прочие изделия		
		10		Пускатель электромагнитный. Тип по таблице	3	

* Размеры для справок

Нач.отд.	Тюрин		
Н.контр.	Тычинин		
ГИП	Тычинин		09.87
Вед.инж.	Омельченко		

5.407-84.2.60

Пускатели в сборе

Стадия	Масса	Масштаб
Р	См. табл.	1:5

Лист | Листов 1

УГППКИ ТЯЖПРОМЭЛЕКТРОПРОЕКТ ХАРЬКОВ

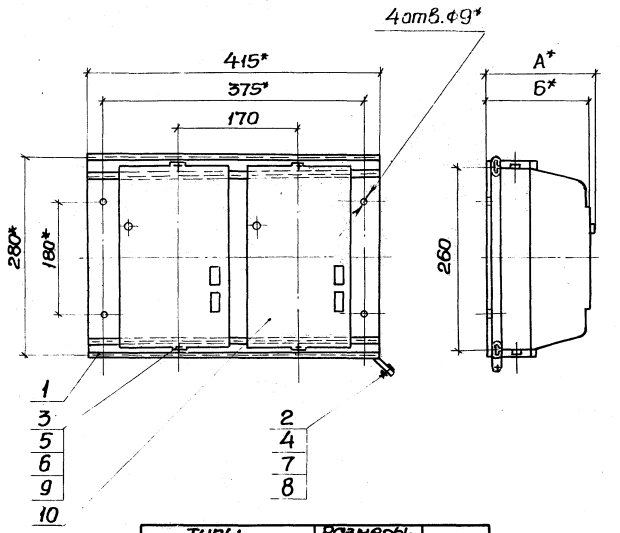

Типы пускателей 3-й и 4-й величин	Размеры, мм А	Размеры, мм Б	Масса, кг
ПМЛ-3210	—	179	7,4
ПМЛ-3220			7,46
ПМЛ-3230	183,5	–	7,52
ПМЛ-4210	—	179	7,62
ПМЛ-4220			7,68
ПМЛ-4230	183,5	–	7,72

*Размеры для справок

Формат	Зона	Поз.	Обозначение	Наименование	Кол.	Примечание
				Детали		
А3		1	5.407-84.2.80	Рама	1	
				Стандартные изделия		
		2		Болт М8×25 ГОСТ7798-70	1	
		3		Винт М5×16 ГОСТ1491-80	4	
		4		Гайка М8 ГОСТ5915-70	1	
		5		Шайба 5 ГОСТ11371-78	4	
		6		Шайба 5 ГОСТ6402-80	4	
		7		Шайба 8 ГОСТ6958-78	2	
		8		Шайба 8 ГОСТ6402-80	1	
				Изделия заводов ГЭМ и УГЭМ		
		9		Закладная гайка К60БУХЛ2, ТУ36-1953-80	4	
				Прочие изделия		
		10		Пускатель электромагнитный. Тип по таблице	2	

Нач.отд.	Тюрин		
Н.контр.	Тычинин		
ГИП	Тычинин		09.84
Вед.инж.	Овчаренко		

5.407-84.2.70

Пускатели в сборе

Стадия	Масса	Масштаб
Р	См. табл.	1:5
Лист	Листов 1	

УГППКИ ТЯЖПРОМЭЛЕКТРОПРОЕКТ ХАРЬКОВ

Инв.№ подл. | Подпись и дата | Взам. инв.№

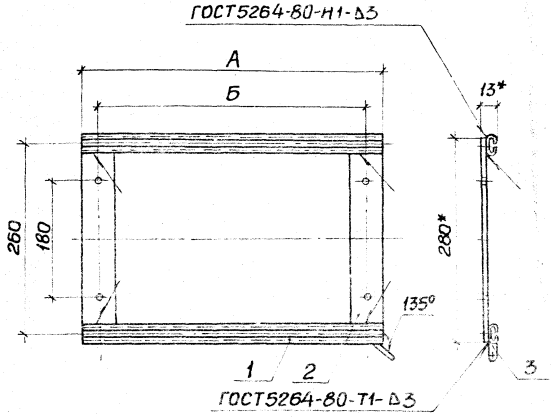

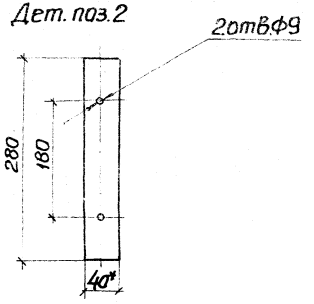

Обозначение	Размеры, мм А	Б	Масса, кг
5.407-84.2.80	415	375	1,1
-01	590	550	1,3

Формат	Зона	Поз.	Обозначение	Наименование	Кол. на испол. 5.407-84.2.80 –	01		Примечание
				Детали				
				Планка				
				Профиль К101/1У2				
				ТУ36-1434-82				
Б4		1	5.407-84.2.81	ℓ=415	2			0,24кг
			-01	ℓ=590		2		0,34кг
Б4		2	5.407-84.2.82	Перемычка				
				Лента 3×40				
				Б Ст 2пс ГОСТ6009-74				
				ℓ=280	2	2		0,53кг
				Прочие изделия				
		3		Флажок Ф3542,5				
				ТУ36-2466-80	1	1		

1.* Размеры для справок.
2. Покрытие: эмаль ПФ-115, серая, ГОСТ6465-76, IV, У3.
3. Плоскости флажка поз. 3 зачистить до металлического блеска и смазать антикоррозионной смазкой.
4. В случае установки рамы на стальной колонне или на стойках флажок поз. 3 не ставить.

Нач. отд.	Тюрин		
Н. контр.	Тычинин		
ГИП	Тычинин		
Вед. инж.	Омельченко		
Ч. констр.	Голощалова		

5.407-84.2.80

Рама

Стадия	Масса	Масштаб
Р	См. табл.	1:5
Лист	Листов 1	

УГППКИ ТЯЖПРОМЭЛЕКТРОПРОЕКТ ХАРЬКОВ

22793-03 11

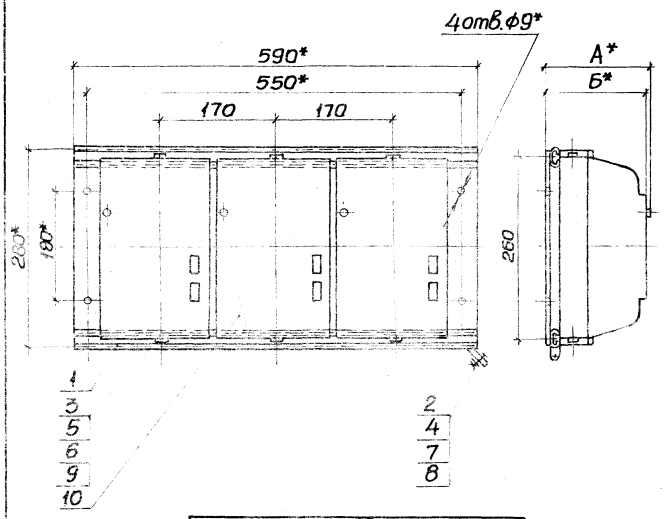

Типы пускателей 3-й и 4-й величин	Размеры, мм А	Б	Масса, кг
ПМЛ-3210	-	179	10,5
ПМЛ-3220			10,59
ПМЛ-3230	183,5	-	10,68
ПМЛ-4210	-	179	10,53
ПМЛ-4220			10,62
ПМЛ-4230	183,5	-	10,68

*Размеры для справок.

Формат	Зона	Поз.	Обозначение	Наименование	Кол.	Примечание
				Детали		
А3		1	5.407-84.2.80-01	Рама	1	
				Стандартные изделия		
		2		Болт М8х25 ГОСТ7798-70	1	
		3		Винт М5х16 ГОСТ1491-80	6	
		4		Гайка М8 ГОСТ5915-70	1	
		5		Шайба 5 ГОСТ11371-78	6	
		6		Шайба 5 ГОСТ6402-80	6	
		7		Шайба 8 ГОСТ6958-78	2	
		8		Шайба 8 ГОСТ6402-80	1	
				Изделия заводов ГЭМ и УГЭМ		
		9		Закладная гайка		
				К605УХЛ2, ТУ36-1953-80	6	
				Прочие изделия		
		10		Пускатель электромагнитный. Тип по таблице	3	

Нач.отд.	Тюрин		
Н.контр.	Тычинин		
ГИП	Тычинин		09.87
Вед.инж.	О.Мельченко		

5.407-84.2.90

Пускатели в сборе

Стадия	Масса	Масштаб
Р	См. табл.	1:5

Лист | Листов 1

УГППКИ ТЯЖПРОМЭЛЕКТРОПРОЕКТ ХАРЬКОВ

Инв. № подл. | Подпись и дата | Взам. инв.

22793-03 12

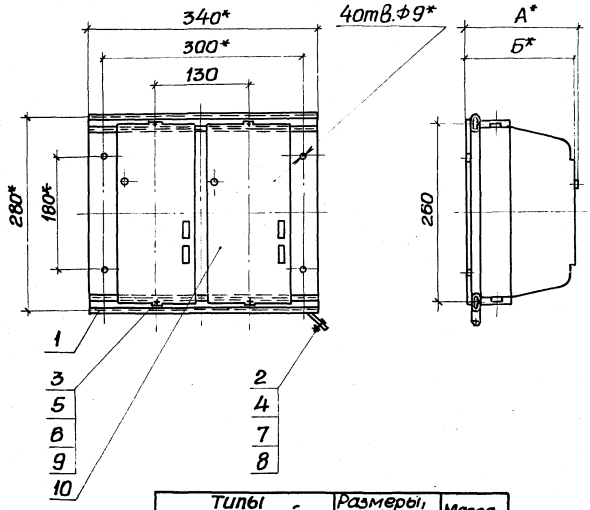

Типы пускателей 1-й и 2-й величин	Размеры, мм А	Размеры, мм Б	Масса, кг
ПМЛ-1611	–	143,5	5,3
ПМЛ-1621			5,46
ПМЛ-1631	149,5	–	5,54
ПМЛ-2611	–	156	6,4
ПМЛ-2621			6,54
ПМЛ-2631	162	–	6,72

* Размеры для справок

Формат	Зона	Поз	Обозначение	Наименование	Кол.	Примечание
				Детали		
А3		1	5.407-84 .2.110	Рама	1	
				Стандартные изделия		
		2		Болт М8х25 ГОСТ 7798-70	1	
		3		Винт М5х16 ГОСТ 1491-80	4	
		4		Гайка М8 ГОСТ 5915-70	1	
		5		Шайба 5 ГОСТ 11371-78	4	
		6		Шайба 5 ГОСТ 6402-80	4	
		7		Шайба 8 ГОСТ 6958-78	2	
		8		Шайба 8 ГОСТ 6402-80	1	
				Изделия заводов ГАМИ УГЭМ		
		9		Закладная гайка К605УХЛ2, ТУ-36-1953-80	4	
				Прочие изделия		
		10		Пускатель электромагнитный. Тип по таблице	2	

Нач.отд.	Тюрин		
Н.контр.	Тычинин		
ГИП	Тычинин		09.84
Вед.инж.	Омельченко		
Ч.констр.	Голощапова		

5.407-84.2.100

Пускатели в сборе

Стадия	Масса	Масштаб
Р	См. табл.	1:5

Лист	Листов 1

УГППКи ТЯЖПРОМЭЛЕКТРОПРОЕКТ ХАРЬКОВ

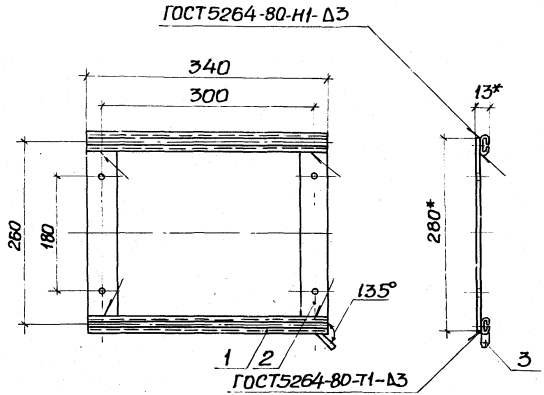

Дет. поз. 2

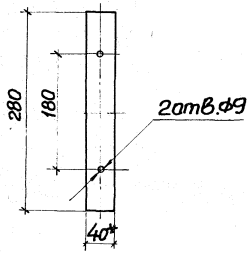

Формат	Зона	Поз.	Обозначение	Наименование	Кол.	Примечание
				Детали		
БЧ		1	5.407-84.2.111	Планка		
				Профиль К101/1У2		
				ТУ36-1434-82		
				ℓ=340	2	0,19кг
БЧ		2	5.407-84.2.112	Перемычка		
				Лента 3×40		
				БСт2пс ГОСТ6009-74		
				ℓ=280	2	0,53кг
				Прочие изделия		
		3		Флажок Ф35 У2.5		
				ТУ36-2466-80	1	

1.* Размеры для справок.
2. Покрытие: эмаль ПФ-115, серая, ГОСТ6465-76, IV, уз.
3. Плоскости флажка поз.3 зачистить до металлического блеска и смазать антикоррозионной смазкой.
4. В случае установки рамы на стальной колонне или на стойках флажок поз.3 не ставить.

Нач.отд.	Тюрин		
Н.контр	Тычинин		
ГИП	Тычинин		09.87
Вед.инж.	Омельченко		
Ч.констр.	Голощапова		

5.407-84.2.110

Рама

Стадия	Масса	Масштаб
Р	1,0	1:5
Лист	Листов 1	

УГППКИ ТЯЖПРОМЭЛЕКТРОПРОЕКТ ХАРЬКОВ

22793-03 14

Инв.№подл. | Подпись и дата | Взам.инв.№

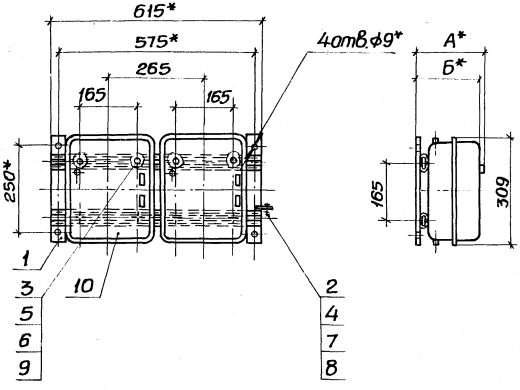

Формат	Зона	Поз.	Обозначение	Наименование	Кол.	Примечание
				Детали		
А3		1	5.407-84.2.130	Рама	1	
				Стандартные изделия		
		2		Болт М8×25 ГОСТ 7798-70	1	
		3		Винт М6×16 ГОСТ 1491-80	4	
		4		Гайка М8 ГОСТ 5915-70	1	
		5		Шайба 6 ГОСТ 11371-78	4	
		6		Шайба 6 ГОСТ 6402-80	4	
		7		Шайба 8 ГОСТ 6958-78	2	
		8		Шайба 8 ГОСТ 6402-80	1	
				Изделия заводов ГЭМ и УГЭМ		
		9		Закладная гайка		
				К609УХЛ2, ТУ36-1953-80	4	
				Прочие изделия		
		10		Пускатель электромагнитный. Тип по таблице	2	

Типы пускателей 3-й и 4-й величин	Размеры, мм		Масса, кг
	А	Б	
ПМЛ-3610	–	184,5	13,3
ПМЛ-3620			13,46
ПМЛ-3630	188	–	13,54
ПМЛ-4610	–	184,5	13,3
ПМЛ-4620			13,46
ПМЛ-4630	188	–	13,54

* Размеры для справок.

Нач.отд.	Тюрин		
Н.контр.	Тычинин		
ГИП	Тычинин		
Вед.инж.	Омельченко		
Ч.контр.	Голощапова		

5.407-84.2.120

Пускатели в сборе

Стадия	Масса	Масштаб
Р	См. табл.	1:10

Лист [illegible] 1

УГПИК и ГЯЖПРОМЭЛЕКТРОПРОЕКТ УКРАИНЫ

22793-03 15

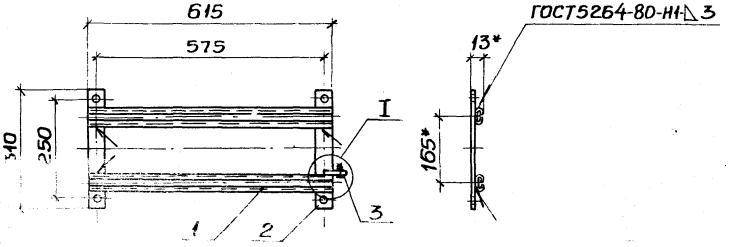

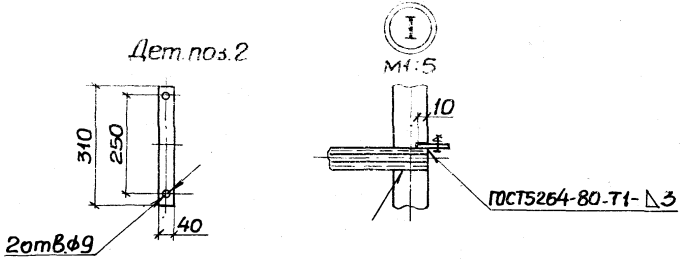

Формат	Зона	Поз.	Обозначение	Наименование	Кол.	Примечание
				Детали		
Б4		1	5.407-84.2.131	Планка		
				Профиль К101/У2		
				ТУ36-1434-82		
				ℓ=615	2	0,35кг
Б4		2	5.407-84.2.132	Перемычка		
				Лента 3×40		
				ВСт2пс10 ГОСТ 6009-74		
				ℓ=310	2	0,58кг
				Прочие изделия		
		3		Флажок Ф35 У2.5		
				ТУ36-2466-80	1	

1.* Размеры для справок.
2. Покрытие: эмаль ПФ-115, серая, ГОСТ6465-76, IV, У3.
3. Плоскости флажка поз.3 зачистить до металлического блеска и смазать антикоррозионной смазкой.
4. В случае установки рамы на стальной колонне или на стойках флажок поз.3 не ставить.

Нач.отд.	Тарин		
Н.контр.	Тычинин		
ГИП	Тычинин		09.87
Вед.инж.	Омельченко		
Ч.констр.	Голацапова		

5.407-84.2.130

Рама

Стадия	Масса	Масштаб
Р	1,3	1:10
Лист	Листов 1	

ЧГППКИ ТЯЖПРОМЭЛЕКТРОПРОЕКТ ХАРЬКОВ

Инв.№подл. | Подпись и дата | Взам.инв.№

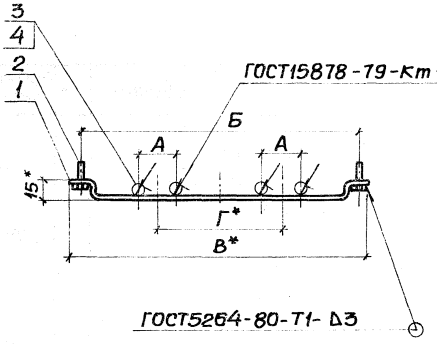

Обозначение	Размеры, мм А	Б	В	Г	Масса, кг
5.407-84.2.140	45	200	225	90	0,26
-01	50	225	250	105	0,28
-02	75	350	375	170	0,4
-03	50	275	300	130	0,33
-04	65	475	500	265	0,52

1.* Размеры для справок.
2. Покрытие: эмаль ПФ-115, серая, ГОСТ6465-76, IУ, У3.

Формат	Зона	Поз.	Обозначение	Наименование	кол. на исполнение 5.407-84.2.140 –	01	02	03	04	Примечание
				Детали						
А3		1	5.407-84.2.141	Скоба	1					
			-02			1				
			-04				1			
			-06					1		
			-07						1	
				Стандартные изделия						
		2		Болт М8×25 ГОСТ7798-70	2	2	2	2	2	
				Прочие изделия						
		3		Полоска К404 УХЛ2 ТУ36-2266-80	4	4	4	4	4	
		4		Пряжка К407 УХЛ2 ТУ36-2266-80	4	4	4	4	4	

Нач.отд.	Тарин		
Н.контр.	Тычинин		
ГИП	Тычинин		07.84
Вед.инж.	Омельченко		

5.407-84.2.140

Скоба в сборе

Стадия	Масса	Масштаб
Р	См. табл.	1:5
Лист	Листов 1	

УГППКИ ТЯЖПРОМЭЛЕКТРОПРОЕКТ ХАРЬКОВ

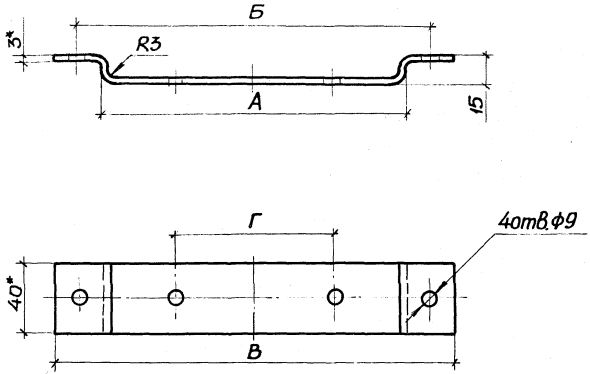

Обозначение	Длина заготовки, мм	Размеры, мм				Масса, кг
		А	Б	В	Г	
5.407-84.2.141	238	170	200	225	90	0,23
-01	338	270	300	325	180	0,32
-02	263	195	225	250	105	0,25
-03	363	295	325	350	210	0,35
-04	388	320	350	375	170	0,37
-05	538	470	500	525	340	0,51
-06	313	245	275	300	130	0,30
-07	513	445	475	500	265	0,51

*Размеры для справок.

Инв.№ подл. | Подпись и дата | Взам. инв.№

Нач.отд.	Тюрин		
Н.контр.	Тычинин		
ГИП	Тычинин		09.97г.
Ведущ.	Омельченко		
Ч.констр.	Голощапова		

5.407-84.2.141

Скоба

Стадия	Масса	Масштаб
Р	См. табл.	1:2

Лист | Листов 1

Лента 3×40 БСт2пс ГОСТ 6009-74

УГППКИ ТЯЖПРОМЭЛЕКТРОПРОЕКТ ХАРЬКОВ

Формат	Зона	Поз.	Обозначение	Наименование	Кол. на исполн. 5.407-84.2.150								Примечание
					–	01	02	03	04	05	06	07	
				Документация									
А3			5.407-84.2.150СБ	Сборочный чертеж	×	×	×	×	×	×	×	×	
				Детали									
				Короб									
				Лист Б-ПН-0 1,5 ГОСТ 19903-74 / 2-III-В Ст3 Гпс ГОСТ 16523-70									
БЧ		1	5.407-84.2.151	372×1130	1								5,0кг
			-01	472×1130		1							6,3кг
			-02	397×1105			1						5,3кг
			-03	497×1105				1					6,6кг
			-04	522×1010					1				6,3кг
			-05	672×1010						1			8,1кг
			-06	447×1010							1		5,4кг
			-07	647×980								1	7,6кг
				Стандартные изделия									
		2		Болт М8×25 ГОСТ 7798-70	1	1	1	1	1	1	1	1	
		3		Гайка М8 ГОСТ 5915-70	1	1	1	1	1	1	1	1	
		4		Шайба 8 ГОСТ 6958-78	2	2	2	2	2	2	2	2	
		5		Шайба 8 ГОСТ 6402-70	1	1	1	1	1	1	1	1	
				Прочие изделия									
		6		Флажок Ф35У2.5									
				ТУ36-2466-82	1	1	1	1	1	1	1	1	

Нач.отд.	Тюрин		
Н.контр.	Тычинин		
ГИП	Тычинин		09.87
Вед.инж.	Отельченко		

5.407-84.2.150

Короб

Стадия	Лист	Листов
Р		1

УГППКИ
ТЯЖПРОМЭЛЕКТРОПРОЕКТ
ХАРЬКОВ

Инв.№ подл. | Подпись и дата | Взам.инв.№

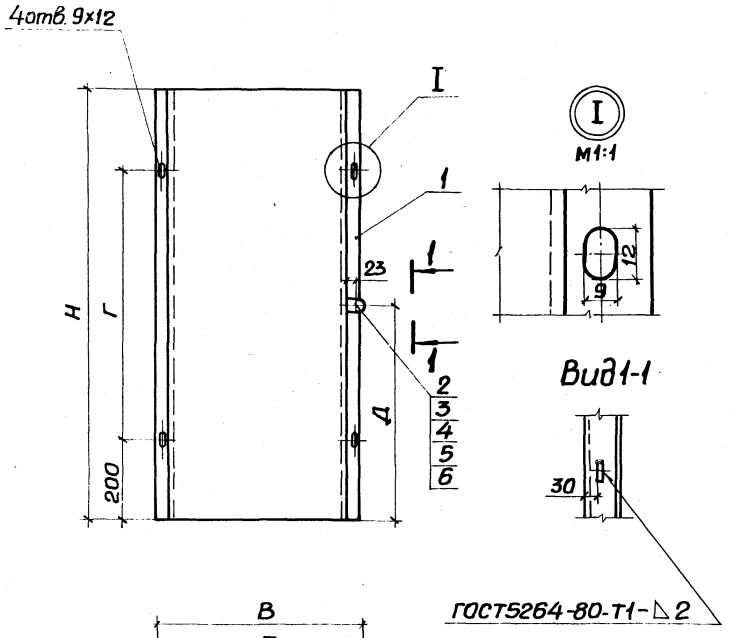

Обозначение	Размеры, мм						Масса, кг
	Н	А	Б	В	Г	Д	
5.407-84.2.150СБ	1130	170	200	225	730	565	5,0
-01		270	300	325			6,3
-02	1105	195	225	250	705	553	5,3
-03		295	325	350			6,6
-04	1010	320	350	375	610	505	6,3
-05		470	500	525			8,1
-06		245	275	300			5,4
-07	980	445	475	500	580	490	7,6

1. Покрытие: эмаль ПФ-115, серая, ГОСТ6465-76, IV, У3.
2. Плоскости флажка поз. 6 зачистить до металлического блеска и смазать антикоррозионной смазкой, после чего установить поз. 2,3,4,5.

Инв.№подл. | Подпись и дата | Взам.инв.№

Нач.отд.	Тюрин		
Н.контр.	Тычинин		
ГИП	Тычинин		09.84
Вед.инж.	Омельченко		

5.407-84.2.150СБ

Короб. Сборочный чертеж

Стадия	Масса	Масштаб
Р	См. табл.	1:10
Лист	Листов 1	

УГПЛКИ ТЯЖПРОМЭЛЕКТРОПРОЕКТ ХАРЬКОВ

Обозначение	Размеры, мм А	Б	В	Г	Масса, кг
5.407-84.2.160	45	300	325	180	0,37
-01	50	325	350	210	0,4
-02	75	500	525	340	0,56

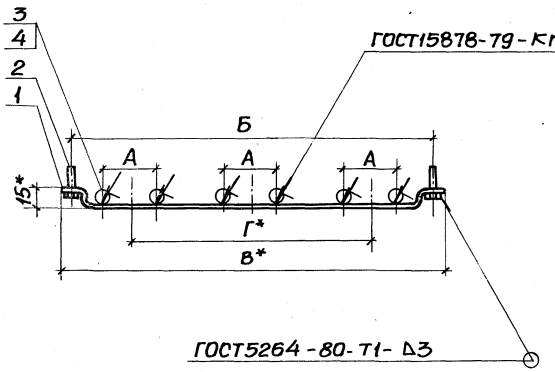

Формат	Зона	Поз.	Обозначение	Наименование	Кол. на испол. 5.407-84.2.160 –	01	02	Примечание
				Детали				
А3		1	5.407--84.2.141-01	Скоба	1			
			-03			1		
			-05				1	
				Стандартные изделия				
		2		Болт М8х25 ГОСТ7798-70	2	2	2	
				Прочие изделия				
		3		Полоска К404 ухл2 ТУ36-2266-80	6	6	6	
		4		Пряжка К407 ухл2 ТУ36-2266-80	6	6	6	

1.*Размеры для справок.
2. Покрытие: эмаль ПФ-115, серая, ГОСТ6465-76, IV, У3.

Нач.отд.	Тюрин		
Н.контр.	Тычинин		
ГИП	Тычинин		22.87
Вед.инж.	Омельченко		

5.407-84.2.160

Скоба в сборе

Стадия	Масса	Масштаб
Р	См. табл.	1:5
Лист	Листов 1	

ЧГППКИ ТЯЖПРОМЭЛЕКТРОПРОЕКТ ХАРЬКОВ

Формат	Зона	Поз.	Обозначение	Наименование	Кол. на испол. 5.407-84.2.170 –	01	02	03	04	05	06	07			Примечание
				Документация											
			5.407-84.2.170СБ	Сборочный чертеж	×	×	×	×	×	×	×	×			
				Детали											
				Полка											
				Швеллер УСЭК53У3											
				ТУ36-2355-80											
БЧ		1	5.407-84.2.171	с=475	1										1,35кг
			-01	с=625		1					1				1,78кг
			-02	с=675			1					1			1,92кг
			-03	с=775				1							2,21кг
			-04	с=875					1						2,52кг
			-05	с=975						1					2,78кг
				Полка											
				Уголок УСЭК55У3											
				ТУ36-2355-80											
БЧ		2	5.407-84.2.172	с=475	1										0,93кг

Инв.№ подл. | Подпись и дата | Взам.инв.№

		5.407-84.2.170	
Нач.отд.	Тюрин	Обхват	Стадия: Р; Лист: 1; Листов: 2
Н.контр.	Тычинин		УГППКИ ТЭЖПРОМЭЛЕКТРОПРОЕКТ ХАРЬКОВ
ГИП	Тычинин	09.84	
Вед.инж.	Омельченко		

Копировал | Формат А4

Формат	Зона	Поз.	Обозначение	Наименование	Кол. на испол. 5.407-84.2.170 –	01	02	03	04	05	06	07			Примечание
			5.407-84.2.172-01	с=575		1					1				1,12кг
			-02	с=675			1					1			1,32кг
			-03	с=775				1							1,51кг
			-04	с=875					1						1,71кг
			-05	с=975						1					1,90кг
БЧ		3	5.407-84.2.173	Шпилька М12											
				Круг В12 ГОСТ2590-71 Ст3 Гпс ГОСТ535-79											
				с=560							2	2			1,00кг
				Стандартные изделия											
		4		Гайка М12 ГОСТ5915-70	4	4	4	4	4	4	4	4			
		5		Шайба 12 ГОСТ6958-78	4	4	4	4	4	4	4	4			
		6		Шайба 12 ГОСТ6402-70	4	4	4	4	4	4	4	4			
				Прочие изделия											
		7		Шпилька УСЭКВ1-4У1											
				ТУ36-2355-80	2	2	2	2	2	2					

22703-03 22

Инв.№ подл. | Подпись и дата | Взам.инв.№

5.407-84.2.170	Лист 2

Копировал | Формат А4

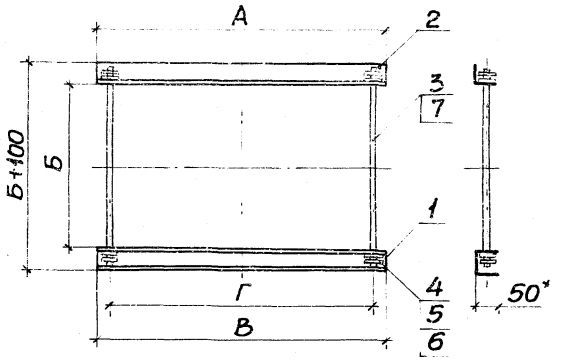

Поз. 3
М1:2

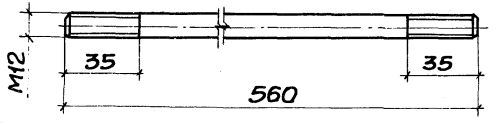

Обозначение	Размеры, мм А	Б	В	Г	Масса, кг
5.407-84.2.170СБ	475	400	475	425	3,25
-01	575		625	525	3,76
-02	675		675	625	4,17
-03	775		775	725	4,58
-04	875		875	825	5,12
-05	975		975	925	5,62
-06	575	500	625	525	3,36
-07	675		675	625	4,37

1. * Размер для справок.
2. Покрытие: эмаль ПФ-115, серая, ГОСТ 6465-76, IV, У3, кроме резьбовых частей.

Нач.отд.	Тюрин		
Н.контр.	Тычинин		
ГИП	Тычинин		09.87
Вед.инж.	Омельченко		
Ч.констр.	Голощапова		

5.407-84.2.170СБ

Обхват. Сборочный чертеж

Стадия	Масса	Масштаб
Р	См. табл.	1:10
Лист	Листов 1	

УГППКИ ТЯЖПРОМЭЛЕКТРОПРОЕКТ ХАРЬКОВ

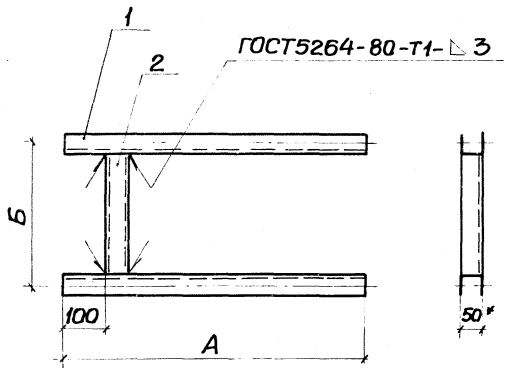

Обозначение	Размеры, мм А	Б	Масса, кг
5.407-84.2.180	375	180	2,49
-01	450		2,93
-02	625		3,93
-03	650	250	4,27

Формат	Зона	Поз.	Обозначение	Наименование	Кол. на исполнение 5.407-84.2.180 –	01	02	03	Примечание
				Детали					
				Основание					
				Швеллер УСЭК 53У3					
				ТУ36-2355-80					
БЧ		1	5.407-84.2.181	ℓ=375	2				2,12 кг
			-01	ℓ=450		2			2,56 кг
			-02	ℓ=625			2		3,56 кг
			-03	ℓ=650				2	3,7 кг
				Планка					
				Швеллер УСЭК 53У3					
				ТУ36-2355-80					
БЧ		2	5.407-84.2.182	ℓ=130	1	1	1		0,37 кг
			-01	ℓ=200				1	0,57 кг

1.* Размер для справок.
2. Покрытие: эмаль ПФ-115, серая, ГОСТ6465-76, IV, У3

Нач.отд.	Тюрин		
Н.контр.	Тычинин		
ГИП	Тычинин		09.87
Вед.инж.	Омельченко		

5.407-84.2.180

Рама

Стадия	Масса	Масштаб
Р	См. табл.	1:5

Лист | Листов 1

УГППКИ ТЯЖПРОМЭЛЕКТРОПРОЕКТ ХАРЬКОВ

Инв.№ подл. | Подпись и дата | Взам.инв.№

Формат	Зона	Поз.	Обозначение	Наименование	Кол. на исполн. 5.407-84.2.190								Примечание
					-	01	02	03	04	05	06	07	
				Документация									
А3			5.407-84.2.190СБ	Сборочный чертеж	X	X	X	X	X	X	X	X	
				Детали									
А3		1	5.407-84.2.200	Стойка	1								8,8кг
			-01			1							9,1кг
			-02				1						8,9кг
			-03					1					9,2кг
А3			5.407-84.2.210	Стойка					1				9,3кг
			-01							1			9,8кг
			-02								1		9,1кг
			-03									1	9,6кг
А3		2	5.407-84.2.191	Короб	1								4,7кг
			-01			1							5,8кг
			-02				1						4,7кг
			-03					1					5,9кг
			-04						1				5,6кг
			-05							1			7,2кг
			-06								1		5,2кг
			-07									1	6,6кг

			5.407-84.2.190	
Нач.отд.	Тюрин		Стойка	Стадия: Р; Лист: 1; Листов: 2
Н.контр.	Тыкинич			УГППКИ ТЯЖПРОМЭЛЕКТРОПРОЕКТ ХАРЬКОВ
ГИП	Тимонин	09.87г		
Ст.инж.	Попова			

Формат	Зона	Поз.	Обозначение	Наименование	Кол. на исполн. 5.407-84.2.190								Примечание
					–	01	02	03	04	05	06	07	
А3		3	5.407-84.2.192	Лист защитный	1								1,9кг
			-01			1							3,0кг
			-02				1						2,1кг
			-03					1					3,3кг
			-04						1				3,2кг
			-05							1			4,8кг
			-06								1		2,5кг
			-07									1	4,4кг
				Стандартные изделия									
		4		Болт М8×20 ГОСТ 7798-70	6	6	6	6	6	6	6	6	
		5		Гайка М8 ГОСТ 5915-70	6	6	6	6	6	6	6	6	
		6		Шайба 8 ГОСТ 6958-78	12	12	12	12	12	12	12	12	
		7		Шайба 8 ГОСТ 6402-70	6	6	6	6	6	6	6	6	
				Прочие изделия									
		8		Полоска К404УХЛ2									
				ТУ36-2266-80	8	12	8	12	8	12	8	8	
		9		Пряжка К407УХЛ2									
				ТУ36-2266-80	8	12	8	12	8	12	8	8	

Рис.1

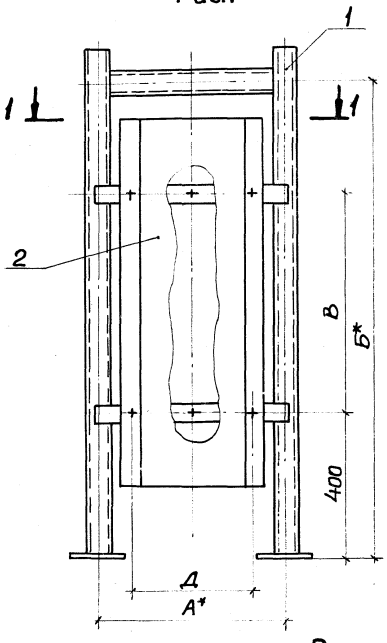

Рис.2
Остальное-см.рис.1

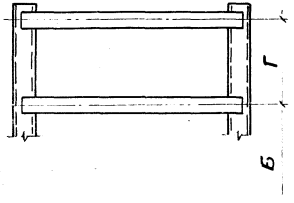

Обозначение	Рис.	Размеры, мм А	Б	В	Г	Д	Масса, кг
5.407-84.2.190С5	1;3	380	1320	630		200	15,7
-01	1;4	470				300	20,4
-02	1;3	390	1308	605		225	16,0
-03	1;4	500				325	18,7
-04	2;3	490	1170			350	18,4
-05	2;4	660		510	180	500	22,1
-06	2;3	415	1120			275	17,1
-07		585		480	250	475	20,9

1.* Размеры для справок.
2. Лист поз.3 установить после установки полосок поз.8 и пряжек поз.9.

Разрез 1-1

Рис.3

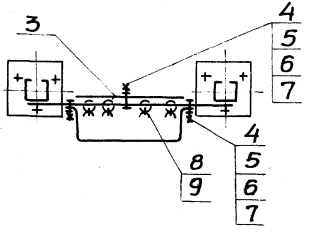

Рис.4
Остальное-см.рис.3

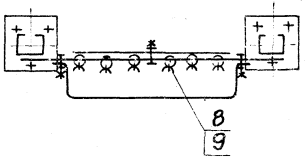

Нач.отд.	Тюрин		
Н.контр.	Тычинин		
ГИП	Тычинин		0087
Ст.инж.	Попова		

5.407-84.2.190С6

Стойка.
Сборочный чертеж

Стадия	Масса	Масштаб
Р	См. табл.	1:10
Лист	Листов 1	

УГЛОКИ ТЯЖПРОМЭЛЕКТРОПРОЕКТ ХАРЬКОВ

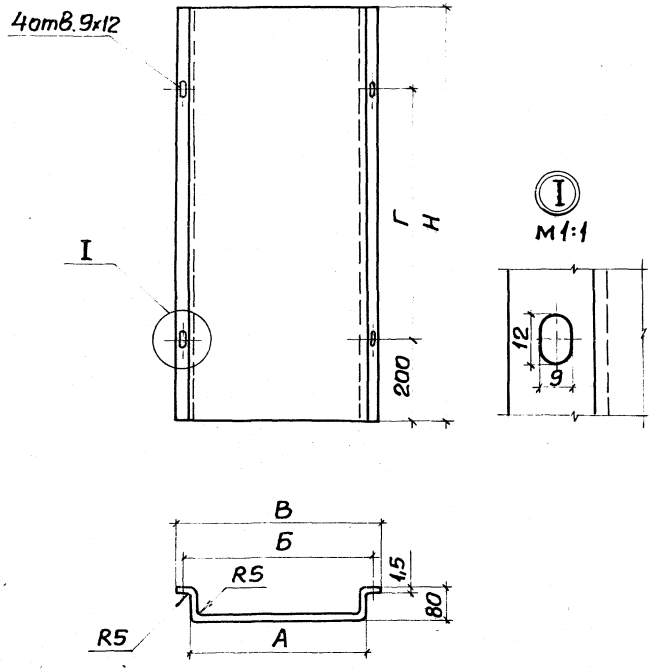

Обозначение	Размеры заготовки	Размеры, мм					Масса, кг
		Н	А	Б	В	Г	
5.407-84.2.191	372×1030	1030	170	200	225	630	4,7
-01	472×1030		270	300	325		5,8
-02	397×1005	1005	195	225	250	605	4,7
-03	497×1005		295	325	350		5,9
-04	522×910	910	320	350	375	510	5,5
-05	672×910		470	500	525		7,2
-06	447×910		245	275	300		5,2
-07	647×880	880	445	475	500	480	6,6

Покрытие: эмаль ПФ-115, серая, ГОСТ6465-76, IV, У3.

Инв.№ подл. | Подпись и дата | Взам. инв.№

Нач.отд.	Тюрин		
Н.контр.	Тычинин		
ГИП	Тычинин		09.87г.
Вед.инж.	Омельченко		

5.407-84.2.191

Короб

Стадия	Масса	Масштаб
Р	См. табл.	1:10
Лист	Листов 1	

Лист Б-пн-0 1,5 ГОСТ 19903-74
2-III-В Ст3Гпс ГОСТ 16523-70

ЧГППКИ ТЯЖПРОМЭЛЕКТРОПРОЕКТ ХАРЬКОВ

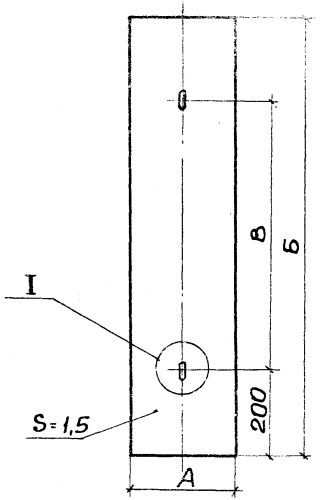

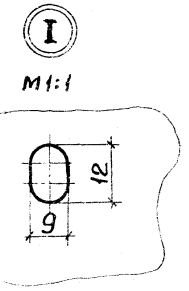

Обозначение	Размеры, мм А	Б	В	Масса, кг
5.407-84.2.192	150	1050	630	1,9
-01	250			3,0
-02	175	1005	605	2,1
-03	275			3,3
-04	300			3,2
-05	450	910	510	4,8
-06	225			2,5
-07	425	880	480	4,4

Нач.отд.	Тюрин		
Н.контр.	Тычинин		
ГИП	Тычинин		09.92
Ст.инж.	Попова		
Констр.	Лубенцова		

5.407-84.2192

Лист защитный

Стадия	Масса	Масштаб
Р	См. табл.	1:10
Лист	Листов 1	

Лист Б-ПН-0 1,5 ГОСТ 19903-74
2-Ш-В Ст3Гпс ГОСТ 16523-70

УГППКИ ТЯЖПРОМЭЛЕКТРОПРОЕКТ ХАРЬКОВ

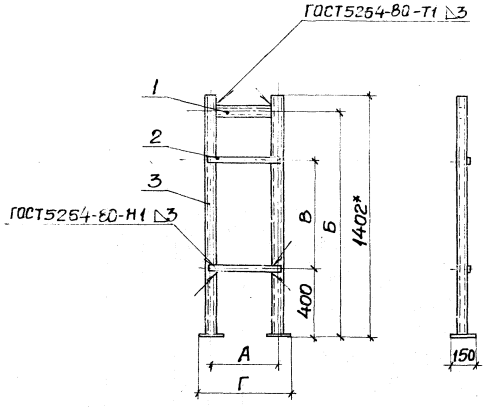

Обозначение	Размеры, мм А	Б	В	Г	Масса, кг
5.407-84.2.200	380	1320	630	530	8,8
-01	470			620	9,1
-02	390	1308	605	540	8,9
-03	500			650	9,2

1.* Размер для справок.
2. Покрытие: эмаль ПФ-115, серая, ГОСТ6465-76, IV, У3.

Формат	Зона	Поз.	Обозначение	Наименование	Кол. на испол. 5.407-84.2.200 –	01	02	03	Примечание
				Детали					
				Планка					
				Швеллер К235У2					
				ТУ36-1434-82					
БЧ		1	5.407-84.2.201	С=320	1				0,54кг
			-01	С=410		1			0,69кг
			-02	С=330			1		0,56кг
			-03	С=440				1	0,74кг
				Поперечина					
				Полоса УС3К5БУ3					
				ТУ36-2355-80					
БЧ		2	5.407-84.2.202	С=420	2				0,67кг
			-01	С=510		2			0,82кг
			-02	С=430			2		0,69кг
			-03	С=540				2	0,86кг
				Прочие изделия					
		3		Стойка К314УХЛ2					
				ТУ36-22-80	2	2	2	2	7,6кг

Нач.отд.	Тюрин		
Н.контр.	Тычинин		
ГИП	Тычинин		1987
Ст.инж.	Попова		
Ч.констр.	Голощапова		

5.407-84.2.200

Стойка

Стадия	Масса	Масштаб
Р	См. табл.	1:5

Лист | Листов 1

УГППКИ ТЯЖПРОМЭЛЕКТРОПРОЕКТ ХАРЬКОВ

Инв.№ подл. | Подпись и дата | Взам.инв.№

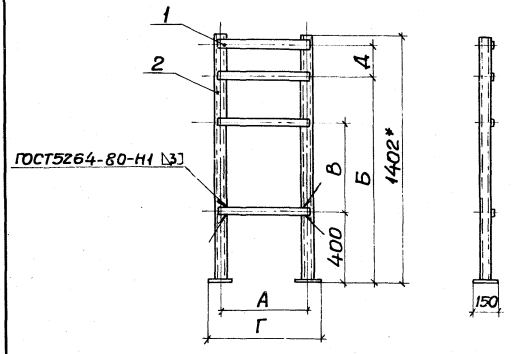

Обозначение	Размеры, мм А	Б	В	Г	Д	Масса, кг
5.407-84.2.210	490	1170	510	640	180	9,3
-01	660			810		9,8
-02	415	1120		565		9,1
-03	585		480	735	250	9,6

Формат	Зона	Поз.	Обозначение	Наименование	Кол. на испол. 5.407-84.2.210 –	01	02	03	Примечание
				Детали					
				Поперечина					
				Полоса УСЭК 56У3					
				ТУ36-2355-80					
Б4		1	5.407-84.2.211	ℓ=530	4				1,7кг
				ℓ=700		4			2,2кг
				ℓ=455			4		1,5кг
				ℓ=625				4	2,0кг
				Прочие изделия					
		2		Стойка К314УХЛ2 ТУ36-22-80	2	2	2	2	7,6кг

1.* Размер для справок.
2. Покрытие: эмаль ПФ-115, серая, ГОСТ6465-76, Ⅳ, У3.

Нач.отд.	Тюрин		
Н.контр.	Тычинин		
ГИП	Тычинин		093%
Ст.инж.	Попова		
Ч.контр.	Голощапова		

5.407-84.2.210

Стойка

Стадия	Масса	Масштаб
Р	См. табл.	1:5
Лист	Листов	1

УГППКТИ ТЯЖПРОМЭЛЕКТРОПРОЕКТ ХАРЬКОВ

gost.e-ecolog.ru