ТИПОВЫЕ КОНСТРУКЦИИ, ИЗДЕЛИЯ И УЗЛЫ ЗДАНИЙ И СООРУЖЕНИЙ

СЕРИЯ 5.407-84

Установка комплектов из 2 и 3 магнитных пускателей серии ПМЛ (исполнение IP54)

Выпуск 1

МОНТАЖНЫЕ ЧЕРТЕЖИ

А456-1

22793-02

gost.e-ecolog.ru

ЦЕНТРАЛЬНЫЙ ИНСТИТУТ ТИПОВОГО ПРОЕКТИРОВАНИЯ
ГОССТРОЯ СССР

Москва А-445 Смольная ул 22

Сдано в печать VIII 1988 года

Заказ № 9486 Тираж 3820 экз

ТИПОВЫЕ КОНСТРУКЦИИ, ИЗДЕЛИЯ И УЗЛЫ ЗДАНИЙ И СООРУЖЕНИЙ

СЕРИЯ 5.407-84

Установка комплектов из 2 и 3 магнитных пускателей серии ПМЛ (исполнение IP54)

ВЫПУСК 1

МОНТАЖНЫЕ ЧЕРТЕЖИ

РАЗРАБОТАНЫ
УГППКИ ТЯЖПРОМЭЛЕКТРОПРОЕКТ
УКРГЛАВЭЛЕКТРОМОНТАЖ
МИНМОНТАЖСПЕЦСТРОЯ УССР

УТВЕРЖДЕНЫ И
ВВЕДЕНЫ В ДЕЙСТВИЕ
МИНМОНТАЖСПЕЦСТРОЕМ СССР
ПРОТОКОЛ ОТ 30.11.87

Директор института — М.А.Каменев
Главный инженер института — Е.Г. Поддубный
Начальник технического отдела — В.И.Назарок
Начальник отдела типового проектирования — В.Л. Тюрин

А 456-1

©ЦИТП Госстроя СССР, 1988

Содержание

Обозначение	Наименование	Стр.
	Титульный лист	1
	Содержание	2...5
5.407-84.1.10МЧ	2 пускателя ПМЛ	
	1-й величины нереверсивные	
	на стене.	
	Монтажный чертеж	6
5.407-84.1.20МЧ	3 пускателя ПМЛ	
	1-й величины нереверсивные	
	на стене.	
	Монтажный чертеж	7
5.407-84.1.30МЧ	2 пускателя ПМЛ	
	2-й величины нереверсивные	
	на стене.	
	Монтажный чертеж	8
5.407-84.1.40МЧ	3 пускателя ПМЛ	
	2-й величины нереверсивные	
	на стене.	
	Монтажный чертеж	9
5.407-84.1.50МЧ	2 пускателя ПМЛ	
	3-й и 4-й величин	
	нереверсивные на стене.	
	Монтажный чертеж	10
5.407-84.1.60МЧ	3 пускателя ПМЛ	
	3-й и 4-й величин	
	нереверсивные на стене.	
	Монтажный чертеж	11
5.407-84.1.70МЧ	2 пускателя ПМЛ	
	1-й и 2-й величин	
	реверсивные на стене.	
	Монтажный чертеж	12
5.407-84.1.80МЧ	2 пускателя ПМЛ	
	3-й и 4-й величин	
	реверсивные на стене.	
	Монтажный чертеж	13
5.407-84.1.90МЧ	2 пускателя ПМЛ	
	1-й величины нереверсивные	
	на стене с коробом.	
	Монтажный чертеж	14
5.407-84.1.100МЧ	3 пускателя ПМЛ	
	1-й величины нереверсивные	
	на стене с коробом.	
	Монтажный чертеж	15
5.407-84.1.110МЧ	2 пускателя ПМЛ	
	2-й величины нереверсивные	
	на стене с коробом.	
	Монтажный чертеж	16
5.407-84.1.120МЧ	3 пускателя ПМЛ	
	2-й величины нереверсивные	
	на стене с коробом.	
	Монтажный чертеж	17
5.407-84.1.130МЧ	2 пускателя ПМЛ	
	3-й и 4-й величин нереверсивные	
	на стене с коробом.	
	Монтажный чертеж	18
5.407-84.1.140МЧ	3 пускателя ПМЛ	
	3-й и 4-й величин нереверсивные	
	на стене с коробом.	
	Монтажный чертеж	19

Обозначение	Наименование	Стр.
5.407-84.1.150МЧ	2 пускателя ПМЛ	
	1-й и 2-й величин реверсивные	
	на стене с коробом.	
	Монтажный чертеж	20
5.407-84.1.160МЧ	2 пускателя ПМЛ	
	3-й и 4-й величин реверсивные	
	на стене с коробом.	
	Монтажный чертеж	21
5.407-84.1.170МЧ	2 пускателя ПМЛ	
	1-й величины нереверсивные	
	на ж.-б. колонне среднего ряда.	
	Монтажный чертеж	22
5.407-84.1.180МЧ	3 пускателя ПМЛ	
	1-й величины нереверсивные	
	на ж.-б. колонне среднего ряда.	
	Монтажный чертеж	23
5.407-84.1.190МЧ	2 пускателя ПМЛ	
	2-й величины нереверсивные	
	на ж.-б. колонне среднего ряда.	
	Монтажный чертеж	24
5.407-84.1.200МЧ	3 пускателя ПМЛ	
	2-й величины нереверсивные	
	на ж.-б. колонне среднего ряда.	
	Монтажный чертеж	25
5.407-84.1.210МЧ	2 пускателя ПМЛ	
	3-й и 4-й величин нереверсивные	
	на ж.-б. колонне среднего ряда.	
	Монтажный чертеж	26
5.407-84.1.220МЧ	3 пускателя ПМЛ	
	3-й и 4-й величин нереверсивные	
	на ж.-б. колонне среднего ряда.	
	Монтажный чертеж	27,28
5.407-84.1.230МЧ	2 пускателя ПМЛ	
	1-й и 2-й величин реверсивные	
	на ж.-б. колонне среднего ряда.	
	Монтажный чертеж	29
5.407-84.1.240МЧ	2 пускателя ПМЛ	
	3-й и 4-й величин реверсивные	
	на ж.-б. колонне среднего ряда.	
	Монтажный чертеж	30,31
5.407-84.1.250МЧ	2 пускателя ПМЛ	
	1-й величины нереверсивные	
	на ж.-б. колонне.	
	Монтажный чертеж	32
5.407-84.1.260МЧ	3 пускателя ПМЛ	
	1-й величины нереверсивные	
	на ж.-б. колонне.	
	Монтажный чертеж	33
5.407-84.1.270МЧ	2 пускателя ПМЛ	
	2-й величины нереверсивные	
	на ж.-б. колонне.	
	Монтажный чертеж	34
5.407-84.1.280МЧ	3 пускателя ПМЛ	
	2-й величины нереверсивные	
	на ж.-б. колонне.	
	Монтажный чертеж	35
5.407-84.1.290МЧ	2 пускателя ПМЛ	
	3-й и 4-й величин нереверсивные	
	на ж.-б. колонне.	
	Монтажный чертеж	36

Обозначение	Наименование	Стр.
5.407-84.1.300МЧ	3 пускателя ПМЛ	
	3-й и 4-й величин нереверсивные	
	на ж.б.колонне.	
	Монтажный чертеж	37
5.407-84.1.310МЧ	2 пускателя ПМЛ	
	1-й и 2-й величин реверсивные	
	на ж.б. колонне.	
	Монтажный чертеж	38
5.407-84.1.320МЧ	2 пускателя ПМЛ	
	3-й и 4-й величин реверсивные	
	на ж.б. колонне.	
	Монтажный чертеж	39
5.407-84.1.330МЧ	2 пускателя ПМЛ	
	1-й величины нереверсивные	
	на стальной колонне.	
	Монтажный чертеж	40
5.407-84.1.340МЧ	3 пускателя ПМЛ	
	1-й величины нереверсивные	
	на стальной колонне.	
	Монтажный чертеж	41
5.407-84.1.350МЧ	2 пускателя ПМЛ	
	2-й величины нереверсивные	
	на стальной колонне.	
	Монтажный чертеж	42
5.407-84.1.360МЧ	3 пускателя ПМЛ	
	2-й величины нереверсивные	
	на стальной колонне.	
	Монтажный чертеж	43
5.407-84.1.370МЧ	2 пускателя ПМЛ	
	3-й и 4-й величин нереверсивные	
	на стальной колонне.	
	Монтажный чертеж	44
5.407-84.1.380МЧ	3 пускателя ПМЛ	
	3-й и 4-й величин нереверсивные	
	на стальной колонне.	
	Монтажный чертеж	45
5.407-84.1.390МЧ	2 пускателя ПМЛ	
	1-й и 2-й величин реверсивные	
	на стальной колонне.	
	Монтажный чертеж	46
5.407-84.1.400МЧ	2 пускателя ПМЛ	
	3-й и 4-й величин реверсивные	
	на стальной колонне.	
	Монтажный чертеж	47
5.407-84.1.410МЧ	2 пускателя ПМЛ	
	1-й величины нереверсивные	
	на стальной ступенчатой колонне.	
	Монтажный чертеж	48
5.407-84.1.420МЧ	3 пускателя ПМЛ	
	1-й величины нереверсивные	
	на стальной ступенчатой колонне.	
	Монтажный чертеж	49
5.407-84.1.430МЧ	2 пускателя ПМЛ	
	2-й величины нереверсивные	
	на стальной ступенчатой колонне.	
	Монтажный чертеж	50
5.407-84.1.440МЧ	3 пускателя ПМЛ	
	2-й величины нереверсивные	
	на стальной ступенчатой колонне.	
	Монтажный чертеж	51

Обозначение	Наименование	Стр.
5.407-84.1.450МЧ	2 пускателя ПМЛ	
	3-й и 4-й величин нереверсивные	
	на стальной ступенчатой колонне.	
	Монтажный чертеж	52
5.407-84.1.460МЧ	3 пускателя ПМЛ	
	3-й и 4-й величин нереверсивные	
	на стальной ступенчатой колонне.	
	Монтажный чертеж	53
5.407-84.1.470МЧ	2 пускателя ПМЛ	
	1-й и 2-й величин реверсивные	
	на стальной ступенчатой колонне.	
	Монтажный чертеж	54
5.407-84.1.480МЧ	2 пускателя ПМЛ	
	3-й и 4-й величин реверсивные	
	на стальной ступенчатой колонне.	
	Монтажный чертеж	55
5.407-84.1.490МЧ	2 пускателя ПМЛ	
	1-й величины нереверсивные	
	на стойке.	
	Монтажный чертеж	56
5.407-84.1.500МЧ	3 пускателя ПМЛ	
	1-й величины нереверсивные	
	на стойке.	
	Монтажный чертеж	57
5.407-84.1.510МЧ	2 пускателя ПМЛ	
	2-й величины нереверсивные	
	на стойке.	
	Монтажный чертеж	58

Обозначение	Наименование	Стр.
5.407-84.1.520МЧ	3 пускателя ПМЛ	
	2-й величины нереверсивные	
	на стойке.	
	Монтажный чертеж	59
5.407-84.1.530МЧ	2 пускателя ПМЛ	
	3-й и 4-й величин нереверсивные	
	на стойке.	
	Монтажный чертеж	60
5.407-84.1.540МЧ	3 пускателя ПМЛ	
	3-й и 4-й величин нереверсивные	
	на стойке.	
	Монтажный чертеж	61
5.407-84.1.550МЧ	2 пускателя ПМЛ	
	1-й и 2-й величин реверсивные	
	на стойке.	
	Монтажный чертеж	62
5.407-84.1.560МЧ	2 пускателя ПМЛ	
	3-й и 4-й величин реверсивные	
	на стойке.	
	Монтажный чертеж	63

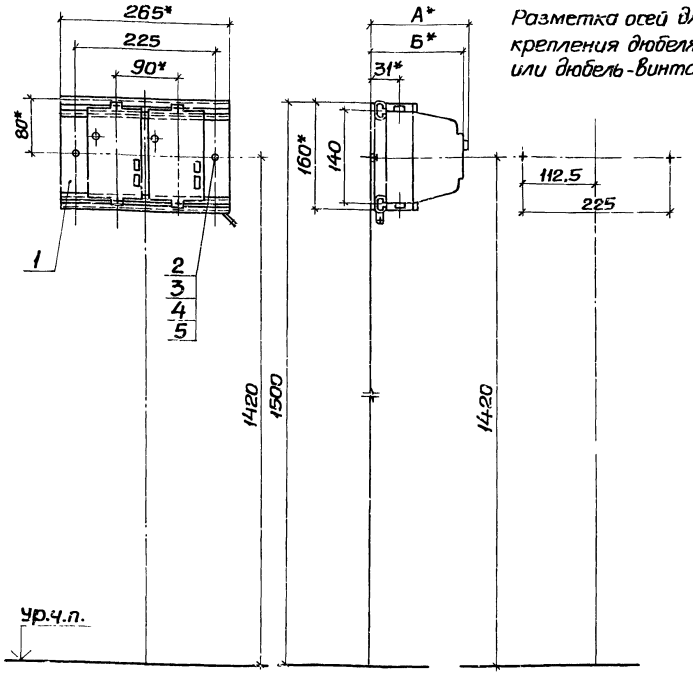

Разметка осей для крепления дюбелями или дюбель-винтами

Типы пускателей 7-й величины	Размеры, мм	
	А	Б
ПМЛ - 1210	-	129,5
ПМЛ - 1220	-	129,5
ПМЛ - 1230	137,5	-

Марка, поз.	Обозначение	Наименование	Кол.	Масса ед, кг	Примечание
1	5.407-84.2.10	Пускатели в сборе	1		См.табл.
2		Дюбель-винт ДВ М6			
		ТУ14-4.1375-86	2		См.п.3
3		Дюбель 45-5-8У3			
		ГОСТ26998-86	2		См.п.3
4		Шайба 6 ГОСТ6958-78	2		
5		Шайба 6 ГОСТ6402-70	2		

1. * Размеры для справок.
2. По данному чертежу комплект пускателей устанавливается на бетонной стене или на стене кирпичной кладки из полнотелого кирпича.
3. Крепление комплекта к стене выполнить по усмотрению электромонтажников, дюбелями поз. 3 или дюбель-винтами поз. 2 с шайбами поз. 4,5.

Длина дюбель-винтов согласно Инструкции ВСН410-80.

Нач.отд.	Тюрин		
Н.контр.	Тычинин		
ГИП	Тычинин		11.8.76
Вед.инж.	Омельченко		

5.407-84.1.10МЧ

2 пускателя ПМЛ 1-й величины нереверсивные на стене. Монтажный чертеж

Стадия	Лист	Листов
Р		1

УГППКИ ТЯЖПРОМЭЛЕКТРОПРОЕКТ ХАРЬКОВ

Инв.№ подл. | Подпись и дата | Взам.инв.№

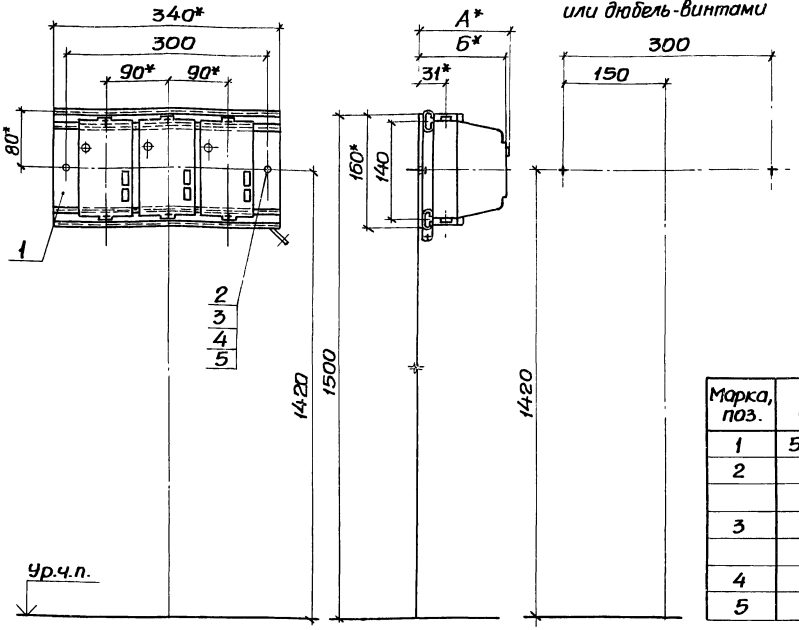

Разметка осей для крепления дюбелями или дюбель-винтами

Типы пускателей 1-й величины	Размеры, мм	
	А	Б
ПМЛ-1210	–	129,5
ПМЛ-1220	–	129,5
ПМЛ-1230	137,5	–

Марка, поз.	Обозначение	Наименование	Кол.	Масса ед., кг	Примечание
1	5.407-84. 2.30	Пускатели в сборе	1		См. табл.
2		Дюбель-винт ДВ М6			
		ТУ14-4.1375-86	2		См. п. 3
3		Дюбель 45-5-893			
		ГОСТ 26998-86	2		См. п. 3
4		Шайба 6 ГОСТ 6958-78	2		
5		Шайба 6 ГОСТ 6402-70	2		

1.* Размеры для справок.

2. По данному чертежу комплект пускателей устанавливается на бетонной стене или на стене кирпичной кладки из полнотелого кирпича.

3. Крепление комплекта к стене выполнить по усмотрению электромонтажников, дюбелями поз. 3 или дюбель-винтами поз. 2 с шайбами поз. 4, 5.

Длина дюбель-винтов согласно Инструкции ВСН 410-80.

Нач. отд.	Тюрин		
Н. контр.	Тычинин		
ГИП	Тычинин		11.87
Вед. инж.	Омельченко		

5407-84.1.20 М4

3 пускателя ПМЛ 1-й величины нереверсивные на стене. Монтажный чертеж

Стадия	Лист	Листов
Р		1

УГППКИ Тяжпромэлектропроект г. Харьков

22793-02 8

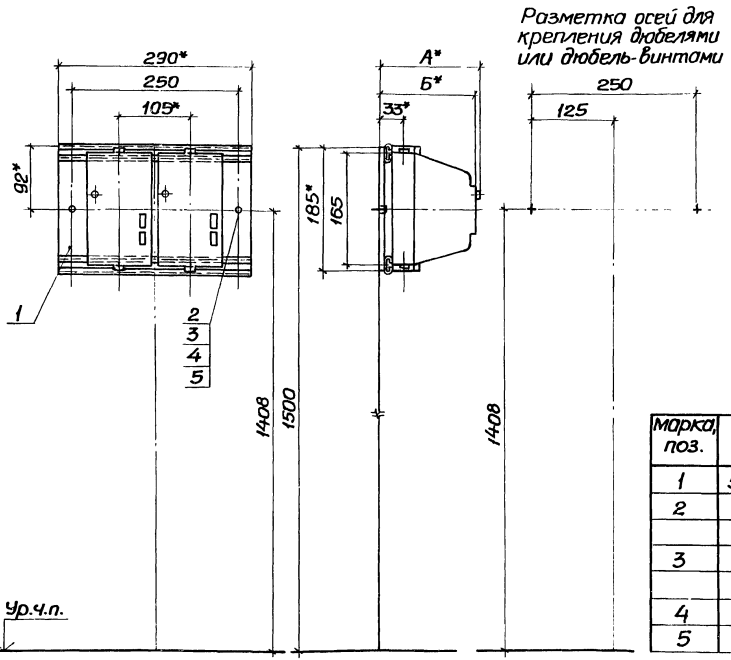

Типы пускателей 2-й величины	Размеры, мм	
	А	Б
ПМЛ-2210	–	147
ПМЛ-2220	–	147
ПМЛ-2230	155	–

Марка, поз.	Обозначение	Наименование	Кол.	Масса ед., кг	Примечание
1	5.407-84.2.40	Пускатели в сборе	1		См. табл.
2		Дюбель-винт ДВ М6			
		ТУ14-4.1375-86	2		См. п. 3
3		Дюбель 45-5-8У3			
		ГОСТ 26998-86	2		См. п. 3
4		Шайба 6 ГОСТ 6958-78	2		
5		Шайба 6 ГОСТ 6402-70	2		

1.* Размеры для справок.

2. По данному чертежу комплект пускателей устанавливается на бетонной стене или на стене кирпичной кладки из полнотелого кирпича.

3. Крепление комплекта к стене выполнить, по усмотрению электромонтажников, дюбелями поз. 3 или дюбель-винтами поз. 2 с шайбами поз. 4, 5.

Длина дюбель-винтов согласно Инструкции ВСН 410-80.

Нач. отд.	Тюрин		
Н. контр.	Тычинин		
ГИП	Тычинин		11.92
Вед. инж.	Омельченко		

5.407-84.1.30М4

2 пускателя ПМЛ 2-й величины нереверсивные на стене. Монтажный чертеж

Стадия	Лист	Листов
Р		1

УГППКИ ТЯЖПРОМЭЛЕКТРОПРОЕКТ ХАРЬКОВ

22793-02 9

Инв. № подл. | Подпись и дата | Взам. инв. №

Разметка осей для крепления дюбелями или дюбель-винтами

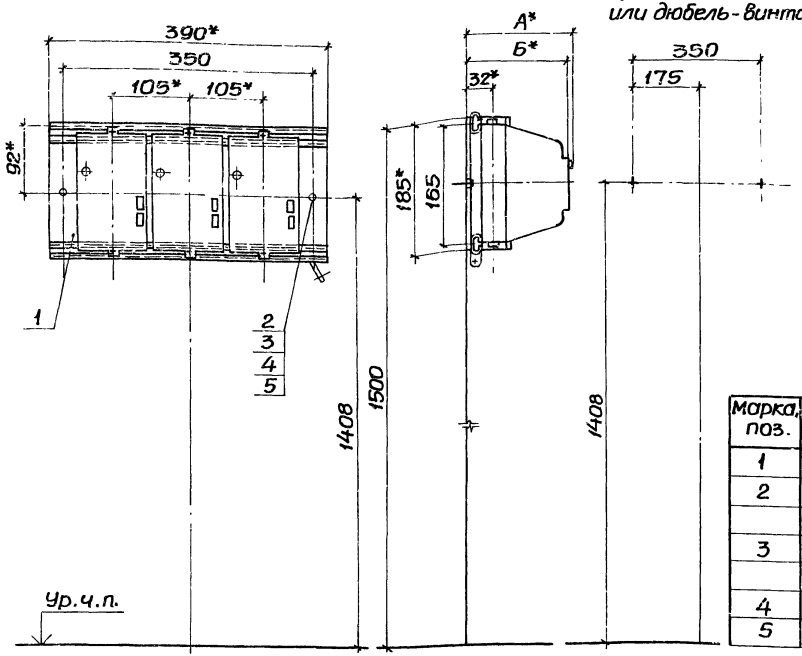

Типы пускателей 2-й величины	Размеры, мм	
	А	Б
ПМЛ-2210	–	147
ПМЛ-2220	–	147
ПМЛ-2230	155	–

Марка, поз.	Обозначение	Наименование	Кол.	Масса ед., кг	Примечание
1	5.407-84.2.60	Пускатели в сборе	1		См.табл.
2		Дюбель-винт ДВ М6			
		ТУ14-4-1375-86	2		См.п.3
3		Дюбель 45-5-8У3			
		ГОСТ26998-86	2		См.п.3
4		Шайба 6 10Ст6958-78	2		
5		Шайба 6 ГОСТ6402-70	2		

1.* Размеры для справок.

2. По данному чертежу комплект пускателей устанавливается на бетонной стене или на стене кирпичной кладки из полнотелого кирпича.

3. Крепление комплекта к стене выполнить по усмотрению электромонтажников, дюбелями поз.3 или дюбель-винтами поз.2 с шайбами поз.4, 5.

Длина дюбель-винтов согласно Инструкции ВСН410-80.

Нач.отд.	Тюрин		
Н.контр.	Тычинин		
ГИП	Тычинин		11.87
Вед.инж.	Отельченко		

5.407-84.1.40МЧ

Пускатели ПМЛ 2-й величины нереверсивные на стене. Монтажный чертеж

Стадия	Лист	Листов
Р		1

ЧГППКИ ТЯЖПРОМЭЛЕКТРОПРОЕКТ ХАРЬКОВ

22793-02 10

Копировал

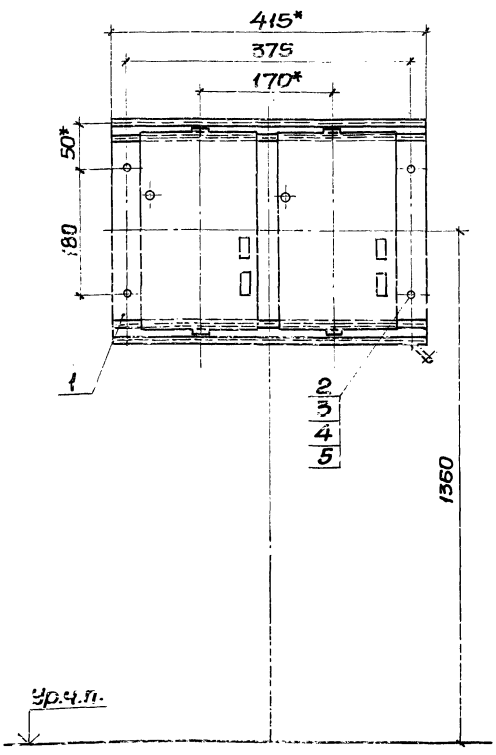

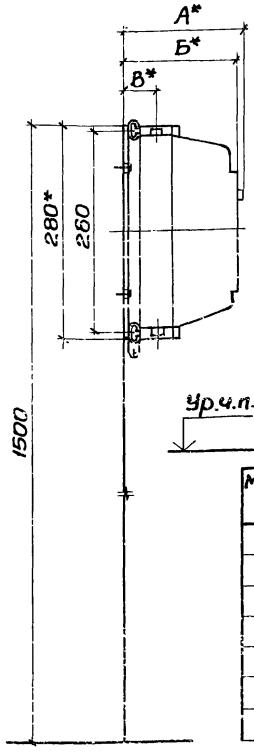

Разметка осей для крепления дюбелями или дюбель-винтами

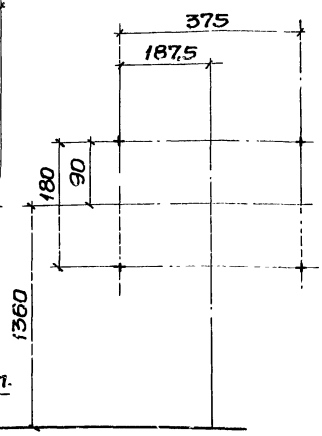

Типы пускателей 3-й и 4-й величин	Размеры, мм		
	А	Б	В
ПМЛ-3210	–	179	35
ПМЛ-3220			
ПМЛ-3230	183,5	–	
ПМЛ-4210	–	179	48
ПМЛ-4220			
ПМЛ-4230	183,5	–	

Марка, поз.	Обозначение	Наименование	Кол.	Масса ед., кг	Примечание
1	5.407-84.2.70	Пускатели в сборе	1		См. табл.
2		Дюбель-винт ДВ М6 ТУ14-4.1375-86	4		См. п. 3
3		Дюбель 45-5-8У3 ГОСТ28998-86	4		См. п. 3
4		Шайба 6 ГОСТ6958-78	4		
5		Шайба 6 ГОСТ6402-70	4		

1.* Размеры для справок.

2. По данному чертежу комплект пускателей устанавливается на бетонной стене или на стене кирпичной кладки из полнотелого кирпича.

3. Крепление комплекта к стене выполнить по усмотрению электромонтажников, дюбелями поз. 3 или дюбель-винтами поз. 2 с шайбами поз. 4,5.

Длина дюбель-винтов согласно инструкции ВО 1410-30.

Нач.отд.	Тюрин		
Н.контр.	Тычинин		
ГИП	Тычинин		
Рец.инж.	Омельченко		

5.407-84.1.50МЧ

2пускателя ПМЛ 3-й и 4-й величин нереверсивные на стене. Монтажный чертеж

Стадия	Лист	Листов
Р		1

ХГПКИ ТЯЖПРОМЭЛЕКТРОПРОЕКТ ХАРЬКОВ

22793-02 11

Копировал

Формат А3

Инв.№ подл. | Подпись и дата | Взам.инв.№

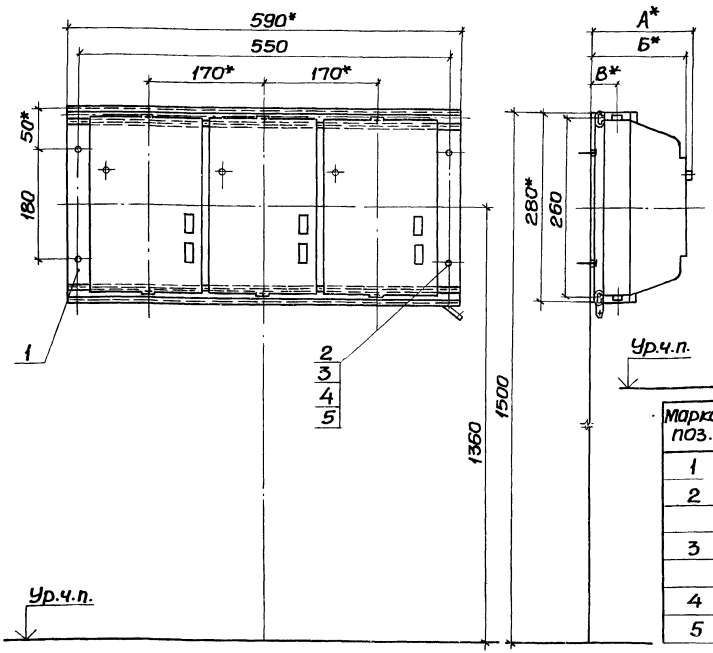

Разметка осей для крепления дюбелями или дюбель-винтами

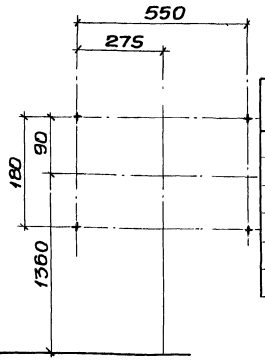

Типы пускателей 3-й и 4-й величин	Размеры, мм		
	А	Б	В
ПМЛ-3210	-	179	35
ПМЛ-3220			
ПМЛ-3230	183,5	-	
ПМЛ-4210	-	179	48
ПМЛ-4220			
ПМЛ-4230	183,5	-	

Марка, поз.	Обозначение	Наименование	Кол.	Масса ед., кг	Примечание
1	5.407-84.2.90	Пускатели в сборе	1		См. табл.
2		Дюбель-винт ДВМ6			
		ТУ14-4.1375-86	4		См. п. 3
3		Дюбель 45-5-893			
		ГОСТ26998-86	4		См. п. 3
4		Шайба 6 ГОСТ6958-78	4		
5		Шайба 6 ГОСТ6402-70	4		

1.* Размеры для справок.

2. По данному чертежу комплект пускателей устанавливается на бетонной стене или на стене кирпичной кладки из полнотелого кирпича.

3. Крепление комплекта к стене выполнить по усмотрению электромонтажников, дюбелями поз. 3 или дюбель-винтами поз. 2 с шайбами поз. 4, 5.

Длина дюбель-винтов согласно Инструкции ВСН410-80.

Нач. отд.	Тюрин		
Н. контр.	Тычинин		
ГИП	Тычинин		
Вед. инж.	Омельченко		

5.407-84.1.60МЧ

3 пускателя ПМЛ 3-й и 4-й величин нереверсивные на стене. Монтажный чертеж

Стадия	Лист	Листов
Р		1

УГППКИ ТЯЖПРОМЭЛЕКТРОПРОЕКТ ХАРЬКОВ

22793-02 12

Копировал

Формат А3

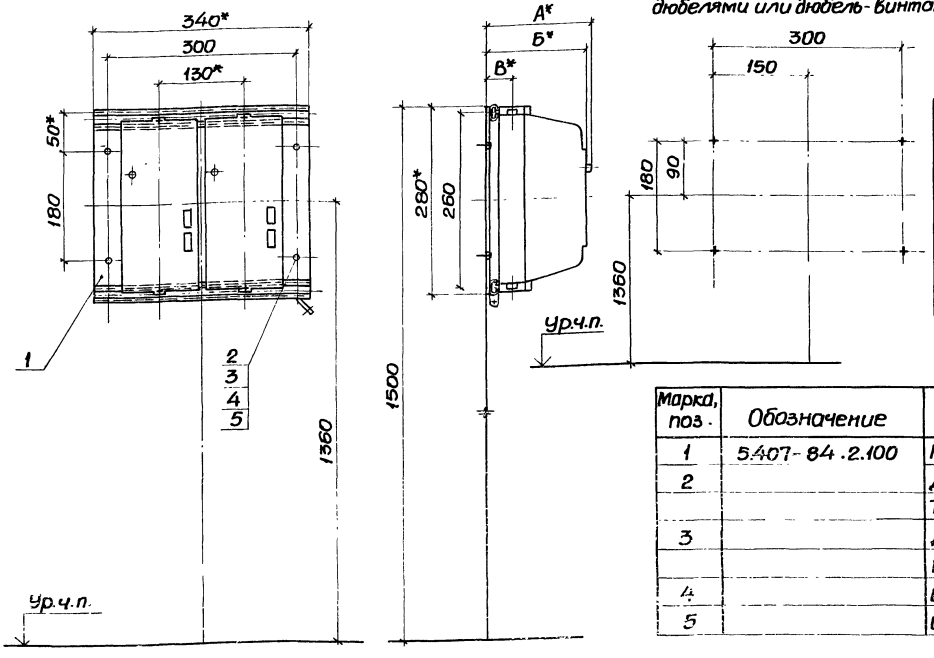

Разметка осей для крепления дюбелями или дюбель-винтами

Типы пускателей 1-й и 2-й величин	Размеры, мм		
	А	Б	В
ПМЛ-1611	–	143,5	31
ПМЛ-1621			
ПМЛ-1631	149,5	–	
ПМЛ-2611	–	156	32
ПМЛ-2621			
ПМЛ-2631	162	–	

Марка, поз.	Обозначение	Наименование	Кол.	Масса ед., кг	Примечание
1	5.407-84.2.100	Пускатели в сборе	1		См.табл.
2		Дюбель-винт ДВМ6			
		ТУ14-4.1375-86	4		См.п.3
3		Дюбель 45-5-8У3			
		ГОСТ26998-86	4		См.п.3
4		Шайба 6 ГОСТ6958-78	4		
5		Шайба 6 ГОСТ6402-70	4		

1.* Размеры для справок.

2. По данному чертежу комплект пускателей устанавливается на бетонной стене или на стене кирпичной кладки из полнотелого кирпича.

3. Крепление комплекта к стене выполнить по усмотрению электромонтажников, дюбелями поз. 3 или дюбель-винтами поз. 2 с шайбами поз. 4, 5.

Длина дюбель-винтов согласно Инструкции ВСН410-80.

Нач.отд.	Тюрин		
Н.контр.	Тычинин		
ГИП	Тычинин		11.87
Вед.инж.	Омельченко		

5.407-84.170МЧ

2 пускателя ПМЛ 1-й и 2-й величин реверсивные на стене. Монтажный чертеж

Стадия	Лист	Листов
Р		1

УГПИИ ТЯЖПРОМЭЛЕКТРОПРОЕКТ ХАРЬКОВ

22793-02 13

Инв.№ подл. | Подпись и дата | Взам.инв.№

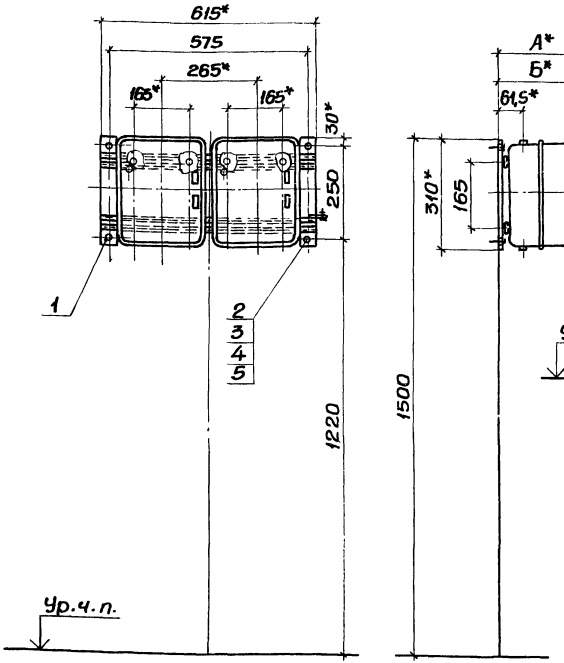

Разметка осей для крепления дюбелями или дюбель-винтами

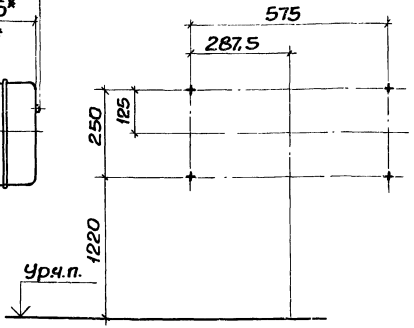

Типы пускателей 3-й и 4-й величин	Размеры, мм	
	А	Б
ПМЛ-3610	–	184,5
ПМЛ-3620		
ПМЛ-3630	188	
ПМЛ-4610	–	184,5
ПМЛ-4620		
ПМЛ-4630	188	–

Марка, поз.	Обозначение	Наименование	Кол.	Масса ед., кг	Примечание
1	5.407-84.2.120	Пускатели в сборе	1		См. табл.
2		Дюбель-винт ДВ М6			
		ТУ14-4.1375-86	4		См. п. 3
3		Дюбель 45-5-893			
		ГОСТ 26998-86	4		См. п. 3
4		Шайба В ГОСТ 6958-78	4		
5		Шайба В ГОСТ 6402-70	4		

1.* Размеры для справок.

2. По данному чертежу комплект пускателей устанавливается на бетонной стене или на стене кирпичной кладки из полнотелого кирпича.

3. Крепление комплекта к стене выполнить по усмотрению электромонтажников, дюбелями поз. 3 или дюбель-винтами поз. 2 с шайбами поз. 4, 5.

Длина дюбель-винтов согласно Инструкции ВСН 410-80.

Нач. отд.	Тюрин		
Гл. констр.	Тычинин		
ГИП	Тычинин		11.87
Вед. инж.	Отельченко		

5.407-84.1.80 МЧ

2 пускателя ПМЛ 3-й и 4-й величин реверсивные на стене монтажный чертеж

Стадия	Лист	Листов
Р		1

УГППКИ ТЯЖПРОМЭЛЕКТРОПРОЕКТ ХАРЬКОВ

Разметка осей для крепления дюбелями или дюбель-винтами

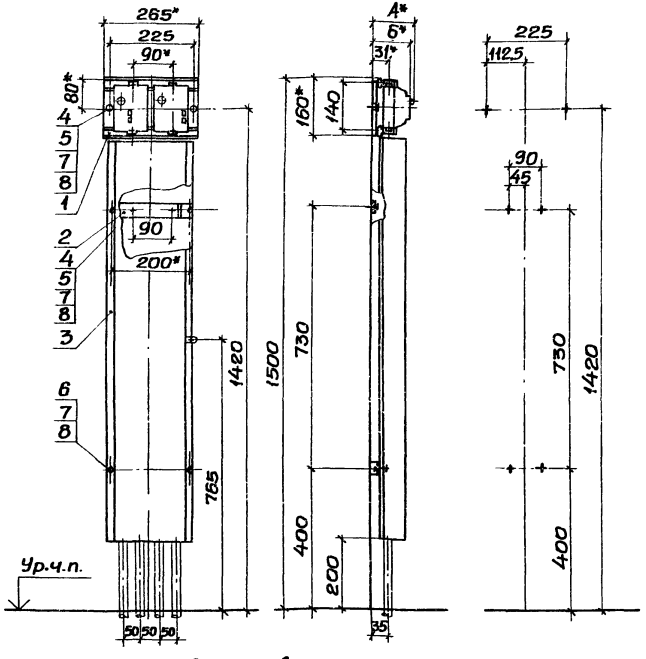

Типы пускателей 1-й величины	Размеры, мм	
	А	Б
ПМЛ- 1210	–	129,5
ПМЛ- 1220		
ПМЛ - 1230	137,5	

Марка, поз.	Обозначение	Наименование	Кол.	Масса ед., кг	Примечание
1	5.407-84.2.10	Пускатели в сборе	1		См. табл.
2	5.407-84.2.14-0	Скоба в сборе	2		
3	5.407-84.2.150	Короб	1		
4		Дюбель-винт ДВ М6			
		ТУ14-4.1375-86	6		См. п. 3
5		Дюбель 45-5-8У3			
		ГОСТ 26998-86	6		См. п. 3
6		Гайка М8 ГОСТ 5915-70	4		
7		Шайба 8 ГОСТ 6958-78	10		
8		Шайба 8 ГОСТ 6402-70	10		

1.* Размеры для справок.

2. По данному чертежу комплект пускателей и короб устанавливаются на бетонной стене или на стене кирпичной кладки из полнотелого кирпича.

3. Крепление комплекта к стене выполнить по усмотрению электромонтажников, дюбелями поз. 5 или дюбель-винтами поз. 4 и шайбами поз. 7, 8.

Длина дюбель-винтов согласно Инструкции ВСН 410-80

Нач. отд.	Тюрин		
Н. контр.	Тычинин		
ГИП	Тычинин		11.84
Вед. инж.	Онельченко		

5.407-84.1.90 МЧ

2 пускателя ПМЛ 1-й величины нереверсивные на стене с коробом. Монтажный чертеж

Стадия	Лист	Листов
Р		1

УГППКИ Тяжпромэлектропроект Харьков

Инв. № подл. | Подпись и дата | Взам. инв. №

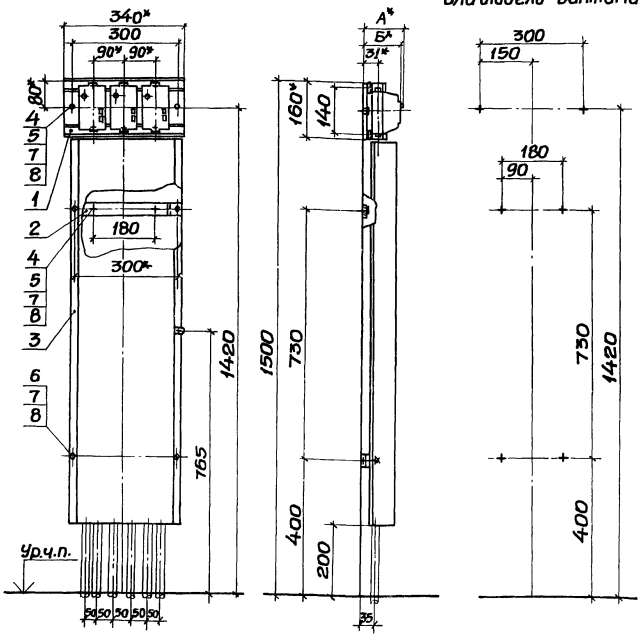

Разметка осей для крепления дюбелями или дюбель-винтами

Типы пускателей 1-й величины	Размеры, мм*	
	А	Б
ПМЛ-1210	–	129,5
ПМЛ-1220		
ПМЛ-1230	137,5	–

Марка, поз.	Обозначение	Наименование	Кол.	Масса ед., кг	Примечание
1	5.407-84.2.30	Пускатели в сборе	1		См. табл.
2	5.407-84.2.160	Скоба в сборе	2		
3	5.407-84.2.150-01	Короб	1		
4		Дюбель-винт ДВ М6			
		ТУ14-4.1375-86	6		См. п. 3
5		Дюбель 45-5-8У3			
		ГОСТ 26998-86	6		См. п. 3
6		Гайка М8 ГОСТ 5915-70	4		
7		Шайба 8 ГОСТ 6958-78	10		
8		Шайба 8 ГОСТ 6402-70	10		

1.* Размеры для справок.

2. По данному чертежу комплект пускателей и короб устанавливаются на бетонной стене или на стене кирпичной кладки из полнотелого кирпича.

3. Крепление комплекта к стене выполнить по усмотрению электромонтажников, дюбелями поз. 5 или дюбель-винтами поз. 4 с шайбами поз. 7, 8.

Длина дюбель-винтов согласно Инструкции ВСН 410-80.

Нач. отд.	Тюрин		
Н. контр.	Тычинин		
ГИП	Тычинин		11.94
Вед. инж.	Омельченко		

5.407-84.1.100 МЧ

3 пускателя ПМЛ 1-й величины нереверсивные на стене с коробом. Монтажный чертеж

Стадия	Лист	Листов
Р		1

УГППКИ ТЯЖПРОМЭЛЕКТРОПРОЕКТ ХАРЬКОВ

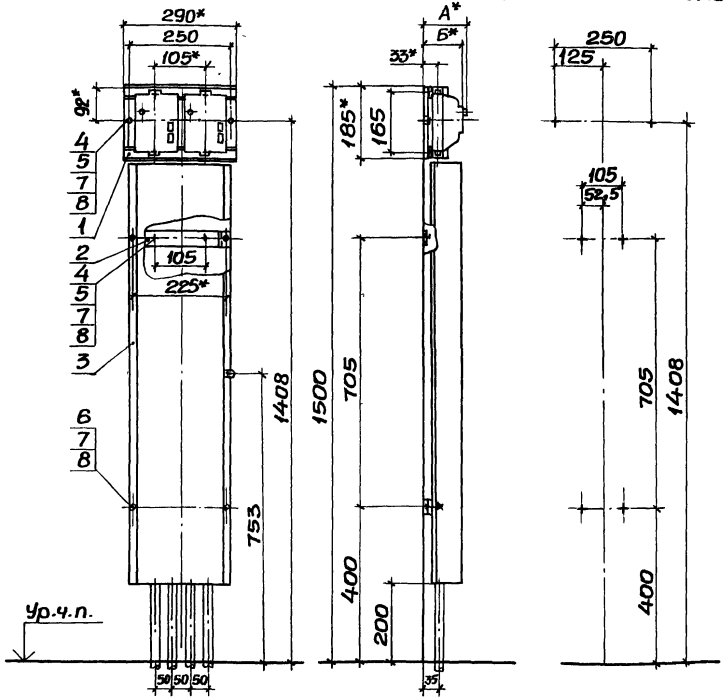

Разметка осей для крепления дюбелями или дюбель-винтами

Типы пускателей 2-й величины	Размеры, мм	
	А	Б
ПМЛ - 2210	-	147
ПМЛ - 2220		
ПМЛ - 2230	155	-

Марка, поз.	Обозначение	Наименование	Кол.	Масса ед., кг	Примечание
1	5.407-84.2.40	Пускатели в сборе	1		См. табл.
2	5.407-84.2.140-01	Скоба в сборе	2		
3	5.407-84.2.150-02	Короб	1		
4		Дюбель-винт ДВ М6			
		ТУ14-4.1375-86	6		См. п.3
5		Дюбель 45-5-8У3			
		ГОСТ 6998-86	6		См. п.3
6		Гайка М8 ГОСТ 5915-70	4		
7		Шайба 8 ГОСТ 6958-78	10		
8		Шайба 8 ГОСТ 6402-70	10		

1.* Размеры для справок.

2. По данному чертежу комплект пускателей и короб устанавливаются на бетонной стене или на стене кирпичной кладки из полнотелого кирпича.

3. Крепление комплекта к стене выполнить по усмотрению электромонтажников, дюбелями поз. 5 или дюбель-винтами поз. 4 и шайбами поз. 7, 8.

Длина дюбель-винтов согласно Инструкции ВСН 410-80.

Нач. отд.	Тюрин		
Н. контр.	Тычинин		
ГИП	Тычинин		11.87
Вед. инж.	Омельченко		

5.407-84.1.110МЧ

2 пускателя ПМЛ 2-й величины нереверсивные на стене с коробом. Монтажный чертеж

Стадия	Лист	Листов
Р		1

УГПТПКИ ТЯЖПРОМЭЛЕКТРОПРОЕКТ ХАРЬКОВ

Инв. № подл. | Подпись и дата | Взам. инв. №

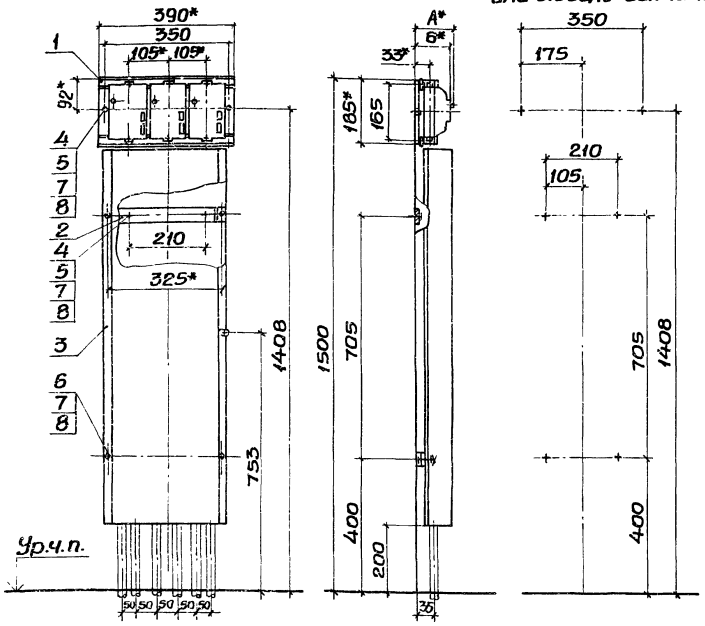

Разметка осей для креплений дюбелями или дюбель-винтами

Типы пускателей 2-й величины	Размеры, мм	
	А	Б
ПМЛ-2210	–	147
ПМЛ-2220		
ПМЛ-2230	155	

Марка, поз.	Обозначение	Наименование	Кол.	Масса ед., кг	Примечание
1	5.407-84.2.60	Пускатели в сборе	1		См. табл.
2	5.407-84.2.160-01	Скоба в сборе	2		
3	5.407-84.2.150-03	Короб	1		
4		Дюбель-винт ДВ М6 ТУ14-4.1375-86	6		См. п. 3
5		Дюбель 45-5-8У3 ГОСТ 28998-86	6		См. п. 3
6		Гайка М8 ГОСТ 5915-70	4		
7		Шайба 8 ГОСТ 6958-78	10		
8		Шайба 8 ГОСТ 6402-70	10		

1.* Размеры для справок.

2. По данному чертежу комплект пускателей и короб устанавливаются на бетонной стене или на стене кирпичной кладки из полнотелого кирпича.

3. Крепление комплекта к стене выполнить по усмотрению электромонтажников, дюбелями поз. 5 или дюбель-винтами поз. 4 и шайбами поз. 7, 8.

4. Длина дюбель-винтов согласно Инструкции ВСН 410-80.

Нач. отд.	Тюрин		
Н. контр.	Тычинин		
ГИП	Тычинин		
Гл. инж.	Омельченко		

5.407-84.1.120МЧ

3 пускателя ПМЛ 2-й величины нереверсивные на стене с коробом. Монтажный чертеж

Стадия	Лист	Листов
Р		1

УГППКИ ТЯЖПРОМЭЛЕКТРОПРОЕКТ ХАРЬКОВ

Разметка осей для крепления дюбелями или дюбель-винтами

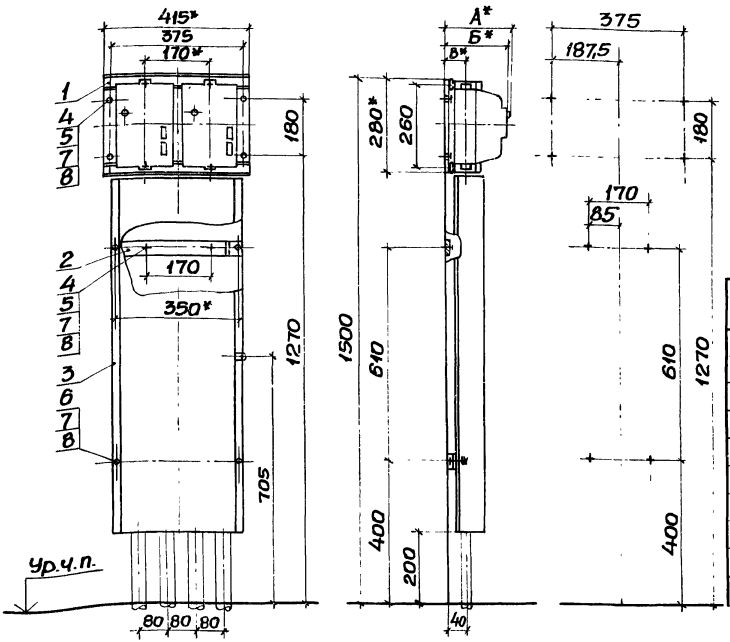

Типы пускателей 3-й и 4-й величин	Размеры, мм		
	А	Б	В
ПМЛ-3210	–	179	35
ПМЛ-3220			
ПМЛ-3230	183,5	–	
ПМЛ-4210	–	179	48
ПМЛ-4220			
ПМЛ-4230	183,5	–	

Марка, поз.	Обозначение	Наименование	Кол.	Масса ед., кг	Примечание
1	5.407-84.2.70	Пускатели в сборе	1		См. табл.
2	5.407-84.2.140-02	Скоба в сборе	2		
3	5.407-84.2.150-04	Короб	1		
4		Дюбель-винт ДВ М6 ТУ14-4-1375-86	8		См. п. 3
5		Дюбель 45-5-8У3 ГОСТ 26998-86	8		См. п. 3
6		Гайка М8 ГОСТ 5915-70	4		
7		Шайба 8 ГОСТ 6958-78	12		
8		Шайба 8 ГОСТ 6402-70	12		

1* размеры для справок.

2. По данному чертежу комплект пускателей и короб устанавливаются на бетонной стене или на стене кирпичной кладки из полнотелого кирпича.

3. Крепление комплекта к стене выполнить по усмотрению электромонтажников, дюбелями поз. 5 или дюбель-винтами поз. 4 и шайбами поз. 7, 8.

Длина дюбель-винтов согласно Инструкции ВСН 410-80.

Нач. отд.	Тюрин		
Н. контр.	Тычинин		
ГИП	Тычинин		11.87
Вед. инж.	Омельченко		

5.407-84.1.130МЧ

2 пускателя ПМЛ 3-й и 4-й величин нереверсивные на стене с коробам. Монтажный чертеж

Стадия	Лист	Листов
Р		1

УГППКИ ТЯЖПРОМЭЛЕКТРОПРОЕКТ ХАРЬКОВ

22793-02 19

Инв.№ подл. | Подпись и дата | Взам. инв.№

Разметка осей для крепления дюбелями или дюбель-винтами

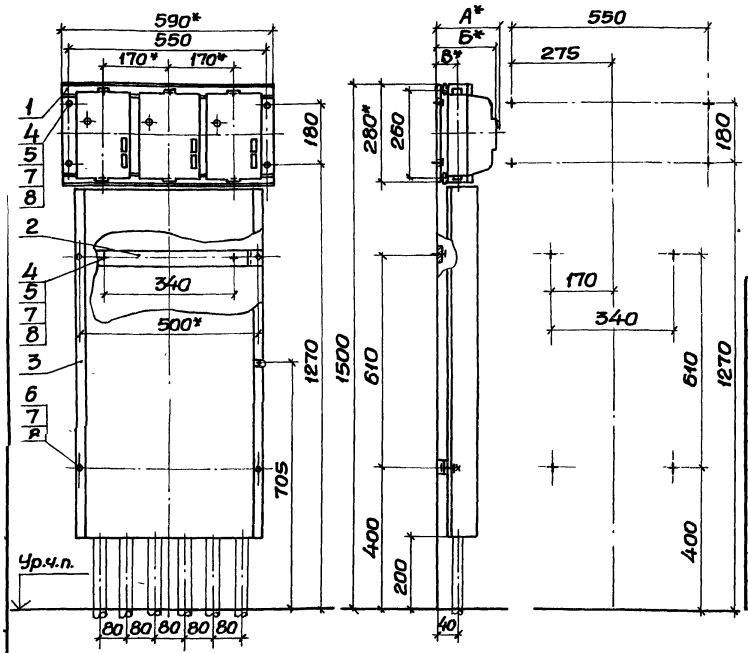

Типы пускателей 3-й и 4-й величин	Размеры, мм		
	А	Б	В
ПМЛ-3210	–	179	35
ПМЛ-3220			
ПМЛ-3230	183,5	–	
ПМЛ-4210	–	179	48
ПМЛ-4220			
ПМЛ-4230	183,5	–	

Марка, поз.	Обозначение	Наименование	Кол.	Масса ед., кг	Примечание
1	5.407-84.2.90	Пускатели в сборе	1		см. табл.
2	5.407-84.2.160-02	Скоба в сборе	2		
3	5.407-84.2.150-05	Короб	1		
4		Дюбель-винт ДВ М6			
		ТУ14-4.1375-86	8		См. п. 3
5		Дюбель 45-5-6У3			
		ГОСТ 26998-86	8		См. п. 3
6		Гайка М6 ГОСТ 5915-70	4		
7		Шайба 6 ГОСТ 6958-78	12		
8		Шайба 6 ГОСТ 6402-70	12		

1.* Размеры для справок.

2. По данному чертежу комплект пускателей и короб устанавливаются на бетонной стене или на стене кирпичной кладки из полнотелого кирпича.

3. Крепление комплекта к стене выполнить по усмотрению электромонтажников, дюбелями поз. 5 или дюбель-винтами поз. 4 и шайбами поз. 7, 8.

Длина дюбель-винтов согласно Инструкции ВСН 410-80.

Нач. отд.	Тюрин		
Н. контр.	Тычинин		
ГИП	Тычинин		11.87
Вед. инж.	Омельченко		

5.407-84.1.140 МЧ

3 пускателя ПМЛ 3-й и 4-й величин нереверсивные на стене с коробом. Монтажный чертеж

Стадия	Лист	Листов
Р		1

УГППКИ ТЯЖПРОМЭЛЕКТРОПРОЕКТ ХАРЬКОВ

Разметка осей для крепления дюбелями или дюбель-винтами

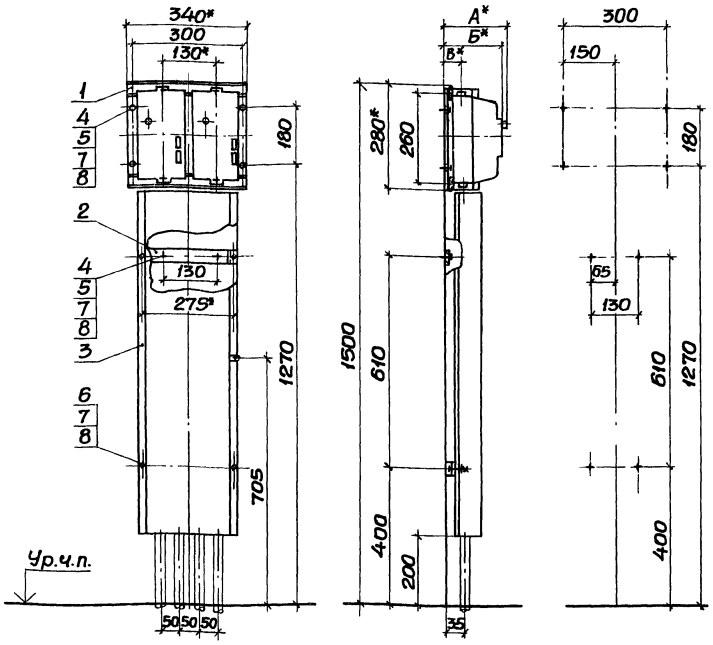

Типы пускателей 1-й и 2-й величин	Размеры, мм		
	А	Б	В
ПМЛ-1611	–	143,5	31
ПМЛ-1621			
ПМЛ-1631	149,5	–	
ПМЛ-2611	–	156	32
ПМЛ-2621			
ПМЛ-2631	162	–	

Марка, поз.	Обозначение	Наименование	Кол.	Масса ед., кг	Примечание
1	5.407-84.2.100	Пускатели в сборе	1		См. табл.
2	5.407-84.2.140-03	Скоба в сборе	2		
3	5.407-84.2.150-06	Короб	1		
4		Дюбель-винт ДВ М6			
		ТУ14-4.1375-86	8		См. п. 3
5		Дюбель 45-5-8У3			
		ГОСТ 6998-86	8		См. п. 3
6		Гайка М8 ГОСТ 5915-70	4		
7		Шайба 8 ГОСТ 6958-78	12		
8		Шайба 8 ГОСТ 6402-70	12		

1.*Размеры для справок.

2. По данному чертежу комплект пускателей и короб устанавливаются на бетонной стене или на стене кирпичной кладки из полнотелого кирпича.

3. Крепление комплекта к стене выполнить по усмотрению электромонтажников, дюбелями поз. 5 или дюбель-винтами поз. 4 и шайбами поз. 7, 8.

Длина дюбель-винтов согласна Инструкции ВСН 410-80.

Нач. отд.	Тюрин		
Н. контр.	Тычинин		
ГИП	Тычинин		
Вед. инж.	Омельченко		

5.407-84.1.150 МЧ

2 пускателя ПМЛ 1-й и 2-й величин реверсивные на стене с коробом. Монтажный чертеж

Стадия	Лист	Листов
Р		1

УГППКИ ТЯЖПРОМЭЛЕКТРОПРОЕКТ ХАРЬКОВ

Инв. № подл. | Подпись и дата | Взам. инв. №

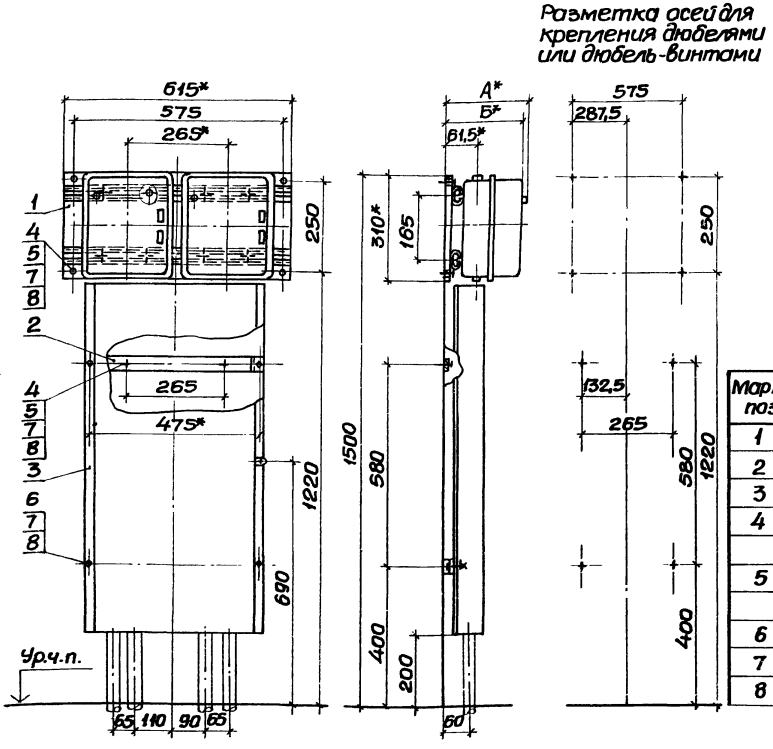

Типы пускателей 3-й и 4-й величин	Размеры, мм	
	А	Б
ПМЛ-3610	–	184,5
ПМЛ-3620		
ПМЛ-3630	188	–
ПМЛ-4610	–	184,5
ПМЛ-4620		
ПМЛ-4630	188	–

Марка, поз.	Обозначение	Наименование	Кол.	Масса ед., кг	Примечание
1	5.407-84.2.120	Пускатели в сборе	1		См. табл.
2	5.407-84.2.140-04	Скоба в сборе	2		
3	5.407-84.2.150-07	Короб	1		
4		Дюбель-винт ДВ М6			
		ТУ14-4.1375-86	8		См. п. 3
5		Дюбель 45-5-8У3			
		ГОСТ26998-86	8		См. п. 3
6		Гайка М8 ГОСТ5915-70	4		
7		Шайба 8 ГОСТ6958-78	12		
8		Шайба 8 ГОСТ6402-70	12		

1.* Размеры для справок.

2. По данному чертежу комплект пускателей и короб устанавливаются на бетонной стене или на стене кирпичной кладки из полнотелого кирпича.

3. Крепление комплекта к стене выполнить по усмотрению электромонтажников, дюбелями поз. 5 или дюбель-винтами поз. 4 и шайбами поз. 7, 8.

Длина дюбель-винтов согласно Инструкции ВСН410-80.

Нач.отд.	Тюрин		
Н.контр.	Тычинин		
ГИП	Тычинин		11.87
Вед.инж.	Омельченко		

5.407-84.1.160 МЧ

2 пускателя ПМЛ 3-й и 4-й величин реверсивные на стене с коробом. Монтажный чертеж

Стадия	Лист	Листов
Р		1

УГППКИ ТЯЖПРОМЭЛЕКТРОПРОЕКТ ХАРЬКОВ

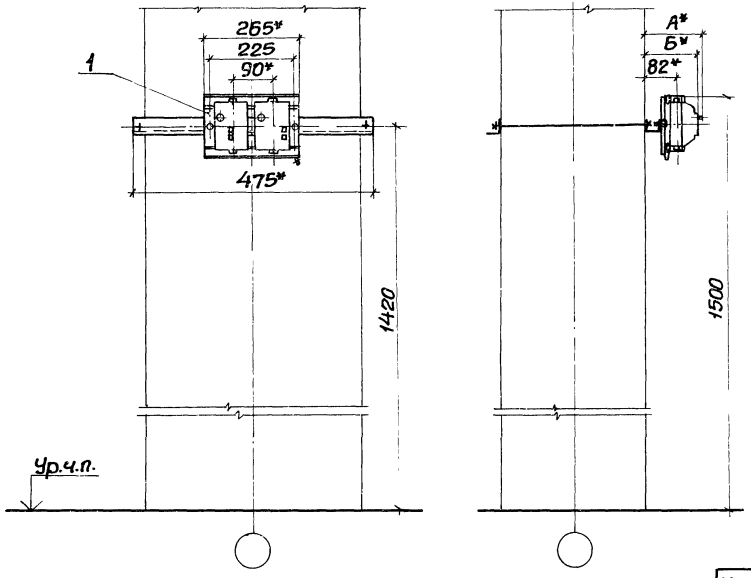

Типы пускателей 1-й величины	Размеры, мм А	Б
ПМЛ-1210	-	179,5
ПМЛ-1220		
ПМЛ-1230	187,5	-

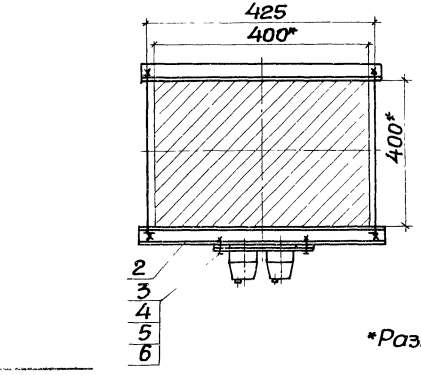

*Размеры для справок

Марка, поз.	Обозначение	Наименование	Кол.	Масса ед., кг	Примечание
1	5.407-84.2.10	Пускатели в сборе	1		
2	5.407-84.2.170	Обхват	1		
3		Болт М8×25 ГОСТ 7798-70	2		
4		Гайка М8 ГОСТ 5915-70	2		
5		Шайба 8 ГОСТ 6958-78	2		
6		Шайба 8 ГОСТ 6402-70	2		

Нач.отд.	Тюрин		
Н.контр.	Тычинин		
ГИП	Тычинин		11.87г.
Вед.инж.	Омельченко		

5.407-84.1.170 МЧ

2 пускателя ПМЛ 1-й величины нереверсивные на ж.б. колонне среднего ряда. Монтажный чертеж

Стадия	Лист	Листов
Р		1

УГППКИ ТЯЖПРОМЭЛЕКТРОПРОЕКТ ХАРЬКОВ

Инв.№ подл. | Подпись и дата | Взам.инв.№

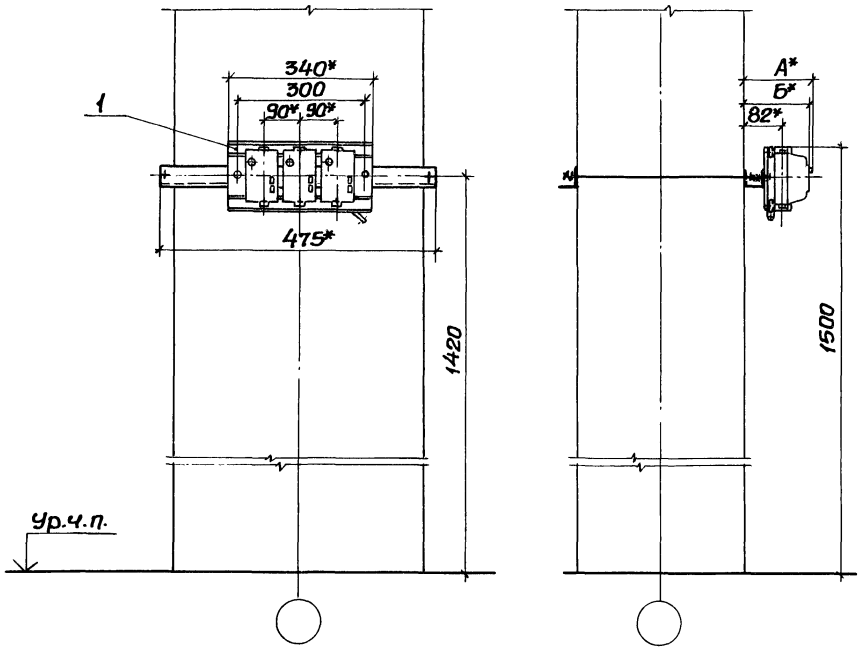

Типы пускателей 1-й величины	Размеры, мм	
	А	Б
ПМЛ-1210	–	179,5
ПМЛ-1220		
ПМЛ-1230	187,5	–

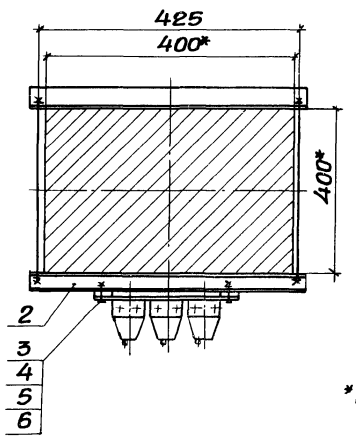

*Размеры для справок

Марка, поз.	Обозначение	Наименование	Кол.	Масса ед., кг	Примечание
1	5.407-84.2.30	Пускатели в сборе	1		
2	5.407-84.2.170	Обхват	1		
3		Болт М8х25 ГОСТ 7798-70	2		
4		Гайка М8 ГОСТ 5915-70	2		
5		Шайба 8 ГОСТ 6958-78	2		
6		Шайба 8 ГОСТ 6402-70	2		

Нач. отд.	Тюрин		
Н. контр.	Тычинин		
ГИП	Тычинин		11.87 г.
Ведущ.	Омельченко		

5.407-84.1.180 МЧ

Пускатели ПМЛ 1-й величины нереверсивные на ж.б. колонне среднего ряда. Монтажный чертеж

Стадия	Лист	Листов
Р		1

УГППКИ ТЯЖПРОМЭЛЕКТРОПРОЕКТ ХАРЬКОВ

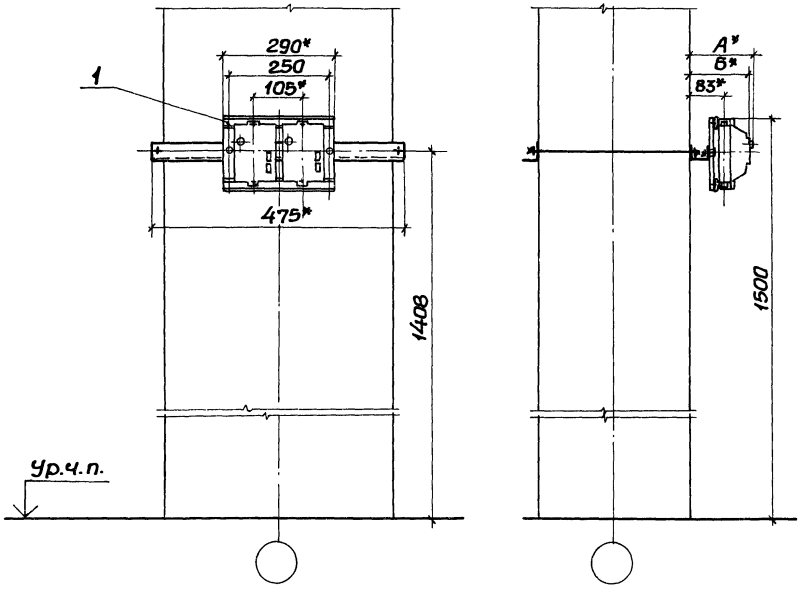

Типы пускателей 2-й величины	Размеры, мм	
	А	Б
ПМЛ - 2210	-	197
ПМЛ- 2220		
ПМЛ- 2230	205	-

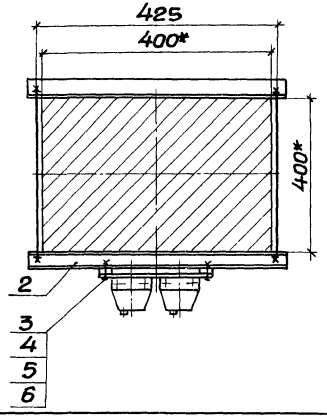

*Размеры для справок.

Марка, поз.	Обозначение	Наименование	Кол.	Масса ед, кг	Примечание
1	5.407-84.2.40	Пускатели в сборе	1		
2	5.407-84.2.170	Обхват	1		
3		Болт М8х25 ГОСТ7798-70	2		
4		Гайка М8 ГОСТ5915-70	2		
5		Шайба 8 ГОСТ6958-78	2		
6		Шайба 8 ГОСТ6402-70	2		

Нач.отд.	Тюрин		
Н.контр.	Тычинин		
ГИП	Тычинин		11.87
Вед.инж.	Омельченко		

5.407-84.1.190 МЧ

2 пускателя ПМЛ 2-й величины нереверсивные на ж.б. колонне среднего ряда. Монтажный чертеж

Стадия	Лист	Листов
Р		1

УГППКИ ТЯЖПРОМЭЛЕКТРОПРОЕКТ ХАРЬКОВ

Инв.№подл. | Подпись и дата | Взам.инв.№

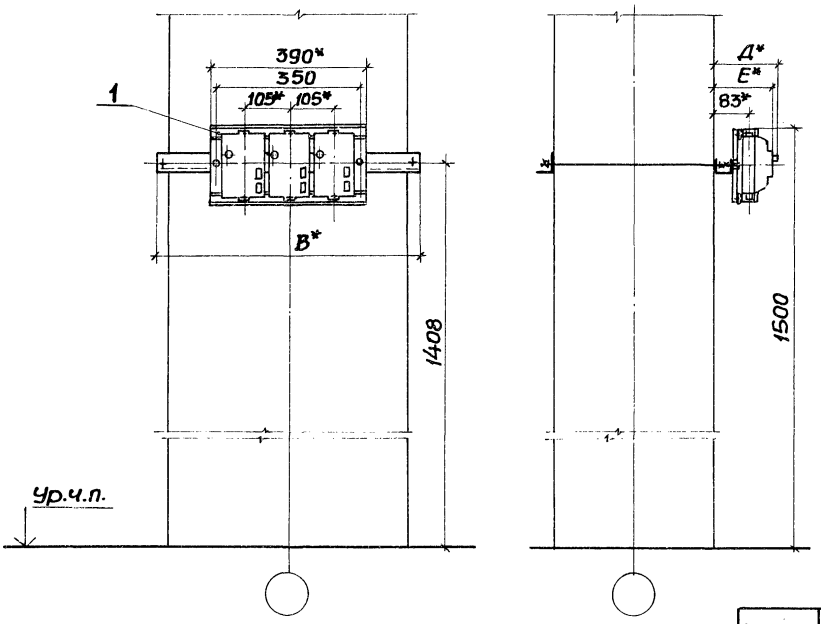

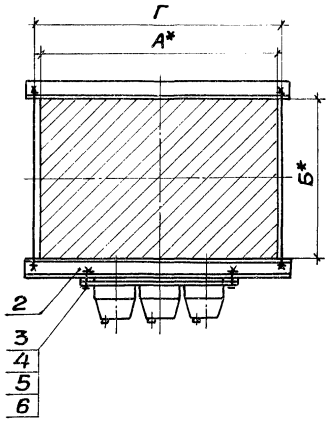

Таблица 1

Обозначение	Размеры, мм			
	А	Б	В	Г
5.407-84.1.200мч	400	400	475	425
-01	500		625	525

Таблица 2

Типы пускателей 2-й величины	Размеры, мм	
	Д	Е
ПМЛ-2210	-	197
ПМЛ-2220		
ПМЛ-2230	205	-

Марка, поз.	Обозначение	Наименование	Кол. на испол. 5.407-84.1.200мч			Масса ед., кг	Примечание
			-	01			
1	5.407-84.2.60	Пускатели в сборе	1	1			
2	5.407-84.2.170	Обхват	1				
	-01			1			
3		Болт М8×25 ГОСТ7798-70	2	2			
4		Гайка М8 ГОСТ5915-70	2	2			
5		Шайба 8 ГОСТ6958-78	2	2			
6		Шайба 8 ГОСТ6402-70	2	2			

* Размеры для справок.

Нач.отд.	Тюрин		
Н.контр.	Тычинин		
ГИП	Тычинин		11.84
Ведущ.	Омельченко		

5.407-84.1.200мч

Запускателя ПМЛ 2-й величины нереверсивные на ж.б. колонне среднего ряда. Монтажный чертеж

Стадия	Лист	Листов
Р		1

УГППКИ ТЯЖПРОМЭЛЕКТРОПРОЕКТ ХАРЬКОВ

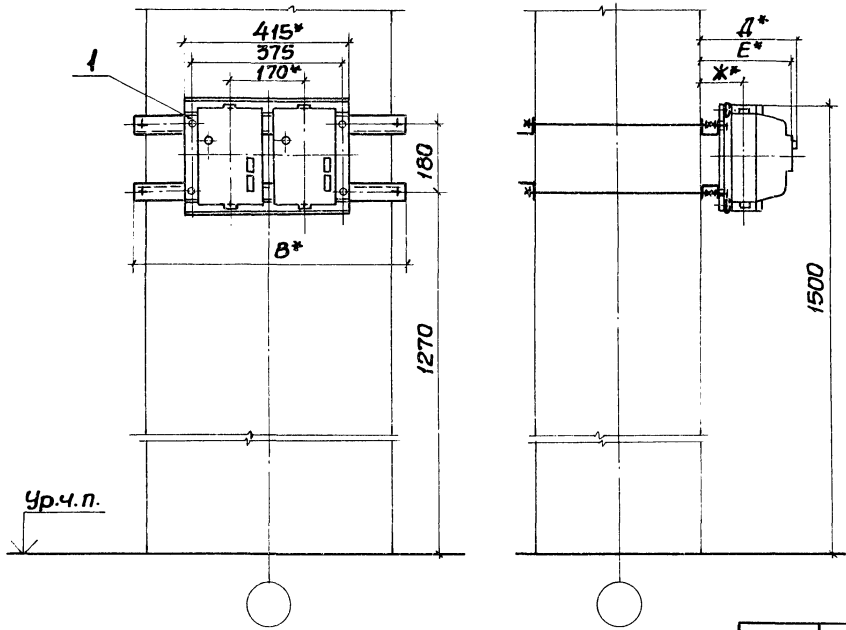

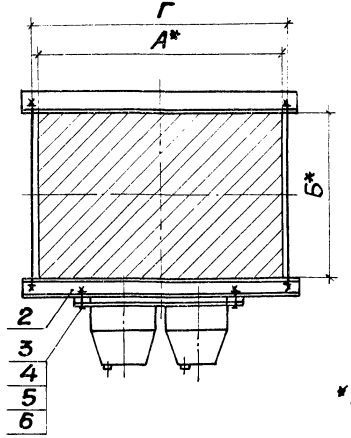

Таблица 1

Обозначение	Размеры, мм			
	А	Б	В	Г
5.407-84.1.210МЧ	400	400	475	425
-01	500		625	525

Таблица 2

Типы пускателей 3-й и 4-й величин	Размеры, мм		
	Д	Е	Ж
ПМЛ-3210	–	229	85
ПМЛ-3220			
ПМЛ-3230	233,5	–	
ПМЛ-4210	–	229	98
ПМЛ-4220			
ПМЛ-4230	233,5	–	

Марка, поз.	Обозначение	Наименование	Кол на испол. 5.407-84.1.210МЧ			Масса ед., кг	Примечание
			–	01			
1	5.407-84.2.70	Пускатели в сборе	1	1			
2	5.407-84.2.170	Обхват	1				
	-01			1			
3		Болт М8х25 ГОСТ 7798-70	4	4			
4		Гайка М8 ГОСТ 5915-70	4	4			
5		Шайба 8 ГОСТ 6958-78	4	4			
6		Шайба 8 ГОСТ 6402-70	4	4			

*Размеры для справок.

Нач.отд.	Тюрин		
Н.контр.	Тычинин		
ГИП	Тычинин		11.87г.
Ведущ.	Омельченко		

5.407-84.1.210МЧ

2 пускателя ПМЛ 3-й и 4-й величин нереверсивные на ж.б. колонне среднего ряда. Монтажный чертеж

Стадия	Лист	Листов
Р		1

УГППКИ ТЯЖПРОМЭЛЕКТРОПРОЕКТ ХАРЬКОВ

Инв.№ подл. | Подпись и дата | Взам.инв.№

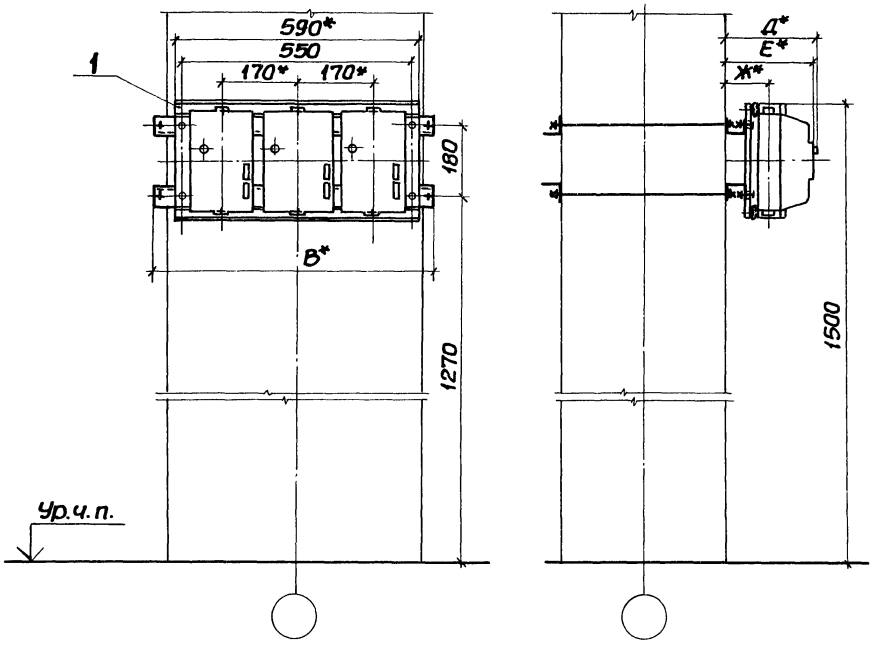

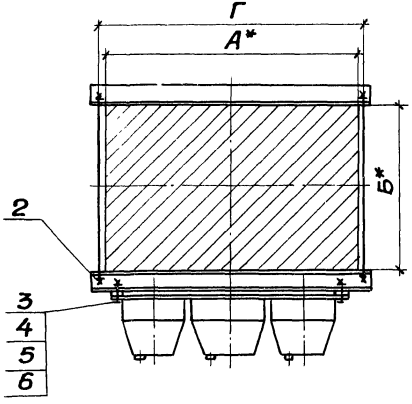

* Размеры для справок.

Таблица 1

Обозначение	Размеры, мм			
	А	Б	В	Г
5.407-84.1.220МЧ	500	400	625	525
-01	600		675	625
-02	700		775	725
-03	500	500	625	525
-04	600		675	625

Таблица 2

Типы пускателей 3-й и 4-й величин	Размеры, мм		
	Д	Е	Ж
ПМЛ-3210	-	229	85
ПМЛ-3220			
ПМЛ-3230	233,5	-	
ПМЛ-4210	-	229	98
ПМЛ-4220			
ПМЛ-4230	233,5	-	

Нач.отд.	Тюрин		
Н.контр.	Тычинин		
ГИП	Тычинин		11.82
Вед.инж.	Омельченко		

5.407-84.1.220МЧ

Запускатели ПМЛ 3-й и 4-й величин нереверсивные наж-б. колонне среднего ряда. Монтажный чертеж

Стадия	Лист	Листов
Р	1	2

УГПЛКИ ТЯЖПРОМЭЛЕКТРОПРОЕКТ ХАРЬКОВ

Марка, поз.	Обозначение	Наименование	Кол. на исполнение 5.407-84.1.220МЧ					Масса ед., кг	Примечание
			–	01	02	03	04		
1	5.407-84.2.90	Пускатели в сборе	1	1	1	1	1		См. табл. 2
2	5.407-84.2.170-01	Обхват	2						
	-02			2					
	-03				2				
	-06					2			
	-07						2		
3		Болт М8х25 ГОСТ 7798-70	4	4	4	4	4		
4		Гайка М8 ГОСТ 5915-70	4	4	4	4	4		
5		Шайба 8 ГОСТ 6958-78	4	4	4	4	4		
6		Шайба 8 ГОСТ 6402-70	4	4	4	4	4		

Инв.№ подл. | Подпись и дата | Взам. инв.№

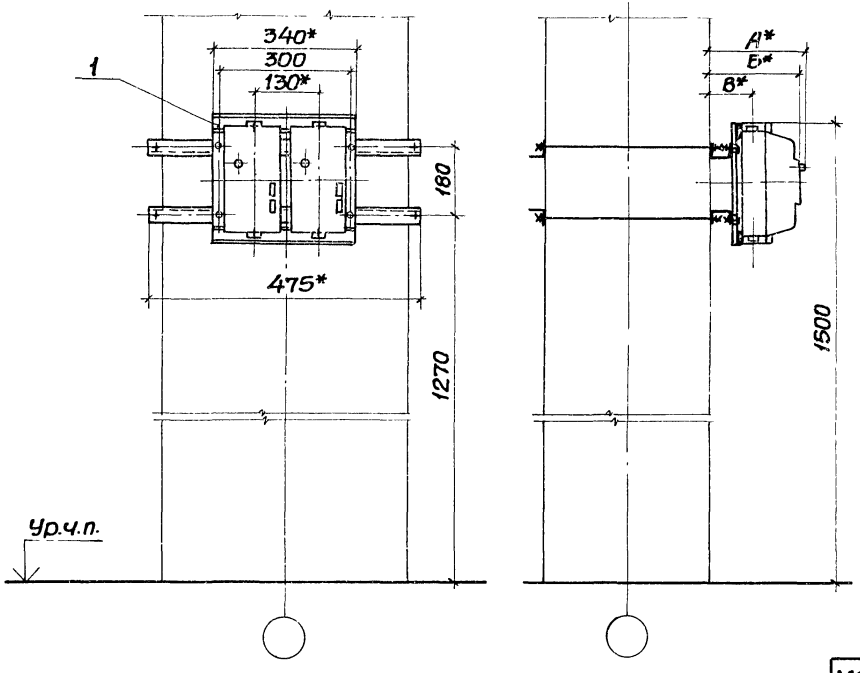

Типы пускателей 1-й и 2-й величин	Размеры, мм		
	А	Б	В
ПМЛ-1611	—	193,5	81
ПМЛ-1621			
ПМЛ-1631	199,5	—	
ПМЛ-2611	—	206	82
ПМЛ-2621			
ПМЛ-2631	212	—	

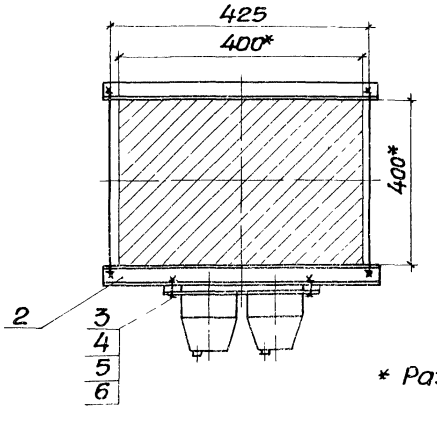

* Размеры для справок.

Марка, поз.	Обозначение	Наименование	Кол.	Масса ед., кг	Примечание
1	5.407-84.2.100	Пускатели в сборе	1		
2	5.407-84.2.170	Обхват	1		
3		Болт М8х25 ГОСТ 7798-70	4		
4		Гайка М8 ГОСТ 5915-70	4		
5		Шайба 8 ГОСТ 6958-78	4		
6		Шайба 8 ГОСТ 6402-70	4		

Нач. отд.	Тюрин		
Н. контр.	Тонкинин		
ГИП	Тычинин		11.87
Вед. инж.	Омельченко		

5.407-84.1.230 МЧ

2 пускателя ПМЛ 1-й и 2-й величин реверсивные на ж/б. колонне среднего ряда. Монтажный чертеж

Стадия	Лист	Листов
Р		1

УГППКИ ТЯЖПРОМЭЛЕКТРОПРОЕКТ ХАРЬКОВ

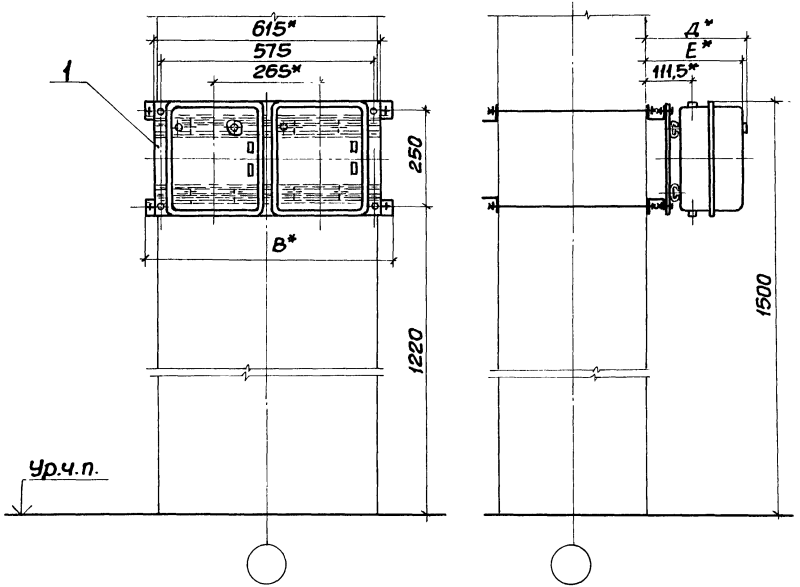

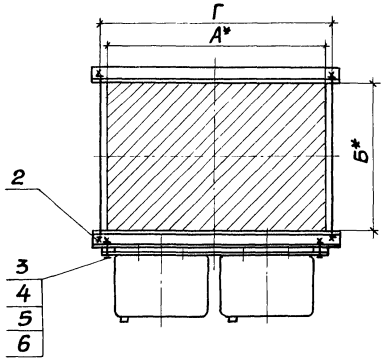

*Размеры для справок.

Таблица 1

Обозначение	Размеры, мм			
	А	Б	В	Г
5.407-84.1.240МЧ	500	400	625	525
-01	600		675	625
-02	700		775	725
-03	500	500	625	525
-04	600		675	625

Таблица 2

Типы пускателей 3-й и 4-й величин	Размеры, мм	
	Д	Е
ПМЛ-3610	-	234,5
ПМЛ-3620		
ПМЛ-3630	238	-
ПМЛ-4610	-	234,5
ПМЛ-4620		
ПМЛ-4630	238	-

Нач.отд.	Тюрин		
Н.контр.	Тычинин		
ГИП	Тычинин		11.87г.
Вед.инж.	Омельченко		

5.407-84.1.240МЧ

2 пускателя ПМЛ 3-й и 4-й величин реверсивные на ж.б. колонне среднего ряда. Монтажный чертеж

Стадия	Лист	Листов
Р	1	2

УГППКИ ТЯЖПРОМЭЛЕКТРОПРОЕКТ ХАРЬКОВ

Инв.№ подл. | Подпись и дата | Взам.инв.№

Марка, поз.	Обозначение	Наименование	Кол. на исполнение 5.407-84.1.240мч					Масса ед., кг	Примечание
			–	01	02	03	04		
1	5.407-84.2.120	Пускатели в сборе	1	1	1	1	1		См. табл 2
2	5.407-84.2.170-01	Обхват	2						
	-02			2					
	-03				2				
	-06					2			
	-07						2		
3		Болт М8х25 ГОСТ 7798-70	4	4	4	4	4		
4		Гайка М8 ГОСТ 5915-70	4	4	4	4	4		
5		Шайба 8 ГОСТ 6958-78	4	4	4	4	4		
6		Шайба 8 ГОСТ 6402-70	4	4	4	4	4		

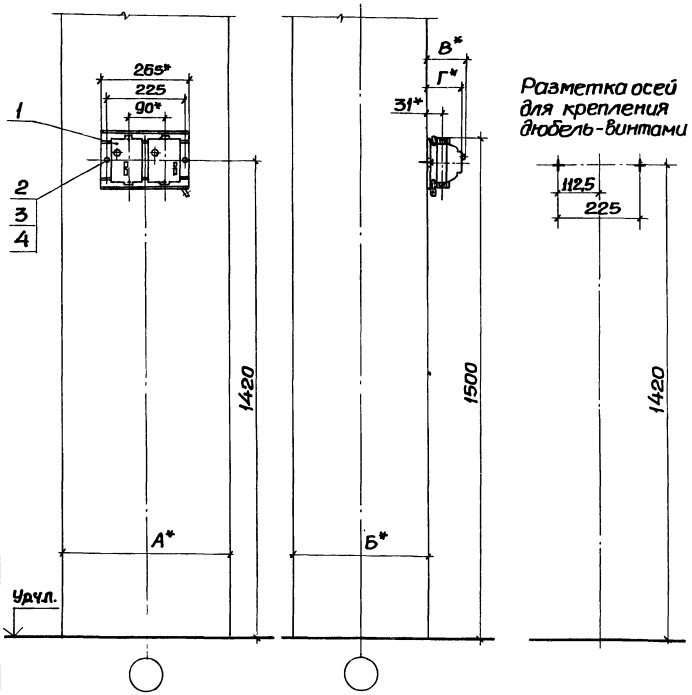

Разметка осей для крепления дюбель-винтами

Таблица 1

Обозначение	Размеры, мм А	Б
5.407-84.1.250МЧ	500	400
-01	600	
-02	700	
-03	800	
-04	900	
-05	500	500
-06	600	

Таблица 2

Типы пускателей 1-й величины	Размеры, мм В	Г
ПМЛ-1210	-	129,5
ПМЛ-1220		
ПМЛ-1230	137,5	-

Марка, поз.	Обозначение	Наименование	Кол.	Масса ед., кг	Примечание
1	5.407-84.2.10	Пускатели в сборе	1		См. табл 2
2		Дюбель-винт ДВМ6 ТУ14-4.1375-86	2		См. п. 2
3		Шайба 6 ГОСТ 6958-78	2		
4		Шайба 6 ГОСТ 6402-70	2		

1.* Размеры для справок.
2. Длина дюбель-винтов согласно Инструкции ВСН 410-80.

Инв.№ подл. | Подпись и дата | Взам.инв.№

Нач.отд.	Тюрин		
Н.контр.	Тычинин		
ГИП	Тычинин		11.87
Ст.инж.	Мартыненко		

5.407-84.1.250МЧ

2 пускателя ПМЛ 1-й величины нереверсивные на ж.б. колонне. Монтажный чертеж

Стадия	Лист	Листов
Р		1

УГППКИ ТЯЖПРОМЭЛЕКТРОПРОЕКТ ХАРЬКОВ

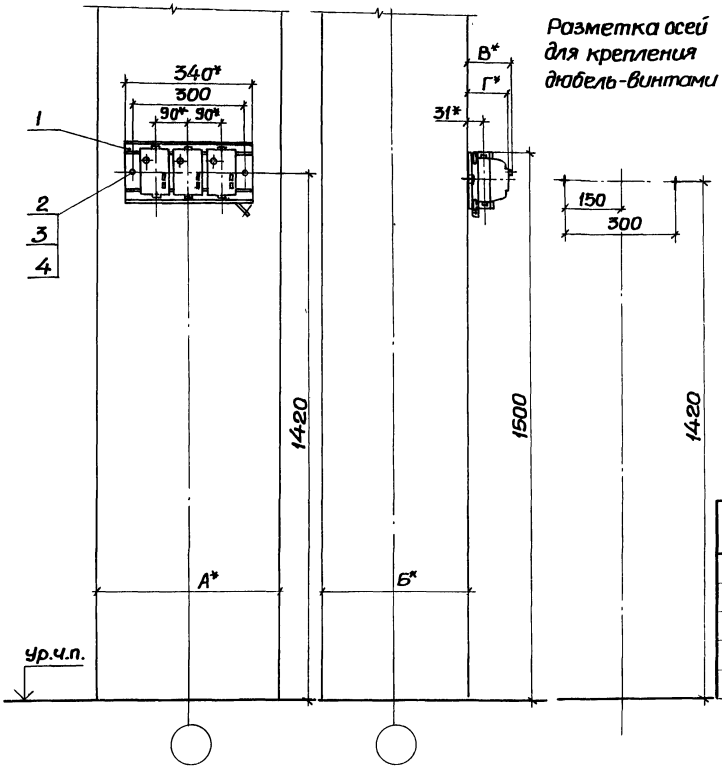

Разметка осей для крепления дюбель-винтами

Таблица 1

Обозначение	Размеры, мм А	Б
5.407-84.1.260МЧ	500	400
-01	600	
-02	700	
-03	800	
-04	900	
-05	500	500
-06	600	

Таблица 2

Типы пускателей 1-й величины	Размеры, мм В	Г
ПМЛ-1210	-	129,5
ПМЛ-1220		
ПМЛ-1230	137,5	-

Марка, поз.	Обозначение	Наименование	Кол.	Масса ед., кг	Примечание
1	5.407-84.2.30	Пускатели в сборе	1		См. табл 2
2		Дюбель-винт ДВ М6 ТУ14-4.1375-86	2		См. п. 2
3		Шайба 6 ГОСТ 6958-78	2		
4		Шайба 6 ГОСТ 6402-70	2		

1.* Размеры для справок.

2. Длина дюбель-винтов согласно Инструкции ВСН 410-80

Нач. отд.	Тюрин		
Н. контр.	Тычинин		
ГИП	Тычинин		
Вед. инж.	Омельченко		
Ч. констр.	Голощапова		

5.407-84.1.260МЧ

3 пускателя ПМЛ 1-й величины нереверсивные на ж.-б. колонне. Монтажный чертеж

Стадия	Лист	Листов
Р		1

УГППКИ ТЯЖПРОМЭЛЕКТРОПРОЕКТ ХАРЬКОВ

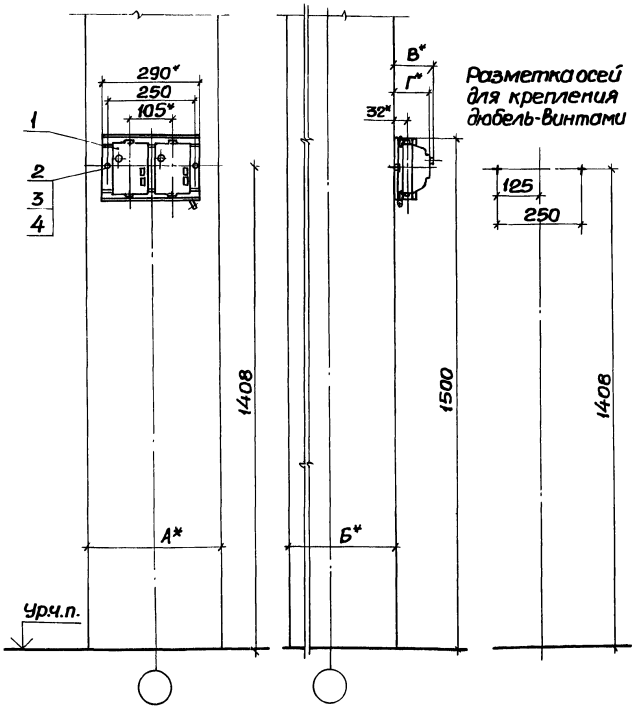

Разметка осей для крепления дюбель-винтами

Таблица 1

Обозначение	Размеры, мм А	Б
5.407-84.1.270МЧ	500	400
-01	600	
-02	700	
-03	800	
-04	900	
-05	500	500
-06	600	

Таблица 2

Типы пускателей 2-й величины	Размеры, мм В	Г
ПМЛ-2210	-	147
ПМЛ-2220		
ПМЛ-2230	155	-

Марка, поз.	Обозначение	Наименование	Кол.	Масса ед., кг	Примечание
1	5.407-84.2.40	Пускатели в сборе	1		См.табл.2
2		Дюбель-винт Дв М6 ТУ14-4.1375-86	2		См.п.2
3		Шайба 6 ГОСТ6958-78	2		
4		Шайба 6 ГОСТ6402-70	2		

1.* Размеры для справок.
2. Длина дюбель-винтов согласно Инструкции ВСН410-80.

Начотд.	Тюрин		5.407-84.1.270МЧ		
Н.контр.	Тычинин		2пускателя ПМЛ 2-й величины нереверсивные наж.б. колонне. Монтажный чертеж	Стадия	Лист	Листов
ГИП	Тычинин	11.87		Р		1
Вед.инж.	Омельченко			УГППКИ ТЯЖПРОМЭЛЕКТРОПРОЕКТ ХАРЬКОВ		
Ч.констр.	Галощапова					

Инв.№подл. | Подпись и дата | Взам.инв.№

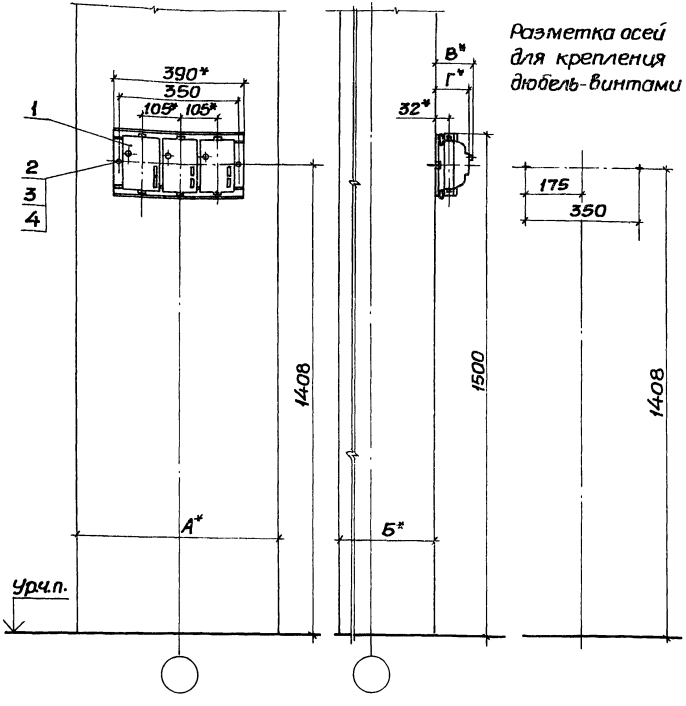

Разметка осей для крепления дюбель-винтами

Таблица 1

Обозначение	Размеры, мм А	Б
5.407-84.1.280МЧ	600	400
-01	700	
-02	800	
-03	900	
-04	600	500

Таблица 2

Типы пускателей 2-й величины	Размеры, мм В	Г
ПМЛ-2210	-	147
ПМЛ-2220		
ПМЛ-2230	155	-

Марка, поз.	Обозначение	Наименование	Кол.	Масса ед., кг	Примечание
1	5.407-84.2.60	Пускатели в сборе	1		См. табл. 2
2		Дюбель-винт ДВ М6			
		ТУ14-4.1375-86	2		См. п. 2
3		Шайба 6 ГОСТ 6958-78	2		
4		Шайба 6 ГОСТ 6402-70	2		

1.* Размеры для справок.
2. Длина дюбель-винтов согласно Инструкции ВСН 410-80.

Нач. отд.	Тюрин		5.407-84.1.280МЧ		
Н. контр.	Тычинин		3 пускателя ПМЛ 2-й величины нереверсивные наж.-б. колонне. Монтажный чертеж	Стадия: Р	Лист:	Листов: 1
ГИП	Тычинин			ЧГ ПКИ ТЯЖПРОМЭЛЕКТРОПРОЕКТ ХАРЬКОВ		
Ст. инж.	Мартыненко					

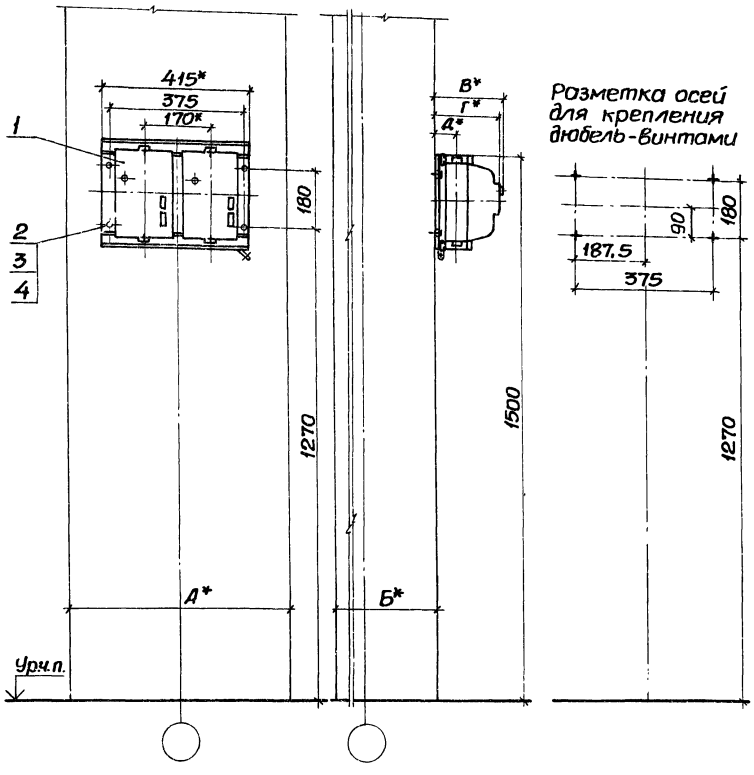

Разметка осей для крепления дюбель-винтами

Таблица 1

Обозначение	Размеры, мм А	Б
5.407-84.1.290МЧ	600	400
-01	700	
-02	800	
-03	900	
-04	600	500

Таблица 2

Типы пускателей 3-й и 4-й величин	Размеры, мм В	Г	Д
ПМЛ-3210	–	179	35
ПМЛ-3220			
ПМЛ-3230	183,5		
ПМЛ-4210	–	179	48
ПМЛ-4220			
ПМЛ-4230	183,5	–	

Марка, поз.	Обозначение	Наименование	Кол.	Масса ед., кг	Примечание
1	5.407-84.2.70	Пускатели в сборе	1		См. табл. 2
2		Дюбель-винт ДВ М6 ТУ14-4.1375-86	4		См. п. 2
3		Шайба 6 ГОСТ 6958-78	4		
4		Шайба 6 ГОСТ 6402-70	4		

1.* Размеры для справок.
2. Длина дюбель-винтов согласно Инструкции ВСН 410-80.

Нач. отд.	Тюрин		
Н. контр.	Тычинин		
ГИП	Тычинин		11.84
Вед. инж.	Омельченко		
Ч. констр.	Голощапова		

5.407-84.1.290МЧ

2 пускателя ПМЛ 3-й и 4-й величин нереверсивные на ж/б. колонне. Монтажный чертеж

Стадия	Лист	Листов
Р		1

УГППКИ ТЯЖПРОМЭЛЕКТРОПРОЕКТ ХАРЬКОВ

Инв. № подл. | Подпись и дата | Взам. инв. №

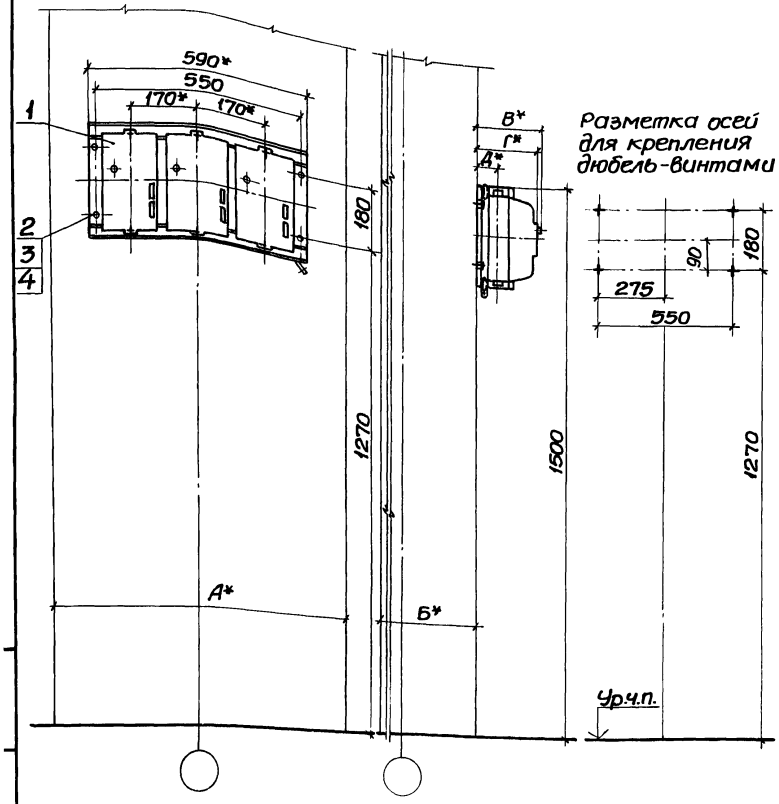

Разметка осей для крепления дюбель-винтами

Таблица 1

Обозначение	Размеры, мм А	Б
5.407-84.1.300МЧ	800	400
-01	900	

Таблица 2

Типы пускателей 3-й и 4-й величин	Размеры, мм В	Г	Д
ПМЛ-3210	–	179	35
ПМЛ-3220			
ПМЛ-3230	183,5	–	
ПМЛ-4210	–	179	48
ПМЛ-4220			
ПМЛ-4230	183,5	–	

Марка, поз.	Обозначение	Наименование	Кол	Масса ед., кг	Примечание
1	5.407-84.2.90	Пускатели в сборе	1		См.табл.2
2.		Дюбель-винт Д8 М6			
		ТУ14-4.1375-86	4		См.п 2
3		Шайба 6 ГОСТ6958-78	4		
4		Шайба 6 ГОСТ6402-70	4		

1.* Размеры для справок.

2. Длина дюбель-винтов согласно Инструкции ВСН410-80.

Нач.отд.	Тюрин		
Н.контр.	Тычинин		
ГИП	Тычинин		11.84
Вед.инж.	Омельченко		
Ч.констр.	Голощапова		

5.407-84.1.300МЧ

3 пускателя ПМЛ 3-й и 4-й величин нереверсивные наж.-б. колонне. Монтажный чертеж

Стадия	Лист	Листов
Р		1

УГППКИ ТЯЖПРОМЭЛЕКТРОПРОЕКТ ХАРЬКОВ

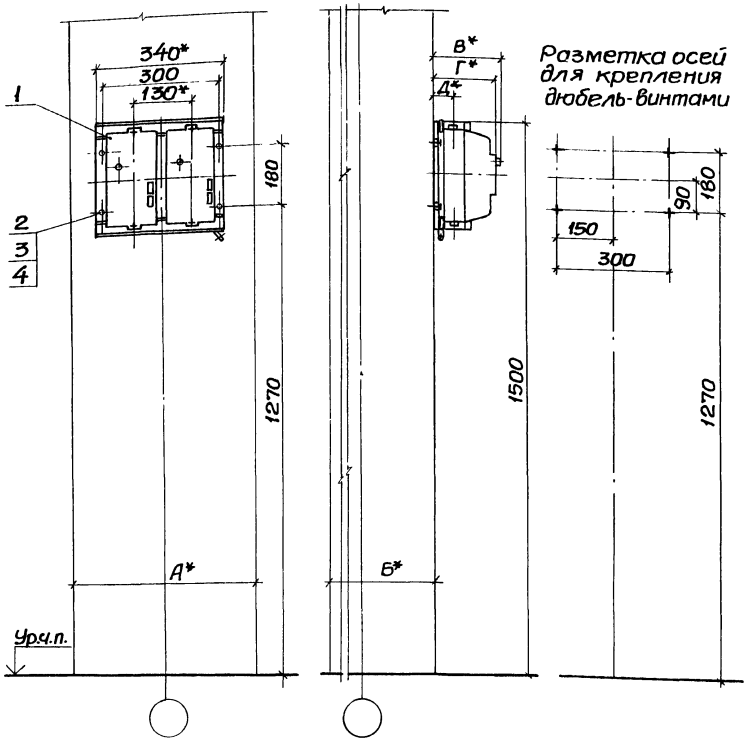

Разметка осей для крепления дюбель-винтами

Таблица 1

Обозначение	Размеры, мм А	Б
5.407-84.1.310МЧ	500	400
-01	600	
-02	700	
-03	800	
-04	900	
-05	500	500
-06	600	

Таблица 2

Типы пускателей 1-й и 2-й величин	Размеры, мм В	Г	Д
ПМЛ-1611	–	143,5	31
ПМЛ-1621			
ПМЛ-1631	149,5	–	
ПМЛ-2611	–	156	32
ПМЛ-2621			
ПМЛ-2631	162	–	

Марка поз.	Обозначение	Наименование	Кол.	Масса ед., кг	Примечание
1	5.407-84.2.100	Пускатели в сборе	1		См. табл 2
2		Дюбель-винт ДВ М6			
		ТУ14-4.1375-86	4		См п. 2
3		Шайба 6 ГОСТ6958-78	4		
4		Шайба 6 ГОСТ6402-70	4		

1.* Размеры для справок.

2. Длина дюбель-винтов согласна Инструкции ВСН410-80.

Инв.№ подл. | Подпись и дата | Взам. инв.№

Нач.отд.	Тюрин		
Н.контр.	Тычинин		
ГИП	Тычинин		11.87
Вед.инж	Омельченко		
Ч.констр.	Голощапова		

5.407-84.1.310МЧ

2 пускателя ПМЛ 1-й и 2-й величин реверсивные на ж-б. колонне. Монтажный чертеж

Стадия	Лист	Листов
Р		1

УГППКИ ТЯЖПРОМЭЛЕКТРОПРОЕКТ ХАРЬКОВ

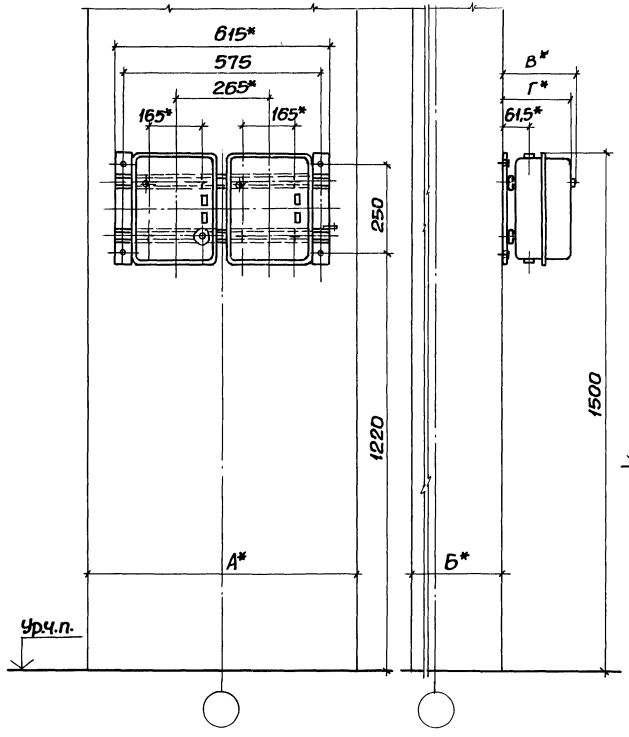

Разметка осей для крепления дюбель-винтами

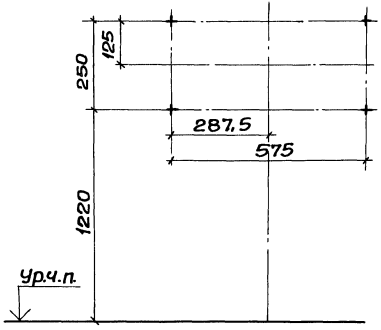

Таблица 1

Обозначение	Размеры, мм А	Б
5.407-84.1.320МЧ	800	400
-01	900	

Таблица 2

Типы пускателей 3-ей 4-ой величин	Размеры, мм В	Г
ПМЛ-3610	–	184,5
ПМЛ-3620		
ПМЛ-3630	188	–
ПМЛ-4610	–	184,5
ПМЛ-4620		
ПМЛ-4630	188	–

Марка, поз.	Обозначение	Наименование	Кол.	Масса ед., кг	Примечание
1	5.407-84.2.120	Пускатели в сборе	1		См. табл. 2
2		Дюбель-винт ДВМ6 ТУ14-4.1375-86	4		См. п. 2
3		Шайба 6 ГОСТ 6958-78	4		
4		Шайба 6 ГОСТ 6402-70	4		

1.* Размеры для справок.
2. Длина дюбель-винтов согласно Инструкции ВСН 410-80.

Нач. отд.	Тюрин		
Н. контр.	Тычинин		
ГИП	Тычинин		
Вед. инж.	Омельченко		

5.407-84.1.320МЧ

2 пускателя ПМЛ 3-ей 4-ой величин реверсивные на ж.-б. колонне. Монтажный чертеж

Стадия	Лист	Листов
Р		1

УГППКИ ТЯЖПРОМЭЛЕКТРОПРОЕКТ ХАРЬКОВ

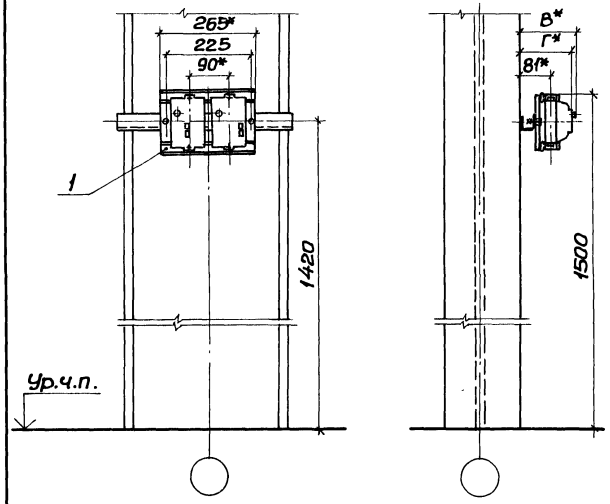

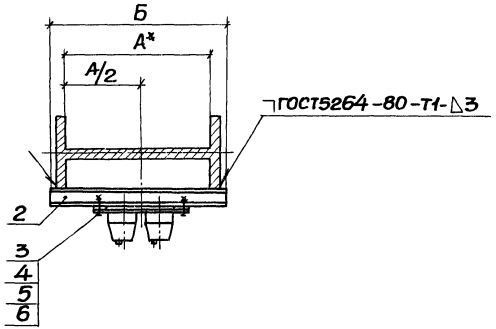

* Размеры для справок.

Таблица 1

Обозначение	Размеры, мм А	Б
5.407-84.1.330МЧ	400	475
-01	530	600
-02	630	700
-03	710	775
-04	900	975

Таблица 2

Типы пускателей 1-й величины	Размеры, мм В	Г
ПМЛ-1210	-	179,5
ПМЛ-1220		
ПМЛ-1230	187,5	-

Марка, поз.	Обозначение	Наименование	Кол. на исполнение 5.407-84.1.330МЧ -	01	02	03	04	Масса ед., кг	Примечание
1	5.407-84.2.10	Пускатели в сборе	1	1	1	1	1		См.табл.2
		Основание							
		Швеллер УСЭК53У3							
		ТУ36-2355-80							
2	5.407-84.1.331	ℓ=475	1					1,3	
	-01	ℓ=600		1				1,7	
	-02	ℓ=700			1			2,0	
	-03	ℓ=775				1		2,2	
	-04	ℓ=975					1	2,8	
3		Болт М8×16 ГОСТ7798-70	2	2	2	2	2		
4		Гайка М8 ГОСТ5915-70	2	2	2	2	2		
5		Шайба 8 ГОСТ6958-78	2	2	2	2	2		
6		Шайба 8 ГОСТ6402-70	2	2	2	2	2		

Нач. отд.	Тюрин		
Н. контр.	Тычинин		
ГИП	Тычинин		11.87
Вед. инж.	Омельченко		

5.407-84.1.330МЧ

2 пускателя ПМЛ 1-й величины нереверсивные на стальной колонне. Монтажный чертеж

Стадия	Лист	Листов
Р		1

УГППКИ ТЯЖПРОМЭЛЕКТРОПРОЕКТ ХАРЬКОВ

Инв.№ подл. | Подпись и дата | Взам.инв.№

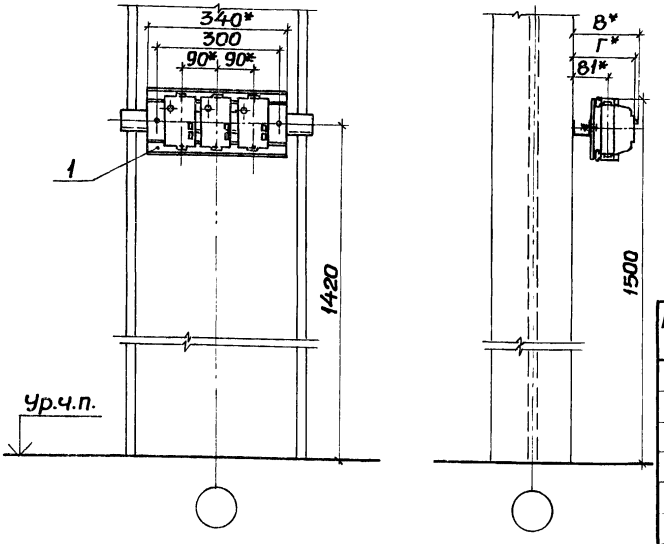

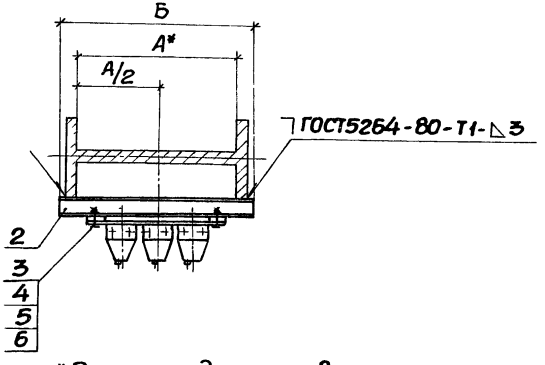

*Размеры для справок.

Таблица 1

Обозначение	Размеры, мм А	Б
5.407-84.1.340МЧ	400	475
-01	530	600
-02	630	700
-03	710	775
-04	900	975

Таблица 2

Типы пускателей 1-й величины	Размеры, мм В	Г
ПМЛ-1210	–	179,5
ПМЛ-1220		
ПМЛ-1230	187.5	–

Марка, поз.	Обозначение	Наименование	Кол. на исполнение 5.407-84.1.340МЧ –	01	02	03	04	Масса ед., кг	Примечание
1	5.407-84.2.30	Пускатели в сборе	1	1	1	1	1		См. табл 2
		Основание							
		Швеллер У СЭК53У3							
		ТУ36-2355-80							
2	5.407-84.1.341	ℓ=475	1					1,3	
	-01	ℓ=600		1				1,7	
	-02	ℓ=700			1			2,0	
	-03	ℓ=775				1		2,2	
	-04	ℓ=975					1	2,8	
3		Болт М8х16 ГОСТ7798-70	2	2	2	2	2		
4		Гайка М8 ГОСТ5915-70	2	2	2	2	2		
5		Шайба 8 ГОСТ6958-78	2	2	2	2	2		
6		Шайба 8 ГОСТ6402-70	2	2	2	2	2		

Нач.отд.	Тюрин		
Н.контр.	Тычинин		
ГИП	Тычинин		11.87г.
Ведущ.инж.	Омельченко		

5.407-84.1.340МЧ

3 пускателя ПМЛ 1-й величины нереверсивные на стальной колонне. Монтажный чертеж

Стадия	Лист	Листов
Р		1

УГППКИ ТЯЖПРОМЭЛЕКТРОПРОЕКТ ХАРЬКОВ

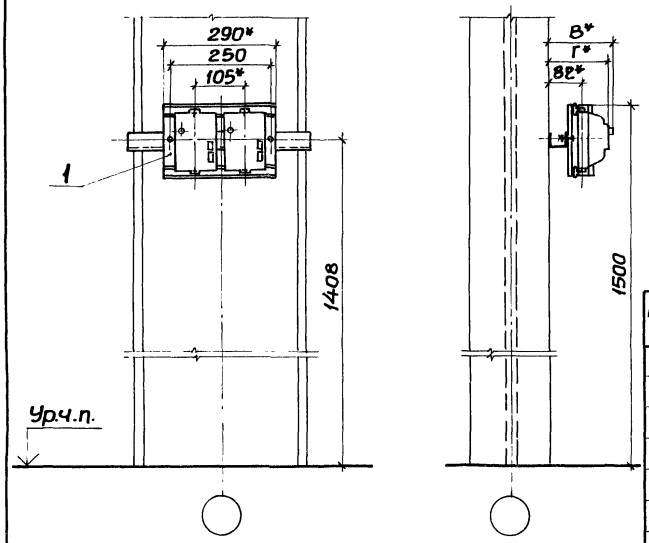

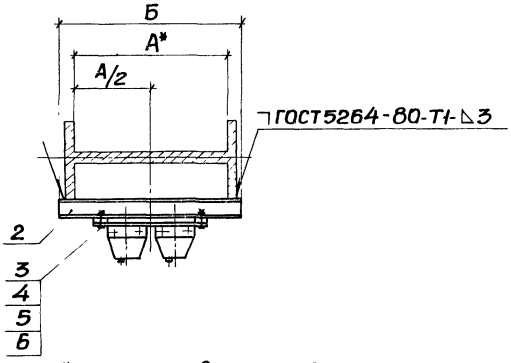

* Размеры для справок.

Таблица 1

Обозначение	Размеры, мм А	Б
5.407-84.1.350МЧ	400	475
-01	530	600
-02	630	700
-03	710	775
-04	900	975

Таблица 2

Типы пускателей 2-й величины	Размеры, мм В	Г
ПМЛ-2210	-	197
ПМЛ-2220		
ПМЛ-2230	205	-

Марка, поз.	Обозначение	Наименование	Кол. на исполнение 5.407-84.1.350МЧ -	01	02	03	04	Масса ед., кг	Примечание
1	5.407-84.2.40	Пускатели в сборе	1	1	1	1	1		См. табл. 2
		Основание							
		Швеллер УСЭК 53У3							
		ТУ36-2355-80							
2	5.407-84.1.351	ℓ=475	1					1,3	
	-01	ℓ=600		1				1,7	
	-02	ℓ=700			1			2,0	
	-03	ℓ=775				1		2,2	
	-04	ℓ=975					1	2,8	
3		Болт М8×16 ГОСТ7798-70	2	2	2	2	2		
4		Гайка М8 ГОСТ5915-70	2	2	2	2	2		
5		Шайба 8 ГОСТ6958-78	2	2	2	2	2		
6		Шайба 8 ГОСТ6402-70	2	2	2	2	2		

Нач. отд.	Тюрин		
Н. контр.	Тычинин		
ГИП	Тычинин		11.87
Вед. инж.	Омельченко		

5.407-84.1.350МЧ

2 пускателя ПМЛ 2-й величины нереверсивные на стальной колонне. Монтажный чертеж

Стадия	Лист	Листов
Р		1

УГППКИ ТЯЖПРОМЭЛЕКТРОПРОЕКТ ХАРЬКОВ

Инв. № подл. | Подпись и дата | Взам. инв. №

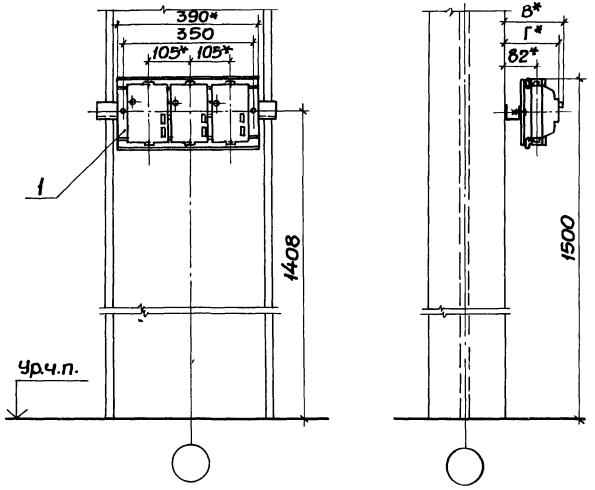

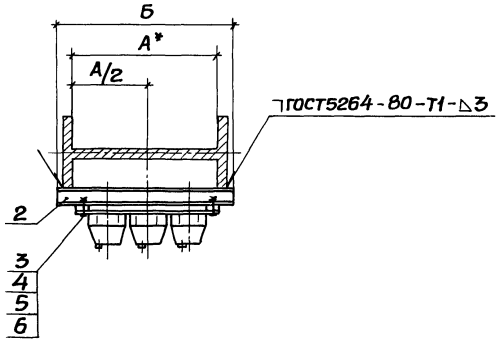

*Размеры для справок

Таблица 1

Обозначение	Размеры, мм А	Б
5.407-84.1.360МЧ	400	475
-01	530	600
-02	630	700
-03	710	775
-04	900	975

Таблица 2

Типы пускателей 2-й величины	Размеры, мм В	Г
ПМЛ-2210	-	197
ПМЛ-2220		
ПМЛ-2230	205	-

Марка, поз.	Обозначение	Наименование	Кол. на исполнение 5.407-84.1.360МЧ -	01	02	03	04	Масса ед., кг	Примечание
1	5.407-84.2.60	Пускатели в сборе	1	1	1	1	1		См. табл. 2
		Основание							
		Швеллер УСЭК 53У3							
		ТУ36-2395-80							
2	5.407-84.1.361	Г=475	1					1,3	
	-01	Г=600		1				1,7	
	-02	Г=700			1			2,0	
	-03	Г=775				1		2,2	
	-04	Г=975					1	2,8	
3		Болт М8х16 ГОСТ 7798-70	2	2	2	2	2		
4		Гайка М8 ГОСТ 5915-70	2	2	2	2	2		
5		Шайба 8 ГОСТ 6958-78	2	2	2	2	2		
6		Шайба 8 ГОСТ 6402-70	2	2	2	2	2		

Нач. отд.	Тюрин		5.407-84.1.360МЧ
Н. контр.	Тычинин		3 пускателя ПМЛ 2-й величины нереверсивные на стальной колонне. Монтажный чертеж
ГИП	Тычинин	11.87	
Вед. инж.	Омельченко		

Стадия	Лист	Листов
Р		1

УГППКИ ТЯЖПРОМЭЛЕКТРОПРОЕКТ ХАРЬКОВ

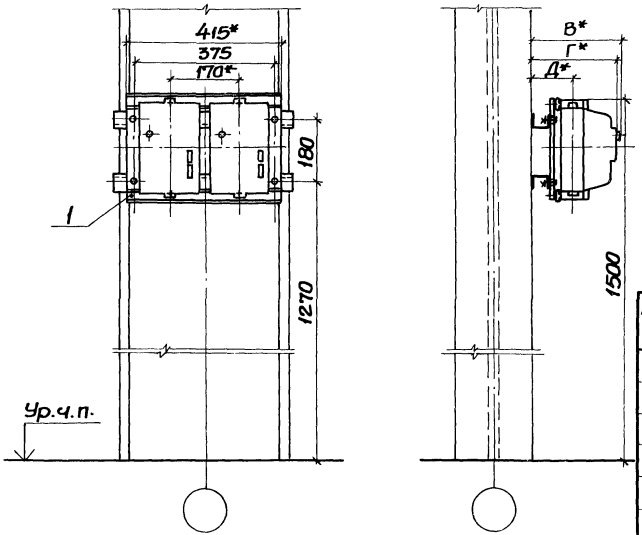

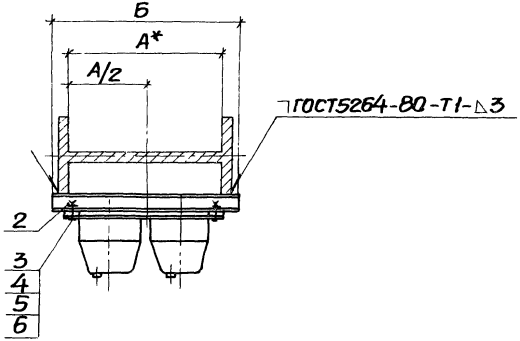

* Размеры для справок

Таблица 1

Обозначение	Размеры, мм А	Б
5.407-84.1.370МЧ	400	475
-01	530	600
-02	630	700
-03	710	775
-04	900	975

Таблица 2

Типы пускателей 3-й и 4-й величин	Размеры, мм В	Г	Д
ПМЛ-3210	–	229	85
ПМЛ-3220			
ПМЛ-3230	233,5	–	
ПМЛ-4210	–	229	98
ПМЛ-4220			
ПМЛ-4230	233,5	–	

Марка, поз.	Обозначение	Наименование	Кол. на исполнение 5.407-84.1.370МЧ –	01	02	03	04	Масса ед., кг	Примечание
1	5.407-84.2.70	Пускатели в сборе	1	1	1	1	1		См. табл 2
		Основание							
		Швеллер УСЭК 53У3							
		ТУ36-2355-80							
2	5.407-84.1.371	ℓ=475	2					1,3	
	-01	ℓ=600		2				1.7	
	-02	ℓ=700			2			2,0	
	-03	ℓ=775				2		2.2	
	-04	ℓ=975					2	2.8	
3		Болт М8х16 ГОСТ7798-70	4	4	4	4	4		
4		Гайка М8 ГОСТ5915-70	4	4	4	4	4		
5		Шайба В ГОСТ6958-78	4	4	4	4	4		
6		Шайба В ГОСТ6402-70	4	4	4	4	4		

Нач. отд.	Тюрин		11.87
Н. контр.	Тычинин		
ГИП	Тычинин		
Вед. инж.	Омельченко		

5.407-84.1.370МЧ

2пускателя ПМЛ 3-й и 4-й величин нереверсивные на стальной колонне. Монтажный чертеж

Стадия	Лист	Листов
Р		1

УГППКИ ТЯЖПРОМЭЛЕКТРОПРОЕКТ ХАРЬКОВ

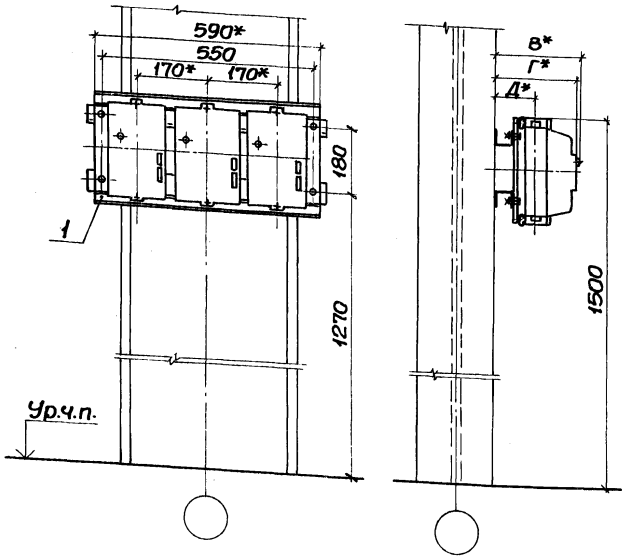

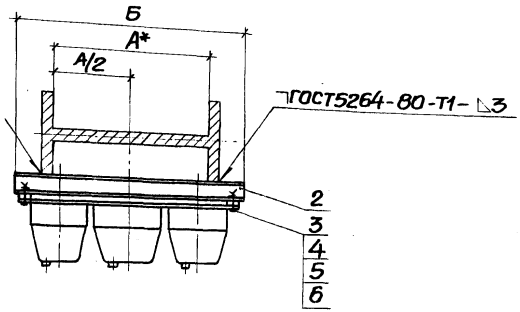

* Размеры для справок

Таблица 1

Обозначение	Размеры, мм А	Б
5.407-84.1.380МЧ	400	600
-01	530	
-02	630	700
-03	710	775
-04	900	975

Таблица 2

Типы пускателей 3-й и 4-й величин	Размеры, мм В	Г	Д
ПМЛ-3210	-	229	85
ПМЛ-3220			
ПМЛ-3230	233,5	-	
ПМЛ-4210	-	229	98
ПМЛ-4220			
ПМЛ-4230	233,5	-	

Марка, поз.	Обозначение	Наименование	Кол. на исполнение 5.407-84.1.380МЧ -	01	02	03	04	Масса ед., кг	Примечание
1	5.407-84.2.90	Пускатели в сборе	1	1	1	1	1		См. табл. 2
		Основание							
		Швеллер УСЭК53У3							
		ТУ36-2355-80							
2	5.407-84.1.381	ℓ=600	2	2				1,7	
	-01	ℓ=700			2			2,0	
	-02	ℓ=775				2		2,2	
	-03	ℓ=975					2	2,8	
3		Болт М8×16 ГОСТ 7798-70	2	2	2	2	2		
4		Гайка М8 ГОСТ 5915-70	2	2	2	2	2		
5		Шайба 8 ГОСТ 6958-78	2	2	2	2	2		
6		Шайба 8 ГОСТ 6402-70	2	2	2	2	2		

Нач. отд.	Тюрин		5.407-84.1.380МЧ
Н. контр.	Тычинин		3 пускателя ПМЛ 3-й и 4-й величин нереверсивные на стальной колонне. Монтажный чертеж
ГИП	Тычинин	11.87	
Вед. инж.	Омельченко		

Стадия	Лист	Листов
Р		1

УГППКИ ТЯЖПРОМЭЛЕКТРОПРОЕКТ ХАРЬКОВ

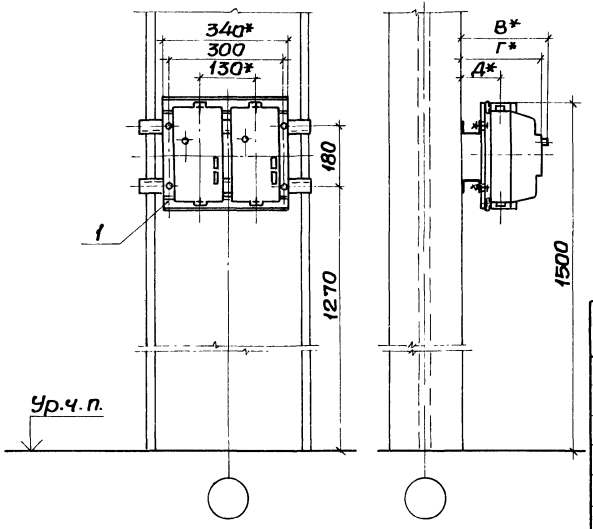

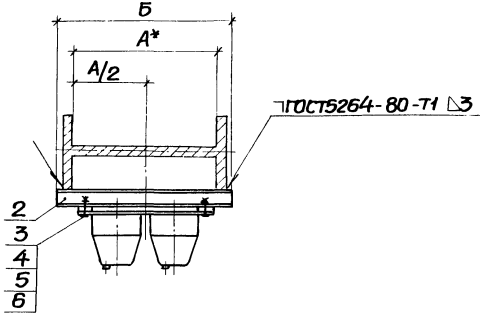

* Размеры для справок

Таблица 1

Обозначение	Размеры, мм А	Б
5.407-84.1.390МЧ	400	475
-01	530	600
-02	630	700
-03	710	775
-04	900	975

Таблица 2

Типы пускателей 1-й и 2-й величин	Размеры, мм В	Г	Д
ПМЛ-1611	-	193,5	81
ПМЛ-1621			
ПМЛ-1631	199,5	-	
ПМЛ-2611	-	206	82
ПМЛ-2621			
ПМЛ-2631	212	-	

Марка, поз.	Обозначение	Наименование	кол. на исполнение 5.407-84.1.390МЧ –	01	02	03	04	Масса ед., кг	Примечание
1	5.407-84.2.100	Пускатели в сборе	1	1	1	1	1		См. табл. 2
		Основание							
		Швеллер У С Э К 53У							
		ТУ 36-2355-80							
2	5.407-84.1.391	ℓ=475	2					1,3	
	-01	ℓ=600		2				1,7	
	-02	ℓ=700			2			2,0	
	-03	ℓ=775				2		2,2	
	-04	ℓ=975					2	2,8	
3		Болт М8х16 ГОСТ 7798-70	4	4	4	4	4		
4		Гайка М8 ГОСТ 5915-70	4	4	4	4	4		
5		Шайба 8 ГОСТ 6958-78	4	4	4	4	4		
6		Шайба 8 ГОСТ 6402-70	4	4	4	4	4		

Инв.№ подл. | Подпись и дата | Взам.инв.№

Нач.отд.	Тарин		5.407-84.1.390МЧ
Н.контр.	Тычинин		2 пускателя ПМЛ 1-й и 2-й величин реверсивные на стальной колонне. Монтажный чертеж
ГИП	Тычинин	11.87	Стадия Р; Лист; Листов 1
Вед.инж.	Омельченко		УГППКИ ТЯЖПРОМЭЛЕКТРОПРОЕКТ ХАРЬКОВ

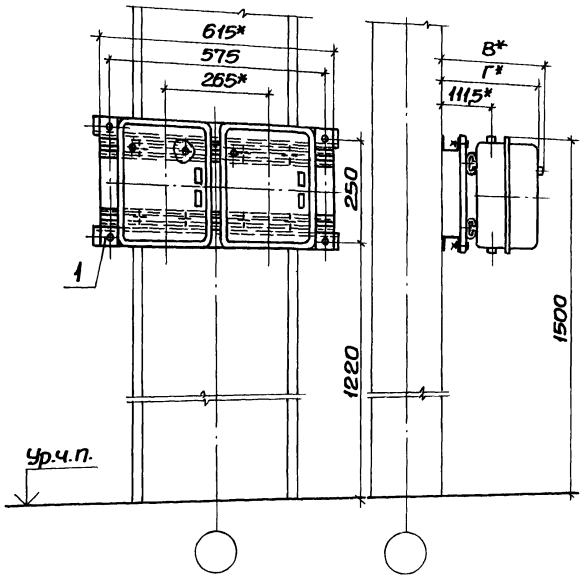

Таблица 1

Обозначение	Размеры, мм	
	А	Б
5.407-84.1.400МЧ	400	625
-01	530	
-02	630	700
-03	710	775
-04	900	975

Таблица 2

Типы пускателей 3-й и 4-й величин	Размеры, мм	
	В	Г
ПМЛ-3610	-	234,5
ПМЛ-3620		
ПМЛ-3630	238	-
ПМЛ-4610	-	234,5
ПМЛ-4620		
ПМЛ-4630	238	-

Марка, поз.	Обозначение	Наименование	Кол. на исполнение 5.407-84.1.400МЧ					Масса ед., кг	Примечание
			-	01	02	03	04		
1	5.407-84.2.120	Пускатели в сборе	1	1	1	1	1		См.табл.2
		Основание							
		Швеллер УСЭК53У3							
		ТУ36-2355-80							
2	5.407-84.1.401	ℓ=625	2	2				1,8	
	-01	ℓ=700			1			2,0	
	-02	ℓ=775				1		2,2	
	-03	ℓ=975					1	2,8	
3		Болт М8×16 ГОСТ7798-70	4	4	4	4	4		
4		Гайка М8 ГОСТ5915-70	4	4	4	4	4		
5		Шайба 8 ГОСТ6958-78	4	4	4	4	4		
6		Шайба 8 ГОСТ6402-70	4	4	4	4	4		

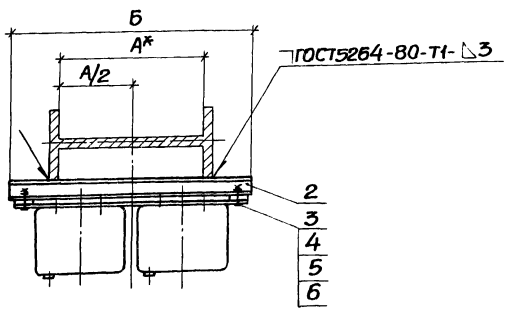

* Размеры для справок

Нач.отд.	Тюрин		
Н.контр.	Тычинин		
ГИП	Тычинин		11.87
Вед.инж.	Омельченко		

5.407-84.1 400МЧ

2 пускателя ПМЛ 3-й и 4-й величин реверсивные на стальной колонне. Монтажный чертеж

Стадия	Лист	Листов
Р		1

УГППКИ ТЯЖПРОМЭЛЕКТРОПРОЕКТ ХАРЬКОВ

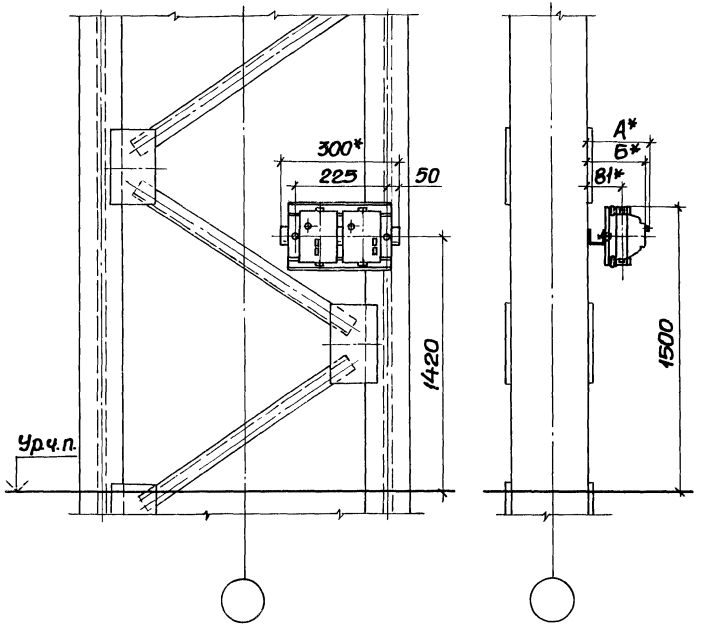

Типы пускателей 1-й величины	Размеры, мм	
	А	Б
ПМЛ- 1210	-	179,5
ПМЛ - 1220		
ПМЛ- 1230	187,5	-

Марка, поз.	Обозначение	Наименование	Кол.	Масса ед., кг	Примечание
1	5.407-84.2.10	Пускатели в сборе	1		См.табл.
2	5.407-84.1.411	Основание			
		Швеллер УСЭК53У3			
		ТУ36-2355-80			
		ℓ=300	1	0,8	
3		Болт М8×25 ГОСТ7798-70	2		
4		Гайка М8 ГОСТ5915-70	2		
5		Шайба 8 ГОСТ6958-78	2		
6		Шайба 8 ГОСТ6402-70	2		

*Размеры для справок

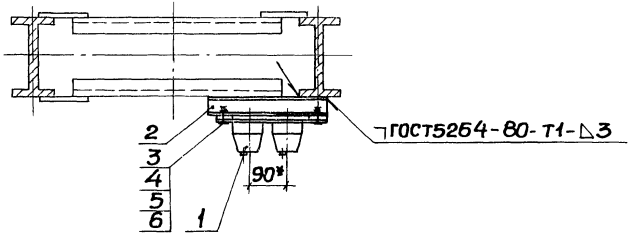

Нач.отд.	Тюрин		
Н.контр.	Тычинин		
ГИП	Тычинин		11.87
Вед.инж.	Омельченко		

5.407-84.1.410МЧ

2 пускателя ПМЛ 1-й величины нереверсивные на стальной ступенчатой колонне. Монтажный чертеж

Стадия	Лист	Листов
Р		1

УГППКИ ТЯЖПРОМЭЛЕКТРОПРОЕКТ ХАРЬКОВ

Инв.№ подл. | Подпись и дата | Взам.инв.№

22793-02 49

Копировал

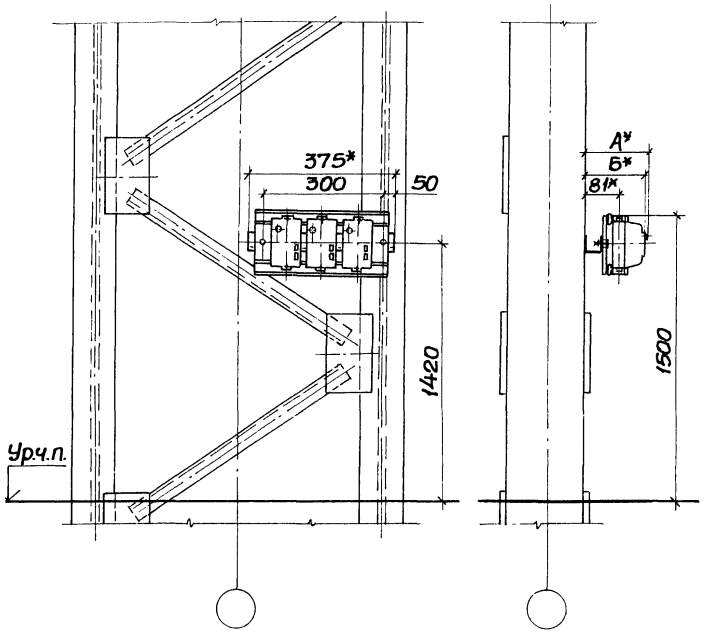

Типы пускателей 1-й величины	Размеры, мм	
	А	Б
ПМЛ-1210	–	179,5
ПМЛ-1220		
ПМЛ-1230	187,5	–

Марка, поз.	Обозначение	Наименование	Кол.	Масса ед., кг	Примечание
1	5.407-84.2.30	Пускатели в сборе	1		См. табл.
2	5.407-84.1.421	Основание			
		Швеллер УСЭК53У3			
		ТУ36-2355-80			
		$\ell = 375$	1	1,1	
3		Болт М8×25 ГОСТ7798-70	2		
4		Гайка М8 ГОСТ5915-70	2		
5		Шайба 8 ГОСТ6958-78	2		
6		Шайба 8 ГОСТ6402-70	2		

*Размеры для справок

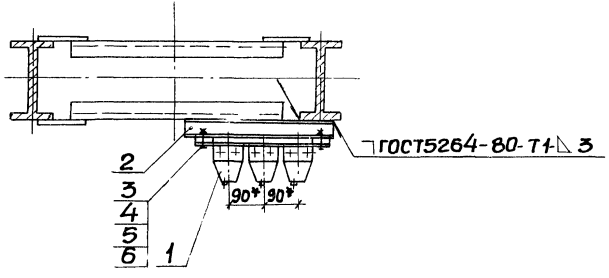

Нач.отд.	Тюрин			5.407-84.1.420МЧ
Н.контр.	Тычинин			3 пускателя ПМЛ 1-й величины, нереверсивные на стальной ступенчатой колонне. Монтажный чертеж
ГИП	Тычинин		11.87г.	
Вед.инж.	Омельченко			

Стадия	Лист	Листов
Р		1

УГППКИ ТЯЖПРОМЭЛЕКТРОПРОЕКТ ХАРЬКОВ

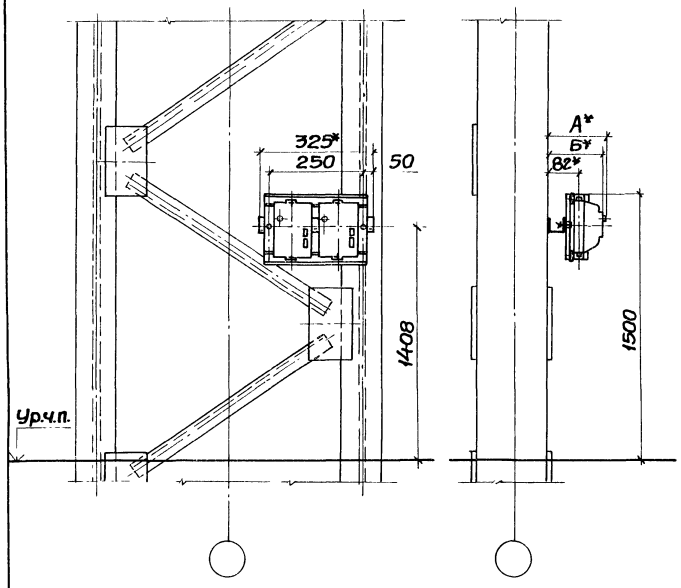

Типы пускателей 2-й величины	Размеры, мм	
	А	Б
ПМЛ-2210	-	197
ПМЛ-2220		
ПМЛ-2230	205	-

Марка, поз.	Обозначение	Наименование	Кол.	Масса ед., кг	Примечание
1	5.407-84.2.40	Пускатели в сборе	1		См. табл.
2	5.407-84.1.431	Основание			
		Швеллер У С Э К 53 У 3			
		ТУ 36-2355-80			
		ℓ=325	1	0,93	
3		Болт М8×25 ГОСТ 7798-70	2		
4		Гайка М8 ГОСТ 5915-70	2		
5		Шайба 8 ГОСТ 6958-78	2		
6		Шайба 8 ГОСТ 6402-70	2		

* Размеры для справок

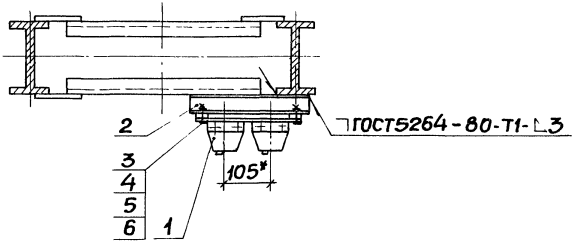

Нач. отд.	Тюрин		
Н. контр.	Тычинин		
ГИП	Тычинин		11.84
Вед. инж.	Омельченко		

5.407-84.1.430 МЧ

2 пускателя ПМЛ 2-й величины нереверсивные на стальной ступенчатой колонне. Монтажный чертеж

Стадия	Лист	Листов
Р		1

УГППКИ ТЯЖПРОМЭЛЕКТРОПРОЕКТ ХАРЬКОВ

Копировал

Инв. № подл. | Подпись и дата | Взам. инв. №

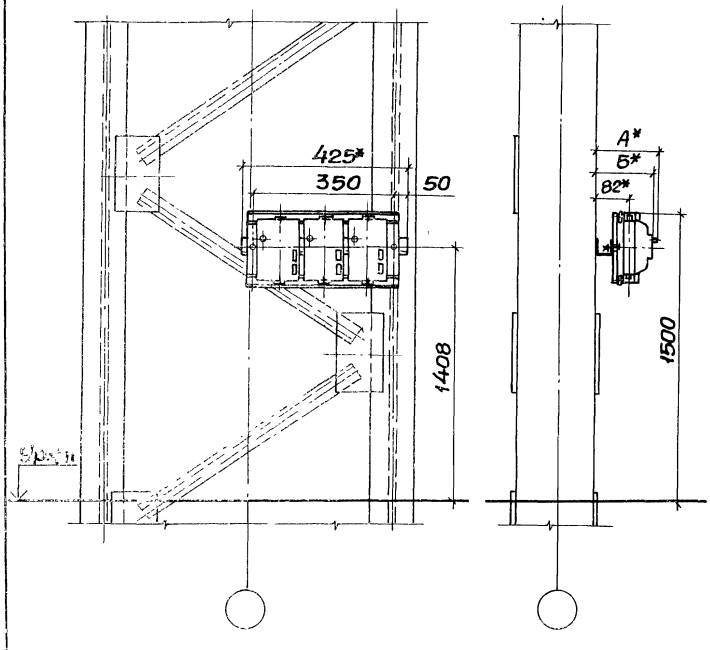

Типы пускателей 2-й величины	Размеры, мм А	Б
ПМЛ-2210	–	197
ПМЛ-2220		
ПМЛ-2230	205	–

Марка, поз.	Обозначение	Наименование	Кол.	Масса ед., кг	Примечание
1	5.407-84.2.60	Пускатели в сборе	1		См. табл.
2	5.407-84.1.441	Основание			
		Швеллер УС9К53УЗ			
		ТУ36-2355-80			
		ℓ=425	1	1.2	
3		Болт М8×25 ГОСТ7798-70	2		
4		Гайка М8 ГОСТ5915-70	2		
5		Шайба 8 ГОСТ6958-78	2		
6		Шайба 8 ГОСТ6402-70	2		

* Размеры для справок

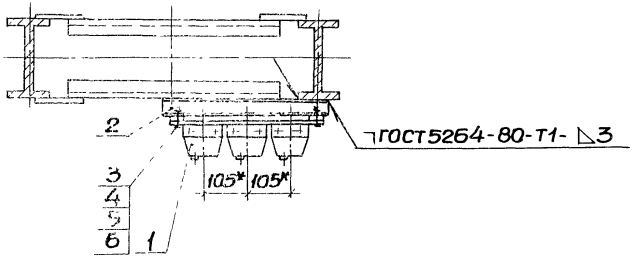

Нач. отд.	Тюрин			
Н. контр.	Тычинин			
ГИП	Тычинин		11.84	
Вед. инж.	Омельченко			

5.407-84.1.440МЧ

3 пускателя ПМЛ 2-й величины нереверсивные на стальной ступенчатой колонне. Монтажный чертеж

Стадия	Лист	Листов
Р		1

УГППКИ ТЯЖПРОМЭЛЕКТРОПРОЕКТ ХАРЬКОВ

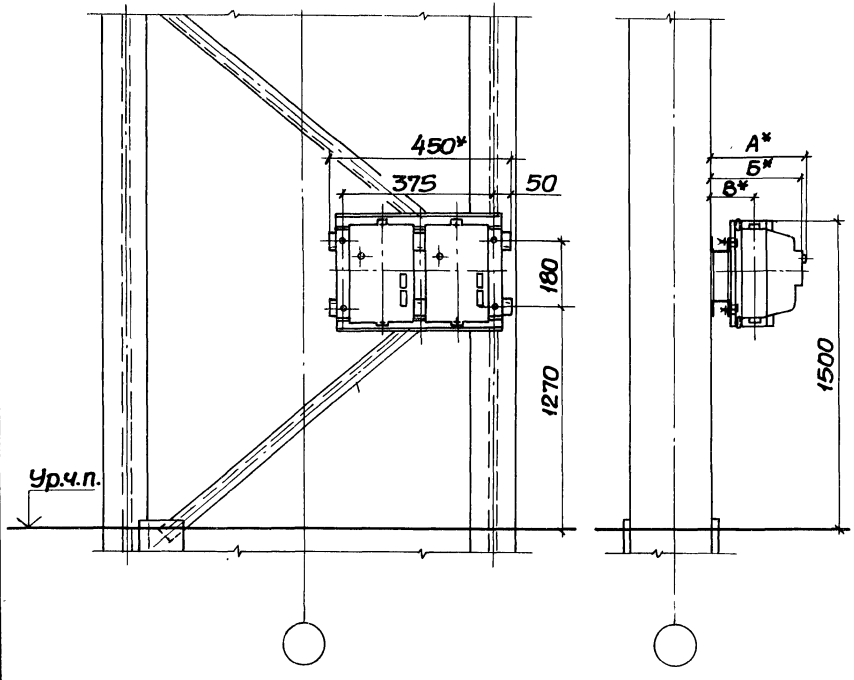

Типы пускателей 3-й и 4-й величин	Размеры, мм		
	А	Б	В
ПМЛ-3210	–	229	85
ПМЛ-3220			
ПМЛ-3230	233,5	–	
ПМЛ-4210	–	229	98
ПМЛ-4220			
ПМЛ-4230	233,5	–	

Марка, поз.	Обозначение	Наименование	Кол.	Масса ед. кг	Приме-чание
1	5.407-84.2.70	Пускатели в сборе	1		Сп.таб.
2	5.407-84.2.190-01	Рама	1		
3		Болт М8×25 ГОСТ 7798-70	4		
4		Гайка М8 ГОСТ 5915-70	4		
5		Шайба 8 ГОСТ 6958-78	4		
6		Шайба 8 ГОСТ 6402-70	4		

*Размеры для справок

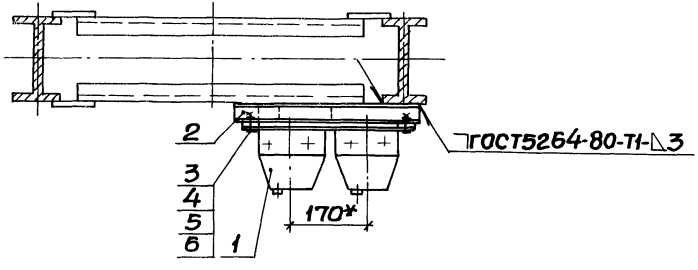

Инв.№ подл. | Подпись и дата | Взам.инв.№

Нач.отд.	Тюрин		
Н.контр.	Тычинин		
ГИП	Тычинин		7.84
Вед.инж.	Смельченко		

5.407-84.1.450 МЧ

2 пускателя ПМЛ 3-й и 4-й величин нереверсивные на стальной ступенчатой колонне. Монтажный чертеж

Стадия	Лист	Листов
Р		1

УГПИ КИ ТЯЖПРОМЭЛЕКТРОПРОЕКТ ХАРЬКОВ

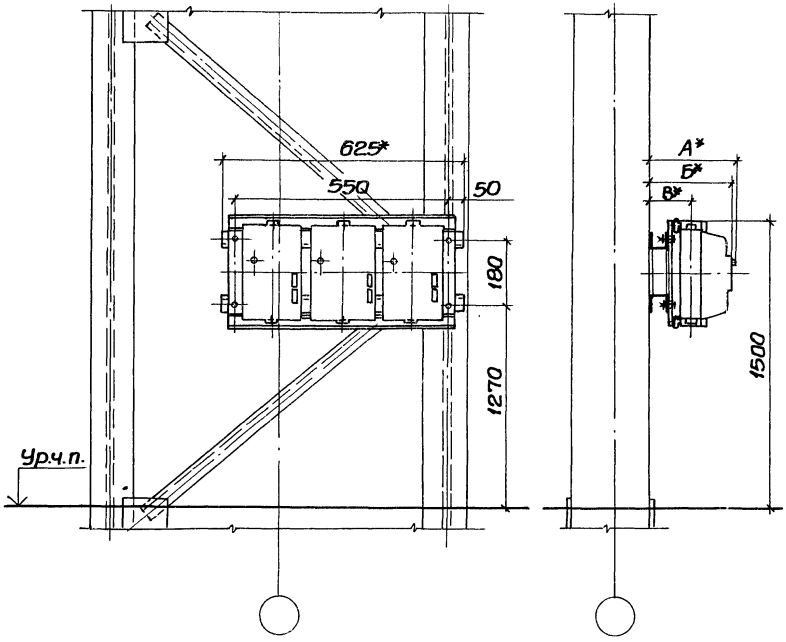

Типы пускателей 3-й и 4-й величин	Размеры, мм А	Б	В
ПМЛ-3210	–	229	85
ПМЛ-3220			
ПМЛ-3230	233,5	–	
ПМЛ-4210	–	229	98
ПМЛ-4220			
ПМЛ-4230	233,5	–	

Марка, поз.	Обозначение	Наименование	Кол.	Масса ед., кг	Примечание
1	5.407-84.2.90	Пускатели в сборе	1		См. табл.
2	5.407-84.2.190-02	Рама	1		
3		Болт М8х25 ГОСТ 7798-70	4		
4		Гайка М8 ГОСТ 5915-70	4		
5		Шайба 8 ГОСТ 6958-78	4		
6		Шайба 8 ГОСТ 6402-70	4		

*Размеры для справок

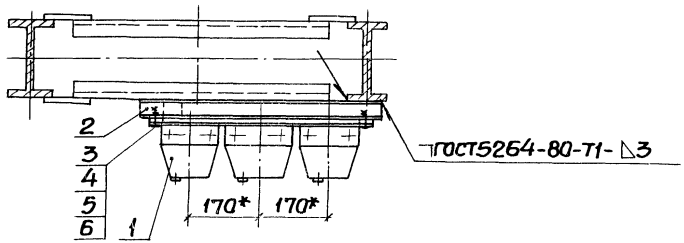

Нач. отд.	Тюрин		
Н. контр.	Тычинин		
ГИП	Тычинин		
Вед. инж.	Омельченко		

5.407-84.1.460 МЧ

Запускателя ПМЛ 3-й и 4-й величин нереверсивные на стальной ступенчатой колонне. Монтажный чертеж

Стадия	Лист	Листов
Р		1

УГППКИ ТЯЖПРОМЭЛЕКТРОПРОЕКТ ХАРЬКОВ

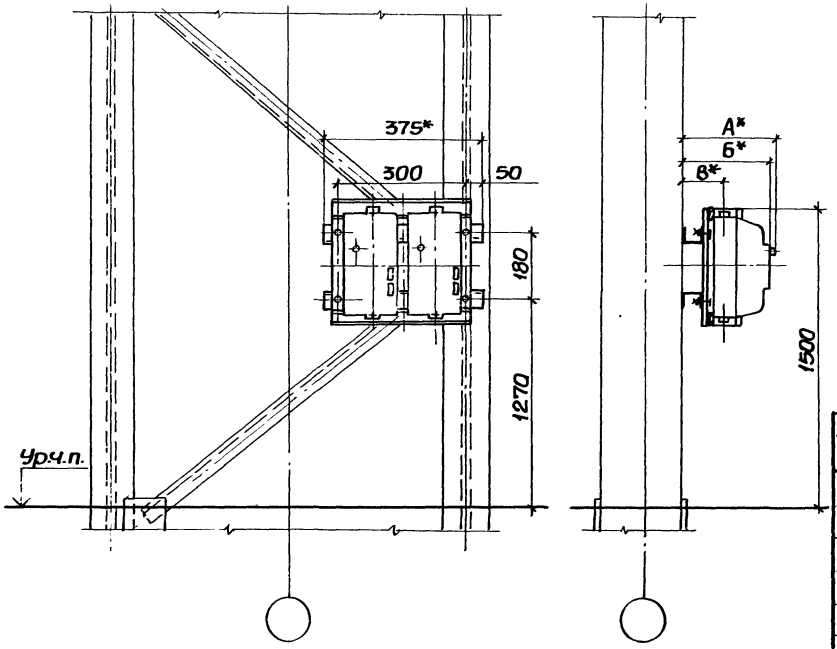

Типы пускателей 1-й и 2-й величин	Размеры, мм		
	А	Б	В
ПМЛ-1611	-	193,5	81
ПМЛ-1621			
ПМЛ-1631	199,5		
ПМЛ-2611	-	206	82
ПМЛ-2621			
ПМЛ-2631	212	-	

Марка, поз.	Обозначение	Наименование	Кол.	Масса ед., кг	Примечание
1	5.407-84.2.100	Пускатели в сборе	1		См.табл.
2	5.407-84.2.190	Рама	1		
3		Болт М8х25 ГОСТ 7798-70	4		
4		Гайка М8 ГОСТ 5915-70	4		
5		Шайба 8 ГОСТ 6958-78	4		
6		Шайба 8 ГОСТ 6402-70	4		

*Размеры для справок

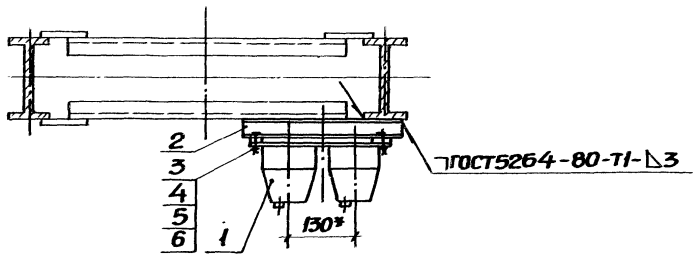

Нач.отд.	Тюрин		
Н.контр.	Тычинкин		
ГИП	Тычинкин		11.87
Вед.инж.	Омельченко		

5.407-84.1.470МЧ

2 пускателя ПМЛ 1-й и 2-й величин реверсивные на стальной ступенчатой колонне. Монтажный чертеж

Стадия	Лист	Листов
Р		1

УГППКИ ТЯЖПРОМЭЛЕКТРОПРОЕКТ ХАРЬКОВ

22793-02 55

Инв.№ подл. | Подпись и дата | Взам.инв.№

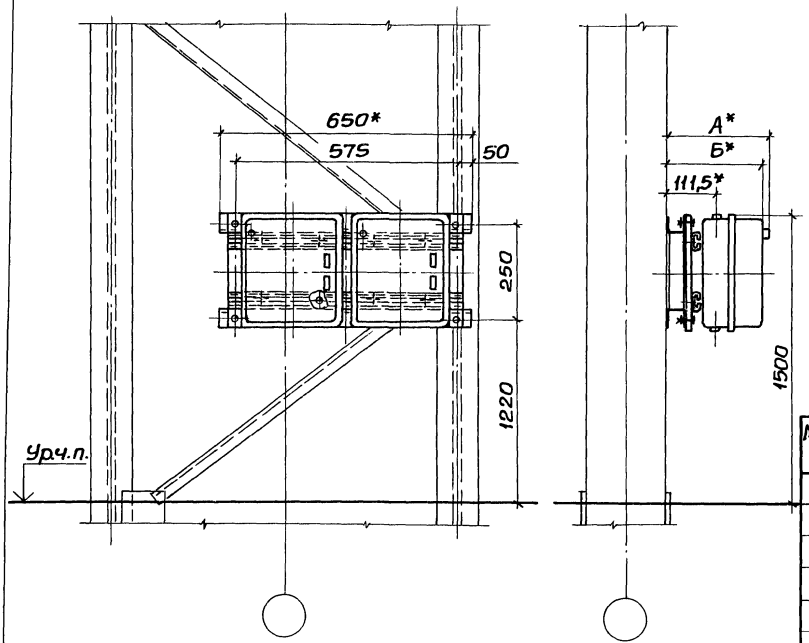

Типы пускателей 3-й и 4-й величин	Размеры, мм	
	А	Б
ПМЛ-3610	–	234,5
ПМЛ-3620		
ПМЛ-3630	238	–
ПМЛ-4610	–	234,5
ПМЛ-4620		
ПМЛ-4630	238	–

Марка. поз.	Обозначение	Наименование	Кол.	Масса ед, кг	Примечание
1	5.407-84.2.120	Пускатели в сборе	1		См.табл.
2	5.407-84.2.190-03	Рама	1		
3		Болт М8×25 ГОСТ 7798-70	4		
4		Гайка М8 ГОСТ 5915-70	4		
5		Шайба 8 ГОСТ 6958-78	4		
6		Шайба 8 ГОСТ 6402-70	4		

*Размеры для справок

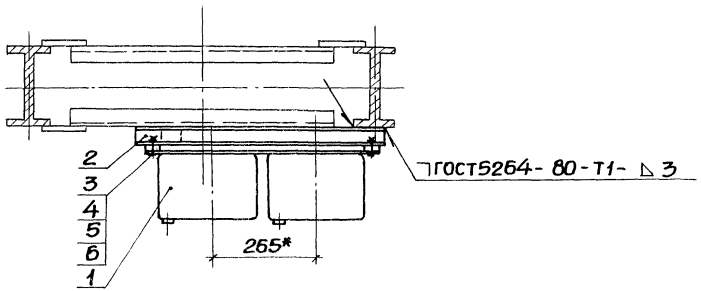

Нач.отд.	Тюрин			5.407-84.1.480МЧ
Н.контр.	Тычинин			2 пускателя ПМЛ 3-й и 4-й величин реверсивные на стальной ступенчатой колонне. Монтажный чертеж
ГИП	Тычинин		11.87	
Вед.инж.	[illegible]			

Стадия	Лист	Листов
Р		1

УГППКИ
ТЯЖПРОМЭЛЕКТРОПРОЕКТ
ХАРЬКОВ

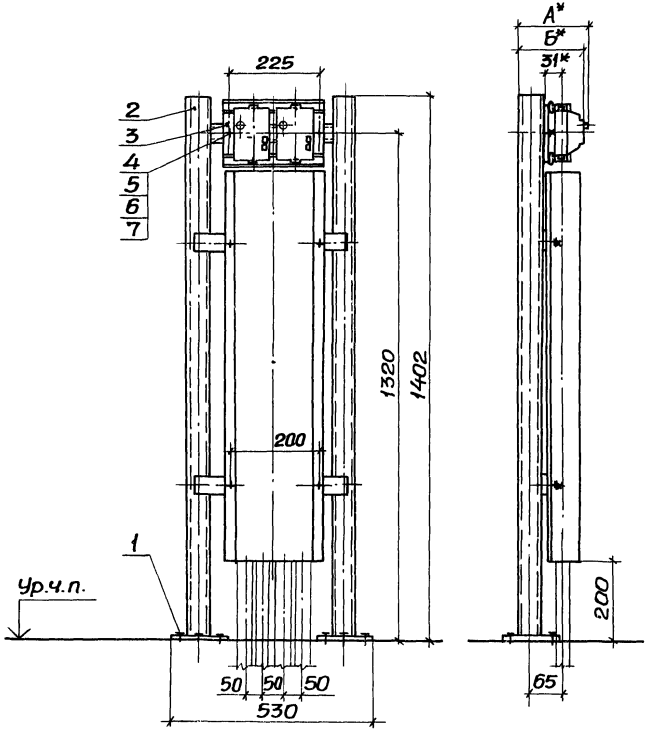

* Размеры для справок

Разметка осей для крепления дюбелями

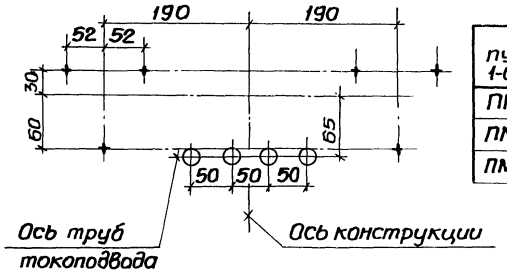

Типы пускателей 1-й величины	Размеры, мм	
	А	Б
ПМЛ-1210	–	189,5
ПМЛ-1220		
ПМЛ-1230	197,5	–

Марка, поз.	Обозначение	Наименование	Кол.	Масса ед., кг	Примечание
1		Дюбель У6Б1У3			
		ТУ36-941-79	6		
2	5.407-84.2.190	Стойка в сборе	1		
3	5.407-84.2.10	Пускатели в сборе	1		См. табл.
4		Болт М8×20 ГОСТ 7798-70	2		
5		Гайка М8 ГОСТ 5915-70	2		
6		Шайба 8 ГОСТ 6958-78	2		
7		Шайба 8 ГОСТ 6402-70	2		

Нач. отд.	Тюрин		
Н. контр.	Тычинин		
ГИП	Тычинин		11.87
Ст. инж.	Попова		

5.407-84.1.490 МЧ

2пускателя ПМЛ 1-й величины нереверсивные на стойке. Монтажный чертеж

Стадия	Лист	Листов
Р		1

УГППКИ ТЯЖПРОМЭЛЕКТРОПРОЕКТ ХАРЬКОВ

Инв. № подл. | Подпись и дата | Взам. инв. №

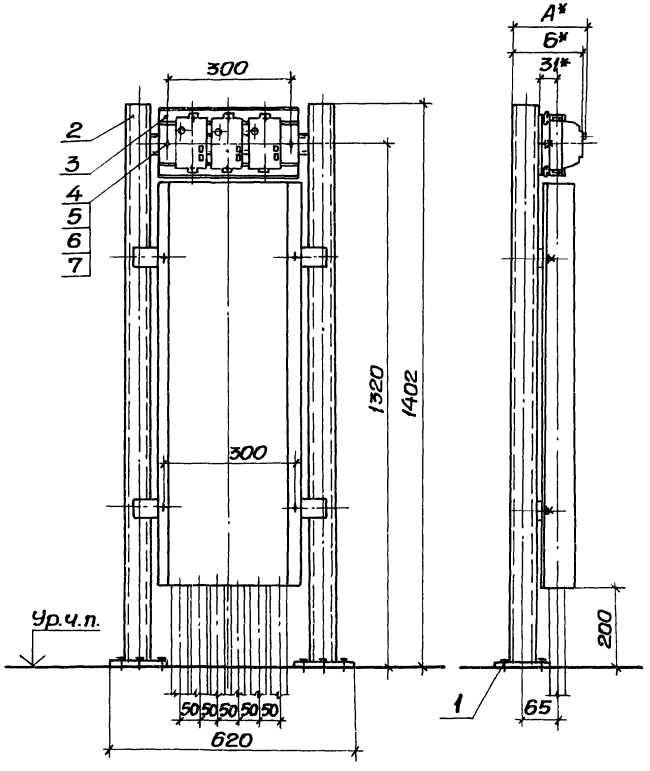

Разметка осей для крепления дюбелями

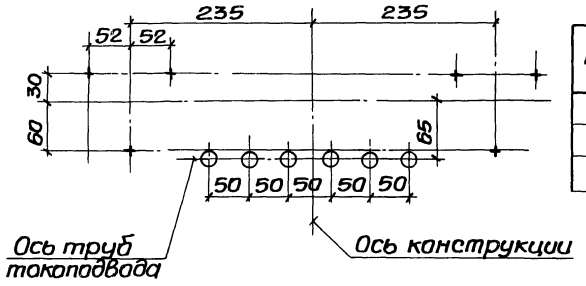

Типы пускателей 1-й величины	Размеры, мм	
	А	Б
ПМЛ-1210	–	189,5
ПМЛ-1220		
ПМЛ-1230	197,5	–

Марка, поз.	Обозначение	Наименование	Кол.	Масса ед., кг	Примечание
1		Дюбель У6611У3			
		ТУ36-941-79	6		
2	5.407-84.2.190-01	Стойка в сборе	1		
3	5.407-84.2.30	Пускатели в сборе	1		См.табл.
4		Болт М8х20 ГОСТ7798-70	2		
5		Гайка М8 ГОСТ5915-70	2		
6		Шайба 8 ГОСТ6958-78	2		
7		Шайба 8 ГОСТ6402-70	2		

* Размеры для справок.

Нач.отд.	Тюрин			5.407-84.1.500МЧ	
Н.контр.	Тычинин			3пускателя ПМЛ 1-й величины нереверсивные на стойке. Монтажный чертеж	Стадия: Р; Лист: ; Листов: 1
ГИП	Тычинин		11.87г.		УГППКИ ТЯЖПРОМЭЛЕКТРОПРОЕКТ ХАРЬКОВ
Ст.инж.	Попова				

Копировал

Формат А3

Разметка осей для крепления дюбелями

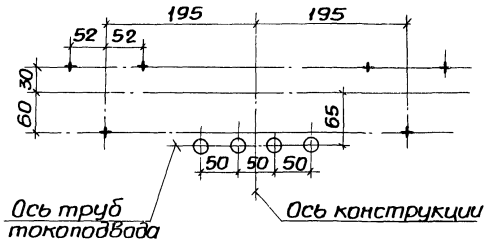

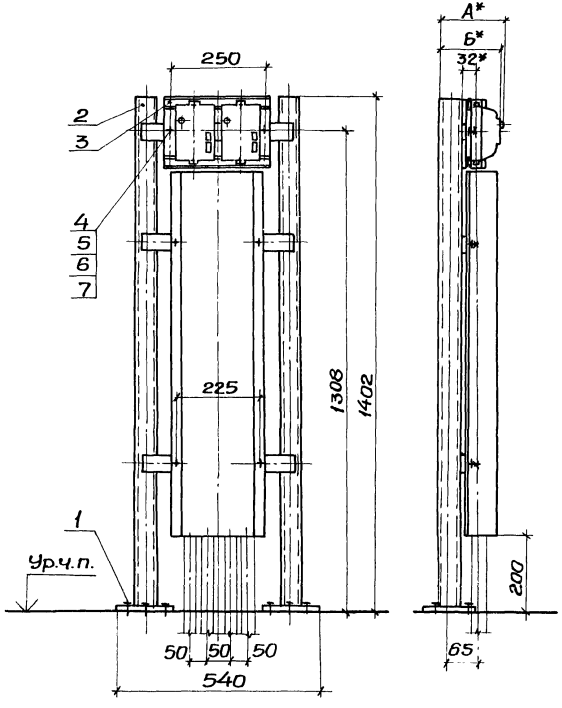

Типы пускателей 2-й величины	Размеры, мм А	Б
ПМЛ-2210	–	207
ПМЛ-2220		
ПМЛ-2230	215	–

Марка, поз.	Обозначение	Наименование	Кол.	Масса ед., кг	Примечание
1		Дюбель У661У3			
		ТУ36-941-79	6		
2	5.407-84.2.190-02	Стойка в сборе	1		
3	5.407-84.2.40	Пускатели в сборе	1		См.табл.
4		Болт М8×20 ГОСТ 7798-70	2		
5		Гайка М8 ГОСТ 5915-70	2		
6		Шайба 8 ГОСТ 6958-78	2		
7		Шайба 8 ГОСТ 6402-70	2		

* Размеры для справок.

Нач.отд.	Тюрин		11.87
Н.контр.	Тычинин		
ГИП	Тычинин		
Ст.инж.	Попава		

5.407-84.1.510МЧ

2 пускателя ПМЛ 2-й величины нереверсивные на стойке. Монтажный чертеж

Стадия	Лист	Листов
Р		1

УГППКИ ТЯЖПРОМЭЛЕКТРОПРОЕКТ ХАРЬКОВ

Инв.№ подл. | Подпись и дата | Взам.инв.№

Копировал

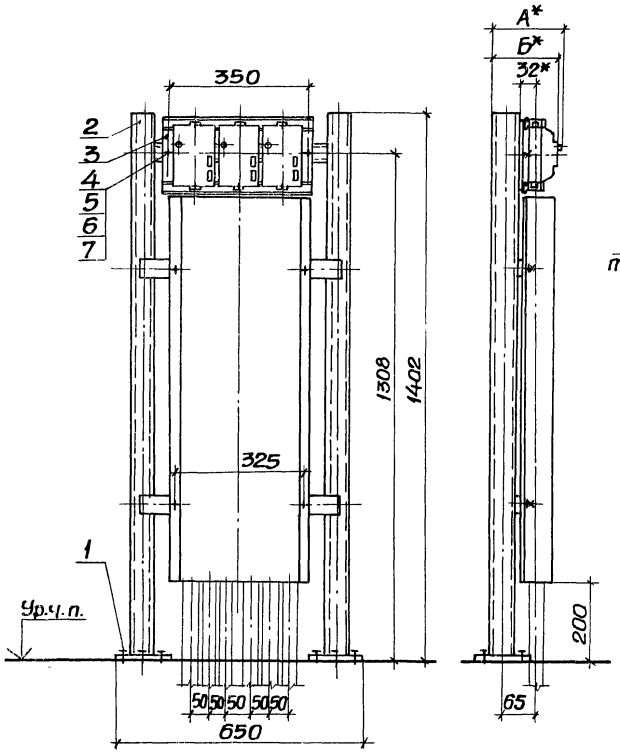

Разметка отверстий для крепления дюбелями

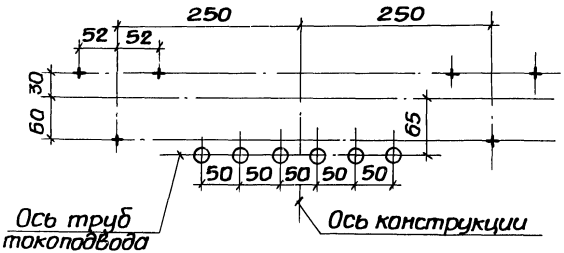

Типы пускателей 2-й величины	Размеры, мм А	Б
ПМЛ - 2210	-	207
ПМЛ - 2220		
ПМЛ - 2230	215	-

Марка, поз.	Обозначение	Наименование	Кол.	Масса ед., кг	Примечание
1		Дюбель У661У3			
		ТУ36-941-79	6		
2	5.407-84.2.190-03	Стойка в сборе	1		
3	5.407-84.2.60	Пускатели в сборе	1		См. табл.
4		Болт М8х20 ГОСТ7798-70	2		
5		Гайка М8 ГОСТ5915-70	2		
6		Шайба 8 ГОСТ6958-78	2		
7		Шайба 8 ГОСТ6402-70	2		

* Размеры для справок.

Нач. отд.	Тюрин			
Н. контр.	Тычинин			
ГИП	Тычинин		11.87	
Ст. инж.	Попова			

5.407-84.1.520 МЧ

3 пускателя ПМЛ 2-й величины нереверсивные на стойке. Монтажный чертеж

Стадия	Лист	Листов
Р		1

УГППКИ ТЯЖПРОМЭЛЕКТРОПРОЕКТ ХАРЬКОВ

22793-02 60

Копировал

Формат А3

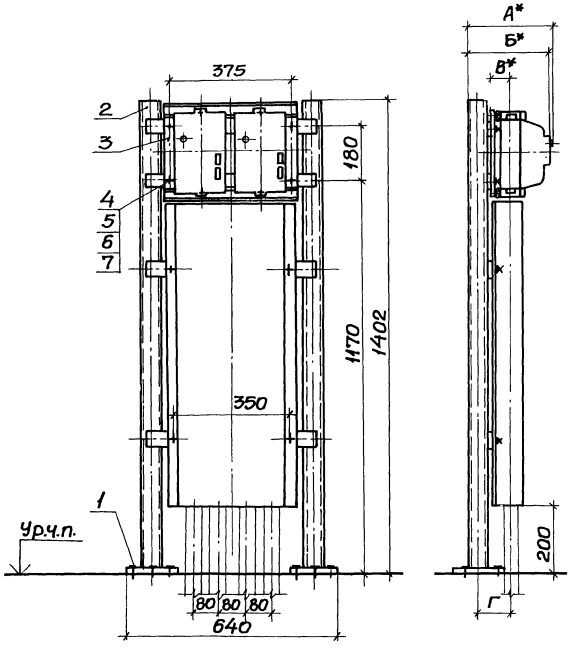

*Размеры для справок

Разметка осей для крепления дюбелями

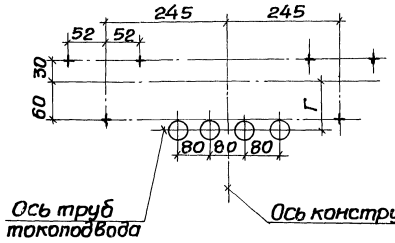

Типы пускателей 3-й и 4-й величин	Размеры, мм А	Б	В	Г
ПМЛ-3210	–	242	35	70
ПМЛ-3220				
ПМЛ-3230	246,5	–		
ПМЛ-4210	–	242	48	80
ПМЛ-4220				
ПМЛ-4230	246,5	–		

Марка, поз.	Обозначение	Наименование	Кол.	Масса ед., кг	Примечание
1		Дюбель У66Ц43 ТУ36-941-79	6		
2	5.407-84.2.190-04	Стойка в сборе	1		
3	5.407-84.2.70	Пускатели в сборе	1		См. табл.
4		Болт М8×20 ГОСТ 7798-70	4		
5		Гайка М8 ГОСТ 5915-70	4		
6		Шайба 8 ГОСТ 6958-78	4		
7		Шайба 8 ГОСТ 6402-70	4		

Нач. отд.	Тюрин		
Н. контр.	Тычинин		
ГИП	Тычинин		11.87
Ст. инж.	Попова		

5.407-84.1.530МЧ

2 пускателя ПМЛ 3-й и 4-й величин нереверсивные на стойке. Монтажный чертеж

Стадия	Лист	Листов
Р		1

УГППКИ ТЯЖПРОМЭЛЕКТРОПРОЕКТ ХАРЬКОВ

Инв.№ подл. | Подпись и дата | Взам.инв.№

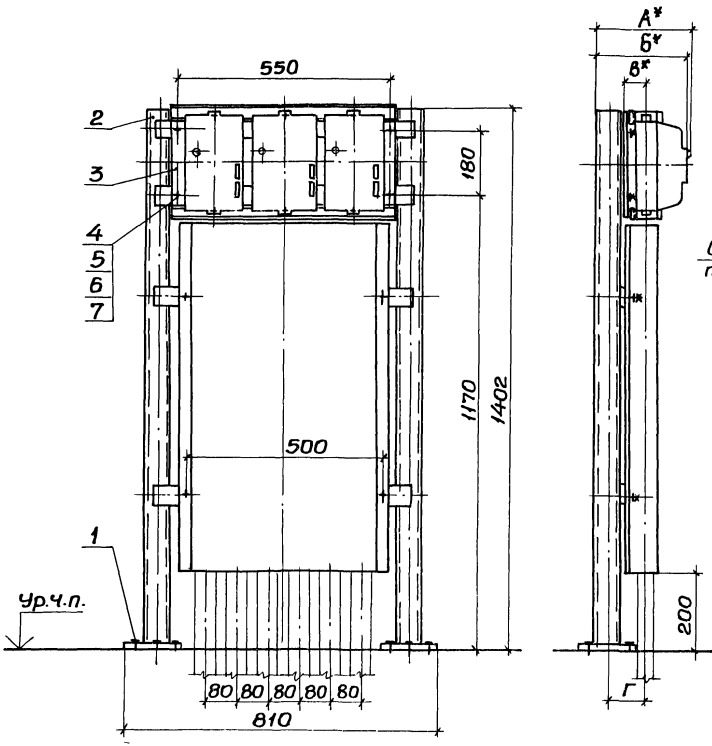

Разметка осей для крепления дюбелями

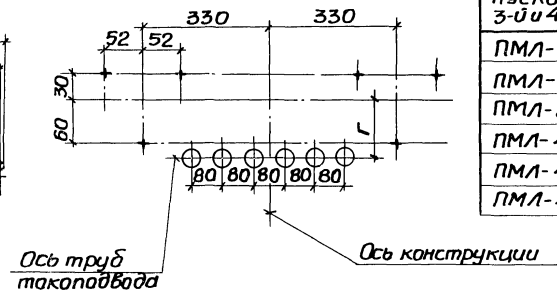

Типы пускателей 3-й и 4-й величин	Размеры, мм			
	А	Б	В	Г
ПМЛ-3210	-	242	35	70
ПМЛ-3220				
ПМЛ-3230	246,5	-		
ПМЛ-4210	-	242	48	80
ПМЛ-4220				
ПМЛ-4230	246,5	-		

Марка, поз.	Обозначение	Наименование	Кол.	Масса ед., кг	Примечание
1		Дюбель У66103			
		ТУ36-941-79	6		
2	5.407-84.2.190-05	Стойка в сборе	1		
3	5.407-84.2.90	Пускатели в сборе	1		См. табл.
4		Болт М8×20 ГОСТ7798-70	4		
5		Гайка М8 ГОСТ5915-70	4		
6		Шайба 8 ГОСТ6958-78	4		
7		Шайба 8 ГОСТ6402-70	4		

* Размеры для справок.

Нач.отд.	Тюрин		
Н.контр.	Тычинин		
ГИП	Тычинин		VI.87г.
Ст.инж.	Попова		

5.407-84.1.540МЧ

3 пускателя ПМЛ 3-й и 4-й величин нереверсивные на стойке. Монтажный чертеж

Стадия	Лист	Листов
Р		1

УГППКИ ТЯЖПРОМЭЛЕКТРОПРОЕКТ ХАРЬКОВ

Разметка осей для крепления дюбелями

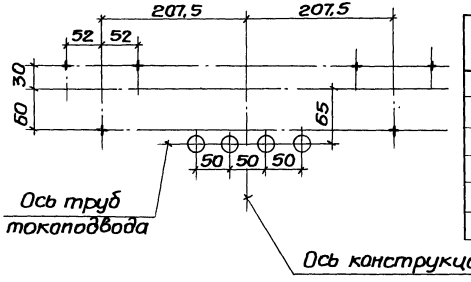

Типы пускателей 1-й и 2-й величин	Размеры, мм		
	А	Б	В
ПМЛ-1611	-	206,5	31
ПМЛ-1621			
ПМЛ-1631	212,5	-	
ПМЛ-2611	-	219	32
ПМЛ-2621			
ПМЛ-2631	225	-	

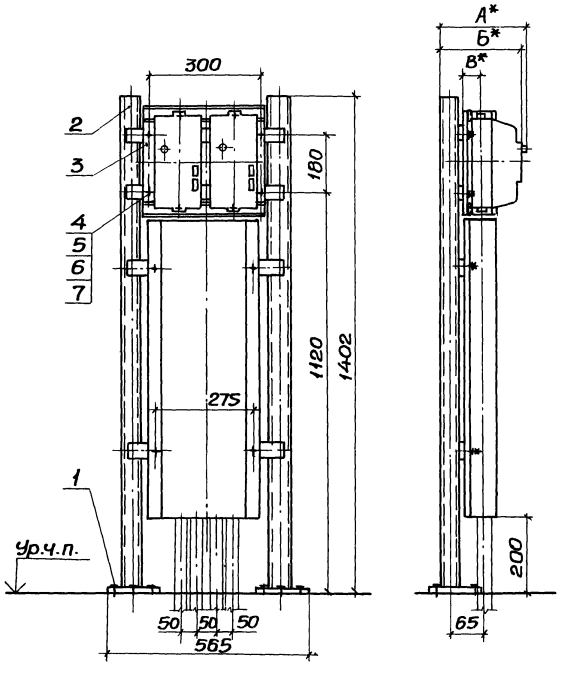

Марка, поз.	Обозначение	Наименование	Кол.	Масса ед., кг	Примечание
1		Дюбель У661Ч3			
		ТУ36-941-79	6		
2	5.407-84.2.190-06	Стойка в сборе	1		
3	5.407-84.2.100	Пускатели в сборе	1		См.табл.
4		Болт М8х20 ГОСТ7798-70	4		
5		Гайка М8 ГОСТ5915-70	4		
6		Шайба В ГОСТ6958-78	4		
7		Шайба В ГОСТ6402-70	4		

*Размеры для справок

Нач.отд.	Тюрин		
Н.контр.	Тычинин		
ГИП	Тычинин		11.82
Ст.инж.	Попова		

5.407-84.1.550МЧ

2 пускателя ПМЛ 1-й и 2-й величин реверсивные на стойке. Монтажный чертеж

Стадия	Лист	Листов
Р		1

УГППКИ ТЯЖПРОМЭЛЕКТРОПРОЕКТ ХАРЬКОВ

Инв.№ подл. | Подпись и дата | Взам.инв.№

Разметка осей для крепления дюбелями

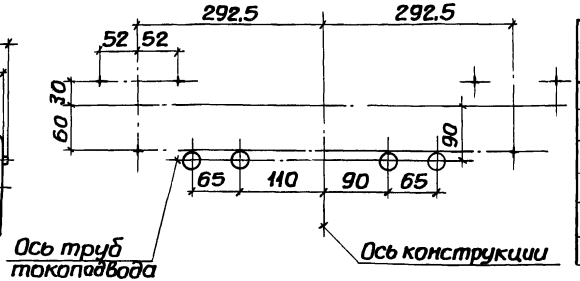

Типы пускателей 3-й и 4-й величин	Размеры, мм А	Б
ПМЛ-3610	251	—
ПМЛ-3620		
ПМЛ-3630	—	247.5
ПМЛ-4610	251	—
ПМЛ-4620		
ПМЛ-4630	—	247.5

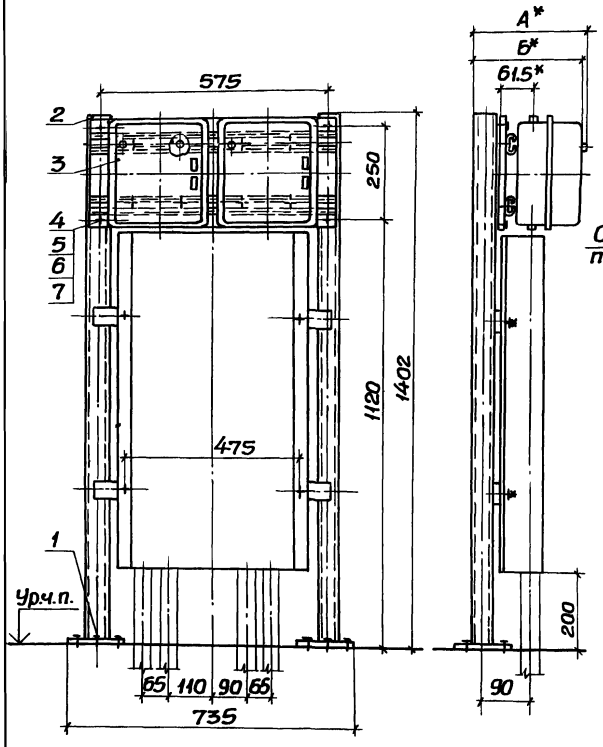

Марка, поз.	Обозначение	Наименование	Кол.	Масса ед., кг	Примечание
1		Дюбель У661У3			
		ТУ36-941-79	6		
2	5.407-84.2.190-07	Стойка в сборе	1		
3	5.407-84.2.120	Пускатели в сборе	1		См.табл.
4		Болт М8×20 ГОСТ7798-70	4		
5		Гайка М8 ГОСТ5915-70	4		
6		Шайба 8 ГОСТ6958-78	4		
7		Шайба 8 ГОСТ6402-70	4		

* Размеры для справок

Нач.отд.	Тюрин		
Н.контр.	Ткачинин		
ГИП	Ткачинин		11.87
Ст.инж.	Попова		

5.407-84.1.560МЧ

2 пускателя ПМЛ 3-й и 4-й величин реверсивные на стойке. Монтажный чертеж

Стадия	Лист	Листов
Р		1

УГЛОПКИ ТЯЖПРОМЭЛЕКТРОПРОЕКТ ХАРЬКОВ

22793-02

gost.e-ecolog.ru