ТИПОВЫЕ КОНСТРУКЦИИ, ИЗДЕЛИЯ И УЗЛЫ ЗДАНИЙ И СООРУЖЕНИЙ

СЕРИЯ 5.407-82

УСТАНОВКА РАСПРЕДЕЛИТЕЛЬНЫХ ШКАФОВ СЕРИЙ ПР8501 И ПР8701

ВЫПУСК 1

МОНТАЖНЫЕ ЧЕРТЕЖИ

ЧЕРТЕЖИ ИЗДЕЛИЙ

РАЗРАБОТАНЫ
УГППКИ ТЯЖПРОМЭЛЕКТРОПРОЕКТ
УКРГЛАВЭЛЕКТРОМОНТАЖ
МИНМОНТАЖСПЕЦСТРОЯ УССР

УТВЕРЖДЕНЫ И
ВВЕДЕНЫ В ДЕЙСТВИЕ
МИНМОНТАЖСПЕЦСТРОЕМ СССР
ПРОТОКОЛ ОТ 30.11.87

Директор института — М.А.Каменев
Главный инженер института — Е.Г. Поддубный
Начальник технического отдела — В.И.Назарок
Начальник отдела типового проектирования — В.Л. Тюрин

gost.e-ecolog.ru

© ЦИТП Госстроя СССР, 1988

Содержание

Обозначение	Наименование	Стр.
	Титульный лист	1
	Содержание	2,3
5.407-82.1.10МЧ	Распределительный шкаф на полу или перекрытии. Монтажный чертеж	4
5.407-82.1.20МЧ	Распределительный шкаф на полу или перекрытии, на цоколе. Монтажный чертеж	5
5.407-82.1.30МЧ	Распределительный шкаф на перекрытии. Монтажный чертеж	6,7
5.407-82.1.40МЧ	Распределительный шкаф на полу с кабельным каналом. Монтажный чертеж	8,9
5.407-82.1.50МЧ	Распределительный шкаф на стене. Монтажный чертеж.	10,11
5.407-82.1.60МЧ	Распределительный шкаф глубиной 160 мм на стене. Монтажный чертеж	12,13
5.407-82.1.70МЧ	Распределительный шкаф глубиной 200 мм на стене. Монтажный чертеж	14,15
5.407-82.1.80МЧ	Распределительный шкаф глубиной 250 мм на стене. Монтажный чертеж	16,17
5.407-82.1.90МЧ	Распределительный шкаф наж.-б. колонне 500×400 и 600×400 мм. Монтажный чертеж	18,19
5.407-82.1.100МЧ	Распределительный шкаф наж.-б. колонне 700×400 и 800×400 мм. Монтажный чертеж	20,21
5.407-82.1.110МЧ	Распределительный шкаф наж.-б. колонне 900×400 мм. Монтажный чертеж.	22,23
5.407-82.1.120МЧ	Распределительный шкаф наж.-б. колонне 500×500 и 600×500 мм. Монтажный чертеж	24,25
5.407-82.1.130МЧ	Распределительный шкаф на стальной колонне постоянного сечения среднего ряда шириной 401...800 мм. Монтажный чертеж	26,27
5.407-82.1.140МЧ	Распределительный шкаф на стальной колонне постоянного сечения среднего ряда шириной 801...900 мм. Монтажный чертеж	28,29
5.407-82.1.150МЧ	Распределительный шкаф на стальной ступенчатой колонне крайнего ряда шириной 1000 мм. Монтажный чертеж	30,31
5.407-82.1.160МЧ	Распределительный шкаф на стальной ступенчатой колонне крайнего ряда шириной 1250 мм. Монтажный чертеж	32,33
5.407-82.1.170МЧ	Распределительный шкаф на стальной ступенчатой колонне среднего ряда шириной 1500 мм. Монтажный чертеж	34,35
5.407-82.1.180МЧ	Распределительный шкаф на стальной ступенчатой колонне среднего ряда шириной 2000 мм. Монтажный чертеж	36,37

Обозначение	Наименование	Стр.
5.407-82.1.190мч	Распределительный шкаф в	
	нише. Монтажный чертеж	38,39
5.407-82.1.200	Блок из двух патрубков	40
5.407-82.1.210	Блок из четырех патрубков	41
5.407-82.1.220	Конструкция	42
5.407-82.1.230	Короб	43
5.407-82.1.240	Скоба	44
5.407-82.1.250	Шпилька	44
5.407-82.1.260	Короб	45
5.407-82.1.270	Короб	46
5.407-82.1.280	Профиль	47
5.407-82.1.290	Профиль	47
5.407-82.1.300	Шаблон	48

Примечание к стр. 12, 14 и 16.

В связи с отменой Инструкции ВСН 410-80 с 01.10.87, длину дюбель-винтов определяют электромонтажники.

Инв.№ подл. | Подпись и дата | Взам. инв.№

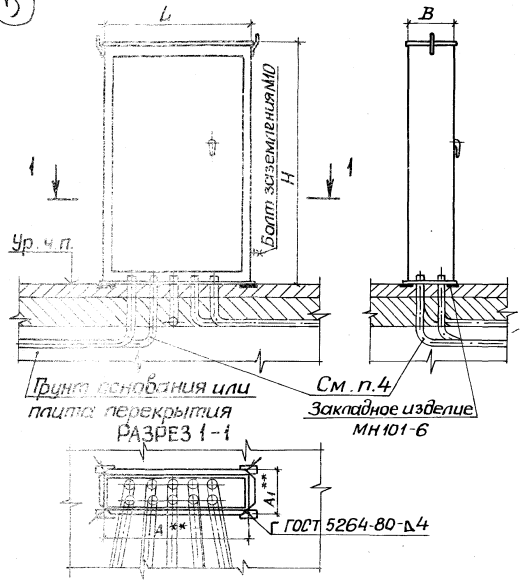

Обозначение	Серия	№ схемы	Размеры, мм H	L	B	A	A1
5.407-82.1.10МЧ	ПР8501	034*-044*, 150*-152*, 152 074*-078*, 079-089, 090* 091-093	1200	750	200	720	210
-01		099*, 100-117, 124*, 125-142			250		260
-02		156*, 157*, 157 094*, 095* 096-098		850	200	820	210
-03		119*, 120*, 121-123, 144*, 145* 146-148			250		260
-04		079*-089*, 091*-093*	1400	750	200	720	210
-05		100*-118*, 118, 125*-143*, 143			250		260
-06		096*-098*		850	200	820	210
-07		121*-123*, 146*-148*			250		260
5.407-82.1.10МЧ	ПР8701	009*, 010*, 058*-060*, 060 018*, 019*, 020, 021, 022*, 023-025	1200	750	200	720	210
-01		031*, 032-037, 044*, 045-050			250		260
-02		064*, 065*, 065 026*, 027*, 028-030		850	200	820	210
-03		039*, 040*, 041-043, 052*, 053*, 054-056			250		260
-04		020*, 021*, 023*-025*	1400	750	200	720	210
-05		032*-038*, 038, 045*-050* 051, 051*			250		260
-06		028*, 030*		850	200	820	210
-07		041*-043*, 054*-056*			250		260

* Для исполнения с вводом снизу кабелей с бумажной изоляцией.

1. Размеры для справок.
2. ** Размеры по закладным изделиям.
3. Закладные изделия устанавливает строительная организация.
4. Трубы электропроводки, проложенные в грунте.
5. Лист для закрывания дна шкафа, поставляемый комплектно со шкафом, не используется.
6. При установке шкафа исполнения IP54 щель между шкафом и полом залить цементным раствором (выполняют строители).

Нач. отд.	Тюрин		
Гл. спец.	Богданов		81-87
Н. контр.	Богданов		
Рук. гр.	Манс		
Констр.	Брытикова		

5.407-82.1.10МЧ

Распределительный шкаф на полу или перекрытии. Монтажный чертеж

Стадия	Лист	Листов
Р		1

УГППКИ ТЯЖПРОМЭЛЕКТРОПРОЕКТ ХАРЬКОВ

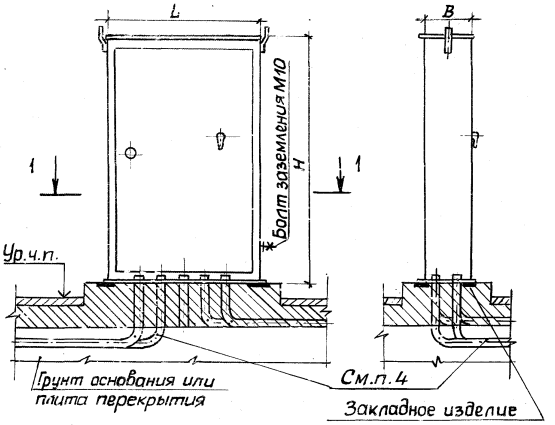

Разрез 1-1

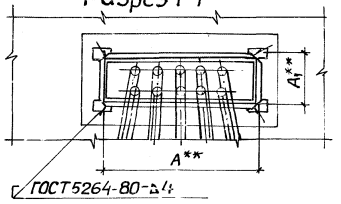

Обозначение	Серия	N°схемы	Размеры, мм H	L	B	A	A_1
5.407-82.1.20МЧ	ПР8501	034*-044*,150*,152*,152	1200	750	200	720	210
		074*-078*,079,089,090*					
		091-093					
-01		099*,100-117,124*,125-142			250		260
-02		156*,197*,157		850	200	820	210
		094*,095*,096-098					
-03		119*,120*,121-123,144*,145*			250		260
		146-148					
-04		079*-089*,091*-093*	1400	750	200	720	210
-05		100*-118*,118,125*-143*,143			250		260
-06		096*-098*		850	200	820	210
-07		121*-123*,146*-148*			250		260
5.407-82.1.20МЧ	ПР8701	009*,010*,058*-060*,060	1200	750	200	720	210
		018*,019*,020,021,022*,023-025					
-01		031*,032-037,044*,045-050			250		260
-02		064*,065*,065		850	200	820	210
		026*,027*,028-030					
-03		039*,040*,041-043,052*,053*,054-056			250		260
-04		020*,021*,023*-025*	1400	750	200	720	210
-05		032*-038*,038,045*-050*			250		260
		051,051*					
-06		028*-030*		820	200	820	210
-07		041*-043*,054*-056*			250		260

* Для исполнения с вводом снизу кабелей с бумажной изоляцией

1. Размеры для справок.
2. ** Размеры по закладным изделиям.
3. Закладные изделия устанавливает строительная организация.
4. Трубы электропроводки, проложенные в грунте.
5. Лист для закрывания дна шкафа, поставляемый комплектно со шкафом, не используется.
6. При установке шкафа исполнения IP54 щель между шкафом и цоколем залить цементным раствором (выполняют строители).

Инв.№ подл. | Подпись и дата | Взам. инв.№

Нач.отд.	Тюрин			5.407-82.1.20МЧ
Гл.спец.	Богданов		10.87	Распределительный шкаф на полу или перекрытии, на цоколе. Монтажный чертеж
Н.контр.	Богданов			Стадия: Р; Лист: —; Листов: 1
Рук.гр.	Монс			УГППКИ ТЯЖПРОМЭЛЕКТРОПРОЕКТ ХАРЬКОВ
Констр.	Брытикова			

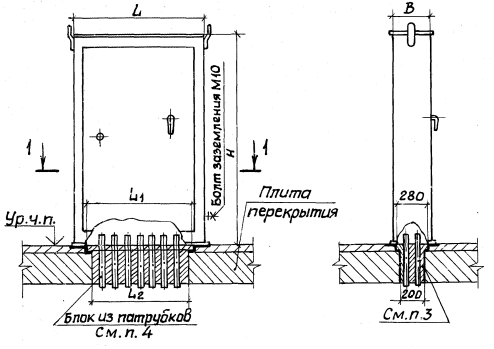

Разрез 1-1

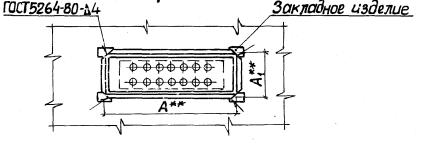

1. Размеры для справок.

2**Размеры по закладным изделиям.

3. Проем для патрубков и установку закладных изделий выполняет строительная организация. Кроме того, строительная организация, после установки электромонтажниками блоков из патрубков, заполняет проем бетоном, причем поверхность должна быть выполнена заподлицо с чистым полом.

4. Обозначение чертежей и исполнение блоков из патрубков и их количество определяется в проекте и указывается на чертеже кабельной проводки.

5. Кабели в патрубках уплотнить несгораемым материалом согласно п. 3.65 СНиП 3.05.06-85.

6. Лист для закрывания дна шкафа, поставляемый комплектно со шкафом, не используется.

7. При установке шкафа исполнения IP54 щель между шкафом и полом залить цементным раствором. (выполняют строители).

				5.407-82.1.30МЧ			
Нач.отд.	Тюрин			Распределительный шкаф на перекрытии. Монтажный чертеж	Стадия	Лист	Листов
Гл.спец.	Богданов		XI-87		Р	1	2
Н.контр.	Богданов				УГППКИ ТЯЖПРОМЭЛЕКТРОПРОЕКТ ХАРЬКОВ		
Рук.гр.	Минс						
Констр.	Брытикова						

Инв.N подл. | Подпись и дата | Взам.инв.N

22791-02 7

Копировал Лаф

Формат А3

Обозначение	Серия	№ схемы	Размеры, мм						
			H	L	L_1	L_2	B	A	A_1
5.407-82.1.30МЧ	ПР8501	034*-044*, 150*-152*, 152	1200	750	600	580	200	720	210
		074*-078*, 079-089, 090*							
		091-093							
-01		099*, 100-117, 124*, 125-142					250		260
-02		156*, 157*, 157		850	700	680	200	820	210
		094*, 095*, 096-098							
-03		119*, 120*, 121-123, 144*, 145*					250		260
		146-148							
-04		079*-089*, 091*-093*	1400	750	600	580	200	720	210
-05		100*-118*, 118, 125*-143*, 143					250		260
-06		096*-098*		850	800	680	200	820	210
-07		121*-123*, 146*-148*					250		260
5.407-82.1.30МЧ	ПР8701	009*, 010*, 058*-060*, 060	1200	750	600	580	200	720	210
		018*, 019*, 020, 021, 022*, 023-025							
-01		031*, 032-037, 044*, 045-050					250		260
-02		064*, 065*, 065		850	700	680	200	820	210
		026*, 027*, 028-030							
-03		039*, 040*, 041-043, 052*053*, 054056					250		260
-04		020*, 021*, 023*-025*	1400	750	600	580	200	720	210
-05		032*-038*, 038, 045*-050*					250		260
		0,51, 051*							
-06		0,28*, 030*		850	700	680	200	820	210
-07		041*-043*, 054*-056*					250		260

*Для исполнения с вводом снизу кабелей с бумажной изоляцией.

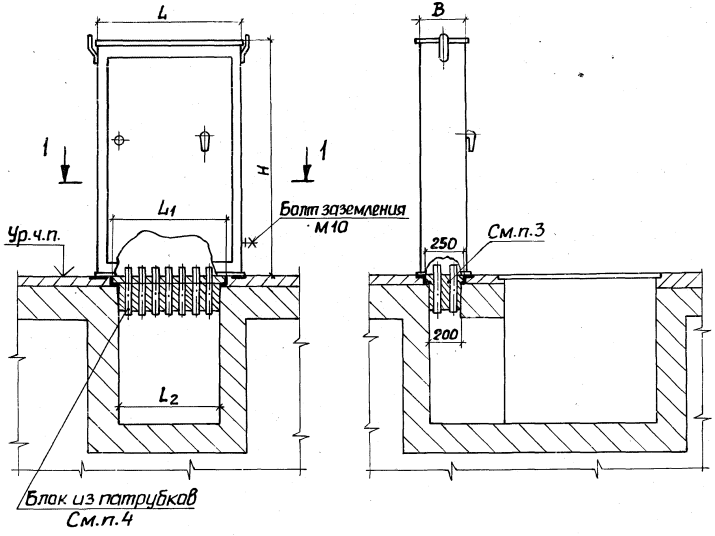

1. Размеры для справок.

2.* Размерь: по закладным изделиям.

3. Кабельный канал, проем для патрубков и установку закладных изделий выполняет строительная организация; кроме того, строительная организация, после установки электромонтажниками блоков из патрубков, заполняет проем бетоном, причем поверхность должна быть выполнена заподлицо с чистым полом.

4. Обозначение чертежей и исполнение блоков из патрубков и их количества определяется в проекте и указывается на чертеже кабельной проводки.

5. Кабели в патрубках уплотнить несгораемым материалом согласно п.3.65 СНиП 3.05.06-85.

6. Лист для закрывания дна шкафа, поставляемый комплектно со шкафом, не используется.

7. При установке шкафа исполнения IP54 щель между шкафом и полом залить цементным раствором (выполняют строители).

Разрез 1-1

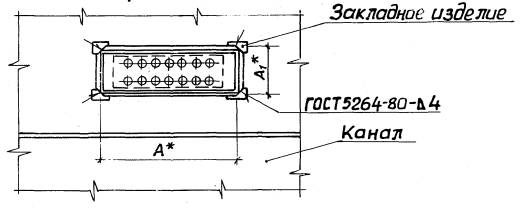

Нач.отд.	Тюрин			5.407-82.1.40МЧ		
Гл.спец.	Богданов		Х1-87	Распределительный шкаф на полу с кабельным каналом. Монтажный чертеж	Стадия	Лист 1 / Листов 2
Н.контр.	Богданов				УГППКИ ТЯЖПРОМЭЛЕКТРОПРОЕКТ ХАРЬКОВ	
Рук.гр.	Манс					
Констр.	Брытикова					

Инв.№ подл. | Подпись и дата | Взам.инв.№

22791-02 0

Обозначение	Серия	№ схемы	Размеры, мм						
			H	L	L_1	L_2	B	A	A_1
5.407-82.1.40мч	ПР8501	034*-044*, 150*-152*, 152	1200	750	600	580	200	720	210
		074*-078*, 079-089, 090*							
		091-093							
-01		099*, 100-117, 124*, 125-142					250		260
-02		156*, 157*, 157		850	700	680	200	820	210
		094*, 095*, 096-098							
-03		119*, 120*, 121-123, 144*, 145*					250		250
		146-148							
-04		079*-089*, 091*-093*	1400	750	600	580	200	720	210
-05		100*-118*, 118, 125*-143*, 143					250		260
-06		096*-098*		850	800	680	200	820	210
-07		121*-123*, 146*-148*					250		260
5.407-82.1.40мч	ПР8701	009*, 010*, 058*-060*, 060	1200	750	600	580	200	720	210
		018*, 019*, 020, 021, 022*, 023-025							
-01		031*, 032-037, 044*, 045-050					250		260
-02		064*, 065*, 065		850	700	680	200	820	210
		026*, 027*, 028-030							
-03		039*, 040*, 041-043, 052*, 053*, 054-056					250		260
-04		020*, 021*, 023*-025*	1400	750	600	580	200	720	210
-05		032*-038*, 038, 045*-050*					250		260
		051, 051*							
-06		028*, 030*		850	700	680	200	820	210
-07		041*-043*, 054*-056*					250		260

* Для исполнения с вводом снизу кабелей с бумажной изоляцией

Инв. № подл. | Подпись и дата | Взам. инв. №

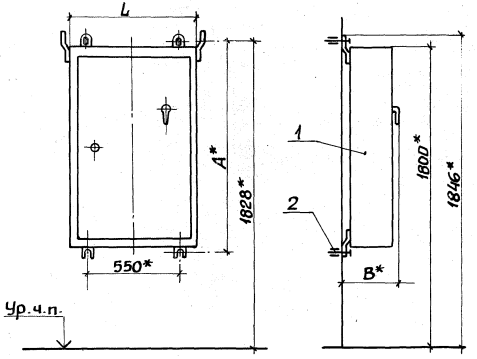

Разметка осей для крепления дюбелями

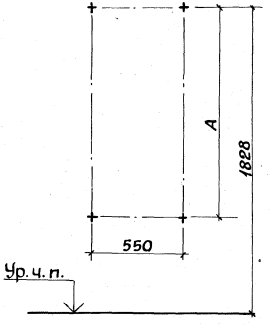

1.* Размеры для справок.

2. По данному чертежу шкаф устанавливается на бетонной стене или на стене кирпичной кладки.

Марка, поз.	Обозначение	Наименование	Кол.	Масса ед.кг	Примечание
1		Шкаф распредели-			Тип по проекту
		тельный			
		ТУ16-656.032-84	1		
2		Дюбель У66343			
		ТУ36-941-79	4		

Нач.отд	Тюрин		5.407-82.1.50МЧ		
Гл.спец.	Богданов		Распределительный шкаф на стене. Монтажный чертеж	Стадия	Лист	Листов
Н.контр.	Богданов			Р	1	2
Рук.гр.	Монс			ЦГПИКИ ТЯЖПРОМЭЛЕКТРОПРОЕКТ ХАРЬКОВ		
Констр.	Брытикова					

22791-02 11

Копировал Лабб Формат А3

Инв.№ подл. | Подпись и дата | Взам.инв.№

Обозначение	Серия	№ схемы	Размеры, мм L	B	A
5.407-82.1.50МЧ	ПР8501	001-004	750	220	435
		045-048			
-01		001*-004*, 005-018			635
		045*-048*, 049-062			
-02		005*-018*, 019-029			835
		049*-062*			
		063-073			
-03		019*-029*			1035
		063*-073*			
		030-033		260	
		030*-033*, 034-044, 149-151, 149*			
		074-078, 090			
		099, 124		310	
		153-156, 153*-155*	850	260	
		094, 095			
		119, 120, 144, 145		310	
-04		034*-044*, 150*-152*, 152	750	260	1235
		074*-078*, 090*			
		079-089, 091-093			
		099*, 100-117, 124*, 125-142		310	
		156*, 157, 157*	850	260	
		094*, 095*, 096-098			
		119*, 120*, 121-123, 144*, 145*		310	
		146-148			
-05		079*-089*, 091*-093*	750	260	1435
		100*-118*, 118, 125*-143*, 143		310	
		096*-098*	850	260	
		121*-123*, 146*-148*		310	

Обозначение	Серия	№ схемы	Размеры, мм L	B	A
5.407-82.1.50МЧ	ПР8701	001	750	220	435
		011			
-01		001*, 002-005			635
		011*, 012-015			
-02		002*-005*, 006, 007			835
		012*-015*			
		016-017			
-03		006*-007*			1035
		016*-017*			
		008, 008*, 009, 010, 057-059, 057		260	
		018, 019, 022			
		031, 044		310	
		061-064, 061*-063*	850	260	
		026, 027			
		039, 040, 052, 053		310	
-04		009*, 010*, 058*-060*, 060	750	260	1235
		018*, 019*, 020, 021, 022*, 023-025			
		031*, 032-037, 044*, 045-050		310	
		064*, 065*, 065	850	260	
		026*, 027*, 028-030			
		039*, 040*, 041-043, 052*-053*		310	
		054-056			
-05		020*, 021*, 023*-025*	750	260	1435
		032*-038*, 038, 045*-050*		310	
		051, 051*			
		028*-030*	850	260	
		041*-043*, 054*-056*		310	

* Для исполнения с вводом снизу кабелей с бумажной изоляцией.

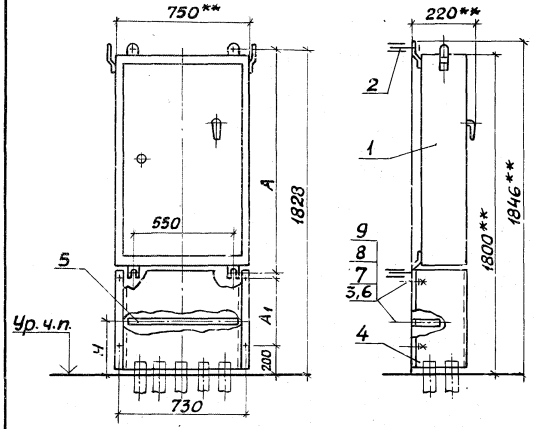

Разметка осей для крепления дюбелями или дюбель-винтами

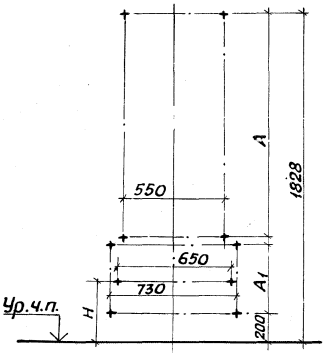

Обозначение	Серия	№ схемы	Размеры, мм		
			Н	А	А1
5.407-82.1.60МЧ	ПР8501	001-004	900	435	1100
		045-048			
-01		001*-004*, 005-018	700	635	900
		045*-048*, 049-062			
-02		005*-018*, 019-029	500	835	700
		049*-062*			
		063-073			
-03		019*-029*	400	1035	500
		063*-073*			
5.407-82.1.60МЧ	ПР8701	001	900	435	1100
		011			
-01		001*, 002-005	700	635	900
		011*, 012-015			
-02		002*-005*, 006, 007	500	835	700
		012*-015*			
		016, 017			
-03		006*, 007*	400	1035	500
		016*, 017*			

*Для исполнения с вводом снизу кабелей с бумажной изоляцией

1.**Размеры для справок.

2. Крепление скобы поз.5 и короба поз.4 выполнить: к бетонной стене, по усмотрению электромонтажников, дюбелями поз.3 или дюбель-винтами поз.6 с шайбами поз.7 и 8; к стене кирпичной кладки - дюбелями поз.3. Длина дюбель-винтов - согласно Инструкции ВСН 410-80 (см. примечание на стр.3).

				5.407-82.1.60МЧ		
Нач.отд.	Тюрин			Распределительный шкаф глубиной 160 мм на стене. Монтажный чертеж	Стадия	Лист	Листов
Гл.спец.	Богданов		81-87		Р	1	2
Н.контр.	Богданов				ЧГППКИ ТЭЖПРОМЭЛЕКТРОПРОЕКТ ХАРЬКОВ		
Рук.гр.	Монс						
Констр.	Брыткова						

Инв.№ подл. | Подпись и дата | Взам.инв.№

Марка, поз.	Обозначение	Наименование	Кол. на испол. 5.407-82.1.60МЧ				Масса ед., кг	Приме-чание
				01	02	03		
1		Шкаф распределитель-						Тип по
		ный ТУ16-656.032-84	1	1	1	1		проекту
		Дюбель ТУ36-941-79						
2		У66393	4	4	4	4		
3		У67893	6	6	6	6		См.п.2
4	5.407-82.1.230	Короб				1		
	-01	Короб			1			
	-02	Короб		1				
	-03	Короб	1					
5	5.407-82.1.240	Скоба	1	1	1	1		
6		Дюбель-винт ДВ М6						
		ТУ14-4-1375-86	6	6	6	6		См.п.2
7		Шайба 6 ГОСТ 11371-78	6	6	6	6		
8		Шайба 6 ГОСТ 6402-70	6	6	6	6		

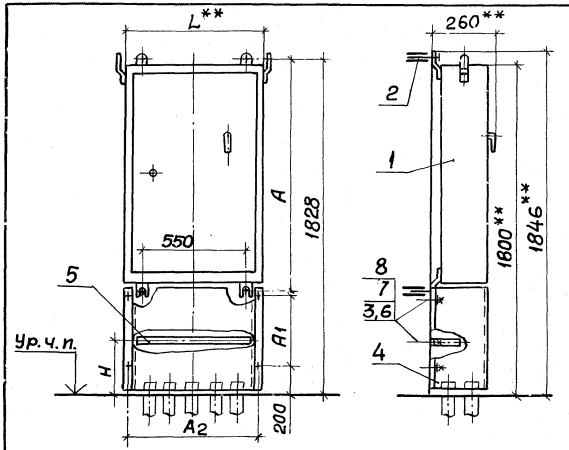

Обозначение	Серия	№ схемы	H	L	A	A1	A2
		030-033					
5.407-82.1.70мч	ПР8501	030*-033*, 034-044, 149-151, 149*	400	750	1035	500	730
		074-078, 090					
-01		153-156, 153*-155*		850			830
		094, 095					
		034*-044*, 150*-152*, 152					
-02		074*-078*, 090*	300	750	1235	300	730
		079-089, 091-093					
-03		156*, 157, 157*		850			830
		094*, 095*, 096-098					
-04		079*-089*, 091*-093*	200	750	1435	130	730
-05		096*-098*		850			830
5.407-82.1.70мч	ПР8701	008, 008*, 009, 010, 057-059, 057	400	750	1035	500	730
		018, 019, 022					
-01		061-064, 061*-063*		850			830
		026-027					
-02		009*, 010*, 058*-060*, 060	300	750	1235	300	730
		018*, 019*, 020, 021, 022*, 023-025					
-03		064*, 065*, 065		850			830
		026*, 027*, 028-030					
-04		020*, 021*, 023*-025*	200	750	1435	130	730
-05		028*-030*		850			830

*Для исполнения с вводом снизу кабелей с бумажной изоляцией.

Разметка осей для крепления дюбелями или дюбель-винтами

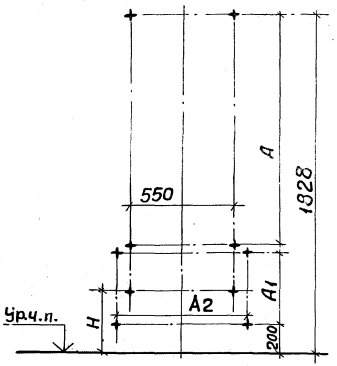

1** Размеры для справок.

2. Крепление скобы поз.5 и короба поз.4 выполнить: к бетонной стене, по усмотрению электромонтажников, дюбелями поз.3 или дюбель-винтами поз.6 с шайбами поз.7 и 8; к стене кирпичной кладки дюбелями поз.3. Длина дюбель-винтов - согласно Инструкции ВСН410-80 (см. примечание на стр. 3)

Инв.№ подл. | Подпись и дата | Взам. инв.№

Нач.отд.	Тюрин		
Гл.спец.	Богданов		XI-84
Н.контр.	Богданов		
Рук.гр.	Монс		
Констр.	Брытикова		

5.407-82.1.70мч

Распределительный шкаф глубиной 200мм на стене. Монтажный чертеж

Стадия	Лист	Листов
Р	1	2

УГППКИ ТЯЖПРОМЭЛЕКТРОПРОЕКТ ХАРЬКОВ

Масса, поз.	Обозначение	Наименование	Кол. на испол. 5.407-82.1.70мч						Масса ед., кг	Примечание
			-	01	02	03	04	05		
1		Шкаф распредели-								Тип по
		тельный ТУ16-656.032-84	1	1	1	1	1	1		проекту
		Дюбель ТУ 36-941-79								
2		У663У3	4	4	4	4	4	4		
3		У678У3	6	6	6	6	6	6		См. п. 2
4	5.407-82.1.260	Короб					1			
	-01	Короб			1					
	-02	Короб	1							
	-03	Короб						1		
	04	Короб				1				
	-05	Короб		1						
5	5.407-82.1.240 01	Скоба	1		1		1			
	-03	Скоба		1		1		1		
6		Дюбель-винт ДВ М6								
		ТУ14-4-1375-86	6	6	6	6	6	6		См. п. 2
7		Шайба 6 ГОСТ11371-78	6	6	6	6	6	6		
8		Шайба 6 ГОСТ 6402-70	6	6	6	6	6	6		

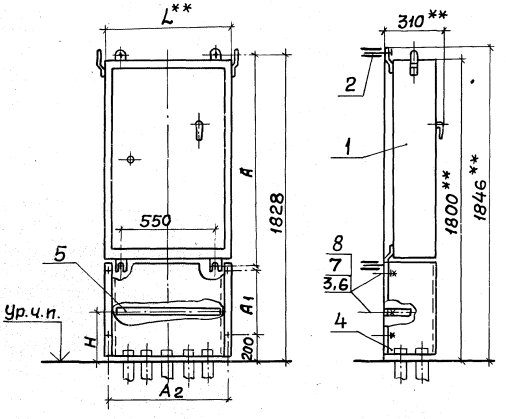

Разметка осей для крепления к основанию дюбелями или дюбель-винтами

Обозначение	Серия	№ схемы	Размеры, мм				
			H	L	A	A1	A2
5.407-82.1.80МЧ	ПР8501	099, 124	400	750	1035	500	730
-01		119, 120, 144, 145		850			830
-02		099*, 100-117, 124*, 125-142	300	750	1235	300	730
-03		119*, 120*, 121-123, 144*, 145*, 146-148		850			830
-04		100-118*, 118, 125*-143*, 143	200	750	1435	130	730
-05		121*-123*, 146*-148*		850			830
5.407-82.1.80МЧ	ПР8701	031, 044	400	750	1035	500	730
-01		039, 040, 052, 053		850			830
-02		031*, 032-037, 044*, 045-050	300	750	1235	300	730
-03		039*, 040*, 041-043, 052*, 053*, 054-056		850			830
-04		032*-038*, 038, 045*-050*, 051, 051*	200	750	1435	130	730
-05		041*-043*, 054*-056*		850			830

* Для исполнения с вводом снизу кабелей с бумажной изоляцией.

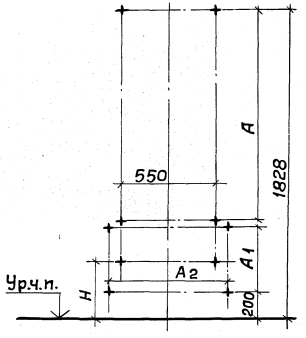

1. ** Размеры для справок.

2. Крепление скобы поз.5 и короба поз.4 выполнить: к бетонной стене, по усмотрению электромонтажников, дюбелями поз.3 или дюбель-винтами поз.6 с шайбами поз.7 и 8; к стене кирпичной кладки-дюбелями поз.3. Длина дюбель-винтов-согласно Инструкции ВСН 410-80 (см. примечание на стр. 3).

				5.407-82.1.80МЧ		
Нач.отд	Тюрин			Распределительный шкаф глубиной 250мм на стене. Монтажный чертеж	Стадия	Лист	Листов
Гл.спец	Богданов		XI-87		Р	1	2
Н.контр	Богданов				ЧГППКИ ТЯЖПРОМЭЛЕКТРОПРОЕКТ ХАРЬКОВ		
Рук.гр.	Монс						
Констр	Брытикова						

Инв.№ подл. | Подпись и дата | Взам.инв.№

Марка, поз.	Обозначение	Наименование	Кол. на испол. 5.407-82.1.80мч						Масса ед., кг	Примечание
			–	01	02	03	04	05		
1		Шкаф распределительный ТУ16-656.032-84	1	1	1	1	1	1		Тип по проекту
		Дюбель ТУ 36-941-79								
2		У663У3	4	4	4	4	4	4		
3		У678У3	6	6	6	6	6	6		См. п. 2
4	5.407-82.1.270	Короб					1			
	-01	Короб			1					
	-02	Короб	1							
	-03	Короб						1		
	-04	Короб				1				
	-05	Короб		1						
5	5.407-82.1.240 -02	Скоба	1		1		1			
	-04	Скоба		1		1		1		
6		Дюбель-винт ДВ М6								
		ТУ 14-4-1375-86	6	6	6	6	6	6		См. п 2
7		Шайба 6 ГОСТ 11371-78	6	6	6	6	6	6		
8		Шайба 6 ГОСТ 6402-70	6	6	6	6	6	6		

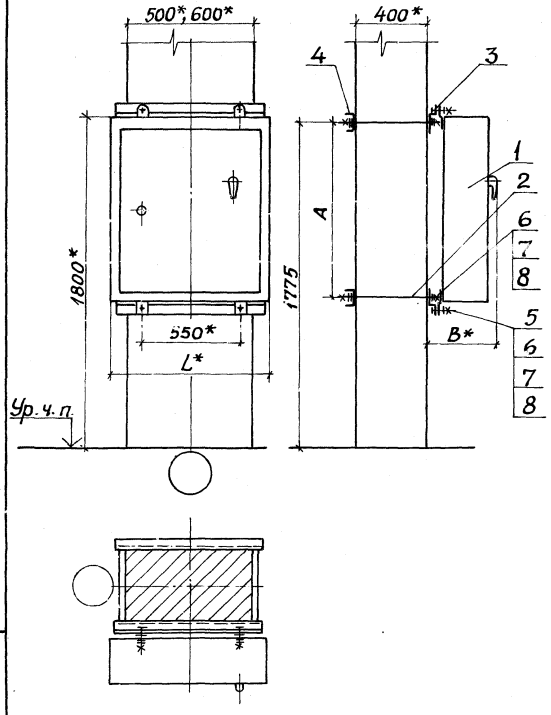

* Размеры для справок.

Марка поз.	Обозначение	Наименование	Кол.	Масса ед. кг	Примечание
1		Шкаф распределительный ТУ16-656.032-84	1		Тип по проекту
2		Шпилька УСЭК81-491 ТУ36-2355-80	4		
3	5.407-82.1.280 – 01	Профиль	2		
4	5.407-82.1.290	Профиль	2		
5		Болт М12×35 ГОСТ7798-70	4		
6		Гайка М12 ГОСТ5915-70	12		
7		Шайба 12 ГОСТ11371-78	12		
8		Шайба 12 ГОСТ6402-70	12		

Инв.№ подл. | Подпись и дата | Взам.инв.№

			5.407-82.1.90МЧ	
Нач.отд.	Тюрин		Распределительный шкаф на ж.-б. колонне 500×400 и 600×400 мм. Монтажный чертеж.	Стадия: Р; Лист: 1; Листов: 2
Гл.спец.	Богданов			
Н.контр.	Богданов			УГППКИ ТЯЖПРОМЭЛЕКТРОПРОЕКТ ХАРЬКОВ
Рук.гр.	Монс			
Констр.	Брытикова			

22791-02 19

Обозначение	Серия	№ схемы	Размеры, мм L	B	A
5.407-82.1.90мч	ПР8501	001-004	750	220	435
		045-048			
-01		001*-004*,005-018			635
		045*-048*,049-062			
-02		005*-018*,019-029			835
		049*-062*			
		063-073			
-03		019*-029*			1035
		063*-073*			
		030-033		260	
		030*-033*,034-044,149-151,149*			
		074-078, 090			
		099, 124		310	
		153-156,153*-155*	850	260	
		094,095			
		119, 120, 144, 145		310	
-04		034*-044*, 150*-152*, 152	750	260	1235
		074*-078*,090*			
		079-089, 091-093			
		099*,100-117,124*, 125-142		310	
		156*, 157, 157*	850	260	
		094*, 095*, 096-098			
		119*, 120*, 121-123, 144*, 145*		310	
		146-148			
-05		079*-089*, 091*-093*	750	260	1435
		100*-118*, 118, 125*, 143*, 143		310	
		096*-098*	850	260	
		121*-123*, 146*-148*		310	

Обозначение	Серия	№ схемы	Размеры, мм L	B	A
5.407-82.1.90мч	ПР8701	001	750	220	435
		011			
-01		001*,002-005			635
		011*,012-015			
-02		002*-005*,006,007			835
		012*-015*			
		016-017			
-03		006*-007*			1035
		016*-017*			
		008,008*,009,010,057-059,057*		260	
		018,019,022			
		031,044		310	
		061-064,061*-063*	850	260	
		026,027			
		039,040,052,053		310	
-04		009*,010*,058*-060*,060	750	260	1235
		018*,019*,020,021,022*,023-025			
		031*,032-037,044*,045-050		310	
		064*,065*,065	850	260	
		026*,027*,028-030			
		039*,040*,041-043,052*-053*		310	
		054-056			
-05		020*,021*,023*-025*	750	260	1435
		032*-038*,038,045*-050*		310	
		051,051*	850	260	
		028*-030*			
		041*-043*,054*-056*		310	

*Для исполнения с вводом снизу кабелей с бумажной изоляцией.

Копировал Лазе 22791-02 20 Формат А3

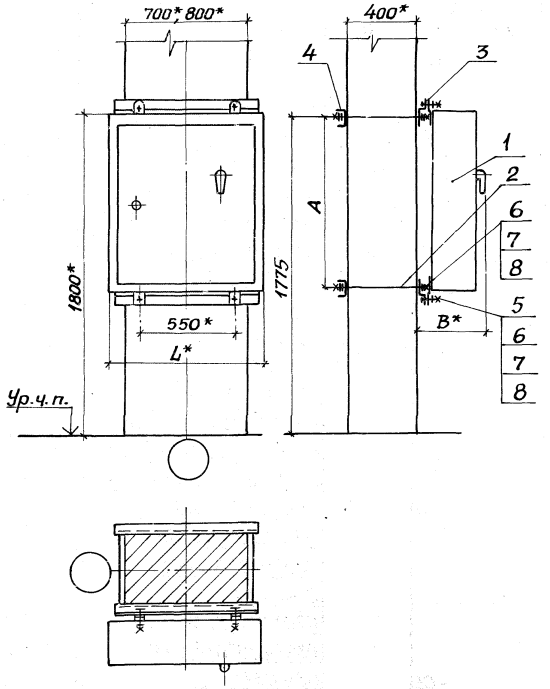

*Размеры для справок.

Марка, поз.	Обозначение	Наименование	Кол.	Масса ед., кг	Примечание
1		Шкаф распределительный ТУ 16-656.032-84	1		Тип по проекту
2		Шпилька УСЭК81-441 ТУ36-2355-80	4		
3	5.407-82.1.280 -03	Профиль	2		
4	5.407-82.1.290 -01	Профиль	2		
5		Болт М12 ГОСТ7798-70	4		
6		Гайка М12 ГОСТ5915-70	12		
7		Шайба 12 ГОСТ11371-78	12		
8		Шайба 12 ГОСТ6402-70	12		

Инв.N подл. | Подпись и дата | Взам.инв.N

Нач.отд.	Тюрин		
Гл.спец.	Богданов		ХГ-84
Н.контр.	Богданов		
Рук.гр.	Макс		
Констр.	Брытикова		

5.407-82.1.100МЧ

Распределительный шкаф на ж.-б. колонне 700×400, 800×400 мм. Монтажный чертеж

Стадия	Лист	Листов
Р	1	2

ЦГПГИКИ ТЯЖПРОМЭЛЕКТРОПРОЕКТ ХАРЬКОВ

Обозначение	Серия	№ схемы	Размеры, мм		
			L	B	A
5.407-82.1.100мч	ПР8501	001-004	750	220	435
		045-048			
-01		001*-004*, 005-018			635
		045*-048*, 049-062			
-02		005*-018*, 019-029			835
		049*-062*			
		063-073			
-03		019*-029*			1035
		063*-073*			
		030-033		260	
		030*-033*, 034-044, 149-151, 149*			
		074-078, 090			
		099, 124		310	
		153-156, 153*-155*	850	260	
		094, 095			
		119, 120, 144, 145		310	
-04		034*-044*, 150*-152*, 152	750	260	1235
		074*-078*, 090*			
		079-089, 091-093			
		099*, 100-117, 124*, 125-142		310	
		156*, 157, 157*	850	260	
		094*, 095*, 096-098			
		119*, 120*, 121-123, 144*, 145*		310	
		146-148			
-05		079*-089*, 091*-093*	750	260	1435
		100*-118*, 118, 125*-143*, 143		310	
		096*-098*	850	260	
		121*-123*, 146*-148*		310	

Обозначение	Серия	№ схемы	Размеры, мм		
			L	B	A
5.407-82.1.100мч	ПР8701	001	750	220	435
		011			
-01		001*, 002-005			635
		011*, 012-015			
-02		002*-005*, 006, 007			835
		012*-015*			
		016-017			
-03		006*-007*			1035
		016*-017*			
		008, 008*, 009, 010, 057-059, 057		260	
		018, 019, 022		310	
		031, 044	850	260	
		061-064, 061*-063*			
		026, 027		310	
		039, 040, 052, 053			
-04		009*, 010*, 058*-060*, 060	750	260	1235
		018*, 019*, 020, 021, 022*, 023-025		310	
		031*, 032-037, 044*, 045-050	850	260	
		064*, 065*, 065			
		026*, 027*, 028-030		310	
		039*, 040*, 041-043, 052*, 053*			
		054-056			
-05		020*, 021*, 023*-025*	750	260	1435
		032*-038*, 038, 045*-050*		310	
		051-051*	850	260	
		028*-030*		310	
		041*-043*, 054*-056*			

* Для использования с вводом снизу кабелей с бумажной изоляцией.

Инв. № подл. | Подп. и дата | Взам. инв. №

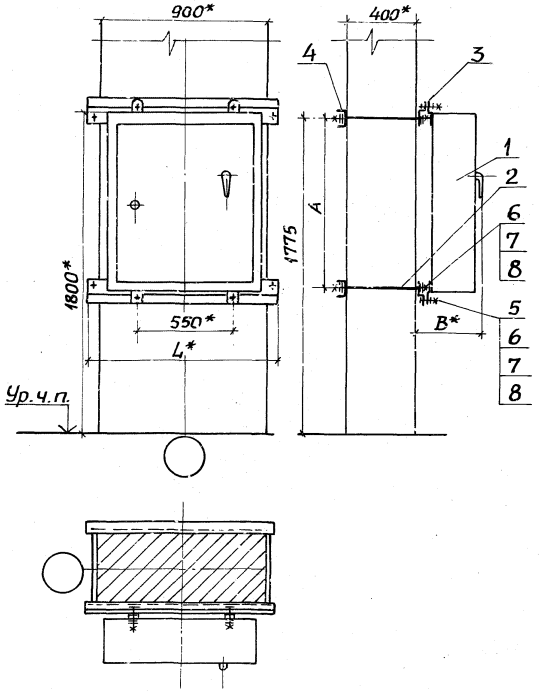

*Размеры для справок.

Марка поз.	Обозначение	Наименование	Кол.	Масса ед. кг	Примечание
1		Шкаф распределительный ТУ16-656.032-84	1		Тип по проекту
2		Шпилька УСЭК81-491 ТУ36-2355-80	4		
3	5.407-82.1.280 -04	Профиль	2		
4	5.407-82.1.290 -02	Профиль	2		
5		Болт М12 ГОСТ 7798-70	4		
6		Гайка М12 ГОСТ 5915-70	12		
7		Шайба 12 ГОСТ 11371-78	12		
8		Шайба 12 ГОСТ 6402-70	12		

Инв.№ подл. | Подпись и дата | Взам. инв.№

Нач.отд.	Тюрин			5.407-82.1.110МЧ	
Гл.спец.	Богданов		85-87	Распределительный шкаф на ж.-б.колонне 900 х 400мм. Монтажный чертеж.	Стадия: 1 / Лист: 2 / Листов: 2
Н.контр.	Богданов				УГППКИ ТЯЖПРОМЭЛЕКТРОПРОЕКТ ХАРЬКОВ
Рук.гр.	Монс				
Констр.	Брытикова				

Обозначение	Серия	№ схемы	Размеры, мм L	B	A
5.407-82.1.110МЧ	ПР8501	001-004	750	220	435
		045-048			
-01		001*-004*, 005-018			635
		049*-048*, 049-062			
02		005*-018*, 019-029			835
		049*-062*			
		063-073			
-03		019*-029*			1035
		063*-073*			
		030-033		260	
		030*033*034-044, 149-151, 149*			
		074-078, 090			
		099, 124		310	
		153-156, 153*-155*	850	260	
		094, 095			
		119, 120, 144, 145		310	
-04		034*-044*, 150*-152*, 152	750	260	1235
		074*-078*090*			
		079-089, 091-093			
		099*, 100-117, 124*125-142		310	
		156*, 157, 157*	850	260	
		094*, 095*, 096-098			
		119*, 120*, 121-123, 144*, 145*		310	
		146-148			
-05		079*-089*091*-093*	750	260	1435
		100*-118*, 118, 125*-143*, 143		310	
		096*-098*	850	260	
		121*-123*, 146*-148*		310	

Обозначение	Серия	№ схемы	Размеры, мм L	B	A
5.407-82.1.110МЧ	ПР8701	001	750	220	435
		011			
-01		001*, 002-005			635
		011*, 012-015			
-02		002*-005*, 006, 007			835
		012*-015*			
		016-017			
-03		006*-007*			1035
		016*-017*			
		008, 008*, 009, 010, 057-059, 057		260	
		018, 019, 022			
		031, 044		310	
		061-064, 061*-063*	850	260	
		026, 027			
		039, 040, 052, 053		310	
-04		009*, 010*, 058*-060*, 060	750	260	1235
		018*, 019*, 020, 021, 022*, 023-025			
		031*, 032-037, 044*, 045-050		310	
		064*, 065*, 065	850	260	
		026*, 027*, 028-030			
		039*, 040*, 041-043, 052*, 053*		310	
		054-056			
-05		020*, 021*, 023*-025*	750	260	1435
		032*-038*, 038, 045*-050*		310	
		051, 051*			
		028*-030*	850	260	
		041*-043*, 054*-056*		310	

* Для исполнения с вводом снизу кабелей с бумажной изоляцией.

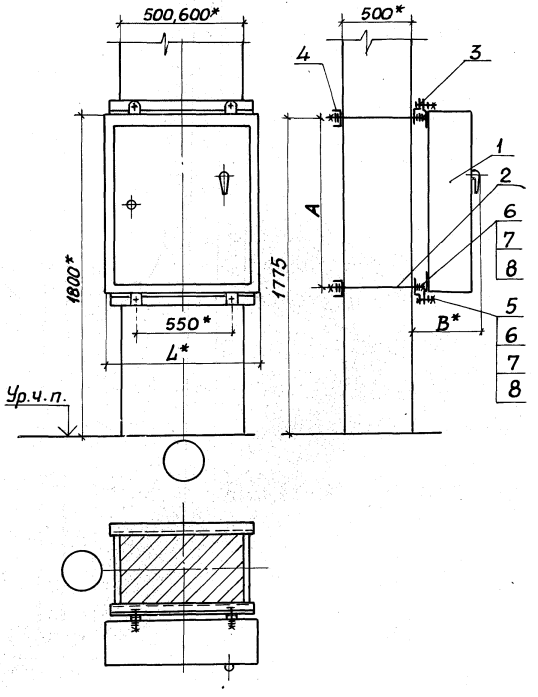

*Размеры для справок.

Марка, поз.	Обозначение	Наименование	кол.	Масса ед, кг	Примечание
1		Шкаф распределительный ТУ16-656.032-84	1		Тип по проекту
2	5.407-82.1 250	Шпилька	4		
3	5.407-82.1.280	Профиль	2		
4	5.407-82.1.290	Профиль	2		
5		Болт М12×40 ГОСТ 7798-70	4		
6		Гайка М12 ГОСТ 5915-70	12		
7		Шайба 12 ГОСТ 11371-78	12		
8		Шайба 12 ГОСТ 6402-70	12		

Инв.№подл. | Подпись и дата | Взам.инв.№

Нач.отд.	Тюрин		
Гл.спец.	Богданов		XI-87
Н.контр.	Богданов		
Рук.гр.	Монс		
Констр.	Брытикова		

5.407-82.1.120МЧ

Распределительный шкаф на ж-б. колонне 500×500 и 600×500мм. Монтажный чертеж.

Стадия	Лист	Листов
Р	1	2

УГППКИ ТЯЖПРОМЭЛЕКТРОПРОЕКТ ХАРЬКОВ

22791-02 25

Обозначение	Серия	N° схемы	Размеры, мм L	B	A
5.407-82.1.120МЧ	ПР8501	001-004	750	220	435
		045-048			
-01		001*-004*, 005-018			635
		045*-048*, 049-062			
-02		005*-018*, 019-029			835
		049*-062*			
		063-073			
-03		019*-029*			1035
		063*-073*			
		030-033		260	
		030*-033*, 034-044, 149-151, 149*			
		074-078, 090			
		099, 124		310	
		153-156, 153*-155*	850	260	
		094, 095			
		119, 120, 144, 145		310	
-04		034*-044*, 150*-152*, 152	750	260	1235
		074*-078*, 090*			
		079-089, 091-093			
		099*, 100-117, 124*, 125-142		310	
		156*, 157, 157*	850	260	
		094*, 095*, 096-098			
		119*, 120*, 121-123, 144*, 145*		310	
		146-148			
-05		079*-089*, 091*-093*	750	260	1435
		100*-118*, 118, 125*-143*, 143		310	
		096*-098*	850	260	
		121*-123*, 146*-148*		310	

Обозначение	Серия	N° схемы	Размеры, мм L	B	A
5.407-82.1.120МЧ	ПР8701	001	750	220	435
		011			
-01		001*, 002-005			635
		011*, 012-015			
-02		002*-005*, 006, 007			835
		012*-015*			
		016-017			
-03		006*-007*			1035
		016*-017*			
		008, 008*, 009, 010, 057-059, 057		260	
		018, 019, 022			
		031, 044		310	
		061-064, 061*-063*	850	260	
		026, 027			
		039, 040, 052, 053		310	
-04		009*, 010*, 058*-060*, 060	750	260	1235
		018*, 019*, 020, 021, 022*, 023-025			
		031*, 032-037, 044*, 045-050		310	
		064*, 065*, 065	850	260	
		026*, 027*, 028-030			
		039*, 040*, 041-043, 052*, 053*		310	
		054-056			
-05		020*, 021*, 023*-025*	750	260	1435
		032*-038*, 038, 045*-050*		310	
		051, 051*			
		028*-030*	850	260	
		041*-043*, 054*-056*		310	

* Для исполнения с вводом снизу кабелей с бумажной изоляцией.

Копировал Лазя 22791-02 26 Формат А3

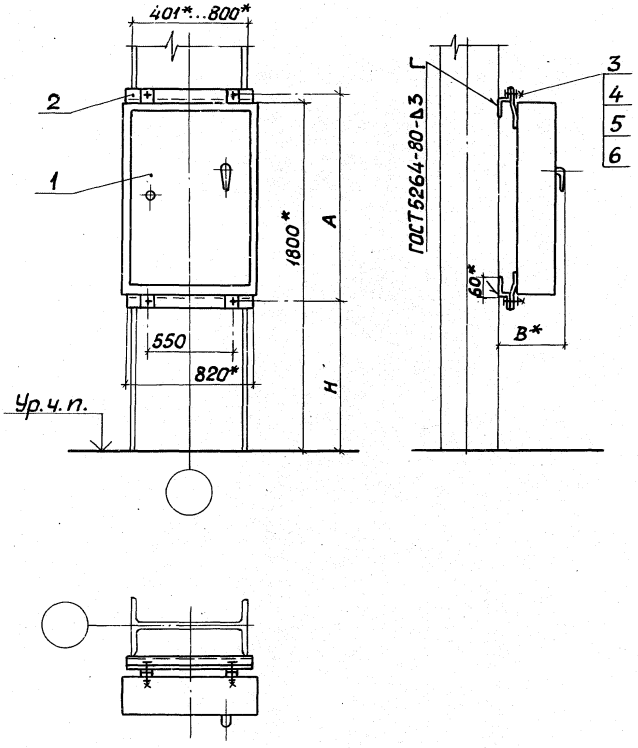

*Размеры для справок.

Марка поз.	Обозначение	Наименование	Кол.	Масса ед.,кг	Приме-чание
1		Шкаф распределитель-			Тип по проекту
		ный ТУ16-656.032-84	1		
2	5.407-82.1.280 -02	Профиль	2		
3		Болт М12×40 ГОСТ7798-70	4		
4		Гайка М12 ГОСТ 5915-70	4		
5		Шайба 12 ГОСТ 11371-78	4		
6		Шайба 12 ГОСТ 6402-70	4		

Нач.отд.	Тюрин		
Гл.спец.	Богданов		
Н.контр.	Богданов		
Рук.гр.	Монс		
Констр.	Брытикова		

5.407-82.1.130МЧ

Распределительный шкаф на стальной колонне, постоянного сечения, среднего ряда шириной 401... 800 мм. Монтажный чертеж

Стадия	Лист	Листов
Р	1	2

ЦГППКИ ТЯЖПРОМЭЛЕКТРОПРОЕКТ ХАРЬКОВ

Инв.№подл. | Подпись и дата | Взам.инв.№

Копировал Формат А3

Обозначение	Серия	№ схемы	Размеры, мм		
			Н	В	А
5.407-82.1.130МЧ	ПР8501	001-004	1393	260	435
		045-048			
-01		001*-004*, 005-018	1193		635
		045*-048*, 049-062			
-02		005*-018*, 019-029	993		835
		049*-062*			
		063-073			
-03		019*-029*	793	300	1035
		063*-073*			
		030-033			
		030*-033*, 034-044, 149-151, 149*			
		074-078, 090		350	
		099, 124		300	
		153-156, 153*-155*			
		094-095		350	
		119, 120, 144, 145			
-04		034*-044*, 150*-152*, 152	593	300	1235
		074*-078*, 090*			
		079-089, 091-093		350	
		099*, 100-117, 124*, 125-142			
		156*, 157, 157*		300	
		094*, 095*, 096-098			
		119*, 120*, 121-123, 144*, 145*		350	
		146-148			
-05		079*-089*, 091*-093*	393	300	1435
		100*-118*, 118, 125*-143*, 143		350	
		096*-098*		300	
		121*-123*, 146*-148*		350	

Обозначение	Серия	№ схемы	Размеры, мм		
			Н	В	А
5.407-82.1.130МЧ	ПР8701	001	1393	260	435
		011			
-01		001*, 002-005	1193		635
		011*, 012-015			
-02		002*-005*, 006, 007	993		835
		012*-015*			
		016, 017			
-03		006*, 007*	793	300	1035
		016*, 017*			
		008, 008*, 009, 010, 057-059, 057*			
		018, 019, 022		350	
		031, 044		300	
		061-064, 061*-063*			
		026, 027		350	
		039, 040, 052, 053			
-04		009*, 010*, 058*-060*, 060	593	300	1235
		018*, 019*, 020, 021, 022*, 023-025			
		031*, 032-037, 044*, 045-050		350	
		064*, 065*, 065		300	
		026*, 027*, 028-030			
		039*, 040*, 041-043, 052*, 053*		350	
		054-056			
-05		020*, 021*, 023*-025*	393	300	1435
		032*-038*, 038, 045*-050*		350	
		051, 051*			
		028*-030*		300	
		041*-043*, 054*-056*		350	

* Для исполнения с вводом снизу кабелей с бумажной изоляцией

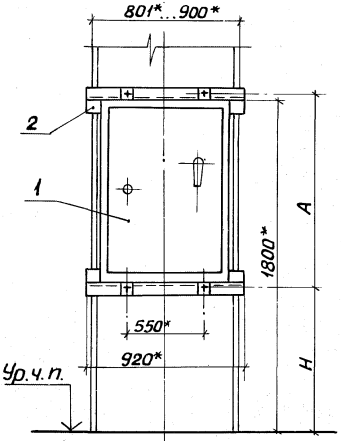

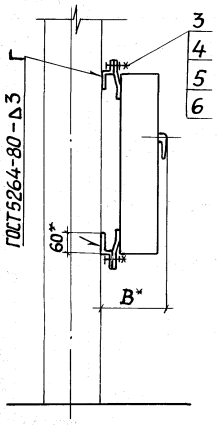

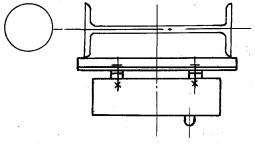

*Размеры для справок.

Марка, поз.	Обозначение	Наименование	Кол.	Масса ед.,кг	Приме-чание
1		Шкаф распределитель			Тип по проекту
		ный ТУ 16-656.032-84	1		
2	5.407-82. 1.280-04	Профиль	2		
3		Болт М12×40 ГОСТ7798-70	4		
4		Гайка М12 ГОСТ5915-70	4		
5		Шайба 12 ГОСТ11371-78	4		
6		Шайба 12 ГОСТ6402-70	4		

Инв.№ подл. | Подпись и дата | Взам.инв.№

				5.407-82.1.140МЧ	
Нач.отд.	Тюрин			Распределительный шкаф на стальной колонне постоянного сечения среднего ряда шириной 801... 900 мм. Монтажный чертеж	Стадия: Р; Лист: 1; Листов: 2
Гл.спец.	Богданов		XI-87		
Н.контр.	Богданов				ЧГППКИ ТЯЖПРОМЭЛЕКТРОПРОЕКТ ХАРЬКОВ
Рук.гр.	Монс				
Констр.	Брытикова				

Копировал

Обозначение	Серия	№ схемы	Размеры, мм		
			H	B	A
5.407-82.1.140МЧ	ПР8501	001-004	1393	260	435
		045-048			
-01		001*-004*; 005-018	1193		635
		045*-048*; 049-062			
-02		005*-018*; 019-029	993		835
		049*-062*			
		063-073			
-03		019*-029*	793	300	1035
		063*-073*			
		030-033			
		030*-033*; 034-044, 149-151, 149*			
		074-078, 090		350	
		099, 124			
		153-156, 153*-155*		300	
		094-095			
		119, 120, 144, 145		350	
-04		034*-044*, 150*-152*, 152	593	300	1235
		074*-078*, 090*			
		079-089, 091-093		350	
		099*, 100-117, 124*, 125-142			
		156*, 157, 157*		300	
		094*, 095*, 096-098			
		119*, 120*, 121-123, 144*, 145*		350	
		146-148			
-05		079*-089*; 091*-093*	393	300	1435
		100*-118*, 118, 125*-143*, 143		350	
		096*-098*		300	
		121*-123*, 146*-148*		350	

Обозначение	Серия	№ схемы	Размеры, мм		
			H	B	A
5.407-82.1.140МЧ	ПР8701	001	1393	260	435
		011			
-01		001*, 002-005	1193		635
		011*, 012-015			
-02		002*, 005*, 006, 007	993		835
		012*-015*			
		016, 017			
-03		006*, 007*	793	300	1035
		016*, 017*			
		008, 008*, 009, 010, 057-059, 057*			
		018, 019, 022		350	
		031, 044			
		061-064, 061*-063*		300	
		026, 027			
		039, 040, 052, 053		350	
-04		009*, 010*, 058*-060*, 060	593	300	1235
		018*, 019*, 020, 021, 022*, 023-025			
		031*, 032-037, 044*, 045-050		350	
		064*, 065*, 065		300	
		026*, 027*, 028-030			
		039*, 040*, 041-043, 052*, 053*		350	
		054-056			
-05		020*, 021*, 023*-025*	393	300	1435
		032*-038*, 038, 045*-050*		350	
		051, 051*			
		028*-030*		300	
		041*-043*, 054*-056*		350	

*Для исполнения с вводом снизу кабелей с бумажной изоляцией

Инв. № подл. | Подпись и дата | Взам. инв. №

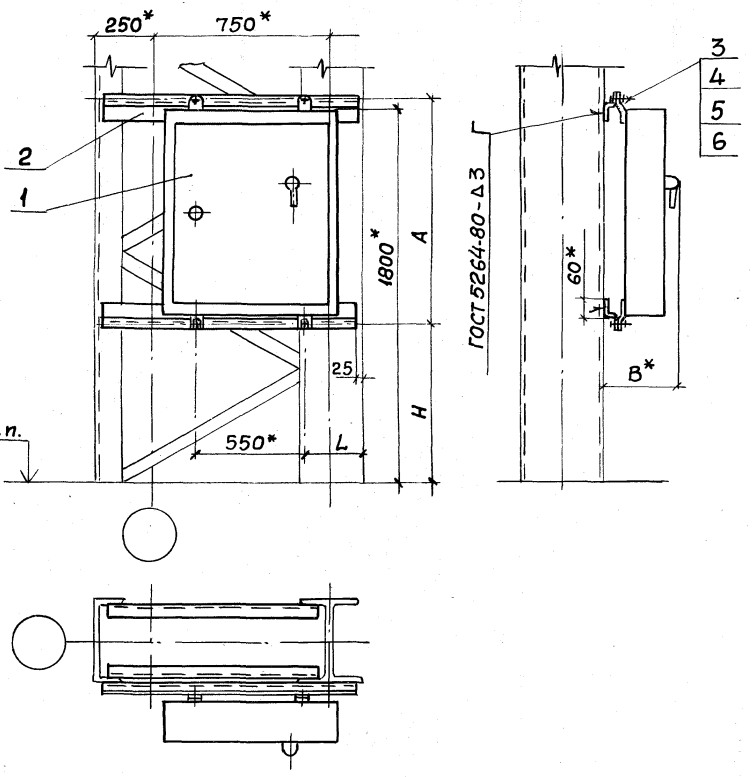

* Размеры для справок.

Марка, поз.	Обозначение	Наименование	Кол.	Масса ед., кг	Примечание
1		Шкаф распределительный ТУ 16-656.032-84	1		Тип по проекту
2	5.407-82.1.280-05	Профиль	2		
3		Болт М12х40 ГОСТ 7798-70	4		
4		Гайка М12 ГОСТ 5915-70	4		
5		Шайба 12 ГОСТ 11371-78	4		
6		Шайба 12 ГОСТ 6402-70	4		

Инв.№ подл. | Подпись и дата | Взам.инв.№

5.407-82.1.150М4

Нач.отд.	Тюрин		
Гл.спец.	Богданов		XI-87
Н.контр.	Богданов		
Рук.гр.	Монс		
Констр.	Брытикова		

Распределительный шкаф на стальной ступенчатой колонне среднего ряда шириной 1000 мм. Монтажный чертеж

Стадия	Лист	Листов
Р	1	2

УГППКИ ТЯЖПРОМЭЛЕКТРОПРОЕКТ ХАРЬКОВ

Обозначение	Серия	№ схемы	Размеры, мм H	L	B	A
5.407-82.1.150МЧ	ПР8501	001-004	1393	150	260	435
		045-048				
-01		001*-004*,005-018	1193			635
		045*-048*,049-062				
-02		005*-018*,019-029	993			835
		049*-062*				
		063-073				
-03		019*-029*	793			1035
		063*-073*				
		030-033			300	
		030*-033*,034-044,149-151,149*				
		074-078, 090				
		099, 124			350	
		153-156,153*-155*		200	300	
		094-095				
		119, 120, 144, 145			350	
-04		034*-044*,150*-152*,152	593	150	300	1235
		074*-078*,090*				
		079-089,091-093				
		099*,100-117,124*,125-142			350	
		156*,157,157*		200	300	
		094*,095*,096-098				
		119*,120*,121-123,144*,145*			350	
		146-148				
-05		079*-089*,091*-093*	393	150	300	1435
		100*-118*,118,125*-143*,143			350	
		096*-098*		200	300	
		121*-123*,146*-148*			350	

Обозначение	Серия	№ схемы	Размеры, мм H	L	B	A
5.407-82.1.150МЧ	ПР8701	001	1393	150	260	435
		011				
-01		001*,002-005	1193			635
		011*,012-015				
-02		002*-005*,006,007	993			835
		012*-015*				
		016, 017				
-03		006*,007*	793			1035
		016*,017*				
		008,008*,009,010,057-059,057*			300	
		018,019,022				
		031,044			350	
		061-064,061*-063*		200	300	
		C26, 027				
		039,040,052,053			350	
-04		009*,010*,058*-060*,060	593	150	300	1235
		018*,019*,020,021,022*,023-025				
		031*,032-037,044*,045-050			350	
		064*,065*,065			300	
		026*,027*,028-030		200		
		039*,040*,041-043,052*,053*			350	
		054-056				
-05		020*,021*,023*-025*	393	150	300	1435
		032*-038*,038,045*-050*			350	
		051,051*				
		028*-030*		200	300	
		041*-043*,054*-056*			350	

*Для исполнения с вводом снизу кабелей с бумажной изоляцией

Инв. № подл. | Подпись и дата | Взам. инв. №

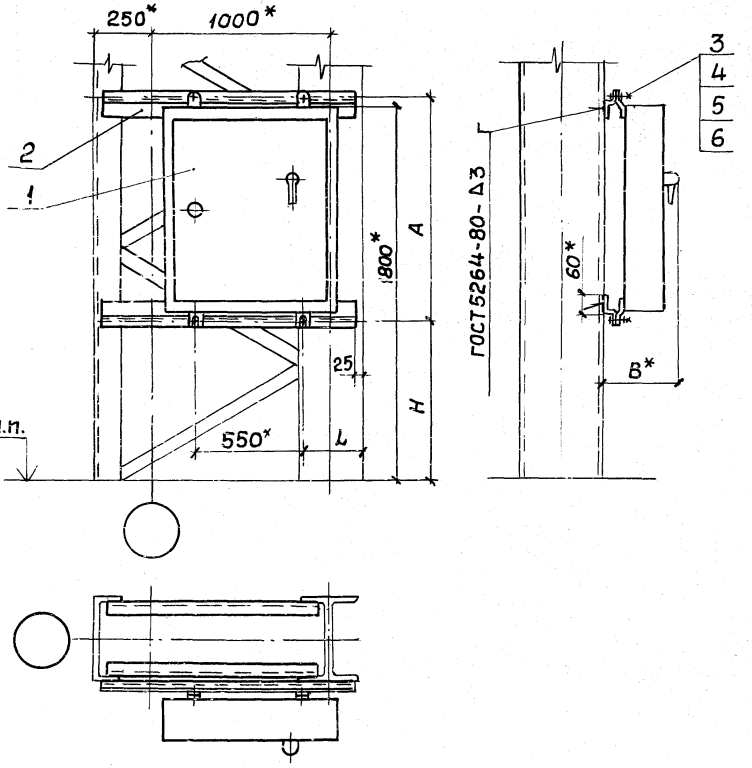

*Размеры для справок.

Марка поз.	Обозначение	Наименование	Кол	Масса ед., кг	Примечание
1		Шкаф распределительный ТУ 16-656.032-84	1		Тип по проекту
2	5.407-82.1.280-06	Профиль	2		
3		Болт М12×40 ГОСТ 7798-70	4		
4		Гайка М12 ГОСТ 5915-70	4		
5		Шайба 12 ГОСТ 11371-78	4		
6		Шайба 12 ГОСТ 6402-70	4		

Инв. N подл. | Подпись и дата | Взам. инв. N

Нач. отд.	Егорин		
Гл. спец.	Богданов		12.87
Н. контр.	Богданов		
Рук. гр.	Монс		
Констр.	Брытикова		

5.407-82.1.160МЧ

Распределительный шкаф на стальной ступенчатой колонне крайнего ряда шириной 1250 мм. Монтажный чертеж

Стадия	Лист	Листов
Р	1	2

УГППКИ ТЯЖПРОМЭЛЕКТРОПРОЕКТ ХАРЬКОВ

Обозначение	Серия	№ схемы	Размеры H	L	B	A
5.407-82.1.160МЧ	ПР8501	001-004	1393	150	260	435
		045-048				
-01		001*-004*, 005-018	1193			635
		045*-048*, 049-062				
-02		005*-018*, 019-029	993			835
		049*-062*				
		063-073				
-03		019*-029*	793			1035
		063*-073*				
		030-033			300	
		030*-033*, 034-044, 149-151, 149*				
		074-078, 090				
		099, 124			350	
		153-156, 153*-155*		200	300	
		094-095				
		119, 120, 144, 145			350	
-04		034*-044*, 150*-152*, 152	593	150	300	1235
		074*-078*, 090*				
		079-089, 091-093				
		099*, 100-117, 124*, 125-142			350	
		156*, 157, 157*		200	300	
		094*, 095*, 096-098				
		119*, 120*, 121-123, 144*, 145*			350	
		146-148				
-05		079*-089*, 091*-093*	393	150	300	1435
		100*-118*, 118, 125*-143*, 143			350	
		096*-098*		200	300	
		121*-123*, 146*-148*			350	

Обозначение	Серия	№ схемы	Размеры H	L	B	A
5.407-82.1.160МЧ	ПР8701	001	1393	150	260	435
		011				
-01		001*, 002-005	1193			635
		011*, 012-015				
-02		002*-006*, 006, 007	993			835
		012*-015*				
		016, 017				
-03		006*, 007*	793			1035
		016*, 017*				
		008, 008*, 009, 010, 057-059, 057*			300	
		018, 019, 022				
		031, 044			350	
		061-064, 061*-063*		200	300	
		026, 027				
		039, 040, 052, 053			350	
-04		009*, 010*, 058*-060*, 060	593	150	300	1235
		018*, 019*, 020, 021, 022*, 023-025				
		031*, 032-037, 044*, 045-050			350	
		064*, 065*, 065		200	300	
		026*, 027*, 028-030				
		039*, 040*, 041-043, 052*, 053*			350	
		054-056				
-05		020*, 021*, 023*-025*	393	150	300	1435
		032*-038*, 038, 045*-050*			350	
		051, 051*		200	300	
		028*-030*				
		041*-043*, 054*-056*			350	

*Для исполнения с вводом снизу кабелей с бумажной изоляцией

Инв. № подл. | Подпись и дата | Взам. инв. №

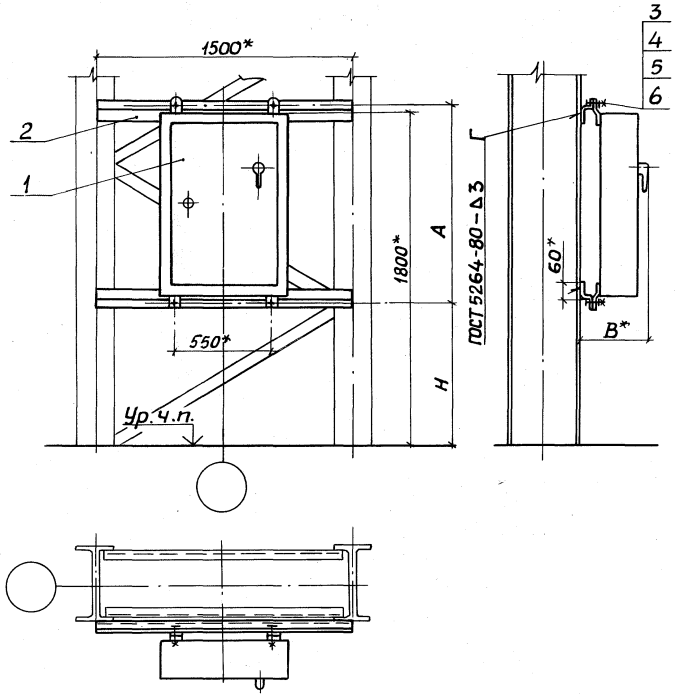

*Размеры для справок.

Марка поз.	Обозначение	Наименование	Кол.	Масса ед.,кг	Примечание
1		Шкаф распределительный ТУ16-656.032-84	1		Тип по проекту
2	5.407-82.1.280-07	Профиль	2		
3		Болт М12х40 ГОСТ 7798-70	4		
4		Гайка М12 ГОСТ 5915-70	4		
5		Шайба 12 ГОСТ 11371-78	4		
6		Шайба 12 ГОСТ 6402-70	4		

Инв.№ подл. | Подпись и дата | Взам.инв.№

Нач.отд.	Тюрин		
Гл.спец.	Богданов		
Н.контр.	Богданов		
Рук.гр.	Монс		
Констр.	Брытикава		

5.407-82.1.170МЧ

Распределительный шкаф на стальной ступенчатой колонне среднего ряда шириной 1500 мм. Монтажный чертеж

Стадия	Лист	Листов
Р	1	2

УГППКИ ТЯЖПРОМЭЛЕКТРОПРОЕКТ ХАРЬКОВ

22791-02 35

Копировал

Обозначение	Серия	№ схемы	Размеры, м		
			Н	В	А
5.407-82.1.170МЧ	ПР8501	001-004	1393	260	435
		045-048			
-01		001*-004*,005-018	1193		635
		045*-048*,049-062			
-02		005*-018*,019-029	993		835
		049*-062*			
		063-073			
-03		019*-029*	793		1035
		063*-073*			
		030-033		300	
		030*-033*,034-044,149-151,149*			
		074-078,090			
		099,124		350	
		153-156,153*-155*		300	
		094-095			
		119,120,144,145		350	
-04		034*-044*,150*-152*,152	593	300	1235
		074*-078*,090*			
		079-089,091-093			
		099*,100-117,124*,125-142		350	
		156*,157,157*		300	
		094*,095*,096-098			
		119*,120*,121-123,144*,145*		350	
		146-148			
-05		079*-089*,091*-093*	393	300	1435
		100*-118*,118,125*-143*,143		350	
		096*-098*		300	
		121*-123*,146*-148*		350	

Обозначение	Серия	№ схемы	Размеры, мм		
			Н	В	А
5.407-82.1.170МЧ	ПР8701	001	1393	260	435
		011			
-01		001*,002-005	1193		635
		011*,012-015			
-02		002*-005*,006,007	993		835
		012*-015*			
		016,017			
-03		006*,007*	793		1035
		016*,017*			
		008,008*,009,010,057-059,057*		300	
		018,019,022			
		031,044		350	
		061-064,061*-063*		300	
		026,027			
		039,040,052,053		350	
-04		009*,010*,058*-060*,060	593	300	1235
		018*,019*,020,021,022*,023-025			
		031*,032-037,044*,045-050		350	
		064*,065*,065		300	
		026*,027*,028-030			
		039*,040*,041-043,052*,053*		350	
		054-056			
-05		020*,021*,023*-025*	393	300	1435
		032*-038*,038,045*-050*		350	
		051,051*			
		028*-030*		300	
		041*-043*,054*-056*		350	

*Для исполнения с вводом снизу кабелей с бумажной изоляцией.

5.407-82.1.170МЧ

Лист 2

Копировал Лада 22791-02 36 Формат А3

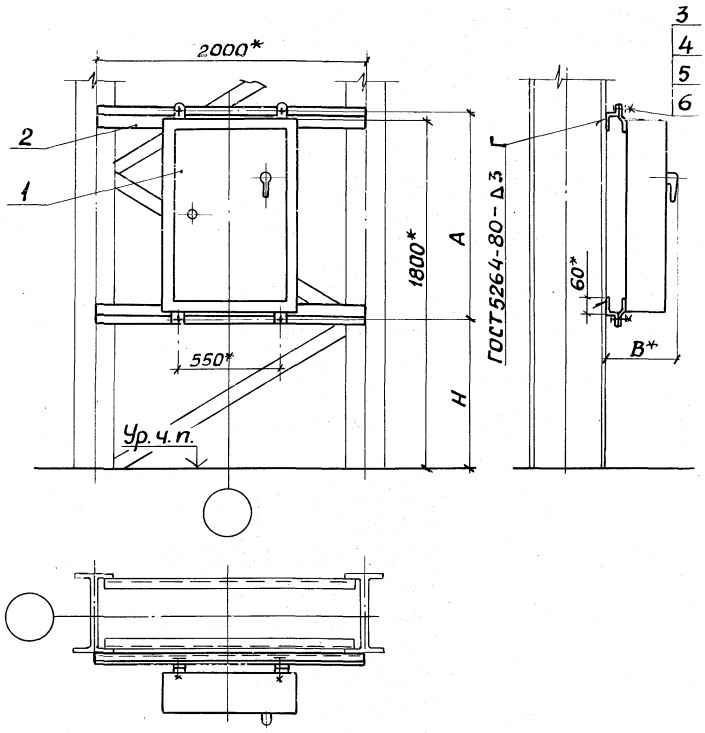

*Размеры для справок.

Марка, поз.	Обозначение	Наименование	Кол.	Масса ед, кг	Примечание
1		Шкаф распределительный ТУ 16-656.032-84	1		Тип по проекту
2	5.407-82.1.280-08	Профиль	2		
3		Болт М12×40 ГОСТ 7798-70	4		
4		Гайка М12 ГОСТ 5915-70	4		
5		Шайба 12 ГОСТ 11371-78	4		
6		Шайба 12 ГОСТ 6402-70	4		

Нач.отд	Тюрин		
Гл.спец.	Богданов		XI-87
Н.контр.	Богданов		
Рук.гр.	Монс		
Констр	Брытикова		

5.407-82.1.180МЧ

Распределительный шкаф на стальной ступенчатой колонне среднего ряда шириной 2000 мм. Монтажный чертеж

Стадия	Лист	Листов
Р	1	2

УГППКИ ТЯЖПРОМЭЛЕКТРОПРОЕКТ ХАРЬКОВ

Инв.№ подл. | Подпись и дата | Взам.инв.№ | Инв.№ подл. | Подпись и дата | Взам.инв.№

Обозначение	Серия	N°схемы	Размеры, мм				
			H	H_1	B	A	A_1
5.407-82.1.190МЧ	ПР8501	001-004, 045-048	1636	650	200	177	321
01		005-018, 049-062	1536	550			521
		019-029, 063-073		450		377	
02		030-033	1480	350	240	265	609
		034-044, 074-078				465	
03		079-089		300		665	809
5.407-82.1.190МЧ	ПР8701	001-011	1636	650	200	177	321
01		002-005, 012-015	1536	550			521
		006-007, 016, 017		450		377	
02		008	1480	350	240	265	609
		009, 010, 018, 019				465	
03		020, 021		300		665	809

Марка, поз.	Обозначение	Наименование	Кол. на исполн. 5.407-82.1.190МЧ				Масса, ед., кг	Примечание
			—	01	02	03		
1		Шкаф распределитель-						Тип по
		ный ТУ16-656.032-84	1	1	1	1		проекту
2		Дюбель У661						
		ТУ36-941-79	8	8	8	8		
3	5.407-82.1.220	Конструкция	1					
	-01	Конструкция		1				
	-02	Конструкция			1			
	-03	Конструкция				1		
4	5.407-82.1.280	Профиль	2	2	2	2		
5		Втулка						
		Труба 18×1,6 ГОСТ10704,						
		ℓ=30	4	4	4	4		
6		Дюбель-винт ДВ М8						
		ТУ14-4-1375-86	8	8	8	8		
7		Болт М8×40 ГОСТ7798-70	4	4	4	4		
8		Гайка М8 ГОСТ5915-70	12	12	12	12		
9		Шайба 8 ГОСТ11371-78	12	12	12	12		
10		Шайба 8 ГОСТ6402-70	12	12	12	12		

1*Размеры для справок.

2. Крепление конструкции и профилей: к бетонной стене, по усмотрению электромонтажников, дюбелями поз.2 или дюбель-винтами поз.6 с гайками поз.8 и с шайбами поз.9 и 10, к стене кирпичной кладки-дюбелями поз.2. Длину дюбель-винтов определяют электромонтажники.

3. Нишу и проемы для патрубков выполняет строительная организация. Кроме того, строительная организация, после установки электромонтажниками блоков из патрубков, заполняет проем бетоном.

4. Обозначение чертежей и исполнение блоков из патрубков и их количество определяется в проекте и указывается на чертеже кабельной проводки.

5. После установки электромонтажниками профилей и шкафа и прокладки кабелей строители устанавливают съемную перегородку.

6. Кабели в патрубках уплотнить несгораемым материалом согласно п.3.65 СНиП 3.05.06-85.

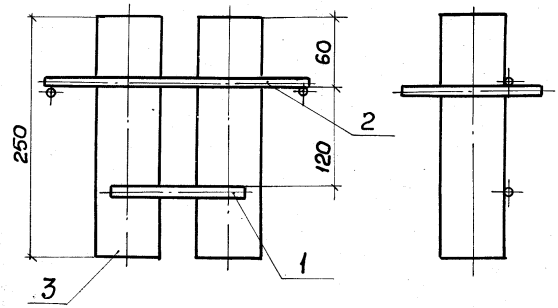

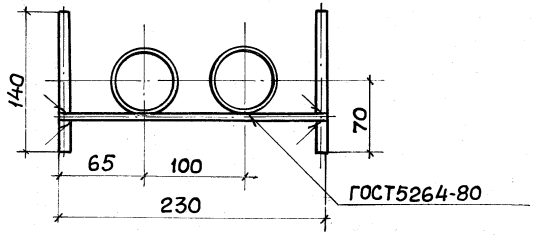

Формат	Зона	Поз.	Обозначение	Наименование	Кол.	Примечание
				Детали		
				Пруток		
				Круг $\frac{\text{В 10 ГОСТ 2590-71}}{\text{Ст 3 Гпс ГОСТ 535-79}}$		
БЧ		1	5.407-82.1.201	ℓ=140	3	0,09кг
БЧ		2	5.407-82.1.202	ℓ=230	1	0,15кг
БЧ		3	5.407-82.1.203	Патрубок		
				Труба 65х3,2 ГОСТ3262-75		
				ℓ=250	2	1,14кг

Нач.отд.	Тюрин		
Гл.спец.	Богданов		XI-87
Н.контр.	Богданов		
Рук.гр.	Монс		
Констр.	Брытиков		

5.407-82.1.200

Блок
из двух патрубков

Стадия	Масса	Масштаб
Р	2,70	1:4
Лист	Листов 1	

УГППКИ
ТЯЖПРОМЭЛЕКТРОПРОЕКТ
ХАРЬКОВ

Инв.N подл. | Подпись и дата | Взам.инв.N

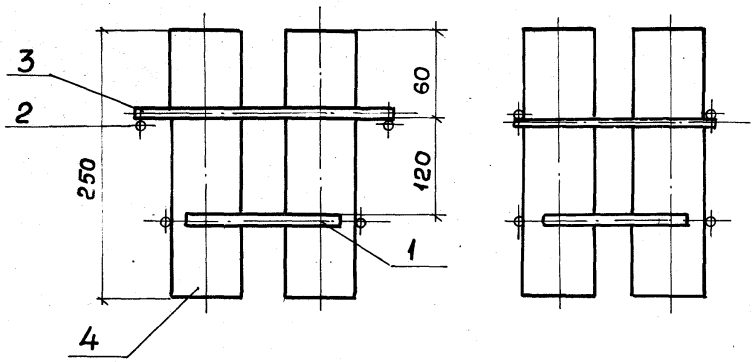

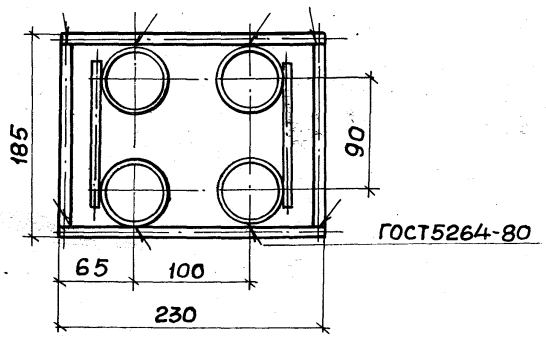

Формат	Зона	Поз.	Обозначение	Наименование	Кол.	Примечание
				Детали		
				Пруток		
				Круг В10 ГОСТ 2590-71 / Ст 3 Гпс ГОСТ 535-79		
БЧ		1	5.407-82.1.211	ℓ=130	4	0,09 кг
БЧ		2	5.407-82.1.212	ℓ=185	2	0,12 кг
БЧ		3	5.407-82.1.213	ℓ=230	2	0,15 кг
БЧ		4	5.407-82.1.214	Патрубок		
				Труба 65х32 ГОСТ 3262-75		
				ℓ=250	4	1,14 кг

Нач.отд	Тюрин		
Гл.спец.	Богданов		XI-87
Н.контр.	Богданов		
Рук.гр.	Монс		
Констр.	Брытикова		

5.407-82.1.210

Блок из четырех патрубков

Стадия	Масса	Масштаб
Р	6,41	1:4
Лист	Листов 1	

УГППКИ ТЯЖПРОМЭЛЕКТРОПРОЕКТ ХАРЬКОВ

Инв.№ подл. | Подпись и дата | Взам.инв.№

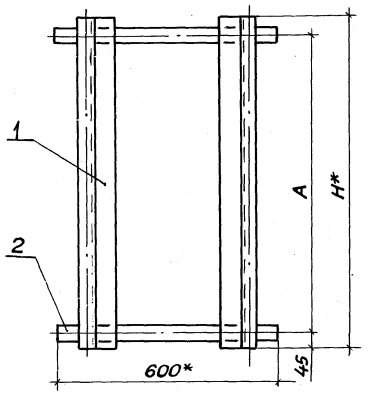

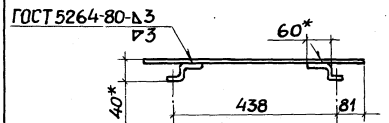

Поз.1
М1:4

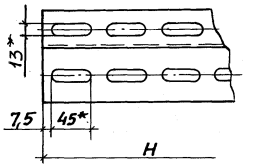

Поз.2
М1:4

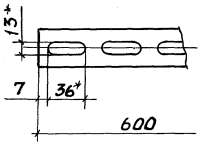

Обозначение	Размер, мм		Масса, кг
	H	A	
5.407-82.1.220	360	321	3,12
-01	600	521	4,38
-02	660	609	4,7
-03	900	809	5,97

1* Размеры для справок.

2. Покрытие: эмаль ПФ115, серая, ГОСТ 6465-76. IV. У3.

Формат	Зона	Поз.	Обозначение	Наименование	Кол. на исполн. 5.407-82.1.220				Примечание
					—	01	02	03	
				Детали					
				Стойка					
				Профиль К239У2					
				ТУ 36-1434-82					
БЧ		1	5.407-82.1.221	ℓ=360	2				1,9кг
			-01	ℓ=600		2			3,16кг
			-02	ℓ=660			2		3,48кг
			-03	ℓ=900				2	4,75кг
БЧ		2	5.407-82.1.222	Планка					
				Полоса К106					
				ТУ 36-1434-82, ℓ=600	2	2	2	2	1,22кг

Нач.отд.	Тюрин		
Гл.спец.	Богданов		XI-87
Н.контр.	Богданов		
Рук.гр.	Манс		
Контр.	Брытикова		

5.407-82.1.220

Конструкция

Стадия	Масса	Масштаб
Р	См. табл.	1:10

Лист | Листов 1

УГППКИ
ТЯЖПРОМЭЛЕКТРОПРОЕКТ
ХАРЬКОВ

Инв.№ подл. | Подпись и дата | Взам.инв.№

22791-02 43

Копировал А.Попич. Формат А3

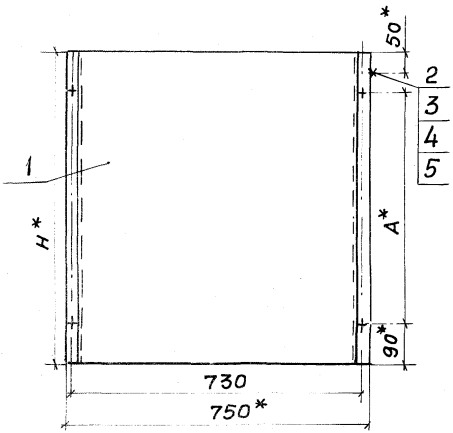

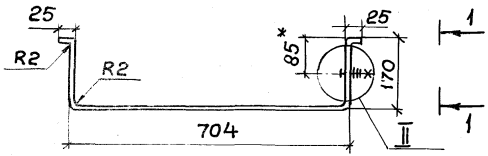

Развертка поз.1

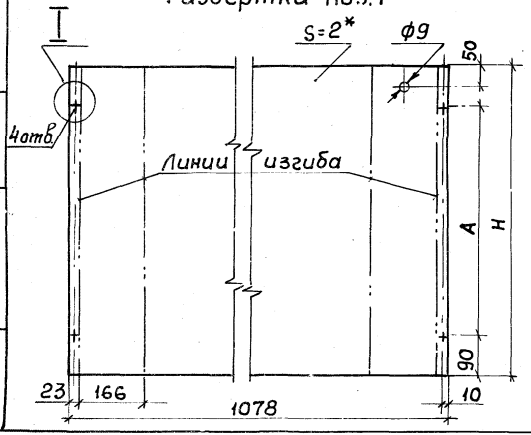

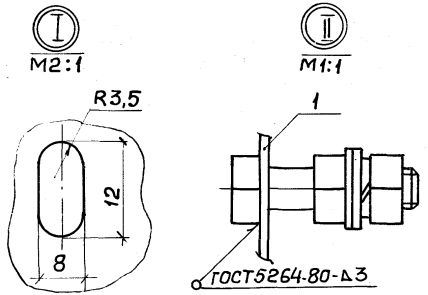

Обозначение	Размеры, мм H	A	Масса, кг
5.407-82.1.230	780	600	13,3
-01	980	800	16,7
-02	1180	1000	21,9
-03	1380	1200	23,4

1.* Размеры для справок.
2. Покрытие: эмаль ПФ115, серая, ГОСТ6465-76. IV. У3.
3. Детали поз.2...5 должны иметь антикоррозийное покрытие и защищены от попадания краски.

Формат	Зона	Поз.	Обозначение	Наименование	Кол. на испол. 5.407-82.1.230 –	01	02	03	Примечание
				Детали					
				Кожух					
				Лист Б-ПН-О 2,0 ГОСТ19903-74 2-III-В Ст3ГпсГОСТ16523-70					
Б4		1	5.407-82.1.231	1078×780×2	1				13,2 кг
			-01	1078×980×2		1			16,6 кг
			-02	1078×1180×2			1		21,8 кг
			-03	1078×1380×2				1	23,3 кг
				Стандартные изделия					
		2		Болт М8×40 ГОСТ7798-70	1	1	1	1	
		3		Гайка М8 ГОСТ5915-70	2	2	2	2	
		4		Шайба 8 ГОСТ11371-78	2	2	2	2	
		5		Шайба 8 ГОСТ6402-70	1	1	1	1	

Нач.отд	Тюрин	
Гл.спец.	Богданов	7.5-87
Н.контр.	Богданов	
Рук.гр.	Монс	
Констр.	Брытикова	

5.407-82.1.230

Короб

Стадия	Масса	Масштаб
Р	см. табл.	1:10
Лист	Листов 1	

ЧГППКИ ТЯЖПРОМЭЛЕКТРОПРОЕКТ ХАРЬКОВ

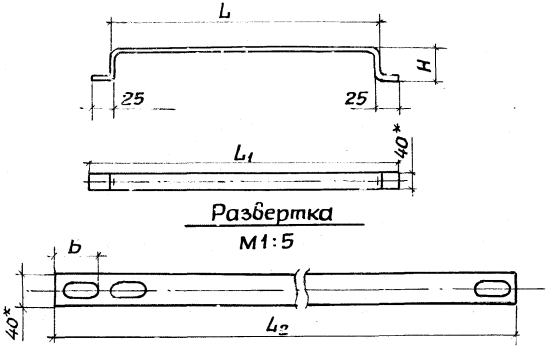

Обозначение	Размеры, мм					Масса, кг
	H	L	L_1	L_2	Б	
5.407-82.1.240	85	630	676	834	49,5	0,86
-01	105			874	39,5	0,9
-02	130			924	36,5	0,95
-03	105	730	776	974	45,5	1,0
-04	130			1024	55	1,05

1.* Размеры для справок

2. Покрытие: эмаль ПФ115, серая, ГОСТ 6465-76. IV, У3

Нач.отд.	Тюрин			5.407-82.1.240			
Гл.спец.	Богданов		XI-87	Скоба	Стадия: Р	Масса: См. табл.	Масштаб: 1:5
Н.контр.	Богданов				Лист	Листов 1	
Рук.гр.	Монс			Полоса К106 ТУ36-1434-82	УГППКИ ТЯЖПРОМЭЛЕКТРОПРОЕКТ ХАРЬКОВ		
Констр.	Брытикова						

Инв.№ подл. | Подпись и дата | Взам.инв.№

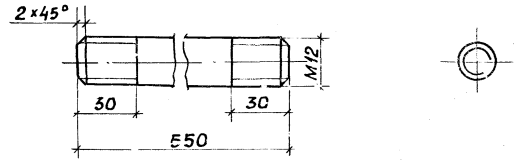

Покрытие: эмаль ПФ115, серая, ГОСТ 6465-76, IV, У3

Нач.отд.	Тюрин			5.407-82.1.250			
Гл.спец.	Богданов		XI-87	Шпилька	Стадия: Р	Масса: 0,49	Масштаб: 1:1
Н.контр.	Богданов				Лист	Листов 1	
Рук.гр.	Монс			Круг В12 ГОСТ 2590-71 / Ст3 Гпс ГОСТ 535-79	УГППКИ ТЯЖПРОМЭЛЕКТРОПРОЕКТ ХАРЬКОВ		
Констр.	Брытикова						

Инв.№ подл. | Подпись и дата | Взам.инв.№

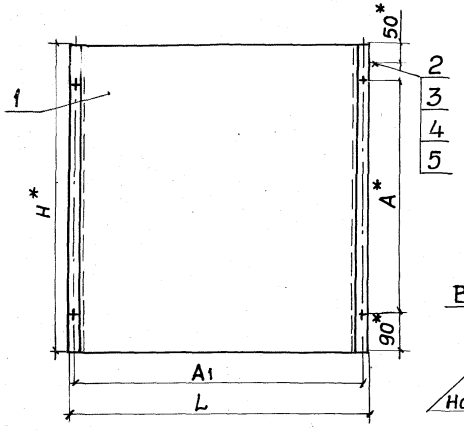

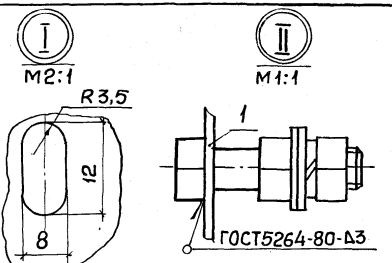



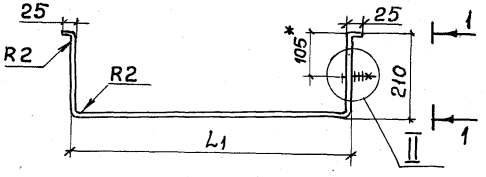

Развертка поз.1

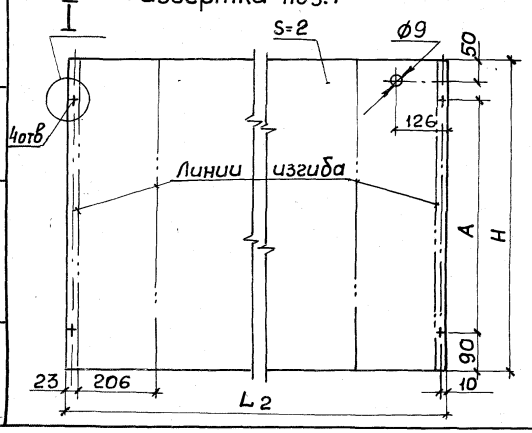

Обозначение	Размеры, мм						Масса кг
	H	L	L1	L2	A	A1	
5.407-82.1.260	380				200		7,3
-01	580	750	704	1158	400	730	10,7
-02	780				600		14,3
-03	380				200		7,6
-04	580	850	804	1258	400	830	11,6
05	780				600		15,5

1.* Размеры для справок.

2. Покрытие: эмаль ПФ115, серая, ГОСТ6465-76. IV.У3.

3. Детали поз. 2...5 должны иметь антикоррозийное покрытие и защищены от попадания краски.

Формат	Зона	Поз.	Обозначение	Наименование	Кол. на испол. 5.407-82.1.260 —	01	02	03	04	05	Примечание
				Детали							
				Кожух							
				Лист Б-ПН-0 2,0 ГОСТ19903-74 2-III-ВСт3 ГпсГОСТ16523-70							
БЧ		1	5.407-82.1.261	1158х380х2	1						7,2 кг
			-01	1158х580х2		1					10,6 кг
			-02	1158х780х2			1				14,2 кг
			-03	1258х380х2				1			7,5 кг
			-04	1258х580х2					1		11,5 кг
			-05	1258х780х2						1	15,4 кг
				Стандартные изделия							
		2		Болт М8х40 ГОСТ7798-70	1	1	1	1	1	1	
		3		Гайка М8 ГОСТ5915-70	2	2	2	2	2	2	
		4		Шайба 8 ГОСТ11371-78	2	2	2	2	2	2	
		5		Шайба 8 ГОСТ6402-70	1	1	1	1	1	1	

Нач.отд.	Тюрин		
Гл.спец.	Богданов		XI-37
Н.контр.	Богданов		
Рук.гр.	Монс		
Констр.	Брытикова		

5.407-82.1.260

Короб

Стадия	Масса	Масштаб
Р	См. табл.	1:10
Лист	Листов 1	

УГППКИ ТЯЖПРОМЭЛЕКТРОПРОЕКТ ХАРЬКОВ

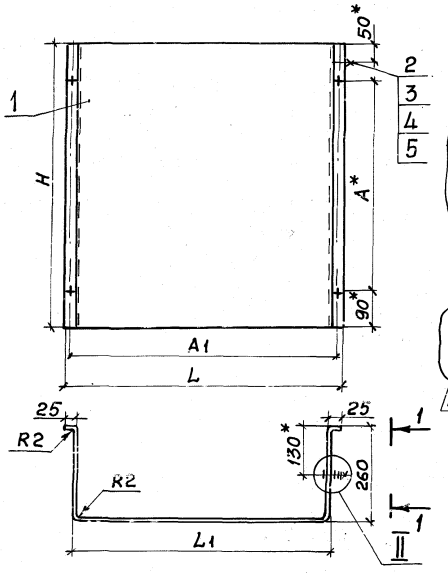

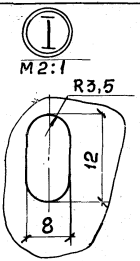

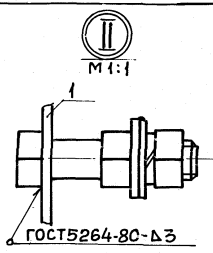

Вид 1-1
М1:2

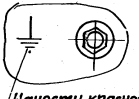

Развертка поз.1

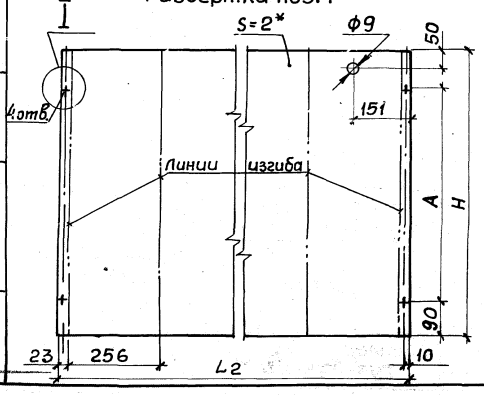

Обозначение	Размеры, мм						Масса, кг
	H	L	L1	L2	A	A1	
5.407-82.1.270	380	750	704	1258	200	730	7,6
-01	580				400		11,5
-02	780				600		15,5
-03	380	850	804	1358	200	830	8,2
-04	580				400		12,4
-05	780				600		16,7

1.* Размеры для справок.
2. Покрытие: эмаль ПФ115, серая, ГОСТ6465-76, IV, У3.
3. Детали поз.2...5 должны иметь антикоррозийное покрытие и защищены от попадания краски.

Формат	Зона	Поз.	Обозначение	Наименование	Кол. на испол. 5.407-82.1.270 —	01	02	03	04	05	Примечание
				Детали							
				Кожух							
				Лист $\frac{\text{Б-ПН-0 2.0 ГОСТ19903-74}}{\text{2-Ш-В Ст3пс ГОСТ16523-70}}$							
Б4		1	5.407-82.1.271	1258х380х2	1						7,5 кг
			-01	1258х580х2		1					11,4 кг
			-02	1258х780х2			1				15,4 кг
			-03	1358х380х2				1			8,1 кг
			-04	1358х580х2					1		12,3 кг
			-05	1358х780х2						1	16,6 кг
				Стандартные изделия							
		2		Болт М8х40 ГОСТ7798-70	1	1	1	1	1	1	
		3		Гайка М8 ГОСТ5915-70	2	2	2	2	2	2	
		4		Шайба 8 ГОСТ11371-78	2	2	2	2	2	2	
		5		Шайба 8 ГОСТ6402-70	1	1	1	1	1	1	

Нач.отд	Тюрин		
Гл.спец.	Богданов		XI-87
Н.контр.	Богданов		
Рчк.гр.	Монс		
Констр.	Брыпцкова		

5.407-82.1.270

Короб

Стадия	Масса	Масштаб
Р	См. табл.	1:10
Лист	Листов 1	

УГППКИ ТЯЖПРОМЭЛЕКТРОПРОЕКТ ХАРЬКОВ

Инв.№ подл. | Подпись и дата | Взам.инв.№

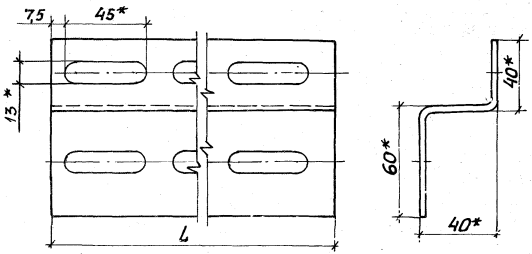

* Размеры для справок.

Обозначение	L_1 мм	Масса, кг
5.407-82.1.280	600	1,68
-01	660	1,84
-02	840	2,33
-03	900	2,46
-04	960	2,63
-05	1020	2,70
-06	1260	3,48
-07	1500	3,78
-08	2000	5,48

			5.407-82.1.280		
Нач.отд.	Тюрин		Профиль	Стадия: Р	Масса: См. табл.	Масштаб: 1:2
Гл.спец.	Богданов	XI-87		Лист	Листов 1
Н.контр.	Богданов		Профиль зетовый К239 ТУ 36-1434-82	УГППКИ ТЯЖПРОМЭЛЕКТРОПРОЕКТ ХАРЬКОВ	
Рук.гр.	Монс				
Констр.	Брытикова				

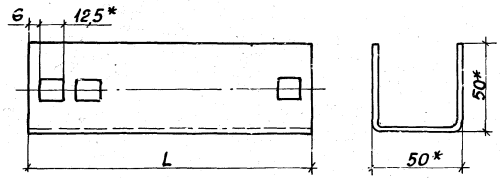

Обозначение	L, мм	Масса, кг
5.407-82.1.290	675	1,92
-01	875	2,49
-02	975	2,77

* Размеры для справок.

			5.407-82.1.290		
Нач.отд.	Тюрин		Профиль	Стадия: Р	Масса: См. табл.	Масштаб: 1:2
Гл.спец.	Богданов	XI-87		Лист	Листов 1
Н.контр.	Богданов		Швеллер УСЭК 53У3 ТУ36-2355У3	УГППКИ ТЯЖПРОМЭЛЕКТРОПРОЕКТ ХАРЬКОВ	
Рук.гр.	Монс				
Констр.	Брытикова				

Инв.№подл. | Подпись и дата | Взам.инв.№

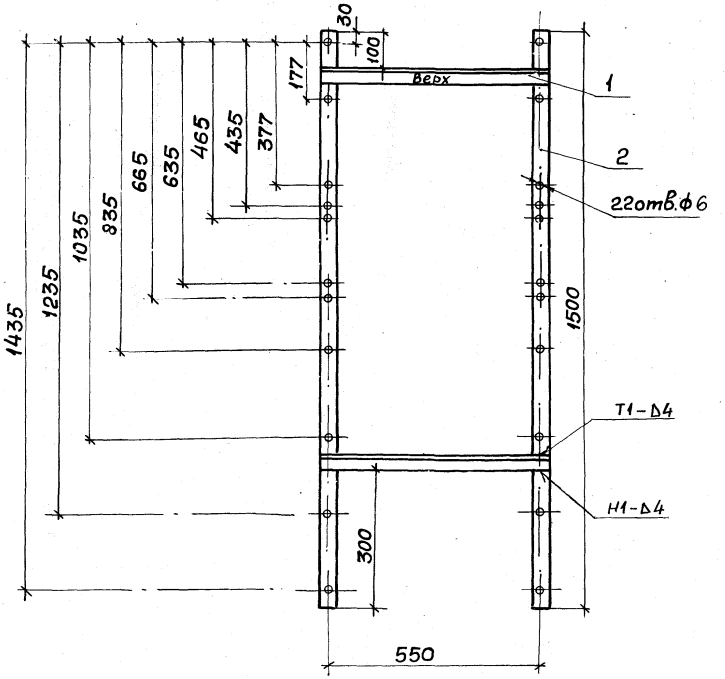

1. Сварку выполнить по ГОСТ5264-80.
2. Покрытие: эмаль ПФ115, серая, ГОСТ6465-76. IV. УЗ.
3. На верхнем уголке написать белой краской „Верх".
4. На правой полосе около каждого отверстия нанести краской числа, указанные на размерной линии.
5. Шаблон предназначен для разметки отверстий под дюбели У661УЗ и У663УЗ.
6. В случае применения на конкретном объекте шкафов не всех размеров, рекомендуется шаблон изготовить только для этих размеров.

Формат	Зона	Поз.	Обозначение	Наименование	Кол.	Примечание
				Детали		
Б4		1	5.407-82.1.301	Уголь ник		
				Уголок Б40х40х4 ГОСТ8509-86 / Ст3 Гпс 535-79		
				ℓ=590	2	1,42кг
Б4		2	5.407-82.1.302	Полоса		
				Полоса Б-2 4х40 ГОСТ 103-76 / Ст3 Гпс ГОСТ 535-79		
				ℓ=1500	2	1.89

Нач.отд	Тюрин		
Гл.спец.	Богданов		51-87
Н.контр.	Богданов		
Рук.гр.	Монс		
Констр.	Брытикова		

5.407-82.1.30

Шаблон для разметки отверстий для навесных и утопленных шкафов

Стадия	Масса	Масштаб
Р	6,62	1:10
Лист	Листов	Б1

УГПП ТЯЖПРОМЭЛЕКТРОПРОЕКТ ХАРЬКОВ

22791-02 (49)

Инв.№ подл. | Подпись и дата | Взам.инв.№

gost-e-ecolog.ru