ИЗДЕЛИЯ И УЗЛЫ ИНЖЕНЕРНОГО ОБОРУДОВАНИЯ ЗДАНИЙ

СЕРИЯ 5.407-65

Ящики с зажимами для присоединения проводников больших сечений к одиночным аппаратам

ВЫПУСК 1
ЧЕРТЕЖИ ИЗДЕЛИЙ

РАЗРАБОТАНА
УГППКИ ТЯЖПРОМЭЛЕКТРОПРОЕКТ
УКРГЛАВЭЛЕКТРОМОНТАЖ
МИНМОНТАЖСПЕЦСТРОЯ СССР

УТВЕРЖДЕНА И ВВЕДЕНА
В ДЕЙСТВИЕ С 15.09.85г
МИНМОНТАЖСПЕЦСТРОЕМ СССР
ПРОТОКОЛ ОТ 02.09.85г.

Директор института — М.А. Каменев
Главный инженер института — Е.Г. Подубный
Начальник технического отдела — В.М. Марков
Начальник отдела типового проектирования — В.Л. Тюрин

gost.e-ecolog.ru

Содержание

Обозначение	Наименование	Стр.
	Титульный лист	1
	Содержание	2,3
5.407-65. ПЗ	Пояснительная записка	4,5
5.407-65.10ГЧ	Ящики протяжные К654...К657	
	Габаритный чертеж	6
5.407-65.10ТБ	Таблица выбора чертежей типовой серии	7...10
5.407-65.10ВА	Ведомость изделий и материалов	11,12
5.407-65.10	Ящик с зажимами для проводов сечением до 50кв.мм	
	Соединение сваркой	13
5.407-65.10СБ	Ящик с зажимами для проводов сечением до 50кв.мм	
	Соединение сваркой	
	Сборочный чертеж	14
5.407-65.11	Шина	15
5.407-65.12	Прокладка	15
5.407-65.13	Шайба	16
5.407-65.20	Корпус	17
5.407-65.21	Скоба	18
5.407-65.22	Скоба	18
5.407-65.30	Шина в сборе	19
5.407-65.31	Вставка	20
5.407-65.32	Прокладка	20
5.407-65.33	Прокладка	21
5.407-65.34	Гайка	21
5.407-65.35	Шайба	22
5.407-65.40	Ящик с зажимами для проводников с жилами сечением до 50 кв. мм	
	Соединение сваркой.	23
5.407-65.40СБ	Ящик с зажимами для проводников с жилами сечением до 50кв.мм	
	Соединение сваркой	
	Сборочный чертеж	24
5.407-65.50	Корпус	25
5.407-65.60	Ящик с зажимами для проводников с жилами сечением до 50кв.мм	
	Соединение сваркой и болтами	26
5.407-65.60СБ	Ящик с зажимами для проводников с жилами сечением до 50кв.мм	
	Соединение сваркой и болтами	
	Сборочный чертеж	27
5.407-65.61	Шина	28
5.407-65.70	Шина в сборе	29
5.407-65.80	Ящик с зажимами для проводников с жилами сечением до 185 кв. мм	
	Соединение сваркой	30
5.407-65.80СБ	Ящик с зажимами для проводников с жилами сечением до 185кв.мм	
	Соединение сваркой	
	Сборочный чертеж	31,32
5.407-65.90	Корпус	33
5.407-65.91	Скоба	34
5.407-65.100	Шина в сборе	35
5.407-65.101	Шина	36
5.407-65.110	Ящик с зажимами для проводников	

Обозначение	Наименование	Стр.
	с жилами сечением до 185кв.мм	
	Соединение сваркой и болтами	37
5.407-65 .110СБ	Ящик с зажимами для проводников	
	с жилами сечением до 185кв.мм	
	Соединение сваркой и болтами	
	Сборочный чертеж	38,39
5.407-65 .120	Шина в сборе	40
5.407-65 .121	Шина	41
5.407-65 .130	Ящик с блоком зажимов для прово-	
	дов сечением до 25 кв.мм	42
5.407-65 .130СБ	Ящик с блоком зажимов для прово-	
	дов сечением до 25кв.мм	
	Сборочный чертеж	43
5.407-65 .131	Шина	44
5.407-65 .140	Корпус	45
5.407-65 .141	Скоба	46
5.407-65 .150	Ящик с блоком зажимов для про-	
	водников с жилами сечением до	
	95 кв.мм	47
5.407-65 .150СБ	Ящик с блоком зажимов для про-	
	водников с жилами сечением до	
	95кв.мм	
	Сборочный чертеж	48
5.407-65 .151	Шина	49
5.407-65 .160	Корпус	50
5.407-65 .161	Скоба	51
5.407-65 .170	Ящик с зажимами для проводни-	
	ков с жилами сечением до 70кв.мм	
	Соединение сваркой и болтами	52

Обозначение	Наименование	Стр.
5.407-65 .170СБ	Ящик с зажимами для проводни-	
	ков с жилами сечением до 70кв.мм	
	Соединение сваркой и болтами	
	Сборочный чертеж	53
5.407-65 .171	Шина	54
5.407-65 .180	Корпус	55
5.407-65 .181	Скоба	56
5.407-65 .190	Шина в сборе	57
5.407-65 .191	Шина	58

Инв.№ подл. | Подпись и дата | Взам.инв.№

1. Исходные данные

Серия 5.407-65 выполнена на основании следующих материалов:

а) технические условия ТУ 36-2057-81 на ящики протяжные К654У2... К657У2, К654М3У3... К657М3У3.

б) технические условия ТУ16-526.108-75 на „ Блоки зажимов наборные серии 53Н19".

2. Содержание

Серия содержит сборочные чертежи, чертежи деталей, таблицу выбора чертежей, габаритные чертежи протяжных ящиков, ведомость изделий и материалов и состоит из одного выпуска - чертежи изделий.

3. Область применения

Серия предназначена для использования при выполнении проектных и электромонтажных работ в случаях:

– когда к одиночным аппаратам необходимо присоединить проводники (провода, кабели) сечение жил, которых превышает сечения, на которые рассчитаны зажимы этих аппаратов;

– когда необходимо выполнить дополнительные ответвления в месте присоединения к зажимам одиночных аппаратов;

– когда необходимо выполнить переход на гибкий кабель или провод и для других случаев.

Ящики с зажимами рассчитаны для работы в трехфазных сетях переменного тока напряжением до 660В с глухозаземленной нейтралью в различных помещениях промышленных предприятий с не взрывоопасной и не пожароопасной средой.

По степени защиты оболочки ящики с зажимами разработаны в двух вариантах:

а) на базе протяжных ящиков К654У2... К657У2 - IP54;

б) на базе протяжных ящиков К654М3У3... К657М3У3 - IP31.

4. Основные положения

Серия содержит чертежи изделий, конструктивно представляющих собой протяжные ящики со встроенными внутри них зажимами, предназначенными для присоединения или приварки жил кабелей или проводов из алюминия, а так же для присоединения жил кабелей или проводов из меди.

По способу контактных соединений проводников с зажимами ящики делятся на:

а) с зажимами для неразъемного соединения (соединение - сваркой - по ГОСТ 14806-80);

б) с зажимами для комбинированного соединения (соединение сваркой и болтами);

в) с зажимами для разъемного соединения (болтовое соединение);

г) с зажимами в виде сборных шин для комбинированного соединения (для проводников больших сечений сваркой, а для малых болтами)

Приварка алюминиевых жил кабелей и проводов к шине зажима должна производиться без алюминиевых кабельных наконечников.

Инв.№ подл. | Подпись и дата | Взам.инв.№

				5.407-65.ПЗ		
Нач.отд.	Юрин			Пояснительная записка	Стадия	Лист	Листов
Н.контр.	Тычинин				Р	1	2
ГИП	Тычинин		07.85		УГППКИ ТЯЖПРОМЭЛЕКТРОПРОЕКТ ХАРЬКОВ	
Вед.инж.	Гузенко		07.85			

Расположение, количество и размеры отверстий для ввода проводников в ящики с зажимами могут иметь большое количество вариантов, поэтому отверстия в ящиках должны выполняться на монтаже по отдельным чертежам, разрабатываемым в конкретном проекте.

Нулевой зажим электрически соединен с корпусом, который имеет специальный болт для заземления (зануления).

5. Изделия

Чертежами серии предусматривается сборка ящиков с зажимами в промышленных базах электромонтажных организаций с применением, в основном, изделий заводского производства.

6. Порядок пользования

В зависимости от выбранного способа присоединения жил, их сечений, количества и схемы соединений по таблице выбора чертежей (черт. 5.407- .107Б) для конкретного проекта выбирается необходимый чертеж ящика с зажимами.

Чертежи этих изделий включаются в ведомость изделий МЭЗ.

Потребность в изделиях и материалах для изготовления ящиков с зажимами указана в „Ведомости изделий и материалов" на черт. 5.407-65 10ВА.

С выпуском настоящей серии 5.407-65 аннулируется серия 4.407-234 (Шифр УГППКИ „Тяжпромэлектропроект" – А398).

20143-01 6

Габаритные и установочные размеры протяжных ящиков
Технические требования по ТУ 36-2057-81

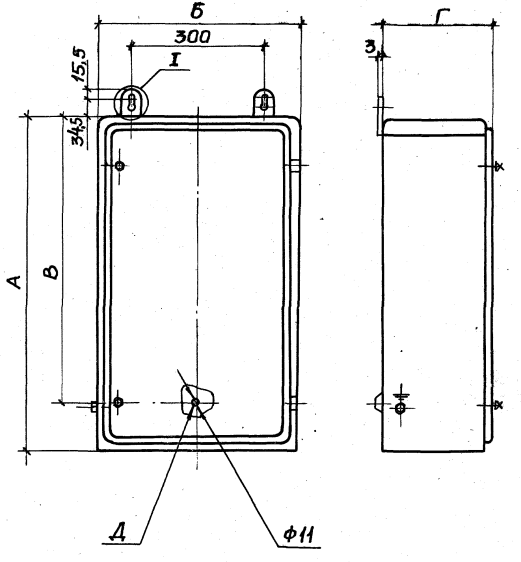

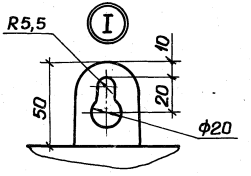

Тип	Размеры, мм				Степень защиты оболочки	Масса, кг
	А	Б	В	Г		
К654У2	400	400	350	200	IP54	10,5
К655У2	600	400	550	200		13,9
К657У2	800	600	750	300		28,9
К654МУ3	400	400	350	200	IP31	10,5
К655МУ3	600	400	550	200		13,9
К657МУ3	800	600	750	300		28,9

Отверстие Д в дне ящика выполнить в М33.
(Для К655 и К657).

Инв.№ подл. | Подпись и дата | Взам.инв.№

Нач.отд.	Тюрин			5.407-65 10ГЧ	
Н.контр.	Тычинин			Ящики протяжные К654...К657 Габаритный чертеж	Стадия: Р; Лист: ; Листов: 1
ГИП	Тычинин		07.85		
Ведущ.	Гузенко		VI.85		УГППКИ ТЯЖПРОМЭЛЕКТРОПРОЕКТ ХАРЬКОВ

20743-01 7

Эскиз	Схема возможных подключений	Контактное соединение	Степень защиты оболочки ящика	Обозначение чертежа	Максимальное количество подключаемых жил на фазу (с одной стороны)									
					Сечение жилы, кв.мм									
					6,10	16	25	35	50	70	95	120	150	185
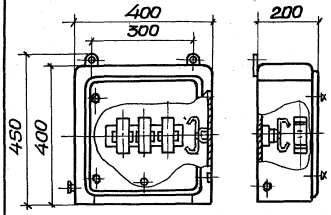	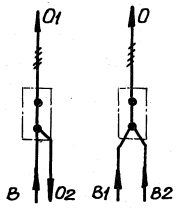	Неразборное (сварка)	IP54	5.407-65 .10	–	4	4	2	2	–	–	–	–	–
			IP31	5.407-65 .10-01										
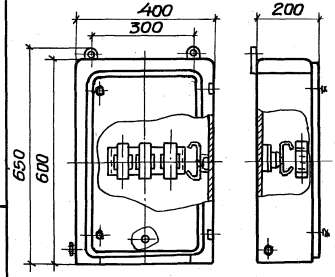			IP54	5.407-65 .40	–	4	4	2	2	–	–	–	—	–
			IP31	5.407-65 .40-01										

В- ввод
О- ответвление

Нач.отд.	Тарин			
Н.контр.	Тычинин			
ГИП	Тычинин		07.85	
Вед.инж.	Гузенко		12.85	

5.407-65.10ТБ

Таблица выбора чертежей типовой серии

Стадия	Лист	Листов
Р	1	4

УГППК и ТЯЖПРОМЭЛЕКТРОПРОЕКТ ХАРЬКОВ

Инв.№ подл. | Подпись и дата | Взам.инв.№

Эскиз	Схема возможных подключений	Контактное соединение	Степень защиты оболочки ящика	Обозначение чертежа	Максимальное количество подключаемых жил на фазу (с одной стороны) Сечение жилы, кв.мм									
					6,10	16	25	35	50	70	95	120	150	185
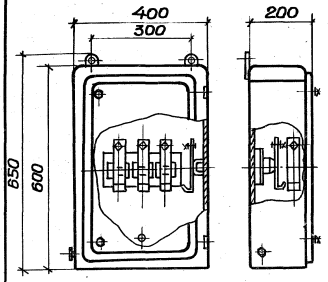	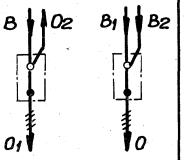	Разборное (болтовое)	IP54	5.407-65 .60 5.407-65 .60-01	–	2	2	2	2	–	–	–	–	–
		Неразборное (сварка)	IP31	5.407-65 .60-02 5.407-65 .60-03	–	4	4	2	2	–	–	–	–	–
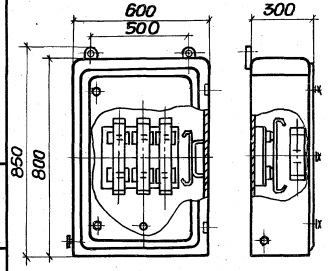	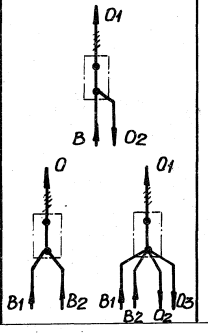	Неразборное (сварка)	IP54	5.407-65 .80	–	7	5	5	5	4	4	4	2	2
			IP31	5.407-65 .80-01										

В- ввод
О-ответвление

Эскиз	Схема возможных подключений	Контактное соединение	Степень защиты оболочки ящика	Обозначение чертежа	Максимальное количество подключаемых жил на фазу (с одной стороны)									
					Сечение жилы, кв.мм									
					6,10	16	25	35	50	70	95	120	150	185
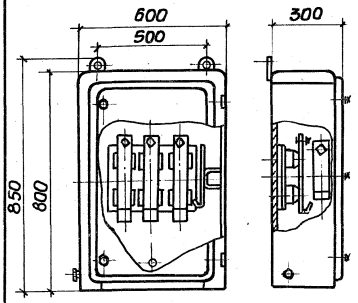	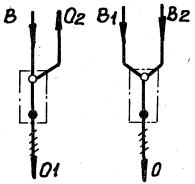	Разборное (болтовое)	IP54	5.407-65.110 5.407-65.110-01 5.407-65.110-02	–	2	2	2	2	2	2	2	2	2
		Неразборное (сварка)	IP31	5.407-65.110-03 5.407-65.110-04 5.407-65.110-05	–	7	5	5	5	4	4	4	2	2
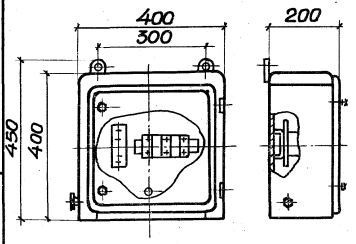	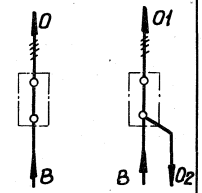	Разборное (зажимы)	IP54	5.407-65.130	–	2	2	–	–	–	–	–	–	–
			IP31	5.407-65.130-01										

Б-ввод

О-ответвление

Инв.№подл. | Подпись и дата | Взам.инв.№

Эскиз	Схема возможных подключений	Контактное соединение	Степень защиты оболочки ящика	Обозначение чертежа	Максимальное количество подключаемых жил на фазу (с одной стороны)									
					Сечение жилы, кв.мм									
					8,10	16	25	35	50	70	95	120	150	185
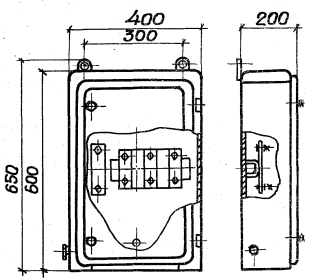	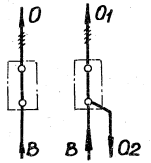	Разборное (зажимы)	IP54	5.407-65 .150	—	—	—	2	2	2	2	—	—	—
			IP31	5.407-65 .150-01										
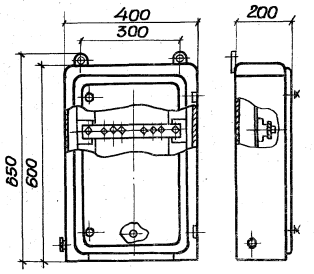	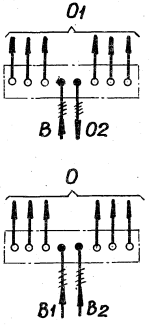	Разборное (болтовое)	IP54	5.407-65 .170	6	—	—	—	—	—	—	—	—	—
		Неразборное (сварка)	IP31	5.407-65 .170-01	—	—	—	—	2	2	—	—	—	—

В - ввод

О - ответвление

Наименование и техническая характеристика изделия, материал	Тип, марка	Ед. изм.	Количество по обозначению 5.407-65																	
			10	10-01	40	40-01	60, 60-01	60-02, 60-03	80	80-01	110, 110-01	110-02	110-03, 110-04	110-05	130	130-01	150	150-01	170	170-01
Электрооборудование																				
Блок зажимов ТУ16-526-108-75	63Н19-2931208Д0092	шт													1	1				
Блок зажимов ТУ16-526-108-75	63Н19-3431313Д0092	шт															1	1		
Изолятор фарфоровый ГОСТ20419-78	А632	шт	3	3	3	3	3	3	6	6	6	6	6	6					6	6
Изделия заводов ГЭМ и УГЭМ																				
Ящик протяжной ТУ36-2057-81	К654У2	шт	1																	
Ящик протяжной ТУ36-2057-81	К654М У3	шт		1																
Ящик протяжной ТУ36-2057-81	К655У2	шт			1		1													
Ящик протяжной ТУ36-2057-81	К655М У3	шт				1		1												
Ящик протяжной ТУ36-2057-81	К657У2	шт							1											
Ящик протяжной ТУ36-2057-81	К657М У3	шт								1	1		1							
Шайба-звездочка ТУ36-96-77	У19У2	шт										1		1	2	2	2	2	18	18
Материалы																				
Лист Б-ПН-О 1,5 ГОСТ19903-74 / 2-III-В Ст.3 Гпс ГОСТ16523-70		кг	0,015	0,015			0,015	0,015	0,03	0,03	0,03	0,03	0,03	0,03					0,03	0,03
Лист Б-ПН-О 3,0 ГОСТ19903-74 / 2-III-В Ст.3 Гпс ГОСТ16523-70		кг							1,1	1,1	1,1	1,1	1,1	1,1						
Лист Б-ПН-О 4,0 ГОСТ19903-74 / Ст.3 Гпс ГОСТ14637-79		кг	0,03	0,03	0,03	0,03	0,03	0,03	0,06	0,06	0,06	0,06	0,06	0,06					0,06	0,06

Инв.№ подл. | Подпись и дата | Взам.инв.№

Нач.отд.	Тюрин			
Н.контр.	Тычинин			
ГИП	Тычинин		07.85	
Вед.инж.	Гузенко		11.85	

5.407-65.10ВА

Ведомость изделий и материалов

Стадия	Лист	Листов
Р	1	2

УГППКИ ТЯЖПРОМЭЛЕКТРОПРОЕКТ ХАРЬКОВ

20743-01 12

Наименование и техническая характеристика изделия, материал	Тип, марка	Ед. изм.	Количество по обозначению 5.407-65																	
			10	10-01	40	40-01	60 60-01	60-02 60-03	80	80-01	110 110-01	110-02	110-03 110-04	110-05	130	130-01	150	150-01	170	170-01
Полоса Б-2 4х40 ГОСТ103-76 / Ст3 ГпС ГОСТ535-79		кг	0,1	0,1	0,1	0,1	0,1	0,17	0,1	0,1	0,17	0,17	0,17	0,17	0,41	0,41	0,17	0,17		
Полоса Б-2 4х50 ГОСТ103-76 / Ст3 ГпС ГОСТ535-79		кг															0,42	0,42	1,60	1,60
Полоса Б-2 4х60 ГОСТ103-76 / Ст3 ГпС ГОСТ535-79		кг	0,056	0,056	0,056	0,056	0,056	0,056												
Шина АД31Т 3х25 ГОСТ15176-70		кг													0,02	0,02				
Шина АД31Т 4х40 ГОСТ15176-70		кг																	0,2	0,2
Шина АД31Т 5х40 ГОСТ15176-70		кг	0,45	0,45	0,45	0,45	0,4	0,4	0,11	0,11	0,1	0,1	0,1	0,1			0,05	0,05	0,6	0,6
Шина АД31Т 6х50 ГОСТ15176-70		кг							0,63	0,63	0,6		0,6							
Шина АД31Т 8х60 ГОСТ15176-70		кг										0,9		0,9						
Гетинакс I 12,0 ГОСТ2718-74		кг	0,04	0,04	0,04	0,04	0,04	0,04	0,08	0,08	0,08	0,08	0,08	0,08					0,08	0,08
Картон электротехнический 1,5 ГОСТ2824-75		кг	0,027	0,027	0,027	0,027	0,027	0,027	0,055	0,055	0,055	0,055	0,055	0,055					0,055	0,055

Инв.№подл.	Подпись и дата	Взам.инв.№

Формат	Зона	Позиция	Обозначение	Наименование	Кол.на исполн. 5.407-65.10 —	01		Примечание
				Документация				
А3			5.407-65.10СБ	Сборочный чертеж	×	×		
				Сборочные единицы				
А3		1	5.407-65.20	Корпус	1			
А3		1	5.407-65.20-01	Корпус		1		
А3		2	5.407-65.30	Шина в сборе	3	3		

				5.407-65.10			
Н.оч.отд.	Тюрин			Ящик с зажимами для проводов сечением до 50кв.мм. Соединение сваркой	Стадия	Лист	Листов
Н.контр.	Тычинин				Р	1	2
ГИП	Тычинин		07.85		УГППКИ ТЯЖПРОМЭЛЕКТРОПРОЕКТ ХАРЬКОВ		
Ст.инж.	Мартыненко						

Инв.№подл.	Подпись и дата	Взам.инв.№

Формат	Зона	Позиция	Обозначение	Наименование	Кол.на исполн. 5.407-65.10 —	01		Примечание
				Детали				
А4		3	5.407-65.11	Шина	1	1		
А4		4	5.407-65.12	Прокладка	3	3		
А4		5	5.407-65.13	Шайба	6	6		
				Стандартные изделия				
				Винт ГОСТ17473-80				
		6		М6×16	2	2		
		7		М6×30	6	6		
		8		Шайба 6 ГОСТ11371-78	8	8		
		9		Шайба 6 ГОСТ6402-70	2	2		

5.407-65.10 Лист 2

Копировал Формат А3

Вид со снятой дверцей

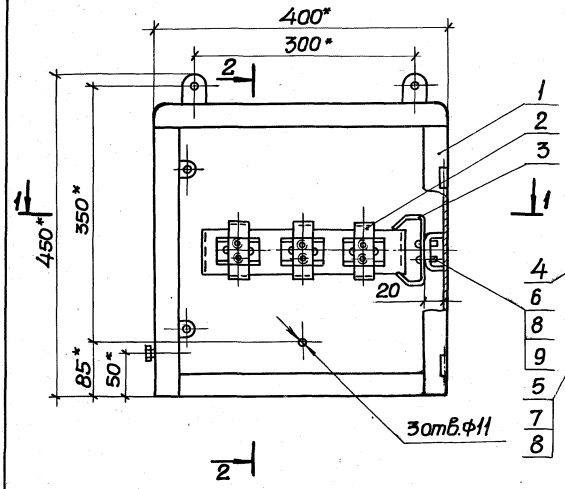

Разрез 2-2

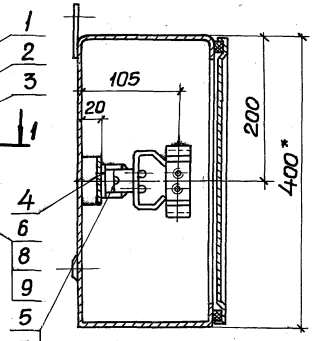

Разрез 1-1

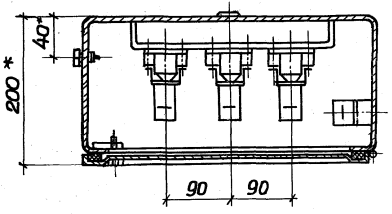

Обозначение	Степень защиты оболочки ящика	Общая масса, кг
5.407-65 .10	IP54	12,2
-01	IP31	

1.*Размеры для справок

2.В корпусе поз.1 отверстия и элементы вводов (патрубки, сальники) выполняются по чертежам конкретного проекта. Центры вводных отверстий должны быть выполнены не ближе 60мм от задней стенки ящика.

Начотд.	Тюрин		
Н.контр.	Тычинин		
ГИП	Тычинин		07.85
Ст.инж.	Мартыненко		

5.407-65.10С6

Ящик с зажимами для проводов сечением до 50кв.мм. Соединение сваркой. Сборочный чертеж

Стадия	Масса	Масштаб
Р	см. табл.	1:5
Лист	Листов 1	

УГППКИ Тяжпромэлектропроект Харьков

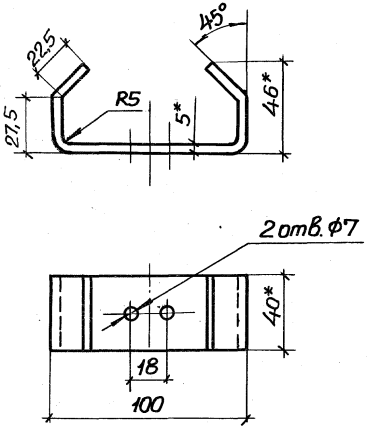

1* Размеры для справок.
2 Развернутая длина 192мм

Нач.отд.	Тюрин			5.407-6511			
Н.контр.	Тычинин			Шина	Стадия	Масса	Масштаб
ГИП	Тычинин		07.85		Р	0,11	1:2
Ст.инж.	Мартыненко				Лист	Листов 1	
				Шина АД31Т 5×40 ГОСТ 15176-70	УГППКИ ТЯЖПРОМЭЛЕКТРОПРОЕКТ ХАРЬКОВ		

Инв.№подл. | Подпись и дата | Взам.инв.№

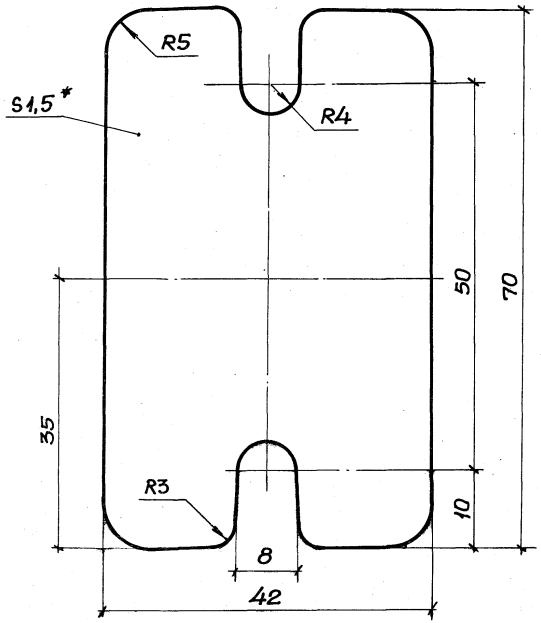

1* Размер для справок.
2 Разрывы и порезы не допускаются

Нач.отд.	Тюрин			5.407-65.12			
Н.контр.	Тычинин			Прокладка	Стадия	Масса	Масштаб
ГИП	Тычинин		07.85		Р	0,004	2:1
Ст.инж.	Мартыненко				Лист	Листов 1	
				Картон электротехнический 1,5 ГОСТ 2824-75	УГППКИ ТЯЖПРОМЭЛЕКТРОПРОЕКТ ХАРЬКОВ		

Инв.№подл. | Подпись и дата | Взам.инв.№

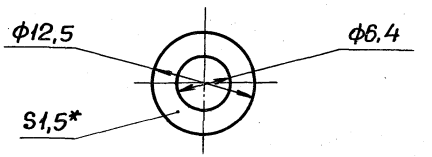

1* Размер для справок.
2 Разрывы и порезы не допускаются

Взам.инв.№

Подпись и дата

Инв.№ подл.

				5.407-65.13		
				Шайба	Стадия: Р; Масса: 0,001; Масштаб: 2:1	
Начатд.	Тюрин				Лист	Листов 1
Н.контр.	Тычинин			Картон электротехнический 1,5 ГОСТ2824-75	УГППКИ Тяжпромэлектропроект Харьков	
ГИП	Тычинин		07.85			
Ст.инж.	Мартыненко					

20743-01 17

Вид со снятой дверцей

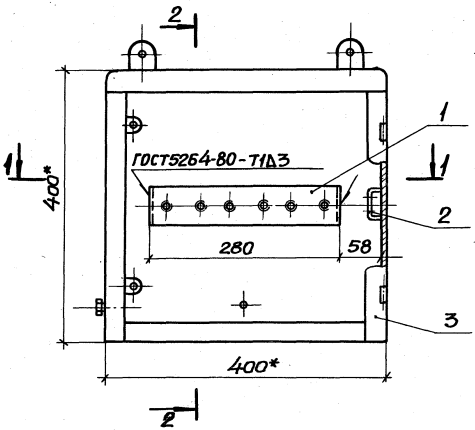

Разрез 2-2

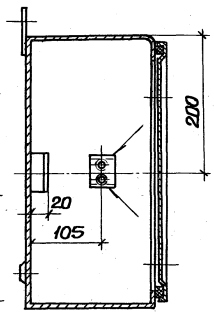

Обозначение	Степень защиты оболочки ящика	Общая масса, кг
5.407-65 .20	IP54	11,2
-01	IP31	

1* Размеры для справок

2 Места сварки и детали поз. 1 и 2 окрасить эмалью ПФ-115, ГОСТ6465-76, IV, У2 (в цвет окраски протяжного ящика поз. 3)

Разрез 1-1

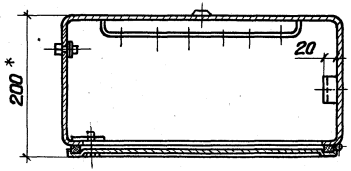

Формат	Зона	Позиция	Обозначение	Наименование	Кол. на испол. 5.407-65 .20 —	.01		Примечание
				Детали				
А4		1	5.407-65 .21	Скоба	1	1		
А4		2	5.407-65 .22	Скоба	1	1		
				Прочие изделия				
				Ящик протяжной ТУ36-2057-81				
		3		К654У2	1			
		3		К654М4У3		1		

Нач.отд.	Тюрин		
Н.контр.	Тычинин		
ГИП	Тычинин		0785
Ст.инж.	Мартынець		

5.407-65.20

Корпус

Стадия	Масса	Масштаб
Р	см. табл.	1:5
Лист	Листов 1	

УГППКИ ТЯЖПРОМЭЛЕКТРОПРОЕКТ ХАРЬКОВ

Инв.№ подл. | Подпись и дата | Взам.инв.№

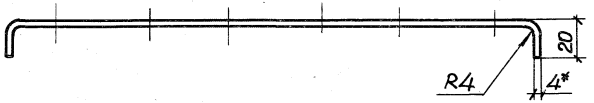

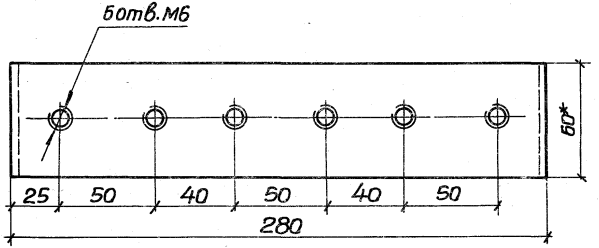

1* Размеры для справок

2 Развернутая длина 306мм

				5.407-65.21	
				Скоба	Стадия: Р; Масса: 0,56; Масштаб: 1:2
					Лист; Листов 1
Нач.отд.	Тюрин			Полоса Б-2 4х60 ГОСТ103-76 Ст3 Гпс ГОСТ535-79	УГППКИ ТЯЖПРОМЭЛЕКТРОПРОЕКТ ХАРЬКОВ
Н.контр.	Тычинин				
ГИП	Тычинин		07.85		
Ст.инж.	Мартыненко				
Констр.	Касьянова				

Лудить: Припой ПОС40 ГОСТ21931-76

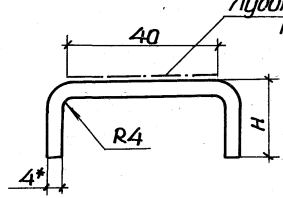

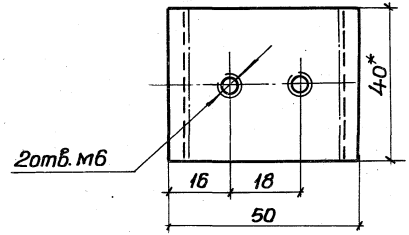

Обозначение	Размеры, мм		Общая масса, кг
	H	L-развертки	
5.407-65 .22	20	77	0,1
-01	45	127	0,17

*Размеры для справок

				5.407-65.22	
				Скоба	Стадия: Р; Масса: см. табл.; Масштаб: 1:1
					Лист; Листов 1
Нач.отд.	Тюрин			Полоса Б-2 4х40 ГОСТ103-76 Ст3 Гпс ГОСТ535-79	УГППКИ ТЯЖПРОМЭЛЕКТРОПРОЕКТ ХАРЬКОВ
Н.контр.	Тычинин				
ГИП	Тычинин		07.85		
Ст.инж.	Мартыненко				
Констр.	Касьянова				

Инв.№ подл. | Подпись и дата | Взам.инв.№

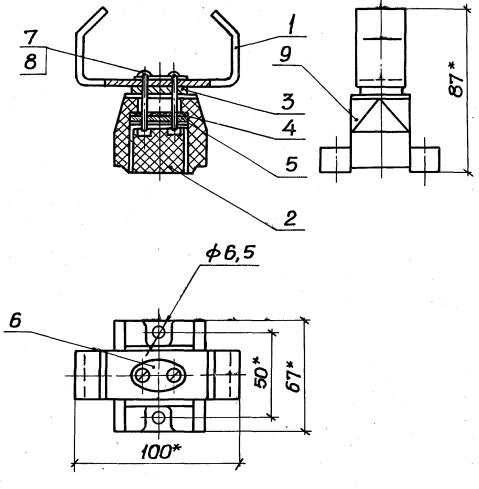

Формат	Зона	Позиция	Обозначение	Наименование	Кол.	Пр
				Детали		
А4		1	5.407-65.11	Шина	1	
А4		2	5.407-65.31	Вставка	1	
А4		3	5.407-65.32	Прокладка	1	
А4		4	5.407-65.33	Прокладка	1	
А4		5	5.407-65.34	Гайка	1	
А4		6	5.407-65.35	Шайба	1	
				Стандартные изделия		
		7		Винт М6х30 ГОСТ17473-80	2	
		8		Шайба6 ГОСТ6402-70	2	
				Прочие изделия		
		9		Изолятор фарфоровый		
				А632 ГОСТ20419-78	1	

*Размеры для справок

1* Разм
2 Разр

Инв.№подл.	Подпись и дата	Взам.инв.№

Нач.отд.	Тюри	
Н.контр.	Тычи	
ГИП	Тычи	
Ст.инж.	Март	

Инв.№подл.	Подпись и дата	Взам.инв.№

Нач.отд.	Тюрин		
Н.контр.	Тычинин		
ГИП	Тычинин		07.8
Ст.инж.	Мартыненко		

5.407-65.30

Шина в сборе

Стадия	Мас
Р	0,3

Лист

УГП
ТЯЖПРОМЭ
ХАР

20743-01 20

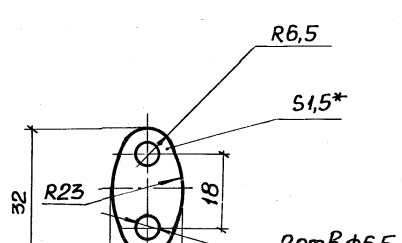

1.* Размер для справок.
2. Покрытие: Ц6, хр

				5.407-65.35		
				Шайба	Стадия: Р	Масса: 0,005
					Лист	Листов
Нач.отд.	Тюрин			Б-ПН-0 1,5 ГОСТ 19903-74	УГППК ТЯЖПРОМЭЛЕКТ ХАРЬКО	
Н.контр.	Тычинин			Лист 2-III-В Ст3ПсГОСТ 16523-70		
ГИП	Тычинин		07.85			
Ст.инж.	Мартыненко					

20743-01 23

Инв.№ подл. | Подпись и дата | Взам.инв.№

* Размер

Инв.№подл. | Подпись и дата | Взам.инв.№

Формат	Зона	Позиция	Обозначение	Наименование	Кол. на испол. 5.407-65.40 –	01		Примечание
				Документация				
А3			5.407-65.40СБ	Сборочный чертеж	×	×		
				Сборочные единицы				
А3		1	5.407-65.50	Корпус	1			
А3		1	5.407-65.50-02	Корпус		1		
А3		2	5.407-65.30	Шина в сборе	3	3		

Нач.отд.	Тюрин		07.85
Н.контр.	Тычинин		
ГИП	Тычинин		
Ст.инж.	Мартыненко		

5.407-65.40

Ящик с зажимами для проводников с жилами сечением до 50 кв.мм. Соединение сваркой

Стадия	Лист	Листов
Р	1	2

УГППКИ ТЯЖПРОМЭЛЕКТРОПРОЕКТ ХАРЬКОВ

Инв.№подл. | Подпись и дата | Взам.инв.№

Формат	Зона	Позиция	Обозначение	Наименование	Кол. на испол. 5.407-65.40 –	01		Примечание
				Детали				
А4	3		5.407-65.11	Шина	1	1		
А4	4		5.407-65.12	Прокладка	3	3		
А4	5		5.407-65.13	Шайба	6	6		
				Стандартные изделия				
				Винт ГОСТ17473-80				
		6		М6×16	2	2		
		7		М6×30	6	6		
		8		Шайба Б ГОСТ11371-78	8	8		
		9		Шайба Б ГОСТ6402-70	2	2		

2074-3-01 24

5.407-65.40 Лист 2

Копировал | Формат А3

Вид со снятой дверцей

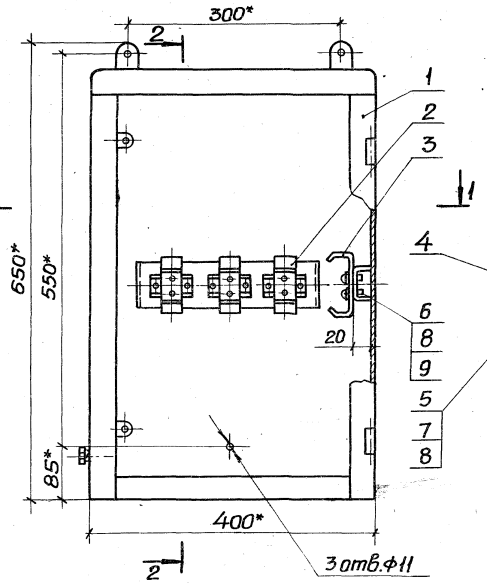

Разрез 2-2

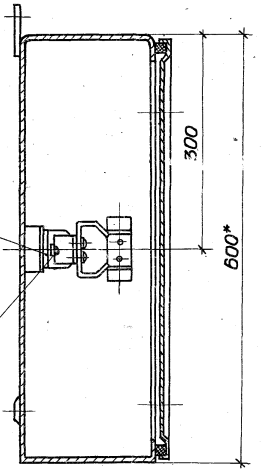

Обозначение	Степень защиты оболочки ящика	Общая масса, кг
5.407-65 .40	IP54	15,6
-01	IP31	

Разрез 1-1

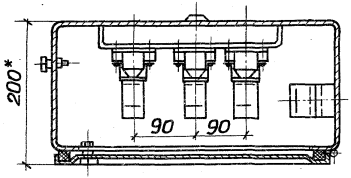

1*Размеры для справок

2. В корпусе поз.1 отверстия и элементы вводов (патрубки, сальники) выполняются по чертежам конкретного проекта. Центры вводных отверстий должны быть выполнены не ближе 60 мм от задней стенки ящика.

Нач.отд.	Тюрин		
Н.контр.	Тычинин		
ГИП	Тычинин		07.85
Ст.инж.	Мартыненко		

5.407-65.40 С6

Ящик с зажимами для проводников с жилами сечением до 50 кв.мм Соединение сваркой. Сборочный чертеж

Стадия	Масса	Масштаб
Р	см. табл.	1:5
Лист	Листов 1	

УГППКИ ТЯЖПРОМЭЛЕКТРОПРОЕКТ ХАРЬКОВ

Вид со снятой дверцей

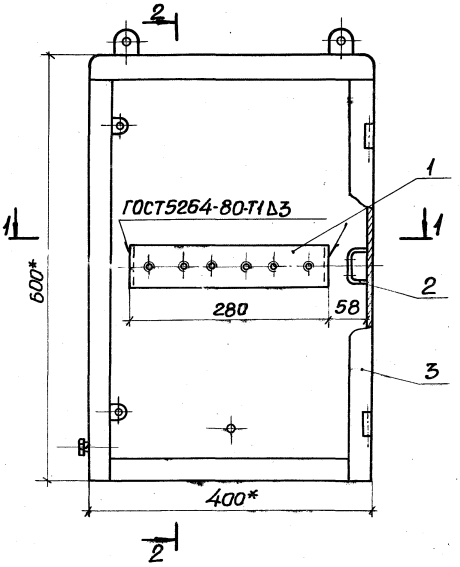

Разрез 2-2

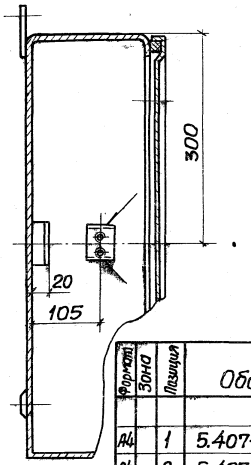

Разрез 1-1

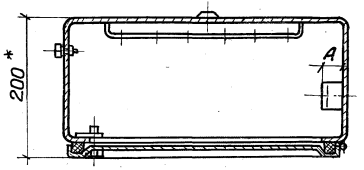

Обозначение	Степень защиты оболочки ящика	Размер А, мм	Общая масса, кг
5.407-65.50	IP54	20	14,6
-01		45	14,7
-02	IP31	20	14,6
-03		45	14,7

1.* Размеры для справок.

2. Места сварки и детали поз. 1 и 2 окрасить эмалью ПФ-115, ГОСТ 6465-76, IV, У2 (в цвет окраски протяжного ящика поз. 3)

Формат	Зона	Позиция	Обозначение	Наименование	Кол. на испол. 5.407-65.50 —	01	02	03	Примечание
				Детали					
А4		1	5.407-65.21	Скоба	1	1	1	1	
А4		2	5.407-65.22	Скоба	1		1		
А4		2	5.407-65.22-01	Скоба		1		1	
				Прочие изделия					
				Ящик протяжной ТУ36-2057-81					
		3		К655У2	1	1			
		3		К655М3			1	1	

Нач.отд.	Тюрин		
Н.контр.	Тычинин		
ГИП	Тычинин		07.85
Ст.инж.	Мартыненко		

5.407-65.50

Корпус

Стадия	Масса	Масштаб
Р	См. табл.	1:5
Лист	Листов 1	

ЧГППКИ ТЯЖПРОМЭЛЕКТРОПРОЕКТ ХАРЬКОВ

Инв. № подл. | Подпись и дата | Взам. инв. №

Формат	Зона	Позиция	Обозначение	Наименование	Кол. на испол. 5.407-65.60 –	01	02	03	Примечание
				Документация					
А3			5.407-65.60СБ	Сборочный чертеж	×	×	×	×	
				Сборочные единицы					
А3		1	5.407-65.50-01	Корпус	1	1			
А3		1	5.407-65.50-03	Корпус			1	1	
А3		2	5.407-65.70	Шина в сборе	3		3		
А3		3	5.407-65.70-01	Шина в сборе		3		3	
				Детали					
А3		3	5.407-65.61	Шина	1	1	1	1	

			5.407-65.60
Нач.отд.	Тюрин		Ящик с зажимами для проводников с жилами сечением до 50 кв.мм. Соединение сваркой и болтами
Н.контр.	Тычинин		
ГИП	Тычинин	07.85	
Ст.инж.	Мартыненко		

Стадия	Лист	Листов
Р	1	2

УГППК и ТЭЖПРОМЭЛЕКТРОПРОЕКТ ХАРЬКОВ

Инв.№ подл. | Подпись и дата | Взам.инв.№

Формат	Зона	Позиция	Обозначение	Наименование	Кол. на испол. 5.407-65.60 –	01	02	03	Примечание
А4		4	5.407-65.12	Прокладка	3	3	3	3	
А4		5	5.407-65.13	Шайба	6	6	6	6	
				Стандартные изделия					
		6		Болт М8×35 ГОСТ 7798-70	1	1	1	1	
				Винт ГОСТ 17473-80					
		7		М6×16	2	2	2	2	
		8		М6×30	6	6	6	6	
		9		Гайка М8 ГОСТ 5915-70	2	2	2	2	
		10		Шайба 6 ГОСТ 11371-78	8	8	8	8	
		11		Шайба 8 ГОСТ 6958-78	2	2	2	2	
		12		Шайба 6 ГОСТ 6402-70	2	2	2	2	

20743-01 27

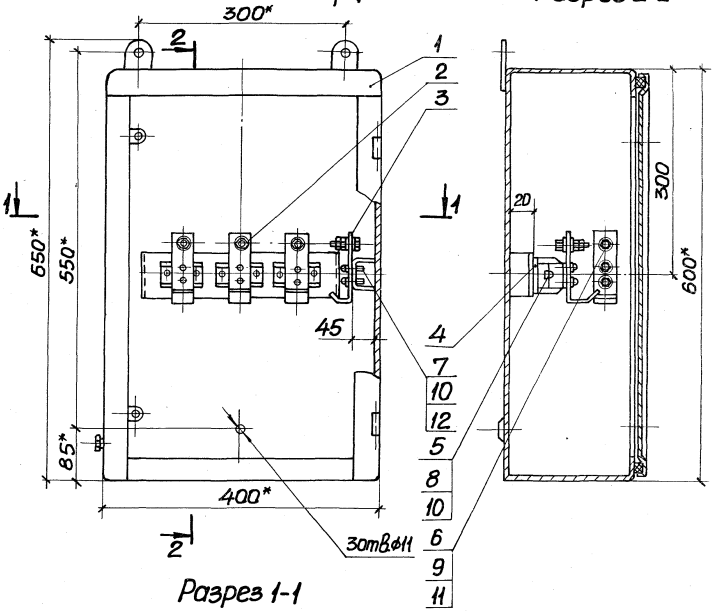

Обозначение	Сечение жил мм²	Степень защиты оболочки ящика	Общая масса, кг
5.407-65.60	16...25	IP54	15,8
-01	35...50		
-02	16...25	IP31	
-03	35...50		

1.*Размеры для справок

2.В корпусе поз.1 отверстия и элементы вводов (патрубки, сальники) выполняются по чертежам конкретного проекта. Центры вводных отверстий должны быть выполнены не ближе 60мм от задней стенки ящика.

Разрез 1-1

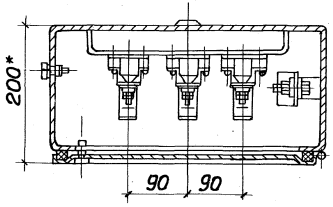

				5.407-65.60СБ			
				Ящик с зажимами для проводников с жилами сечением до 50кв.мм. Соединение сваркой и болтами. Сборочный чертеж	Стадия	Масса	Масштаб
					Р	См. табл.	1:5
Нач.отд.	Тюрин				Лист	Листов 1	
Н.контр.	Тычинин				УГПП ТЯЖПРОМЭЛЕКТРОПРОЕКТ ХАРЬКОВ		
ГИП	Тычинин		07.85				
Ст.инж.	Мартыненко						

Инв.№ подл. | Подпись и дата | Взам.инв.№

20743-01 28

Обозначение	Д, мм
5.407-65 .61	9
-01	11

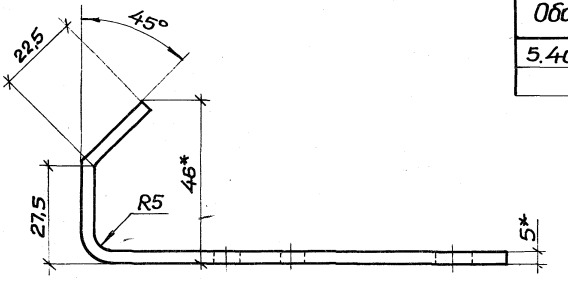

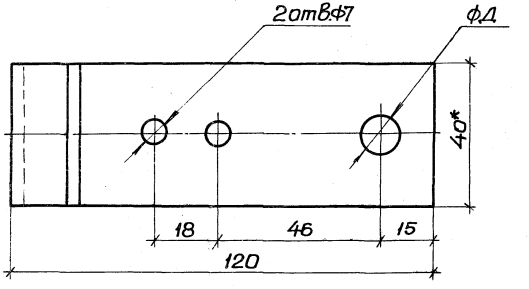

1.* Размеры для справок.

2. Развернутая длина 166мм

				5.407-65.61			
				Шина	Стадия	Масса	Масштаб
					Р	0,1	1:1
Нач.отд.	Тюрин				Лист	Листов 1	
Н.контр.	Тычинин			Шина АД31Т 5×40 ГОСТ 15176-70	УГППКИ ТЯЖПРОМЭЛЕКТРОПРОЕКТ ХАРЬКОВ		
ГИП	Тычинин		07.85г				
Ст.инж.	Мартыненко						

20743-01 29

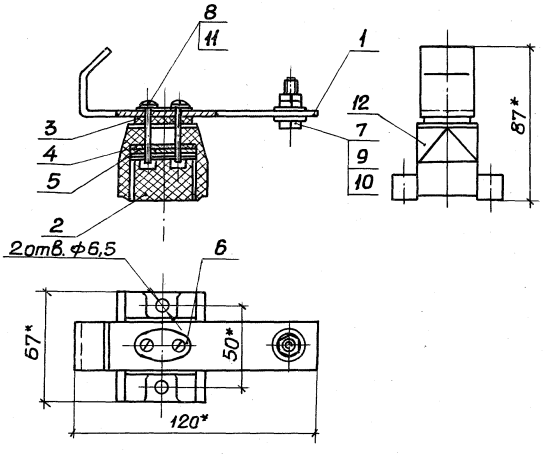

* Размеры для справок

Формат	Зона	Поз.	Обозначение	Наименование	5.407-65.10 –	5.407-65.10 01		Примечание
				Детали				
А3		1	5.407-65 .61	Шина	1			
А3		1	5.407-65 .61-01	Шина		1		
А4		2	5.407-65 .31	Вставка	1	1		
А4		3	5.407-65 .32	Прокладка	1	1		
А4		4	5.407-65 .33	Прокладка	1	1		
А4		5	5.407-65 .34	Гайка	1	1		
А4		6	5.407-65 .35	Шайба	1	1		
				Стандартные изделия				
		7		Болт М8×35 ГОСТ 7798-70	1			
		7		Болт М10×40 ГОСТ 7798-70		1		
		8		Винт М6×30 ГОСТ 17473-80	2	2		
		9		Гайка М8 ГОСТ 5915-70	2			
		9		Гайка М10 ГОСТ 5915-70		2		
		10		Шайба 8 ГОСТ 6958-78	2			
		10		Шайба 10 ГОСТ 6958-78		2		
		11		Шайба 6 ГОСТ 6402-70	2	2		
				Прочие изделия				
		12		Изолятор фарфоровый А632 ГОСТ 20419-78	1	1		

Обозначение	Диаметр резьбы контактного болта, мм	Общая масса, кг
5.407-65.10	М8	0,31
– 01	М10	

Нач.отд.	Тюрин		
Н.контр.	Тычинин		
ГИП	Тычинин		07.85
Ст.инж.	Маратканов		

5.407-65.70

Шина в сборе

Стадия	Масса	Масштаб
Р	См. табл.	1:2

Лист | Листов 1

УГПТПКИ ТЯЖПРОМЭЛЕКТРОПРОЕКТ ХАРЬКОВ

Инв.№подл. | Подпись и дата | Взам.инв.№

Формат	Зона	Позиция	Обозначение	Наименование	Кол. на испол. 5.407-65.80 —	01		Примечание
				Документация				
*)			5.407-65.80СБ	Сборочный чертеж	×	×		*) А3-2листа
				Сборочные единицы				
А3		1	5.407-65.90	Корпус	1			
А3			5.407-65.90-02	Корпус		1		
А3		2	5.407-65.100	Шина в сборе	3	3		
				Детали				
А4		3	5.407-65.11	Шина	1	1		

				5.407-65.80
Нач.отд.	Тарин			Ящик с зажимами для проводников с жилами сечением до 185 кв.мм. Соединение сваркой
Н.контр.	Тычинин			Стадия: Р; Лист: 1; Листов: 2
ГИП	Тычинин		07.85	УГППКИ ТЯЖПРОМЭЛЕКТРОПРОЕКТ ХАРЬКОВ
Ст.инж.	Марьяненко			

Инв.№подл. | Подпись и дата | Взам.инв.№

Формат	Зона	Позиция	Обозначение	Наименование	Кол. на испол. 5.407-65.80 —	01		Примечание
А4		4	5.407-65.12	Прокладка	6	6		
А4		5	5.407-65.13	Шайба	12	12		
				Стандартные изделия				
				Винт ГОСТ17473-80				
		6		М6×16	2	2		
		7		М6×30	12	12		
		8		Шайба 6 ГОСТ11371-78	14	14		
		9		Шайба 6 ГОСТ6402-70	2	2		

20143-01 31

Вид со снятой дверцей

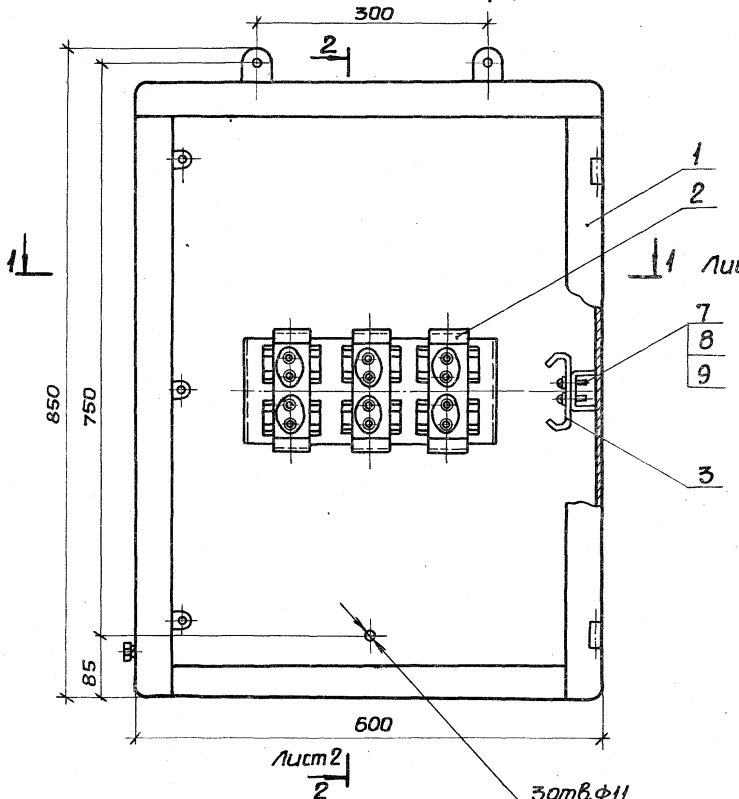

Обозначение	Степень защиты оболочки ящика	Общая масса, кг
5.407-65.80	IP54	32,0
-01	IP31	

1.* Размеры для справок.

2. В корпусе поз.1 отверстия и элементы вводов (патрубки, сальники) выполняются по чертежам конкретного проекта. Центры вводных отверстий должны быть не ближе 60 мм от задней стенки ящика.

				5.407-65.80СБ		
				Ящик с зажимами для проводников с жилами сечением до 185 кв.мм. Соединение сваркой. Сборочный чертеж	Стадия: Р	Масса: См. табл.	Масштаб: 1:5
					Лист 1	Листов 2	
Нач.отд.	Порин				УГППКИ ТЯЖПРОМЭЛЕКТРОПРОЕКТ		
Н.контр.	Тычинин						
ГИП	Тычинин			07.85			
Ст.инж.	Мартынчик						

Инв.№ подл. | Подпись и дата | Взам.инв.№

Разрез 1-1

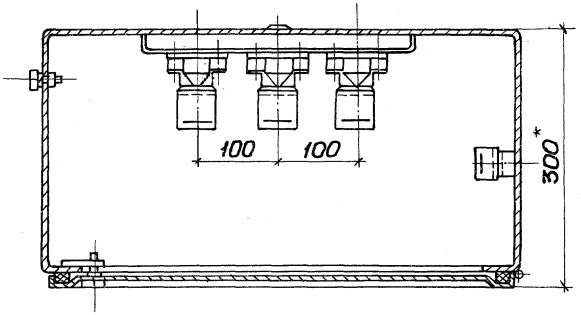

Разрез 2-2

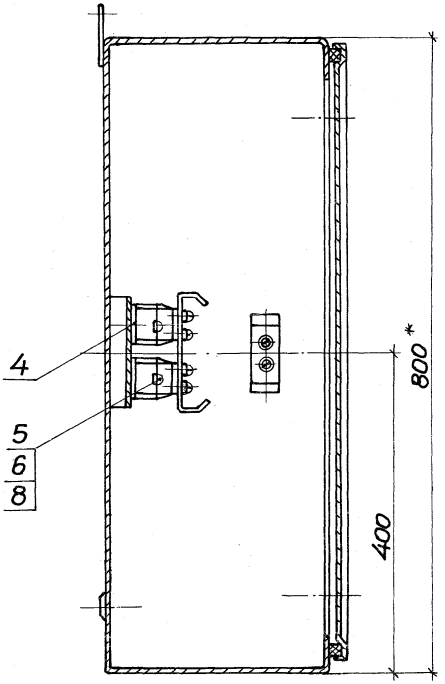

Вид со снятой дверцей

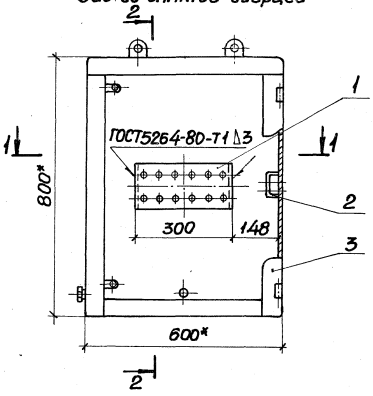

Разрез 2-2

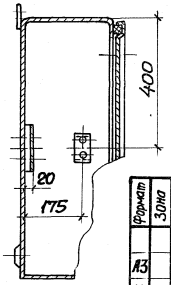

Обозначение	Степень защиты оболочки ящика	Размер А, мм	Общая масса, кг
5.407-65.90	IP54	20	30,1
-01		45	30,2
-02	IP31	20	30,1
-03		45	30,2

1* Размеры для справок.

2 Места сварки и детали поз.1 и 2 окрасить эмалью ПФ-115, ГОСТ6465-76, IV, Ч2 (в цвет окраски протяжного ящика поз.3)

Формат	Зона	Позиция	Обозначение	Наименование	Кол. на испол. 5.407-65.90 —	01	02	03	Примечание
				Детали					
А3		1	5.407-65.91	Скоба	1	1	1	1	
А4		2	5.407-65.22	Скоба	1		1		
А4		2	5.407-65.22-01	Скоба		1		1	
				Прочие изделия					
				Ящик протяжной ТУ36-2057-81					
		3		К657У2	1	1			
		3		К657муз			1	1	

Разрез 1-1

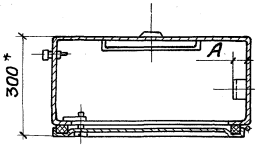

Нач.отд.	Тюрин		
Н.контр.	Тычинин		
ГИП	Тычинин		0785
Ст.инж.	Мартыненко		

5.407-65.90

Корпус

Стадия	Масса	Масштаб
Р	См. табл.	1:10
Лист	Листов 1	

УГППКИ ТЯЖПРОМЭЛЕКТРОПРОЕКТ ХАРЬКОВ

Инв.№ подл. | Подпись и дата | Взам.инв.№

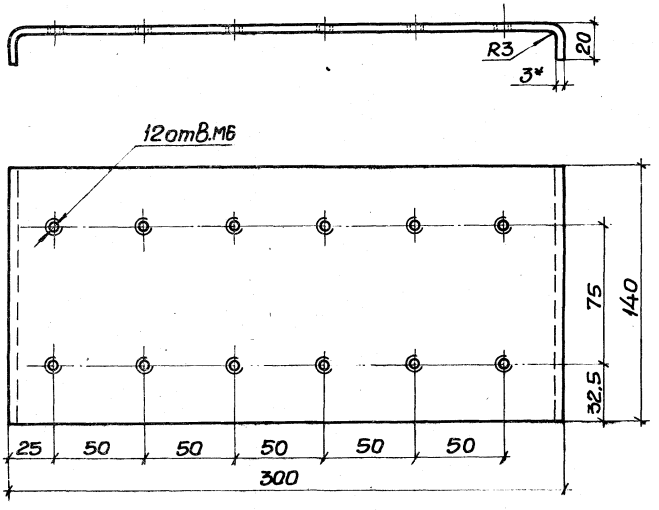

1.* Размер для справок

2. Развернутая длина 329мм

				5.407-65.91		
				Скоба	Стадия: Р	Масса: 1,08 / Масштаб: 1:2
Нач.отд.	Тюрин				Лист	Листов 1
Н.контр.	Тычинин					
ГИП	Тычинин		07.85	Лист 5-ПН-0 3,0 ГОСТ 19903-74 / 2-Ш-В Ст3 ГпсГОСТ 16523-70	УГОЛКИ ТЯЖПРОМЭЛЕКТРОПРОЕКТ ХАРЬКОВ	
Ст.инж.	Мартынюк					
Инж.	Бреславец					

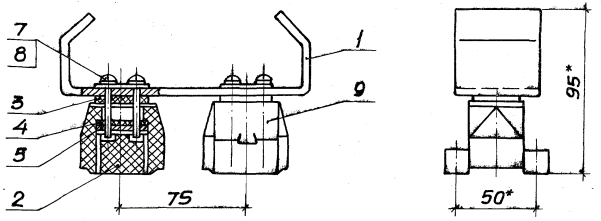

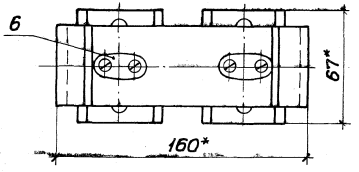

* Размеры для справок

Формат	Зона	Позиция	Обозначение	Наименование	Кол.	Примечание
				Детали		
А3		1	5.407-65.101	Шина	1	
А4		2	5.407-65.31	Вставка	2	
А4		3	5.407-65.32	Прокладка	2	
А4		4	5.407-65.33	Прокладка	2	
А4		5	5.407-65.34	Гайка	2	
А4		6	5.407-65.35	Шайба	2	
				Стандартные изделия		
		7		Винт М6×30 ГОСТ17473-80	4	
		8		Шайба 6 ГОСТ6402-70	4	
				Прочие изделия		
		9		Изолятор фарфоровый		
				А632 ГОСТ20419-78	2	

Нач.отд.	Тюрин		
Н.контр.	Тычинин		
ГИП	Тычинин		07.85
Ст.инж.	Мартыненко		

5.407-65.100

Шина в сборе

Стадия	Масса	Масштаб
Р	0,59	1:2

Лист

УГОЛЕНИ ТЯЖПРОМЭЛЕКТРОПРОЕКТ

Инв.№ подл. | Подпись и дата | Взам.инв.№

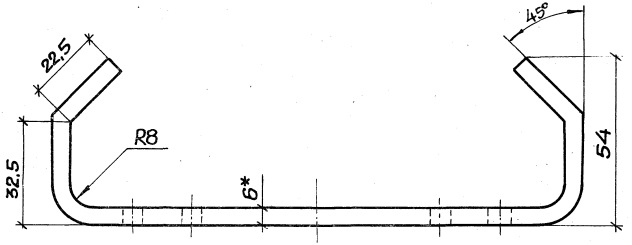

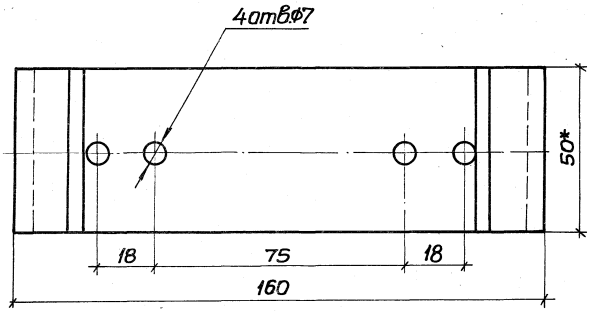

1.* Размеры для справок
2. Развернутая длина 264мм

				5.407-65.101		
				Шина	Стадия: Р	Масса: 0,21	Масштаб: 1:1
					Лист	Листов 1
Нач.отд.	Тюрин			Шина А431Т 6×50 ГОСТ15176-70	УГППКИ ТЯЖПРОМЭЛЕКТРОПРОЕКТ ХАРЬКОВ	
Н.контр.	Тычинин					
ГИП	Тычинин		07.85			
Вед.инж.	Гузенко		07.85г			
Ст.инж.	Мартыненко					

20743-01 ЭТ

Инв.№ подл. | Подпись и дата | Взам. инв.№

Формат	Зона	Позиция	Обозначение	Наименование	Кол. на исполнение 5.407-65.110 –	01	02	03	04	05	Примечание
				Документация							
*)			5.407-65.110СБ	Сборочный чертеж	×	×	×	×	×	×	*) А3-2 листа
				Сборочные единицы							
А3		1	5.407-65..90-01	Корпус	1	1	1				
А3		1	5.407-65.90-03	Корпус				1	1	1	
А3		2	5.407-65.120	Шина в сборе	3			3			
А3		2	5.407-65.120-01	Шина в сборе		3			3		
А3		2	5.407-65.120-02	Шина в сборе			3			3	
				Детали							
А3		3	5.407-65.61	Шина	1	1		1	1		

Нач.отд.	Тюрин			5.407-65.110
Н.контр.	Тычинин			Ящик с зажимами для проводников с жилами сечением до 185 кв.мм. Соединение сваркой и болтами
ГИП	Тычинин		07.85	
Вед.инж.	Гузенко		VI-85г.	

Стадия	Лист	Листов
Р	1	2

УГППКИ ТЯЖПРОМЭЛЕКТРОПРОЕКТ ХАРЬКОВ

Инв.№ подл. | Подпись и дата | Взам. инв.№

Формат	Зона	Позиция	Обозначение	Наименование	Кол. на исполнение 5.407-65.110 –	01	02	03	04	05	Примечание
А3		3	5.407-65.61-01	Шина			1			1	
А4		4	5.407-65.12	Прокладка	6	6	6	6	6	6	
А4		5	5.407-65.13	Шайба	12	12	12	12	12	12	
				Стандартные изделия							
		6		Болт М8×35 ГОСТ7798-70	1	1		1	1		
		6		Болт М10×40 ГОСТ7798-70			1			1	
		7		Винт М6×16 ГОСТ17473-80	2	2	2	2	2	2	
		8		Винт М6×30 ГОСТ17473-80	12	12	12	12	12	12	
		9		Гайка М8 ГОСТ5915-70	2	2		2	2		
		9		Гайка М10 ГОСТ5915-70			2			2	
		10		Шайба 6 ГОСТ11371-78	14	14	14	14	14	14	
		11		Шайба 8 ГОСТ6958-78	2	2		2	2		
		11		Шайба 10 ГОСТ6958-78			2			2	
		12		Шайба 6 ГОСТ6402-70	2	2	2	2	2	2	

20743-01 38

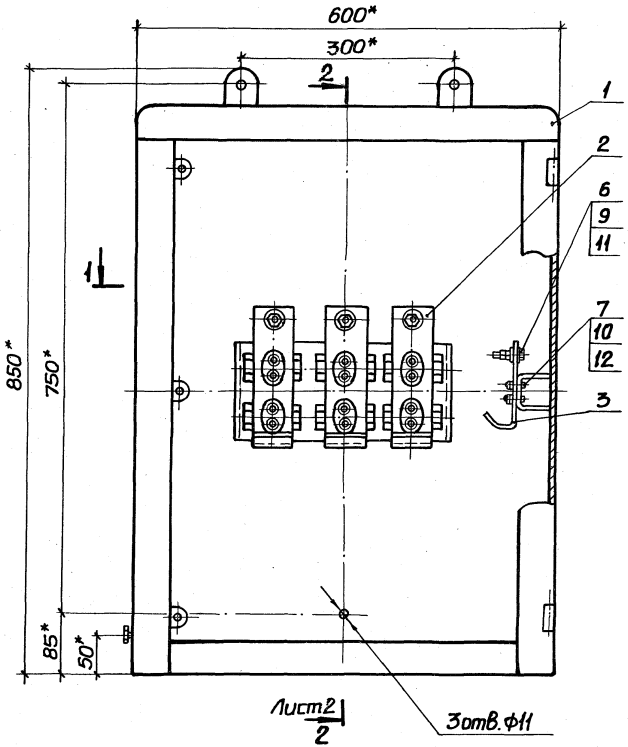

Обозначение	Сечение жил, мм²	Степень защиты оболочки ящика	Общая масса, кг
5.407-65-110	35.... 70	IP54	32,1
-01	95....150		32.2
-02	185		32,3
-03	35.... 70	IP31	32,1
-04	95....150		32,2
-05	185		32,3

1.*Размеры для справок.

2.В корпусе поз.1 отверстия и элементы вводов (патрубки, сальники) выполняются по чертежам конкретного проекта. Центры вводных отверстий должны быть не ближе 60мм от задней стенки ящика.

				5.407-65.110С6
				Ящик с зажимами для проводников с жилами сечением до 185кв.мм. Соединение сваркой и болтами. Сборочный чертеж
Нач.отд.	Тюрин			
Н.контр.	Тычинин			
ГИП	Тычинин		07.85	
Вед.инж.	Гузенко		VI.85	

Стадия	Масса	Масштаб
Р	См. табл.	1:5
Лист 1	Листов 2	

УГППКИ ТЯЖПРОМЭЛЕКТРОПРОЕКТ ХАРЬКОВ

Разрез 1-1

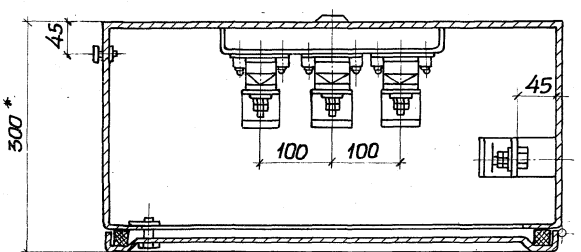

Разрез 2-2

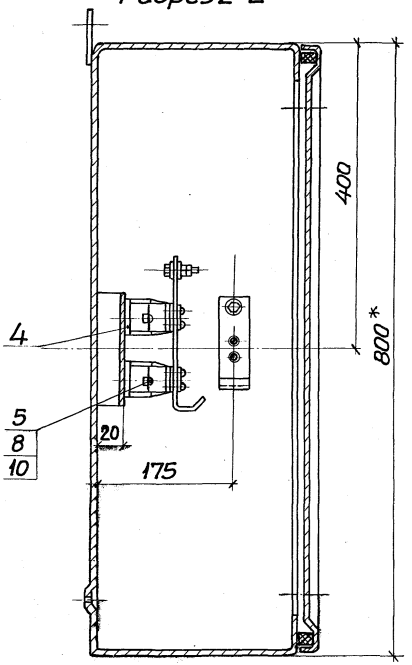

Инв.№подл. | Подпись и дата | Взам.инв.№

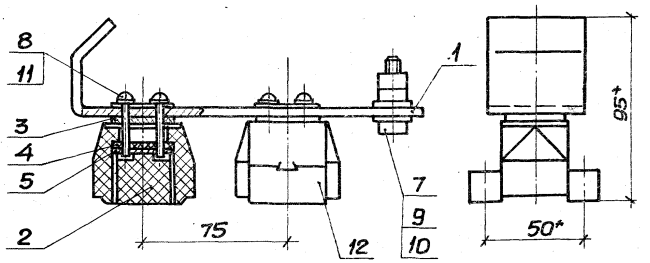

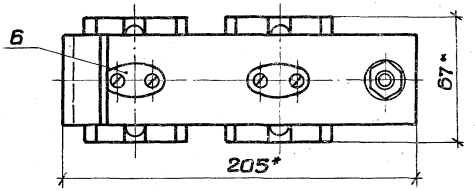

Формат	Зона	Поз.	Обозначение	Наименование	Кол. на изделий 5.407-65.120 —	01	02	Примечание
				Детали				
А3		1	5.407-65.121	Шина	1			
А3		1	5.407-65.121-01	Шина		1		
А3		1	5.407-65.121-02	Шина			1	
А4		2	5.407-65.31	Вставка	2	2	2	
А4		3	5.407-65.32	Прокладка	2	2	2	
А4		4	5.407-65.33	Прокладка	2	2	2	
А4		5	5.407-65.34	Гайка	2	2	2	
А4		6	5.407-65.35	Шайба	2	2	2	
				Стандартные изделия				
		7		Болт М10×35 ГОСТ 7798-70	1			
		7		Болт М12×40 ГОСТ 7798-70		1		
		7		Болт М16×50 ГОСТ 7798-70			1	
		8		Винт М6×30 ГОСТ 17473-80	4	4	4	
		9		Гайка М10 ГОСТ 5915-70	2			
		9		Гайка М12 ГОСТ 5915-70		2		
		9		Гайка М16 ГОСТ 5915-70			2	
		10		Шайба 10 ГОСТ 6958-78	2			
		10		Шайба 12 ГОСТ 6958-78		2		
		10		Шайба 16 ГОСТ 6958-78			2	
		11		Шайба 6 ГОСТ 6402-70	4	4	4	
				Прочие изделия				
		12		Изолятор фарфоровый А632 ГОСТ 20419-78	2	2	2	

Обозначение	Диаметр резьбы контактного болта, мм	Общая масса, кг
5.407-65.120	М10	0,59
-01	М12	0,59
-02	М16	0,6

*Размеры для справок

Нач. отд.	Тюрин		
Н. контр.	Тычинин		
ГИП	Тычинин		07.85г.
Ст. инж.	Мортыненко		

5.407-65.120

Шина в сборе

Стадия	Масса	Масштаб
Р	См. табл.	1:2
Лист	Листов 1	

УГППКИ ТЯЖПРОМЭЛЕКТРОПРОЕКТ ХАРЬКОВ

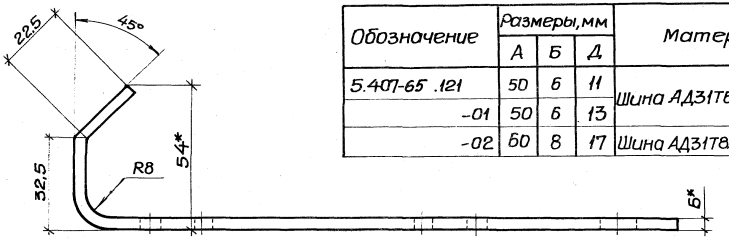

Обозначение	Размеры, мм			Материал	Масса, кг
	А	Б	Д		
5.407-65 .121	50	6	11	Шина АД31Т6×50 ГОСТ15176-70	0,2
-01	50	6	13		
-02	60	8	17	Шина АД31Т8×60 ГОСТ15176-70	0,3

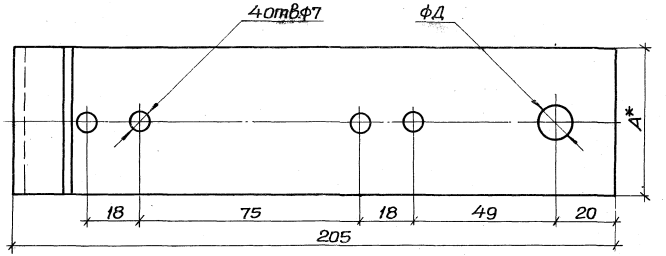

1.* Размеры для справок.

2. Развернутая длина 257мм.

				5.407-65.121			
				Шина	Стадия	Масса	Масштаб
					Р	См. табл.	1:1
Нач.отд.	Тюрин				Лист	Листов 1	
Н.контр.	Тычинин			См. таблицу	УГППКИ ТЯЖПРОМЭЛЕКТРОПРОЕКТ ХАРЬКОВ		
ГИП	Тычинин		07.85				
Ст.инж.	Мартыненко						

Инв.№ подл. | Подпись и дата | Взам.инв.№

Формат	Зона	Поз.	Обозначение	Наименование	Кол. на испол. 5.407-65.130 –	01		Примечание
				Документация				
А3			5.407-65.130СБ	Сборочный чертеж	X	X		
				Сборочные единицы				
А3		1	5.407-65.140	Корпус	1			
А3		1	5.407-65.140-01	Корпус		1		
				Детали				
А3		2	5.407-65.131	Шина	1	1		
				Стандартные изделия				
		3		Болт М6х30 ГОСТ7798-70	2	2		
		4		Винт М5х16 ГОСТ17473-80	4	4		

				5.407-65.130	
Нач.отд.	Тюрин			Ящик с блоком зажимов для проводов сечением до 25кв.мм	Стадия: Р; Лист: 1; Листов: 2
Н.контр.	Тычинин				
ГИП	Тычинин		07.85		УГППК и ТЯЖПРОМЭЛЕКТРОПРОЕКТ ХАРЬКОВ
Вед.инж.	Гузенко		07.85		

Копировал

Формат А4

Инв.№подл. | Подпись и дата | Взам.инв.№

Формат	Зона	Поз.	Обозначение	Наименование	Кол. на испол. 5.407-65.130 –	01		Примечание
		5		Винт М6х16 ГОСТ17473-80	2	2		
		6		Гайка М6 ГОСТ5915-70	4	4		
		7		Шайба 5 ГОСТ11371-78	4	4		
		8		Шайба 6 ГОСТ11371-78	2	2		
		9		Шайба 6 ГОСТ 6958-78	2	2		
		10		Шайба 5 ГОСТ 6402-70	4	4		
		11		Шайба 6 ГОСТ 6402-70	2	2		
				Прочие изделия				
		12		Шайба-звездочка				
				У1993 ТУ 36-96-77	2	2		
		13		Блок зажимов				
				БЗН19-2931208Д0042				
				ТУ 16-526.108-75	1	1		

5.407-65.130		Лист 2

Копировал

Формат А4

Вид со снятой дверцей

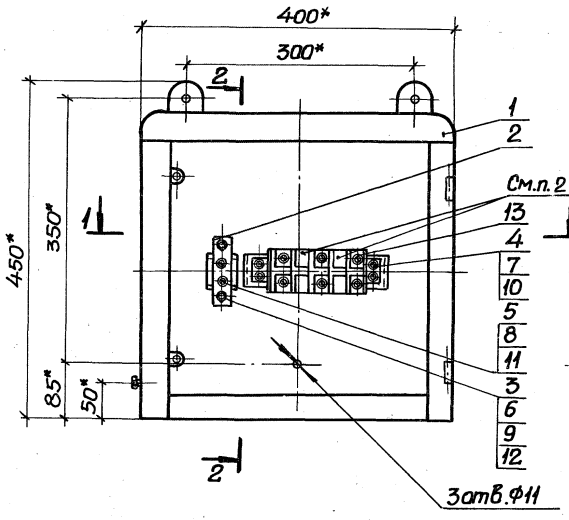

Разрез 2-2

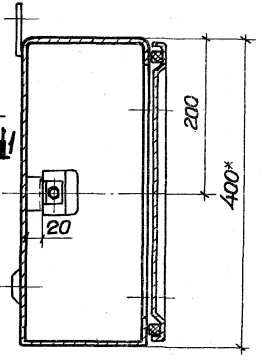

Разрез 1-1

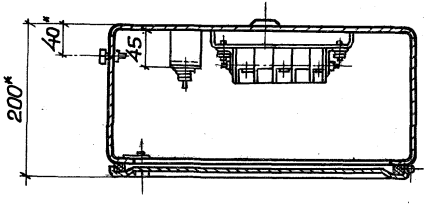

Обозначение	Степень защиты оболочки ящика	Общая масса, кг
5.407-65 .130	IP54	11,4
-01	IP31	

1.*Размеры для справок

2. В блоке зажимов поз.13 на двух зажимах, как показано на чертеже, контактные пластины и крепеж снять.

3. В корпусе поз.1 отверстия и элементы вводов (патрубки, сальники) выполняются по чертежам конкретного проекта.

4. В случае присоединения к зажимам алюминиевых проводников применять медноалюминиевые наконечники.

5. При присоединении к одному зажиму двух наконечников контактные винты М6×14 заменить винтами М6×22.

Нач.отд.	Тюрин			5.407-65.130СБ
Н.контр.	Тычинин			Ящик с блоком зажимов для проводов сечением до 25кв.мм. Сборочный чертеж
ГИП	Тычинин		07.85	
Вед.инж.	Гузенко		07.85	

Стадия	Масса	Масштаб
Р	См. табл.	1:5

Лист | Листов

УГЛИНКИ
ТЯЖПРОМЭЛЕКТРОПРОЕКТ
ХАРЬКОВ

Инв.№подл. | Подпись и дата | Взам.инв.№

20743-01 44

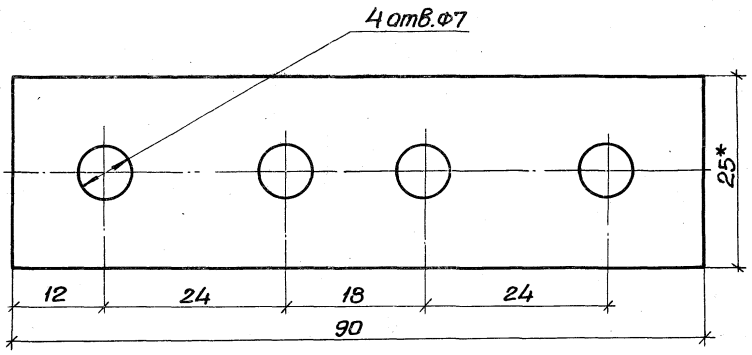

*Размер для справок

				5.407-65.131		
				Шина	Стадия: Р	Масса: 0,02	Масштаб: 2:1
					Лист	Листов 1
Нач.отд.	Тарин			Шина АД31Т 3х25 ГОСТ15176-70	УГПИКИ ТЯЖПРОМЭЛЕКТРОПРОЕКТ ХАРЬКОВ	
Н.контр.	Тычинин					
ГИП	Тычинин		07.85г			
Ведущ.	Гузенко		07.85г			

20743-01 45

Вид со снятой дверцей

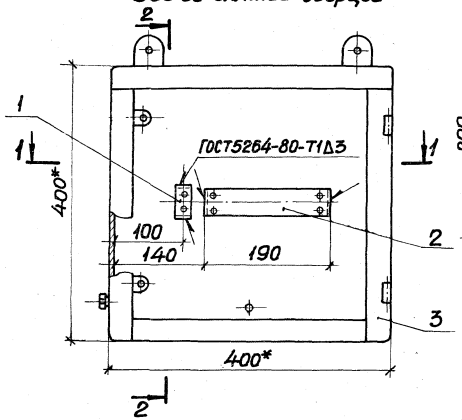

Разрез 2-2

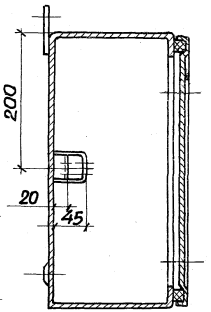

Обозначение	Степень защиты оболочки ящика	Общая масса, кг
5.407-65.140	IP54	10,9
-01	IP31	

1. * Размеры для справок.
2. Места сварки и скобы поз. 1 и 2 окрасить эмалью ПФ-115, ГОСТ6465-76, IV, У2 (в цвет окраски протяжного ящика поз. 3)

Разрез 1-1

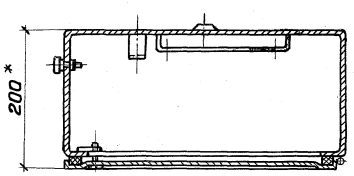

Формат	Зона	Позиция	Обозначение	Наименование	Кол. на испол. 5.407-65.140 -	01		Примечание
				Детали				
А4		1	5.407-65.22-01	Скоба	1	1		
А3		2	5.407-65.141	Скоба	1	1		
				Прочие изделия				
				Ящик протяжной				
				ТУ36-2057-81				
		3		К654У2	1			
		3		К654МУ3		1		

Нач.отд.	Тюрин		
Н.контр.	Тычинин		
ГИП	Тычинин		07.85
Ст.инж.	Мартынец		

5.407-65.140

Корпус

Стадия	Масса	Масштаб
Р	См. табл.	1:5
Лист	Листов 1	

УГППКИ ТЯЖПРОМЭЛЕКТРОПРОЕКТ ХАРЬКОВ

Инв.№ подл. | Подпись и дата | Взам.инв.№

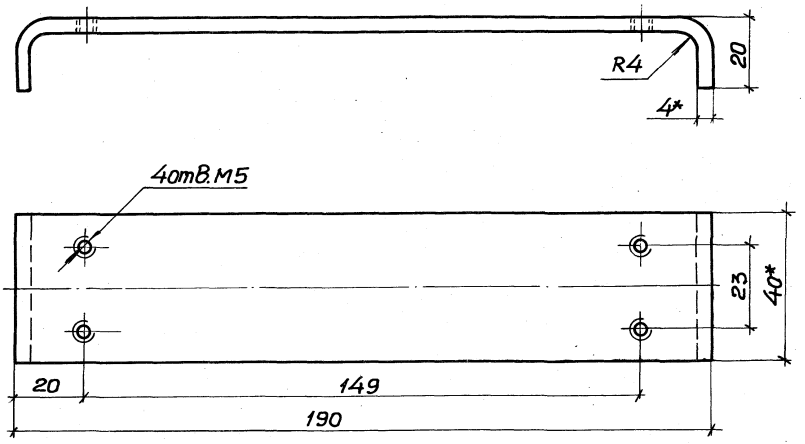

1.* Размеры для справок

2. Развернутая длина 216мм

				5.407-65.141		
				Скоба	Стадия: Р	Масса: 0,24
						Масштаб: 1:1
					Лист	Листов 1
Нач.отд.	Тюрин			Полоса Б-2 4х40 ГОСТ103-76 Ст.3 Гпс ГОСТ535-79	УГППКИ ТЯЖПРОМЭЛЕКТРОПРОЕКТ ХАРЬКОВ	
Н.контр.	Тычинин					
ГИП	Тычинин		07.86			
Ст.инж.	Мартынень					
Инж.	Бресловец					

Инв.№ подл. | Подпись и дата | Взам.инв.№

Формат	Зона	Поз.	Обозначение	Наименование	Кол. на испол. 5.407-65.150 –	01		Примечание
				Документация				
А3			5.407-65.150СБ	Сборочный чертеж	×	×		
				Сборочные единицы				
А3		1	5.407-65.160	Корпус	1			
А3		1	5.407-65.160-01	Корпус		1		
				Детали				
А3		2	5.407-65.151	Шина	1	1		
				Стандартные изделия				
		3		Болт М8×35 ГОСТ7798-70	2	2		
		4		Винт М6×16 ГОСТ17473-80	6	6		

Нач.отд.	Тюрин		
Н.контр.	Тычинин		
ГИП	Тычинин		07.85
Вед.инж.	Гузенко		07.85

5.407-65.150

Ящик с блоком зажимов для проводников с жилами сечением до 95кв.мм.

Стадия	Лист	Листов
Р	1	2

УГППК и ТЯЖПРОМЭЛЕКТРОПРОЕКТ ХАРЬКОВ

Копировал

Формат А4

Инв.№ подл. | Подпись и дата | Взам.инв.№

Формат	Зона	Поз.	Обозначение	Наименование	Кол. на испол. 5.407-65.150 –	01		Примечание
		5		Гайка М8 ГОСТ5915-70	4	4		
		6		Шайба 8 ГОСТ6958-78	2	2		
		7		Шайба 6 ГОСТ11371-78	6	6		
		8		Шайба 6 ГОСТ6402-70	6	6		
				Прочие изделия				
		9		Шайба-звездочка				
				У1093 ТУ 36-96-77	2	2		
		10		Блок зажимов				
				БЗН19-3431313Д0042				
				ТУ 16-526.108-75	1	1		

20743-01 48

5.407-65.150

Лист 2

Копировал

Формат А4

Вид со снятой дверцей

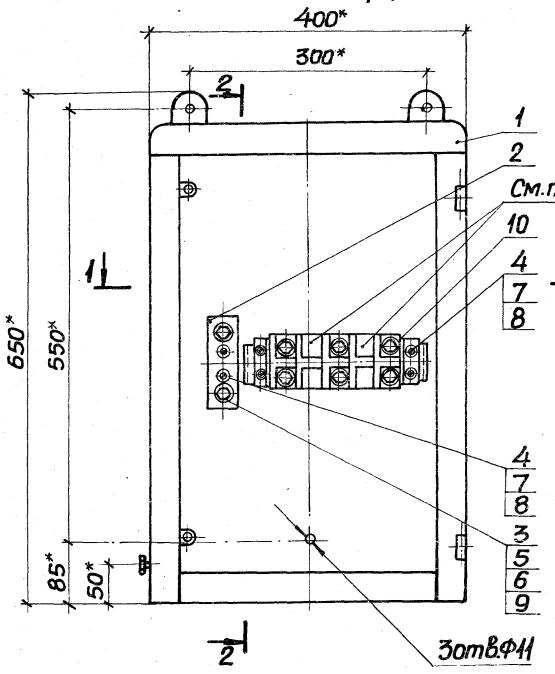

Разрез 2-2

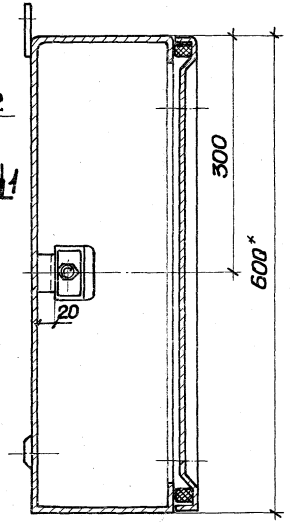

Разрез 1-1

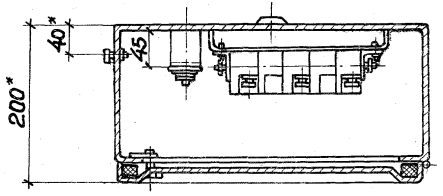

Обозначение	Степень защиты оболочки ящика	Общая масса, кг
5.407-65.150	IP54	15,7
-01	IP31	

1.*Размеры для справок

2. В блоке зажимов поз. 10 на двух зажимах, как показано на чертеже, контактные пластины и крепеж снять.

3. В корпусе поз. 1 отверстия и элементы вводов (патрубки, сальники) выполняются по чертежам конкретного проекта.

4. В случае присоединения к зажимам алюминиевых проводников применять медноалюминиевые наконечники.

5. При присоединении к одному зажиму двух наконечников контактные болты М10×20 заменить болтами М10×30.

Нач.отд.	Тюрин			5.407-65.150С6		
Н.контр.	Тычинин			Ящик с блоком зажимов для проводников с жилами сечением до 95кв.мм Сборочный чертеж	Стадия	Масса	Масштаб
ГИП	Тычинин		07.85		Р	См. табл.	1:5
Вед.инж.	Гузенко		VI.85		Лист	Листов 1	
					УГ ПГКИ ТЯЖПРОМЭЛЕКТРОПРОЕКТ ХАРЬКОВ		

Инв.№ подл. | Подпись и дата | Взам.инв.№

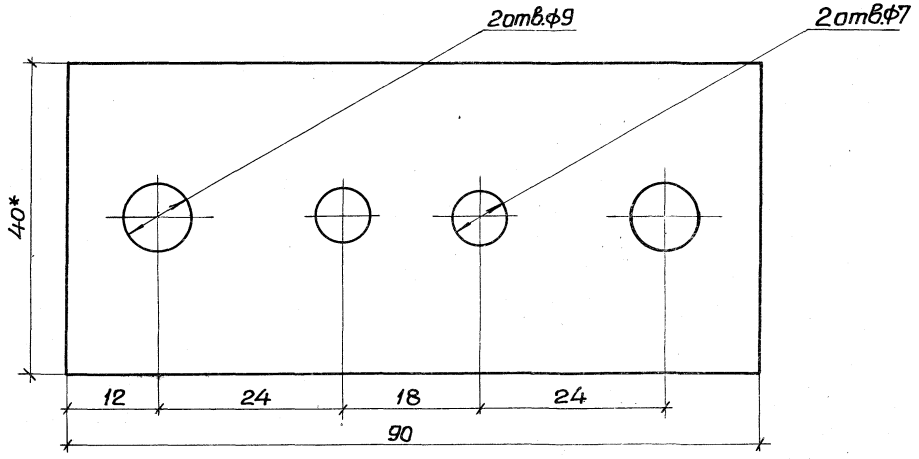

*Размер для справок

				5. 407-65.151			
				Шина	Стадия	Масса	Масштаб
					Р	0,05	2:1
					Лист	Листов 1	
Нач.отд.	Тюрин			Шина АД31Т 5×40 ГОСТ15176-70	УГППКИ ТЯЖПРОМЭЛЕКТРОПРОЕКТ ХАРЬКОВ		
Н.контр.	Тычинин						
ГИП	Тычинин		07.85г				
Вед.инж.	Гузенко		07.85г				

Инв.№ подл. | Подпись и дата | Взам.инв.№

20743-01 50

Вид со снятой дверцей

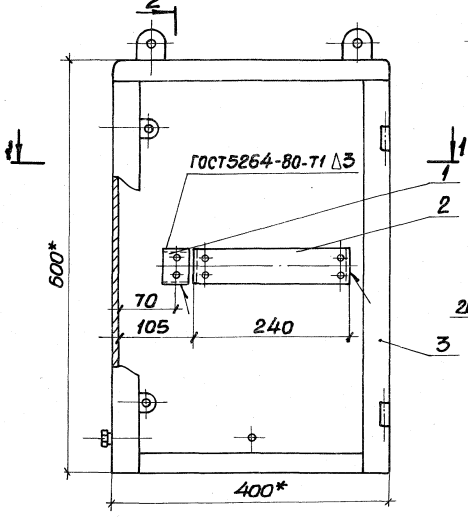

Разрез 2-2

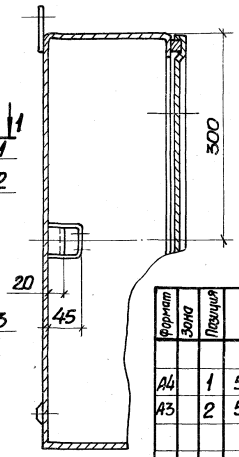

Обозначение	Степень защиты оболочки ящика	Общая масса, кг
5.407-65 .160	IP54	14,5
-01	IP31	

1*Размеры для справок.

2. Места сварки и скобы поз. 1 и 2 окрасить эмалью ПФ-115, ГОСТ6465-76, IV, У2 (в цвет окраски протяжного ящика поз. 3)

Формат	Зона	Позиция	Обозначение	Наименование	Кол. на испол. 5.407-65.160 —	01		Примечание
				Детали				
А4		1	5.407-65 .22-01	Скоба	1	1		
А3		2	5.407-65 .161	Скоба	1	1		
				Прочие изделия				
				Ящик протяжной				
				ТУ36-2057-81				
		3		К65592	1			
		3		К655М93		1		

Разрез 1-1

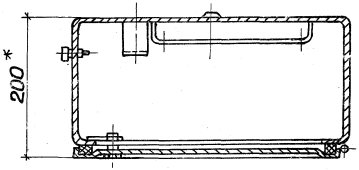

Нач.отд.	Тюрин		
Н.контр.	Тычинин		
ГИП	Тычинин		01.85
Ст.инж.	Мартыненко		

5.407-65.160

Корпус

Стадия	Масса	Масштаб
Р	См. табл.	1:5
Лист	Листов 1	

УГЛОПКИ ТЯЖПРОМЭЛЕКТРОПРОЕКТ ХАРЬКОВ

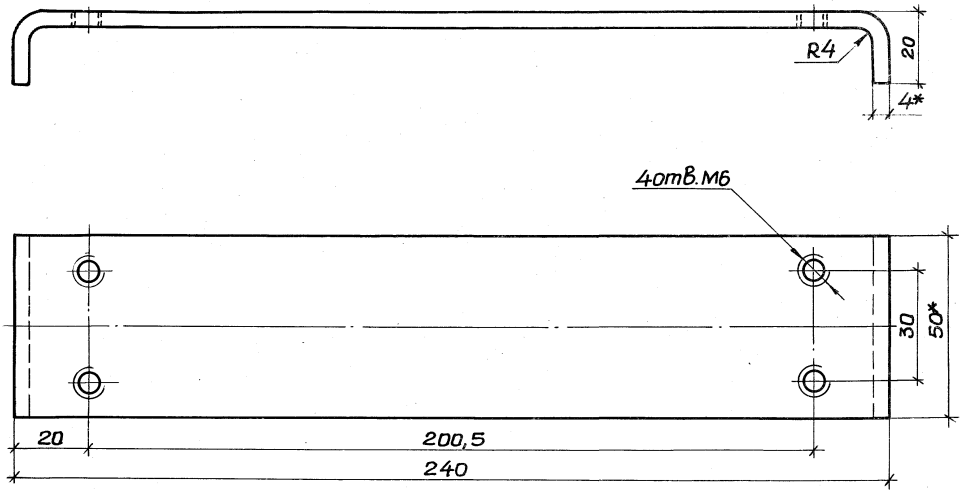

1.* Размеры для справок.

2. Развернутая длина 266мм.

				5.407-65.161		
				Скоба	Стадия: Р	Масса: 0,42	Масштаб: 1:1
Начетд.	Тарин				Лист	Листов
Н.контр.	Тычинин			Полоса Б-2 4х50 ГОСТ 103-76 / Ст.3 ГПС ГОСТ 535-79	УГППКИ ТЯЖПРОМЭЛЕКТРОПРОЕКТ	
ГИП	Тычинин		07.80			
Ст.инж.	Мартыненко					
Инж.	Бреславец					

Формат	Зона	Поз.	Обозначение	Наименование	Кол. на испол. 5.407-65.170 —	01		Примечание
				Документация				
А3			5.407-65.170СБ	Сборочный чертеж	х	х		
				Сборочные единицы				
А3		1	5.407-65.180	Корпус	1			
А3		1	5.407-65.180-01	Корпус		1		
А3		2	5.407-65.190	Шина в сборе	3	3		
				Детали				
А3		3	5.407-65.171	Шина	1	1		
А4		4	5.407-65.12	Прокладка	6	6		
А4		5	5.407-65.13	Шайба	12	12		

				5.407-65.170	
Начал	Тюрин			Ящик с зажимами для проводников с жилами сечением до 70 кв.мм. Соединение сваркой и болтами	Стадия: Р; Лист: 1; Листов: 2
Н.контр.	Тычинин				УГППКИ ТЯЖПРОМЭЛЕКТРОПРОЕКТ ХАРЬКОВ
ГИП	Тычинин		07.85		
Ведущ.	Гуденко		07.85		

Копировал — Формат А3

Инв.№ подл. | Подпись и дата | Взам.инв.№

Формат	Зона	Поз.	Обозначение	Наименование	Кол. на испол. 5.407-65.170 —	01		Примечание
				Стандартные изделия				
		6		Болт М6х20 ГОСТ 7798-70	6	6		
		7		Болт М8х30 ГОСТ 7798-70	2	2		
		8		Винт М6х30 ГОСТ 17473-80	12	12		
		9		Гайка М6 ГОСТ 5915-70	6	6		
		10		Гайка М8 ГОСТ 5915-70	2	2		
		11		Шайба Б ГОСТ 11371-78	18	18		
		12		Шайба В ГОСТ 11371-78	2	2		
		13		Шайба Б ГОСТ 6402-70	6	6		
		14		Шайба В ГОСТ 6402-70	2	2		
				Прочие изделия				
		15		Шайба-звездочка				
				У19А9 ТУ36-96-77	6	6		

20743-01 53

5.407-65.170		Лист 2

Копировал — Формат А4

Вид со снятой дверцей

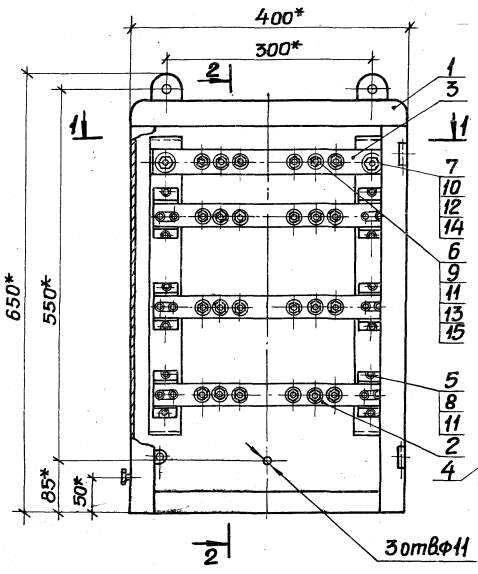

Разрез 2-2

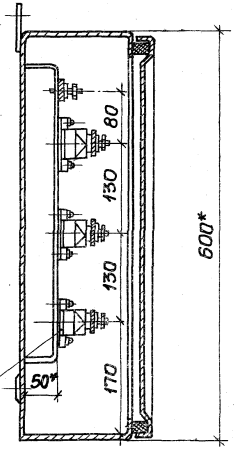

Обозначение	Степень защиты оболочки ящика
5.407-65 .170	IP54
-01	IP31

1* Размеры для справок.

2. В корпусе поз.1 отверстия и элементы вводов (патрубки, сальники) выполняются по чертежам конкретного проекта. Центры вводных отверстий должны быть выполнены не ближе 80 мм от задней стенки ящика.

Разрез 1-1

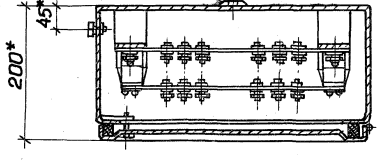

				5.407-65.170С6			
				Ящик с зажимами для проводников с жилами сечением до 70 кв.мм Соединение сваркой и болтами Сборочный чертеж	Стадия	Масса	Масштаб
					Р	17,4	1:5
Нач.отд.	Тюрин				Лист	Листов 1	
Н.контр.	Тычинин				УГППКИ ТЯЖПРОМЭЛЕКТРОПРОЕКТ ХАРЬКОВ		
ГИП	Тычинин		01.85				
Вед.инж.	Гуренко		11.85				

Инв.№ подл. | Подпись и дата | Взам.инв.№

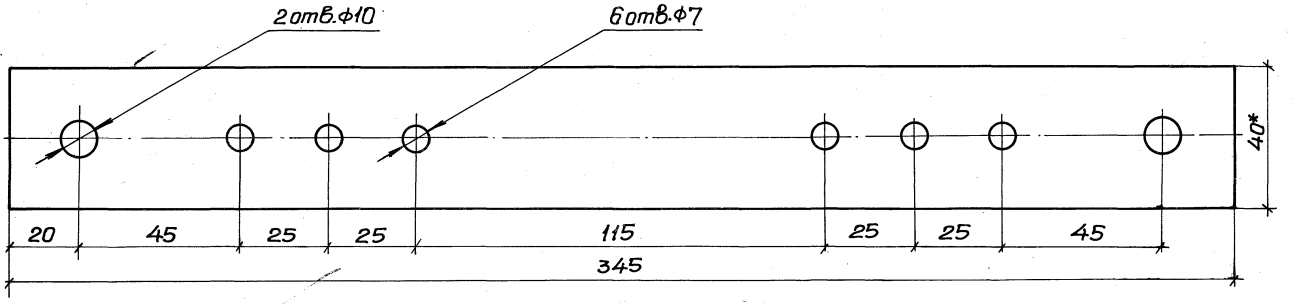

*Размер для справок

					5.407-65.171		
					Шина	Стадия: Р	Масса: 0,19	Масштаб: 1:1
						Лист	Листов 1
Нач.отд.	Тюрин				Шина А431Т 4х40 ГОСТ15176-70	УГППКИ ТЯЖПРОМЭЛЕКТРОПРОЕКТ ХАРЬКОВ	
Н.контр.	Тычинин						
ГИП	Тычинин			07.85г			
Вед.инж.	Гузенко			8.85г			

Вид со снятой дверцей

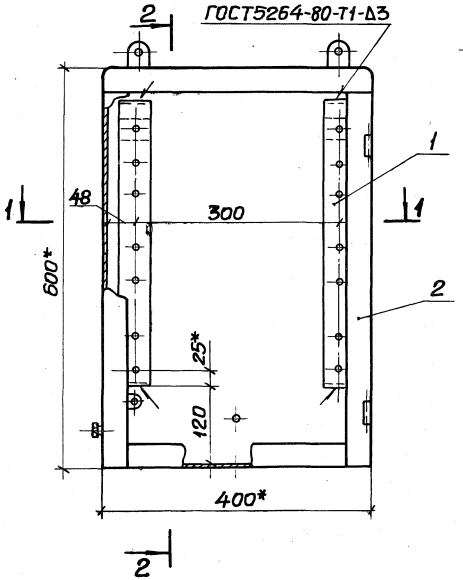

Разрез 2-2

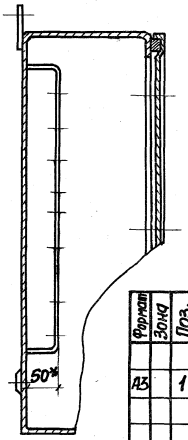

Разрез 1-1

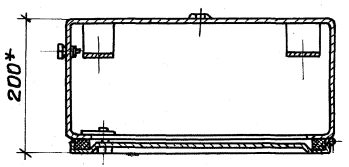

Обозначение	Степень защиты оболочки ящика
5.407-65.180	IP54
-01	IP31

1.* Размеры для справок.

2. Места сварки и скобу поз.1 окрасить эмалью ПФ-115, ГОСТ 6465-76, Ӯ, У2 (в цвет окраски протяжного ящика поз.2).

Формат	Зона	Поз.	Обозначение	Наименование	Кол. на изделие 5.407-65.180 —	Кол. на изделие 5.407-65.180 01		Примечание
				Детали				
А3		1	5.407-65.181	Скоба	2	2		
				Прочие изделия				
				Ящик протяжной				
				ТУ 36-2057-81				
		2		К655У2	1			
		2		К655МУ3		1		

Нач.отд.	Тюрин		
Н.контр.	Тычинин		
ГИП	Тычинин		07.85
Вед.инж.	Гузенко		07.85

5.407-65.180

Корпус

Стадия	Масса	Масштаб
Р	15,5	1:5
Лист	Листов 1	

УГЛЕПКИ ТЯЖПРОМЭЛЕКТРОПРОЕКТ ХАРЬКОВ

Инв.№ подл. | Подпись и дата | Взам.инв.№

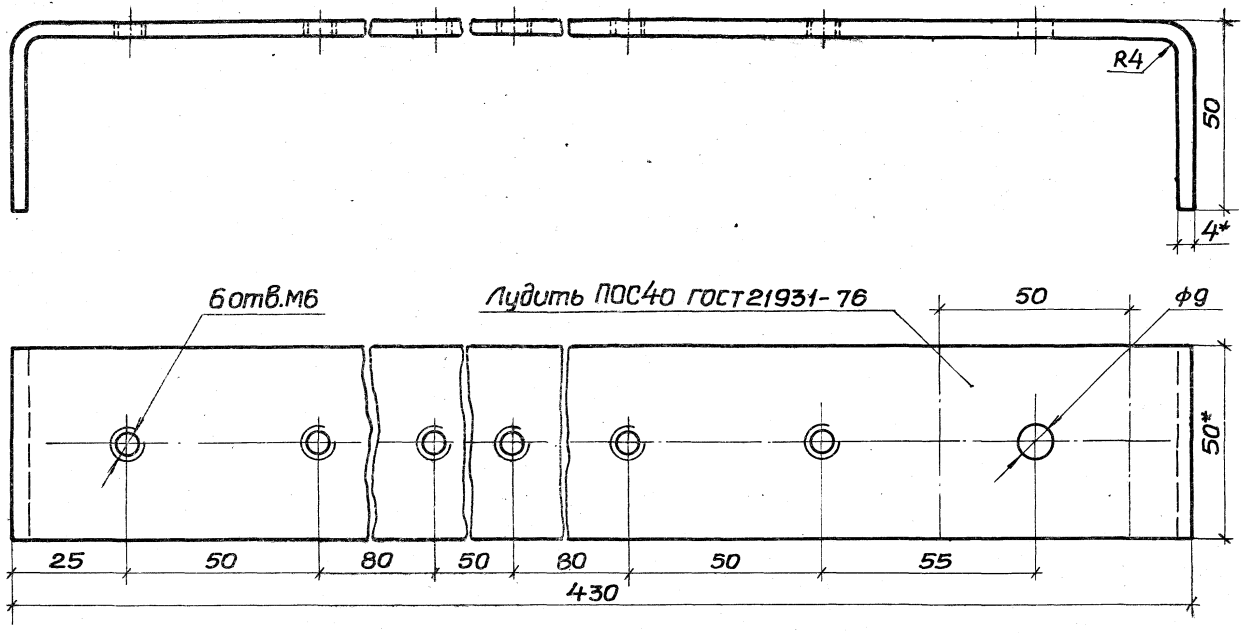

1.* Размеры для справок.
2. Развернутая длина 515мм.

				5.407-65.181		
				Скоба	Стадия: Р	Масса: 0,8	Масштаб: 1:1
Нач.отд.	Тюрин				Лист	Листов 1
Н.контр.	Тычинин					
ГИП	Тычинин		VII.85г.	Полоса Б-2 4х50 ГОСТ103-76 / Ст.3 Гпс ГОСТ535-79	УГЛОВКИ ТЯЖПРОМЭЛЕКТРОПРОЕКТ ХАРЬКОВ	
Ведущ.	Гузенко		VI.85г.			
Инж.	Бреславец					

Инв.№ подл. | Подпись и дата | Взам.инв.№

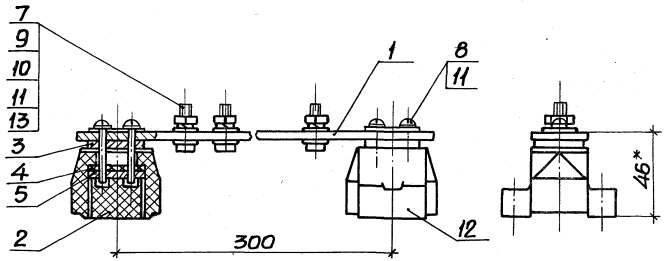

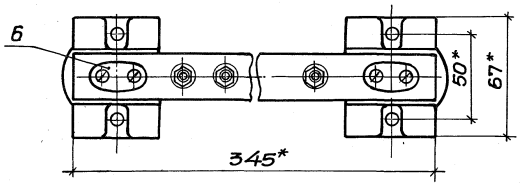

* Размеры для справок

Формат	Зона	Позиция	Обозначение	Наименование	Кол	Примечание
				Детали		
А3		1	5.407-65.101	Шина	1	
А4		2	5.407-65.31	Вставка	2	
А4		3	5.407-65.32	Прокладка	2	
А4		4	5.407-65.33	Прокладка	2	
А4		5	5.407-65.34	Гайка	2	
А4		6	5.407-65.35	Шайба	2	
				Стандартные изделия		
		7		Болт М8х20 ГОСТ 7798-70	6	
		8		Винт М8х30 ГОСТ 17473-80	4	
		9		Гайка М8 ГОСТ 5915-70	6	
		10		Шайба 8 ГОСТ 11371-78	6	
		11		Шайба 8 ГОСТ 6402-70	10	
				Прочие изделия		
		12		Изолятор фарфоровый		
				А632 ГОСТ 20419-78	2	
		13		Шайба-звездочка		
				У19У3 ТУ36-96-77	6	

Нач.отд.	Тюрин		
Н.контр.	Тычинин		
ГИП	Тычинин		07.85
Ст.инж.	Мартыненко		

5.407-65.190

Шина в сборе

Стадия	Масса	Масштаб
Р	0,57	1:2

Лист | Листов 1

УГППИ и ТЯЖПРОМЭЛЕКТРОПРОЕКТ ХАРЬКОВ

Инв.№ подл. | Подпись и дата | Взам.инв.№

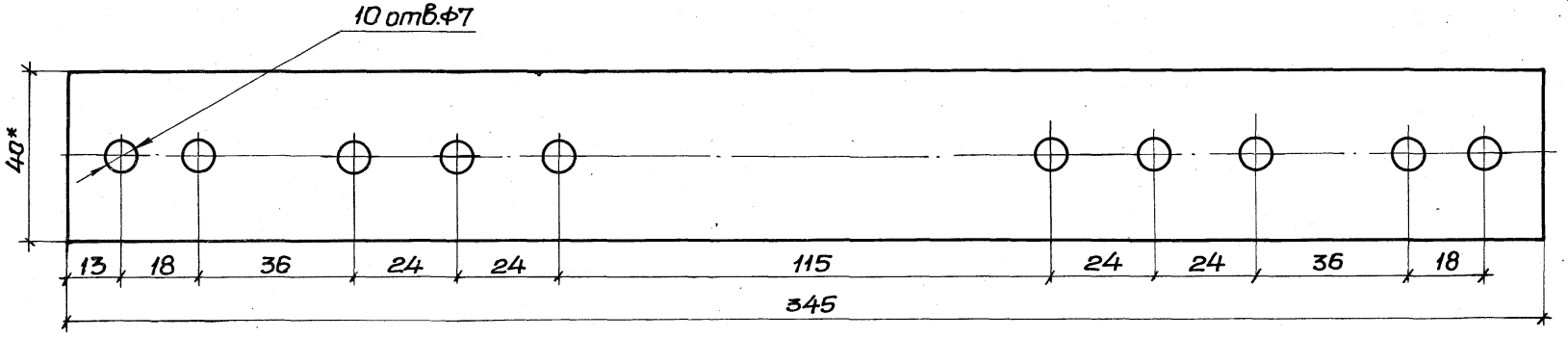

*Размер для справок

				5.407-65.191		
				Шина	Стадия: Р	Масса: 0,19	Масш: 1:1
					Лист	Листов
Нач.отд.	Тюрин			Шина АД31Т 5×40 ГОСТ15176-70	УГПКИ ТЯЖПРОМЭЛЕКТРОПРО... ХАРЬКОВ	
Н.контр.	Тычинин					
ГИП	Тычинин		0780			
Ст.инж.	Мартыненко					

gost.e-ecolog.ru