ИЗДЕЛИЯ И УЗЛЫ ИНЖЕНЕРНОГО ОБОРУДОВАНИЯ ЗДАНИЙ

СЕРИЯ 5.407-30

УСТАНОВКА ШКАФОВ КОМПЛЕКТНОГО РАСПРЕДЕЛИТЕЛЬНОГО УСТРОЙСТВА 6-10кВ СЕРИИ КР-10/31,5 ЗАПОРОЖСКОГО ТРАНСФОРМАТОРНОГО ЗАВОДА

ВЫПУСК 1

РАБОЧИЕ ЧЕРТЕЖИ

РАЗРАБОТАНЫ
ВНИПИ ТЯЖПРОМЭЛЕКТРОПРОЕКТ
имени Ф.Б.ЯКУБОВСКОГО
ГЛАВЭЛЕКТРОМОНТАЖ
МИНМОНТАЖСПЕЦСТРОЯ СССР

УТВЕРЖДЕНЫ
И ВВЕДЕНЫ В ДЕЙСТВИЕ
ВНИПИ ТЯЖПРОМЭЛЕКТРОПРОЕКТ
имени Ф.Б.ЯКУБОВСКОГО
ПРИКАЗ № 281 от 23.12.1981г

Главный инженер института М.Г. Зименков
Начальник отдела типового проектирования И.И. Лигерман

А18-7-1

gost.e-ecolog.ru

Лист	Стр.	Наименование	Примечание
—	1	Титульный лист	
1-2	2-3	Содержание	
3-4	4-5	Общие указания	
		Чертежи монтажные	
5	6	Таблица выбора чертежей установки шкафов КРУ	
6	7	Установка шкафов КРУ в помещении 1РУ	
7	8	Установка шкафов КРУ в помещении 2РУ	
8	9	Установка шкафов КРУ по схемам: 01-10, 29, 30, 33-35, 46-49, 203-222, 302-304, 405, 501-507, 703-706, 718-722, 801, 802, 806-810 на полу. Подвод двух силовых кабелей	
9	10	Установка шкафов КРУ по схемам: 01-10, 29, 30, 33-35, 46-49, 203-222, 302-304, 405, 501-507, 703-706 718-722, 801, 802, 806-810 на полу. Подвод четырех силовых кабелей	
10	11	Установка шкафов КРУ по схемам: 01-10, 29, 30, 33-35, 46-49, 203-222, 302-304, 405, 501-507, 703-706 718-722, 801, 802, 806-810 на перекрытии. Подвод двух силовых кабелей	
11	12	Установка шкафов КРУ по схемам: 01-10, 29, 30, 33-35, 46-49, 203-222, 302-304, 405, 501-507, 703-706, 718-722, 801, 802, 806-810 на перекрытии. Подвод четырех силовых кабелей	
12	13	Установка шкафов КРУ по схемам: 11-28, 31, 32, 50-52, 201, 202, 223-228, 301 305, 401-404, 406-411, 414, 415, 701, 702, 803-805, 901-908, 910, 911 на полу. Без подвода силовых кабелей	
13	14	Установка шкафов КРУ по схемам: 11-28, 31, 32, 50-52, 201, 202, 223-228, 301, 305, 401-404, 406-411, 414, 415, 701, 702, 803-805, 901-908, 910, 911 на перекрытии. Без подвода силовых кабелей	
14	15	Установка шкафов КРУ по схемам: 603, 604, 605, 606 на полу. Подвод одного силового кабеля	
15	16	Установка шкафов КРУ по схемам: 603, 604, 605, 606 на полу. Подвод трех силовых кабелей	

Инв. № подл. | Подп. и дата | Взам. инв. №

				5.407-30-В.1	
				Содержание	Стадия: Р; Лист: 1; Листов: 29
Нач. отд.	Лигерман				ВНИИ ТЯЖПРОМЭЛЕКТРОПРОЕКТ имени Ф.Я. ЯКУБОВСКОГО МОСКВА
Н. контр.	Черныщев				
Гл. инж.	Плохих				

Копировал Ключникова Формат А3

17829-02 3

Лист	Стр.	Наименование	Примечание
16	17	Установка шкафов КРУ по схемам:	
		603, 604, 605, 606 на перекрытии.	
		Подвод одного силового кабеля	
17	18	Установка шкафов КРУ по схемам:	
		603, 604, 605, 606 на перекрытии.	
		Подвод трех силовых кабелей	
18	19	Установка шкафов КРУ по схемам:	
		36-45, 53, 54, 401-404, 416-425, 601,	
		602, 608, 707-710, 717 на полу. Без	
		подвода силовых кабелей	
19	20	Установка шкафов КРУ по схемам:	
		36-45, 53, 54, 401-404, 416-425, 601, 602,	
		608, 707-710, 717 на перекрытии. Без	
		подвода силовых кабелей	
20	21	Установка шкафов КРУ по схемам:	
		508, 509, 510, 511 на полу. Подвод	
		четырех силовых кабелей	
21	22	Установка шкафов КРУ по схемам:	
		508, 509, 510, 511 на полу. Подвод	
		шестнадцати силовых кабелей	
22	23	Установка шкафов КРУ по схемам:	
		508, 509, 510, 511 на перекрытии. Подвод	
		четырех силовых кабелей	
23	24	Установка шкафов КРУ по схемам:	
		508, 509, 510, 511 на перекрытии.	
		Подвод шестнадцати силовых	
		кабелей	

Лист	Стр.	Наименование	Примечание
		Чертежи изделий	
24	25	Конструкция с одним патрубком	
25	25	Блок из двух патрубков	
26	26	Блок из двух патрубков	
27	26	Блок из трех патрубков	
28	27	Блок из четырех патрубков	
29	27	Конструкция из четырех патрубков	

Инв. № подл. | Подп. и дата | Взам. инв. №

Нач. отд.	Лиггерман	
Н. контр.	Чернышев	
Ст. инж.	Плохих	

5.407-30-В.1

Содержание

Стадия	Лист	Листов
Р	2	

ВНИИ ТЯЖПРОМЭЛЕКТРОПРОЕКТ имени Ф.Б. ЯКУБОВСКОГО г. Москва

Копировал Ключникова Формат А3

1. Исходные данные

Серия выполнена на основании:

— технических условий ТУ16-536.528-77 и сетки схем Запорожского трансформаторного завода на устройства комплектные распределительные 6-10кВ, шкафы серии КР-10/31,5;

— чертежей на шкафы на номинальные токи до 3200А ОВБ 131.525 (листы 56-65);

— материалов для проектирования (серия 5.407-30 выпуск 0), которые содержат чертежи строительных заданий для проектирования строительной части на установку шкафов КРУ.

2. Содержание

Серия содержит рабочие чертежи, используемые в монтажной зоне, чертежи на изготовление изделий для установки шкафов КРУ и примеры установок шкафов КРУ в помещениях.

3. Область применения

Серия предназначена для выполнения проектных и монтажных работ по установке шкафов КРУ в электротехнических и производственных помещениях (например, компрессорных) на полу и на перекрытии, при однорядном и двухрядном расположении.

4. Основные положения

Шкафы КРУ согласно сетке схем главных цепей сведены в группы, исходя из способа подвода кабелей;

а) шкафы КРУ с подводом силовых и контрольных кабелей — ширина шкафов по фасаду 900мм;

б) шкафы КРУ с подводом контрольных кабелей — ширина шкафов по фасаду - 900мм;

в) шкафы КРУ с подводом силовых и контрольных кабелей - ширина шкафов по фасаду 1350мм;

г) шкафы КРУ с подводом контрольных кабелей - ширина шкафов по фасаду 1350мм;

д) шкафы КРУ кабельных сборок с подводом силовых и контрольных кабелей — ширина шкафов по фасаду 1350мм.

Для группы шкафов с максимальным подводом 6-ти силовых кабелей (ширина шкафов по фасаду 900мм), учитывая сложность разделки и подключения кабелей в шкафу, разработаны чертежи установки шкафов КРУ с подводом двух и четырех силовых кабелей (группа „а"), одного и трех для группы „в", четырех и шестнадцати для группы „д" при установке шкафов КРУ на полу и перекрытии. Подвод силовых кабелей разработан с применением стальных патрубков

Для подвода 2х и 3х силовых кабелей используют конструкции, разработанные соответственно для подвода 3х и 4х силовых кабелей.

Для подвода контрольных кабелей в шкафы КРУ через перекрытия применена конструкция со стальными патрубками. После установки блоков из патрубков для подвода силовых и контрольных кабелей отверстия заделывают бетоном, а патрубки уплотняют согласно рекомендациям, приведенным на чертежах.

Инв. № подл. | Подп. и дата | Взам. инв. №

Нач.отд	Либерман		
Н.контр.	Чернышев		
Ст.инж.	Плохих		

5.407-30-В.1

Общие указания

Стадия	Лист	Листов
Р	3	

ВНИПИ ТЯЖПРОМЭЛЕКТРОПРОЕКТ имени Ф.Э.ЯКУБОВСКОГО МОСКВА

17029-02 5

Копировал Ключникова Формат А3

5. Изделия

В серии приведены чертежи конструкций (блоки из патрубков) для подвода силовых и контрольных кабелей к шкафам КРУ.

6. Порядок пользования.

На чертежах (листы 6,7) приведены примеры установки шкафов КРУ в помещениях.

По таблице выбора чертежей установки шкафов КРУ (лист 5) в зависимости от:

— места установки шкафов (на полу или перекрытии);
— номера схемы главных цепей шкафа;
— ширины шкафа по фасаду;
— количество подводимых силовых кабелей

находят нужный узел установки шкафа КРУ.

При монтаже изготовляют конструкции и блоки из патрубков для подвода силовых и контрольных кабелей. Для работы в монтажной зоне пользуются монтажными чертежами.

В конкретных проектах выполняют план установки шкафов КРУ (при необходимости с разрезом) со ссылкой на соответствующие чертежи узлов установки патрубков.

Инв. № подл. | Подп. и дата | Взам. инв. №

				5.407-30-В.1	
				Общие указания	Стадия Р; Лист 4; Листов 6
Нач. отд.	Лугерман				ВНИПИ ТЯЖПРОМЭЛЕКТРОПРОЕКТ имени Ф.Б. ЯКУБОВСКОГО МОСКВА
Н. контр.	Чернышев				
Ст. инж.	Плохих				

17829-02

Копировал Ключникова Формат А3

Эскиз установки шкафа на полу	№ № схем	Ширина шкафа мм	Кол-во патруб.	Обозначение чертежа	Эскиз установки шкафа на перекрытии	№ № схем	Ширина шкафа, мм	Кол-во патруб.	Обозначение чертежа
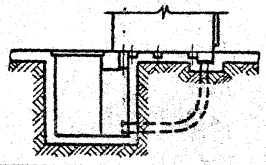	01-10, 29, 30, 33-35, 46-49, 203-222, 302-304, 405, 501-507, 703-706, 718-722, 801, 802, 806-810	900	2 4	5.407-30-8.1 лист 8 5.407-30-8.1 лист 9	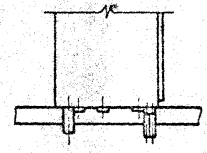	01-10, 29, 30, 33-35, 46-49, 203-222, 302-304, 405, 501-507, 703-706, 718-722, 801, 802, 806-810	900	2 4	5.407-30-8.1 лист 10 5.407-30-8.1 лист 11
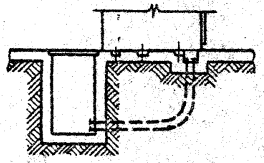	11-28, 31, 32, 50-52, 201, 202, 223-228, 301, 305, 401-404, 406-411, 414, 415, 701, 702, 803-805, 901-908, 910, 911	900	—	5.407-30-8.1 лист 12	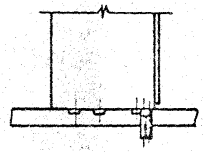	11-28, 31, 32, 50-52, 201, 202, 223-228, 301, 305, 401-404, 406-411, 414, 415, 701, 702, 803-805, 901-908, 910, 911	900	—	5.407-30-8.1 лист 13
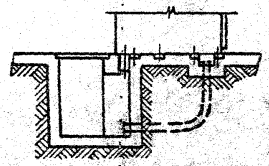	603, 604, 605, 606	1350	1 3	5.407-30-8.1 лист 14 5.407-30-8.1 лист 15	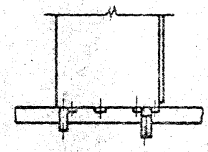	603, 604, 605, 606	1350	1 3	5.407-30-8.1 лист 16 5.407-30-8.1 лист 17
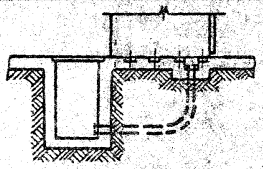	36-45, 53, 54, 401-404, 416-425, 601, 602, 608, 707-710, 717	1350	—	5.407-30-8.1 лист 18	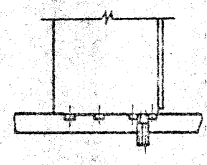	36-45, 53, 54, 401-404, 416-425, 601, 602, 608, 707-710, 717	1350	—	5.407-30-8.1 лист 19
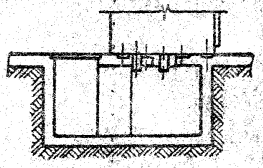	508, 509, 510, 511	1350	4 16	5.407-30-8.1 лист 20 5.407-30-8.1 лист 21	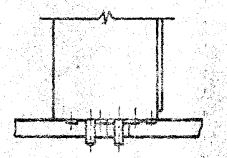	508, 509, 510, 511	1350	4 16	5.407-30-8.1 лист 22 5.407-30-8.1 лист 23

Инв.№ подл. | Подп. и дата | Взам. инв.№

Нач. отд.	Лигерман		
Н. контр.	Черышев		
Ст. инж.	Плохих		

5.407-30-8.1

Таблица выбора чертежей установки шкафов КРУ

Стадия	Лист	Листов
Р	5	

ВНИПИ ТЯЖПРОМЭЛЕКТРОПРОЕКТ имени Ф.Б. Якубовского Москва

17829-02 7

Копировал Ключникова Формат А3

План

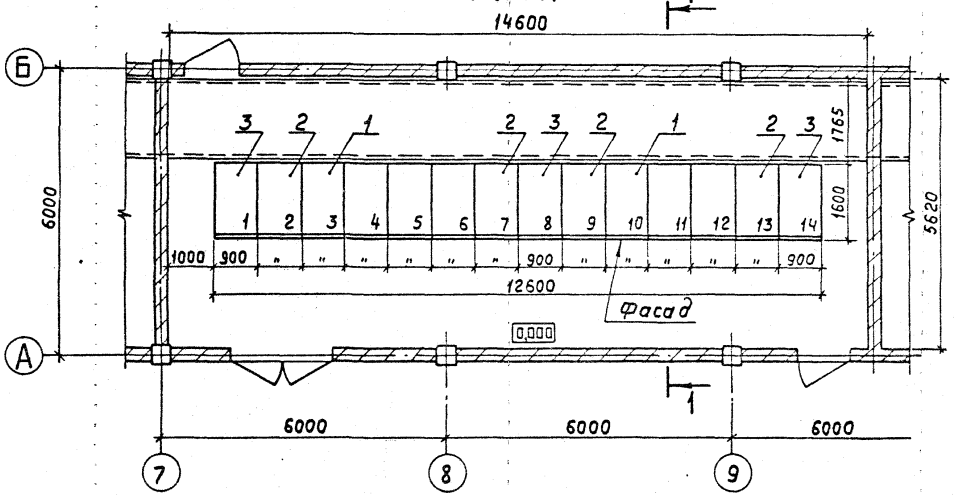

Разрез 1-1

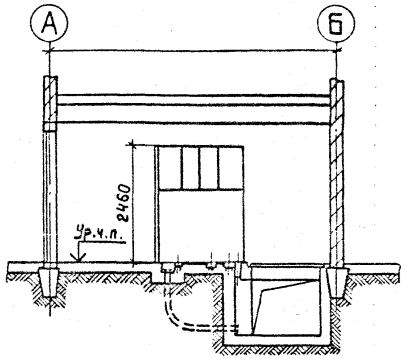

1. Принципиальную схему КРУ см. М0000.
2. Заземление шкафов КРУ см. типовую работу 5.407-11.

Марка, поз.	Обозначение	Наименование	Кол.	Масса ед. кг	Примечание
1	5.407-30-8.1 лист 8	Установка шкафа КРУ	7		
2	5.407-30-8.1 Лист 9	Установка шкафа КРУ	4		
3	5.407-30-8.1 лист 12	Установка шкафов КРУ	3		

5.407-30-8.1

Установка шкафов КРУ в помещении 1РУ

Стадия Р | Лист 6 | Листов 3

ВНИИПИ ТЯЖПРОМЭЛЕКТРОПРОЕКТ имени Ф.Э.ДЗЕРЖИНСКОГО МОСКВА

Нач.отд. Лагерман
Н.контр. Горышин
Ст.инж. Плохих

Инв.№подл. | Подп. и дата | Взам.инв.№

17829 02 3

Копировал Ключникова Формат А3

План

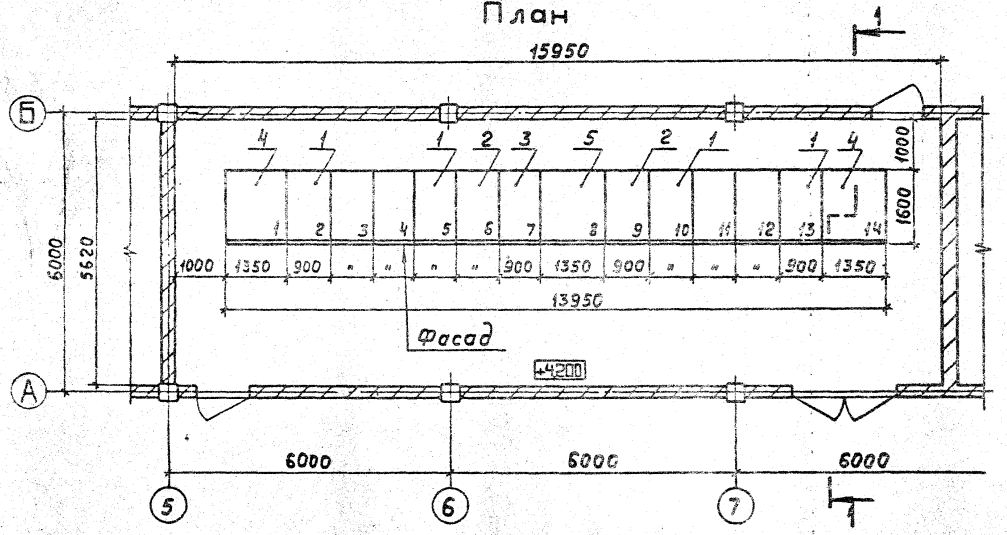

Разрез 1-1

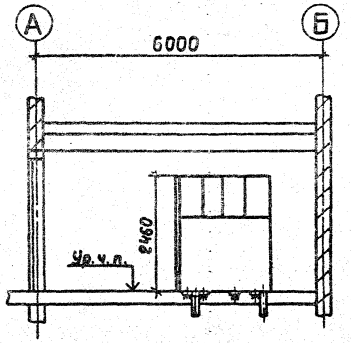

1. Принципиальную схему КРУ см. М0000.
2. Заземление шкафов КРУ см. типовую работу 5.407-11.

Марка, поз.	Обозначение	Наименование	Кол.	Масса ед. кг	Примечание
1	5.407-30-8.1 лист 10	Установка шкафа КРУ	8		
2	5.407-30-8.1 лист 11	Установка шкафа КРУ	2		
3	5.407-30-8.1 лист 13	Установка шкафа КРУ	1		
4	5.407-30-8.1 лист 16	Установка шкафа КРУ	2		
5	5.407-30-8.1 лист 19	Установка шкафа КРУ	1		

Инв. № подл. | Подп. и дата | Взам. инв. №

Нач. отд.	Литерман		
Н. контр.	Чернышев		
Ст. инж.	Плоских		

5.407-30-8.1

Установка шкафов КРУ в помещении ГРУ

Стадия	Лист	Листов
Р	7	

ВНИПИ ТЯЖПРОМЭЛЕКТРОПРОЕКТ имени Ф. БАКУЛОВСКОГО МОСКВА

17829-02 9

Копировал Ключникова Формат А3

Разрез 1-1

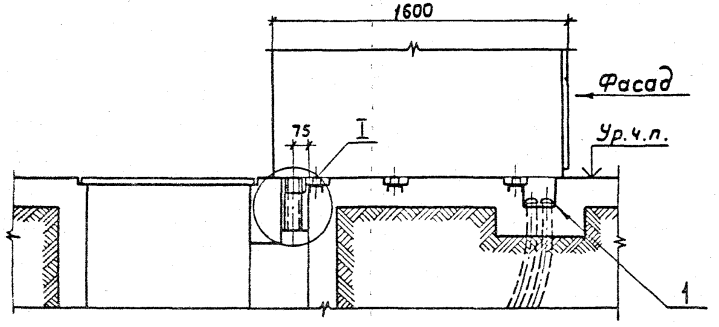

План

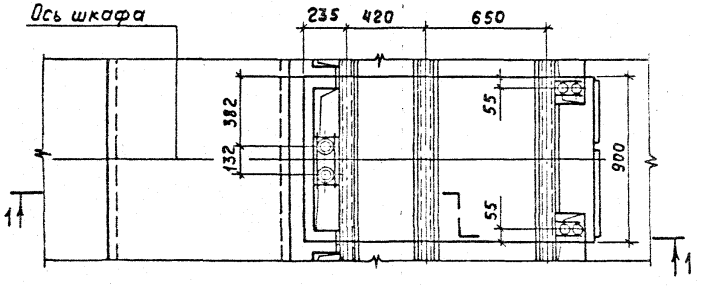

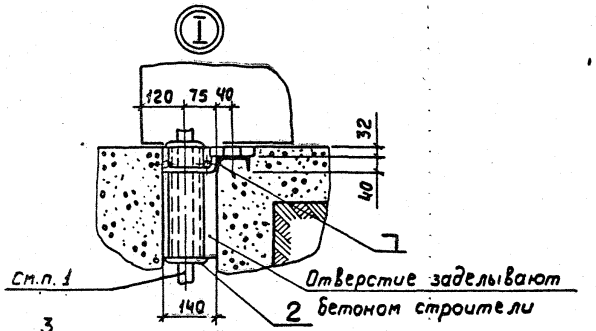

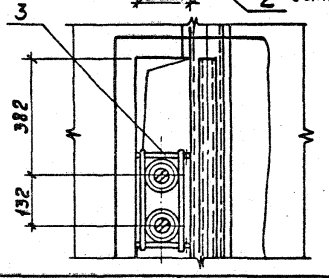

Марка, поз.	Обозначение	Наименование	Кол.	Масса ед.кг	Приме-чание
1	В54	Втулка	4		
2	В82	Втулка	4		
3	5.407-30-В.1 Лист 26	Блок из двух патрубков	1	4,63	

1. Кабели в патрубках уплотнить асбестовым шнуром, смоченным в глиняном растворе.

Инв.№ подл. | Подп. и дата | Взам.инв.№

Нач.отд	Лигерман	
Н.контр	Чернышев	
Ст.инж.	Плохих	

5.407-30-В.1

Установка шкафов круп схемам: 01-10, 29, 30, 33-35, 46-49, 203-222, 302-304, 405, 501-507, 703-706, 718-722, 801, 802, 806-810 на полу. Подвод двух силовых кабелей

Стадия	Лист	Листов
Р	8	

ВНИПИ ТЯЖПРОМЭЛЕКТРОПРОЕКТ имени Ф.Б.ЯКУБОВСКОГО МОСКВА

17829 02 10

Копировал Ключникова Формат А3

Разрез 1-1

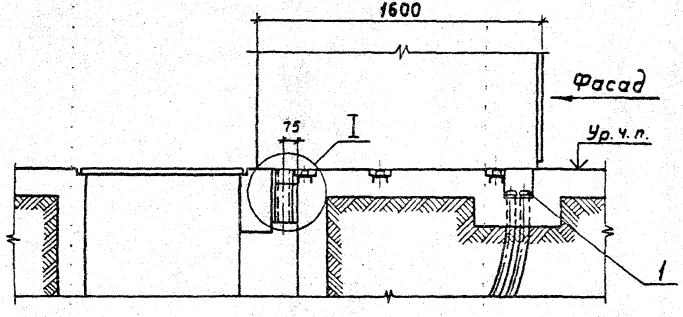

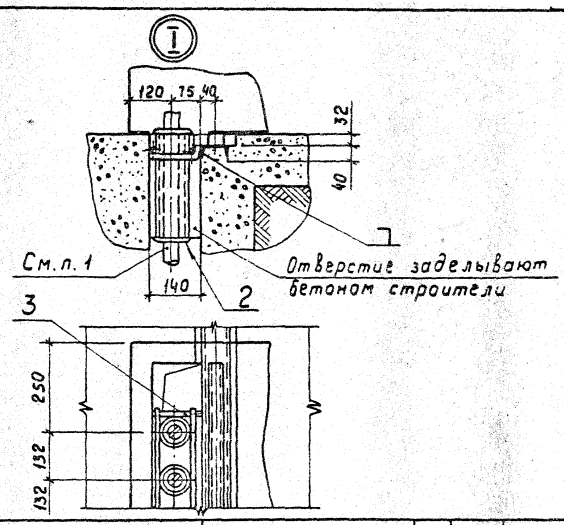

План

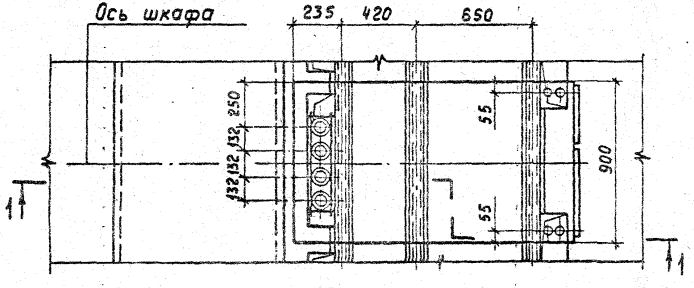

Марка, поз	Обозначение	Наименование	Кол.	Масса ед, кг	Примечание
1	В54	Втулка	4		
2	В82	Втулка	8		
3	5.407-30-В.1 Лист 28	Блок из четырех			
		патрубков	1	9,3	

1. Кабели в патрубках уплотнить асбестовым шнуром, смоченным в глиняном растворе.

Нач. отд.	Лигерман		
Н. контр.	Чернышев		
Ст. инж.	Плохих		

5.407-30-В.1

Установка шкафов КРУ по схемам 01-10, 29, 30, 33-35, 46-49, 203-222, 302-304, 405, 501-507, 703-706, 718-722, 801, 802, 806-810 на полу. Подвод четырех силовых кабелей

Стадия	Лист	Листов
Р	9	

ТЯЖПРОМЭЛЕКТРОПРОЕКТ имени Ф. Б. Якубовского МОСКВА

17829 · 02 11

Копировал Ключникова Формат А3

Инв. № подл. | Подп. и дата | Взам. инв. №

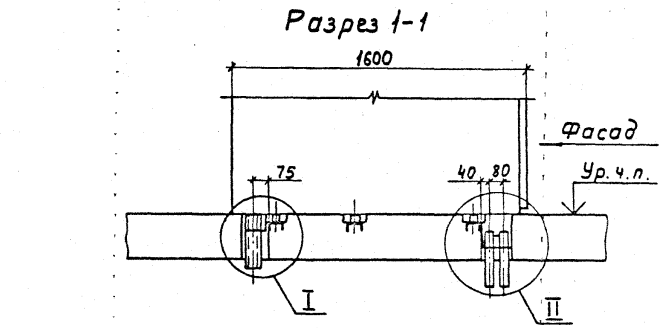

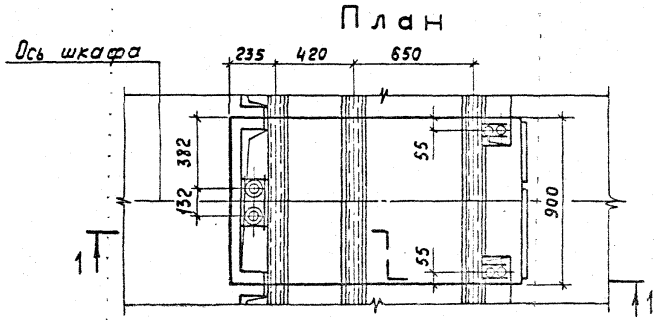

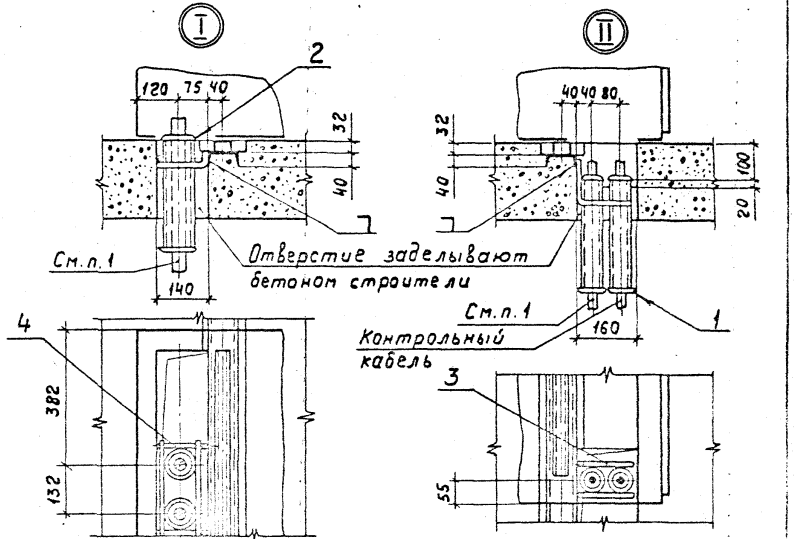

Марка, поз.	Обозначение	Наименование	Кол.	Масса ед., кг	Примечание
1	В54	Втулка	8		
2	В82	Втулка	4		
3	5.407-30-В.1 лист 25	Блок из двух патрубков	2	2,73	5,46 кг
4	5.407-30-В.1 лист 26	Блок из двух патрубков	1	4,63	

1. Кабели в патрубках уплотнить асбестовым шнуром, смоченным в глиняном растворе.

Нач. отд.	Лигерман		
Н. контр.	Чернышев		
Ст. инж.	Плохих		

5.407-30-В.1

Установка шкафов КРУ по схемам 01-10, 29, 30, 33-35, 46-49, 203-222, 302-304, 405, 501-507, 703-706, 718-722, 801, 802, 806-810, на перекрытии. Подвод двух силовых кабелей

Стадия	Лист	Листов
Р	10	

ВНИПИ ТЯЖПРОМЭЛЕКТРОПРОЕКТ ИМЕНИ Ф. Б. ЯКУБОВСКОГО МОСКВА

Инв. № подл. | Подп. и дата | Взам. инв. №

17829 02 12

Копировал Ключникова Формат А3

Разрез 1-1

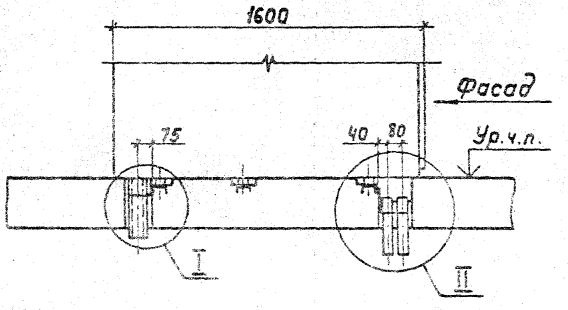

План

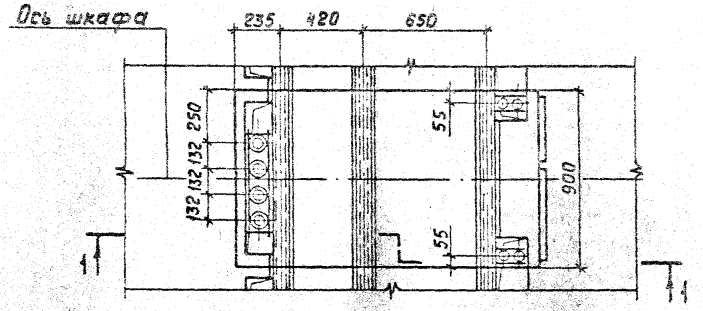

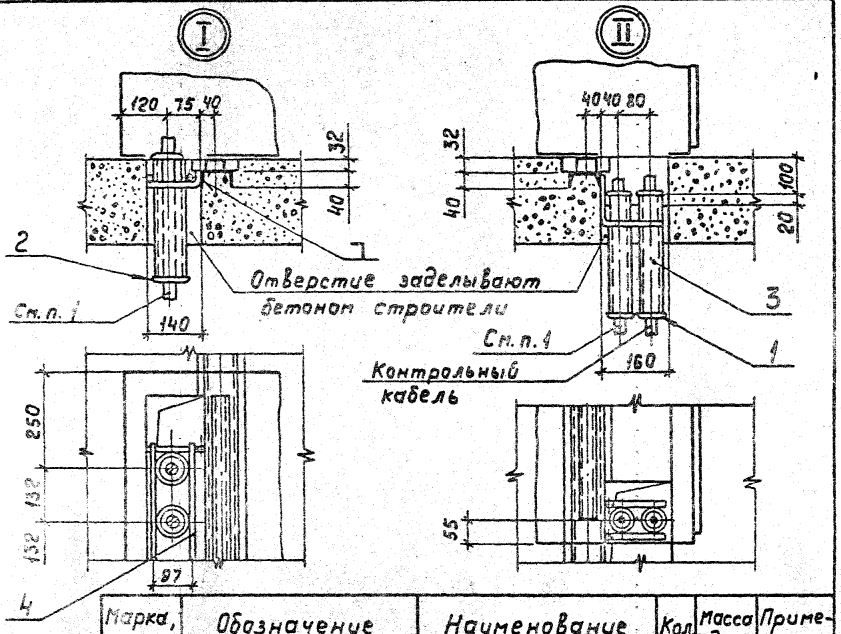

Марка, поз.	Обозначение	Наименование	Кол.	Масса ед. кг	Примечание
1	В54	Втулка	8		
2	В82	Втулка	8		
3	5.407-30-8.4 лист 25	Блок из двух патрубков	2	2,73	5,46 кг
4	5.407-30-8.1 лист 28	Блок из четырех патрубков	1	9,3	

1. Кабели в патрубках уплотнить асбестовым шнуром, смоченным в глиняном растворе.

Инв. № подл. | Подп. и дата | Взам. инв. №

Нач. отд.	Лигерман		
Н. контр.	Чернышев		
Ст. инж.	Плохих		

5.407-30-8.1

Установка шкафов КРУ по схемам 01-10, 29, 30, 33-35, 46-49, 203-222, 302-304, 405, 501-507, 703-706, 718-722, 801, 802, 806-810 на перекрытии. Ввод четырех силовых кабелей

Стадия	Лист	Листов
Р	11	

ВНИПИ ТЯЖПРОМЭЛЕКТРОПРОЕКТ имени Ф.Б. ЯКУБОВСКОГО МОСКВА

17829-02 13

Копировал Ключникова Формат А3

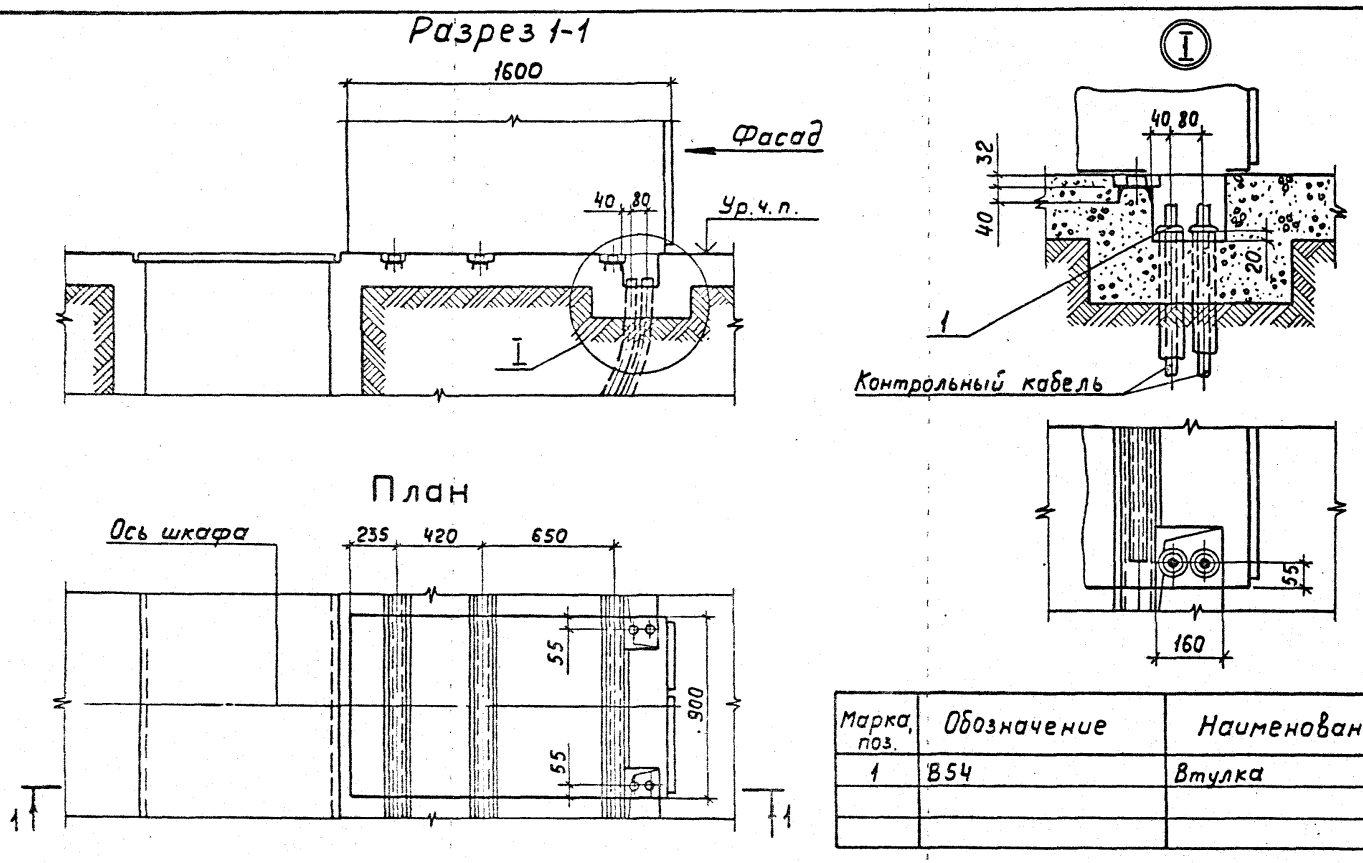

Марка, поз.	Обозначение	Наименование	Кол.	Масса ед., кг	Примечание
1	В54	Втулка	4		

Нач.отд.	Лигерман		
Н.контр.	Чернышев		
Ст.инж.	Плохих		

5.407-30-В.1

Установка шкафов КРУ по схемам 11-28, 31, 32, 50-52, 201, 202, 223-228, 301, 305, 401-404, 406-411, 414, 415, 701, 702, 803-805, 901-908, 910, 911 на полу. Без подвода силовых кабелей

Стадия	Лист	Листов
Р	12	

ВНИПИ ТЯЖПРОМЭЛЕКТРОПРОЕКТ имени Ф.Б.ЯКУБОВСКОГО МОСКВА

Инв. № подл. | Подп. и дата | Взам. инв. №

17829 · 02 · 14

Копировал Ключникова Формат А3

Разрез 1-1

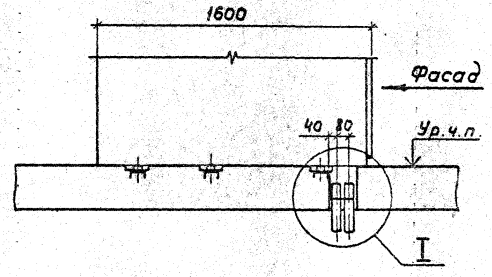

План

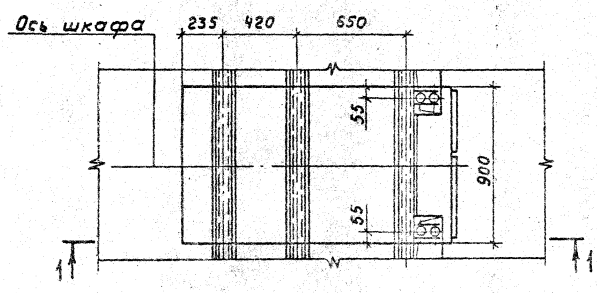

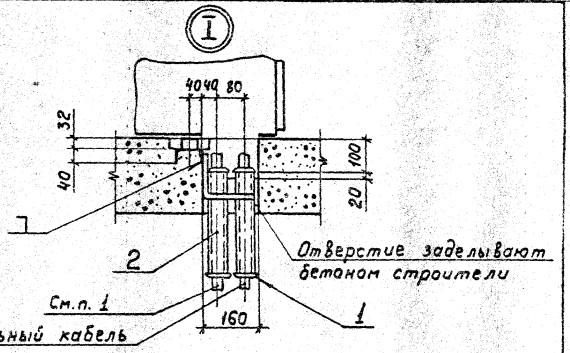

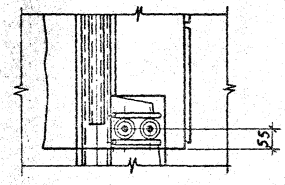

Марка, поз.	Обозначение	Наименование	Кол.	Масса ед., кг	Примечание
1	BS4	Втулка	8		
2	5.407-30-8.1 лист 25	Блок из двух патрубков	2	2,73	5,46 кг

1. Кабели в патрубках уплотнить асбестовым шнуром, смоченным в глиняном растворе.

				5.407-30-8.1	
				Установка шкафов КРУ по схемам 11-28, 31, 32, 50-52, 201, 202, 223-228, 301, 305, 401-404, 406-411, 414, 415, 701, 702, 803-805, 901-908, 910, 911 на перекрытии. Без подвода силовых кабелей	Стадия Р; Лист 13; Листов
Нач.отд	Лигерман				ВНИПИ ТЯЖПРОМЭЛЕКТРОПРОЕКТ имени Ф.Э.ДЗЕРЖИНСКОГО МОСКВА
Н.контр	Терлыга				
Ст.инж	Плохих				

Инв.№ подл. | Подп. и дата | Взам.инв.№

17829-02 13

Копировал Ключникова Формат А3

Разрез 1-1

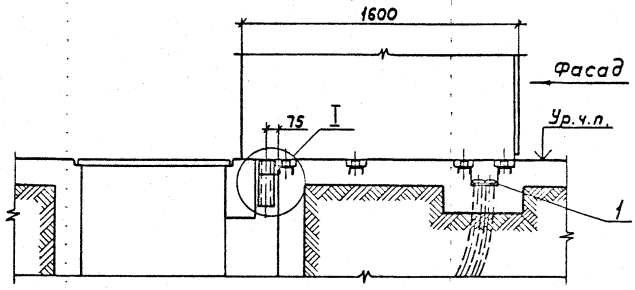

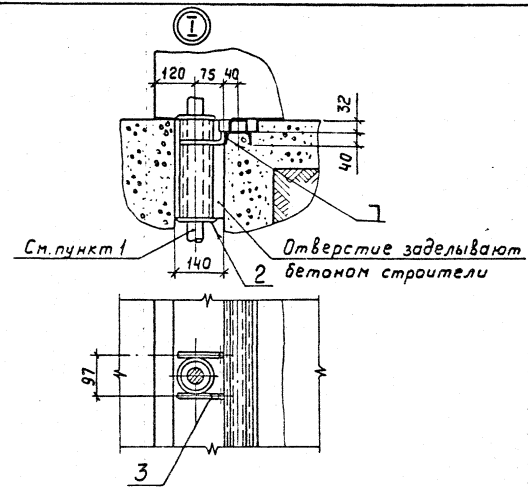

План

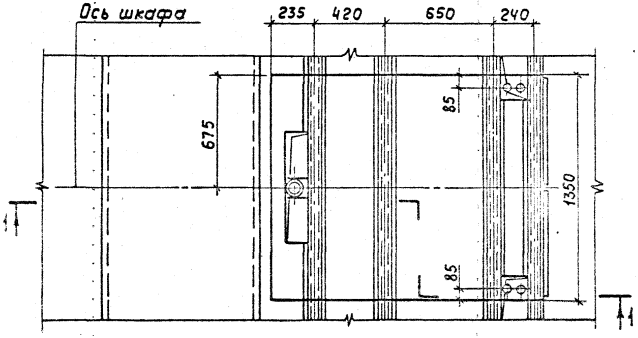

Марка, поз.	Обозначение	Наименование	Кол.	Масса ед., кг	Примечание
1	В54	Втулка	4		
2	В82	Втулка	2		
3	5.407-30-В.1 лист 24	Конструкция с одним			
		патрубком	1	2,33	

1. Кабели в патрубках уплотнить асбестовым шнуром, смоченным в глиняном растворе.

Нач.отд.	Лигерман	
Н.контр.	Чернышев	
Ст.инж.	Плохих	

5.407-30-В.1

Установка шкафов КРУ по схемам: 603, 604, 605, 606 на полу. Подвод одного силового кабеля

Стадия	Лист	Листов
Р	14	

ВНИПИ ТЯЖПРОМЭЛЕКТРОПРОЕКТ имени Ф.Б.ЯКУБОВСКОГО МОСКВА

17829 02 16

Копировал Ключникова Формат А3.

Взам.инв.№ | Подп. и дата | Инв.№ подл.

Разрез 1-1

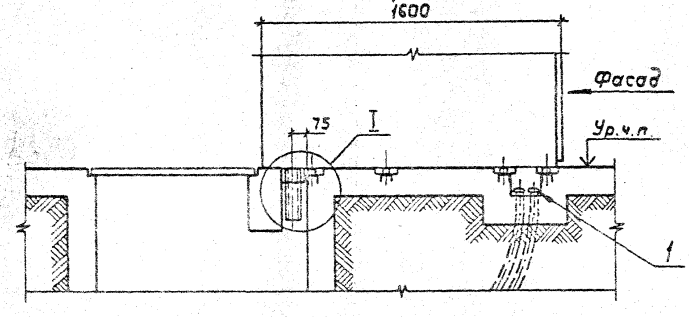

План

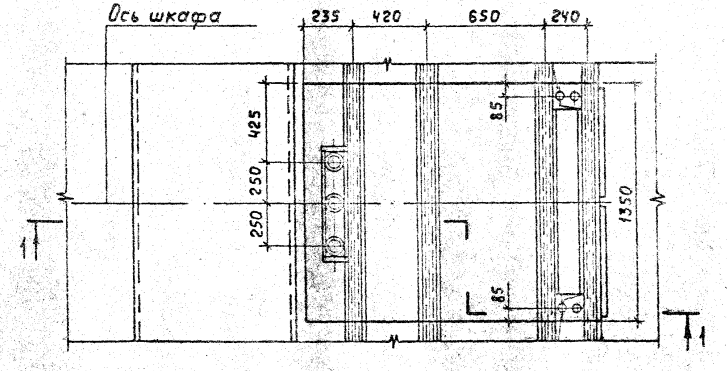

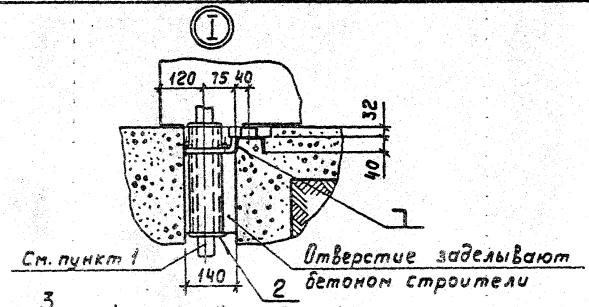

Марка, поз.	Обозначение	Наименование	Кол.	Масса ед., кг	Примечание
1	В54	Втулка	4		
2	В32	Втулка	6		
3	5.407-30-В.1 лист 27	Блок из трех патрубков	1	7,22	

1. Кабели в патрубках уплотнить асбестовым шнуром, смоченным в глиняном растворе.

Нач. отд.	Лигерман	
Н. контр.	Чернышев	
Ст. инж.	Плохих	

5.407-30-В.1

Установка шкафов КРУ по схемам: 603, 604, 605, 606 на полу. Подвод трех силовых кабелей

Стадия	Лист	Листов
Р	15	

ВНИ... ТЯЖПРОМЭЛЕКТРОПРОЕКТ имени Ф... МОСКВА

17829-02 17

Копировал Ключникова Формат А3

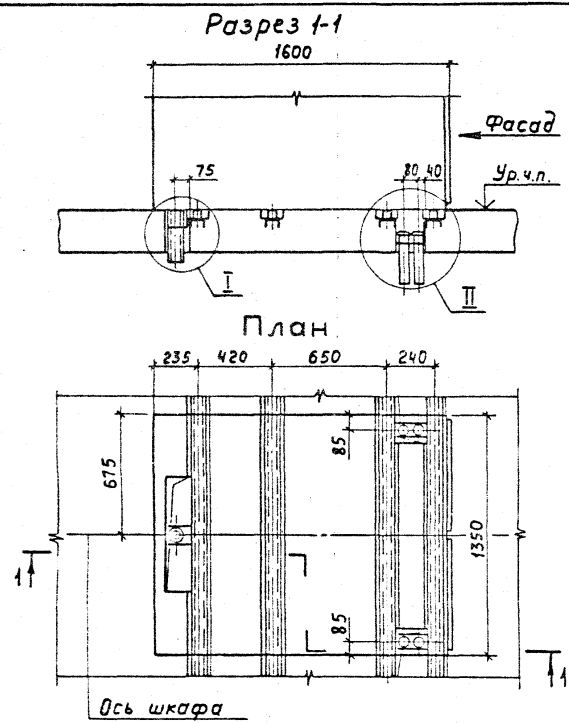

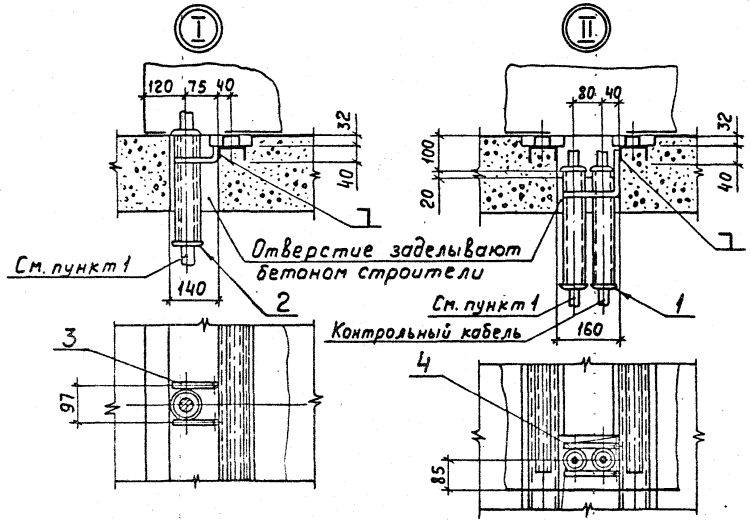

Марка, поз.	Обозначение	Наименование	Кол.	Масса ед., кг	Примечание
1	В54	Втулка	8		
2	В82	Втулка	2		
3	5.407-30-В.1 лист 24	Конструкция с одним			
		патрубком	1	2,33	
4	5.407-30-В.1 лист 25	Блок из двух патрубков	2	2,73	5,46 кг

1. Кабели в патрубках уплотнить асбестовым шнуром, смоченным в глиняном растворе.

Нач.отд	Лигерман	
Н.контр	Чернышев	
Ст.инж	Плохих	

5.407-30-В.1

Установка шкафов КРУ по схемам: 603, 604, 605, 606 на перекрытии. Подвод одного силового кабеля

Стадия	Лист	Листов
Р	16	

ВНИПИ ТЯЖПРОМЭЛЕКТРОПРОЕКТ ИМЕНИ Ф.Б.ЯКУБОВСКОГО МОСКВА

Инв. № подл. | Подп. и дата | Взам. инв. №

17829 02. 18

Копировал Ключникова Формат А3

Разрез 1-1

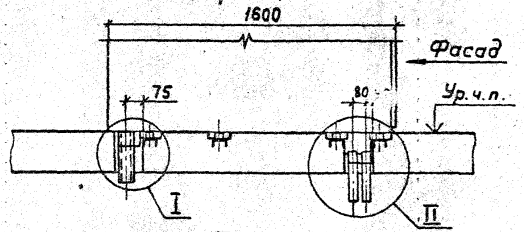

План

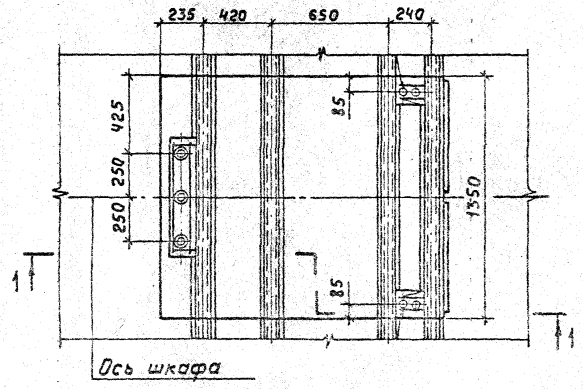

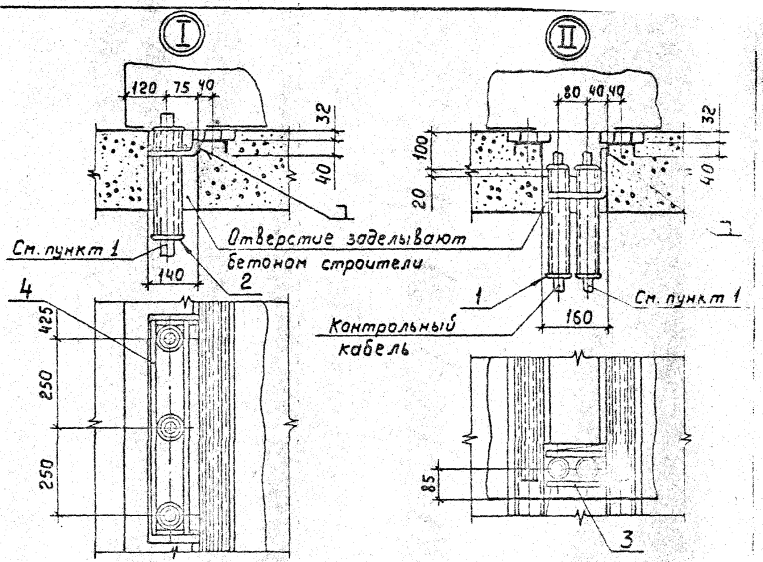

Марка, поз.	Обозначение	Наименование	Кол.	Масса ед. кг	Примечание
1	854	Втулка	8		
2	882	Втулка	6		
3	5.407-30-В.1 лист 25	Блок из двух патрубков	2	2,73	5,46
4	5.407-30-В.1 лист 27	Блок из трех патрубков	1	7,22	

1. Кабели в патрубках уплотнить асбестовым шнуром, смоченным в глиняном растворе.

Нач.отд	Лигерман	5.407-30-В.1	
Н.контр		Установка шкафов КРУ по схемам: 603, 604, 605, 606 на перекрытии. Подвод трехжильных кабелей	Стадия Р; Лист 17; Листов
Ст.инж.	Плохих		ВНИИ... Тяжпромэлектропроект имени ...

17829-02 19

Копировал Ключникова Формат А3

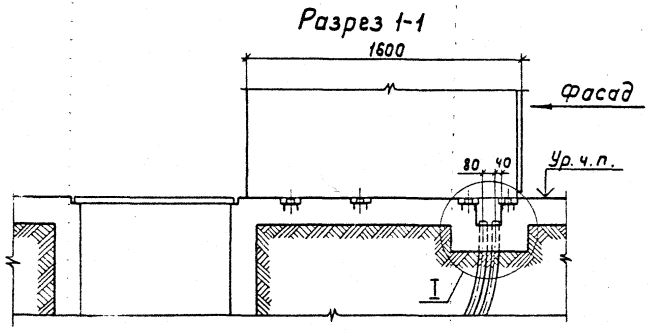

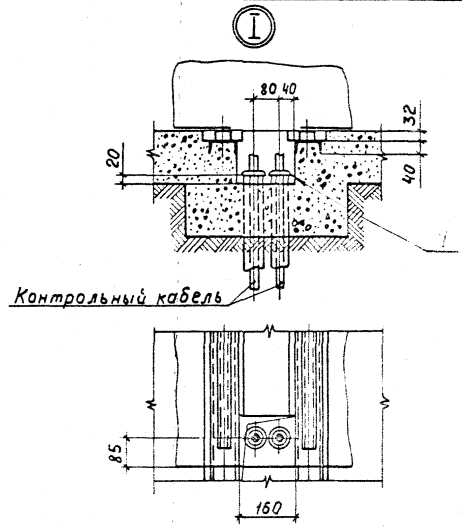

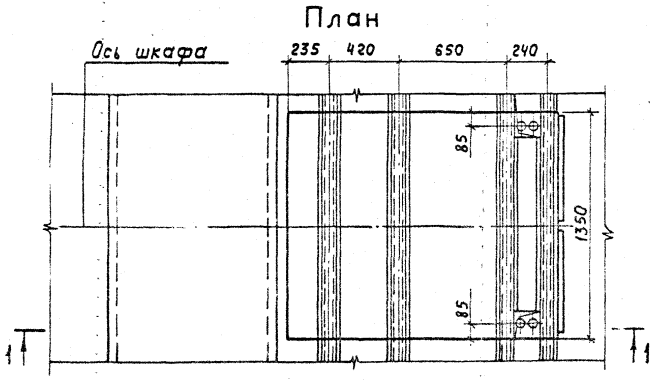

Марка, поз.	Обозначение	Наименование	Кол.	Масса ед., кг	Примечан.
1	В54	Втулка	1		

Нач. отд.	Лугерман		
Н. контр.	Чернышев		
Ст. инж.	Плохих		

5.407-30-В.1

Установка шкафов КРУ по схемам: 36-45, 53, 54, 401-404, 416-425, 601, 602, 603, 707-710, 717 на полу. Без подвода силовых кабелей

Стадия | Лист 13 | Листов

Копировал Ключникова Формат А5

Инв. № подл. | Подп. и дата | Взам. инв. №

Разрез 1-1

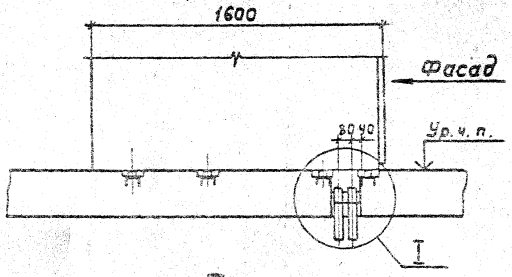

План

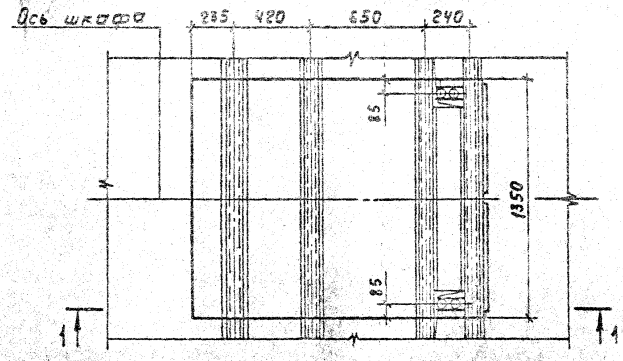

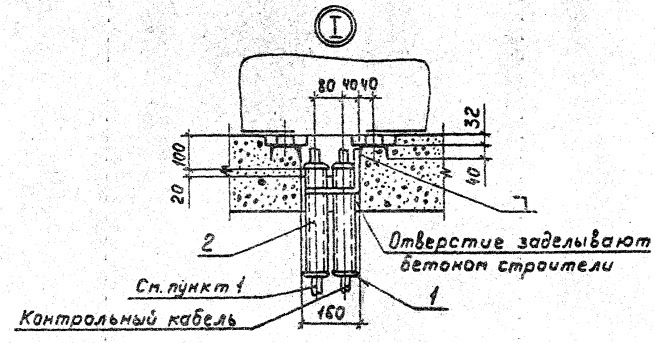

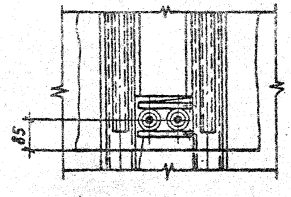

Марка, поз.	Обозначение	Наименование	Кол.	Масса ед., кг	Примечание
1	В54	Втулка	8		
2	5.407-30-В.1 лист 25	Блок из двух патрубков	2	2,73	5,46 кг

1. Кабели в патрубках уплотнить асбестовым шнуром, смоченным в глиняном растворе.

Нач. отд.	Лигерман		
Н. контр.	Черныше		
Ст. инж.	Плохих		

5.407-30-В.1

Установка шкафов КРУ по схемам: 36-45 53, 54, 401-404, 416-425, 601, 602, 608, 707-710, 717 на перекрытии, без подвода силовых кабелей

Стадия	Лист	Листов
Р	19	

ВНИПИ ТЯЖПРОМЭЛЕКТРОПРОЕКТ имени Ф.Э. Якубовского Москва

17829-02 21

Копировал Ключникова Формат А3

Инв. № подл. | Подп. и дата | Взам. инв. №

Разрез 1-1

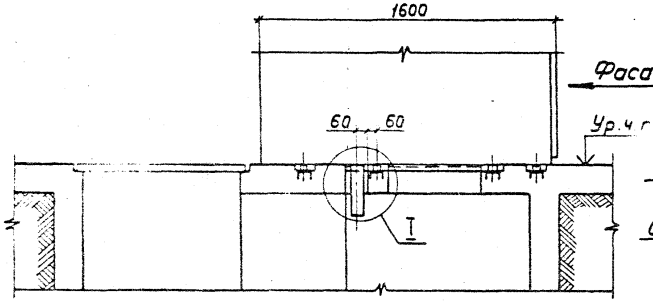

I

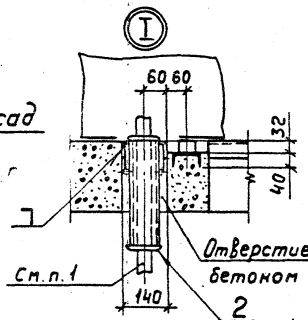

Разрез 2-2

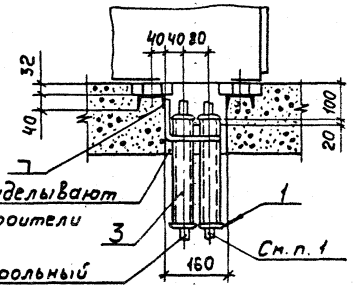

План

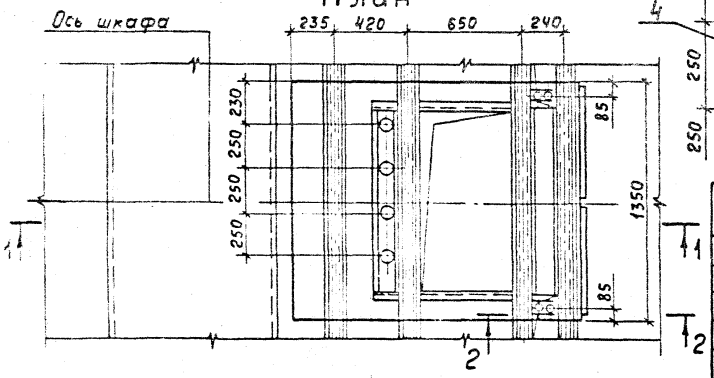

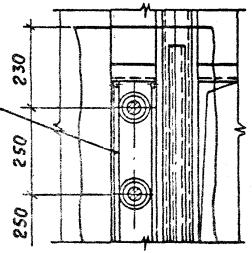

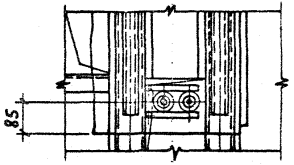

Марка, поз.	Обозначение	Наименование	Кол.	Масса ед., кг	Примечание
1	В54	Втулка	8		
2	В82	Втулка	8		
3	5.407-30-В.1 лист 25	Блок из двух патрубков	2	2,73	5,46кг
4	5.407-30-В.1 лист 29	Конструкция из четырех патрубков	1	9,7	

1. Кабели в патрубках уплотнить асбестовым шнуром, смоченным в глиняном растворе.

Нач.отд	Лугерман	
Н.контр	Чернышев	
Ст.инж	Плохих	

5.407-30-В.1

Установка шкафов КРУ по схемам: 508, 509, 510, 511 на полу. Подвод четырех силовых кабелей

Стадия	Лист	Листов
Р	20	

ВНИПИ ТЯЖПРОМЭЛЕКТРОПРОЕКТ имени Ф.Э.Дзержинского

17829-02

Копировал Ключникова Формат А3

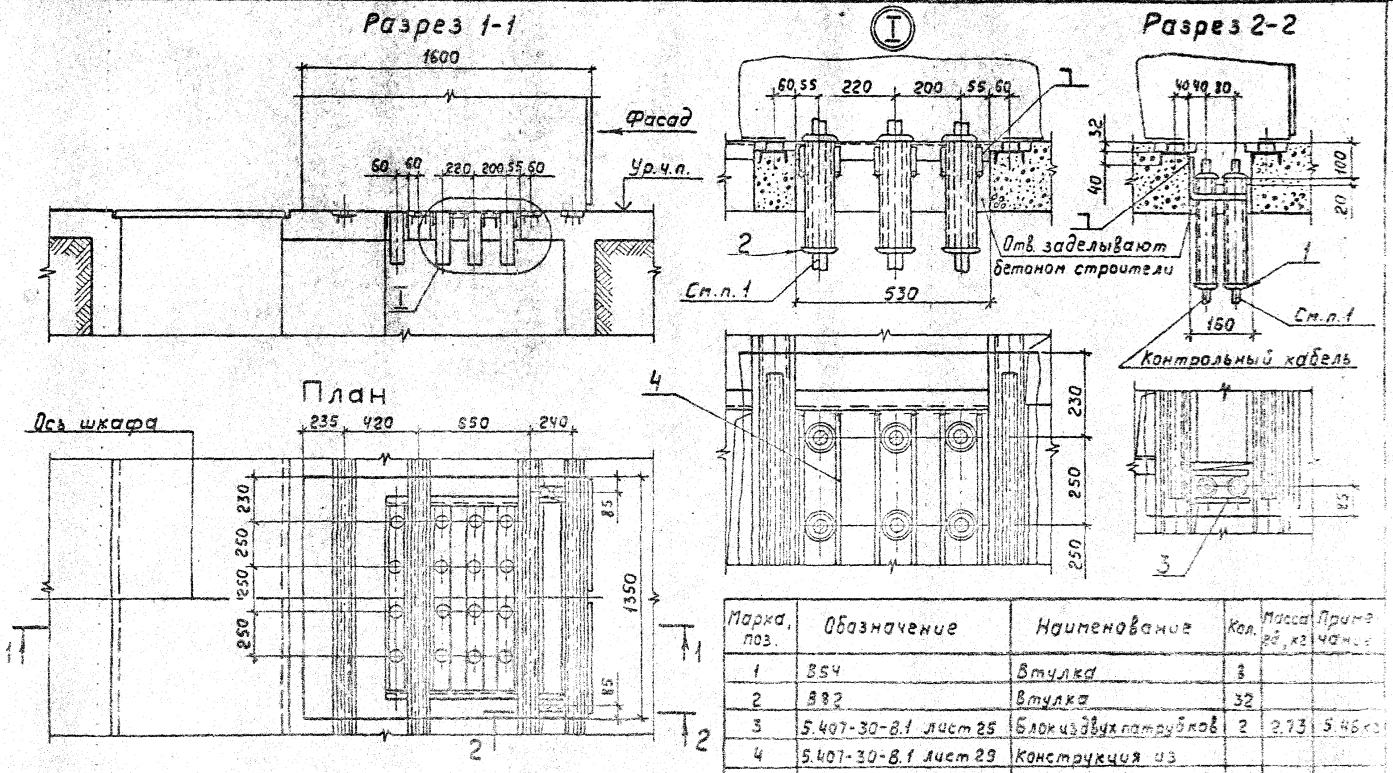

1. Кабели в патрубках уплотнить асбестовым шнуром, смоченным в глиняном растворе.

Марка, поз.	Обозначение	Наименование	Кол.	Масса ед., кг	Примечание
1	854	Втулка	8		
2	882	Втулка	32		
3	5.407-30-8.1 лист 25	Блок из двух патрубков	2	2.73	5.46 кг
4	5.407-30-8.1 лист 29	Конструкция из четырех патрубков	4	9.7	38.8 кг

Нач.отд.	Лигерман	
Н.контр.	Чернышев	
Ст.инж.	Плохих	

5.407-30-8.1

Установка шкафов КРУ по схемам: 508, 509, 510, 511 на полу. Подвод шестнадцати силовых кабелей

Стадия	Лист	Листов
Р	21	

ВНИПИ ТЯЖПРОМЭЛЕКТРОПРОЕКТ имени Ф.Б.Якубовского Москва

Инв. № подл. | Подп. и дата | Взам.инв. №

17829 02 23

Копировал Ключникова Формат А3

Разрез 1-1

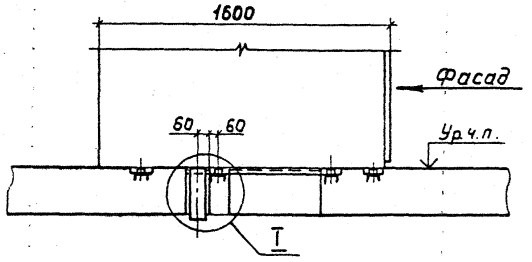

План

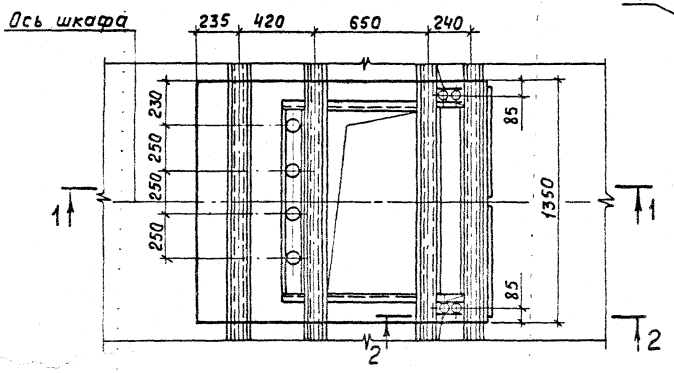

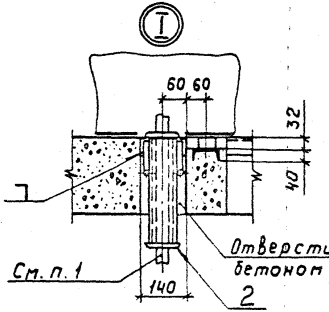

Разрез 2-2

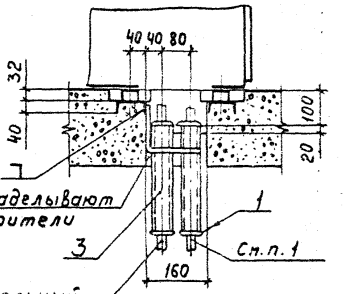

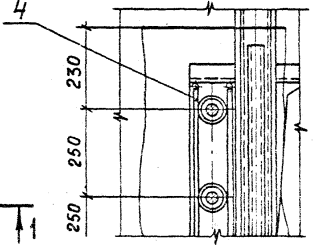

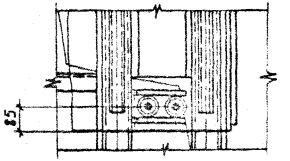

1. Кабели в патрубках уплотнить асбестовым шнуром, смоченным в глиняном растворе.

Марка, поз.	Обозначение	Наименование	Кол.	Масса ед., кг	Приме-чан.
1	В54	Втулка	8		
2	В82	Втулка	8		
3	5.407-30-В.1 лист 25	Блок из двух патрубков	2	2,73	5,46 кг
4	5.407-30-В.1 лист 29	Конструкция из			
		четырех патрубков	1	9,7	

Инв. № подл. | Подп. и дата | Взам. инв. №

Нач. отд.	Лигерман	
Н. контр.	Чернышев	
Ст. инж.	Плохих	

5.407-30-В.1

Установка шкафов КРУ по схемам: 508, 509, 510, 511 на перекрытии. Подвод четырех силовых кабелей

Стадия	Лист	Листов
Р	22	

ВНИПИ ТЯЖПРОМЭЛЕКТРОПРОЕКТ имени Ф.Б. ЯКУБОВСКОГО МОСКВА

17829-02 24

Копировал Ключникова Формат А3

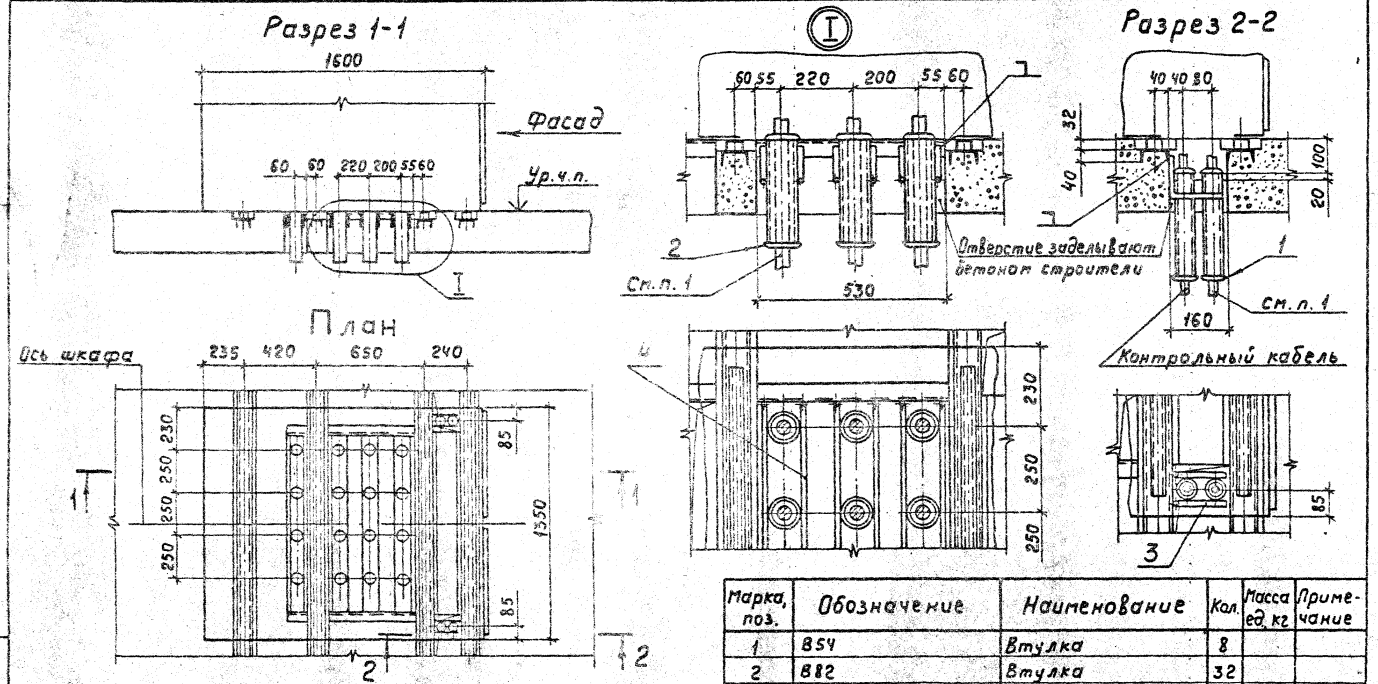

1. Кабели в патрубках уплотнить асбестовым шнуром, смоченным в глиняном растворе.

Марка, поз.	Обозначение	Наименование	Кол.	Масса ед. кг	Примечание
1	В54	Втулка	8		
2	В82	Втулка	32		
3	5.407-30-В.1 лист 25	Блок из двух патрубков	2	2,73	5,46 кг
4	5.407-30-В.1 лист 29	Конструкция из четырех патрубков	4	9,7	38,8 кг

Нач.отд.	Лигерман	
Н.контр.	Чернышев	
Ст.инж.	Плохих	

5.407-30-В.1

Установка шкафов КРУ по схемам: 508, 509, 510, 511 на перекрытии. Подвод шестнадцати силовых кабелей

Стадия	Лист	Листов
Р	23	

ВНИПИ ТЯЖПРОМЭЛЕКТРОПРОЕКТ имени Ф.Б.Якобсона

17829 02

Копировал Ключникова Формат А3

Инв.№ подл. | Подп. и дата | Взам.инв.№

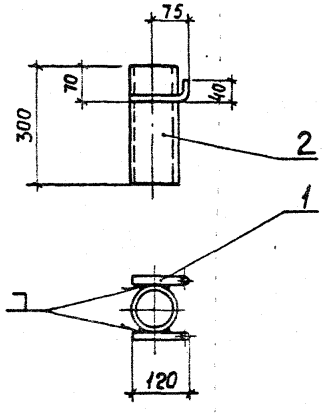

Формат	Зона	Поз.	Обозначение	Наименование	Кол.	Примечание
		1		Круг 8 ГОСТ 2590-71, L=145	2	0,11 кг
		2		Труба легкая 80×3,5		
				ГОСТ 3262-75, L=300	1	2,20 кг

Взам. инв. №

Подп. и дата

Инв. № подл.

5.407-30-В.1

Конструкция с одним патрубком

Стадия	Масса	Масштаб
Р	2,33	1:10
Лист 24	Листов	

Нач. отд. Лигерман

Н. контр. Черныше

Ст. инж. Плохих

ВНИПИ ТЯЖПРОМЭЛЕКТРОПРОЕКТ имени Ф.Б. ЯКУБОВСКОГО МОСКВА

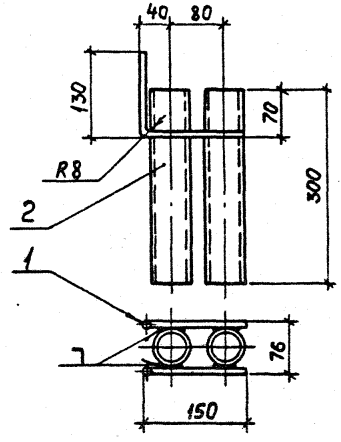

Формат	Зона	Поз.	Обозначение	Наименование	Кол	Примечание
		1		Круг 8 ГОСТ 2590-71, L=265	2	0,20 кг
		2		Труба легкая 60×3,0		
				ГОСТ 3262-75, L=300	2	2,53 кг

Взам. инв. №

Подп. и дата

Инв. № подл.

5.407-30-В.1

Блок из двух патрубков

Стадия	Масса	Масштаб
Р	2,73	1:5
Лист 25	Листов	

Нач. отд. Лигерман

Н. контр. Черныше

Ст. инж. Плохих

ВНИПИ ТЯЖПРОМЭЛЕКТРОПРОЕКТ имени Ф.Б. ЯКУБОВСКОГО МОСКВА

17823-02-26

Копировал Ключникова Формат А4

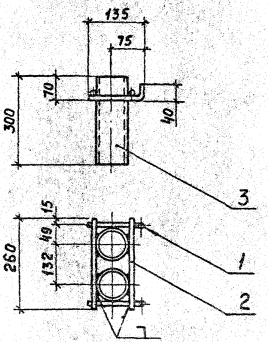

Формат	Зона	Поз.	Обозначение	Наименование	Кол.	Примечание
		1		Круг 8 ГОСТ 2590-71, L=160	2	0,12 кг
		2		Круг 8 ГОСТ 2590-71, L=250	2	0,21 кг
		3		Труба легкая 80×3,5		
				ГОСТ 3262-75, L=300	2	4,40 кг

Взам. инв. №

Подп. и дата

Инв. № подл.

5.407-30-В.1

Блок из двух патрубков

Стадия	Масса	Масштаб
Р	4,63	1:10
Лист 26	Листов	

Нач. отд. Лугерман
Н. контр. Чернышев
Ст. инж. Плохих

ЗНИИЭП ТЯЖПРОМЭЛЕКТРОПРОЕКТ имени Ф.Э. ЯКУБОВСКОГО МОСКВА

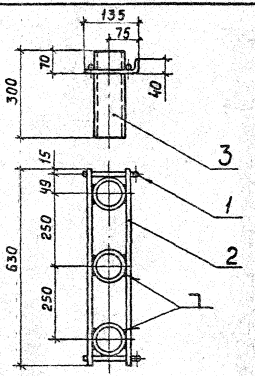

Формат	Зона	Поз.	Обозначение	Наименование	Кол.	Примечание
		1		Круг 8 ГОСТ 2590-71, L=160	2	0,12 кг
		2		Круг 8 ГОСТ 2590-71, L=630	2	0,50 кг
		3		Труба легкая 80×3,5		
				ГОСТ 3262-75, L=300	3	5,60 кг

Взам. инв. №

Подп. и дата

Инв. № подл.

5.407-30-В.1

Блок из трех патрубков

Стадия	Масса	Масштаб
Р	7,23	1:10
Лист 27	Листов	

Нач. отд. Лугерман
Н. контр. Чернышев
Ст. инж. Плохих

ЗНИИЭП ТЯЖПРОМЭЛЕКТРОПРОЕКТ имени Ф.Э. ЯКУБОВСКОГО МОСКВА

Копировал Ключникова Формат А4

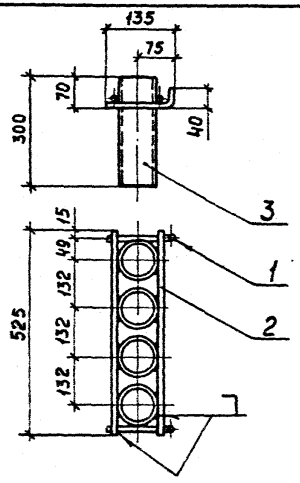

Формат	Зона	Поз.	Обозначение	Наименование	Кол.	Примечание
		1		Круг 8 ГОСТ 2590-71, L=160	2	0,12 кг
		2		Круг 8 ГОСТ 2590-71, L=525	2	0,40 кг
		3		Труба легкая 80×3,5		
				ГОСТ 3262-75, L=300	4	8,30

Взам. инв. №

Подп. и дата

Инв. № подл.

5.407-30-В.1

Блок из четырех патрубков

Стадия	Масса	Масштаб
Р	9,3	1:10
Лист 28	Листов	

Нач. отд. Лигерман

Н. контр. Чернышев

Ст. инж. Плохих

ВНИИ ТЯЖПРОМЭЛЕКТРОПРОЕКТ имени Ф.Б. Кубровского МОСКВА

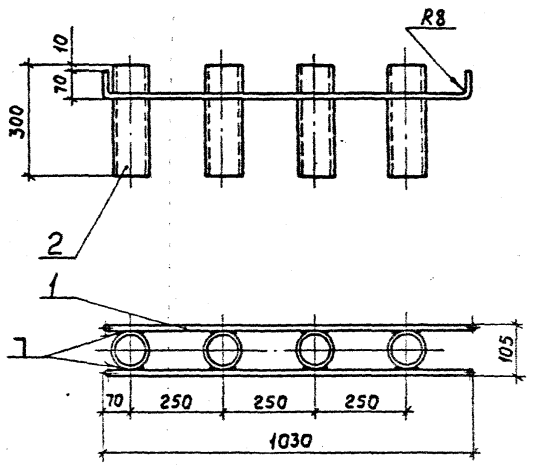

Формат	Зона	Поз.	Обозначение	Наименование	Кол.	Примечание
		1		Круг 8 ГОСТ 2590-71, L=1440	2	0,9 кг
		2		Труба легкая 80×3,5		
				ГОСТ 3262-75, L=300	4	8,3 кг

Взам. инв. №

Подп. и дата

Инв. № подл.

5.407-30-В.1

Конструкция из четырех патрубков

Стадия	Масса	Масштаб
Р	9,1	1:10
Лист 29	Листов	

Нач. отд. Лигерман

Н. контр. Чернышев

Ст. инж. Плохих

ВНИИ ТЯЖПРОМЭЛЕКТРОПРОЕКТ имени Ф.Б. Кубровского МОСКВА

17329-02 28

Копировал Ключникова Формат А4

gost.e-ecolog.ru