23584

СЕРИЯ 4903-14

ТИПОВЫЕ ДЕТАЛИ КРЕПЛЕНИЯ ТЕХНОЛОГИЧЕСКИХ ТРУБОПРОВОДОВ ДЛЯ КОТЕЛЬНЫХ УСТАНОВОК

ВЫПУСК IV

Инв. №16082-04
Цена: 2-24

gost.e-ecolog.ru

СЕРИЯ 4903-14
ТИПОВЫЕ ДЕТАЛИ КРЕПЛЕНИЯ ТЕХНОЛОГИЧЕСКИХ ТРУБОПРОВОДОВ ДЛЯ КОТЕЛЬНЫХ УСТАНОВОК

СОСТАВ СЕРИИ

N N выпусков	НАИМЕНОВАНИЕ ВЫПУСКОВ
I	МАТЕРИАЛЫ ДЛЯ ПРОЕКТИРОВАНИЯ
II	МОНТАЖНЫЕ УЗЛЫ
III	ТИПОВЫЕ ДЕТАЛИ. ЧЕРТЕЖИ КЖИ.
IV	ТИПОВЫЕ ДЕТАЛИ ТЕХНОЛОГИЧЕСКИХ МЕТАЛЛОКОНСТРУКЦИЙ

ВЫПУСК IV

РАЗРАБОТАН
ГПИ САНТЕХПРОЕКТ
ГЛАВПРОМСТРОЙПРОЕКТА
ГОССТРОЯ СССР

УТВЕРЖДЕН
И ВВЕДЕН В ДЕЙСТВИЕ С 1.X 1980г
ГПИ САНТЕХПРОЕКТ
ПРИКАЗ N 209 ОТ 25.XII 1979г.

ГЛАВНЫЙ ИНЖЕНЕР ИНСТИТУТА ШИФФЕР Ю.И.
ГЛАВНЫЙ ИНЖЕНЕР ПРОЕКТА ГИН В.Г.

СОДЕРЖАНИЕ ВЫПУСКА

Обозначение	Наименование листа	Лист	Стр.
	Титульный лист.		
	Содержание альбома.	1	1
	Содержание альбома.	2	2
	Пояснительная записка.	1	3
КР01.00	Кронштейн к железобетонным и металлическим колоннам. Спецификация.	1	4
КР01.00		2	4
КР01.00 СБ	Кронштейн к железобетонным и металлическим колоннам. Сборочный чертеж.	3	5
КР01.03; 06; 09; 12	Детали.	1	6
КР01.04; 07; 10; 13	Детали.	1	6
КР01.02	Деталь.	1	7
КР01.05; 08; 11; 14	Детали.	1	7
К.01.00	Крепление консоли к железобетонным колоннам.	1	8
К.02.00	Крепление консоли к железобетонным колоннам.	1	8
К.03.00	Крепление консоли к железобетонным колоннам.	1	9
К.05.00	Крепление консоли к железобетонным колоннам.	1	9
К.04.00	Крепление консоли к железобетонным колоннам.	1	10
К07.00÷К.10.00	Неподвижная опора. Спецификация.	1	11
К07.00÷К10.00		2	11
К07.00СБ÷К10.00СБ	Крепление к металлическим и ж-б колоннам неподвижной опоры. Сборочный чертеж.	3	12
К06.00	Крепление консоли к металлическим колоннам.	1	13
К21.00	Крепление консоли к металлическим колоннам.	1	13
К07.01; К08.01; К09.01; К10.01; КР02.04÷КР02.10	Детали.	1	14
К07.02; К09.02; К10.02; КР02.11÷КР02.17	Детали.	1	14
К07.03	Деталь.	1	15
К08.02	Деталь.	1	15
КР02.18; КР02.19; КР02.20	Детали.	1	16
К10.03	Деталь.	1	16
КР02.22	Деталь.	1	17
КР02.21	Деталь.	1	17
КР02.00	Крепление трубопроводов к металлической колонне. Спецификация.	1	18
КР02.00		2	18
КР02.00		3	19
КР02.00 СБ	Крепление трубопроводов к металлической колонне. Сборочный чертеж.	4	20
КР02.01	Деталь.	1	21
КР02.02	Деталь.	1	21
К20.00	Крепление трубопроводов к металлической колонне. Неподвижная опора. Спецификация.	1	22
К20.00		2	22
К20.00 СБ	Крепление трубопроводов к металлической колонне. Неподвижная опора. Сборочный чертеж.	3	23
К20.02; 04; 06; 08; 10; 12; 14; 16; 18; 20; 22; 24	Детали.	1	24
К20.01; 03; 05; 07; 09; 11; 13; 15; 17; 19; 21; 23	Детали.	1	24
ПД01.00	Подвеска к металлическим фермам.	1	25
Б.01.00СБ	Перекидная балка между металлическими фермами. Спецификация. Сборочный чертеж.	1	26
Б.01.02; 03; 04	Детали	1	27
Б.01.01	Деталь	1	27
Б02.00. СБ	Балки. Сборочный чертеж. Спецификация	1	28
Б03.00. СБ	Балки. Сборочный чертеж. Спецификация.	1	29

Изм.	Лист	№ докум.	Подп.	Дата
Разраб.		Муликова		
Пров.		Юдович		
Т.контр.		Балкин		
Гл.констр.		Гольденштейн		
Н.контр.		Хохлова		
Утв.		Гин		

Содержание выпуска

Литер	Масса	Масшт.

Лист 1 | Листов 2

САНТЕХПРОЕКТ

Серия 1.903-14 Выпуск IV

Подпись и дата | Инв. № подл. | Взам. инв. № | Подпись и дата | Инв. № дубл.

Серия 4.903-4 Выпуск IV

Содержание выпуска

Обозначение	Наименование листа	Лист	Стр.
Б.02.01; 03; 04; 05; 07; 08; 09 Б.03.01; 03; 04; 05; 07; 08; 09	Детали	1	30
Б.02.02; 06; 09; 11	Детали	1	30
ПФ.01.00	Крепление трубопроводов к ж-б. фермам и балкам покрытия. Спецификация.	1	31
ПФ.01.00		2	31
ПФ.01.00.СБ	Крепление трубопроводов к ж-б. фермам и балкам покрытия. Сборочный чертеж.	3	32
ПФ.02.00	Крепление трубопроводов к ж-б. балкам покрытия. Спецификация.	1	33
ПФ.02.00.СБ	Крепление трубопроводов к ж-б. балкам покрытия. Сборочный чертеж.	2	34
ПФ.03.00	Крепление трубопроводов к ж-б. балкам покрытия. Спецификация.	1	35
ПФ.03.00.СБ	Крепление трубопроводов к ж-б. балкам покрытия. Сборочный чертеж.	2	36
ПФ.01.01; ПФ.02.01; ПФ.03.01	Детали	1	37
ПФ.03.05	Деталь	1	37
ПФ.01.03; 05; 07; 09; 11; 13 ПФ.02.03	Детали	1	38
ПФ.01.04; 06; 08; 10; 12; 14 ПФ.02.04	Детали	1	38
ПФ.01.02	Деталь	1	39
Б.04.00.СБ	Крепление к железобетонным фермам и балкам покрытия. Перекидная балка.	1	40
ПР.06.00	Спецификация к перекидным балкам.	1	41
ПР.06.00.СБ	Крепление к ж-б. конструкциям покрытий перекидные балки. Сборочный чертеж.	2	42
ПР.06.01	Деталь	1	43
ПР.06.04	Деталь	1	43
ПР.06.05	Деталь	1	44
ПР.06.02; 03	Детали	1	44
Б.05.00.СБ	Крепление в каналах сборочный чертеж. Спецификация	1	45
Б.05.02; 03; 04; 05	Детали	1	45
Б.05.01	Деталь	1	46
П.01.00.СБ	Крепление к ж-б. балкам подвески. Сборочный чертеж. Спецификация	1	47
П02.00.СБ	Крепление к ж-б. балкам подвески. Сборочный чертеж. Спецификация	1	47
П.03.00СБ	Крепление к ж-б. балкам подвески. Сборочный чертеж. Спецификация	1	48
П.03.01	Деталь	1	49
П.01.02	Деталь	1	49
П.01.03	Деталь	1	50
П.02.01	Деталь	1	50
ПР01.00.СБ	Крепление к металлическим прокатным балкам. Перекидная балка. Сборочный чертеж.	1	51
ПР02.00.СБ	Крепление к металлическим прокатным балкам. Перекидная балка. Сборочный чертеж.	1	52
ПР03.00.СБ	Крепление к металлическим сварным балкам. Перекидная балка. Сборочный чертеж.	1	53
ПР04.00.СБ	Крепление к металлическим сварным балкам. Перекидная балка. Сборочный чертеж. Спецификация.	1	54
ПР01.02; 03; 04; 05 ПР03.02; 03; 04; 05	Детали	1	55
ПР01.01; ПР02.01	Детали	1	55
ПР02.02; 03; 04 ПР04.22	Детали	1	56
ПР03.01; ПР04.01	Детали	1	56

Инв.№ подл. | Подпись и дата | Взам.инв.№ | Инв.№ дубл. | Подпись и дата

Изм.	Кол.уч.	Лист	№ док.	Подп.	Дата
Разраб.		Черникова			
Н.контр.		Бубкин			
Гл.инж.пр.		Бубкин			
Нач.отд.		Кочешкова			
Гл.спец.		Князева			
Н.отд.		Гун			

Содержание выпуска

Литер | Масса | Масштаб

Лист 2 | Листов 3

САНТЕХПРОЕКТ

Серия 4.903-14 Выпуск IV

Инв. № док. | Подп. и дата | Взам. инв. № | Инв. № дубл. | Подп. и дата

Пояснительная записка.

В данном выпуске разработаны рабочие чертежи деталей крепления трубопроводов, отнесенные к технологическим металлоконструкциям.

Чертежи являются ссылочными материалами к тепломеханической части проекта.

Детали маркируются на планах и разрезах тепломеханической части проекта аналогично приведенным примерам в выпуске I данной серии и подбираются по ключам в зависимости от вертикальной и горизонтальной нагрузок и вида крепления.

Конструктивное решение деталей крепления трубопроводов позволяет производить монтаж конструкций как в сборе, так и по элементам на болтах нормальной точности с последующей сваркой.

Монтажные болты М10 и М12 нормальной точности по ГОСТ 7790-70. Марки болтов оговорены в чертежах.

Монтажную сварку производить электродами Э-42 по ГОСТ 9467-75. Катеты и типы швов указаны в выпуске II данной серии.

Материал конструкций — сталь в Ст. 3 кп2 по ГОСТ 380-71*

Конструкции огрунтовываются на заводе лаком БТ-783 по ГОСТ 1347-77, кроме мест соединения элементов на сварке.

После монтажа окрасить краской БТ-177 по ГОСТ 5631-70* в 2 слоя

Изм.	Лист	№ докум.	Подп.	Дата	Пояснительная записка	Лит.	Масса	Масштаб
Разраб.								
Пров.								
Т.конт.						Лист	Листов	
Н.контр.								
Н.конт.								
Утв.								

КР01.00

Формат	Зона	Поз	Обозначение	Наименование	Кол.	Прим.
				Документация		
			КР01.00СБ	Сборочный чертеж		
				Детали		
		3	КР01.01	Косынка	1	
		4	КР01.02	Косынка	1	
				Стандартные изделия		
		6		Болт М12х70 ГОСТ 7798-70	2	
		7		Гайка М12 ГОСТ 5915-70	2	
		8		Шайба ф14 ГОСТ 11371-68	2	

Переменные данные для исполнения

			КР01.00	
	1	КР01.03	Швеллер	1
	2	КР01.04	Уголок	1
	5	КР01.05	Косынка	1
			КР01.00-01	
	1	КР01.06	Швеллер	1
	2	КР01.07	Уголок	1
	5	КР01.08	Косынка	1

Инв.№ подл. | Подпись и дата | Взам. инв.№ | Инв.№ дубл. | Подпись и дата

Изм.	Лист	N докум.	Подп.	Дата
Разраб.	Юрович			
Провер.	Муликова			
Т.контр.	Бабкин			
Гл.констр.	Голденшлюгер			
Н.контр.	Хахлова			
Утв.	Гин			

КР01.00

Кронштейн к железобетонным и металлическим колоннам. Спецификация

Литер	Масса	Масшт.

Лист 1 | Листов 3

САНТЕХПРОЕКТ

КР01.00

Формат	Зона	Поз	Обозначение	Наименование	Кол.	Прим
				КР01.00-02		
		1	КР01.09	Швеллер	1	
		2	КР01.10	Уголок	1	
		5	КР01.11	Косынка	1	
				КР01.00.03		
		1	КР01.12	Швеллер	1	
		2	КР01.13	Уголок	1	
		5	КР01.14	Косынка	1	

Инв.№ подл. | Подпись и дата | Взам. инв.№ | Инв.№ дубл. | Подпись и дата

Изм.	Лист	N докум.	Подп.	Дата

КР01.00

Лист 2

КР01.00СБ

Серия 4.903-14 Выпуск IV

Инв.№ подл. | Подпись и дата | Взам.инв.№ | Инв.№ дубл. | Подпись и дата

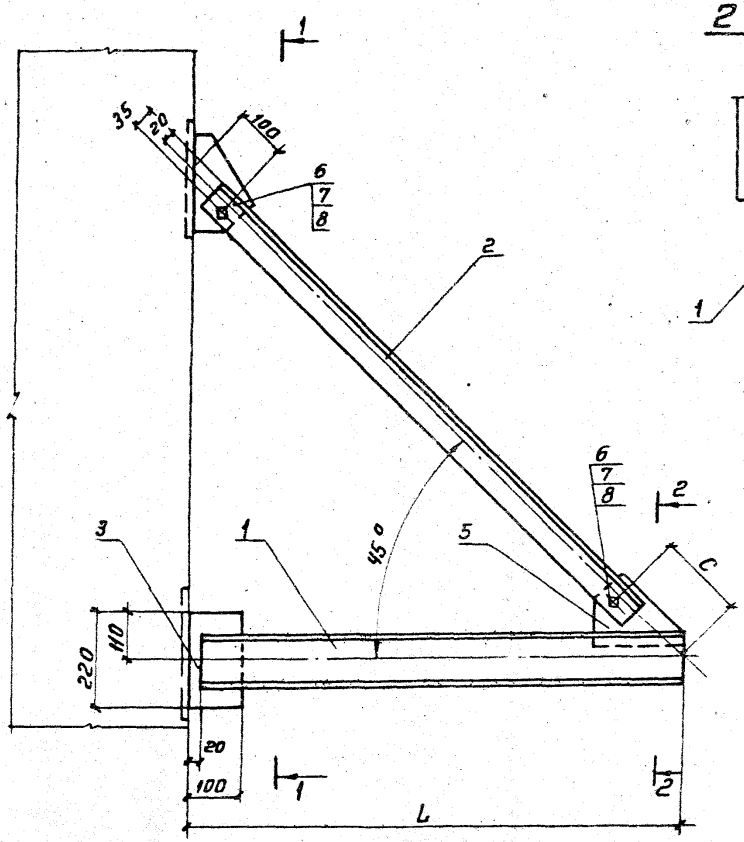

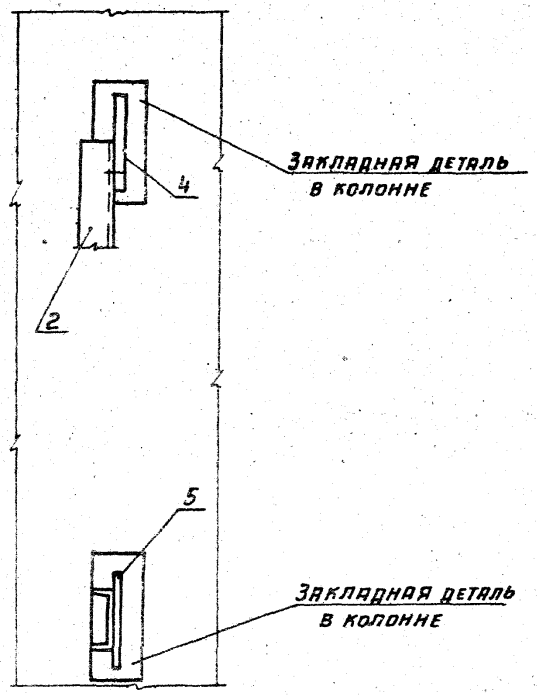

Обозначение	Размеры, мм		Масса в кг
	L	C	
КР.01.00	700	185	13
-01	900	195	18
-02	1100	200	24
-03	1300	210	32

Изм.	Лист.	N докум.	Подпись	Дата
Разраб.		Юдович		
Пров.		Мулякова		
Т.контр.		Бабкин		
Гл.констр.		Гольденшлюгер		
Н.контр.		Хохлова		
Утв.		Гин		

КР.01.00.СБ

Кронштейн К Ж-Б. и металлическим колоннам

Сборочный чертеж.

Литер	Масса	Масшт.
Лист 3	Листов	

САНТЕХПРОЕКТ

Серия 4.903-14 Выпуск IV

КР01.03; 06; 09; 12

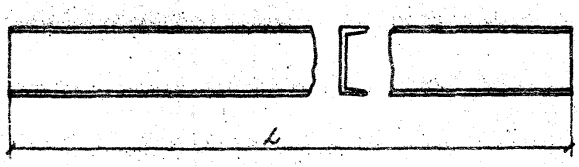

N поз.	Обозначение	L, мм	Наименование	Масса кг
1	КР01.03	680	Швеллер 10 ГОСТ 8240-72 / Вст3кп2 ГОСТ 380-71*	5,86
1	КР01.06	880	Швеллер 12 ГОСТ 8240-72 / Вст3кп2 ГОСТ 380-71*	9,24
1	КР01.09	1080	Швеллер 16 ГОСТ 8240-72 / Вст3кп2 ГОСТ 380-71*	16,4
1	КР01.12	1280	Швеллер 18 ГОСТ 8240-72 / Вст3кп2 ГОСТ 380-71*	20,9

Инв. N подл. | Подп. и дата | Взам. инв. N | Инв. N дубл. | Подп. и дата

Изм.	Лист	N докум.	Подп.	Дата
Разраб.		Юдовну		
Пров.		Муанкова		
Т. контр.		Бакин		
Н. контр.		Хохлова		
Утв.		Ременников		

КР01.03; 06; 09; 12

Деталн

Литер	Масса	Масшт.

Лист 1 Листов 1

САНТЕХПРОЕКТ

Серия 4.903-14 Выпуск IV

КР01.04; 07; 10; 13

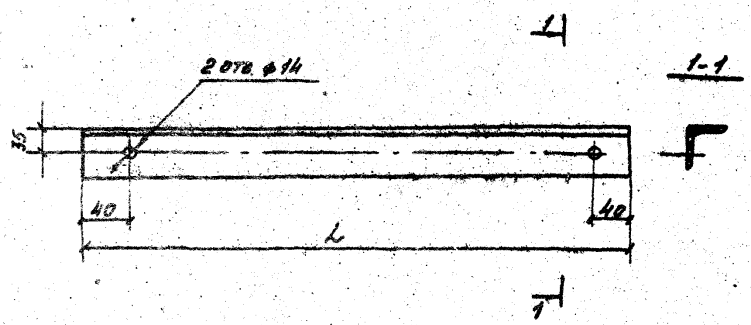

N поз.	Обозначение	L, мм	Наименование	Масса кг
2	КР01.04	755	Уголок 63х5 ГОСТ 8509-72 / Вст3кп2 ГОСТ 380-71*	3,6
2	КР01.07	1055	Уголок 63х5 ГОСТ 8509-72 / Вст3кп2 ГОСТ 380-71*	5,1
2	КР01.10	1355	Уголок 63х5 ГОСТ 8509-72 / Вст3кп2 ГОСТ 380-71*	6,5
2	КР01.13	1655	Уголок 63х5 ГОСТ 8509-72 / Вст3кп2 ГОСТ 380-71*	8,0

Инв. N подл. | Подп. и дата | Взам. инв. N | Инв. N дубл. | Подп. и дата

Изм.	Лист	N докум.	Подп.	Дата
Разраб.		Юдовну		
Пров.		Муанкова		
Т. контр.		Бакин		
Н. контр.		Хохлова		
Утв.		Ременников		

КР01.04; 07; 10; 13.

Деталн

См. таблицу

Литер	Масса	Масшт.

Лист 1 Листов 1

САНТЕХПРОЕКТ

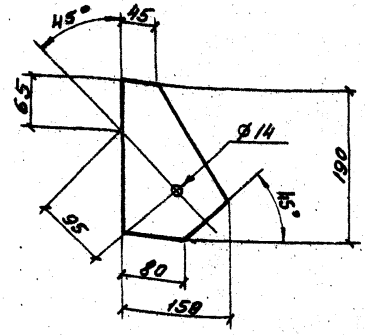

Изм.	Лист	N докум.	Подп.	Дата
Разраб.	Юдовну			
Провер.	Муинкова			
Т.контр.	Бабкин			
Н.контр.	Хохлова			
Утв.	Гольвеншлюгер			

КР01.08

Деталь

Литер	Масса	Масшт.

Лист 1 Листов 1

Лист 6 ГОСТ 19903-74
Ст3кп2 ГОСТ 380-71*

САНТЕХПРОЕКТ

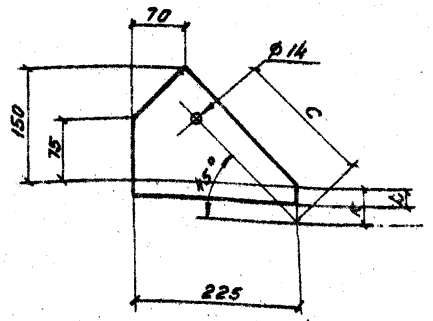

№ поз.	Обозначение	C, мм	K, мм	L, мм	Наименование	Масса, кг
5	КР01.05	185	50	30	Лист 6 ГОСТ 19903-74 Ст3кп2 ГОСТ 380-71*	1,82
5	КР01.08	185	60	40		1,9
5	КР01.11	200	80	50		1,92
5	КР01.14	210	90	60		2,0

Изм.	Лист	N докум.	Подп.	Дата
Разраб.	Юдовну			
Провер.	Муинкова			
Т.контр.	Бабкин			
Н.контр.	Хохлова			
Утв.	Гольвеншлюгер			

КР01.05; 08; 11; 14

Детали

Литер	Масса	Масшт.

Лист 1 Листов 1

Лист 6 ГОСТ 19903-74
Ст3кп2 ГОСТ 380-71*

САНТЕХПРОЕКТ

Серия 4.903-14 Выпуск IV

00 10И

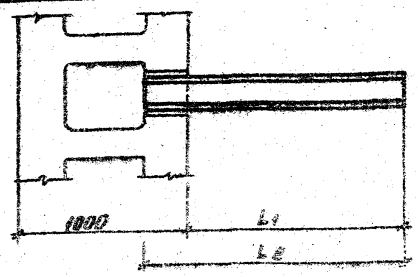

Обозначение	L1, мм	L2, мм	Материал	Масса, кг
К01.00	350	600	Швеллер 10 ГОСТ 8240-72 Вст3кп2 ГОСТ 380-71*	5,6
—01	500	750		6,9
—02	700	950		8,6
—03	900	1150		10,3
—04	1000	1250		11,2
—05	1300	1550		13,7

Изм.	Лист	N докум.	Подп.	Дата
Разраб.		Френкель		
Пров.		Юдович		
Т.контр.		Бабкин		
Гл.констр.		Отделенцлагер		
Н.контр.		Хахлова		
Утв.		Гин		

К.01.00

Крепление консоли к железобетонным колоннам.

Литер	Масса	Масштаб
Лист 1	Листов 1	

См. чертеж.

САНТЕХПРОЕКТ

Серия 4.903-14 Выпуск IV

00 20И

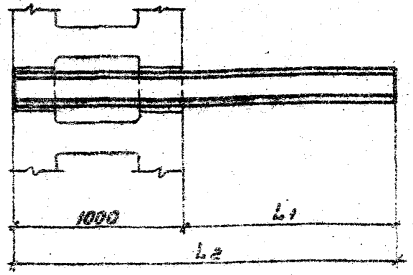

Обозначение	L1, мм	L2, мм	Материал	Масса, кг
К02.00	500	1500	Швеллер 10 ГОСТ 8240-72 Вст3кп2 ГОСТ 380-71*	12,9
—01	500	1500	Швеллер 14 ГОСТ 8240-72 Вст3кп2 ГОСТ 380-71*	18,4
—02	700	1700	Швеллер 10 ГОСТ 8240-72 Вст3кп2 ГОСТ 380-71*	14,6
—03	700	1700	Швеллер 12 ГОСТ 8240-72 Вст3кп2 ГОСТ 380-71*	17,6
—04	700	1700	Швеллер 16 ГОСТ 8240-72 Вст3кп2 ГОСТ 380-71*	24,1
—05	900	1300	Швеллер 10 ГОСТ 8240-72 Вст3кп2 ГОСТ 380-71*	16,3
—06	900	1900	Швеллер 12 ГОСТ 8240-72 Вст3кп2 ГОСТ 380-71*	19,7
—07	900	1900	Швеллер 18 ГОСТ 8240-72 Вст3кп2 ГОСТ 380-71*	30,9
—08	1100	2100	Швеллер 10 ГОСТ 8240-72 Вст3кп2 ГОСТ 380-71*	18,0
—09	1100	2100	Швеллер 12 ГОСТ 8240-72 Вст3кп2 ГОСТ 380-71*	21,8
—10	1100	2100	Швеллер 18 ГОСТ 8240-72 Вст3кп2 ГОСТ 380-71*	34,2
—11	1300	2300	Швеллер 12 ГОСТ 8240-72 Вст3кп2 ГОСТ 380-71*	23,9
—12	1300	2300	Швеллер 14 ГОСТ 8240-72 Вст3кп2 ГОСТ 380-71*	28,2
—13	1300	2300	Швеллер 20 ГОСТ 8240-72 Вст3кп2 ГОСТ 380-71*	42,3

Изм.	Лист	N докум.	Подп.	Дата
Разраб.		Френкель		
Пров.		Юдович		
Т.контр.		Бабкин		
Гл.констр.		Отделенцлагер		
Н.контр.		Хахлова		
Утв.		Гин		

К.02.00

Крепление консоли к железобетонным колоннам.

Литер	Масса	Масштаб
Лист 1	Листов 1	

См. чертеж.

САНТЕХПРОЕКТ

Инв.N подл. | Подпись и дата | Взам.инв.N | Инв.N дубл. | Подпись и дата | Инв.N подл. | Подпись и дата

К03.00

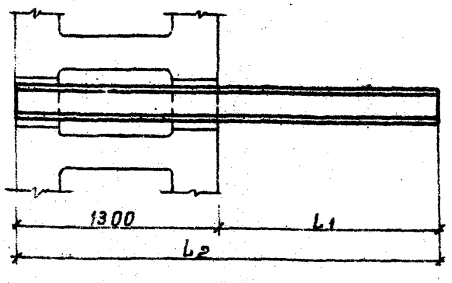

Обозначение	L1, мм	L2, мм	Материал	Масса, кг
К.03.00	500	1800	Швеллер 10 ГОСТ 8240-72 / Вст3кп2 ГОСТ 380-71*	15,4
–01	500	1800	Швеллер 14 ГОСТ 8240-72 / Вст3кп2 ГОСТ 380-71*	22,1
–02	700	2000	Швеллер 10 ГОСТ 8240-72 / Вст3кп2 ГОСТ 380-71*	17,2
–03	700	2000	Швеллер 12 ГОСТ 8240-72 / Вст3кп2 ГОСТ 380-71*	20,8
–04	700	2000	Швеллер 16 ГОСТ 8240-72 / Вст3кп2 ГОСТ 380-71*	28,4
–05	900	2200	Швеллер 10 ГОСТ 8240-72 / Вст3кп2 ГОСТ 380-71*	18,9
–06	900	2200	Швеллер 12 ГОСТ 8240-72 / Вст3кп2 ГОСТ 380-71*	22,8
–07	900	2200	Швеллер 18 ГОСТ 8240-72 / Вст3кп2 ГОСТ 380-71*	35,8
–08	1100	2400	Швеллер 10 ГОСТ 8240-72 / Вст3кп2 ГОСТ 380-71*	20,6
–09	1100	2400	Швеллер 12 ГОСТ 8240-72 / Вст3кп2 ГОСТ 380-71*	24,9
–10	1100	2400	Швеллер 18 ГОСТ 8240-72 / Вст3кп2 ГОСТ 380-71*	39,1
–11	1300	2600	Швеллер 12 ГОСТ 8240-72 / Вст3кп2 ГОСТ 380-71*	28,0
–12	1300	2600	Швеллер 14 ГОСТ 8240-72 / Вст3кп2 ГОСТ 380-71*	33,2
–13	1300	2600	Швеллер 20 ГОСТ 8240-72 / Вст3кп2 ГОСТ 380-71*	49,6

Инв.№ подл. | Подпись и дата | Взам.инв.№ | Инв.№ дубл. | Подпись и дата

Изм.	Лист	N докум.	Подп.	Дата
Разраб.		Френкель		
Провер.		Юдович		
Т.контр.		Бабкин		
Гл.констр.		Гольденшлюгер		
Н.контр.		Хахлова		
Утв.		Гин		

К.03.00

Крепление консоли к железобетонным колоннам.

Литер	Масса	Масштаб
Лист 1	Листов 1	

См. чертеж

САНТЕХПРОЕКТ

К05.00 ÷ К05.00-01 ÷ К05.00-17

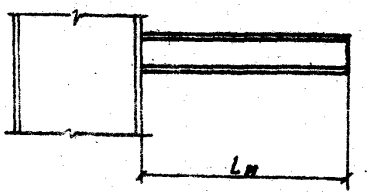

Обозначение	Lн, мм	Материал	Масса, кг
К05.00	350	Швеллер 10 ГОСТ 8240-72 / Вст3кп2 ГОСТ 380-71*	3,0
–01	500	Швеллер 12 ГОСТ 8240-72 / Вст3кп2 ГОСТ 380-71*	4,3
–02	500	Швеллер 10 ГОСТ 8240-72 / Вст3кп2 ГОСТ 380-71*	5,2
–03	700	Швеллер 12 ГОСТ 8240-72 / Вст3кп2 ГОСТ 380-71*	6,0
–04	700	Швеллер 14 ГОСТ 8240-72 / Вст3кп2 ГОСТ 380-71*	7,3
–05	700	Швеллер 12 ГОСТ 8240-72 / Вст3кп2 ГОСТ 380-71*	8,6
–06	900	Швеллер 14 ГОСТ 8240-72 / Вст3кп2 ГОСТ 380-71*	9,4
–07	900	Швеллер 16 ГОСТ 8240-72 / Вст3кп2 ГОСТ 380-71*	11,1
–08	900	Швеллер 22 ГОСТ 8240-72 / Вст3кп2 ГОСТ 380-71*	12,8
–09	900	Швеллер 12 ГОСТ 8240-72 / Вст3кп2 ГОСТ 380-71*	18,9
–10	1000	Швеллер 14 ГОСТ 8240-72 / Вст3кп2 ГОСТ 380-71*	10,4
–11	1000	Швеллер 18 ГОСТ 8240-72 / Вст3кп2 ГОСТ 380-71*	12,3
–12	1000	Швеллер 24 ГОСТ 8240-72 / Вст3кп2 ГОСТ 380-71*	16,3
–13	1000	Швеллер 12 ГОСТ 8240-72 / Вст3кп2 ГОСТ 380-71*	24,0
–14	1300	Швеллер 16 ГОСТ 8240-72 / Вст3кп2 ГОСТ 380-71*	13,5
–15	1300	Швеллер 20 ГОСТ 8240-72 / Вст3кп2 ГОСТ 380-71*	18,5
–16	1300	Швеллер 27 ГОСТ 8240-72 / Вст3кп2 ГОСТ 380-71*	24
–17	1300	Швеллер	36

Инв.№ подл. | Подпись и дата | Взам.инв.№ | Инв.№ дубл. | Подпись и дата

Изм.	Лист	N докум.	Подп.	Дата
Разраб.		Френкель		
Провер.		Юдович		
Т.контр.		Бабкин		
Гл.констр.		Гольденшлюгер		
Н.контр.		Хахлова		
Утв.		Гин		

К.05.00

Крепление консоли к железобетонным колоннам.

Литер	Масса	Масшт.
Лист 1	Листов 1	

См. чертеж

САНТЕХПРОЕКТ

К.04.00

Серия 4.903-14 Выпуск IV

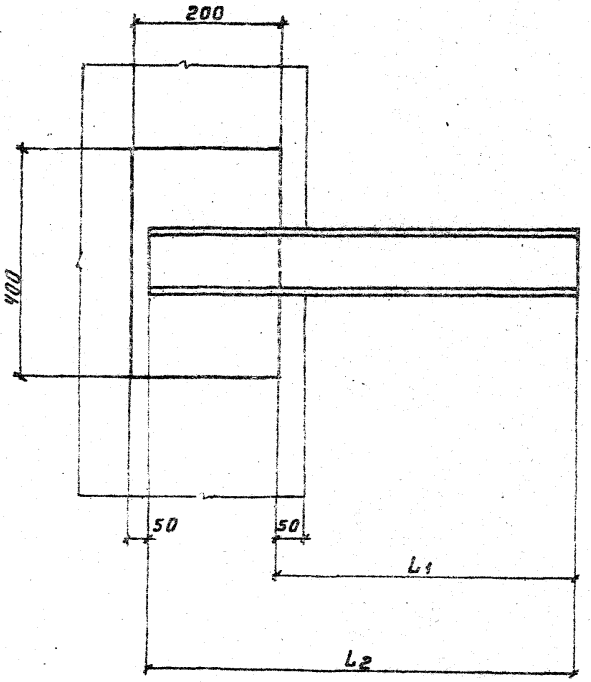

Обозначение	L_1, мм	L_2, мм	Материал	Масса, кг
К.04.00	350	500	Швеллер $\frac{10\ ГОСТ\ 8240-72}{ВСт3\ кп2\ ГОСТ\ 380-71*}$	4,3
— 01	500	650		5,6
— 02	700	850		7,3
— 03	900	1050		9,0
— 04	1100	1250		10,8
— 05	1100	1250	Швеллер $\frac{12\ ГОСТ\ 8240-72}{ВСт3\ кп2\ ГОСТ\ 380-71*}$	13
— 06	1300	1450	Швеллер $\frac{10\ ГОСТ\ 8240-72}{ВСт3\ кп2\ ГОСТ\ 380-71*}$	12,5
— 07	1300	1450	Швеллер $\frac{12\ ГОСТ\ 8240-72}{ВСт3\ кп2\ ГОСТ\ 380-71*}$	15,1

Изм	Лист	N докум	Подпись	Дата
Разраб.		Муликова		
Пров.		Юдович		
Т.контр.		Бабкин		
Гл.констр.		Гольденшлюкер		
Н.контр.		Хохлова		
Утв.		Гин		

К.04.00

Консоли
Крепление к железобетонным колоннам.

Литер	Масса	Масштаб

Лист 1 | Листов 1

См. чертеж

САНТЕХПРОЕКТ

Инв. N док. | Подпись и дата | Взам. инв. N | Инв. N дубл. | Подпись и дата

Серия 4.903-14 Выпуск IV

К.07.00

Форм.	Зона	Поз.	Обозначение	Наименование	Кол.	Прим.
				Документация		
			К.07.00.СБ	Сборочный чертеж		
				Детали		
		1	К.07.01	Двутавр	1	
		2	К.07.02	Лист	1	
		3	К.07.03	Ребро	1	
			К.08.00.СБ	Сборочный чертеж		
				Детали		
		1	К.08.01	Двутавр	1	
		2	К.07.02	Лист	1	
		3	К.08.02	Ребро	1	
			К.09.00 СБ	Сборочный чертеж		
				Детали	1	
		1	К.09.01	Двутавр	1	
		2	К.09.02	Лист	1	
		3	К.08.02	Ребро		

Подп. и дата | Инв. N дубл. | Взам. инв. N | Подпись и дата | Инв. N докум.

К.07.00 ÷ К.10.00

Изм.	Лист	N докум.	Подп.	Дата
Разраб.	Муликова			
Провер.	Юдович			
Т.контр.	Бабкин			
Гл.констр.	Гольденшлюгер			
Н.контр.	Хохлова			
Утв.	Гольденшлюгер			

Неподвижная опора. Спецификация.

Литер	Масса	Масшт.

Лист 1 | Листов 3

САНТЕХПРОЕКТ

Серия 4.903-14 Выпуск IV

К.07.00

Форм.	Зона	Поз.	Обозначение	Наименование	Кол.	Прим.
			К.10.00.СБ	Сборочный чертеж		
				Детали		
		1	К.10.01	Двутавр	1	
		2	К.10.02	Лист	1	
		3	К.10.03	Ребро	1	

Подпись и дата | Инв. N дубл. | Взам. инв. N | Подпись и дата | Инв. N докум.

Изм.	Лист	N докум.	Подпись	Дата

К.07.00 ÷ К.10.00

Лист 2

Серия 4.903-14 Выпуск IV

К.07.00 СБ

Обозначение	Размеры в мм				Масса, кг
	L	H (сечение I)	B	S	
К.07.00 СБ	700	120	120	8	
К.08.00 СБ	700	140	120	8	
К.09.00 СБ	900	140	120	8	
К.10.00 СБ	1100	160	120	8	

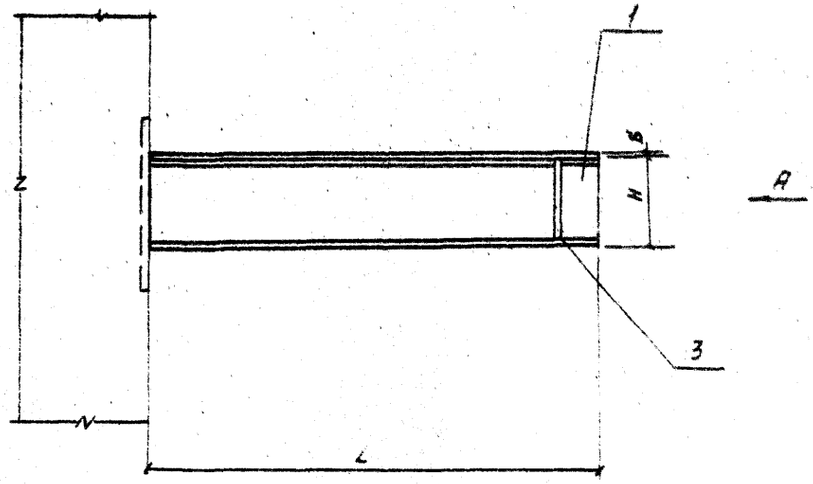

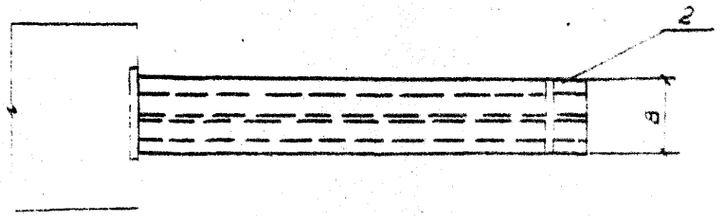

Вид А

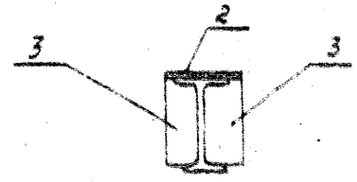

Крепление к двутавровой металлической колонне по узлу 5

Изм	Лист	№ докум.	Подп.	Дата
Разраб.		Юдович		
Пров.		Муликова		
Т. контр.		Бабкин		
Гл. констр.		Гольденшлюкер		
Н. контр.		Хохлова		
Утв.		Гин		

К.07.00 СБ – К.10.00 СБ

Крепление к металлическим и ж.-б. колоннам неподвижной опоры. Сборочный чертеж

Литер	Масса	Масштаб

Лист 3 Листов 3

ГАНТЕХПРОЕКТ

Инв. № докум. | Подп. и дата | Взам. инв. № | Инв. № дубл. | Подп. и дата

Серия 4.903-14 Выпуск IV

К06.00

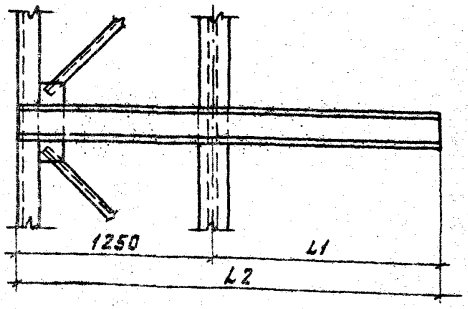

Обозначение	L1, мм	L2, мм	Материал	Масса, кг
К06.00–	350	1600	Швеллер 10 ГОСТ 8240-72 / Вст3кп2 ГОСТ 380-71*	14,6
–01	500	1750		15,9
–02	700	1950		17,6
–03	700	1750	Швеллер 12 ГОСТ 8240-72 / Вст3кп2 ГОСТ 380-71*	21,3
–04	900	2150	Швеллер 10 ГОСТ 8240-72 / Вст3кп2 ГОСТ 380-71*	19,3
–05	900	2150	Швеллер 12 ГОСТ 8240-72 / Вст3кп2 ГОСТ 380-71*	23,4
–06	900	2150	Швеллер 18 ГОСТ 8240-72 / Вст3кп2 ГОСТ 380-71*	36,7
–07	1100	2350	Швеллер 10 ГОСТ 8240-72 / Вст3кп2 ГОСТ 380-71*	21,0
–08	1100	2350	Швеллер 12 ГОСТ 8240-72 / Вст3кп2 ГОСТ 380-71*	25,5
–09	1100	2350	Швеллер 14 ГОСТ 8240-72 / Вст3кп2 ГОСТ 380-71*	30,1
–10	1100	2350	Швеллер 16 ГОСТ 8240-72 / Вст3кп2 ГОСТ 380-71*	39,9
–11	1300	2550	Швеллер 10 ГОСТ 8240-72 / Вст3кп2 ГОСТ 380-71*	22,8
–12	1300	2550	Швеллер 12 ГОСТ 8240-72 / Вст3кп2 ГОСТ 380-71*	27,6
–13	1300	2550	Швеллер 16 ГОСТ 8240-72 / Вст3кп2 ГОСТ 380-71*	37,6
–14	1300	2550	Швеллер 18 ГОСТ 8240-72 / Вст3кп2 ГОСТ 380-71*	43,2

Инв.№ подл. | Подпись и дата | Взам.инв.№ | Инв.№ дубл. | Подпись и дата

Изм.	Лист	№ докум.	Подп.	Дата
Разраб.		Френкель		
Провер.		Юдович		
Т.контр.		Бабкин		
Гл.констр.		Сельденшлейер		
Н.контр.		Хохлова		
Утв.		Гин		

К06.00

Консоли
Крепление к металлическим колоннам.

Литер	Масса	Масштаб
Лист 1	Листов	

См. чертеж

САНТЕХПРОЕКТ

Серия 4.903-14 Выпуск IV

К21.00

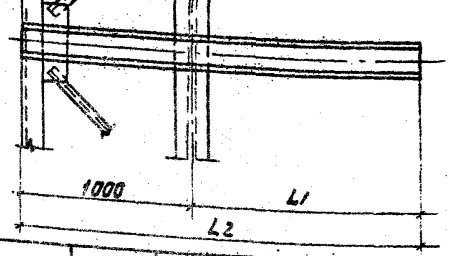

Обозначение	L1, мм	L2, мм	Материал	Масса, кг
К21.00–	350	1350	Швеллер 10 ГОСТ 8240-72 / Вст3кп2 ГОСТ 380-71*	12,8
–01	500	1500		14,2
–02	700	1700		15,9
–03	700	1700	Швеллер 12 ГОСТ 8240-72 / Вст3кп2 ГОСТ 380-71*	19,2
–04	900	1900	Швеллер 10 ГОСТ 8240-72 / Вст3кп2 ГОСТ 380-71*	17,6
–05	900	1900	Швеллер 12 ГОСТ 8240-72 / Вст3кп2 ГОСТ 380-71*	21,3
–06	900	1900	Швеллер 18 ГОСТ 8240-72 / Вст3кп2 ГОСТ 380-71*	33,4
–07	1100	2100	Швеллер 10 ГОСТ 8240-72 / Вст3кп2 ГОСТ 380-71*	19,3
–08	1100	2100	Швеллер 12 ГОСТ 8240-72 / Вст3кп2 ГОСТ 380-71*	23,4
–09	1100	2100	Швеллер 14 ГОСТ 8240-72 / Вст3кп2 ГОСТ 380-71*	27,7
–10	1100	2100	Швеллер 20 ГОСТ 8240-72 / Вст3кп2 ГОСТ 380-71*	11,4
–11	1300	2300	Швеллер 10 ГОСТ 8240-72 / Вст3кп2 ГОСТ 380-71*	21,0
–12	1300	2300	Швеллер 14 ГОСТ 8240-72 / Вст3кп2 ГОСТ 380-71*	30,1
–13	1300	2300	Швеллер 16 ГОСТ 8240-72 / Вст3кп2 ГОСТ 380-71*	34,8
–14	1300	2300	Швеллер 20 ГОСТ 8240-72 / Вст3кп2 ГОСТ 380-71*	45,1

Инв.№ подл. | Подпись и дата | Взам.инв.№ | Инв.№ дубл. | Подпись и дата

Изм.	Лист	№ докум.	Подпись	Дата
Разраб.		Френкель		
Провер.		Юдович		
Т.контр.		Бабкин		
Гл.констр.		Сельденшлейер		
Н.контр.		Хохлова		
Утв.		Гин		

К.21.00

Консоли
Крепление к металлическим колоннам.

Литер	Масса	Масштаб
Лист 1	Листов 1	

См. чертеж

САНТЕХПРОЕКТ

Серия 4.903-14 Выпуск IV

К.07.01; К.08.01; К.09.01; К.10.01; КР02.04 ÷ КР02.10

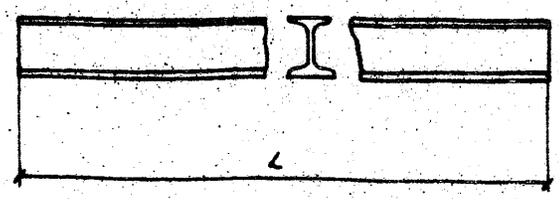

N поз.	Обозначение	L, мм	Наименование	Масса, кг
1	К.07.01	700	Двутавр 12 ГОСТ 8239-72 / ВСТ3кп2 ГОСТ 380-71*	7,26
1	К.08.01	700	Двутавр 14 ГОСТ 8239-72 / ВСТ3кп2 ГОСТ 380-71*	8.6
1	К.09.01	900	Двутавр 14 ГОСТ 8239-72 / ВСТ3кп2 ГОСТ 380-71*	11.1
1	К.10.01	1100	Двутавр 16 ГОСТ 8239-72 / ВСТ3кп2 ГОСТ 380-71*	11.44
1	КР02.03	900	Двутавр 10 ГОСТ 8239-72 / ВСТ3кп2 ГОСТ 380-71*	7,74
1	КР02.04	900	Двутавр 12 ГОСТ 8239-72 / ВСТ3кп2 ГОСТ 380-71*	9.36
1	КР02.05	1100	Двутавр 10 ГОСТ 8239-72 / ВСТ3кп2 ГОСТ 380-71*	9.46
1	КР02.06	1100	Двутавр 12 ГОСТ 8239-72 / ВСТ3кп2 ГОСТ 380-71*	11.44
1	КР02.07	1300	Двутавр 10 ГОСТ 8239-72 / ВСТ3кп2 ГОСТ 380-71*	11,2
1	КР02.08	1300	Двутавр 12 ГОСТ 8239-72 / ВСТ3кп2 ГОСТ 380-71*	13.5
1	КР.02.09	1300	Двутавр 14 ГОСТ 8239-72 / ВСТ3кп2 ГОСТ 380-71*	16,0
1	КР02.10	1300	Двутавр 18 ГОСТ 8239-72 / ВСТ3кп2 ГОСТ 380-71*	21.2

Подп. и дата | Инв. № дубл. | Взам. инв. № | Подп. и дата | Инв. № докум.

К.07.01; К.08.01; К.09.01; К.10.01; КР02.04 ÷ КР02.10

Изм.	Лист	№ докум.	Подп.	Дата
Разраб.		Юдович		
Пров.		Муликова		
Т.контр.		Бабкин		
Н.контр.		Хохлова		
Утв.		Гольденшаюгер		

Детали

Литер | Масса | Масштаб

Лист 1 | Листов 1

См. таблицу

САНТЕХПРОЕКТ

Серия 4.903-14 Выпуск IV

К.07.02; К.09.02; К.10.02; КР02.11 ÷ КР02.17

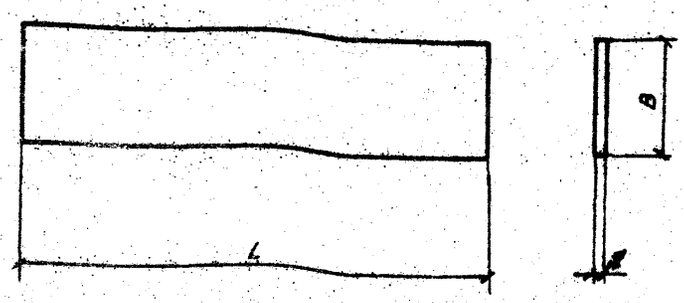

N поз.	Обозначение	L, мм	B, мм	S, мм	Наименование	Масса, кг
2	К.07.02	700	120	8	Лист 8 ГОСТ 103-76 / ВСТ3кп2 ГОСТ 380-71*	5,3
2	К09.02	900	120	8	Лист 8 ГОСТ 103-76 / ВСТ3кп2 ГОСТ 380-71*	6,8
2	К.10.02	1100	120	8		8,3
2	КР02.11	900	150	8	Лист 8 ГОСТ 103-76 / ВСТ3кп2 ГОСТ 380-71*	8,5
2	КР02.17	1300	250	10	Лист 10 ГОСТ 82-70 / ВСТ3кп2 ГОСТ 380-71*	26,4
2	КР02.12	1100	150	8	Лист 8 ГОСТ 103-76 / ВСТ3кп2 ГОСТ 380-71*	10,3
2	КР02.13	1100	150	10	Лист 10 ГОСТ 103-76 / ВСТ3кп2 ГОСТ 380-71*	13,0
2	КР02.14	1100	250	10	Лист 10 ГОСТ 82-70 / ВСТ3кп2 ГОСТ 380-71*	21,6
2	КР02.15	1300	150	8	Лист 8 ГОСТ 103-76 / ВСТ3кп2 ГОСТ 380-71*	12,1
2	КР02.16	1300	200	10	Лист 10 ГОСТ 103-76 / ВСТ3кп2 ГОСТ 380-71*	20,4

Подп. и дата | Инв. № дубл. | Взам. инв. № | Подп. и дата | Инв. № докум.

К.07.02; К.09.02; К.10.02; КР02.11 ÷ КР02.17.

Изм.	Лист	№ докум.	Подп.	Дата
Разраб.		Юдович		
Пров.		Муликова		
Т.контр.		Бабкин		
Н.контр.		Хохлова		
Утв.		Гольденшаюгер		

Детали

Литер | Масса | Масштаб

Лист 1 | Листов 1

См. таблицу

САНТЕХПРОЕКТ

Серия 4.903-14 Выпуск IV

К.07.03

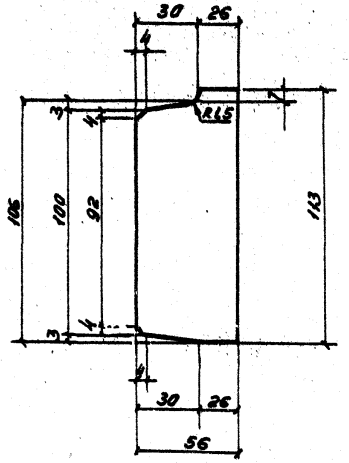

				К.07.03			
				Деталь	Литер	Масса	Масшт.
						0,46	
					Лист 1	Листов 1	
				Лист 8 ГОСТ 19903-74 / ВСт3кп2 ГОСТ 380-71*	САНТЕХПРОЕКТ		

Инв. № подл. | Подп. и дата | Взам. инв. № | Инв. № дубл. | Подп. и дата

Серия 4.903-14 Выпуск IV

К.08.02

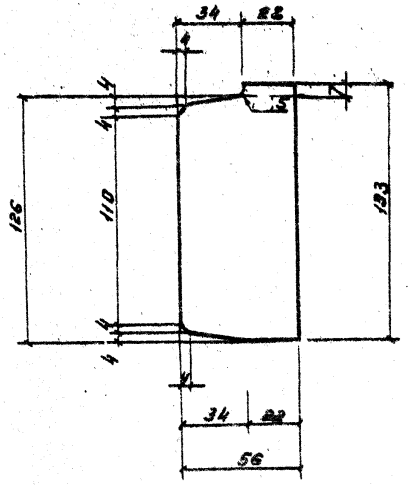

				К.08.02			
Изм.	Лист	№ докум.	Подп.	Дата	Деталь	Литер	Масса	Масшт.
Разраб.		Юдович					0,38	
Провер.		Муликова				Лист 1	Листов 1	
Т.контр.		Бабкин						
Н.контр.		Хохлова			Лист 8 ГОСТ 19903-74 / ВСт3кп2 ГОСТ 380-71*	САНТЕХПРОЕКТ		
Утв.		Гольденшлюгер						

Инв. № подл. | Подп. и дата | Взам. инв. № | Инв. № дубл. | Подп. и дата

КР02.18÷КР02.20

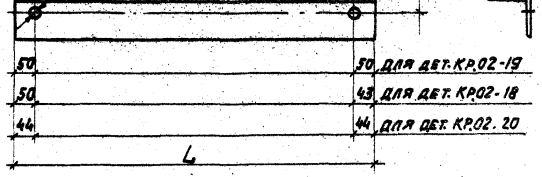

N поз.	Обозначение	L, мм	Наименование	Масса кг
5	КР.02.18	920	Уголок 63х5 ГОСТ 8509-72 / 8Ст3кп2 ГОСТ 380-71*	4,4
5	КР.02.19	1160		5,6
5	КР.02.20	1480		7,1

Взам. инв. № | Инв. № дубл. | Подпись и дата | Инв. № подл. | Подпись и дата

Изм.	Лист	N докум.	Подпись	Дата
Разраб.	Муликова			
Провер.	Юдовину			
Т. контр.	Бабкин			
Н. контр.	Хахлова			
Утв.	Ольденшлюгер			

КР.02.18, КР.02.19, КР.02.20

Детали

Литер	Масса	Масшт.

Лист 1 | Листов 1

Уголок 63х5 ГОСТ 8509-72 / 8Ст3кп2 ГОСТ 380-71*

САНТЕХПРОЕКТ

К.10.03

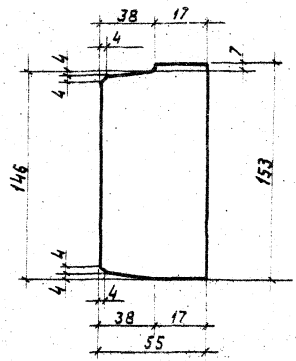

Взам. инв. № | Инв. № дубл. | Подпись и дата | Инв. № подл. | Подпись и дата

Изм.	Лист	N докум.	Подпись	Дата
Разраб.	Муликова			
Провер.	Юдовину			
Т. контр.	Бабкин			
Н. контр.	Хахлова			
Утв.	Ольденшлюгер			

К.10.03

Деталь

Литер	Масса	Масшт.
	0,5	

Лист 1 | Листов 1

Лист 8 ГОСТ 19903-74 / 8Ст3кп2 ГОСТ 380-71*

САНТЕХПРОЕКТ

Серия 4.903-14 Выпуск IV

КР02.22

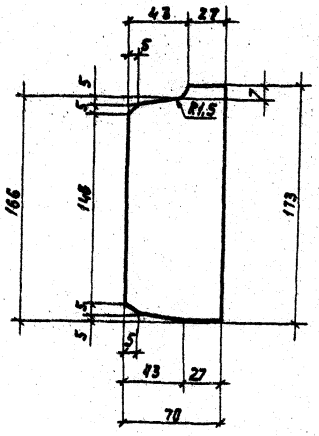

Изм.	Лист	№ докум.	Подпись	Дата
Разраб.		Дольников		
Провер.		Юдович		
Т.контр.		Бабкин		
Н.контр.		Хохлова		
Утв.		Гольденшлюгер		

КР.02.22

Деталь

Литер.	Масса	Масшт.
	0,73	

Лист 1 Листов 1

Лист 10 ГОСТ 19903-74 / Ст3кп В ГОСТ 380-71*

САНТЕХПРОЕКТ

Инв. № подл. | Подпись и дата | Взам. инв. № | Инв. № дубл. | Подпись и дата

Серия 4.903-14 Выпуск IV

КР02.21

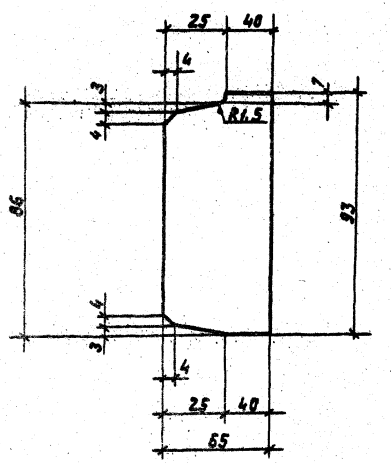

Изм.	Лист	№ докум.	Подп.	Дата
Разраб.		Дольников		
Провер.		Юдович		
Т.контр.		Бабкин		
Н.конт.		Хохлова		
Утв.		Гольденшлюгер		

КР.02.21

Деталь

Литер.	Масса	Масшт.
	0,4	

Лист 1 Листов 1

Лист 8 ГОСТ 19903-74 / Ст3кп 6 ГОСТ 380-71*

САНТЕХПРОЕКТ

Инв. № подл. | Подпись и дата | Взам. инв. № | Инв. № дубл. | Подпись и дата

КР.02.00

Формат	Зона	Поз.	Обозначение	Наименование	Кол.	Прим.
				Документация		
			КР.02.00 СБ	Сборочный чертеж		
				Детали		
		3	КР.02.01	Косынка	1	
		4	КР.02.02	Косынка	1	
				Стандартные изделия		
		7		Болт М12х70 ГОСТ 7798-70*	2	
		8		Гайка М12 ГОСТ 5915-70	2	
		9		Шайба ф14 ГОСТ 11371-68	1	
				Переменные данные для исполнения		
				КР.02.00		
		1	КР.02.03	Двутавр	1	
		2	К.09.02	Лист	1	
		5	КР.02.18	Уголок	1	
		6	КР.02.21	Ребро	2	
				КР.02.00.01		
		1	КР.02.04	Двутавр	1	
		2	КР.02.11	Лист	1	
		5	КР.02.18	Уголок	1	
		6	К.07.03	Ребро	2	

Инв. № подл. | Подпись и дата | Взам. инв. № | Инв. № дубл. | Подпись и дата

Изм.	Лист	№ докум.	Подпись	Дата
Разраб.		Юдовин		
Провер.		Муликова		
Т. контр.		Бабкин		
Н. контр.		Хохлова		
Утв.		Гольденшлюгер		

КР.02.00

Крепление трубопроводов к металлической колонне. Спецификация.

Литер	Масса	Масшт.

Лист 1 Листов 4

САНТЕХПРОЕКТ

КР.02.00

Формат	Зона	Поз.	Обозначение	Наименование	Кол.	Прим.
				КР.02.00.02		
		1	КР.02.05	Двутавр	1	
		2	КР.02.12	Лист	1	
		5	КР.02.19	Уголок	1	
		6	КР.02.21	Ребро	2	
				КР.02.00.03		
		1	КР.02.06	Двутавр	1	
		2	КР.02.13	Лист	1	
		5	КР.02.19	Уголок	1	
		6	К.07.03	Ребро	2	
				КР.02.00.04		
		1	К.10.01	Двутавр	1	
		2	КР.02.14	Лист	1	
		5	КР.02.19	Уголок	1	
		6	К.10.03	Ребро	2	
				КР.02.00.05		
		1	КР.02.07	Двутавр	1	
		2	КР.02.15	Лист	1	
		5	КР.02.20	Уголок	1	
		6	КР.02.21	Ребро	2	
				КР.02.00.06		
		1	КР.02.08	Двутавр	1	
		2	КР.02.15	Лист	1	
		5	КР.02.20	Уголок	1	
		6	К.07.03	Ребро	2	

Инв. № подл. | Подпись и дата | Взам. инв. № | Инв. № дубл. | Подпись и дата

Изм.	Лист	№ докум.	Подпись	Дата

КР.02.00

Лист 2

Формат	Зона	Поз.	Обозначение	Наименование	Кол.	Прим.
				КР.02. 00. 07		
		1	КР.02. 09	Двутавр	1	
		2	КР.02. 16	Лист	1	
		5	КР.02. 20	Уголок	1	
		6	КВ. 02	Ребро	2	
				КР.02. 00. 08		
		1	КР.02-10	Двутавр	1	
		2	КР.02. 17	Лист	1	
		5	КР.02. 20	Уголок	1	
		6	КР.02. 22	Ребро	2	

Инв. № подл. | Подпись и дата | Взам. инв. № | Инв. № дубл. | Подпись и дата

Изм. Лист № докум. Подп. Дата

КР.02.00

Лист 3

Инв. № подл. | Подпись и дата | Взам. инв. № | Инв. № дубл. | Подпись и дата

Изм. Лист № докум. Подпись Дата

Лист

КР02.00С6

Серия 4.903-14. Выпуск IV

Инв.№ подл. | Подпись и дата | Взам. инв.№ | Инв.№ дубл. | Подпись и дата

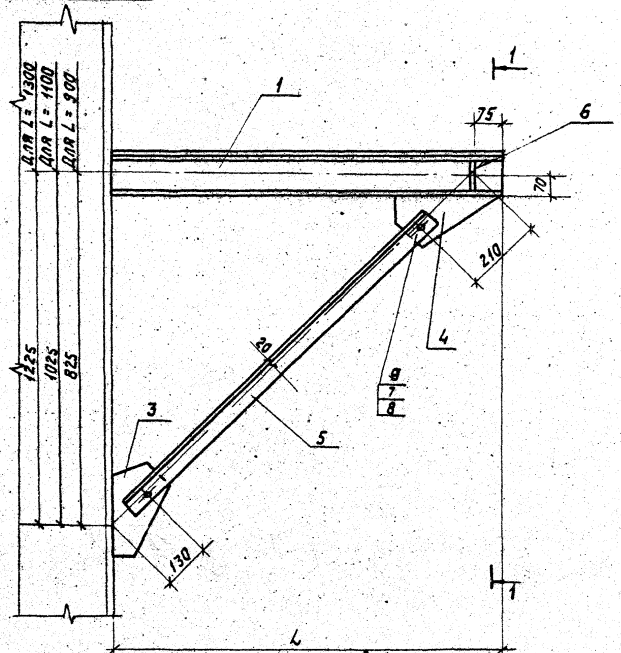

1-1

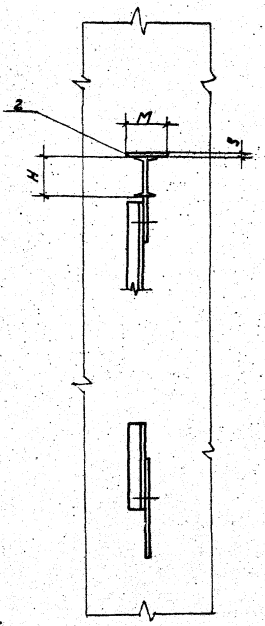

Обозначение	Размеры в мм				Масса, кг
	L	H	M	S	
КР.32.03	900	100	120	8	
-01	900	120	150	8	
-02	1100	100	150	8	
-03	1100	120	150	10	
-04	1100	160	250	10	
-05	1300	100	150	8	
-06	1300	120	150	8	
-07	1300	140	200	10	
-08	1300	190	250	10	

Изм. Лист	№ докум.	Подпись	Дата
Разраб.	Юдович		
Провер.	Мулихова		
Т.контр.	Бабкин		
Гл.констр.	Ольденшлягер		
Н.контр.	Хохлова		
Утв.	Гин		

КР02.00.С6

Крепление трубопроводов к металлической колонне. Сборочный чертеж.

Литер	Масса	Масштаб

Лист 4 | Листов 4

САНТЕХПРОЕКТ

Серия 4.903-14. Выпуск IV

КР.02.01

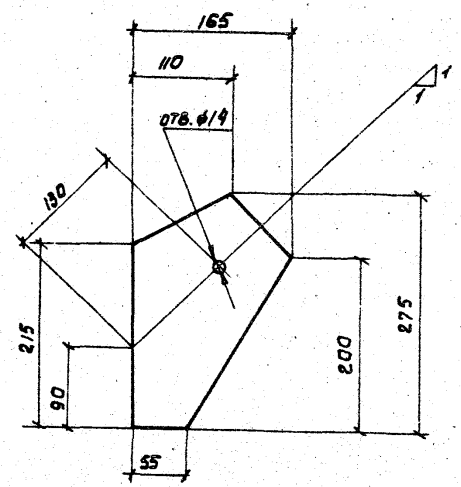

Изм.	Лист	№ докум.	Подпись	Дата
Разраб.		Юдович		
Пров.		Муликова		
Т.контр.		Бабкин		
Н.контр.		Хохлова		
Утв.		Гольденшлюгер		

КР.02.01.

Деталь

Литер	Масса	Масштаб
	1,5	

Лист 1 Листов 1

Лист 6 ГОСТ 19903-74 / ВСт3кп2 ГОСТ 380-71*

САНТЕХПРОЕКТ

Инв.№ дубл. | Подпись и дата | Взам. инв.№ | Инв.№ подл. | Подпись и дата

КР.02.02

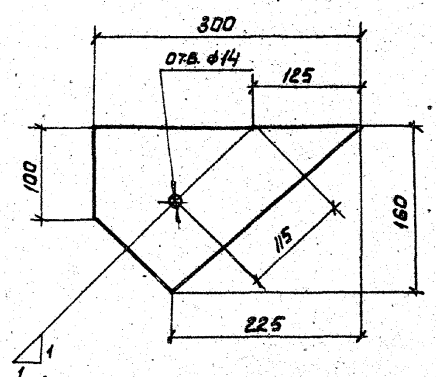

Изм.	Лист	№ докум.	Подпись	Дата
Разраб.		Юдович		
Пров.		Муликова		
Т.контр.		Бабкин		
Н.контр.		Хохлова		
Утв.		Гольденшлюгер		

КР.02.02

Деталь

Литер	Масса	Масштаб
	1,6	

Лист 1 Листов 1

Лист 6 ГОСТ 19903-77 / ВСт3кп2 ГОСТ 380-71*

САНТЕХПРОЕКТ

Инв.№ дубл. | Подпись и дата | Взам. инв.№ | Инв.№ подл. | Подпись и дата

Серия 4.903-14 Выпуск IV

К20.00

Формат	Зона	Поз.	Обозначение	Наименование	Кол.	Прим.
				Документация		
			К20.00.СБ	Сборочный чертеж		
				Переменные данные для исполнения		
				К20.00		
		1	К20.01	Двутавр	1	
		2	К20.02	Лист	1	
				К20.00.01		
		1	К20.03	Двутавр	1	
		2	К20.04	Лист	1	
				К20.00.02		
		1	К20.05	Двутавр	1	
		2	К20.06	Лист	1	
				К20.00.03		
		1	К20.07	Двутавр	1	
		2	К20.08	Лист	1	
				К20.00.04		
		1	К20.09	Двутавр	1	
		2	К20.10	Лист	1	

Инв.№ подл. | Подпись и дата | Взам. инв.№ | Инв.№ дубл. | Подпись и дата

Изм.	Лист	№ докум.	Подп.	Дата
Разраб.		Юдович		
Провер.		Куликова		
Т.контр.		Бабкин		
Н.контр.		Хохлова		
ГИП		Гольденшлюгер		

К20.00

Крепление трубопроводов к металлической колонне. Неподвижная опора. Спецификация.

Литер	Масса	Масшт.
Лист 1	Листов 3	

САНТЕХПРОЕКТ

Серия 4.903-14 Выпуск IV

К20.00

Формат	Зона	Поз.	Обозначение	Наименование	Кол.	Прим.
				К20.00.05		
		1	К20.11	Двутавр	1	
		2	К20.12	Лист	1	
				К20.00.06		
		1	К20.13	Двутавр	1	
		2	К20.14	Лист	1	
				К20.00.07		
		1	К20.15	Двутавр	1	
		2	К20.16	Лист	1	
				К20.00.08		
		1	К20.17	Двутавр.	1	
		2	К20.18	Лист	1	
				К20.00.09		
		1	К20.19	Двутавр	1	
		2	К20.20	Лист	1	
				К20.00.10		
		1	К20.21	Двутавр	1	
		2	К20.22	Лист	1	
				К20.00.11		
		1	К20.23	Двутавр	1	
		2	К20.24	Лист	1	

Инв.№ подл. | Подпись и дата | Взам. инв.№ | Инв.№ дубл. | Подпись и дата

Изм. | Лист | № докум. | Подп. | Дата

К20.00

Лист 2

К.20.00.СБ

Выпуск IV

Серия 4. 903-14.

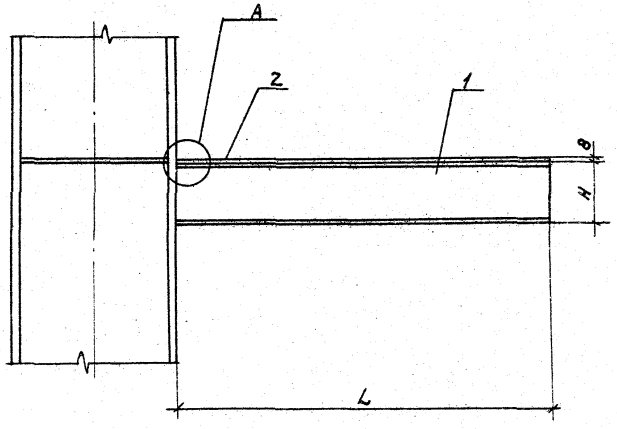

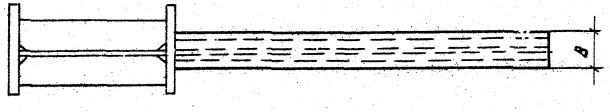

Обозначение	Размеры, в мм			Масса, кг
	L	H	B	
К 20. 00. СБ	350	100	80	4,8
-01	500	100	80	7,0
-02	500	100	100	9,7
-03	700	100	80	9,8
-04	700	120	150	11,0
-05	700	140	150	12,3
-06	900	100	100	13,7
-07	900	120	150	18,4
-08	900	160	150	21,7
-09	1100	100	150	20,5
-10	1100	140	150	24,5
-11	1100	180	200	32,7

Узел А

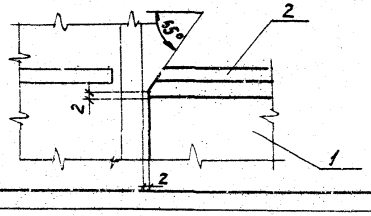

Изм.	Лист	№ докум.	Подпись	Дата
Разраб.		Юдович		
Провер.		Муликова		
Г. контр.		Бабкин		
Г. констр.		Гольденштюгер		
Н. контр.		Хохлова		
Утв.		Гин		

К.20.00.СБ

Крепление трубопроводов к металлической колонне. Неподвижная опора. Сборочный чертеж.

Литер	Масса	Масшт.

Лист 3 | Листов 3

САНТЕХПРОЕКТ

Инв. № докум. | Подпись и дата | Взам. инв. № | Инв. № дубл. | Подпись и дата

К20.02; -04; -06; -08; -10; -12; -14; -16; -18; -20; -22; -24

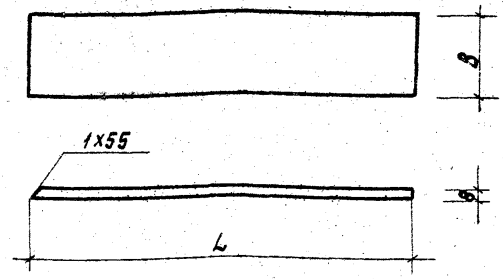

N поз.	Обозначение	L,мм	B,мм	Наименование	Масса, кг
2	К20.02	350	80	Лист 8 ГОСТ 103-76 / Ст3кп2 ГОСТ 380-71*	1,8
2	К20.04	500	80	Лист 8 ГОСТ 103-76 / Ст3кп2 ГОСТ 380-71*	2,7
2	К20.06	500	100	Лист 8 ГОСТ 103-76 / Ст3кп2 ГОСТ 380-71*	3,7
2	К20.08	700	80	Лист 8 ГОСТ 103-76 / Ст3кп2 ГОСТ 380-71*	3,8
2	К20.10 К20.12	700	150	Лист 8 ГОСТ 103-76 / Ст3кп2 ГОСТ 380-71*	3,7
2	К20.14	900	100	Лист 8 ГОСТ 103-76 / Ст3кп2 ГОСТ 380-71*	6,0
2	К20.16 К20.18	900	150	Лист 8 ГОСТ 103-76 / Ст3кп2 ГОСТ 380-71*	9,0
2	К20.20 К20.22	1100	150	Лист 8 ГОСТ 103-76 / Ст3кп2 ГОСТ 380-71*	11,0
2	К20.24	1100	200	Лист 8 ГОСТ 103-76 / Ст3кп2 ГОСТ 380-71*	14,7

Изм. Лист № докум. Подпись Дата
Разраб. Юдович
Провер. Муликова
Т.контр. Бабкин
Н.контр. Хахлова
Утв. Ольденшлюгер

Детали

Литер | Масса | Масшт.
Лист 1 | Листов 1

См. таблицу

САНТЕХПРОЕКТ

Инв.№ подл. | Подпись и дата | Взам.инв.№ | Инв.№ дубл. | Подпись и дата

К20.01; -03; -05; -07; -09; -11; -13; -15; -17; -19; -21; -23

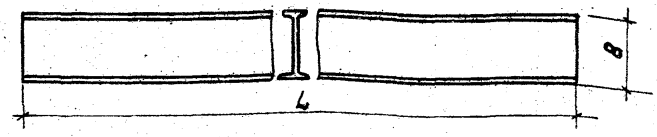

N поз.	Обозначение	L,мм	B,мм	Наименование	Масса, кг
1	К20.01	350	100	Двутавр 10 ГОСТ 8239-72 / Ст3кп2 ГОСТ 380-71*	3,2
1	К20.03 К20.05	500	100	Двутавр 10 ГОСТ 8239-72 / Ст3кп2 ГОСТ 380-71*	4,7
1	К20.07	700	100	Двутавр 10 ГОСТ 8239-72 / Ст3кп2 ГОСТ 380-71*	6,6
1	К20.09	700	120	Двутавр 12 ГОСТ 8239-72 / Ст3кп2 ГОСТ 380-71*	8,0
1	К20.11	700	140	Двутавр 14 ГОСТ 8239-72 / Ст3кп2 ГОСТ 380-71*	9,6
1	К20.13	900	100	Двутавр 10 ГОСТ 8239-72 / Ст3кп2 ГОСТ 380-71*	8,5
1	К20.15	900	120	Двутавр 12 ГОСТ 8239-72 / Ст3кп2 ГОСТ 380-71*	10,3
1	К20.17	900	160	Двутавр 16 ГОСТ 8239-72 / Ст3кп2 ГОСТ 380-71*	14,3
1	К20.19	1100	100	Двутавр 10 ГОСТ 8239-72 / Ст3кп2 ГОСТ 380-71*	10,4
1	К20.21	1100	140	Двутавр 14 ГОСТ 8239-72 / Ст3кп2 ГОСТ 380-71*	15,1
1	К20.23	1100	180	Двутавр 18 ГОСТ 8239-72 / Ст3кп2 ГОСТ 380-71*	20,0

Изм. Лист № докум. Подпись Дата
Разраб. Юдович
Провер. Муликова
Т.контр. Бабкин
Н.контр. Хахлова
Утв. Ольденшлюгер

Детали

Литер | Масса | Масшт.
Лист 1 | Листов 1

См. таблицу

САНТЕХПРОЕКТ

Инв.№ подл. | Подпись и дата | Взам.инв.№ | Инв.№ дубл. | Подпись и дата

ПД.04.00

Серия 4.903-14. Выпуск IV

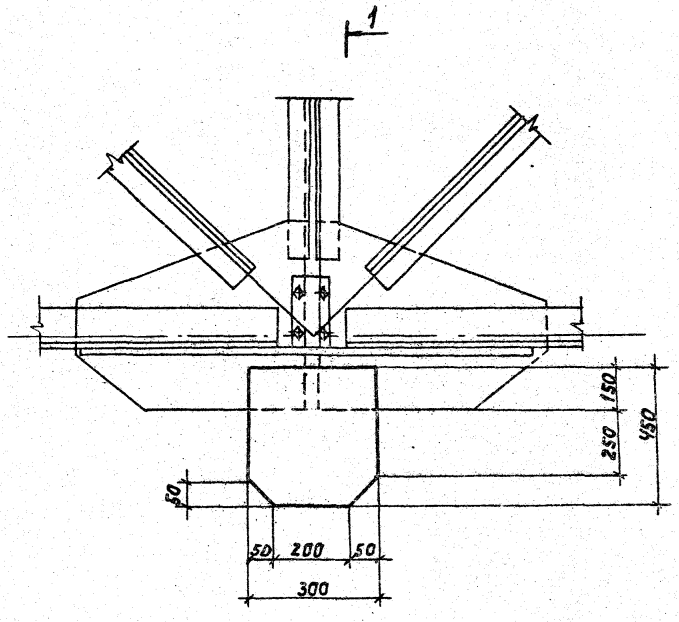

1 – 1

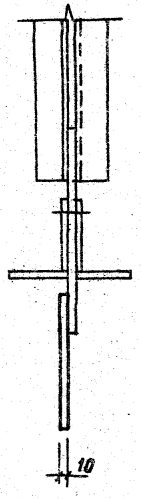

Инв.№подл. | Подпись и дата | Взам.инв.№ | Инв.№дубл. | Подпись и дата

Изм.	Лист	№ докум.	Подпись	Дата	ПД.04.00
Разраб.		Дольникова			Подвеска к металлическим фермам.
Провер.		Муликова			Литер: — Масса: 10,6 Масштаб: —
Т.контр.		Бабкин			Лист 1 Листов 1
Н.контр.		Охлова			Лист 10 ГОСТ 19903-74 / Ст3кп2 ГОСТ 380-71*
Утв.		Гин			САНТЕХПРОЕКТ

Серия 4.903-14 Выпуск IV

Б.01.00.СБ

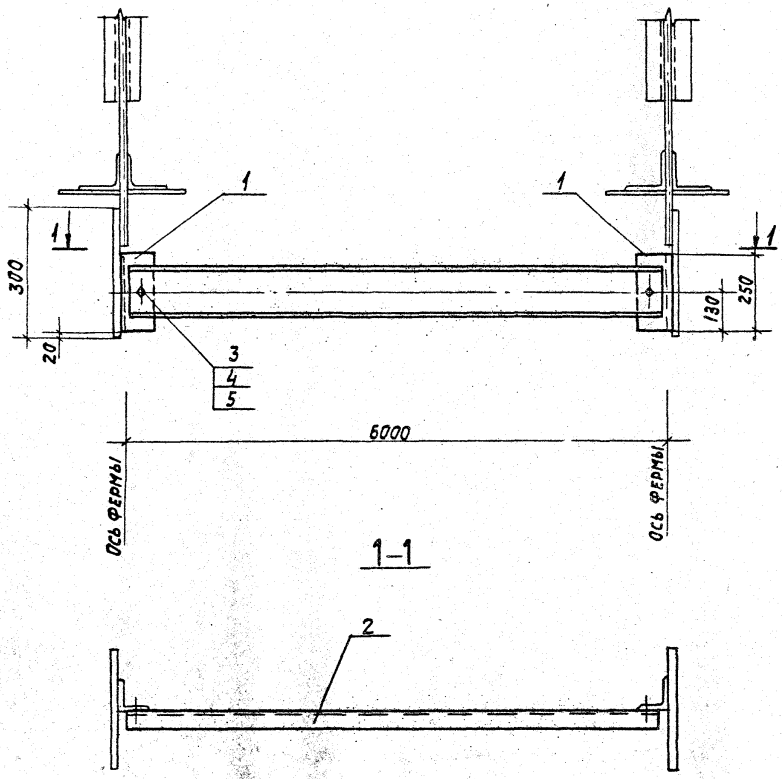

Фор.	Зона	Поз.	Обозначение	Наименование	Кол.	Примеч.
				Документация		
			Б.01.00	Сборочный чертеж		
				Детали		
		1	Б.01.01	Уголок	2	
				Стандартные изделия		
		3		Болт М12х70 ГОСТ 7798-70*	2	
		4		Гайка М12 ГОСТ 5915-70	2	
		5		Шайба ф14 ГОСТ 11371-68	2	
			Переменные данные для исполнений			
				Б.01.00		
		2	Б.01.02	Швеллер	1	
				Б.01.00-01		
		2	Б.01.03	Швеллер	1	
				Б.01.00-02		
		2	Б.01.04	Швеллер	1	

Инв.№ подл. | Подпись и дата | Взам. инв.№ | Инв.№ дубл. | Подпись и дата

Изм.	Лист	№ докум.	Подпись	Дата
Разраб.		Юдович		
Провер.		Куликова		
Т.контр.		Бабкин		
Гл.констр.		Ольденшлюгер		
Н.контр.		Хохлова		
Утв.		Гин		

Б.01.00.СБ

Перекидная балка между металлическими фермами. Сборочный чертеж. Спецификация.

Литер	Масса	Масштаб
Лист 1	Листов 1	

САНТЕХПРОЕКТ

Серия 4.903-14 Выпуск IV

601.02-03-04

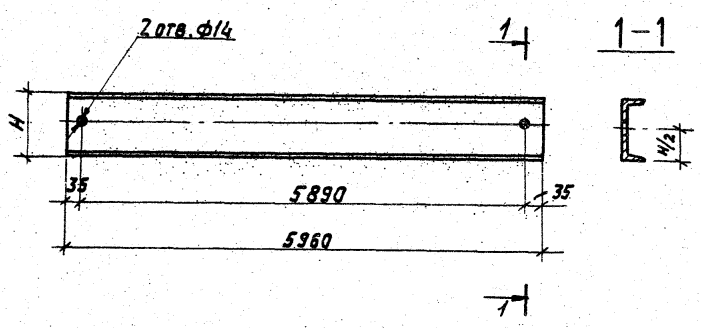

№ поз.	Обозначение	H (сечение С), мм	Наименование	Масса, кг
2	Б.01.02	180	Швеллер 18 ГОСТ 8240-72 / Вст3кп2 ГОСТ 380-71*	37,0
2	Б.01.03	200	Швеллер 20 ГОСТ 8240-72 / Вст3кп2 ГОСТ 380-71*	110,0
2	Б.01.04	240	Швеллер 24 ГОСТ 8240-72 / Вст3кп2 ГОСТ 380-71*	143,0

Б.01.02-03-04

Изм.	Лист	№ докум.	Подп.	Дата
Разраб.		Юдович		
Провер.		Муликова		
Т. контр.		Бабкин		
Н. контр.		Хохлова		
Утв.		Гольденшлюгер		

Детали

Литер	Масса	Масшт.
Лист 1	Листов 1	

См. таблицу

САНТЕХПРОЕКТ

Серия 4.903-14. Выпуск IV

601.01

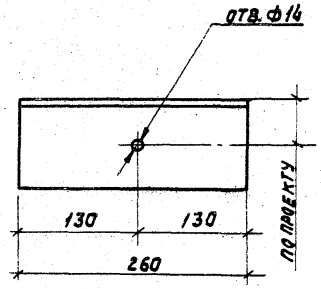

Б.01.01

Изм.	Лист	№ докум.	Подпись	Дата
Разраб.		Юдович		
Провер.		Муликова		
Т. контр.		Бабкин		
Н. контр.		Хохлова		
Утв.		Гольденшлюгер		

Деталь

Литер	Масса	Масшт.
	3,2	
Лист 1	Листов 1	

Уголок 100х8 ГОСТ 8509-72 / Вст3кп2 ГОСТ 380-71*

САНТЕХПРОЕКТ

Инв. № подл. | Подпись и дата | Взам. инв. № | Инв. № дубл. | Подпись и дата

Б.02.00.СБ

Серия 4.903-14 Выпуск IV

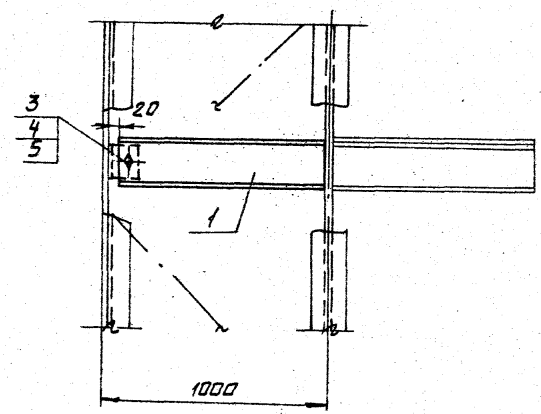

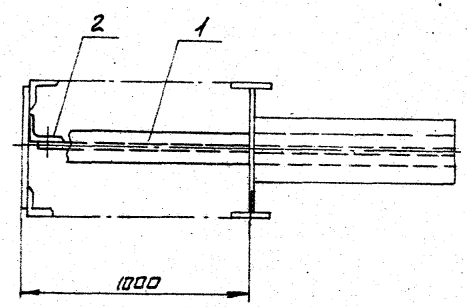

Формат	Зона	Позиц.	Обозначение	Наименование	Кол.	Прим.
				Документация		
			Б.02 00. СБ	Сборочный чертеж		
				Стандартные изделия		
		3		Болт М12×70; ГОСТ 7798-70*	1	
		4		Гайка М12; ГОСТ 5915-70	1	
		5		Шайба ф14; ГОСТ 6402-70	1	
				Переменные данные для исполнений		
				Б.02.00		
		1	Б.02.01	Двутавр	1	для К07.00
		2	Б.02.02	Уголок	1	
				Б.02.00-01		
		1	Б02.03	Двутавр	1	для К.09.00
		2	Б.02.02	Уголок	1	К09.00
				Б.02.00-02		
		1	Б.02.04	Двутавр	1	для К10.00 К12.00 К16.00
		2	Б.02.02	Уголок	1	
				Б.02.00-03		
		1	Б.02.05	Двутавр	1	для К13.00
		2	Б.02.06	Уголок	1	К17.00
				Б.02.00-04		
		1	Б.02.07	Двутавр	1	для К11.00
		2	Б.02.06	Уголок	1	
				Б.02.00-05		
		1	Б.02.08	Двутавр	1	для К14.00
		2	Б.02.09	Уголок	1	К18.00
				Б.02.00-06		
		1	Б.02.10	Двутавр	1	для К15.00
		2	Б.02.11	Уголок	1	К19.00

Б.02.00.СБ

Изм	Лист	№ докум.	Подпись	Дата
Разраб.		Юдович		
Пров.		Муликова		
Т.контр.		Бабкин		
Гл.констр.		Ольденшлюпер		
Н.контр.		Хохлова		
Утв.		Гин		

Балки.
Сборочный чертеж.
Спецификация.

Литер	Масса	Масштаб

Лист 1 Листов 1

САНТЕХПРОЕКТ

Инв. № подл. | Подпись и дата | Взам. инв. № | Инв. № дубл. | Подпись и дата

Серия 4.903-14 Выпуск IV

6.03.00.СБ

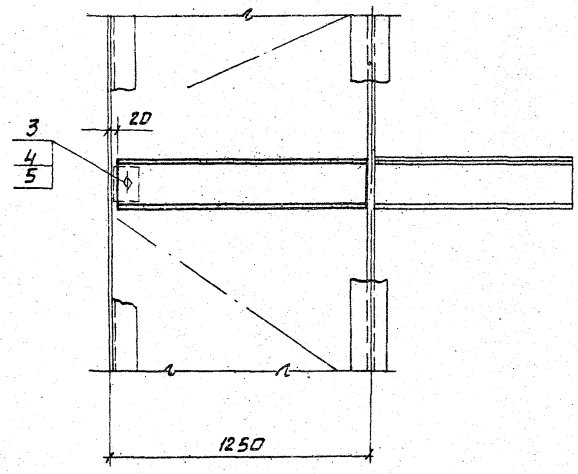

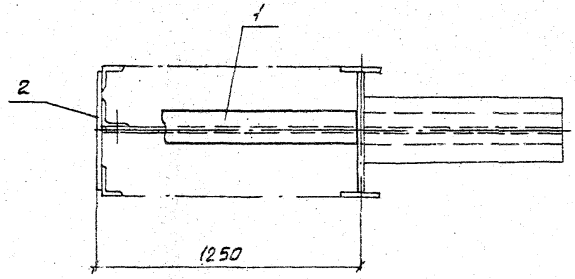

Формат	Зона	Позиц.	Обозначение	Наименование	Кол.	Прим.
				Документация		
			6.03.00.СБ	Сборочный чертеж		
				Стандартные изделия		
		3		Болт М12х70, ГОСТ 7798-70*	1	
		4		Гайка М12; ГОСТ 5915-70	1	
		5		Шайба ф14; ГОСТ 11371-68	1	
				Переменные данные для исполнений		
				6.03.00		
		1	6.03.01	Двутавр	1	Для Кр7.00
		2	6.02.02	Уголок	1	
				6.03.00-01		
		1	6.03.03	Двутавр	1	Для Кр8.00 К09.00
		2	6.02.02	Уголок	1	
				6.03.00-02		
		1	6.03.04	Двутавр	1	Для К10.00 К12.00 К16.00
		2	6.02.02	Уголок	1	
				6.03.00-03		
		1	6.03.05	Двутавр	1	Для К13.00 К17.00
		2	6.02.06	Уголок		
				6.03.00-04		
		1	6.03.07	Двутавр	1	Для К14.00
		2	6.02.06	Уголок	1	
				6.03.00-05		
		1	6.03.08	Двутавр	1	Для К14.00 К18.00
		2	6.02.09	Уголок	1	
				6.03.00-06		
		1	6.03.09	Двутавр	1	Для К15.00 К19.00
		2	6.02.11	Уголок	1	

Изм.	Лист	№ докум.	Подпись	Дата
Разраб.		Удовиц		
Пров.		Муликова		
Т. контр.		Бабкин		
Гл. констр.		Ольденшлагер		
Н. контр.		Хохлова		
Утв.		Гин		

6.03.00.СБ

Балки.
Сборочный чертеж.
Спецификация.

Литер.	Масса	Масштаб
Лист 1	Листов 1	

САНТЕХПРОЕКТ

Инв. № подл. | Подпись и дата | Взам. инв. № | Инв. № дубл. | Подпись и дата

Серия 4.903-14 Выпуск IV

5.02.01-03; -04; -05; -07; -08; -09
5.03.01; -03; -04; -05; -07; -08; -09

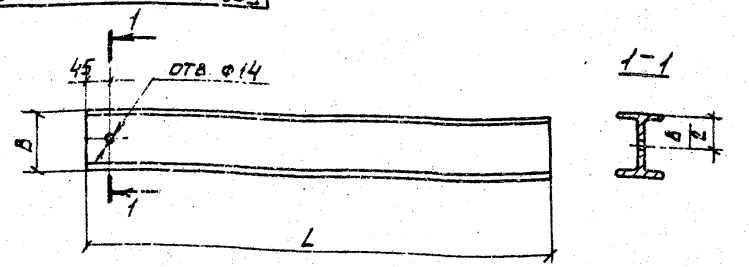

N поз.	Обозначение	L, мм	B, мм	Наименование	Масса, кг
1	Б.02.01	965	120	Двутавр 12 ГОСТ 8239-72 / В Ст3 кп2 ГОСТ 380-71*	11,1
1	Б.02.03	965	140	Двутавр 14 ГОСТ 8239-72 / В Ст3 кп2 ГОСТ 380-71*	13,2
1	Б.02.04	965	160	Двутавр 16 ГОСТ 8239-72 / В Ст3 кп2 ГОСТ 380-71*	15,4
1	Б.02.05	965	180	Двутавр 18 ГОСТ 8239-72 / В Ст3 кп2 ГОСТ 380-71*	17,8
1	Б.02.07	965	200	Двутавр 20 ГОСТ 8239-72 / В Ст кп2 ГОСТ 380-71*	20,0
1	Б.02.08	965	220	Двутавр 22 ГОСТ 8239-72 / В Ст3 кп2 ГОСТ 380-71*	23,0
1	Б.02.09	965	300	Двутавр 30 ГОСТ 8239-72 / В Ст3 кп2 ГОСТ 380-71*	35,0
1	Б.03.01	1215	120	Двутавр 12 ГОСТ 8239-72 / В Ст3 кп2 ГОСТ 380-71*	14,4
1	Б.03.03	1215	140	Двутавр 14 ГОСТ 8239-72 / В Ст3 кп2 ГОСТ 380-71*	17,2
1	Б.03.04	1215	160	Двутавр 16 ГОСТ 8239-72 / В Ст3 кп2 ГОСТ 380-71*	20,0
1	Б.03.05	1215	180	Двутавр 18 ГОСТ 8239-72 / В Ст кп2 ГОСТ 380-71*	23,0
1	Б.03.07	1215	200	Двутавр 20 ГОСТ 8239-72 / В Ст3 кп2 ГОСТ 380-71*	26,0
1	Б.03.08	1215	220	Двутавр 22 ГОСТ 8239-72 / В Ст3 кп2 ГОСТ 380-71*	30,0
1	Б.03.09	1215	300	Двутавр 30 ГОСТ 8239-72 / В Ст3 кп2 ГОСТ 380-71*	45,5

Б.02.01-03; -04; -05; -07; -08; -09.
Б.03.01; -03; -04; -05; -07; -08; -09

Изм.	Лист	N докум.	Подпись	Дата		Литер	Масса	Масштаб
Разраб.		Юдович			Детали			
Пров.		Бабкин				Лист 1	Листов 1	
Т. контр.		Бабкин						
Н. контр.		Хохлова			См. таблицу	САНТЕХПРОЕКТ		
Утв.		Гольденцвейг						

Инв. № подл. | Подпись и дата | Взам. инв. № | Инв. № дубл. | Подпись и дата

Серия 4.903-14 Выпуск IV

6.02.02; -06; -09; -11

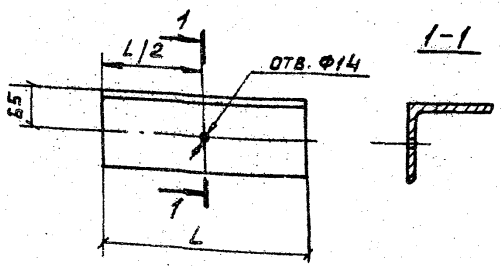

N поз.	Обозначение	L, мм	Наименование	Масса, кг
2	Б.02.02	100	Уголок Б-100×100×8 ГОСТ 8509-72 / В Ст3кп2 ГОСТ 380-71*	1,0
2	Б.02.06	140	Уголок Б-100×100×8 ГОСТ 8509-72 / В Ст3кп2 ГОСТ 380-71*	1,51
2	Б.02.09	160	Уголок Б-100×100×8 ГОСТ 8509-72 / В Ст.3 кп2 ГОСТ 380-71*	1,73
2	Б.02.11	240	Уголок Б-100×100×8 ГОСТ 8509-72 / В Ст.3 кп2 ГОСТ 380-71*	2,6

Изм.	Лист	N докум.	Подпись	Дата		Литер	Масса	Масштаб
Разраб.		Юдович			Детали			
Пров.		Бабкин				Лист 1	Листов 1	
Т. контр.		Бабкин						
Н. контр.		Хохлова			См. таблицу	САНТЕХПРОЕКТ		
Утв.		Гольденцвейг						

Инв. № подл. | Подпись и дата | Взам. инв. № | Инв. № дубл. | Подпись и дата

ПФ01.00

Формат	Зона	Поз.	Обозначение	Наименование	Кол.	Прим.
				Документация		
			ПФ.01.00.СБ	Сборочный чертеж		
				Детали		
		1	ПФ.01.01	Швеллер	2	
		2	ПФ.01.02	Лист	2	
			Переменные данные для исполнения			
				ПФ.01.00		
		3	ПФ.01.03	Лист	1	
		4	ПФ.01.04	Лист	1	
				ПФ.01.00-01		
		3	ПФ.01.05	Лист	1	
		4	ПФ.01.06	Лист	1	
				ПФ.01.00-02		
		3	ПФ.01.07	Лист	1	
		4	ПФ.01.08	Лист	1	
				ПФ.01.00.03		
		3	ПФ.01.09	Лист	1	
		4	ПФ.01.10	Лист	1	

ПФ.01.00

Изм.	Лист	№ докум.	Подп.	Дата
Разраб.		Давыдова		
Провер.		Муликова		
Т.контр.		Бавкин		
Н.контр.		Хахлова		
Утв.		Ольденцигер		

Крепление трубопроводов к железобетонным фермам и балкам покрытия. Спецификация.

Литер.	Масса	Масштаб
Лист 1	Листов 3	

САНТЕХПРОЕКТ

ПФ01.00

Формат	Зона	Поз.	Обозначение	Наименование	кол.	прим.
				ПФ.01.00-04		
		3	ПФ.01.11	Лист	1	
		4	ПФ.01.12	Лист	1	
				ПФ.01.00.05		
		3	ПФ.01.13	Лист	1	
		4	ПФ.01.14	Лист	1	

Инв. № дубл. | Взам. инв. № | Подпись и дата | Инв. № подл. | Подпись и дата

ПФ01.00

Изм.	Лист	№ докум.	Подпись	Дата

Лист 2

ПФ.01.00.05

Серия 4.903-14 Выпуск IV

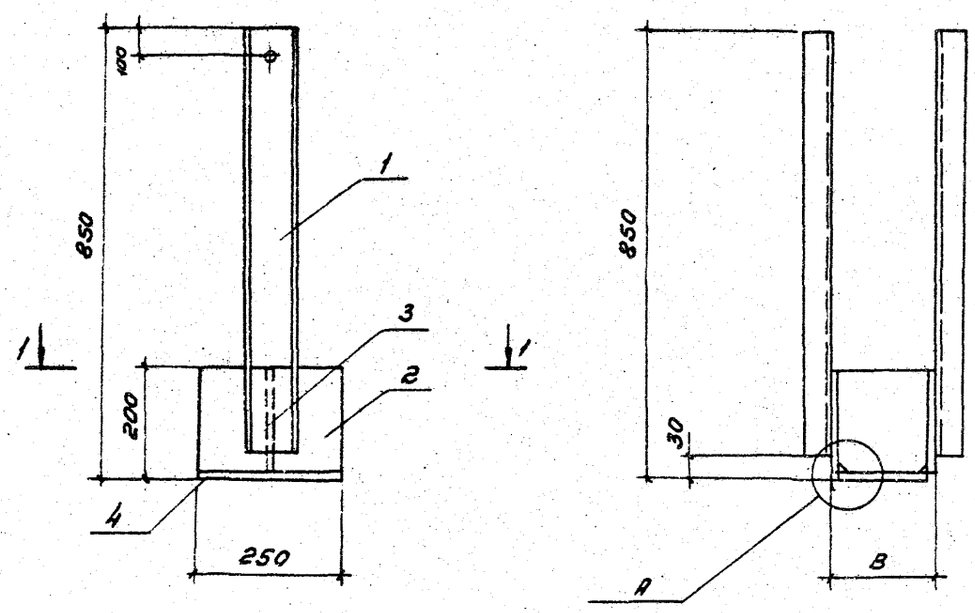

Обозначение	Размеры, мм	Примечание
	В	
ПФ.01.00.05	200	
ПФ.01.00.01	240	
ПФ.01.00.02	250	
ПФ.01.00.03	280	
ПФ.01.00.04	300	
ПФ.01.00.05	350	

Узел А

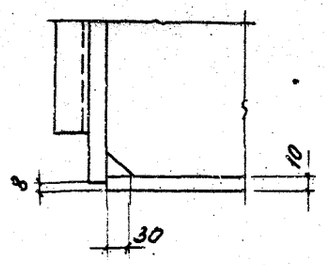

1-1

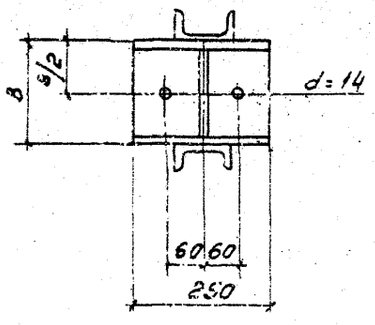

Инв. N док.	Подп. и дата	Взам. инв. N	Инв. N дубл.	Подп. и дата

ПФ.01.00.05

Изм.	Лист	N докум.	Подп.	Дата
Разраб.				
Провер.				
Т.конт.				
Н.конт.				
Утв.				

Крепление трубопроводов к [illegible]

Литер	Масса	Масшт.

Лист | Листов 3

САНТЕХПРОЕКТ

ПФ02.00

Серия 4.903-14 Выпуск IV

Формат	Зона	Поз.	Обозначение	Наименование	Кол.	Примеч
				Документация		
			ПФ.02.00.СБ	Сборочный чертеж		
				Детали		
		1	ПФ.02.01	Швеллер	2	
		2	ПФ.01.02	Лист	2	
				Переменные данные для исполнения		
				ПФ.02.00		
		3	ПФ.02.03	Лист	1	
		4	ПФ.02.04	Лист	1	
				ПФ.02.00-01		
		3	ПФ.01.09	Лист	1	
		4	ПФ.01.10	Лист	1	

Подпись и дата | Инв. № дубл. | Взам. инв. № | Подпись и дата | Инв. № подл.

Изм.	Лист	№ докум.	Подпись	Дата
Разраб.		Давыдова		
Проверил		Юдович		
Т. контр.		Бабкин		
Н. контр.		Хохлова		
Утв.		Гольденшлюгер		

ПФ 02.00

Крепление трубопроводов к железобетонным балкам покрытия. Спецификация.

Литер	Масса	Масштаб

Лист 1 | Листов 2

САНТЕХПРОЕКТ

Инв. № подл. | Подпись и дата | Взам. инв. № | Инв. № дубл. | Подпись и дата

Изм.	Лист	№ докум.	Подпись	Дата

Лист

ПФ02.00.СБ

Серия 4.903-14 Выпуск 0

Обозначение	Размеры в мм	Примечание
	В	
ПФ.02.00.СБ	220	
ПФ.02.00.01	280	

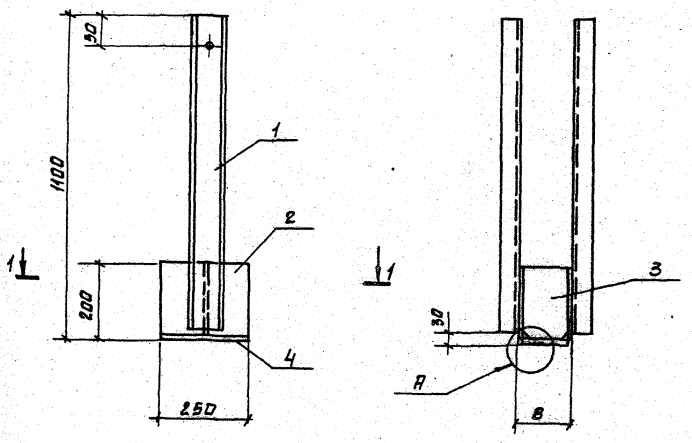

Узел А

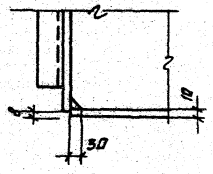

1-1

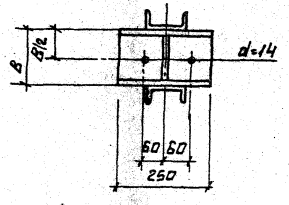

Изм.	Лист	N докум.	Подпись	Дата
Разраб		Давыдова		
Пров.		Бабкин		
Т.контр.		Бабкин		
Гл.констр.		Ольденштогер		
Н.контр.		Хохлова		
Утв.		Тин		

ПФ 02.00.СБ

Крепление трубопроводов к железобетонным балкам покрытия.

Сборочный чертеж.

Литер	Масса	Масштаб
Лист 2	Листов 2	

САНТЕХПРОЕКТ

Инв.№подл. | Подпись и дата | Взам.инв.№ | Инв.№дубл. | Подпись и дата

Серия 4.903-14 Выпуск IV

ПФ.03.00

Формат	Зона	Поз.	Обозначение	Наименование	Кол.	Примеч.
				Документация		
			ПФ.03.00.СВ	Сварочный чертеж		
				Детали		
		1	ПФ.03.01	Швеллер	2	
		5	ПФ.03.05	Уголок	2	
		2	ПФ.01.02	Лист	2	
			Переменные данные для исполнения			
				ПФ.03.00		
		3	ПФ.02.03	Лист	1	
		4	ПФ.02.04	Лист	1	

Инв. № подл. | Подпись и дата | Взам. инв. № | Инв. № дубл. | Подпись и дата

Изм.	Лист	№ докум.	Подпись	Дата	ПФ.03.00		
Разраб.		Давыдов			Крепление трубопроводов к железобетонным балкам покрытия. Спецификация.	Литер.	Масса	Масштаб
Проверил		Бабкин						
Т.контр.		Бабкин				Лист 1	Листов 2	
Н.контр.		Хохлова			САНТЕХПРОЕКТ			
Утв.		Гольденшлюгер						

Инв. № подл. | Подпись и дата | Взам. инв. № | Инв. № дубл. | Подпись и дата

Изм.	Лист	№ докум.	Подпись	Дата	Лист

ПФ.03.00.СБ

Серия 4.903-14 Выпуск N

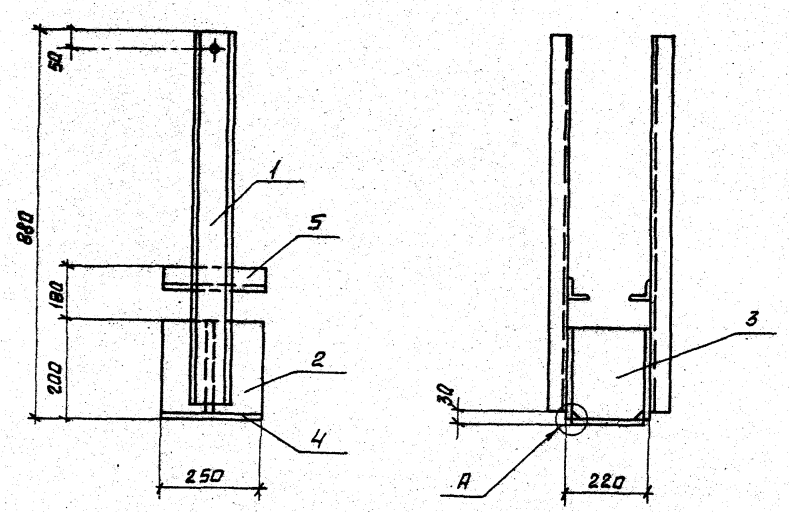

Узел А

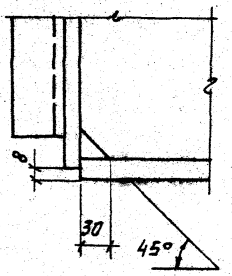

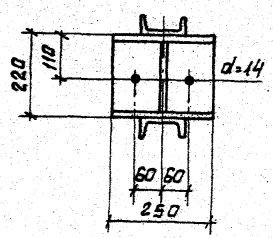

Изм	Лист	№ докум.	Подпись	Дата
Разраб.		Давыдова		
Пров.		Бабкин		
Т.контр		Бабкин		
Гл.констр.		Гольденштюгер		
Н.контр		Хохлова		
Утв.		Гин		

ПФ.03.00.СБ

Крепление трубопроводов к железобетонным балкам покрытия. Сборочный чертеж.

Литер	Масса	Масштаб

Лист 2 | Листов 2

САНТЕХПРОЕКТ

Инв. № докум. | Подпись и дата | Взам. инв. № | Инв. № дубл. | Подпись и дата

ПФ.01.01; ПФ.02.01; ПФ.03.01

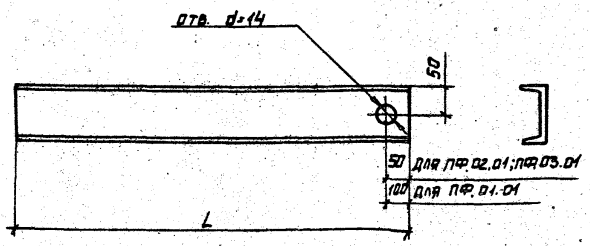

N поз.	Обозначение	L мм	Наименование	Масса, кг
1	ПФ.01.01	820	Швеллер 10 ГОСТ 8240-72 / Вст3кп2 ГОСТ 380-71*	7.0
1	ПФ.02.01	1070		9.2
1	ПФ.03.01	850		7.3

Инв. № подл. | Подпись и дата | Взам. инв. № | Инв. № дубл. | Подпись и дата

Изм.	Лист	№ докум.	Подпись	Дата
Разраб.		Дольников		
Пров.		Давыдова		
Т.контр.		Бабкин		
Н.контр.		Хохлова		
Утв.		Гольденшлюгер		

ПФ.01.01; ПФ.02.01; ПФ.03.01

Детали

Литер	Масса	Масштаб

Лист 1 Листов 1

См. таблицу

САНТЕХПРОЕКТ

ПФ.03.05

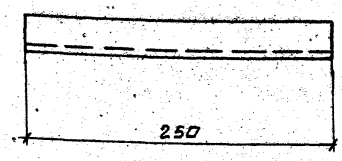

Инв. № подл. | Подпись и дата | Взам. инв. № | Инв. № дубл. | Подпись и дата

Изм.	Лист	№ докум.	Подпись	Дата
Разраб.		Дольников		
Пров.		Давыдова		
Т.контр.		Бабкин		
Н.контр.		Хохлова		
Утв.		Гольденшлюгер		

ПФ.03.05

Деталь

Литер	Масса	Масштаб
	0.95	

Лист 1 Листов 1

Уголок 50×5 ГОСТ 8509-72 / Вст3кп2 ГОСТ 380-71*

САНТЕХПРОЕКТ

Серия 4.903-14 Выпуск IV

ПФ01.03; -05; -07; -09; -11; -13
ПФ 02.03

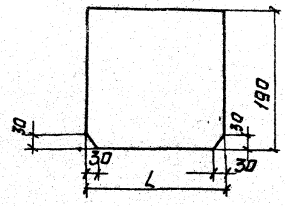

№ поз.	Обозначение	L, мм	Наименование	Масса, кг
3	ПФ.01.03	184	Лист 8 ГОСТ 19903-74 / ВСт.3КП2 ГОСТ 380-71*	2.31
3	ПФ.01.05	224		2,84
3	ПФ.01.07	234		3,0
3	ПФ.01.09	264		3,23
3	ПФ.01.11	284		3.6
3	ПФ.01.13	334		4,2
3	ПФ.02.03	204		2,31

Подпись и дата | Инв. № дубл. | Взам. инв. № | Подпись и дата

Изм.	Лист	№ докум.	Подпись	Дата
Разраб.		Муликова		
Пров.		Бабкин		
Т. контр.		Бабкин		
Н. контр.		Хохлова		
Гл. в.		Гольденштейн		

Детали

Литер | Масса | Масштаб
Лист 1 | Листов 1

Лист 8 ГОСТ 19903-74 / ВСт.3КП2 ГОСТ 380-71*

САНТЕХПРОЕКТ

Серия 4.903-14 Выпуск IV

ПФ01.04; -06; -08; -10; -12; -14
ПФ02.04

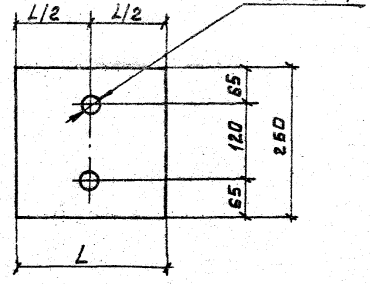

N поз.	Обозначение	L, мм	Наименование	Масса, кг
4	ПФ.01.04	184	Лист 10 ГОСТ 19903-74 / ВСт3КП2 ГОСТ 380-71*	4.1
4	ПФ.01.06	224		4.7
4	ПФ.01.08	234		4.9
4	ПФ.01.10	264		5,5
4	ПФ.01.12	284		5,86
4	ПФ.01.14	334		6.85
4	ПФ.02.04	204		4.1

Подпись и дата | Инв. № дубл. | Взам. инв. № | Подпись и дата

Изм.	Лист	№ докум.	Подпись	Дата
Разраб.		Муликова		
Пров.		Бабкин		
Т. контр.		Бабкин		
Гл. инженер		Гольденштейн		
Н. контр.		Хохлова		
ГИП		Гин		

ПФ01.04; -06; -08; -10; -12; -14
ПФ02.04

Детали

Литер | Масса | Масштаб
Лист 2 | Листов 2

Лист 10 ГОСТ 19903-74 / ВСт3КП2 ГОСТ 380-71*

САНТЕХПРОЕКТ

Серия 4.903-14 Выпуск IV

ПФ.01.02

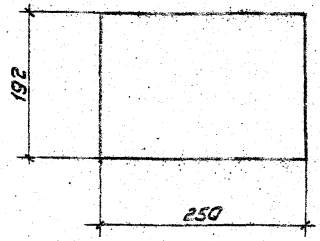

Изм.	Лист	N докум.	Подп.	Дата
Разраб.		Дольников		
Пров.		Давыдова		
Т.контр.		Бабкин		
Н.контр.		Хохлова		
Утв.		Голоденшлюгер		

ПФ.01.02

Деталь

Литер	Масса	Масшт.
	3,0	

Лист 1 Листов 1

Лист 8 ГОСТ 82-70
8 Ст 3 кп 2 ГОСТ 380-71*

САНТЕХПРОЕКТ

Инв. N докум. | Подп. и дата | Взам. инв. № | Инв. N дубл. | Подп. и дата

Б.04.00.СБ

Серия 4.903-14 Выпуск IV

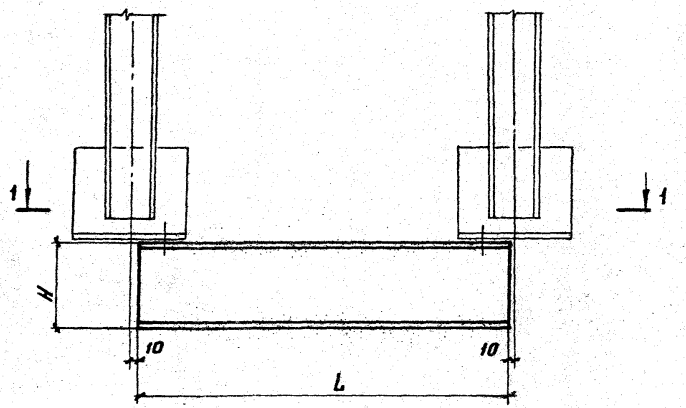

1-1

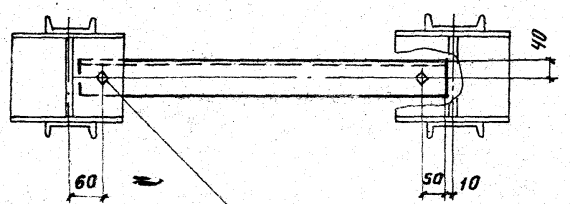

Болт М12х70 ГОСТ 7798-70*
Гайка М12 ГОСТ 5915-70
Шайба ф14 ГОСТ 11371-68

Обозначение	H, мм	L, мм	Материал	Масса, кг
Б.04.00	160	2980	Швеллер 16 ГОСТ 8240-72 / ВСт3кп2 ГОСТ 380-71*	42,3
01	200	2980	Швеллер 20 ГОСТ 8240-72 / ВСт3кп2 ГОСТ 380-71*	54,8
02	160	2280	Швеллер 16 ГОСТ 8240-72 / ВСт3кп2 ГОСТ 380-71*	32,4
03	200	2280	Швеллер 20 ГОСТ 8240-72 / ВСт3кп2 ГОСТ 380-71*	42,0
04	200	5980	Швеллер 20 ГОСТ 8240-72 / ВСт3кп2 ГОСТ 380-71*	110,0
05	240	5980	Швеллер 24 ГОСТ 8240-72 / ВСт3кп2 ГОСТ 380-71*	143,5
06	200	5280	Швеллер 20 ГОСТ 8240-72 / ВСт3кп2 ГОСТ 380-71*	97,0
07	240	5280	Швеллер 24 ГОСТ 8240-72 / ВСт3кп2 ГОСТ 380-71*	127,0

Изм.	Лист	N докум.	Подп.	Дата
Разраб.		Муликова		
Пров.		Юдоевич		
Т.контр.		Бабкин		
Гл.констр.		Ольденшлягер		
Н.контр.		Хохлова		
Утв.		ГИН		

Б.04.00.СБ

Крепление к ж-б. фермам и балкам покрытия
Перекидная балка
Сборочный чертеж

Литер	Масса	Масштаб
Лист 1	Листов 1	

САНТЕХПРОЕКТ

Инв.№ подл. | Подпись и дата | Взам.инв.№ | Инв.№ дубл. | Подпись и дата

Серия 4.903-14 Выпуск IV

ПР.06.00

Форм.	Зона	Поз.	Обозначение	Наименование	Кол.	Прим.
				Документация		
			ПР.06.00.СБ	Сборочный чертеж		
				Детали		
		1	ПР.06.01	Уголок 90×6 ГОСТ 8509-72	1	
				Стандартные изделия		
		2		Болт М12×10 ГОСТ 7798-70*	2	
		3		Гайка М12 ГОСТ 5915-70	2	
		4		Шайба d=14 ГОСТ 11371-68	2	
			Переменные данные для исполнений			
				ПР.06.00		
		5	ПР.06.02	Швеллер	1	
		6	ПР.06.04	Ребро	1	
				ПР.06.00.01		
		5	ПР.06.03	Швеллер	1	
		6	ПР.06.05	Ребро	1	

Инв.№ подл. | Подп. и дата | Взам. инв.№ | Инв.№ дубл. | Подп. и дата

ПР.06.00

Спецификация к перекидным балкам

Изм.	Лист	N докум.	Подп.	Дата
Разр.		Давыдова		
Пров.		Бабкин		
Т.контр.		Бабкин		
Н.контр.		Хохлова		
ГИП		Гольдштейн		

Лит.	Масса	Масшт.

Лист 1 Листов 2

САНТЕХПРОЕКТ

ПР.06.00.05

Серия 4.903-14 Выпуск IV

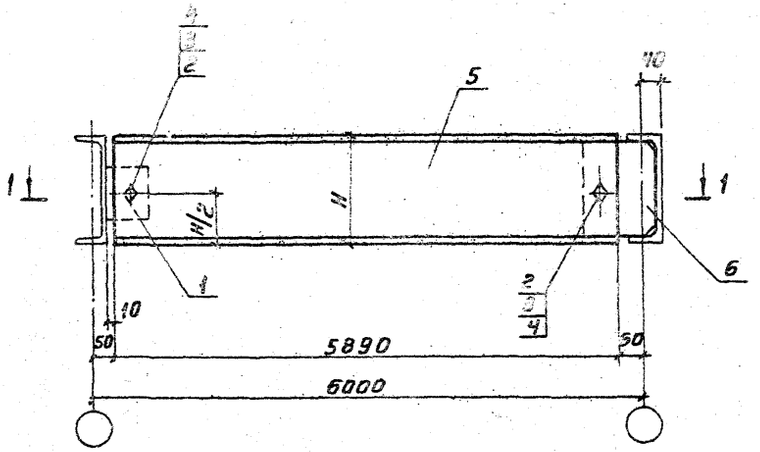

1-1

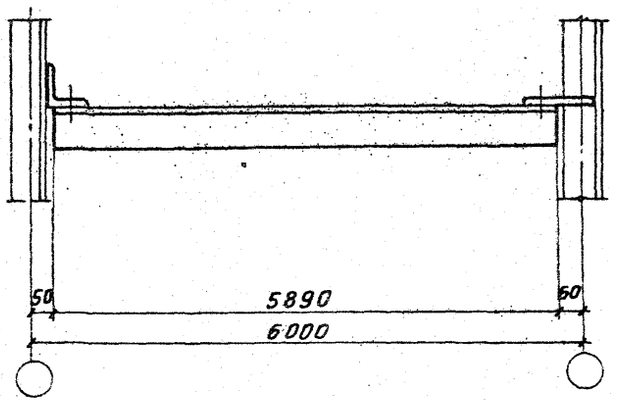

Обозначение	Размеры в мм	Примечание
	Н	
ПР.06.00	200	
01	240	

Изм	Лист	N докум	Подп.	Дата
Разраб		Давыдов		
Пров.		Мулихов		
Т.контр.		Бабкин		
Гл.констр.		Гольденштейн		
Н.контр.		Хохлова		
Утв.		Гин		

ПР.06.00.05

Крепление к ж.б. конструкции ям покрытий.

Перекидные балки. Сборочный чертеж.

Литер	Масса	Масштаб

Лист 2 Листов 2

ЛИТЕХПРОЕКТ

Инв. N докум.	Подпись и дата	Взам. инв. N	Инв. N дубл.	Подпись и дата

Серия 4.903-14 Выпуск IV

ПР.06.01

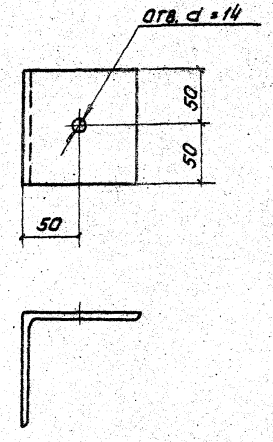

Изм.	Лист	N докум.	Подп.	Дата
Разр.		Мулинкова		
Пров.		Юдович		
Т.контр.		Бавкин		
Н.контр.		Хохлова		
Утв.		Голубенцикер		

ПР.06.01

Деталь

Литер	Масса	Масшт.
	0,8	

Лист 1 Листов 1

Уголок 90×6 ГОСТ 8509-72 / В Ст3кп2 ГОСТ 380-71

САНТЕХПРОЕКТ

Инв. N дубл. | Взам. инв. N | Подп. и дата | Инв. N подл. | Подп. и дата

Серия 4.903-14 Выпуск IV

ПР.06.04

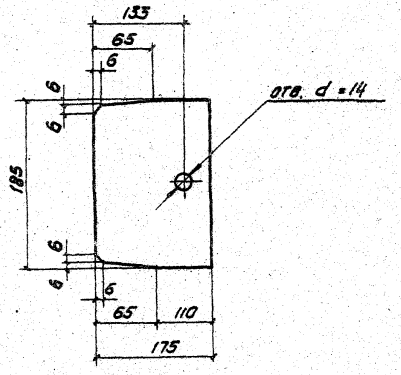

Изм.	Лист	N докум.	Подп.	Дата
Разр.		Мулинкова		
Пров.		Юдович		
Т.контр.		Бавкин		
Н.контр.		Хохлова		
Утв.		Голубенцикер		

ПР.06.04

Деталь

Литер	Масса	Масшт.
	1,0	

Лист 1 Листов 1

Лист 10 ГОСТ 19903-74 / В Ст3кп2 ГОСТ 380-71*

САНТЕХПРОЕКТ

Инв. N дубл. | Взам. инв. N | Подп. и дата | Инв. N подл. | Подп. и дата

Серия 4.903-14 Выпуск IV

ПР.06.05

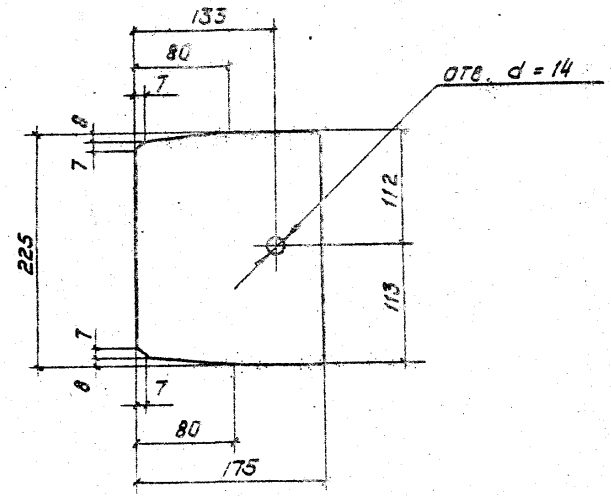

Изм.	Лист	N докум.	Подп.	Дата
Разр.		Мулинков.I		
Пров.		Юдович		
Т.контр.		Бабкин		
Н.контр.		Хохлова		
Утв.		Ольденшлюгер		

ПР. 06. 05

Деталь

Лит.	Масса	Масшт.
	1,3	
Лист 1	Листов 1	

Лист 10 ГОСТ 19903-74
В Ст3кп2 ГОСТ 380-71*

САНТЕХПРОЕКТ

Серия 4.903-14 Выпуск IV

ПР.06.02;-03

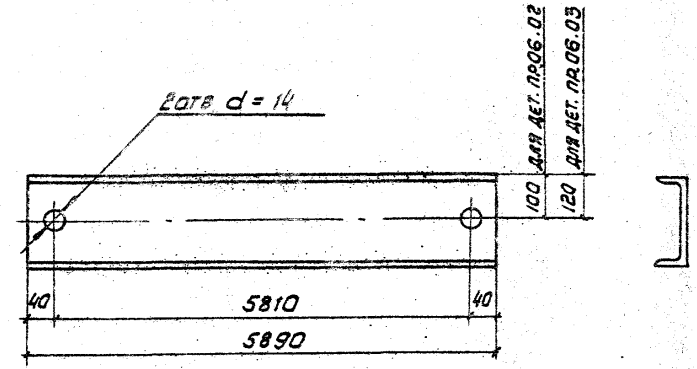

N поз.	Обозначение	L, мм	Наименование	Масса, кг
5	ПР.06.02	5890	Швеллер 20 ГОСТ 8240-72 ВСт3кп2 ГОСТ 380-71*	10,9
5	ПР.06.03	5890	Швеллер 24 ГОСТ 8240-72 ВСт3кп2 ГОСТ 380-71*	14,1

Изм.	Лист	N докум.	Подп.	Дата
Разр.		Мулинкова		
Пров.		Юдович		
Т.контр.		Бабкин		
Гл.констр.		Ольденшлюгер		
Н.конт.		Хохлова		
Утв.		Гин		

ПР. 06. 02;-03

Детали

Лит.	Масса	Масшт.
Лист 1	Листов 1	

См. чертеж

САНТЕХПРОЕКТ

Подп. и дата | Взам. инв. N | Инв. N дубл. | Подп. и дата | Инв. N подл.

Б.05.00.СБ

Серия 4.903-14 Выпуск IV

Инв.№ подл. | Подпись и дата | Взам. инв.№

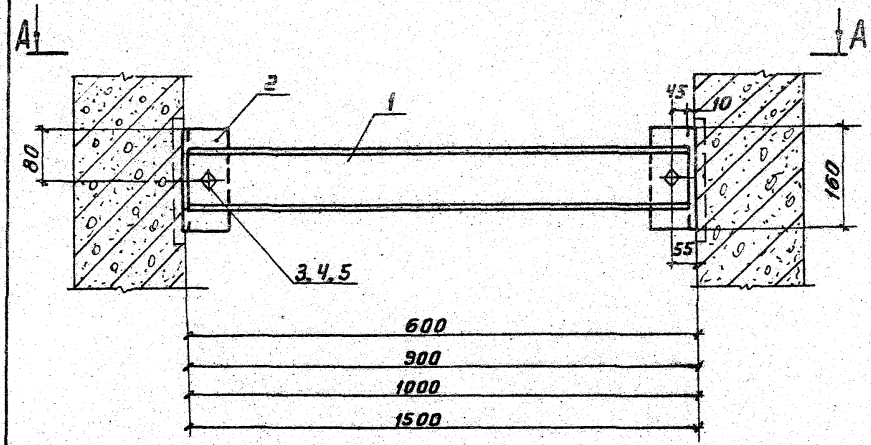

А-А

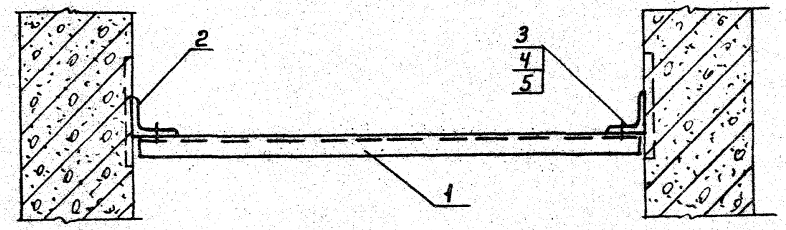

Формат	Зона	Поз.	Обозначение	Наименование	Кол.	Прим.
				Документация		
			Б.05.00.СБ	Сборочный чертеж		
				Детали		
		2	Б.05.01	Уголок 100×8 ГОСТ 8509-72	2	17,2
				Стандартные изделия		
		3		Болт М12×10 ГОСТ 7798-70*	2	
		4		Гайка М12 ГОСТ 5915-10	2	
		5		Шайба d=14 ГОСТ 11371-68	2	
				Переменные данные для исполнений		
				Б.05.00.00		
		1	Б.05.02	Швеллер	1	
				Б.05.00.-01		
		1	Б.05.03	Швеллер	1	
				Б.05.00.02		
		1	Б.05.04	Швеллер	1	
				Б.05.00.-03		
		1	Б.05.05	Швеллер	1	

Изм.	Лист	N докум.	Подп.	Дата
Разраб.		Френкель		
Пров.		Юдович		
Т.контр.		Бабкин		
Гл.констр.		Ольденштюгер		
Н.контр.		Хохлова		
Утв.		Гин		

Б.05.00.СБ

Крепление в канале
Сборочный чертеж
Спецификация

Литер	Масса	Масшт.

Лист 1 Листов 1

САНТЕХПРОЕКТ

Серия 4.903-14 Выпуск IV

Б.05.02; -03; -04; -05

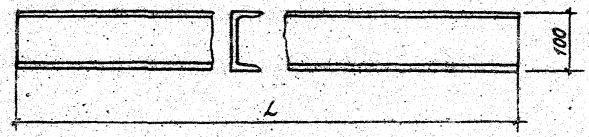

N п/п	Обозначение	L, мм	Наименование	Масса, кг
1	Б.05.02	580	Швеллер 10 ГОСТ 8240-72 / ВСТ3 кп 2 ГОСТ 380-71*	5,15
2	Б.05.03	880		7,73
3	Б.05.04	980		8,56
4	Б.05.05	1480		12,9

Подп. и дата | Инв. N дубл. | Взам. инв. N | Подп. и дата

Б.05.02; -03; -04; -05

Изм.	Лист	N докум.	Подп.	Дата
Разр.		Френкель		
Пров.		Юдович		
Т. контр.		Бабкин		
Н. контр.		Хохлова		
Утв.				

Детали

Литер | Масса | Масшт.

Лист 1 | Листов 1

Швеллер 10 ГОСТ 8240-72 / ВСТ3 кп 2 ГОСТ 380-71

САНТЕХПРОЕКТ

Серия 4.903-14 Выпуск IV

Б.05.01

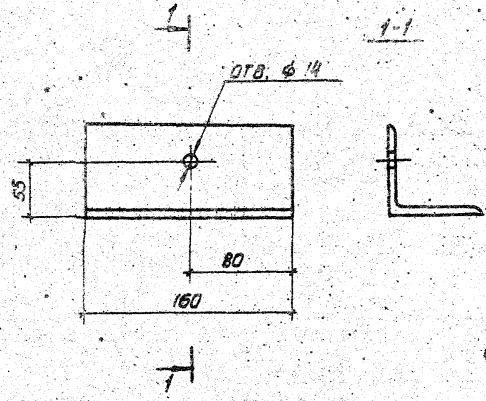

Подп. и дата | Инв. N дубл. | Взам. инв. N | Подп. и дата

Б.05.01

Изм.	Лист	N докум.	Подп.	Дата
Разр.		Френкель		
Пров.		Юдович		
Т. контр.		Бабкин		
Н. контр.		Хохлова		
Утв.				

Детали

Литер | Масса | Масшт.

1,72

Лист 1 | Листов 1

Уголок 100×8 ГОСТ 8240-72 / ВСТ3 кп 2 ГОСТ 380-71

САНТЕХПРОЕКТ

Серия 4.903-14 Выпуск IV

П.01.00.СБ

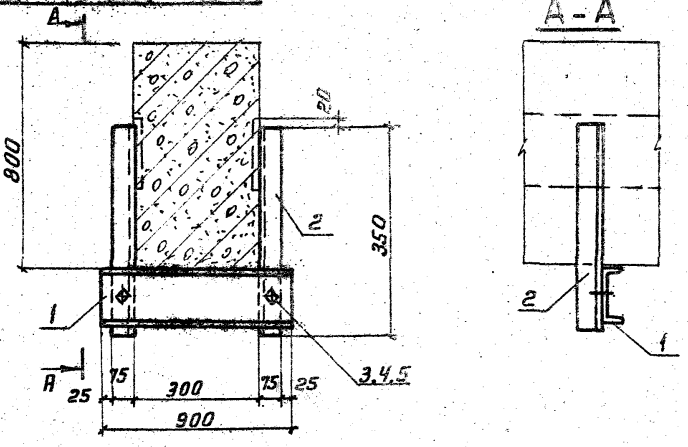

Формат	Зона	Поз.	Обозначение	Наименование	Кол.	Прим.
				Документация		
			П.01.00.СБ	Сборочный чертеж		
				Детали		
		1	П.01.01	Швеллер	1	
		2	П.01.02	Уголок	2	
				Стандартные изделия		
				Болт М10 ГОСТ 7798-70*	2	
		4		Гайка ГОСТ 5915-70	2	
		5		Шайба ГОСТ 11371-68	2	

Инв. N подл. | Подпись и дата | Взам. инв. N | Инв. N дубл. | Подпись и дата

П.01.00.СБ

Изм.	Лист	N докум.	Подп.	Дата
Разраб.		Френкель		
Провер.		Юдович		
Т.контр.		Бабкин		
Н.контр.		Хохлова		
Утв.		Гин		

Крепление кж.6 балкам подвески. Сборочный чертеж. Спецификация.

Литер	Масса	Масштаб
Лист 1	Листов 1	

САНТЕХПРОЕКТ

Серия 4.903-14 Выпуск IV

П.02.00.СБ

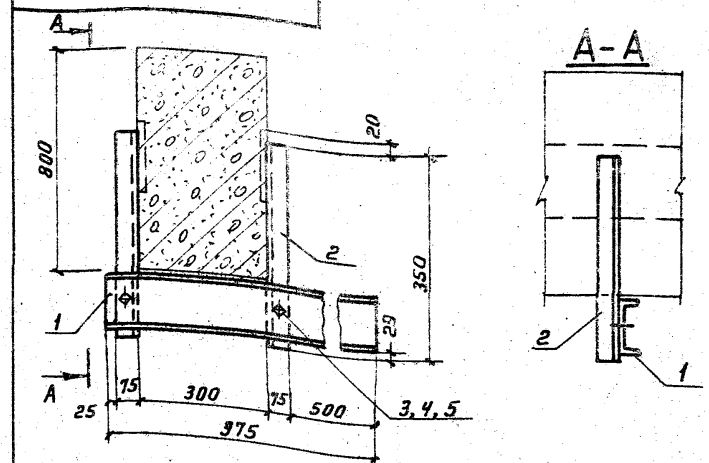

Формат	Зона	Поз.	Обозначение	Наименование	Кол.	Прим.
				Документация		
			П.02.00.СБ	Сборочный чертеж		
				Детали		
		1	П.02.01	Швеллер	1	
		2	П.01.02	Уголок	2	
				Стандартные изделия		
		3		Болт М10 ГОСТ 7798-70*	2	
		4		Гайка ГОСТ 5915-70	2	
		5		Шайба ГОСТ 11371-68	2	

Инв. N подл. | Подпись и дата | Взам. инв. N | Инв. N дубл. | Подпись и дата

П.02.00.СБ

Изм.	Лист	N докум.	Подп.	Дата
Разраб.		Френкель		
Провер.		Юдович		
Т.контр.		Бабкин		
Н.контр.		Хохлова		
Утв.		Гин		

Крепление кж.6 балкам подвески. Сборочный чертеж. Спецификация.

Литер	Масса	Масштаб
Лист 1	Листов 1	

САНТЕХПРОЕКТ

Серия 4.903-14 Выпуск IV

ПОЗ.00.05

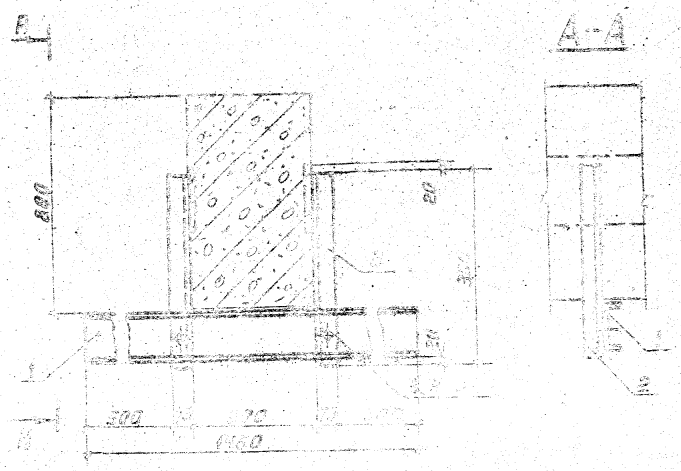

Форм.	Зона	Поз.	Обозначение	Наименование	Кол.	Прим.
				Документация		
			ПОЗ.00.05	Сборочный чертеж		
				Детали		
		1	ПОЗ.01	Швеллер	1	
		2	ПОЗ.02	Уголок	2	
				Стандартные изделия		
		3		Болт М10 ГОСТ 7798-70	2	
		4		Гайка ГОСТ 5915-70	2	
		5		Шайба ГОСТ 11371-68	2	

П.03.00.05

Изм.	Лист	№ докум.	Подп.	Дата
Разраб.		Френкель		
Провер.		Ждович		
Т.контр.		Бабкин		
Н.контр.				
Утв.				

Усиление ж.б. балкам подвески. Сборочный чертеж

Литер	Масса	Масштаб

Лист | Листов

ПАНТЕХПР

Инв. № подл.	Подпись и дата	Взам. инв. №	Инв. № дубл.	Подпись и дата

Серия 4.903-14 Выпуск IV

П.03.01

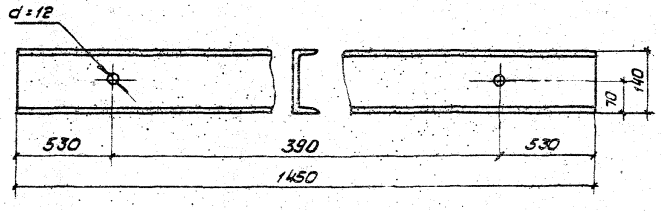

Изм.	Лист	N докум.	Подп.	Дата	П.03.01	Литер	Масса	Масшт.
Разраб.		Френкель			Деталь		17,9	
Пров.		Мулинкова				Лист 1	Листов 1	
Т. контр.		Бавкин						
Н. контр.		Хохлова			Швеллер 14 ГОСТ 8240-72 / Ст3кп2 ГОСТ 380-71*	САНТЕХПРОЕКТ		
Утв.		Голденшлагер						

Инв. № подл. | Подп. и дата | Взам. инв. № | Инв. № дубл. | Подп. и дата

Серия 4.903-14 Выпуск IV

П.01.02

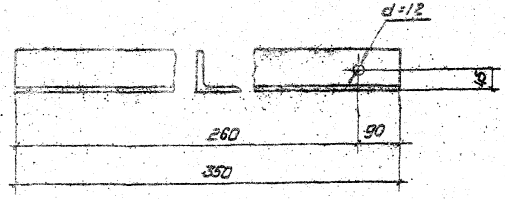

Изм.	Лист	N докум.	Подп.	Дата	П.01.02	Литер	Масса	Масшт.
Разр.		Френкель			Деталь		2,4	
Пров.		Мулинкова				Лист 1	Листов 1	
Т. контр.		Бавкин						
Н. контр.		Хохлова			Уголок 75×6 ГОСТ 8509-72 / Ст3кп2 ГОСТ 380-71*	САНТЕХПРОЕКТ		
Утв.		Голденшлагер						

Инв. № подл. | Подп. и дата | Взам. инв. № | Инв. № дубл. | Подп. и дата

Серия 4.903-14 Выпуск IV

П.01.01

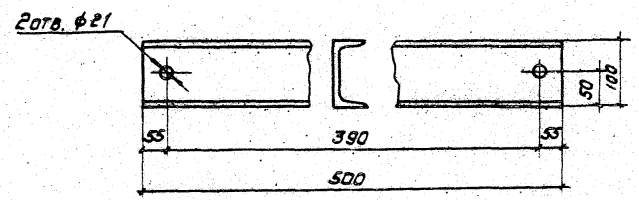

Изм.	Лист	N докум.	Подп.	Дата	П.01.01	Литер	Масса	Масшт.
Разр.		Френкель			Деталь		4,3	
Пров.		Мулюкова				Лист 1	Листов 1	
Т.контр.		Бабкин						
Н.контр.		Хохлова			Швеллер 10 ГОСТ 8240-72 / В Ст.3кп2 ГОСТ 380-71	САНТЕХПРОЕКТ		
Утв.		Вольденшлагер						

Инв. N подл. | Подп. и дата | Взам. инв. N | Инв. N дубл. | Подп. и дата

Серия 4.903-14 Выпуск IV

П.02.01.

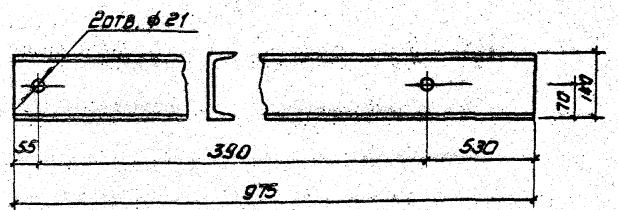

Изм.	Лист	N докум.	Подп.	Дата	П.02.01.	Литер	Масса	Масшт.
Разр.		Френкель			Деталь		12,0	
Пров.		Мулюкова				Лист 1	Листов 1	
Т.контр.		Бабкин						
Н.контр.		Хохлова			Швеллер 14 ГОСТ 8240-72 / В Ст3кп2 ГОСТ 380-71	САНТЕХПРОЕКТ		
Утв.		Вольденшлагер						

Инв. N подл. | Подп. и дата | Взам. инв. N | Инв. N дубл. | Подп. и дата

ПР01 00 СБ

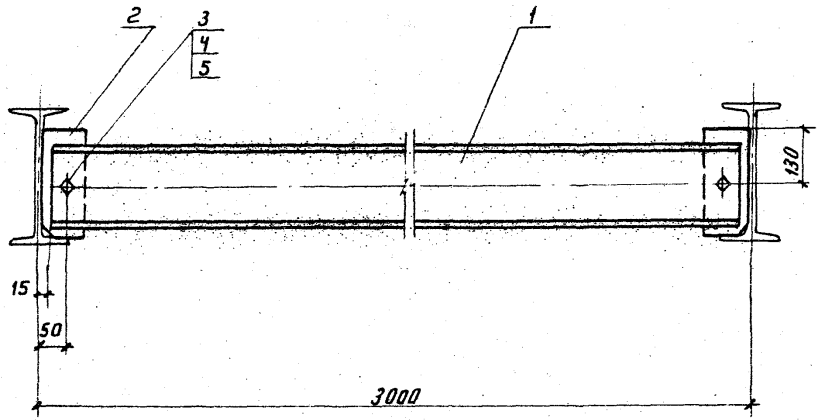

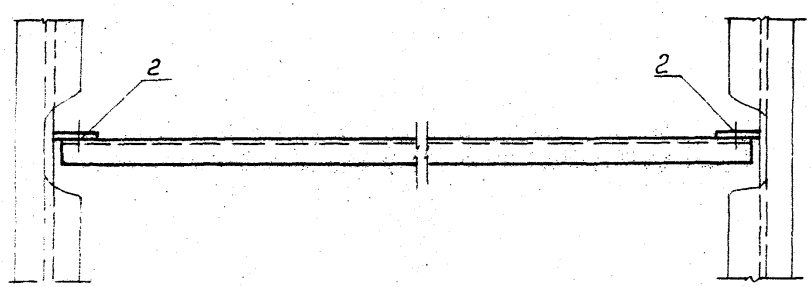

Формат	Зона	Поз.	Обозначение	Наименование	Кол.	Прим.
				Документация		
			ПР.01. 00. СБ	Сборочный чертеж		
				Детали		
		2	ПР.01. 01	Косынка	2	
				Стандартные изделия		
		3		Болт М12х70 ГОСТ 7798-70*	2	
		4		Гайка М12 ГОСТ 5915-70	2	
		5		Шайба ф14 ГОСТ 11371-68	2	
			Переменные данные для исполнения			
				ПР.01. 00		
		1	ПР.01. 02	Швеллер	1	
				ПР.01. 00. 01		
		1	ПР.01. 03	Швеллер	1	
				ПР.01. 00. 02		
		1	ПР.01. 04	Швеллер	1	
				ПР.01. 00. 03		
		1	ПР.01. 05	Швеллер	1	

Изм.	Лист	N докум.	Подп.	Дата
Разраб.		Юдович		
Пров.		Муллакова		
Т.контр.		Бабкин		
Гл.констр.		Гольденшлюгер		
Н.контр.		Хахлова		
Утв.		Гин		

ПР.01. 00. СБ

Крепление к металлическим прокатным балкам Перекидная балка
Сборочный чертеж
Спецификация

Литер	Масса	Масшт.

Лист 1 Листов 1

САНТЕХПРОЕКТ

Инв. N подл. | Подпись и дата | Взам. инв. N | Инв. N дубл. | Подпись и дата

ПР02.00.СБ

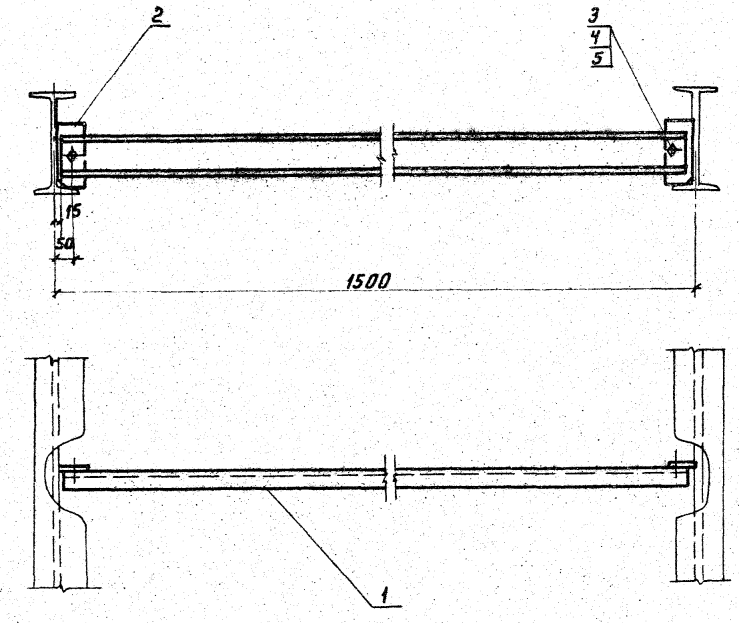

Форм	Зона	Поз.	Обозначение	Наименование	Кол.	Прим.
				Документация		
			ПР. 02. 00. СБ	Сборочный чертеж		
				Детали		
		2	ПР. 02. 01	Косынка	1	
				Стандартные изделия		
		3		Болт М12×70 ГОСТ 7798-70	2	
		4		Гайка М12 ГОСТ 5915-70	2	
		5		Шайба ф14 ГОСТ 11371-68	2	
			Переменные данные для исполнений			
				ПР.02. 00		
		1	ПР. 02. 02	Швеллер	1	
				ПР. 02. 00. 01		
		1	ПР. 02. 03	Швеллер	1	

Изм.	Лист	N докум.	Подп.	Дата
Разраб.		Юдович		
Пров.		Муликова		
Т.контр.		Бабкин		
Гл.констр.		Ольденштейн		
Н.контр.		Хахлова		
Утв.		Гин		

ПР.02. 00. СБ

Крепление к металлическим прокатным балкам. Перекидная балка. Сборочный чертеж

Литер	Масса	Масштаб

Лист 1	Листов 1

САНТЕХПРОЕКТ

Инв. N подл. | Подпись и дата | Взам. инв. N | Инв. N дубл. | Подпись и дата

ПР.03.00.СБ

Серия ч. 903-14 Выпуск IV

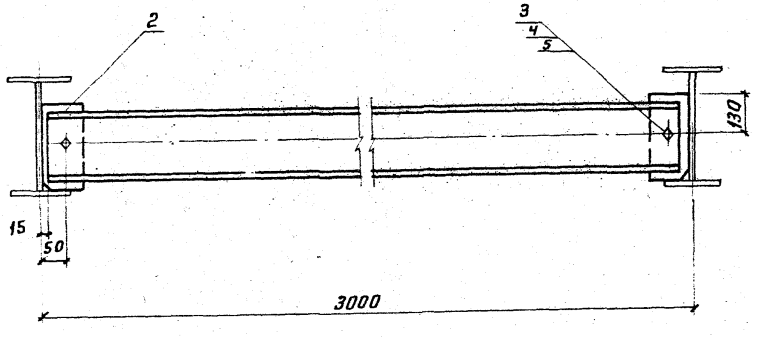

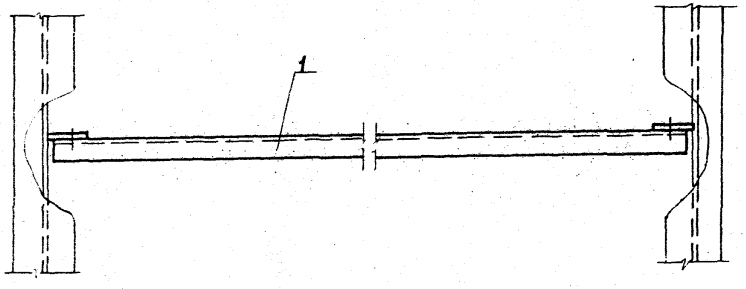

Форм.	Зона	Поз.	Обозначение	Наименование	Кол.	Прим.
				Документация		
			ПР.03.00.СБ	Сборочный чертеж		
				Детали		
		2	ПР.03.01	Косынка	1	
				Стандартные изделия		
		3		Болт М12х70 ГОСТ 7798-70*	2	
		4		Гайка М12 ГОСТ 5915-70	2	
		5		Шайба ф.14 ГОСТ 11371-68	2	
			Переменные данные для исполнения			
				ПР.03.00		
		1	ПР.03.02	Швеллер	1	
				ПР.03-00.01		
		1	ПР.03.03	Швеллер	1	
				ПР.03.00.02		
		1	ПР.03.04	Швеллер	1	
				ПР.03.00.03		
		1	ПР.03.05	Швеллер	1	

Инв.N подл. | Подпись и дата | Взам.инв.N | Инв.N дубл. | Подпись и дата

Изм.	Лист	N докум.	Подп.	Дата
Разраб.		Юдович		
Пров.		Муликова		
Т.контр.		Бабкин		
Гл.констр.		Ольденплюкер		
Н.контр.		Хохлова		
Утв.		Гин		

ПР.03.00.СБ

Крепление к металлическим сварным балкам. Перекидная балка. Сборочный чертеж

Литер	Масса	Масштаб
Лист 1	Листов 1	

САНТЕХПРОЕКТ

ПР.04.00.СБ

Серия 4.903-14 Выпуск IV

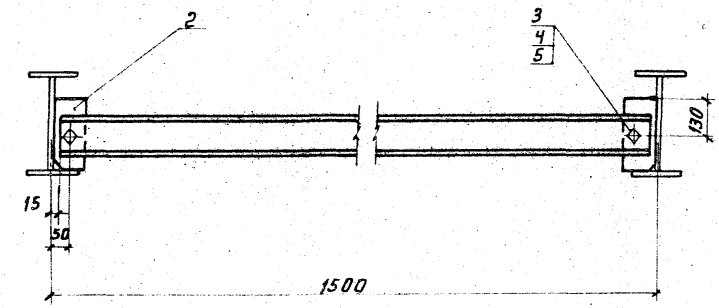

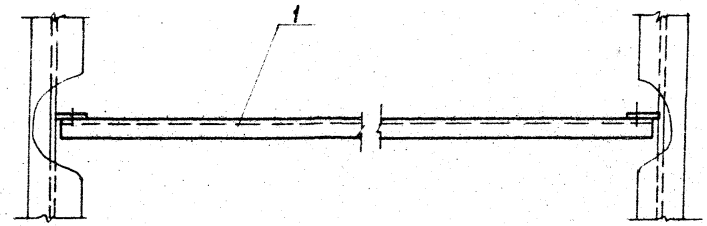

Формат	Зона	Поз.	Обозначение	Наименование	Кол.	Прим.
				Документация		
			ПР.04.00 СБ	Сборочный чертеж		
				Детали		
		2	ПР.04.01	Косынка	1	
				Стандартные изделия		
		3		Болт М12×70 ГОСТ 7798-70*	2	
		4		Гайка М12 ГОСТ 5915-70	2	
		5		Шайба ф14 ГОСТ 11371-68	2	
			Переменные данные для исполнения			
				ПР.04.00		
		1	ПР.04.02	Швеллер	1	
				ПР.04.00.01		
		1	ПР.04.03	Швеллер	1	

Изм	Лист	N докум.	Подп.	Дата
Разраб.		Юдович		
Пров.		Муликова		
Т.контр.		Бабкин		
Гл.констр.		Гольденшлюгер		
Н.контр.		Хохлова		
Утв.		Гин		

ПР.04.00 СБ

Крепление к металлическим сварным балкам. Перекидная балка. Сборочный чертеж. Спецификация

Литер	Масса	Масштаб

Лист 1 Листов 1

САНТЕХПРОЕКТ

Инв. N докум. | Подпись и дата | Взам. инв. N | Инв. N дубл. | Подпись и дата

ПР.01.02; -03; -04; -05
ПР.03.02; -03; -04; -05

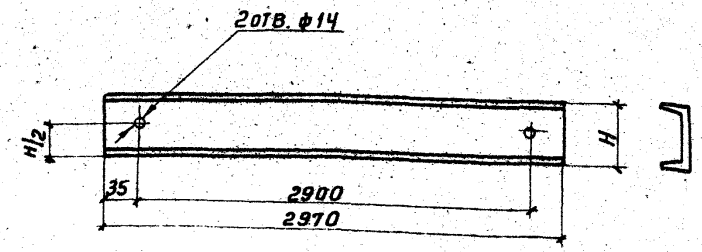

N поз.	Обозначение	h (сечение) мм	Наименование	Масса, кг
1	ПР.01.02 ПР.03.02	100	Швеллер 10 ГОСТ 8240-72 / Ст3кп2 ГОСТ 380-71*	25,5
1	ПР.01.03 ПР.03.03	140	Швеллер 14 ГОСТ 8240-72 / Ст3кп2 ГОСТ 380-71*	37,0
1	ПР.01.04 ПР.03.04	160	Швеллер 16 ГОСТ 8240-72 / Ст3кп2 ГОСТ 380-71*	42,5
1	ПР.01.05 ПР.03.05	200	Швеллер 20 ГОСТ 8240-72 / Ст3кп2 ГОСТ 380-71*	55,0

Изм. Лист	N докум.	Подп.	Дата
Разраб.	Юдович		
Провер.	Муликова		
Т.контр.	Бабкин		
Н.контр.	Хахлова		
Утв.	Гольденшлюгер		

ПР.01.02; -03; -04; -05
ПР.03.02; -03; -04; -05

Детали

Литер	Масса	Масшт.
Лист 1	Листов 1	

См. таблицу

САНТЕХПРОЕКТ

Инв. N дубл. | Подпись и дата | Взам. инв. N | Инв. N докум. | Подпись и дата

ПР.01.01; ПР.02.01

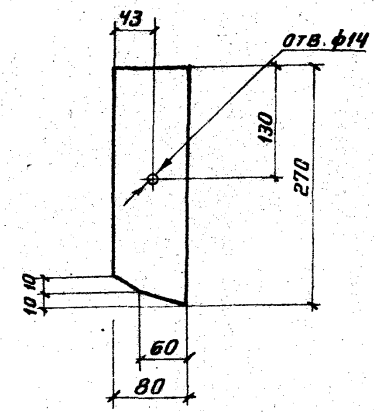

N поз.	Обозначение	Наименование	Масса, кг
2	ПР.01.01	Лист 8 ГОСТ 103-76 / Ст3кп2 ГОСТ 380-71*	1,44
2	ПР.02.01	Лист 8 ГОСТ 103-76 / Ст3кп2 ГОСТ 380-71*	1,44

Изм. Лист	N докум.	Подп.	Дата
Разраб.	Юдович		
Провер.	Муликова		
Т.контр.	Бабкин		
Н.контр.	Хахлова		
Утв.	Гольденшлюгер		

ПР.01.01; ПР.02.01

Детали

Литер	Масса	Масшт.
Лист 1	Листов 1	

См. таблицу.

САНТЕХПРОЕКТ

Инв. N дубл. | Подпись и дата | Взам. инв. N | Инв. N докум. | Подпись и дата

ПР.02.02-03-04; ПР.04.02

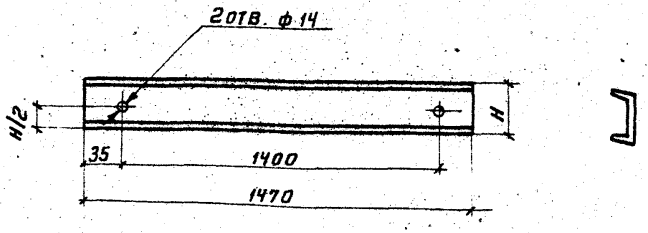

N поз.	Обозначение	h (сечение б с) мм	Наименование	Масса, кг
1	ПР.02.02 ПР.04.02	100	Швеллер 10 ГОСТ 8240-72 / Вст3кп2 ГОСТ 380-71*	12,6
1	ПР.02.03 ПР.02.04	140	Швеллер 14 ГОСТ 8240-72 / Вст3кп2 ГОСТ 380-71*	18,1

Изм.	Лист	N докум.	Подп.	Дата
Разраб.	Юдович			
Провер.	Муликова			
Т.контр.	Бабкин			
Н.контр.	Хохлова			
Утв.	Гольденшлягер			

ПР.02.02; -03; -04; ПР.04.02

Детали

Литер	Масса	Масштаб

Лист 1 | Листов 1

См. таблицу

САНТЕХПРОЕКТ

ПР.03.01; ПР.04.01

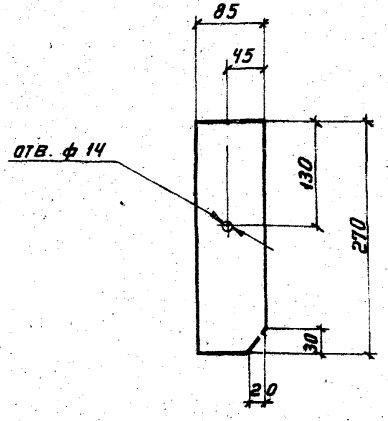

N поз.	Обозначение	Наименование	Масса, кг
2	ПР.03.01	Лист 8 ГОСТ 19903-74 / Вст3кп2 ГОСТ 380-71*	1,5
2	ПР.04.01	Лист 8 ГОСТ 19903-74 / Вст3кп2 ГОСТ 380-71*	1,5

Изм.	Лист	N докум	Подпись	Дата
Разраб.	Юдович			
Провер.	Муликова			
Т.контр.	Бабкин			
Н.контр.	Хохлова			
Утв.	Гольденшлягер			

ПР.03.01; ПР.04.01

Детали

Литер	Масса	Масштаб

Лист 1 | Листов 1

См. таблицу

САНТЕХПРОЕКТ

gost.e-ecolog.ru