23582

СЕРИЯ 4.903-14

ТИПОВЫЕ ДЕТАЛИ КРЕПЛЕНИЯ ТЕХНОЛОГИЧЕСКИХ ТРУБОПРОВОДОВ ДЛЯ КОТЕЛЬНЫХ УСТАНОВОК

ВЫПУСК II

Инв. № 16082-02
Цена. 0-87

gost.e-ecolog.ru

СЕРИЯ 4.903-14
ТИПОВЫЕ ДЕТАЛИ КРЕПЛЕНИЯ ТЕХНОЛОГИЧЕСКИХ ТРУБОПРОВОДОВ ДЛЯ КОТЕЛЬНЫХ УСТАНОВОК

СОСТАВ СЕРИИ

NN ВЫПУСКОВ	НАИМЕНОВАНИЕ ВЫПУСКОВ
I	МАТЕРИАЛЫ ДЛЯ ПРОЕКТИРОВАНИЯ
II	МОНТАЖНЫЕ УЗЛЫ
III	ТИПОВЫЕ ДЕТАЛИ. ЧЕРТЕЖИ КЖИ
IV	ТИПОВЫЕ ДЕТАЛИ ТЕХНОЛОГИЧЕСКИХ МЕТАЛЛОКОНСТРУКЦИЙ

ВЫПУСК II

РАЗРАБОТАН
ГПИ САНТЕХПРОЕКТ
ГЛАВПРОМСТРОЙПРОЕКТА
ГОССТРОЯ СССР

УТВЕРЖДЕН
И ВВЕДЕН В ДЕЙСТВИЕ С 1.1 1980г.
ГПИ САНТЕХПРОЕКТ
ПРИКАЗ N 209 ОТ 25 XII 1979г.

ГЛАВНЫЙ ИНЖЕНЕР ИНСТИТУТА — ШИЛЛЕР Ю.И.
ГЛАВНЫЙ ИНЖЕНЕР ПРОЕКТА — ГИН В.Г.

Серия 4.903-14 Выпуск II

Содержание выпуска

Наименование листа	Лист	Стр	Наименование листа	Лист	Стр.
			Узел 24	1	16
Титульный лист		1	Узел 25	1	16
Содержание выпуска	1	2	Узлы 26, 27, 28	1	17
Пояснительная записка	1	3	Узлы 29, 30, 31	1	18
Узел 1	1	4	Узлы 32, 33	1	19
Узлы 2, 3, 4, 6	1	5	Узлы 34, 35	1	20
Узел 5	1	6	Узел 36	1	21
Узел 7	1	7			
Узел 8	1	7			
Узел 9	1	8			
Узлы 10, 11	1	9			
Узлы 12, 13	1	10			
Узел 14	1	11			
Узлы 15, 16, 21	1	12			
Узел 17	1	13			
Узлы 18, 19, 20	1	14			
Узел 22	1	15			
Узел 23	1	15			

Инв. № подл. | Подп. и дата | Взам. инв. № | Инв. № дубл. | Подп. и дата

Изм.	Лист	№ докум.	Подп.	Дата
Разр.		Мулюкова		
Пров.		Юдовин		
Т. контр.		Бабкин		
Н. контр.		Хохлова		
ГИП		Ким		

Серия 4.903-14

Содержание выпуска

Литер	Масса	Масштаб

Лист 1 Листов 1

САНТЕХПРОЕКТ

Пояснительная записка.

В данном выпуске разработаны монтажные узлы крепления опорных конструкций для технологических трубопроводов, разработанных в выпусках III и IV.

Чертежи данного выпуска являются ссылочными чертежами при разработке технологической и архитектурно-строительной частей проекта.

Маркировка узлов приводится на схемах конкретного проекта в соответствии с примерами схем крепления, приведенными в выпуске I.

На чертежах узлов приведены все данные для выполнения монтажных сварных соединений. Отметки и привязки опорных конструкций приводятся в конкретном проекте.

Конструктивное решение узлов в большинстве случаев обеспечивает сборку узлов на болтах или шпильках с последующей сваркой.

В остальных случаях предусматривается приварка к строительным конструкциям легких деталей (уголков, тесонок) с последующей сборкой опорных конструкций на болтах перед сваркой.

Монтажные болты М10 и М12 нормальной точности по ГОСТ 7798-70.

Монтажную сварку производить электродами типа Э-42 по ГОСТ 9467-75

Все сварные швы обозначены по ГОСТ 5264-69.

Условные обозначения



— номер узла



— монтажный болт



— шпилька

Серия 4.903-14 Выпуск II

Инв. № докум.	Подп. и дата	Взам. инв. №	Инв. № дубл.	Подп. и дата

Изм.	Лист	№ докум.	Подпись	Дата
Разраб.		Муликова		
Пров.		Юдович		
Т. конт.		Бабкин		
Гл. констр.		Гольденшлюгер		
Н. конт.		Хохлова		
Утв.		Гин		

Серия 4.903-14

Пояснительная записка

Литер	Масса	Масштаб

Лист 1 | Листов 1

САНТЕХПРОЕКТ

Серия 4.903-14 Выпуск II

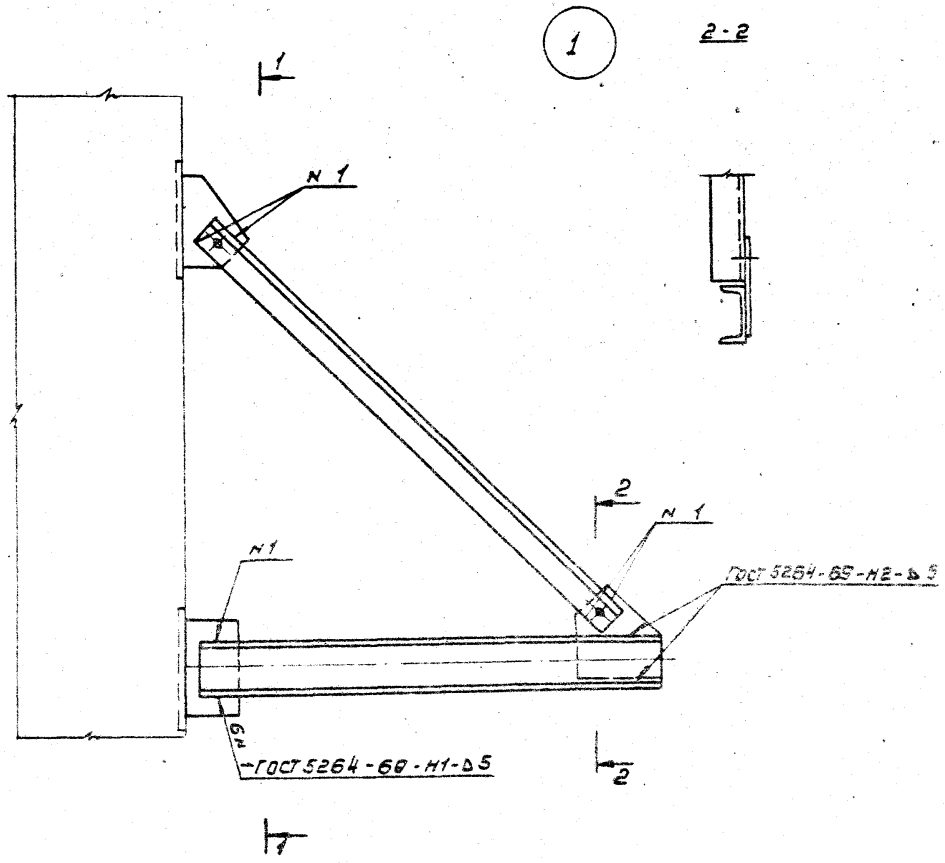

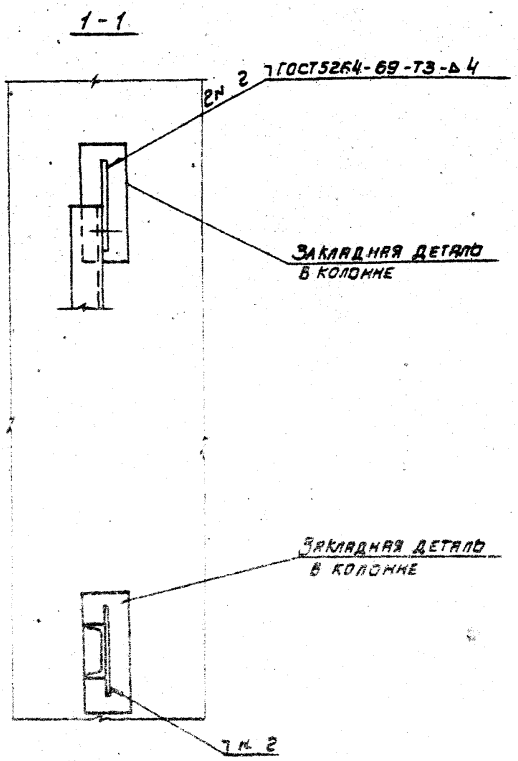

Крепление кронштейна к металлическим колоннам производится по узлу 1.

Изм.	Лист	N докум.	Подп.	Дата	Серия 4.903-14
Разраб.		Юдович			Узел 1
Провер.		Мулинкова			
Т. контр.		Бабкин			
Гл. констр.		Гольденцвейгер			САНТЕХПРОЕКТ
Н. контр.		Хохлова			
ГИП					

Литер	Масса	Масштаб
Лист 1	Листов 1	

Инв. N подл. | Подп. и дата | Взам. инв. N | Инв. N дубл. | Подп. и дата

2

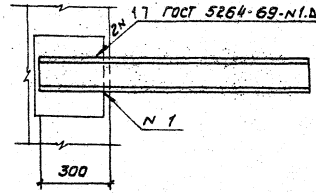

3

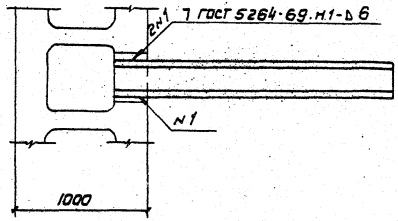

4

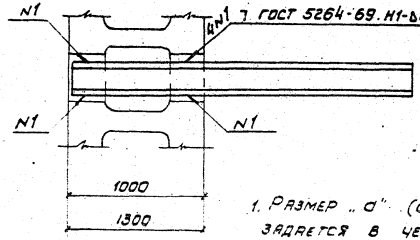

6

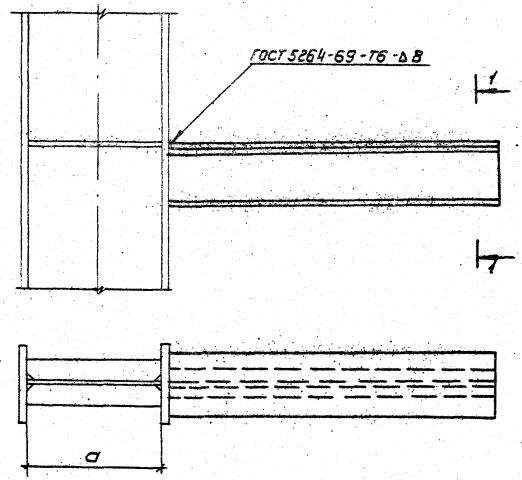

1-1

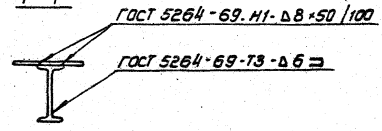

1. Размер „а" (сечение колонны) задается в чертежах марки „КМ"

Изм.	Лист	N докум.	Подп.	Дата	Серия 4.903-14
Разр.		Юдович			Узлы 2; 3; 4; 6
Пров.		Мулинкова			Литер / Масса / Масшт.
Т. контр.		Бевкин			Лист 1 / Листов 1
Гл. констр.		Гельдешилов			САНТЕХПРОЕКТ
Н. контр.		Хохлова			
ГИП		Гин			

Инв. N подл. | Подп. и дата | Взам. инв. N | Инв. N дубл. | Подп. и дата

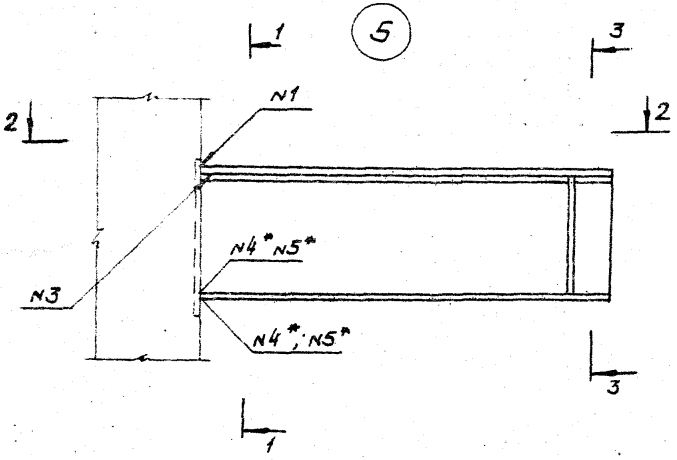

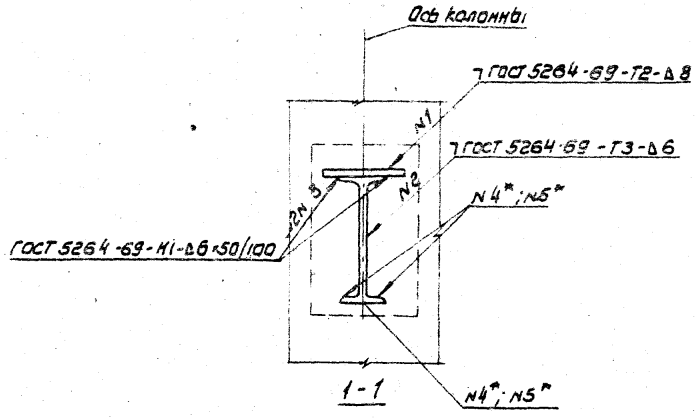

*-см. таблицу 1

2-2

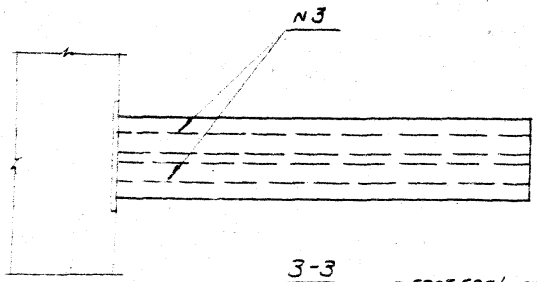

3-3

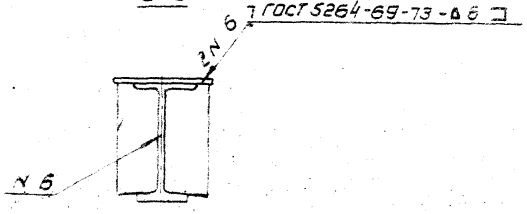

Таблица N 1

N п/п	Марка консоли	Обозначение шва
N4	К.07.00 ÷ К.14.00 К.16.00 ÷ К.18.00	ГОСТ 5264-69-Т3∆8
N5	К.15.00; К.19.00	ГОСТ 5264-69-Т3∆10

Крепление консоли к металлическим колоннам производить по данному узлу.

Изм.	Лист	N докум.	Подп.	Дата
Разр.		Юдович		
Пров.		Мулюкова		
Т. конс.		Бабкин		
Гл. констр.		Гольденшлагер		
Н. контр.		Соколова		
ГИП		Гим		

Серия 4.903-14

Узел 5

Литер	Масса	Масшт.

Лист 1 Листов 1

САНТЕХПРОЕКТ

Инв. N подл. | Подп. и дата | Взам. инв. N | Инв. N дубл. | Подп. и дата

7

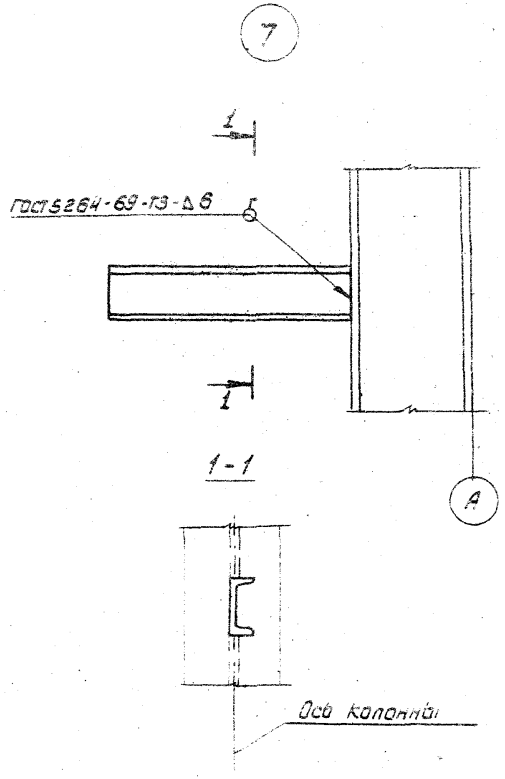

Изм.	Лист	N докум.	Подп.	Дата
Разр.		Юдович		
Пров.		Мулюкова		
Т. контр.		Бабкин		
Гл. констр.		Гольденштейн		
Н. контр.		Хохлова		
Утв.		Гин		

Серия. 4.903-14

Узел 7

Литер	Масса	Масштаб

Лист 1 Листов 1

САНТЕХПРОЕКТ

8

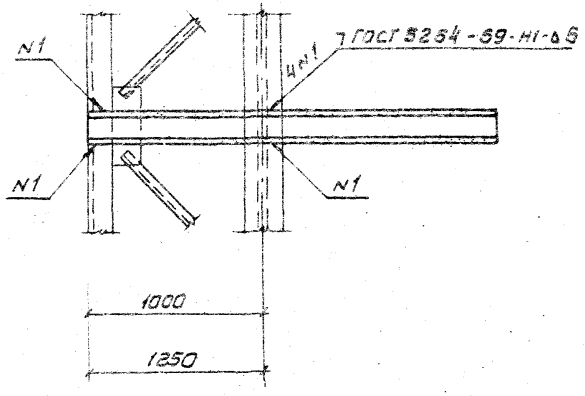

Изм.	Лист	N докум.	Подп.	Дата
Разр.		Юдович		
Пров.		Мулюкова		
Т. контр.		Бабкин		
Гл. констр.		Гольденштейн		
Н. контр.		Хохлова		
Утв.		Гин		

Серия 4.903-14

Узел 8

Литер	Масса	Масштаб

Лист 1 Листов 1

САНТЕХПРОЕКТ

Серия 4.903-14 Выпуск II

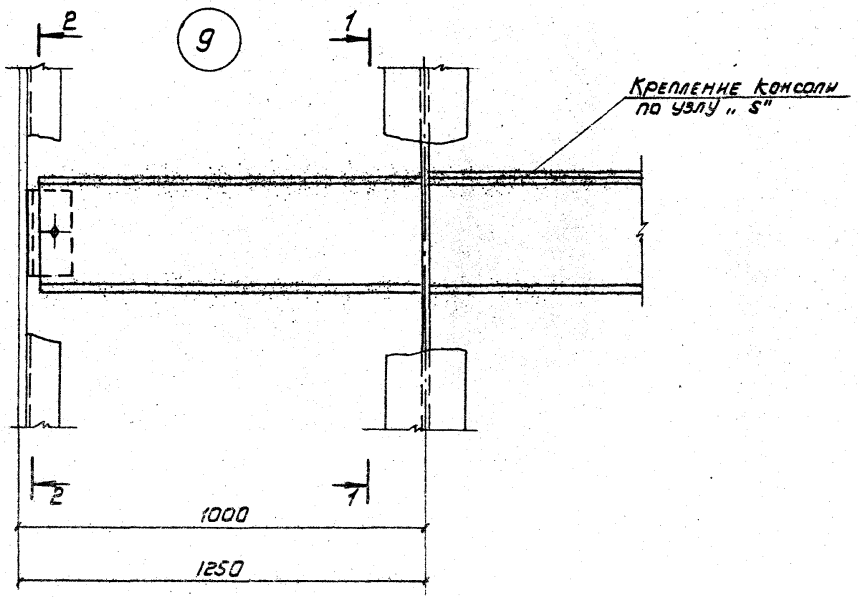

1-1

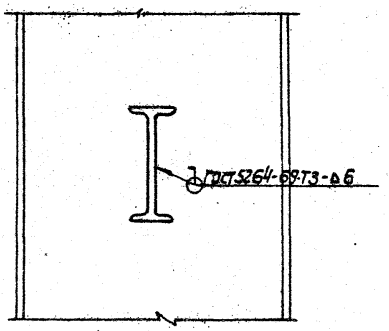

2-2

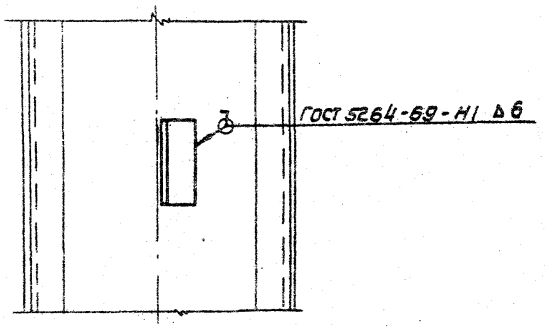

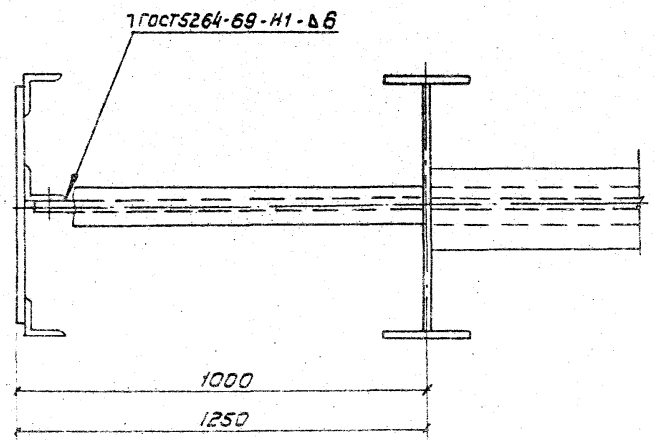

Инв. N подл.	Подп. и дата	Взам. инв. N	Инв. N дубл.	Подп. и дата

Изм.	Лист	N докум.	Подп.	Дата
Разр.		Юдович		
Пров.		Муликова		
Т. контр.		Бабкин		
Гл. констр.		Гольденштейн		
Н. контр.		Хохлова		
Утв.		Гин		

Серия 4.903-14

Узел 9

Литер	Масса	Масштаб

Лист 1 Листов 1

САНТЕХПРОЕКТ

Серия 4.903-14 Выпуск II

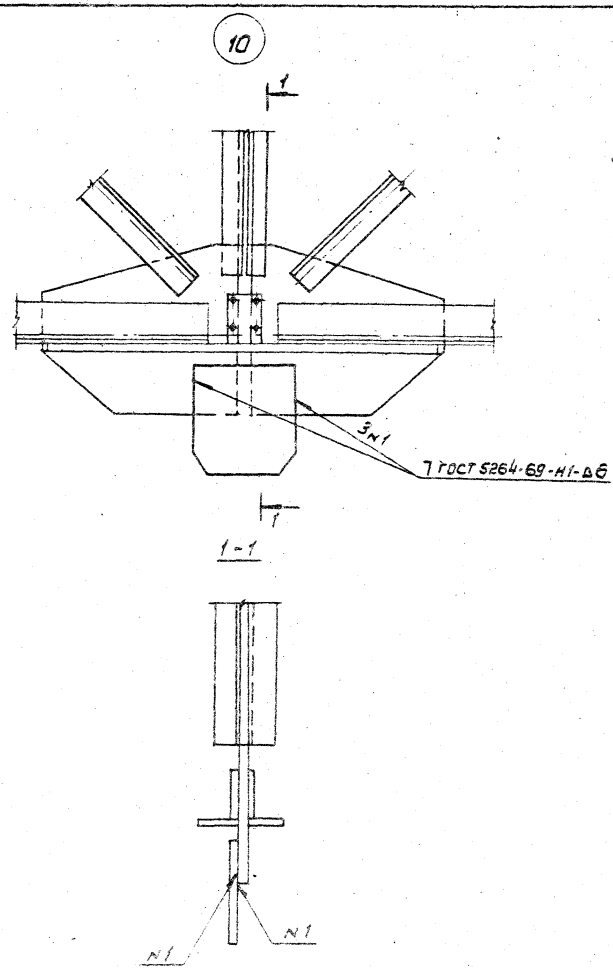

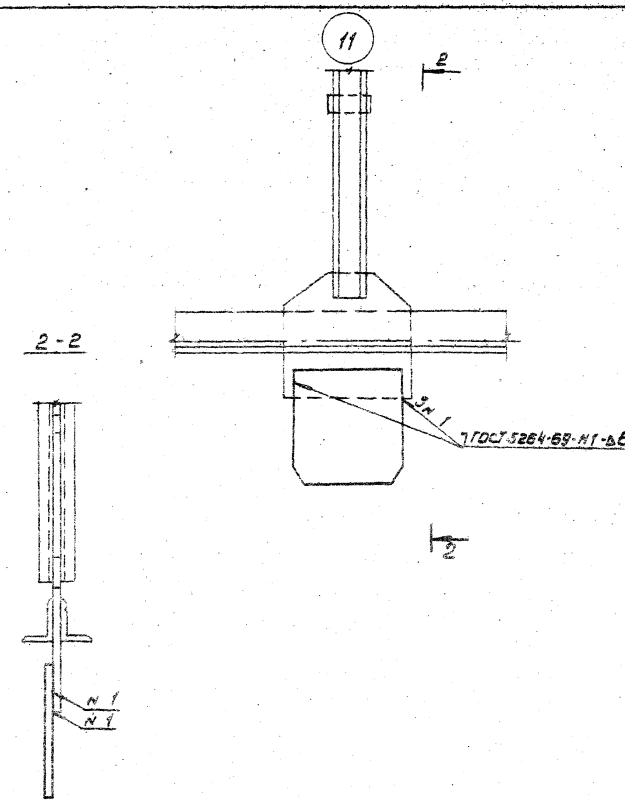

Изм.	Лист	N докум.	Подп.	Дата	Серия 4.903-14			
Разр.		Давыдова			Узлы 10, 11	Литер	Масса	Масшт.
Пров.		Юдович						
Т. контр.		Бабкин				Лист 1	Листов 1	
Гл. констр.		Гольденштерн				САНТЕХПРОЕКТ		
Н. контр.		Хохлова						
Утв.								

Инв. N докум.	Подп. и дата	Взам. инв. N	Инв. N дубл.	Подп. и дата

Серия 4.903-14 Выпуск II

12

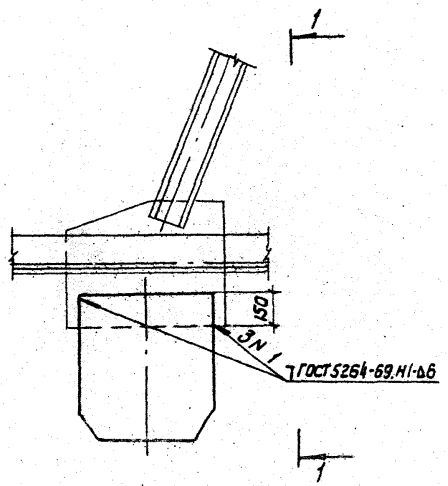

1-1

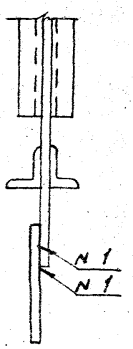

13

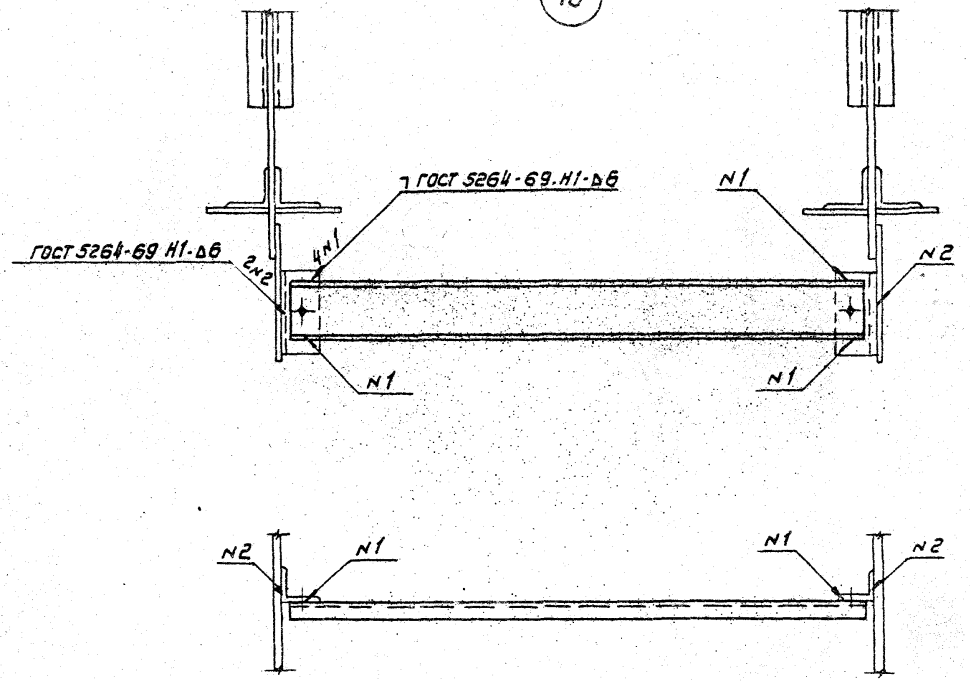

Изм.	Лист	N докум.	Подп.	Дата
Разр.		Давыдова		
Пров.		Юдович		
Т. контр.		Баскин		
Гл. констр.		Гольденшлюгер		
Н. контр.		Хохлова		
Утв.		Гинзбург		

Серия 4.903-14

Узлы 12, 13

Литер	Масса	Масшт.

Лист 1 Листов 1

САНТЕХПРОЕКТ

Инв. N подл. | Подп. и дата | Взам. инв. N | Инв. N дубл. | Подп. и дата

Серия 4.903-14 Выпуск II

14

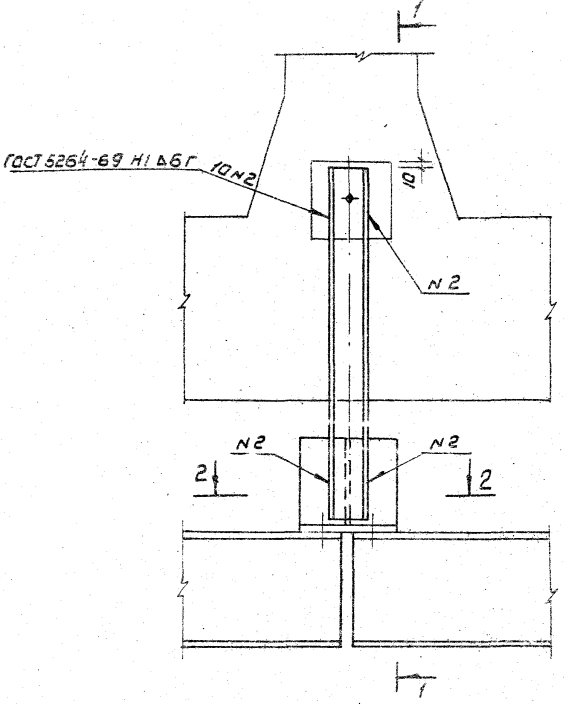

2 - 2

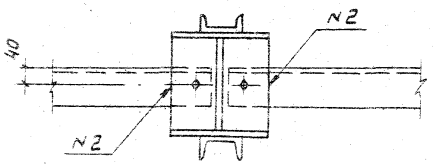

Узел „А"

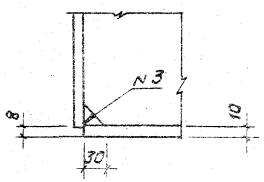

1 - 1

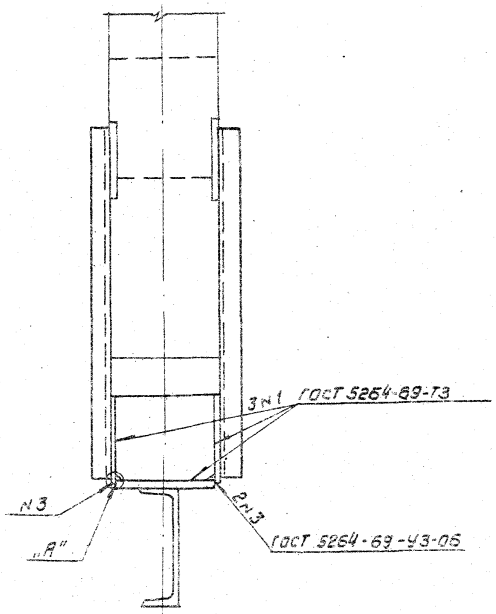

Изм. Лист	N докум.	Подп.	Дата
Разр.	Юдович		
Пров.	Муликова		
Т. контр.	Бабьин		
Гл. констр.	Гольденцвейгер		
Н. контр.	Хохлова		
Утв.	Гин		

Серия 4.903-14

Узел 14

Литер	Масса	Масшт.

Лист 1 Листов 1

САНТЕХПРОЕКТ

Инв. N подл. | Подп. и дата | Взам. инв. N | Инв. N дубл. | Подп. и дата

Серия 4.903-14 Выпуск II

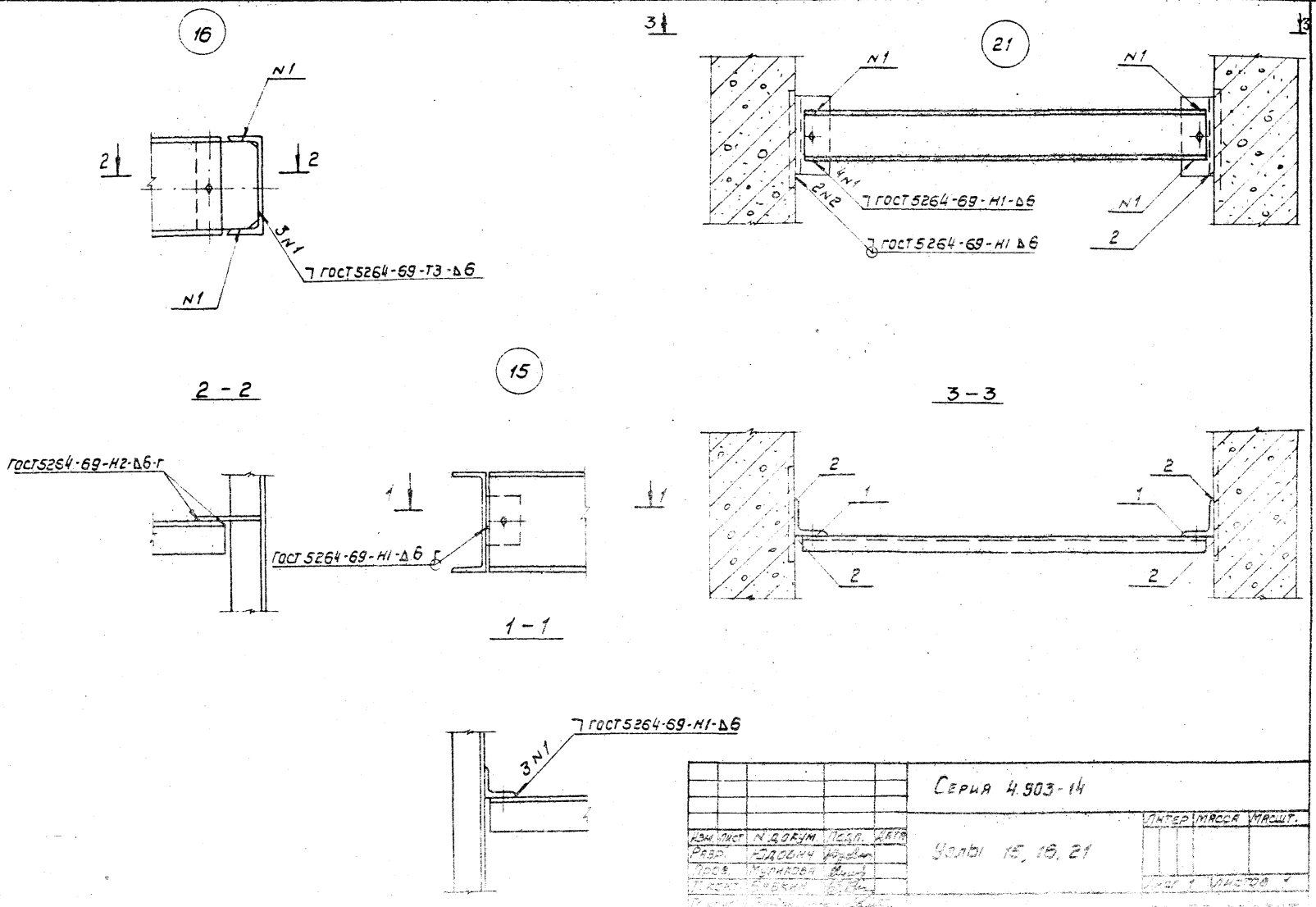

Изм.	Лист	N докум.	Подп.	Дата	Серия 4.903-14			
Разр.		Юдович			Узлы 15, 16, 21	Литер	Масса	Масшт.
Пров.		Муликова						
Т.конт.		Бабкин				Лист 1	Листов 1	
Н.конт.								

Инв. № подл. | Подп. и дата | Взам. инв. № | Инв. № дубл. | Подп. и дата

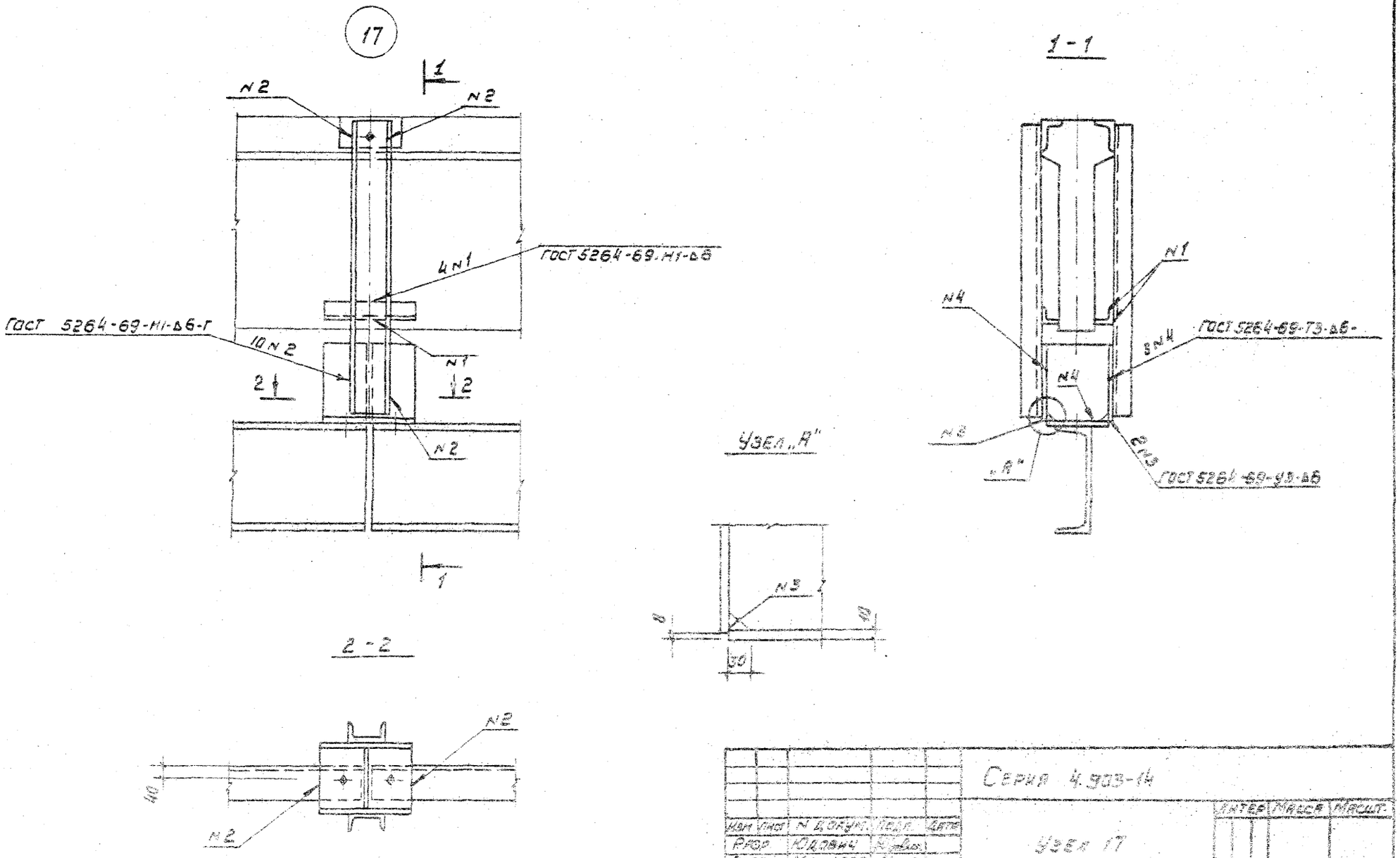

Изм.	Лист	N докум.	Подп.	Дата	Серия 4.903-14			
Разр.		Юдович			Узел 17	Литер	Масса	Масшт.
Пров.		Мулякова						
Т. контр.		Баекин				Лист 1	Листов 1	
Гл. констр.						САНТЕХПРОЕКТ		
Н. контр.		Хохлова						
Утв.		Гин						

Серия 4.903-14 Выпуск II

Инв. N докум.	Подп. и дата	Взам. инв. N°	Инв. N дубл.	Подп. и дата

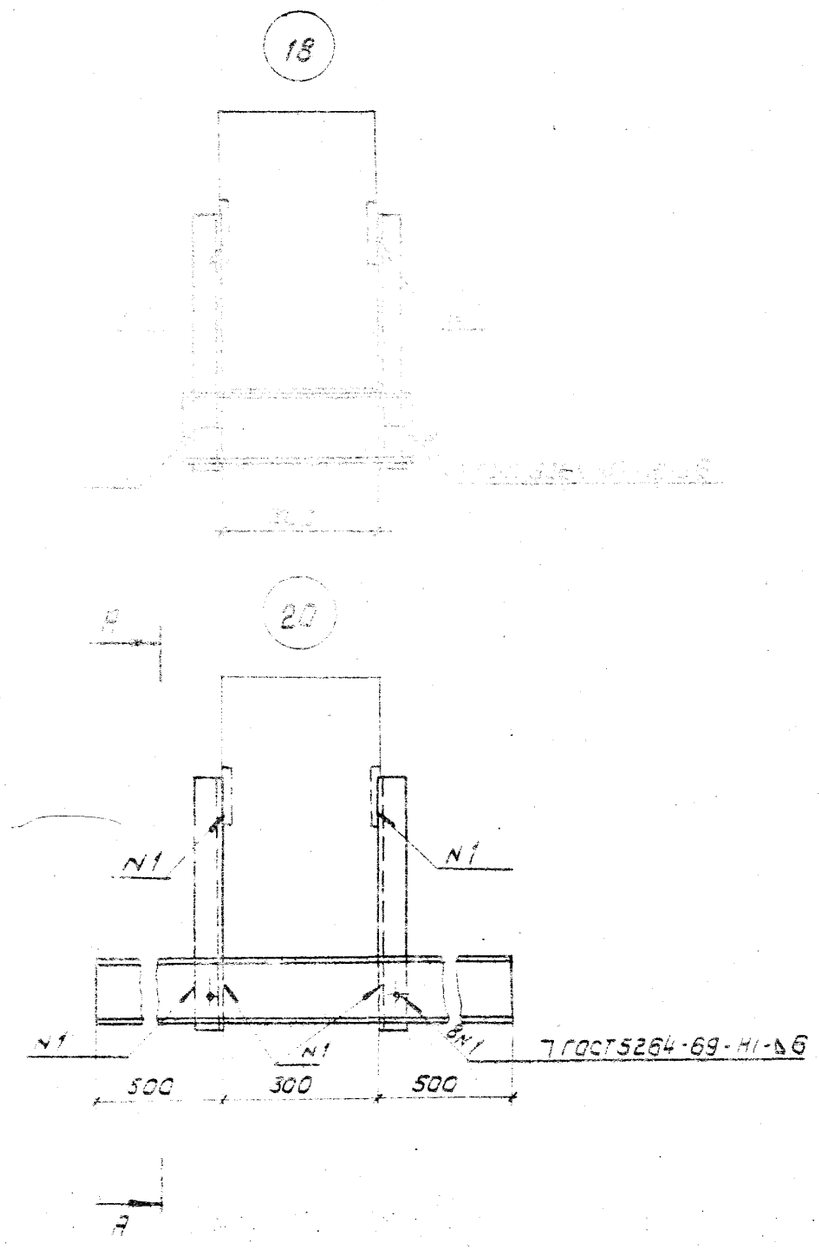

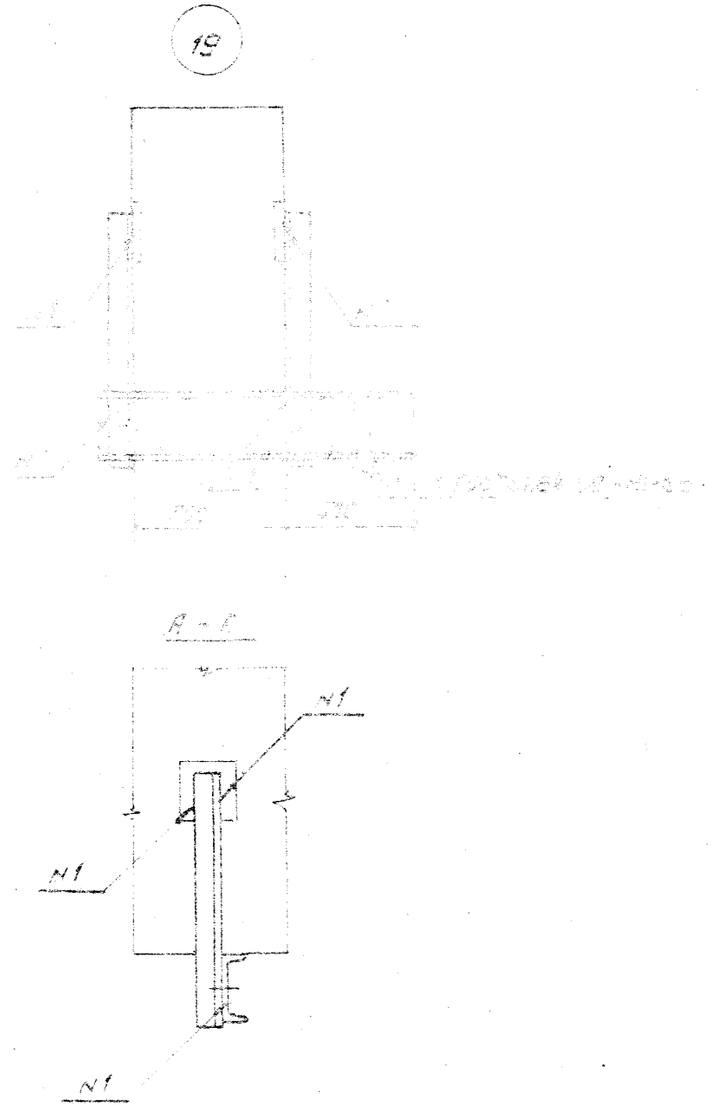

Изм.	Лист	N докум.	Подп.	Дата
Разр.		Юдович		
Пров.		Муликова		
Т. контр.		Бабкин		
Гл. констр.		Пльденшлюгер		
Н. контр.		Хохлова		
Утв.				

Серия 4.903-14

Узлы 18, 19, 20

Литер	Масса	Масшт.

Лист 1 Листов 1

САНТЕХПРОЕКТ

Инв. N подл. | Подп. и дата | Взам. инв. N | Инв. N дубл. | Подп. и дата

Серия 4.903-14 Выпуск II

Инв.N подл. | Подп. и дата | Взам.инв.N | Инв.N дубл. | Подп. и дата

22

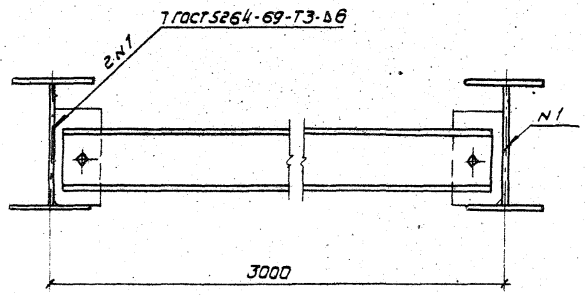

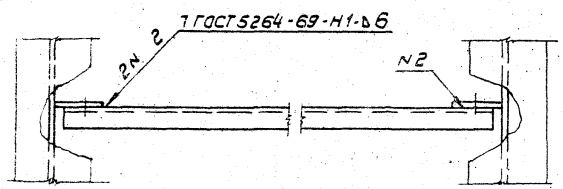

Изм.	Лист	N докум.	Подп.	Дата	Серия 4.903-14
Разр.		Юдович			Узел 22
Пров.		Мулинкова			
Т.контр.		Бабкин			
Н.контр.		Хохлова			САНТЕХПРОЕКТ
Утв.		Гин			

Литер	Масса	Масшт.
Лист 1	Листов 1	

Серия 4 903-14 Выпуск II

Инв.N подл. | Подп. и дата | Взам.инв.N | Инв.N дубл. | Подп. и дата

23

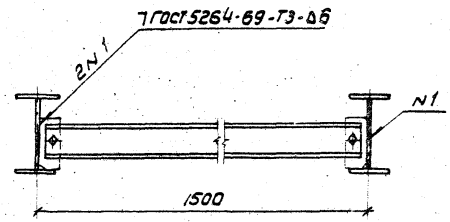

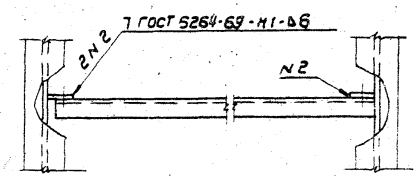

Изм.	Лист	N докум.	Подп.	Дата	Серия 4 903-14
Разр.		Юдович			Узел 23
Пров.		Мулинкова			
Т.контр.		Бабкин			
Гл.констр.		Ольденбургер			
Н.контр.		Хохлова			САНТЕХПРОЕКТ
Утв.		Гин			

Литер	Масса	Масшт.
Лист 1	Листов 1	

Серия 4.903-14 Выпуск II

24

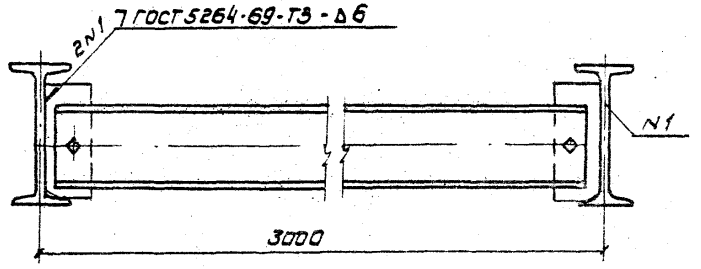

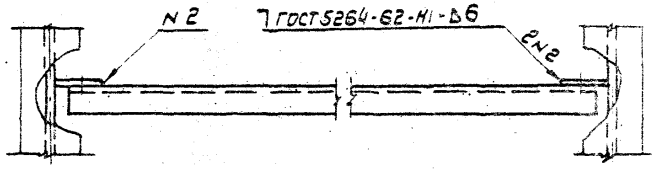

Инв. N подл. | Подп. и дата | Взам. инв. N | Инв. N дубл. | Подп. и дата

Изм.	Лист	N докум.	Подп.	Дата
Разр.		Юдович		
Пров.		Мулюкова		
Т. контр.		Бабкин		
Н. контр.		Хохлова		
ГИП		Гин		

Серия 4.903-14

Узел 24

Литер	Масса	Масшт.
Лист 1	Листов	

САНТЕХПРОЕКТ

Серия 4.903-14 Выпуск II

25

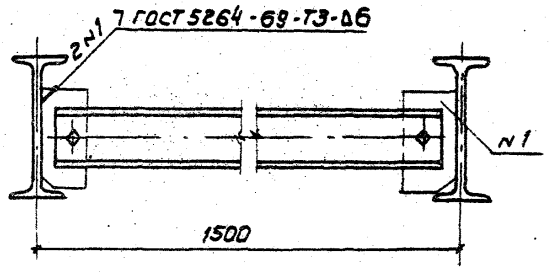

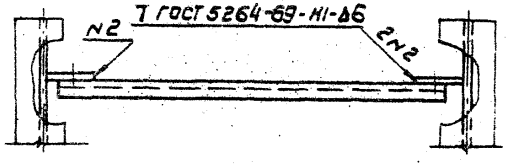

Инв. N подл. | Подп. и дата | Взам. инв. N | Инв. N дубл. | Подп. и дата

Изм.	Лист	N докум.	Подп.	Дата
Разр.		Юдович		
Пров.		Мулюкова		
Т. контр.		Бабкин		
Гл. констр.		Гольденшлюгер		
Н. контр.		Хохлова		
ГИП		Гин		

Серия 4.903-14

Узел 25

Литер	Масса	Масшт.
Лист 1	Листов 1	

САНТЕХПРОЕКТ

Серия 4.903-14 Выпуск II

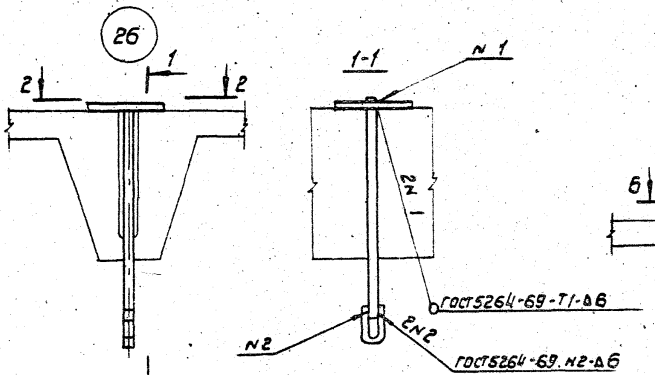

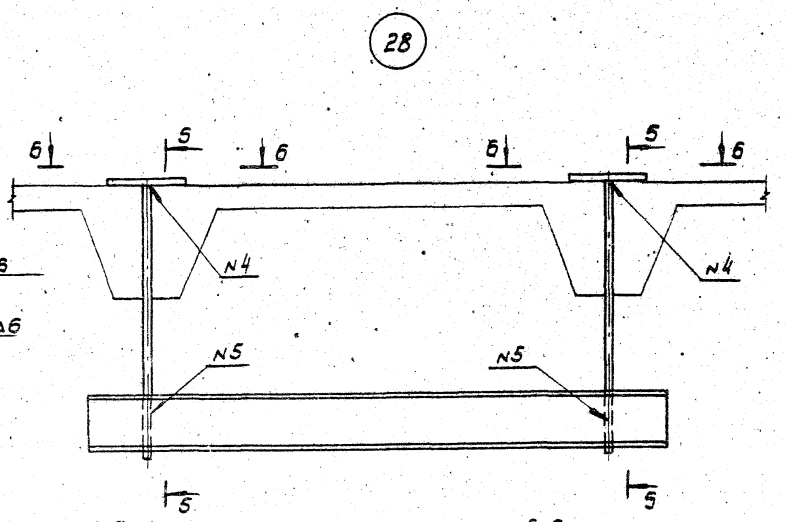

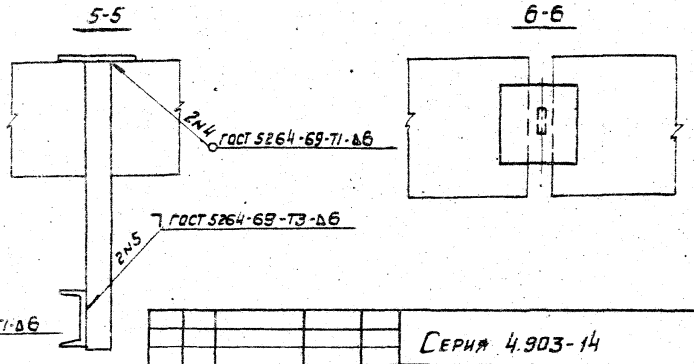

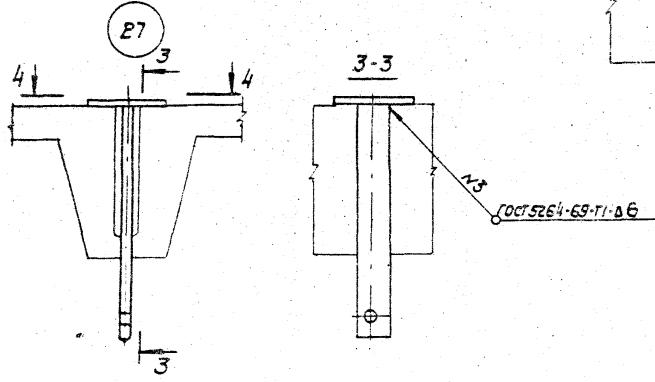

Изм. Лист	N докум.	Подп.	Дата
Разр.	Мулюкова		
Пров.	Юдович		
Т. контр.	Бабенин		
Гл. констр.	Ольденшлагер		
Н. контр.	Хохлова		
Утв.	Гинн		

Серия 4.903-14

Узлы 26, 27, 28

Литер	Масса	Масшт.

Лист 1 Листов 1

САНТЕХПРОЕКТ

Инв. N подл. | Подп. и дата | Взам. инв. N | Инв. N дубл. | Подп. и дата

29

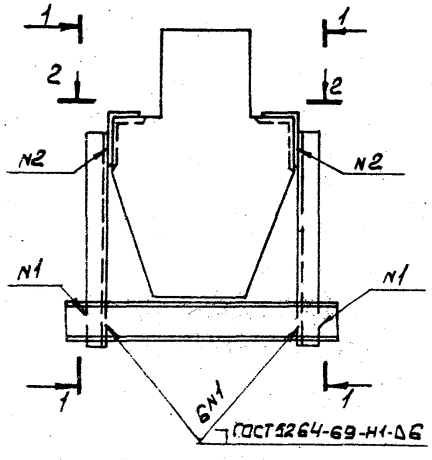

30

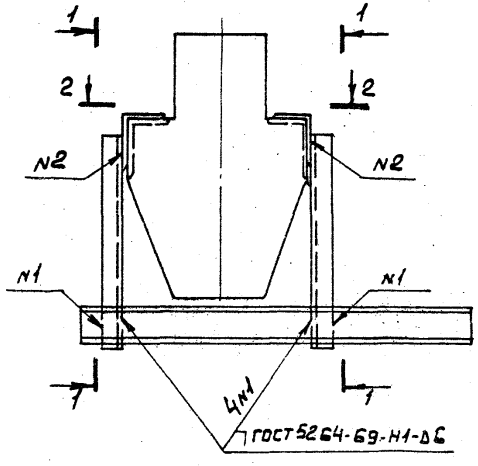

31

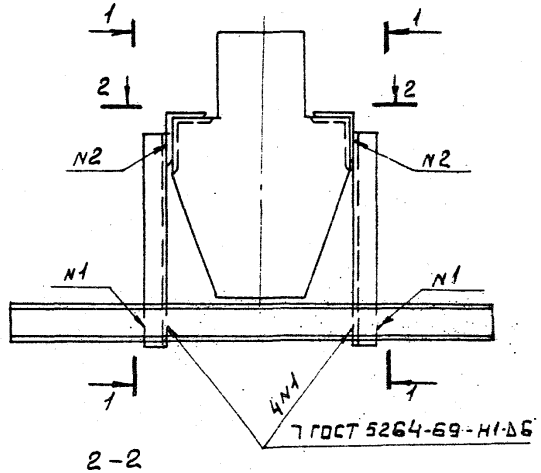

1–1

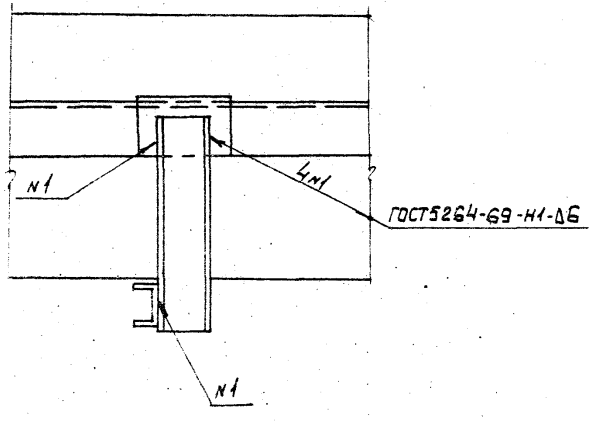

2–2

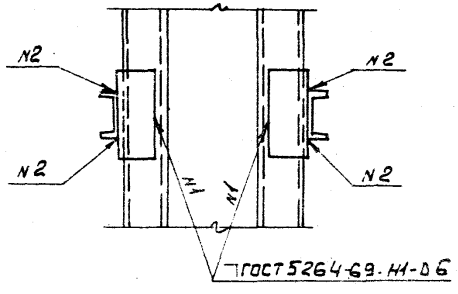

				Серия 4.903-14	
Изм.	Лист	N докум.	Подпись	Дата	
Разраб.		Муликова			Узлы: 29, 30, 31.
Пров.		Юдович			
Т. контр.		Бабкин			
Гл. констр.		Владемилюгер			
Н. контр.		Олисва			
Утв.		Гин			

Литер	Масса	Масштаб

Лист 1 Листов 1

САНТЕХПРОЕКТ

Инв. № подл. | Подпись и дата | Взам. инв. № | Инв. № дубл. | Подпись и дата

Серия 4.903-14 Выпуск II

32

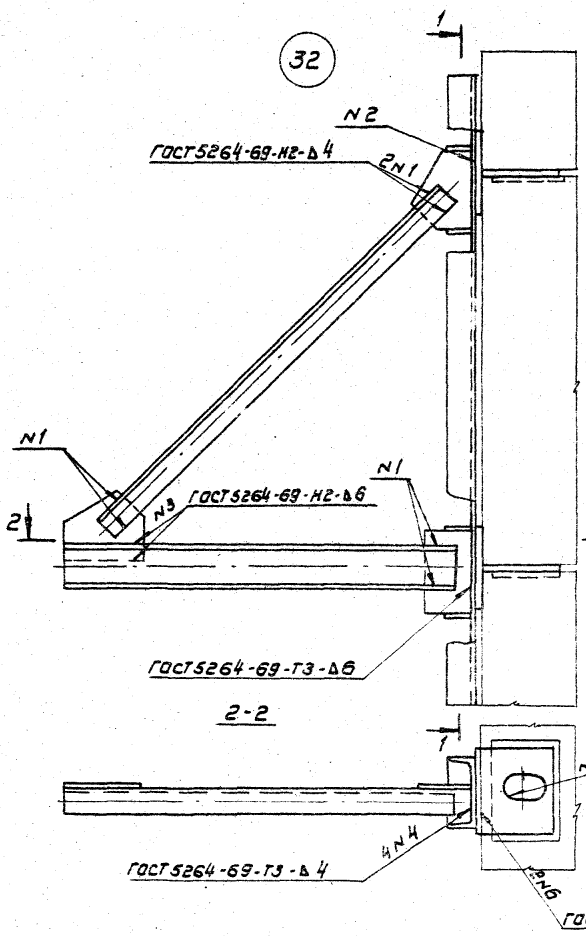

1-1

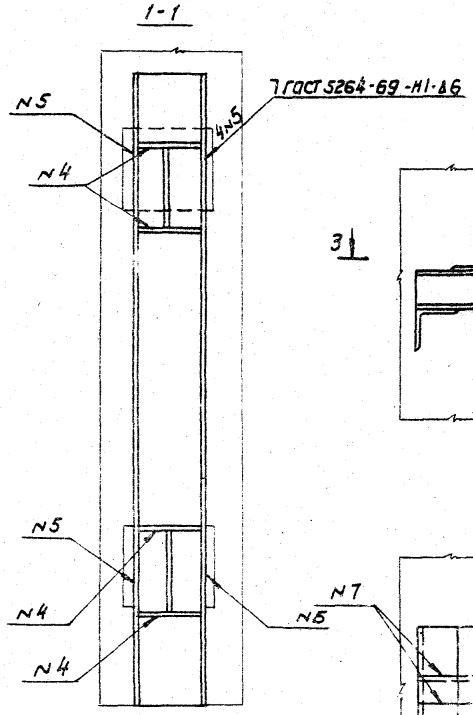

33

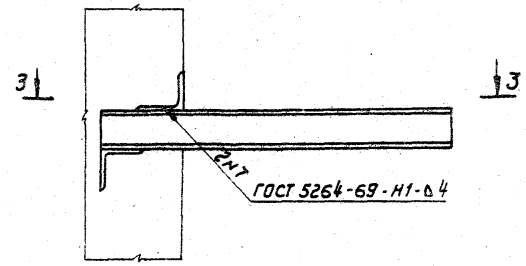

3-3

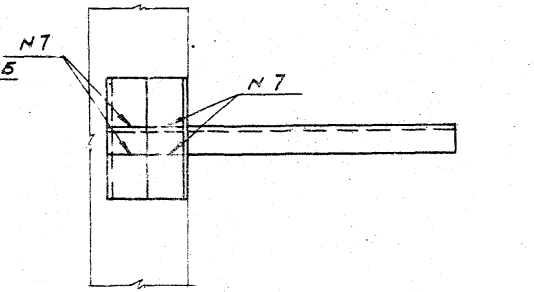

Изм.	Лист	N докум.	Подп.	Дата	Серия 4.903-14
Разр.		Мулюкова			Узлы 32; 33
Пров.		Юдович			Литер: — Масса: — Масшт.: —
Т.конт.		Бабкин			Лист 1 Листов 1
Гл.констр.		Ольденшлагер			САНТЕХПРОЕКТ
Н.конт.		Хохлова			
Утв.		Гин			

Инв. N подл. | Подп. и дата | Взам. инв. N | Инв. N дубл. | Подп. и дата

Серия 4.903-14 Выпуск II

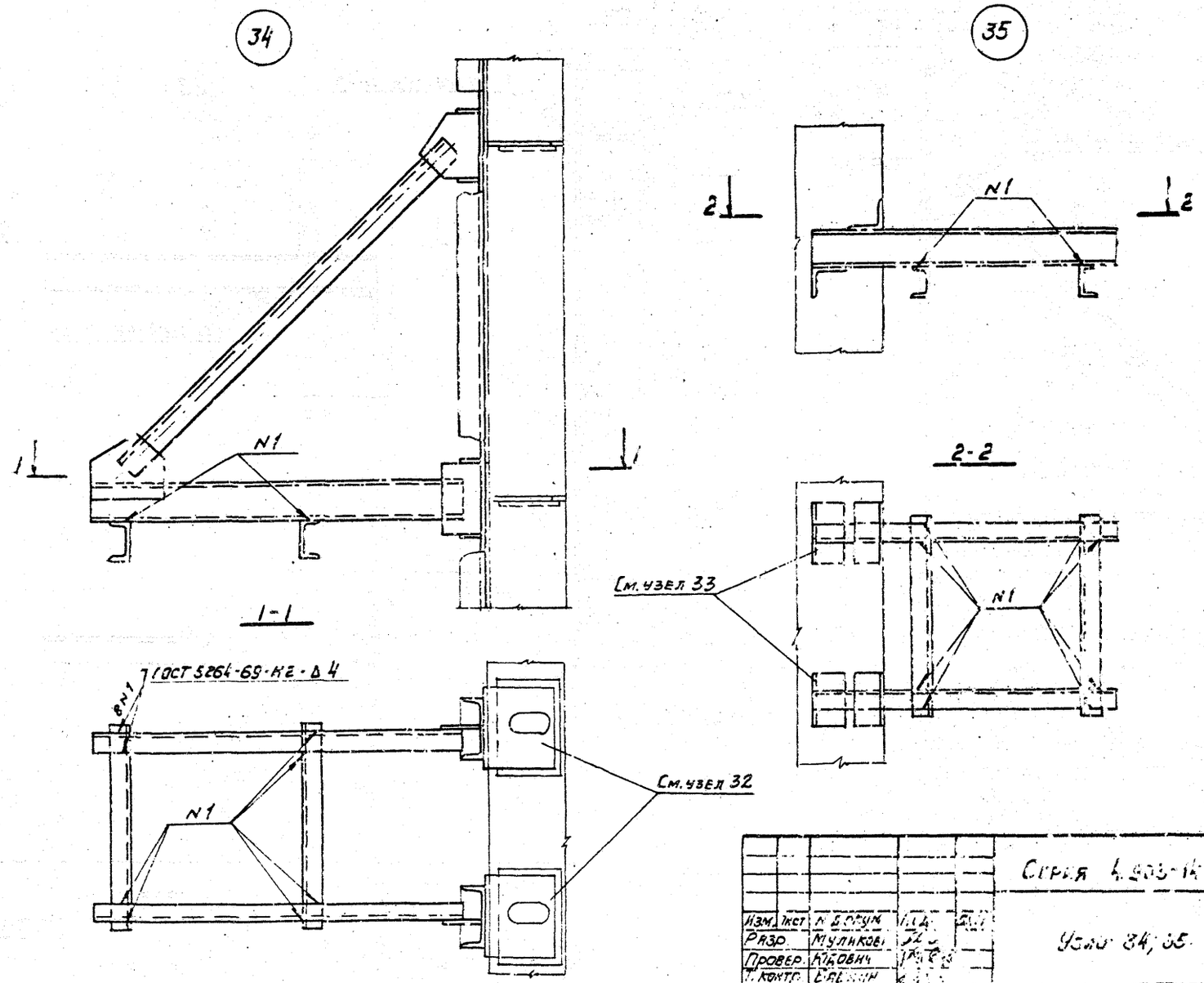

Изм.	Лист	№ докум.	Подп.	Дата
Разр.		Муликов		
Провер.		Кидович		
Т. контр.		Бабкин		
Гл. констр.		Гольдштейн		
Н. конт.		Хохлов		
Утв.		Гик		

Серия 4.903-14

Узлы 34, 35

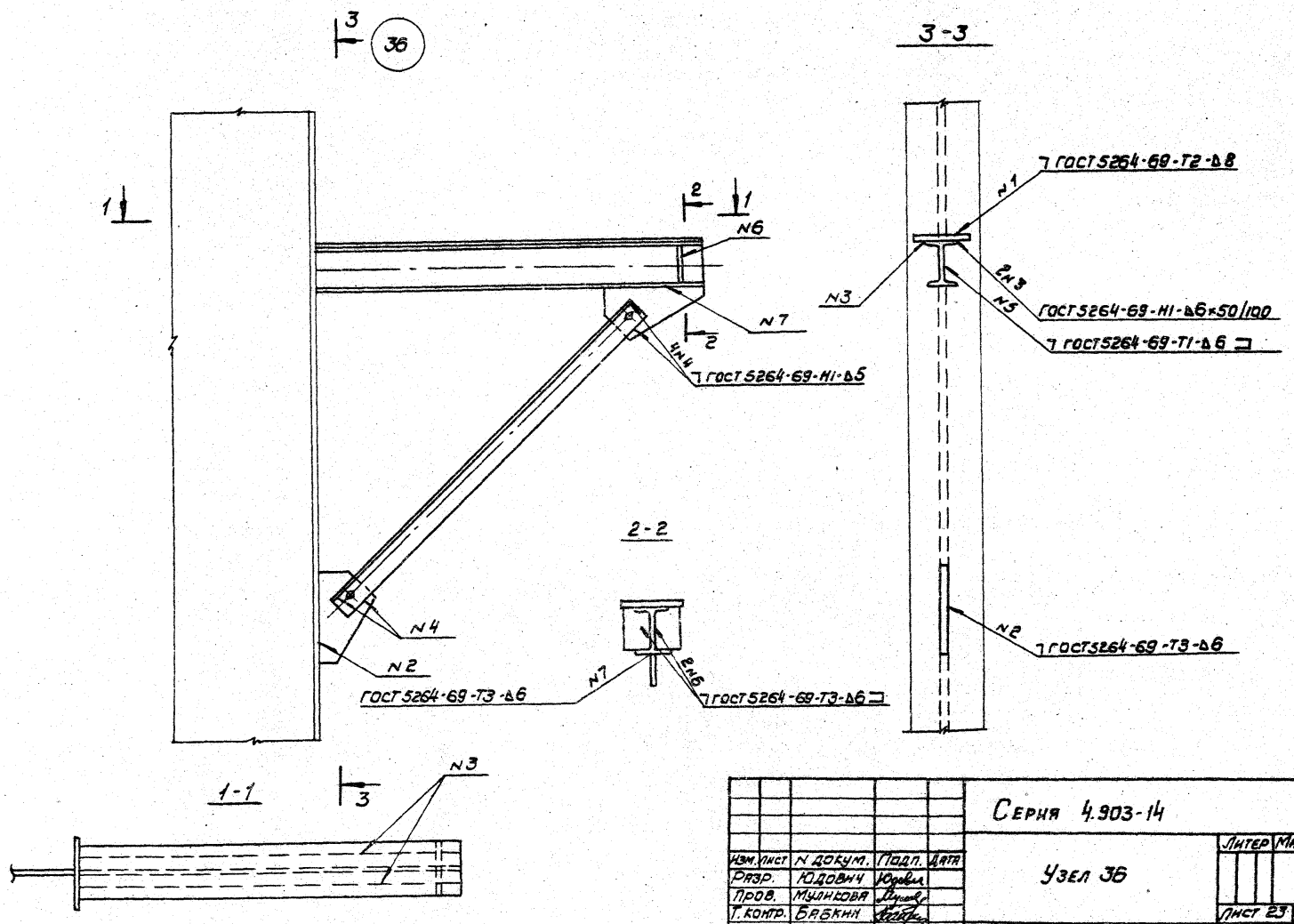

Изм. Лист	N докум.	Подп.	Дата
Разр.	Юдович		
Пров.	Муллисова		
Т. контр.	Бабкин		
Гл. констр.	Ольденшлагер		
Н. контр.	Хохлова		
Утв.	Гин		

Серия 4.903-14

Узел 36

Литер	Масса	Масшт.

Лист 23 Листов

САНТЕХПРОЕКТ

Инв. N подл. | Подп. и дата | Взам. инв. N | Инв. N дубл. | Подп. и дата

gost.e-ecolog.ru