ТИПОВЫЕ КОНСТРУКЦИИ, ИЗДЕЛИЯ И УЗЛЫ ЗДАНИЙ И СООРУЖЕНИЙ

СЕРИЯ 3.903.8-16

БЕСКАНАЛЬНАЯ ПРОКЛАДКА ТЕПЛОВЫХ СЕТЕЙ ИЗ АСБЕСТОЦЕМЕНТНЫХ ТРУБ ДИАМЕТРОМ ОТ 50 ДО 300ММ ДЛЯ НЕСЕЙСМИЧЕСКИХ РАЙОНОВ И РАЙОНОВ СЕЙСМИЧНОСТЬЮ 7, 8 И 9 БАЛЛОВ

ВЫПУСК 1

УЗЛЫ СОЕДИНЕНИЙ

ДЕТАЛИРОВОЧНЫЕ ЧЕРТЕЖИ

gost.e-ecolog.ru

24820 -02
4-10

ТИПОВЫЕ КОНСТРУКЦИИ, ИЗДЕЛИЯ И УЗЛЫ ЗДАНИЙ И СООРУЖЕНИЙ

СЕРИЯ 3.903.8-16

БЕСКАНАЛЬНАЯ ПРОКЛАДКА ТЕПЛОВЫХ СЕТЕЙ ИЗ АСБЕСТОЦЕМЕНТНЫХ ТРУБ ДИАМЕТРОМ ОТ 50 ДО 300ММ ДЛЯ НЕСЕЙСМИЧЕСКИХ РАЙОНОВ И РАЙОНОВ СЕЙСМИЧНОСТЬЮ 7, 8 И 9 БАЛЛОВ

ВЫПУСК 1

УЗЛЫ СОЕДИНЕНИЙ

ДЕТАЛИРОВОЧНЫЕ ЧЕРТЕЖИ

РАЗРАБОТАНЫ
ГПИ КАЗАХСКИЙ САНТЕХПРОЕКТ ГОССТРОЯ СССР
ДИРЕКТОР А.Д. ИВАНОВ
ГЛАВНЫЙ ИНЖЕНЕР Г.Н. ШУЛЬЦ
ГЛАВНЫЙ ИНЖЕНЕР ПРОЕКТА А.С. МУАДАГАЛИЕВ
С УЧАСТИЕМ
ГПКНИИ САНТЕХНИИПРОЕКТ ГОССТРОЯ СССР
НАЧАЛЬНИК ТЕХНИЧЕСКОГО ОТДЕЛА С.М. ФИНКЕЛЬШТЕЙН
ГЛАВНЫЙ СПЕЦИАЛИСТ В.Л. АБРАМАШВИЛИ

УТВЕРЖДЕНЫ
ГПКНИИ САНТЕХНИИПРОЕКТ ГОССТРОЯ СССР
ПРОТОКОЛ ОТ 01.11.90. N° 7
ВВЕДЕНЫ В ДЕЙСТВИЕ С 01.02.91.
ГПКНИИ САНТЕХНИИПРОЕКТ ГОССТРОЯ СССР
ПРИКАЗ ОТ 01.11.90 N° 48

Содержание

Обозначение	Наименование	Стр.
	Содержание	2
В 18А-01.00.000 Д	Соединения асбестоцементных труб.	
	Технические требования.	3,4,5
В 18А-01.00.000	Соединения асбестоцементных труб.	6
В 18А-01.01.001	Прокладка.	6
В 18А-01.00.000 СБ	Соединения асбестоцементных труб.	7
В 18А-01.01.000	Муфта соединительная втулочная тип I.	8,9,10
В 18А-01.01.000 СБ	Муфта соединительная втулочная. тип I.	11,12,13
В 18А-01.01.100	Втулка.	14
В 18А-01.01.100.СБ	Втулка.	15
В 18А-01.01.101	Патрубок.	16
В 18А-01.01.102	Фланец.	17
В 18А-01.01.103	Кольцо.	18
В 18А-01.01.200	Обойма разрезная.	18,19
В 18А-01.01.200.СБ	Обойма разрезная.	20
В 18А-01.01.300	Кожух.	21
В 18А-01.01.300.СБ	Кожух.	22
В 18А-01.02.000	Муфта соединительная втулочная тип II.	23,24,25
В 18А-01.02.000.СБ	Муфта соединительная втулочная тип II.	26,27
В 18А-01.02.100	Патрубок.	28,29
В 18А-01.02.101	Кольцо.	29

Обозначение	Наименование	Стр.
В 18А-01.02.100.СБ	Патрубок.	30
В 18А-01.02.102	Фланец.	
В 18А-01.02.103	Втулка.	32
В 18А-01.02.104	Патрубок.	33
В 18А-01.02.105	Ребро.	33
В 18А-01.03.000	Муфта соединительная хомутовая тип I	34,35
В 18А-01.03.000.СБ	Муфта соединительная хомутовая тип I	36,37
В 18А-01.03.100	Хомут.	38
В 18А-01.03.100.СБ	Хомут.	39
В 18А-01.03.101	Втулка.	40
В 18А-01.03.102	Ушко.	41
В 18А-01.03.103	Скоба.	41
В 18А-01.03.200	Кожух.	42
В 18А-01.03.200.СБ	Кожух.	43
В 18А-01.03.201	Лист.	44
В 18А-01.03.202	Лист торцевой.	44
В 18А-01.04.000	Муфта соединительная хомутовая тип II.	45,46
В 18А-01.04.000.СБ	Муфта соединительная хомутовая тип II.	47,48
В 18А-01.04.100	Патрубок.	50
В 18А-01.04.100.СБ	Патрубок.	50
В 18А-01.04.101	Втулка.	51
В 18А-01.04.102	Фланец.	52

1. Общие данные

1.1 Рабочие чертежи узлов и деталей соединений асбестоцементных труб выполнены институтом ГПИ Казахский Сантехпроект для применения в тепловых сетях (для напорных труб Ду 50 ÷ Ду 300).

1.2 Соединения изготавливаются в соответствии с рабочими чертежами и техническими требованиями, содержащимися в настоящем выпуске.

1.3 Соединения предназначены для обеспечения герметичности стыкующихся торцов асбестоцементных труб друг с другом и торцов асбестоцементных труб с металлическими элементами тепловых сетей.

1.4 Соединения устанавливаются на трубопроводах в районах с сейсмичностью до 9-ти баллов.

1.5 Комплект рабочей документации включает в себя чертежи:

- Муфта соединительная втулочная, тип I и тип II, для Ду 50, 100, 150, 200, 250, 300 мм.
- Муфта соединительная хомутовая, тип I и тип II, для Ду 50, 100, 150 мм.

1.6. Соединения разработаны для асбестоцементных труб ГОСТ 539-80* для класса ВТ/2 и для труб, рекомендуемых к производству заводскими ТУ. Допускается в обоснованных случаях применять асбестоцементные трубы других классов с уточнением размера прокладки, подрезкой под 45° внутренней кромки труб (для исп. II).

2. Требования к материалам и изготовлению узлов и деталей.

2.1 Качество материалов и техническая характеристика готовых изделий, применяемых для изготовления соединений должны быть подтверждены соответствующими документами предприятий-изготовителей. Точность проката черных металлов - обычная по ГОСТ 535-88* и ГОСТ 19903-74.*

2.2 Конструктивные изменения, возникающие в процессе изготовления соединений, должны быть согласованы с проектной организацией, применяющей соединения.

Изменения, связанные с применением материалов, не ухудшающие технических характеристик соединения, вносятся предприятием-изготовителем соединений самостоятельно.

2.3 При изготовлении сварных узлов сварку производить, руководствуясь требованиями ГОСТ 5264-80, при серийном производстве с максимальным применением автоматических и полуавтоматических режимов.

2.4. Обработку кромок под сварку (обрезка, снятие фасок) производить механическим способом (резцом, фрезой).

Изм	Лист	№ докум.	Подп.	Дата	В18А-01.00.000 Д
Разраб.	Федор[illegible]				Соединения асбестоцементных труб. Технические
Провер.	Федор[illegible]				
Зав.гр.	Бу[illegible]				

Лит.	Лист	Листов
	1	3

ГОССТРОЙ СССР

Серия 3.[illegible]-16 Выпуск 1

или абразивным кругом). Разрешается обработку кромок выполнять плазменной или воздушно-дуговой резкой с последующей зачисткой кромок абразивным инструментом.

2.5 Места, подлежащие сварке, должны быть очищены от грязи, окалины, масла, ржавчины. Сварной шов должен быть ровным и плотным, в местах сварки не должно быть прожогов, трещин, наплывов, непроваров. Швы должны быть очищены от шлака и окалины.

2.6 Способ механической обработки деталей, методика раскроя, резки листового материала определяются по усмотрению предприятия-изготовителя соединений.

2.7 Обработку торцевой части асбестоцементных труб под установку деталей и узлов соединений выполнить по чертежам настоящего выпуска.

2.8 Все узлы и детали соединений после их изготовления окрасить грунтовкой ГФ-021 ГОСТ 25125-82 в один слой.

3. Требования к сборке и монтажу.

3.1 Конструкции соединений позволяют вести сборку узлов, как на монтажной площадке (предварительное оснащение торцевых частей труб элементами соединений), так и непосредственно на местах монтажа трубопроводов.

3.2 Последовательность сборки соединения муфтового Втулочного тип I и тип II чертеж В18А-01.01.000 СБ, В18А-01.02.000.СБ:

- на торцевую часть асбестоцементной трубы надевается Втулка черт. В18А-01.01.000.СБ и продвигается до положения, когда полностью открывается на асбестоцементной трубе кольцевая проточка;
- В кольцевую проточку заводится разрезная обойма, чертеж В18А-01.01.200.СБ, таким образом чтобы подрезка ребер была обращена в сторону торца трубы;
- Втулка перемещается в обратном направлении, в сторону торца трубы, при этом ребра разрезной обоймы должны входить в соответствующие вырезы Втулки;
- В конечном положении Втулка торцами вырезов упирается в ребра разрезной обоймы и зажимает последнюю в кольцевой проточке трубы;
- При стыковке труб друг с другом или с патрубком, чертеж В18А-01.02.100.СБ на одном из торцов устанавливается прокладка, чертеж В18А-01.01.001 и завозятся стяжные

Инв. № подл. | Подпись и дата | Взам. инв. №

шпильки, устанавливаются гайки, шайбы. В ступающие за торцы труб ребра разрезных обойм должны входить в соответствующие вырезы втулок на противоположных трубах (исп. I) или в соответствующие вырезы патрубка (исп. II).

– После выставления прокладки и крепеж трубы (исп. I) и трубы с патрубком (исп. II) окончательно стягиваются до полного рабочего контакта.

– Положение окончательной затяжки гаек фиксируется отбуртовкой стопорных шайб.

– Устанавливается кожух, две половины которого стягиваются до полного контакта проволочными стяжками.

3.3 Последовательность сборки соединения муфтового хомутового тип I и тип II чертеж В18А-01.03.000.СБ; В18А-01.04.000СБ:

– На торцевой части асбестоцементных труб в кольцевую проточку монтируется хомут, черт. В18А-01.03.100.СБ, две половины которого стягиваются болтами.

– При стыковке труб (для исп. II – присоединение патрубка чертеж В18А.01.04.100.СБ) в зазор между торцами заводится прокладка, чертеж В18А-01.01.000, устанавливаются стяжные болты, прочий крепеж и выполняется окончательная стяжка до полного рабочего контакта.

– Положение окончательной затяжки гаек фиксируется отбуртовкой стопорных шайб.

– Устанавливается кожух, две половины которого стягиваются до полного контакта проволочными стяжками.

4 Необходимость окраски узлов соединений по окончанию сборки или в процессе сборки определяется по степени повреждения предварительной окраски и нормативными требованиями СНиП 2.04.07-86.

Серия 3.903.8-16 Выпуск 1

Форм	Зона	Поз	Обозначение	Наименование	Кол.	Прим.
				Документация		
А3			В18А-01.00.000.СБ	Сборочный чертёж		
А3			В18А-01.00.000Д	Технические требования		
				Сборочные единицы		
А3		1	В18А-01.01.000	Муфта соединительная втулочная тип I	1	
А4		2	В18А-01.02.000	Муфта соединительная втулочная тип II	1	
А4		3	В18А-01.03.000	Муфта соединительная хомутовая тип I	1	
А4		4	В18А-01.04.000	Муфта соединительная хомутовая тип II	1	

Изм.	Лист	№ докум.	Подп.	Дата
Разраб.		Федоров		
Пров.		Федоров		
Зав.гр.		Бушина		
Н.контр.		Бушина		

В18А-01.00.000

Соединения асбестоцементных труб

Лит.	Лист	Листов
		1

Госстрой СССР КАЗАХСКИЙ

Серия 3.903.8-16 Выпуск 1

Инв. № подл. | Подп. и дата | Взам. инв. № | Инв. № дубл. | Подп. и дата

В18А-01.01.001

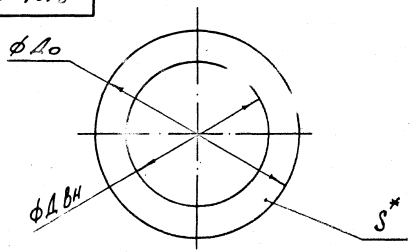

Обозначение	Размеры мм			Масса кг
	До	ДВн	S*	
В18А-01.01.001	68	48	3	0,01
-01	118	98	3	0,018
-02	122	96	3	0,024
-03	161	133	4	0,047
-04	168	135	4	0,057
-05	224	184	4	0,092
-06	224	181	4	0,098
-07	274	228	4	0,131
-08	298	250	4	0,149
-09	324	276	4	0,163
-10	324	270	4	0,181

В18А-01.01.001

Изм.	Лист	№ докум.	Подп.	Дата
Разраб.		Федоров		
Пров.		Федоров		
Зав.гр.		Бушина		
Н.контр.		Бушина		
Утв.		Федоров		

Прокладка

Лит.	Масса	Масшт.
	см табл.	—

Лист | Листов 1

Паронит Б×До×До ГОСТ 481-80*

Госстрой СССР КАЗАХСКИЙ САНТЕХПРОЕКТ

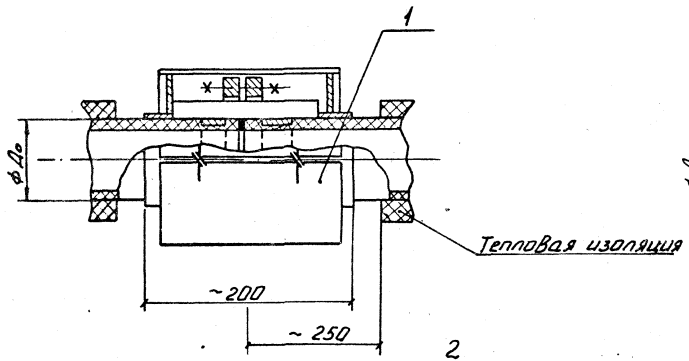

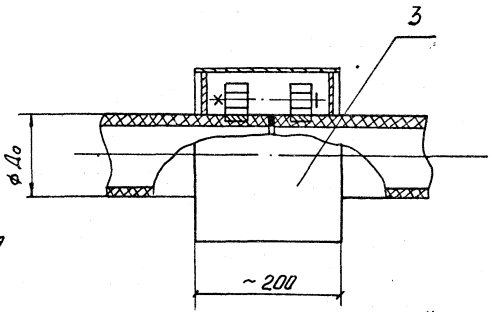

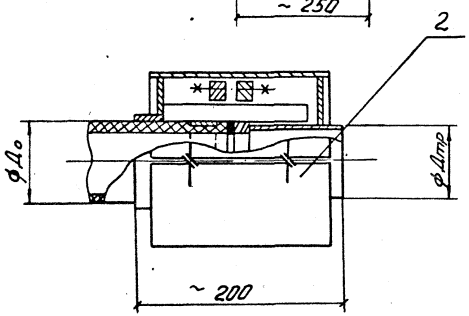

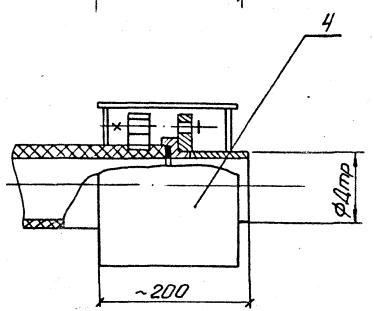

ф До - наружный диаметр асбестоцементной трубы

ф Дтр - Наружный диаметр стальной трубы (патрубка)

Изм.	Лист	№ докум.	Подпись	Дата			
Разраб.		Федоров					
Пров.		Федоров					
З.о.в.гр.		Бушин					
Н.контр.		Бушин					
Утв.		Федоров					

В 18 А - 01.00.000.СБ

Соединения асбестоцементных труб.

Лит.	Масса	Масш.
	—	—

Лист | Листов 1

Госстрой СССР Калининский

Формат	Зона	Поз	Обозначение	Наименование	Кол.	Прим.
				Документация		
А3			В18А-01.01.000 СБ	Сборочный чертеж		
				Переменные данные для исполнений		
				В18А-01.01.000		
				Сборочные единицы		
А4		1	В18А-01.01.100	Втулка	2	
А4		2	В18А-01.01.200	Обойма разрезная	2	
А4		3	В18А-01.01.300	Кожух	2	
				Детали		
А4		4	В18А-01.01.001	Прокладка	1	
				Стандартные изделия		
		5		Шпилька М16-6g×130.58		
				ГОСТ 22042-76*	4	
		6		Гайка М16.5		
				ГОСТ 5915-70*	8	
		7		Шайба 16.02		
				ГОСТ 13463-77*	8	
				В18А-01.01.000-01		
				Сборочные единицы		
А4		1	В18А-01.01.100-01	Втулка	2	
А4		2	В18А-01.01.200-01	Обойма разрезная	2	
А4		3	В18А-01.01.300-01	Кожух	2	
				Детали		
А4		4	В18А-01.01.001-01	Прокладка	1	

Выпуск 1

Серия 3.903.8-16

Альбом 1

Инв. № подл. | Подп. и дата | Взам. инв. №

Разраб.	Федоров		
Пров.	Федоров		
Здавл.	Бушина		
Н. контр.	Бушина		

В18А-01.01.000

Муфта соединительная втулочная тип I

Лист	Листов
	1

Госстрой СССР Казахский Сантехпроект

Формат	Зона	Поз	Обозначение	Наименование	Кол.	Прим
				Стандартные изделия		
		5		Шпилька М16-6g×130.58		
				ГОСТ 22042-76*	8	
		6		Гайка М16.5		
				ГОСТ 5915-70*	16	
		7		Шайба 16.02		
				ГОСТ 13463-77*	16	
				В16А-01.01.000-02		
				Сборочные единицы		
А4		1	В18А-01.01.100-02	Втулка	2	
А4		2	В18А-01.01.200-02	Обойма разрезная	2	
А4		3	В18А-01.01.300-02	Кожух	2	
				Детали		
А4		4	В18А-01.01.001-02	Прокладка	1	
				Стандартные изделия		
		5		Шпилька М16-6g×130.58		
				ГОСТ 22042-76*	8	
		6		Гайка М16.5		
				ГОСТ 5915-70*	16	
		7		Шайба 16.02		
				ГОСТ 13463-77*	16	
				В16А-01.01.000-03		
				Сборочные единицы		
А4		1	В18А-01.01.100-03	Втулка	2	
А4		2	В18А-01.01.200-03	Обойма разрезная	2	
А4		3	В18А-01.01.300-03	Кожух	2	
				Детали		
		4	В18А-01.01.001-03	Прокладка	1	
				Стандартные изделия		
		5		Шпилька М20-6g×130.58		

Формат	Зона	Поз.	Обозначение	Наименование	Кол.	Прим.
				ГОСТ 22042-76*	8	
		6		Гайка М16.5		
				ГОСТ 5915-70*	16	
		7		Шайба 16.02		
				ГОСТ 13463-77*	16	
				В18А-01.01.000-04		
				Сборочные единицы		
А4		1	В18А-01.01.100-04	Втулка	2	
А4		2	В18А-01.01.200-04	Обойма разрезная	2	
А4		3	В18А-01.01.300-02	Кожух	2	
				Детали		
А4		4	В18А-01.01.001-04	Прокладка	1	
				Стандартные изделия		
		5		Шпилька М20-6g×150.58		
				ГОСТ 22042-76*	8	
		6		Гайка М20.5		
				ГОСТ 5915-70*	16	
		7		Шайба 20.02		
				ГОСТ 13463-77*	16	
				В18А-01.01.000-05		
				Сборочные единицы		
А4		1	В18А-01.01.100-05	Втулка	2	
А4		2	В18А-01.01.200-05	Обойма разрезная	2	
А4		3	В18А-01.01.300-03	Кожух	2	
				Детали		
А4		4	В18А-01.01.001-05	Прокладка		
				Стандартные изделия		
		5		Шпилька М20-6g×150.58		
				ГОСТ 22042-76*	12	
		6		Гайка М20.5		

Формат	Зона	Поз.	Обозначение	Наименование	Кол.	Прим.
				ГОСТ 5915-70*	24	
		7		Шайба 20.02		
				ГОСТ 13463-77*	24	
				В18А-01.01.000-06		
				Сборочные единицы		
А4		1	В18А-01.01.100-05	Втулка	2	
А4		2	В18А-01.01.200-05	Обойма разрезная	2	
А4		3	В18А-01.01.300-03	Кожух	2	
				Детали		
А4		4	В18А-01.01.001-06	Прокладка	1	
				Стандартные изделия		
		5		Шпилька М20-6g×150.58		
				ГОСТ 22042-76*	12	
		6		Гайка М20.5		
				ГОСТ 5915-70*	24	
		7		Шайба 20.02		
				ГОСТ 13463-77*	24	
				В18А-01.01.000-07		
				Сборочные единицы		
А4		1	В18А-01.01.100-06	Втулка	2	
А4		2	В18А-01.01.200-06	Обойма разрезная	2	
А4		3	В18А-01.01.300-04	Кожух	2	
				Детали		
А4		4	В18А-01.01.001-07	Прокладка	1	
				Стандартные изделия		
				Шпилька М24-6g×160.58		
				ГОСТ 22042-76*	12	
				Гайка		
				ГОСТ 5915-70*	24	
				Шайба 24.02		

Инв.№ подл. | Подпись и дата | Взам.инв.№ | Инв.№ дубл. | Подпись и дата

Серия 3.903.9-16 Выпуск 1

Поз.	Обозначение	Наименование	Кол.	Прим.
		ГОСТ 13463 77*	24	
		В18А-01.01.000-08		
		Сборочные единицы		
1	В18А-01.01.100-07	Втулка	2	
2	В18А-01.01.200-07	Обойма разрезная	2	
3	В18А-01.01.300-04	Кожух	2	
		Детали		
4	В18А-01.01.001-08	Прокладка	1	
		Стандартные изделия		
5		Шпилька М24-6g×160.58		
		ГОСТ 22042-76*	12	
6		Гайка М24.5		
		ГОСТ 5915-70*	24	
7		Шайба 24.02		
		ГОСТ 13463-77*	24	
		В18А-01.01.000-09		
		Сборочные единицы		
1	В18А-01.01.100-08	Втулка	2	
2	В18А-01.01.200-09	Обойма разрезная	2	
3	В18А-01.01.300-05	Кожух	2	
		Детали		
4	В18А-01-101-09	Прокладка	1	
		Стандартные изделия		
5		Шпилька М24-6g×160.58		
		ГОСТ 22042-76*	12	
6		Гайка М24.5		
		ГОСТ 5915-70*	24	
7		Шайба 24.02		
		ГОСТ 13463-77*	24	

Инв. № подл. | Подп. и дата | Взам. инв. № | Инв. № дубл. | Подп. и дата

Изм. Лист № докум. Подп. Дата

В18А-01.01.000

Лист 5

Серия 3.903.9-16 Выпуск 1

Поз.	Обозначение	Наименование	Кол.	Прим.
		В18А-01.01.000-10		
		Сборочные единицы		
1	В18А-01.01.100-08	Втулка	2	
2	В18А-01.01.200-08	Обойма разрезная	2	
3	В18А-01.01.300-05	Кожух	2	
		Детали		
4	В18А-01.01.001-10	Прокладка	1	
		Стандартные изделия		
5		Шпилька М24-6g×160.58		
		ГОСТ 22042-76*	12	
6		Гайка М24.5		
		ГОСТ 5915-70*	24	
7		Шайба 24.02		
		ГОСТ 13463-77*	24	

Изм. Лист № докум. Подп. Дата

В18А-01.01.000

Лист 6

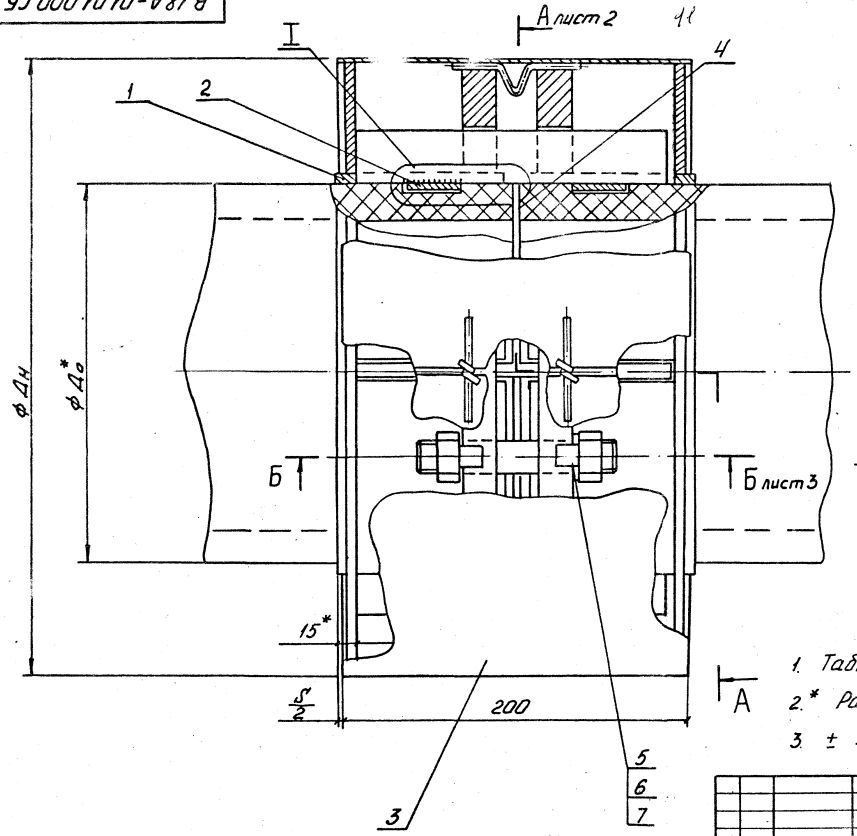

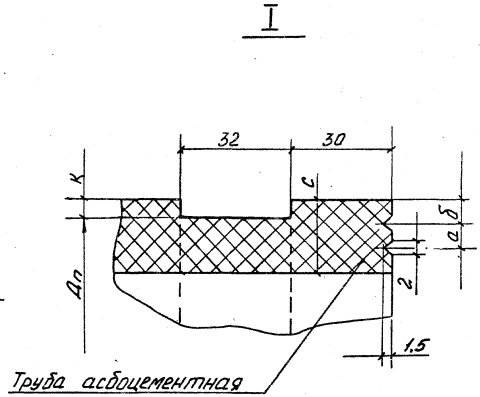

1. Таблицу исполнений см. на листе 3
2. * Размер для справок.
3. $\pm \frac{УТ14}{2}$

					В 18 А-01.01.000.СБ			
Изм.	Лист	№ докум.	Подп.	Дата	Муфта соединительная втулочная тип I	Лит.	Масса	Масшт.
Разраб.		Федоров					См. таблицу лист 3	—
Пров.		Федоров						
Зав. гр.		Бушин				Лист 1	Листов 3	
Н. контр.		Бушин				ГОССТРОЙ СССР КАЗАХСКИЙ СЕЛЬСТРОЙПРОЕКТ		
Утв.		Федоров						

В18А-01.01.000 СБ

А — А

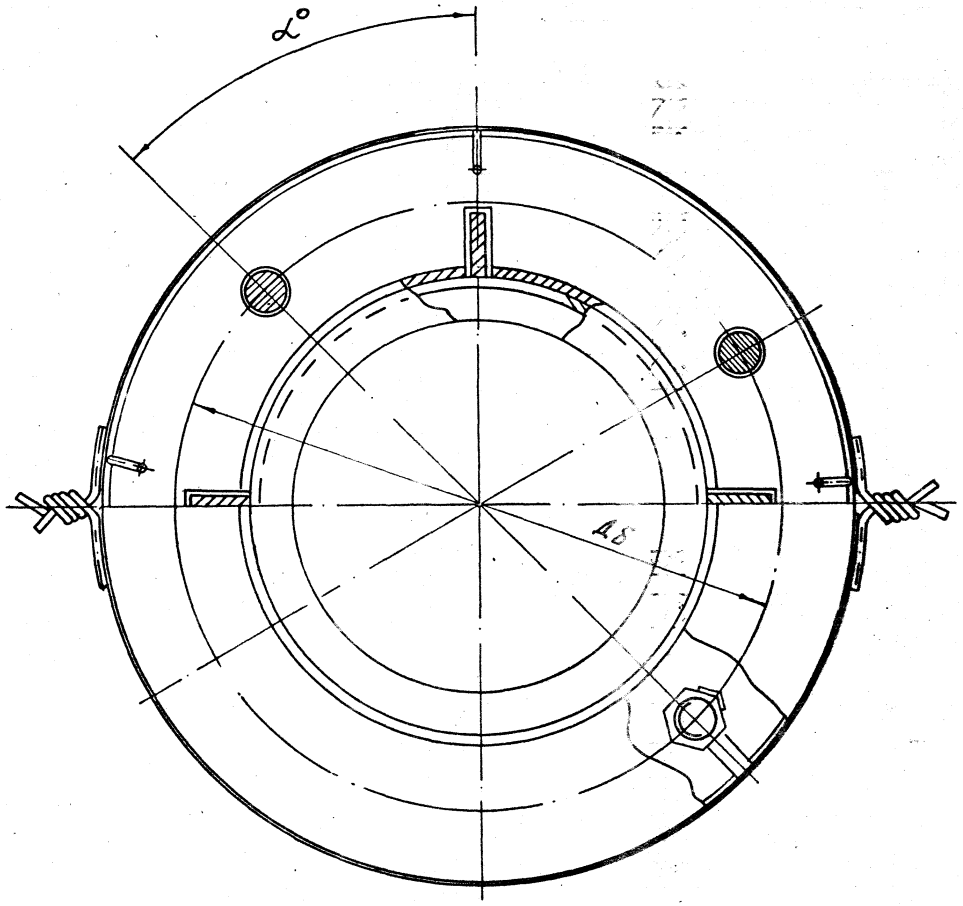

Инв. № подл. | Подпись и дата | Взам. инв. №

Б-Б

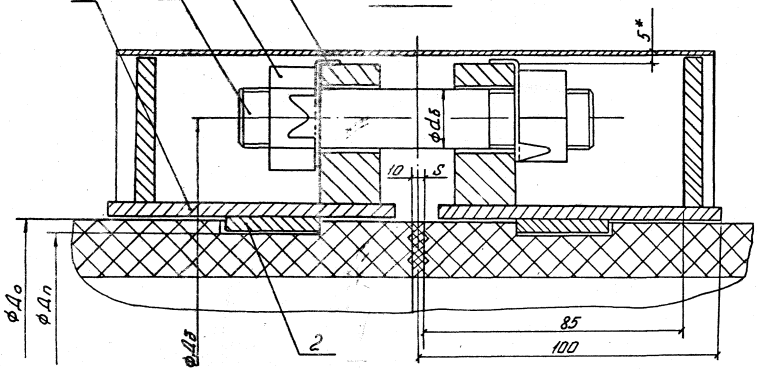

Обозначение	Ду	Асбоцементная труба						Металлоконструкция						Масса кг
		Размеры						мм						
		$Д_о$*	с*	$Д_п$	К	а	б	$Д_н$	$Д_б$*	$d_б$*	S*	Кол-во шпилек п	Угол α°	
В18А-01.01.000	50	68	10	61	3,5	4,0	3,0	170	125	16	3	4	45	13,5
-01	100	118	10	111	3,5	4,0	3,0	225	180	16	3	8	22,5	19,7
-02	100	122	13	115	3,5	5,0	4,0	225	180	16	3	8	22,5	19,4
-03	150	161	14	153	4,0	5,0	4,5	290	240	20	4	8	22,5	31,4
-04	150	168	16,5	160	4,0	5,5	5,5	290	240	20	4	8	22,5	30,6
-05	200	224	20	214	5,0	7,0	6,5	345	295	20	4	12	15	40,9
-06	200	224	21.5	214	5,0	7.5	7,0	345	295	20	4	12	15	40,9
-07	250	274	23	264	5,0	8,0	7,5	415	355	24	4	12	15	57,4
-08	250	298	24	287	5,5	8,0	8,0	415	355	24	4	12	15	61.6
-09	300	324	24	312	5,5	8,0	8,0	470	410	24	4	12	15	67,4
-10	300	324	27	312	5,5	9,0	9,0	470	410	24	4	12	15	67,4

Фор.	Зон.	Поз.	Обозначение	Наименование	Кол.	Прим.
				Документация		
А3			В18А-01.01.100.СБ	Сборочный чертёж		
			Переменные данные	для исполнений		
				В18А-01.01.100		
				Детали		
А3		1	В18А-01.01.101	Патрубок	1	
А3		2	В18А-01.01.102	Фланец	1	
А4		3	В18А-01.01.103	Кольцо	1	
				В18А-01.01.100-01		
				Детали		
А3		1	В18А-01.01.101-01	Патрубок	1	
А3		2	В18А-01.01.102-01	Фланец	1	
А4		3	В18А-01.01.103-01	Кольцо	1	
				В18А-01.01.100-02		
				Детали		
А3		1	В18А-01.01.101-02	Патрубок	1	
А3		2	В18А-01.01.102-02	Фланец	1	
А4		3	В18А-01.01.103-01	Кольцо	1	
				В18А-01.01.100-03		
				Детали		
А3		1	В18А-01.01.101-03	Патрубок	1	
А3			В18А-01.01.102-03	Фланец	1	

Изм.	Лист	№ докум.	Подп.	Дата
Рот.		Федосов		
Пр.		Федосов		
Зав. пр.		Кушина		
Н. контр.		Бушина		

В18А-01.01.100

Втулка

Лит.	Лист	Листов
	1	2

Госстрой СССР
Казахский
Сантехпроект

Серия 3.903.8-16 Выпуск 1

Подп. и дата | Инв. № дубл. | Взам. инв. № | Подп. и дата | Инв. № подл.

Фор.	Зон.	Поз.	Обозначение	Наименование	Кол.	Прим.
А4		3	В18А-01.01.103-03	Кольцо	1	
				В18А-01.01.100-04		
				Детали		
А3		1	В18А-01.01.101-04	Патрубок	1	
А3		2	В18А-01.01.102-04	Фланец	1	
А4		3	В18А-01.01.103-04	Кольцо	1	
				В18А-01.01.100-05		
				Детали		
А3		1	В18А-01.01.101-05	Патрубок	1	
А3		2	В18А-01.01.102-05	Фланец	1	
А4		3	В18А-01.01.103-05	Кольцо	1	
				В18А-01.01.100-06		
				Детали		
А3		1	В18А-01.01.101-06	Патрубок	1	
А3		2	В18А-01.01.102-06	Фланец	1	
А4		3	В18А-01.01.103-06	Кольцо	1	
				В18А-01.01.100-07		
				Детали		
А3		1	В18А-01.01.101-07	Патрубок	1	
А3		2	В18А-01.01.102-07	Фланец	1	
А4		3	В18А-01.01.103-07	Кольцо	1	
				В18А-01.01.100-08		
				Детали		
А3		1	В18А-01.01.101-08	Патрубок	1	
А3		2	В18А-01.01.102-08	Фланец	1	
А4		3	В18А-01.01.103-08	Кольцо	1	

Изм.	Лист	№ докум.	Подп.	Дата

В18А-01.01.100

Лист 2

В18А-01.01.100.СБ

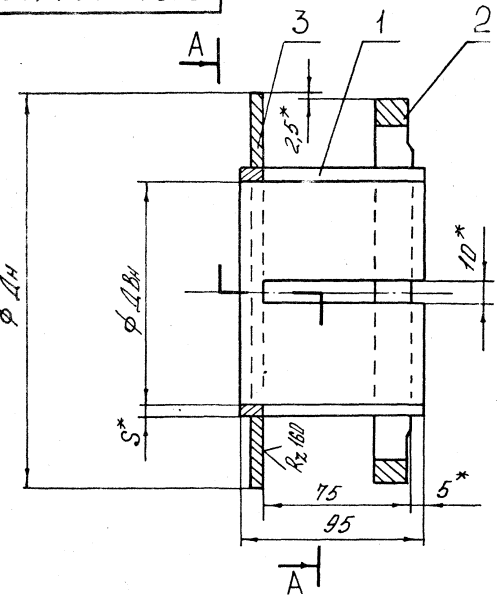

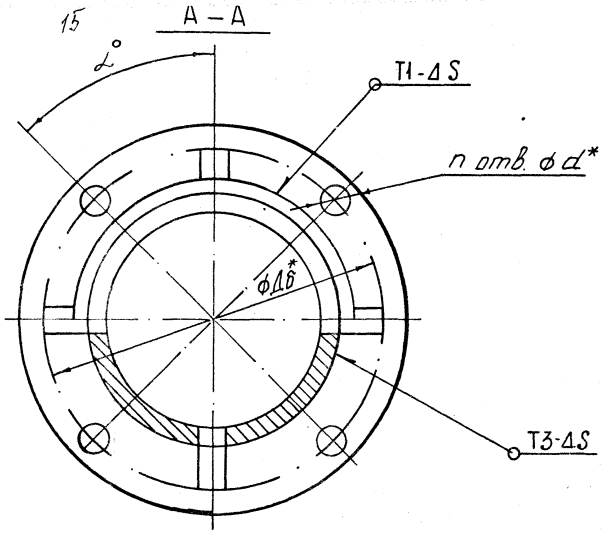

Обозначение	Размер мм					Кол-во отверстий d или вырезов n	Угол α°	Масса кг
	Д вн	Дн	Дб*	d*	S*			
В18А-01.01.100	68,5	165	125	18	4	4	45	3,36
-01	118,5	220	180	18	4	8	22,5	5,61
-02	122,5	220	180	18	4	8	22,5	5,43
-03	161,5	285	240	22	4	8	22,5	9,94
-04	168,5	285	240	22	4	8	22,5	9,49
-05	225	340	295	22	5	12	15	12,45
-06	275	410	355	26	6	12	15	18,49
-07	299	410	355	26	6	12	15	15,55
-08	325	465	410	26	6	12	15	22,95

1.* Размер для справок

2. $\pm \frac{JT14}{2}$

3. Сварные швы по ГОСТ 5264-80

Изм	Лист	№ докум.	Подп.	Дата
Разраб		Федоров		
Пров.		Федоров		
Зав.гр.		Бушина		
Н.контр.		Бушина		
Утв.		Федоров		

В18А -01.01. 100 СБ

Втулка

Лит.	Масса	Масшт.
	см. табл.	—

Лист 1 Листов 1

Госстройсесс КАЗАХСКИЙ САНТЕХПРОЕКТ

В 18А-01.01.101

16

18

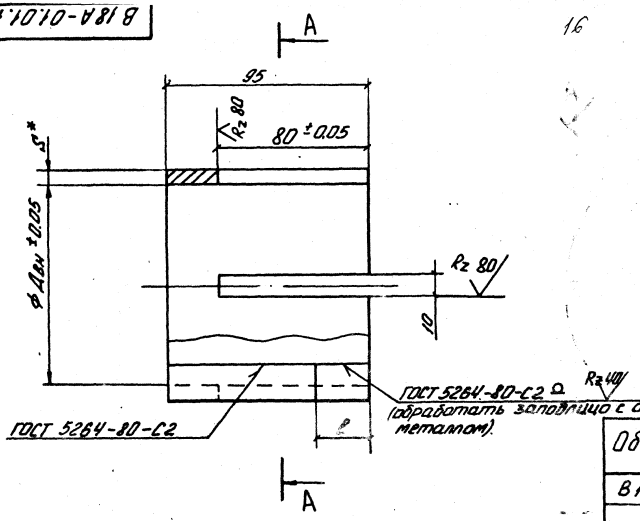

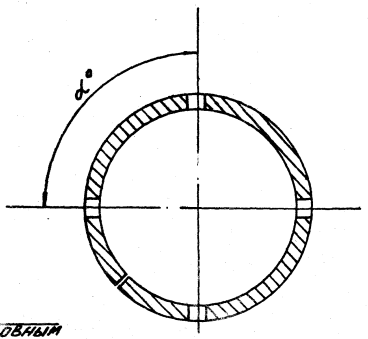

Обозначение	Размеры, мм				Кол-во пазов n	Угол α°	Масса кг
	Двн	L	S*	ℓ			
В 18А-01.01.101	68,5	227	4	35	4	90	0,58
-01	118,5	384	4	35	8	45	0,95
-02	122,5	397	4	35	8	45	0,98
-03	161,5	519	4	40	8	45	1,35
-04	168,5	541	4	40	8	45	1,41
-05	225	722	5	40	12	30	2,32
-06	275	882	6	45	12	30	3,51
-07	299	957	6	45	12	30	3,83
-08	325	1039	6	45	12	30	4,2

Развертка

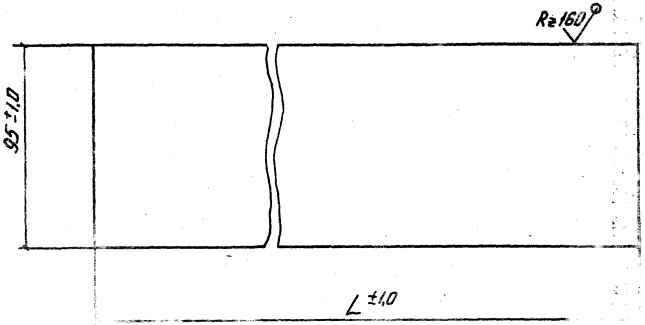

1. * Размер для справок. 2. Остальное $\frac{УТ14}{2}$

Изм.	Лист	№ докум.	Подп.	Дата
Разраб.		Федоров		
Пров.		Федоров		
Зав. гр.		Бушина		
Н. контр.		Бушина		
Ул.		Федоров		

В 18 А-01.01.101

Лит. | Масса | Масш.
См. табл. | –

Лист | Листов 1

Лист Е-ПН-5 ГОСТ 19903-74

ГОССТРОЙ СССР КАЗАХСКИЙ САНТЕХПРОЕКТ

Серия 3.903.8-16 Выпуск 1

Подп. и дат.

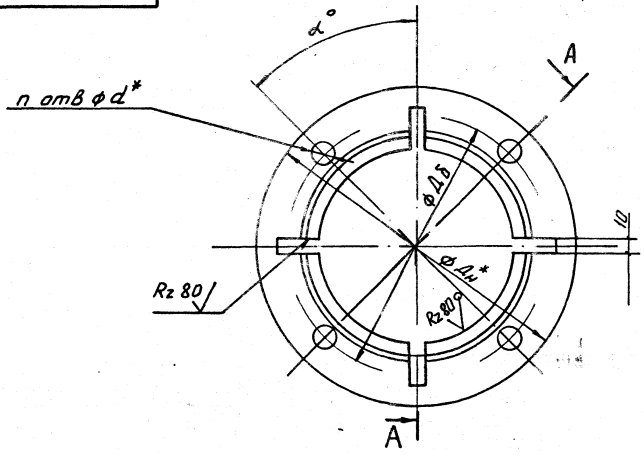

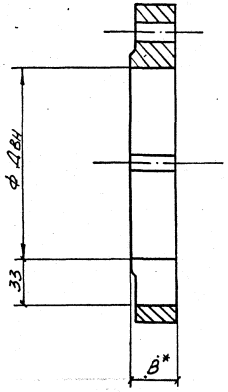

Обозначение	Материал, заготовка	Размеры, мм					Угол α°	Кол-во отв. d или пазов n	Масса кг
		Двн	Дн*	Дб*	B*	d*			
В18А-01.01.102	Фланец 1-50-16 Ст 25 ГОСТ 12820-80	79	160	125	22	18	45	4	2,00
-01	Фланец 1-100-16 Ст 25 ГОСТ 12820-80	129	215	180	26	18	22,5	8	3,48
-02	Фланец 1-100-16 Ст 25 ГОСТ 12820-80	133	215	180	26	18	22,5	8	3,31
-03	Фланец 1-150-16 Ст 25 ГОСТ 12820-80	172	280	240	28	22	22,5	8	6,67
-04	Фланец 1-150-16 Ст 25 ГОСТ 12820-80	179	280	240	28	22	22,5	8	6,25
-05	Фланец 1-200-16 Ст 25 ГОСТ 12820-80	237	335	295	30	22	15	12	7,93
-06	Фланец 1-250-16 Ст 25 ГОСТ 12820-80	289	405	355	31	26	15	12	11,85
-07	Фланец 1-250-16 Ст 25 ГОСТ 12820-80	313	405	355	31	26	15	12	9,13
-08	Фланец 1-300-16 Ст 25 ГОСТ 12820-80	339	460	410	32	26	15	12	15,0

1. * Размер для справок.

2. $\pm \frac{УТ14}{2}$

Изм.	Лист	№ докум.	Подп.	Дата	В18А-01.01.102			
Разраб.		Федоров			Фланец	Лит.	Масса	Масш.
Пров.		Федоров					См. табл.	—
Зав.тр.		Бушина				Лист	Листов 1	
Н.контр.		Бушина			см. таблицу	ГОССТРОЙ СССР КАЗАХСКИЙ ...		
Утв.		Федоров						

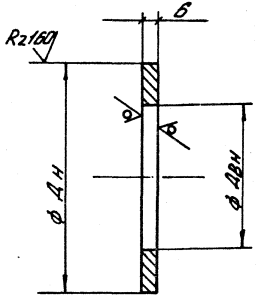

Обозначение	Размеры, мм Двн	Дн	Масса кг
В18А-01.01.103	78.5	165	0.78
-01	128.5	220	1.18
-02	132.5	220	1.14
-03	171.5	285	1.92
-04	178.5	285	1.83
-05	237	340	2.2
-06	289	410	3.13
-07	313	410	2.59
-08	339	465	3.75

+ ЭТ14
- 2

Изм.	Лист	№ докум.	Подп.	Дата
Разраб.				
Пров.				
Зав.				
Н.контр.				
Утв.	Федоров			

В18А-01.01.103

Кольцо

Лит. | Масса | Масш.
см. табл. | —

Лист | Листов 1

Б-ПН-6 ГОСТ 19903-74*
Ст.3 ГОСТ 14637-89*

ГОССТРОЙ СССР КАЗАХСКИЙ ПРОМСТРОЙНИИПРОЕКТ

Поз.	Обозначение	Наименование	Кол.	Прим.
		Документация		
А3	В18А-01.01.200.СБ	Сборочный чертеж		
		Переменные данные для исполнений		
		В18А-01.01.200		
		Детали		
БЧ 1	В18А-01.01.201	Ребро		
		Полоса Б-2.8×30 ГОСТ 103-76*		
		Ст.3 ГОСТ 535-88	2	0.305кг
БЧ 2	В18А-01.01.202	Обод		
		Лента 3×30 Ст.3 ГОСТ 6009-74*		
		ℓ=201 Н14	1	0,142кг
		В18А-01.01.200-01		
		Детали		
БЧ 1	В18А-01.01.201	Ребро		
		Полоса Б-2.8×30 ГОСТ 103-76*		
		Ст.3 ГОСТ 535-88	4	0,305кг
БЧ 2	В18А-01.01.203	Обод		
		Лента 3×30 Ст.3 ГОСТ 6009-74*		
		ℓ=358 Н14	1	0,253кг
		В18А-01.01.200-02		
		Детали		
БЧ 1	В18А-01.01.201	Ребро		

Инв.№ подл. | Подп. и дата | Взам.инв.№ | Инв.№ дубл. | Подп. и дата

Изм.	Лист	№ докум.	Подп.	Дата
Разраб.	Федоров			
Провер.	Федоров			
Н.контр.	Бычина			
Н.контр.	Бычина			
Утв.	Федоров			

В18А-01.01.200

Обойма разрезная

Лит | Лист | Листов
1 | 3

ГОССТРОЙ СССР КАЗАХСКИЙ ПРОМСТРОЙНИИПРОЕКТ

Формат	Зона	Поз.	Обозначение	Наименование	Кол.	Прим.
				Полоса Б2 8×30 ГОСТ 10*		
				Ст3 ГОСТ 535-88	4	0,385 кг
А4		2	В18А-01.01.204	Обод		
				Лента 3×30 Ст3 ГОСТ 6009-74*		
				ℓ = 370 Н14	1	0,26 кг
				В18А-01.01.200-03		
				Детали		
Б4		1	В18А-01.01.201	Ребро		
				Полоса Б2 8×30 ГОСТ 103-76*		
				Ст3 ГОСТ 535-88	4	0,305 кг
Б4		2	В18А-01.01.205	Обод		
				Лента 3,5×30 Ст3 ГОСТ 6009-74*		
				ℓ = 491 Н14	1	0,405 кг
				В18А-01.01.200-04		
				Детали		
Б4		1	В18А-01.01.201	Ребро		
				Полоса Б2 8×30 ГОСТ 103-76*		
				Ст3 ГОСТ 535-88	4	0,305 кг
Б4		2	В18А-01.01.206	Обод		
				Лента 3,5×30 Ст3 ГОСТ 6009-74*		
				ℓ = 513 Н14	1	0,423 кг
				В18А-01.01.200-05		
				Детали		
Б4		1	В18А-01.01.201	Ребро		
				Полоса Б2 8×30 ГОСТ 103-76*		
				Ст3 ГОСТ 535-88	6	0,305 кг
Б4		2	В18А-01.01.207	Обод		
				Лента 4,5×30 Ст3 ГОСТ 6009-74*		
				ℓ = 686 Н14	1	0,727 кг

Формат	Зона	Поз.	Обозначение	Наименование	Кол.	Прим.
				В18А-01.01.200-06		
				Детали		
Б4		1	В18А-01.01.201	Ребро		
				Полоса Б2 8×30 ГОСТ 103-76*		
				Ст3 ГОСТ 535-88	6	0,305 кг
Б4		2	В18А-01.01.208	Обод		
				Лента 5×30 Ст3 ГОСТ 6009-74*		
				ℓ = 841 Н14	1	0,99 кг
				В18А-01.01.200-07		
				Детали		
Б4		1	В18А-01.01.201	Ребро		
				Полоса Б2 8×30 ГОСТ 103-76*		
				Ст3 ГОСТ 535-88	6	0,305 кг
Б4		2	В18А-01.01.209	Обод		
				Лента 5×30 Ст3 ГОСТ 6009-74*		
				ℓ = 917 Н14	1	1,08 кг
				В18А-01.01.200-08		
				Детали		
Б4		1	В18А-01.01.201	Ребро		
				Полоса Б2 8×30 ГОСТ 103-76*		
				Ст3 ГОСТ 535-88	6	0,305 кг
Б4		2	В18А-01.01.210	Обод		
				Лента 5×30 Ст3 ГОСТ 6009-74*		
				ℓ = 998 Н14	1	1,18 кг

В18А-01.01.200 СБ

Серия 3.903.8-16 Выпуск 1

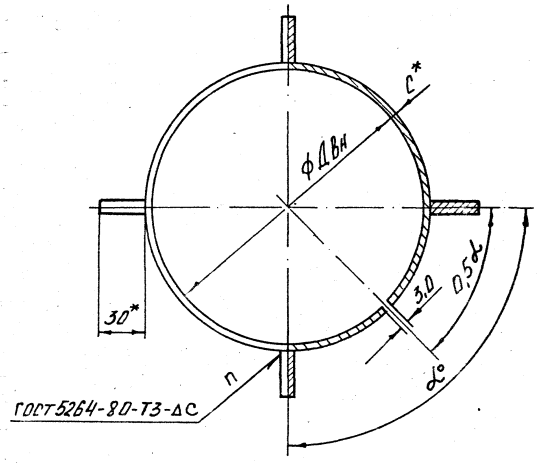

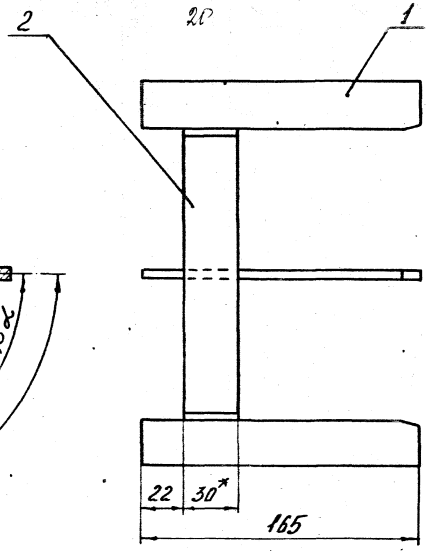

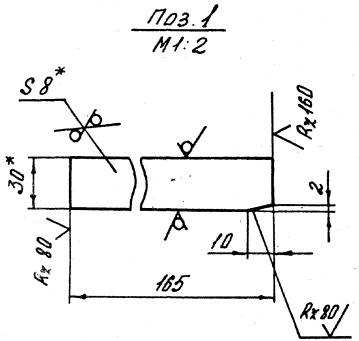

Обозначение	Размеры мм			Кол-во дет. поз.1 n	Угол α°	Масса кг
	Двн	L* разв. дет. поз.2	C*			
В18А-01.01.200	62	201	3	2	180	0,76
-01	112	358	3	4	90	1,48
-02	116	370	3	4	90	1,49
-03	154	491	3,5	4	90	1,63
-04	161	513	3,5	4	90	1,65
-05	215	681	4,5	6	60	2,57
-06	264	841	5,	6	60	2,85
-07	288	917	5	6	60	2,95
-08	314	998	5	6	60	3,05

1.* Размер для справок

2. $\pm \frac{JT14}{2}$

3. Шероховатость кромок реза деталей Rz 160

Изм.	Лист	№ докум.	Подп.	Дата
Разраб.		Федоров		
Пров.		Федоров		
Зав. гр.		Бушина		
Н. контр.		Бушина		
Утв.		Федоров		

В18А-01.01.200 СБ

Изойма разрезная

Лит.	Масса	Масш.
	см. табл.	—

Лист | Листов 1

ГОССТРОЙСССР КАЗАХСКИЙ С.А.НТЕХПРОЕКТ

Фор	Зон	Поз	Обозначение	Наименование	Кол	Прим.
				Документация		
А3			В18А-01.01.300.СБ	Сборочный чертеж		
				Детали		
Б4		1	В18А-01.01.301	Фиксатор		
				Проволока		
				2,5-Ч-Т ГОСТ 3282-74*	3	0,004кг
Б4		2	В18А-01.01.302	Стяжка		
				Проволока		
				2,5-Ч-Т ГОСТ 3282-74*		
				ℓ=80	4	0,003кг
			Переменные данные	для исполнений		
				В18А-01.01.300		
				Детали		
Б4		3	В18А-01.01.303	Лист		
				Лента 2,5х200 Ст3		
				ГОСТ 6009-74*		
				ℓ=260 Н14	1	1,02кг
				В18А-01.01.300-01		
				Детали		
Б4		3	В18А-01.01.303-01	Лист		
				Лента 2,5х200 Ст3		
				ГОСТ 6009-74*		

Изм	Лист	№докум	Подп.	Дата
Разраб		Федоров		
Пров.		Федоров		
Зав.гр.		Бушина		
Н.контр.		Бушина		

В18А-01.01.300

Кожух

Лит.	Лист	Листов
	1	2

Госстрой СССР Казахский

Фор	Зон	Поз	Обозначение	Наименование	Кол	Прим.
				ℓ=354	1	1,39кг
				В18А-01.01.300-02		
				Детали		
Б4		3	В18А-01.01.303-02	Лист		
				Лента 2,5х200 Ст3		
				ГОСТ 6009-74*		
				ℓ=456	1	1,79кг
				В18А-01.01.300-03		
				Детали		
Б4		3	В18А-01.01.303-03	Лист		
				Лента 2,5х200 Ст3		
				ГОСТ 6009-74*		
				ℓ=542	1	2,13кг
				В18А-01.01.300-04		
				Детали		
Б4		3	В18А-01.01.303-04	Лист		
				Лента 2,5х200 Ст3		
				ГОСТ 6009-74*		
				ℓ=652	1	2,56кг
				В18А-01.01.300-05		
				Детали		
Б4		3	В18А-01.01.303-05	Лист		
				Лента 2,5х200 Ст3		
				ГОСТ 6009-74*		
				ℓ=738	1	2,9кг

Инв.№подл. | Подпись и дата | Взам.инв.№ | Инв.№дубл. | Подпись и дата

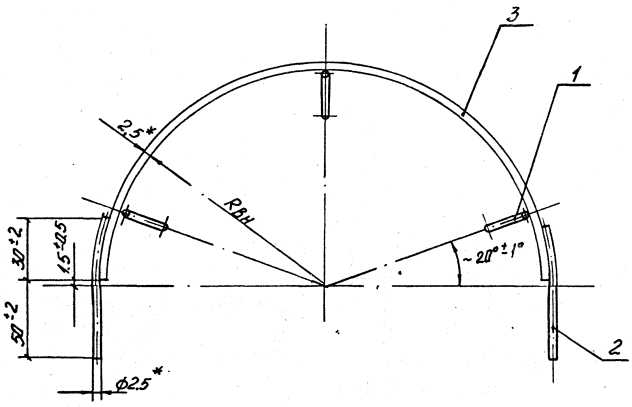

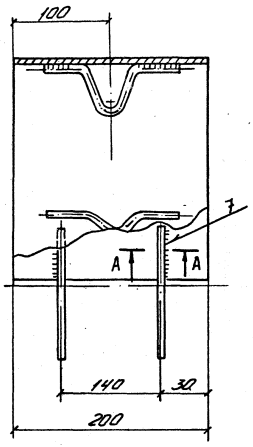

А-А

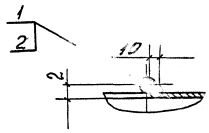

Поз. 1
М 1:1

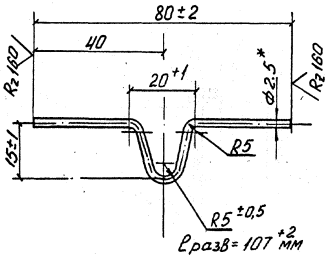

Обозначение	Размер мм Двн	Масса кг
В18А-01.01.300	82,5	1,3
-01	110	1,7
-02	142,5	2,1
-03	170	2,4
-04	205	2,85
-05	232,5	3,2

1. Размер для справок.
2. Остальное $\pm \frac{IT14}{2}$
3. Шероховатость кромок реза деталей – Rz 160

Изм.	Лист	№ докум.	Подп.	Дата	В18А-01.01.300. СБ			
Разраб.		Федоров			Кожух	Лит.	Масса	Масшт.
Пров.		Федоров					См. табл.	–
Зав. гр.		Бушина				Лист	Листов 1	
Н. контр.		Бушина				Госстрой СССР Казахский Сантехпроект		
Утв.		Федоров						

Формат	Зона	Поз.	Обозначение	Наименование	Кол.	Прим.
				Документация		
А3			В18А-01.02.000.СБ	Сборочный чертёж		
				Переменные данные для исполнений		
				В18А-01.02.000		
				Сборочные единицы		
А4		1	В18А-01.01.100	Втулка	1	
А4		2	В18А-01.01.200	Обойма разрезная	1	
А4		3	В18А-01.01.300	Кожух	2	
А4		4	В18А-01.02.100	Патрубок	1	
				Детали		
А3		5	В18А-01.01.001	Прокладка	1	
				Стандартные изделия		
		6		Шпилька М16-6g×130.58		
				ГОСТ 22042-76*	4	
		7		Гайка М16.5		
				ГОСТ 5915-70*	8	
		8		Шайба 16.02		
				ГОСТ 13463-77*	8	
				В18А-01.02.000-01		
				Сборочные единицы		
А4		1	В18А-01.01.100-01	Втулка	1	
А4		2	В18А-01.01.200-01	Обойма разрезная	1	
А4		3	В18А-01.01.300-01	Кожух	2	

Изм.	Лист	№ докум.	Подп.	Дата
Разраб.		Федоров		
Пров.		Федоров		
Гл.констр.		Бушина		
Н.контр.		Бушина		

В18А-01.02.000

Муфта соединительная втулочная тип II

Лит.	Лист	Листов
	1	6

Госстрой СССР Казахский

Серия 3.903.8-16 Выпуск 1

Формат	Зона	Поз.	Обозначение	Наименование	Кол.	Прим.
А4		4	В18А-01.02.100-01	Патрубок	1	
				Детали		
А4		5	В18А-01.01.001-01	Прокладка	1	
				Стандартные изделия		
		6		Шпилька М16-6g×130.58		
				ГОСТ 22042-76*	8	
		7		Гайка М16.5		
				ГОСТ 5915-70*	16	
		8		Шайба 16.02		
				ГОСТ 13463-77*	16	
				В18А-01.02.000-02		
				Сборочные единицы		
А4		1	В18А-01.01.100-02	Втулка	1	
А4		2	В18А-01.01.200-02	Обойма разрезная	1	
А4		3	В18А-01.01.300-01	Кожух	2	
А4		4	В18А-01.02.100-02	Патрубок	1	
				Детали		
А4		5	В18А-01.01.001-02	Прокладка	1	
				Стандартные изделия		
		6		Шпилька М16-6g×130.58		
				ГОСТ 22042-76*	8	
		7		Гайка М20.5		
				ГОСТ 5915-70*	16	
		8		Шайба 20.02		
				ГОСТ 13463-77*	16	
				В18А-01.02.000-03		
				Сборочные единицы		
А4		1	В18А-01.01.100-03	Втулка	1	
А4		2	В18А-01.01.200-03	Обойма разрезная	1	

Инв.№ подл. | Подп. и дата | Взам. инв.№ | Инв.№ дубл. | Подп. и дата

Поз.	Зона	№	Обозначение	Наименование	Кол.	Прим.
А4		3	В 18А-01.01.300-02	Кожух	2	
А4		4	В 18А-01.02.100-03	Патрубок	1	
				Детали		
А4		5	В 18А-01.01.001-03	Прокладка	1	
				Стандартные изделия		
		6		Шпилька М20-6g×150.58		
				ГОСТ 22042-76*	8	
		7		Гайка М20.5		
				ГОСТ 5915-70*	16	
		8		Шайба 20.02		
				ГОСТ 13463-77*	16	
				В 18А-01.02.000-04		
				Сборочные единицы		
А4		1	В 18А-01.01.100-04	Втулка	1	
А4		2	В 18А-01.01.200-04	Обойма разрезная	1	
А4		3	В 18А-01.01.300-02	Кожух	2	
А4		4	В 18А-01.02.100-04	Патрубок	1	
				Детали		
А4		5	В 18А-01.01.001-04	Прокладка	1	
				Стандартные изделия		
		6		Шпилька М20-6g×150.58		
				ГОСТ 22042-76*	8	
		7		Гайка М24.5		
				ГОСТ 5915-70*	16	
		8		Шайба 24.02		
				ГОСТ 13463-77*	16	
				В 18А-01.02.000-05		
				Сборочные единицы		
А4		1	В 18А-01.01.100-05	Втулка	1	
А4		2	В 18А-01.01.200-05	Обойма разрезная	1	

В 18А-01.02.000

Поз.	Зона	№	Обозначение	Наименование	Кол.	Прим.
А4		3	В 18А-01.01.300-03	Кожух	2	
А4		4	В 18А-01.02.100-05	Патрубок	1	
				Детали		
А4		5	В 18А-01.01.001-05	Прокладка	1	
				Стандартные изделия		
		6		Шпилька М20-6g×150.58		
				ГОСТ 22042-76*	12	
		7		Гайка М20.5		
				ГОСТ 5915-70*	24	
		8		Шайба 20.02		
				ГОСТ 13463-77*	24	
				В 18А-01.02.000-06		
				Сборочные единицы		
А4		1	В 18А-01.01.100-05	Втулка	1	
А4		2	В 18А-01.01.200-05	Обойма разрезная	1	
А4		3	В 18А-01.01.300-03	Кожух	2	
А4		4	В 18А-01.02.100-06	Патрубок	1	
				Детали		
А4		5	В 18А-01.01.001-06	Прокладка	1	
				Стандартные изделия		
		6		Шпилька М20-6g×150.58		
				ГОСТ 22042-76*	12	
		7		Гайка М20.5		
				ГОСТ 5915-70*	24	
		8		Шайба 20.02		
				ГОСТ 13463-77*	24	
				В 18А-01.02.000-07		
				Сборочные единицы		
А4		1	В 18А-01.01.100-06	Втулка	1	
А4		2	В 18А-01.01.200-06	Обойма разрезная	1	

В 18А-01.02.000

Фор.	Зона	Поз	Обозначение	Наименование	Кол	Прим.
А4		3	В18А-01.01.300-04	Кожух	2	
А4		4	В18А-01.02.100-07	Патрубок	1	
				Детали		
А4		5	В18А-01.01.001-07	Прокладка	1	
				Стандартные изделия		
		6		Шпилька М24-8g×160.58		
				ГОСТ 22042-76*	12	
		7		Гайка М24.5		
				ГОСТ 5915-70*	24	
		8		Шайба 24.02		
				ГОСТ 13463-77*	24	
				В18А-01.02.000-08		
				Сборочные единицы		
А4		1	В18А-01.01.100-07	Втулка	1	
А4		2	В18А-01.01.200-07	Обойма разрезная	1	
А4		3	В18А-01.01.300-04	Кожух	2	
А4		4	В18А-01.02.100-08	Патрубок	1	
				Детали		
А4		5	В18А-01.01.001-08	Прокладка	1	
				Стандартные изделия		
		6		Шпилька М24-8g×160.58		
				ГОСТ 22042-76*	12	
		7		Гайка М24.5		
				ГОСТ 5915-70*	24	
		8		Шайба 24.02		
				ГОСТ 13463-77*	24	
				В18А-01.02.000-09		
				Сборочные единицы		
А4		1	В18А-01.01.100-08	Втулка	1	
А4		2	В18А-01.01.200-08	Обойма разрезная	1	

Инв.№ подл. | Подп. и дата | Взам. инв.№ | Инв.№ дубл. | Подп. и дата

Изм. Лист № докум. Подп. Дата

В18А-01.02.000

Лист 5

Фор.	Зона	Поз	Обозначение	Наименование	Кол	Прим.
А4		3	В18А-01.01.300-05	Кожух	2	
А4		4	В18А-01.02.100-09	Патрубок	1	
				Детали		
А4		5	В18А-01.01.001-09	Прокладка	1	
				Стандартные изделия		
		6		Шпилька М24-8g×160.58		
				ГОСТ 22042-76*	12	
		7		Гайка М24.5		
				ГОСТ 5915-70*	24	
		8		Шайба 24.02		
				ГОСТ 13463-77*	24	
				В18А-01.02.000-10		
				Сборочные единицы		
А4		1	В18А-01.01.100-08	Втулка	1	
А4		2	В18А-01.01.200-08	Обойма разрезная	1	
А4		3	В18А-01.01.300-05	Кожух	2	
А4		4	В18А-01.02.100-10	Патрубок	1	
				Детали		
А4		5	В18А-01.01.001-10	Прокладка	1	
				Стандартные изделия		
		6		Шпилька М24-8g×160.58		
				ГОСТ 22042-76*	12	
		7		Гайка М24.5		
				ГОСТ 5915-70*	24	
		8		Шайба 24.02		
				ГОСТ 13463-77*	24	

Инв.№ подл. | Подп. и дата | Взам. инв.№ | Инв.№ дубл. | Подп. и дата

Изм. Лист № докум. Подп. Дата

В18А-01.02-000

Лист 6

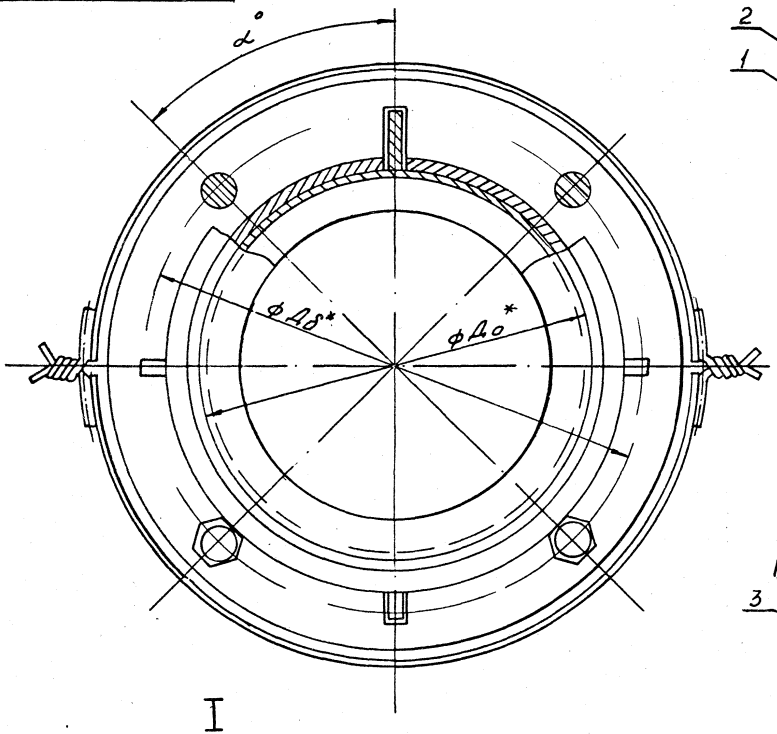

I

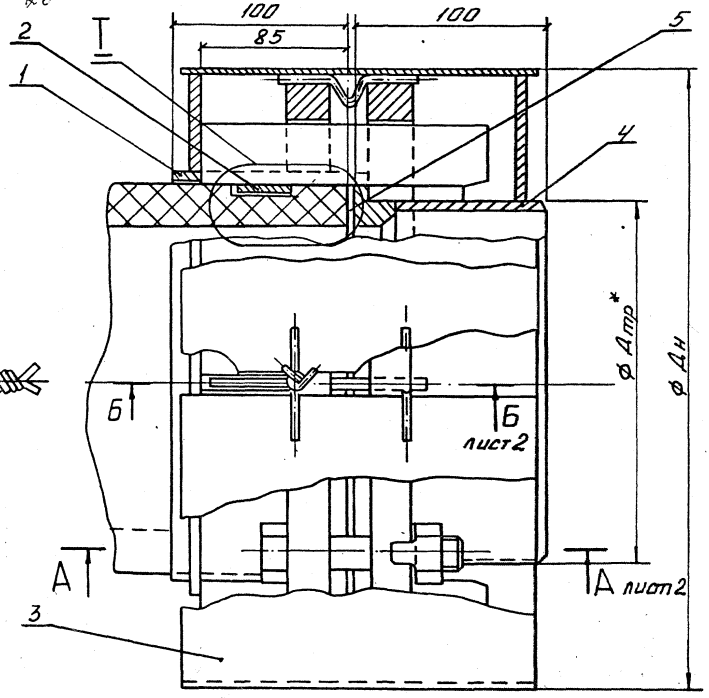

1. Таблицу исполнений см на листе 2.
2. * Размер для справок.
3. $\pm \frac{УТ\,14}{2}$

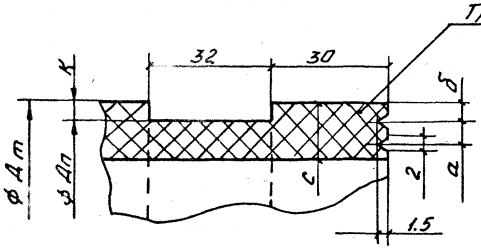

Изм.	Лист	№ докум.	Подп.	Дата
Разраб.		Федорова		
Пров.		Федорова		
Зав. гр.		Бушина		
Н. контр.		Бушина		
Утв.		Федорова		

В 18А-01.02.000.СБ

Муфта соединительная Втулочная тип II

Лит.	Масса	Масшт.
	см. табл.	—

Лист 1 | Листов 2

ГОССТРОЙ СССР КАЗАХСКИЙ

А-А лист 1

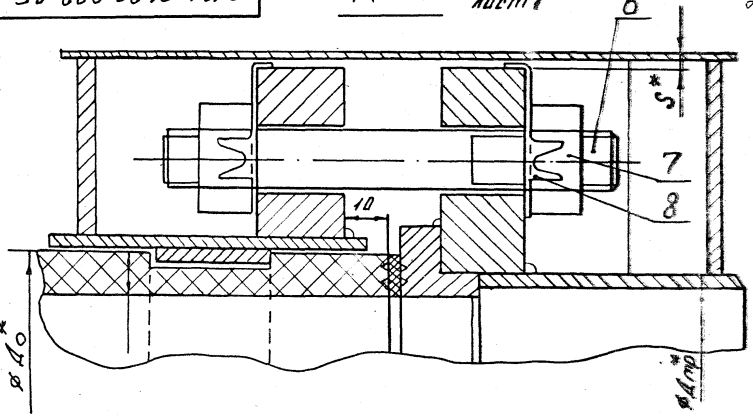

Б-Б лист 1

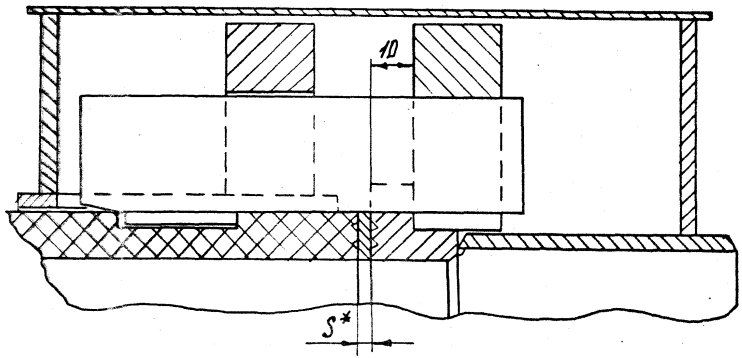

Обозначение	Ду	Асбоцементная труба. Размеры мм						Металлоконструкция мм							Масса кг
		Dб*	C*	Dл	K	a	б	Dн	Dтр*	Dб*	dб*	S	Кол. болт. город	Угол α°	
В18-01-02.000	50	68	10	61	3,5	4,0	3,0	170	57	125	16	3	4	45	12,85
-01	100	118	10	111	3,5	4,0	3,0	225	108	180	16	3	8	22,5	21,4
-02	100	122	13	115	3,5	5,0	4,0	225	108	180	16	3	8	22,5	21,31
-03	150	161	14	153	4,0	5,0	4,5	290	159	240	20	4	8	22,5	33,96
-04	150	168	16,5	160	4,0	5,5	5,5	290	159	240	20	4	8	22,5	33,5
-05	200	224	20	214	5,0	7,0	6,5	345	219	295	20	4	12	15	46,17
-06	200	224	21,5	214	5,0	7,5	7,0	345	219	295	20	4	12	15	41,96
-07	250	274	23	263	5,5	8,0	7,5	415	273	355	24	4	12	15	62,95
-08	250	298	24	287	5,5	8,0	8,0	415	273	355	24	4	12	15	59,11
-09	300	324	24	312	5,5	8,0	8,0	470	325	410	24	4	12	15	75,5
-10	300	324	27	312	5,5	9,0	9,0	470	325	410	24	4	12	15	75,9

Серия 3.903.8-16 Выпуск 1
Инв. № подл. | Подп. и дата | Взам. инв. № | Инв. № дубл. | Подп. и дата

Серия 3.903.8-16 Выпуск 1

Форм	Зона	Поз	Обозначение	Наименование	Кол.	Прим.
				Документация		
А3			В18А-01.02.100.СБ	Сборочный чертеж		
				Переменные данные		
				Для исполнения 1		
				В18А-01.02.100		
				Детали		
А4		1	В18А-01.02.101	Кольцо	1	
А3		2	В18А-01.02.102	Фланец	1	
А3		3	В18А-01.02.103	Втулка	1	
А4		4	В18А-01.02.104	Патрубок	1	
А4		5	В18А-01.02.105	Ребро	2	
				В18А-01.02.100-01		
				Детали		
А4		1	В18А-01.02.101-01	Кольцо	1	
А3		2	В18А-01.02.102-01	Фланец	1	
А3		3	В18А-01.02.103-01	Втулка	1	
А4		4	В18А-01.02.104-01	Патрубок	1	
А4		5	В18А-01.02.105-01	Ребро	4	
				В18А-01.02.100-02		
				Детали		
А4		1	В18А-01.02.101-01	Кольцо	1	
А3		2	В18А-01.02.102-01	Фланец	1	
А3		3	В18А-01.02.103-02	Втулка	1	
А4		4	В18А-01.02.104-01	Патрубок	1	

Инв. № подл. | Подп. и дата | Взам. инв. №

Изм.	Лист	№ докум.	Подп.	Дата
Разраб.		Федорова		
Пров.		Федорова		
Зав.гр.		Бушина		
Н.контр.		Бушина		
Утв.		Федорова		

В18А-01.02.100

Патрубок

Лит	Лист	Листов
	1	3

ГОССТРОЙ СССР КАЗГИПРОСЕЛЬСТРОЙ

Серия 3.903.8-16 Выпуск 1

Форм	Зона	Поз	Обозначение	Наименование	Кол.	Прим.
А4		5	В18А-01.02.105	Ребро	4	
				В18А-01.02.100-03		
				Детали		
А4		1	В18А-01.02.101-02	Кольцо	1	
А3		2	В18А-01.02.102-02	Фланец	1	
А3		3	В18А-01.02.103-03	Втулка	1	
А4		4	В18А-01.02.104-02	Патрубок	1	
А4		5	В18А-01.02.105	Ребро	4	
				В18А-01.02.100-04		
				Детали		
А4		1	В18А-01.02.101-02	Кольцо	1	
А3		2	В18А-01.02.102-02	Фланец	1	
А3		3	В18А-01.02.103-04	Втулка	1	
А4		4	В18А-01.02.104-02	Патрубок	1	
А4		5	В18А-01.02.105	Ребро	4	
				В18А-01.02.100-05		
				Детали		
А4		1	В18А-01.02.101-03	Кольцо	1	
А3		2	В18А-01.02.102-03	Фланец	1	
А3		3	В18А-01.02.103-05	Втулка	1	
А4		4	В18А-01.02.104-03	Патрубок	1	
А4		5	В18А-01.02.105	Ребро	6	
				В18А-01.02.100-06		
				Детали		
А4		1	В18А-01.02.101-03	Кольцо	1	
А3		2	В18А-01.02.102-03	Фланец	1	
А3		3	В18А-01.02.103-06	Втулка	1	
А4		4	В18А-01.02.104-03	Патрубок	1	

Инв. № подл. | Подп. и дата | Взам. инв. №

В18А-01.02.100

Лист 2

Форм.	Зона	Поз.	Обозначение	Наименование	Кол.	Прим.
А4		5	В18А-01.02.105	Ребро	6	
				В18А-01.02.100-07		
				детали		
А4		1	В18А-01.02.101-04	Кольцо	1	
А3		2	В18А-01.02.102-04	Фланец	1	
А3		3	В18А-01.02.103-07	Втулка	1	
А4		4	В18А-01.02.104-04	Патрубок	1	
А4		5	В18А-01.02.105	Ребро	6	
				В18А-01.02.100-08		
				детали		
А4		1	В18А-01.02.101-04	Кольцо	1	
А3		2	В18А-01.02.102-04	Фланец	1	
А3		3	В18А-01.02.103-08	Втулка	1	
А4		4	В18А-01.02.104-04	Патрубок	1	
А4		5	В18А-01.02.105	Ребро	6	
				В18А-01.02.100-09		
				детали		
А4		1	В18А-01.02.101-05	Кольцо	1	
А3		2	В18А-01.02.102-05	Фланец	1	
А3		3	В18А-01.02.103-09	Втулка	1	
А4		4	В18А-01.02.104-05	Патрубок	1	
А4		5	В18А-01.02.105	Ребро	6	
				В18А-01.02.100-10		
				детали		
А4		1	В18А-01.02.101-05	Кольцо	1	
А3		2	В18А-01.02.102-05	Фланец	1	
А3		3	В18А-01.02.103-10	Втулка	1	
А4		4	В18А-01.02.104-05	Патрубок	1	
А4		5	В18А-01.02.105	Ребро	6	

Изм.	Лист	№ докум.	Подп.	Дата	В18А-01.02.100	Лист 3

Серия 3.903.8-16 Выпуск 1

29

В18А-01.02.101

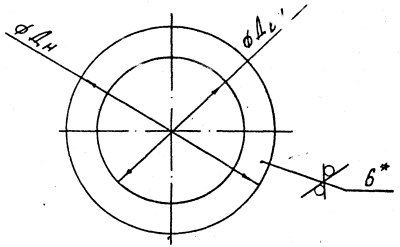

Обозначение	Размеры мм Дн	Размеры мм Двн	Масса кг
В18А-01.02.101	165	59	0,878
-01	220	110	1,342
-02	285	161	2,045
-03	340	222	2,452
-04	410	275	3,419
-05	465	326	4,065

1. * Размер для справок.
2. $\pm \frac{IT14}{2}$

Изм.	Лист	№ докум.	Подп.	Дата
Разраб.	Федоров			
Пров.	Федоров			
Зав.гр.	Бушина			
Н.контр.	Бушина			
Утв.	Федоров			

В18А-01.02.101

Кольцо

Лит.	Масса	Масшт.
	см табл.	—

Лист Листов 1

Лист Б-ПН-6 ГОСТ19903-74* ст3 ГОСТ14637-89*

Госстрой СССР КАЗАХСКИЙ САНТЕХПРОЕКТ

Инв. № подл. | Подп. и дата | Взам. инв. № | Инв. № дубл. | Подп. и дата

В 18А-01.02.100 СБ

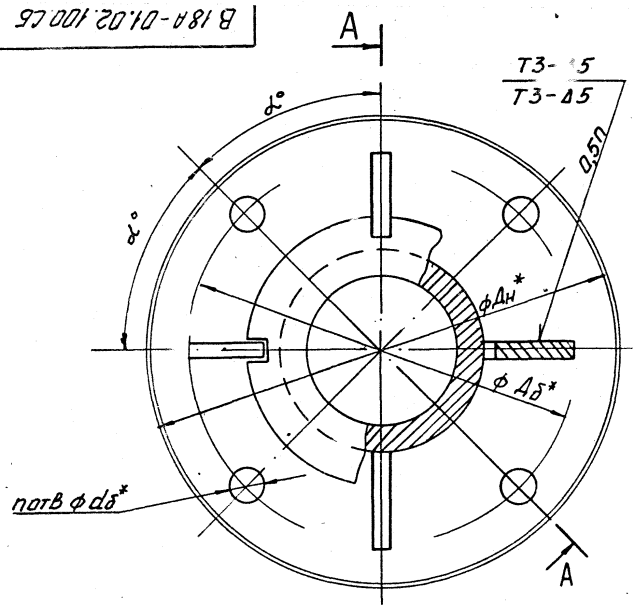

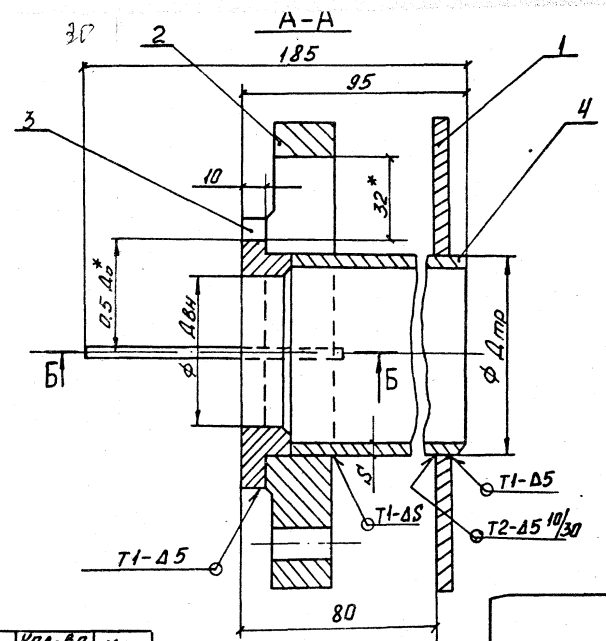

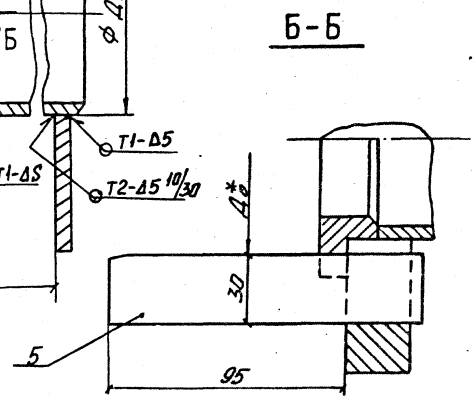

Обозначение	Ду	Размеры, мм							Угол	Кол-во отверстий или вырезов п	Масса кг
		Д₀*	Двн	Дтр	Дб*	Дн*	dб*	S	α°		
В18А-01.02.100	50	68	48	57	125	160	16	4	45	4	4,88
-01	100	118	98	108	180	215	16	4,5	22,5	8	8,8
-02	100	122	92	108	180	215	16	4,5	22,5	8	8,87
-03	150	161	133	159	240	280	20	5	22,5	8	14,36
-04	150	168	135	159	240	280	20	5	22,5	8	14,32
-05	200	224	184	219	295	335	20	6	15	12	19,59
-06	200	224	181	219	295	335	20	6	15	12	19,98
-07	250	274	228	273	355	405	24	6	15	12	27,03
-08	250	298	250	273	355	405	24	6	15	12	26,01
-09	300	324	276	324	410	460	24	7	15	12	34,19
-10	300	324	270	324	410	460	24	7	15	12	34,57

1. * Размер для справок.
2. $\pm \frac{УТ14}{2}$
3. Сварные швы по ГОСТ 5264-80.

Изм	Лист	№ докум.	Подп.	Дата
Разраб.		Федоров		
Пров.		Федоров		
Зав.тр.		Бушина		
Н.контр.		Бушина		
Утв.		Федоров		

В18А-01.02.100. СБ

Патрубок

Лит.	Масса	Масшт.
	См. табл.	—

Лист	Листов
	1

ГОССТРОЙ СССР
КАЗАХСКИЙ
САНТЕХПРОЕКТ

В18А-01.02.102

31

33

Серия 3.903.8-16 выпуск 1

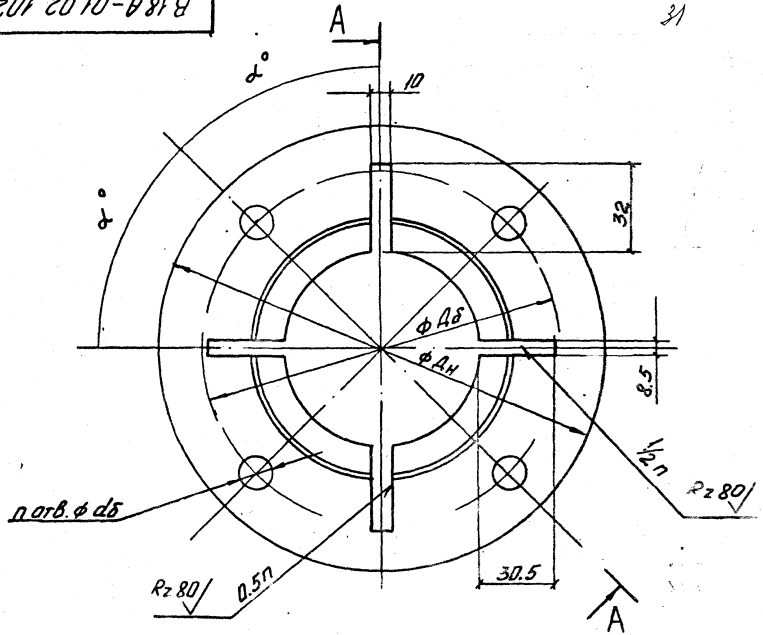

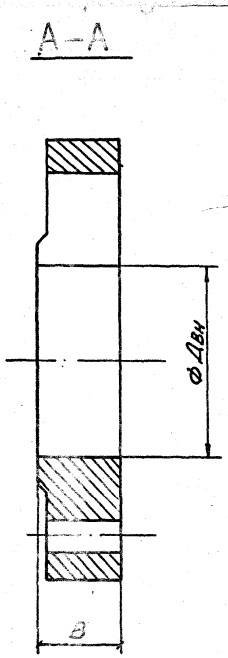

Обозначение	Материал, заготовка	Размеры, мм					Угол α°	Кол-во отв. dб п	Кол-во пазов		Масса кг
		* Дн	* Дб	* Двн	* В	* dб			32 x10	30,5 x8,5	
В18А-01.02.102	Фланец 1-50-16 ст25 ГОСТ 12820-80	160	125	59	22	18	45	4	2	2	2,[illegible]0
-01	Фланец 1-100-16 G 25 ГОСТ 12820-80	215	180	110	26	18	22,5	8	4	4	4,[illegible]7
-02	Фланец 1-150-16 G 25 ГОСТ 12820-80	280	240	161	28	22	22,5	8	4	4	7,[illegible]1
-03	Фланец 1-200-16 G 25 ГОСТ 12820-80	335	295	222	30	22	15	12	6	6	[illegible]
-04	Фланец 1-2[illegible]-16 G 25 ГОСТ 12820-80	405	355	273	31	26	15	12	6	6	[illegible]
-05	Фланец 1-3[illegible]-16 G 25 ГОСТ 12820-80	460	410	325	32	26	15	12	6	[illegible]	[illegible]

1.* Размер для справок.

2. $\pm \frac{УТ14}{2}$

Изм.	№ докум.	Дата	В18А-01.02.102	
Разраб.	Федоров		Фланец	Лит. / Масса / Масш.
Пров.	Федоров			См. табл. / —
Зав. отд.	Бушина			Лист / Листов 1
Н.	Бушина		См. таблицу	ГОССТРОЙ СССР КАЗАХСКИЙ ГАНТЕХПРОЕКТ
Б.	Федоров			

Инв. № подл. | Подп. и дата | Взам. инв. № | Инв. № дубл. | Подп. и дата

В18А-01.02.103

Серия 3.903.8-16 Выпуск 1

32

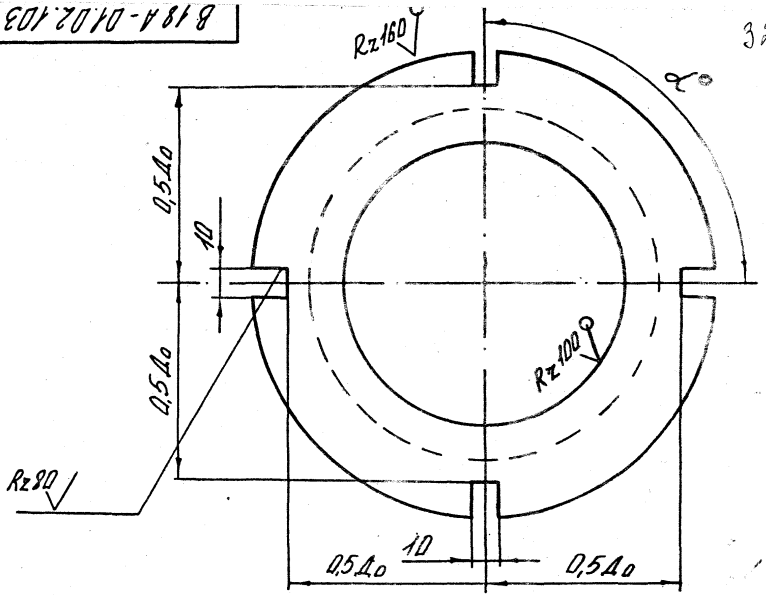

34

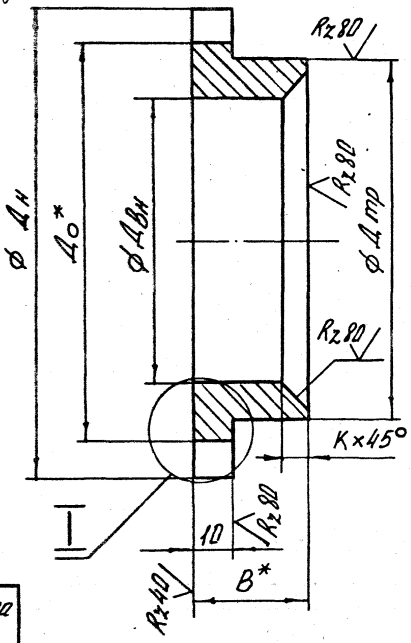

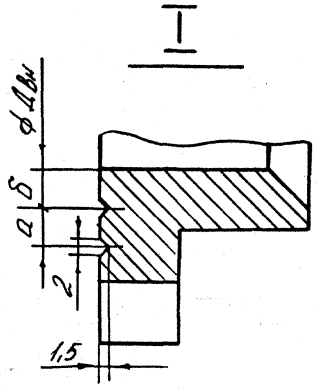

Обозначение	Размеры мм								Кол-во пазов n	Угол α°	Масса кг
	Д₀	Дн	Двн	Дтр	В	К	а	б			
В18А-01.02.103	68	102	48	57	25	0,5	4	3	4	90	0,555
-01	118	158	98	108	25	0,5	4	3	8	45	1,011
-02	122	158	96	108	25	1,5	5	4	8	45	1,081
-03	161	212	133	159	25	8,0	5	4,5	8	45	2,113
-04	168	212	135	159	25	7,0	5,5	5,5	8	45	2,077
-05	224	268	184	219	25	11,5	7	6,5	12	30	3,263
-06	224	268	181	219	28	13,0	7,5	7	12	30	3,649
-07	274	320	228	273	28	16,5	8	7,5	12	30	4,597
-08	298	320	250	273	28	5,5	8	8	12	30	3,595
-09	324	370	276	324	28	16,5	8	8	12	30	5,766
-10	324	370	270	324	28	19,5	9	9	12	30	6,158

1. * Размер для справок

2. $\pm \frac{JT14}{2}$

Изм	Лист	№ докум.	Подп.	Дата
Разраб.		Федоров		
Пров.		Федоров		
Зав.гр.		Бушина		
Н.контр.		Бушина		
Утв.		Федоров		

В 18-01. 02. 103

Втулка

Лит.	Масса	Масш.
	см. табл.	—

Лист | Листов 1

Лист Б-17Н-В ГОСТ 19903-74* ст3 ГОСТ 14637-89*

Госстрой СССР Казахский Сантехпроект

Инв. № подл. | Подп. и дата | Взам. инв. № | Инв. № дубл. | Подп. и дата

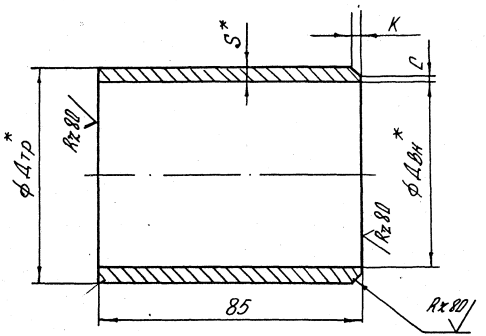

Обозначение	Размеры, мм					Масса кг	Прим.
	Дтр*	Двн*	S*	K	C		
В18А-01.02.104	57	49	4,0	2,0	1,5	0,44	
-01	108	92	4,5	2,5	1,5	0,98	
-02	159	149	5,0	2,5	2,0	1,61	
-03	219	207	6,0	3,0	2,0	2,68	
-04	273	261	6,0	3,0	2,0	3,35	
-05	325	309	8,0	3,0	2,0	5,32	См. техн. треб. п.1

1. 325×8 - размер трубы-заготовки, наружную поверхность проточить до размера ф Дн=324 -0,81
2* Размеры для справок
3. ± JT14/2

Изм.	Лист	№ докум.	Подп.	Дата		
Разраб.		Федоров				
Пров.		Федоров				
Зав.тр.		Бушина				
Н.контр.		Бушина				
Утв.		Федоров				

В18А-01.02.104

Патрубок

Лит.	Масса	Масшт.
	см. табл.	—

Лист 1 Листов 1

Трубы Дтр *S* ГОСТ 10704-76* Двтр ГОСТ 10706-76*

Госстрой СССР Казахский ПромстройНИИпроект

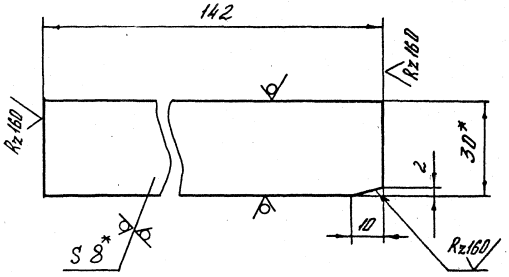

1* Размер для справок

2 ± JT14/2

Изм.	Лист	№ докум.	Подп.	Дата		
Разраб.		Федоров				
Пров.		Федоров				
Зав.тр.		Бушина				
Н.контр.		Бушина				
Утв.		Федоров				

В18А-01.02.105

Ребро

Лит.	Масса	Масшт.
	0,267	1:1

Лист 1 Листов 1

Полоса Б-2.8×30 ГОСТ 103-76* ст3 ГОСТ 535-88

Госстрой СССР Казахский ПромстройНИИпроект

Инв.№ подл. | Подп. и дата | Взам.инв.№ | Инв.№ дубл. | Подп. и дата

Серия 3.903.9-10 Выпуск 1

Серия 3.903.9-16 Выпуск 1

Форм	Зона	Поз	Обозначение	Наименование	Кол.	Прим
				Документация		
А3			В18А-01.03.000.СБ	Сборочный чертеж		
				Стандартные изделия		
		1		Болт М18х55.58		
				ГОСТ 7798-70*	8	
		2		Гайка М16.5		
				ГОСТ 5915-70*	8	
		3		Шайба 16.02		
				ГОСТ 13463-77*	8	
			Переменные данные	для исполнений		
				В18А-01.03.000		
				Сборочные единицы		
А4		4	В18А-01.03.100	Хомут	4	
А4		5	В18А-01.03.200	Кожух	2	
				Детали		
А4		6	В18А-01.01.001	Прокладка	1	
				Стандартные изделия		

Изм	Лист	№ докум.	Подп.	Дата
Разр.		Боровикова		
Пров.		Федоров		
Зав. гр.		Бушина		
Н. контр.		Бушина		

В18А-01.03.000

Муфта соединительная хомутовая тип I

Лит.	Лист	Листов
	1	4

ГОССТРОЙ СССР КАЗАХСКИЙ

Серия 3.903.8-16 Выпуск 1

Подп. и дата | Взам. инв. № | Инв. № дубл. | Подп. и дата | Инв. № подл.

Форм	Зона	Поз	Обозначение	Наименование	Кол.	Прим.
		7		Болт М16х160.58		
				ГОСТ 7798-70*	4	
		8		Гайка М16.5		
				ГОСТ 5915-70*	4	
		9		Шайба 16.02		
				ГОСТ 11371-78*	4	
		10		Шайба 16.02		
				ГОСТ 13463-77*	4	
				В18А-01.03.000-01		
				Сборочные единицы		
А4		4	В18А-01.03.100-01	Хомут	4	
А4		5	В18А-01.03.200-01	Кожух	2	
				Детали		
А4		6	В18А-01.01.001-01	Прокладка	1	
				Стандартные изделия		
		7		Болт М16х160.58		
				ГОСТ 7798-70*	8	
		8		Гайка М16.5		
				ГОСТ 5915-70*	8	
		9		Шайба 16.02		
				ГОСТ 11371-78*	4	
		10		Шайба 16.02		
				ГОСТ 13463-77*	8	
				В18А-01.03.000-02		

В18А-01.03.000

Лист

Поз.	Обозначение	Наименование	Кол.	Прим.
		Сборочные единицы		
4	В18А-01.03.100-02	Хомут	4	
5	В18А-01.03.200-02	Кожух	2	
		Детали		
6	В18А-01.01.001-02	Прокладка	1	
		Стандартные изделия		
7		Болт М16х160.58 ГОСТ 7798-70*	8	
8		Гайка М16.6 ГОСТ 5915-70*	8	
9		Шайба 16.02 ГОСТ 11371-78*	4	
10		Шайба 16.02 ГОСТ 13463-77*	8	
		В18А-01.03.000-03		
		Сборочные единицы		
4	В18А-01.03.100-03	Хомут	4	
5	В18А-01.03.200-03	Кожух	2	
		Детали		
6	В18А-01.01.001-03	Прокладка	1	

Поз.	Обозначение	Наименование	Кол.	Прим.
		Стандартные изделия		
7		Болт М20х160.58 ГОСТ 7798-70*	8	
8		Гайка М20.5 ГОСТ 5915-70*	8	
9		Шайба 20.02 ГОСТ 11371-78*	4	
10		Шайба 20.02 ГОСТ 13463-77*	8	
		В18А-01.03.000-04		
		Сборочные единицы		
1	В18А-01.03.100-04	Хомут	4	
5	В18А-01.03.200-04	Кожух	2	
		Детали		
6	В18А-01.01.001-04	Прокладка	1	
		Стандартные изделия		
7		Болт М20х160.58 ГОСТ 7798-70*	8	
8		Гайка М20.5 ГОСТ 5915-70*	8	
9		Шайба 20.02 ГОСТ 11371-78*	4	
10		Шайба 20.02 ГОСТ 13463-77*	8	

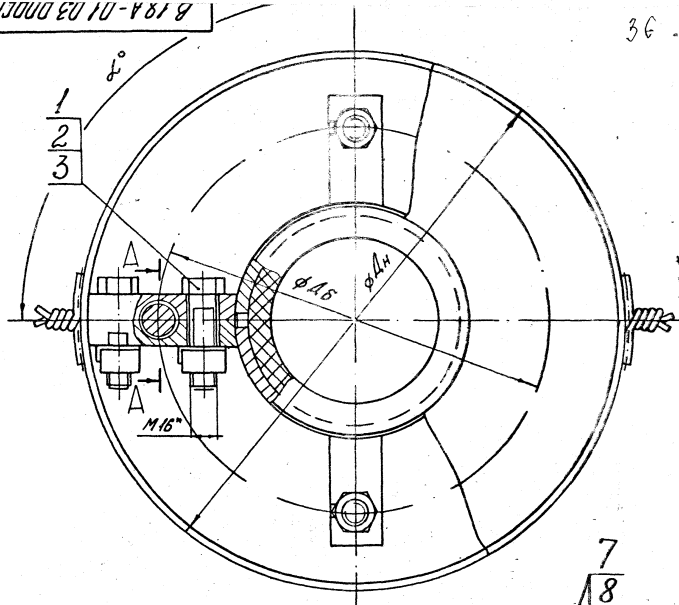

А – А

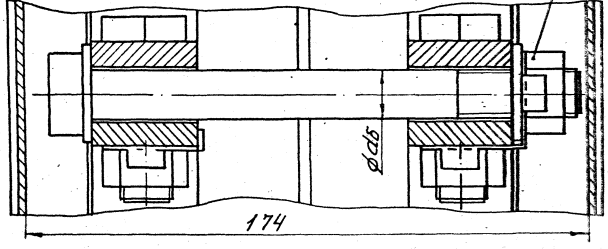

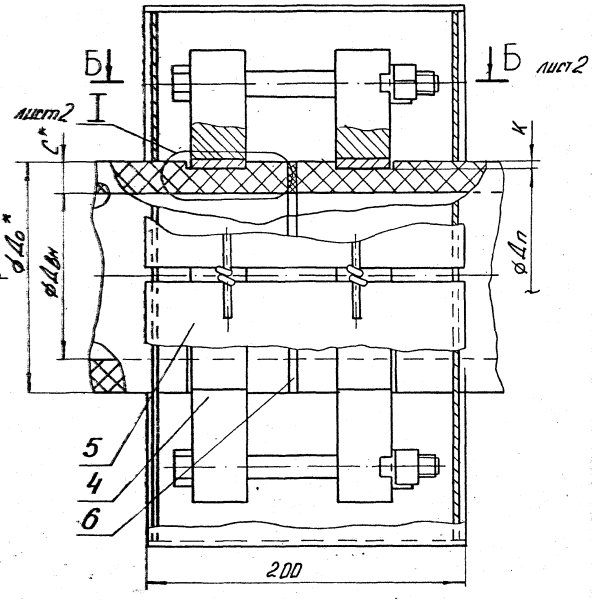

1. Таблицу исполнений см. на листе 2.
2. * Размер для справок
3. $\pm \frac{IT14}{2}$

Изм.	Лист	№ докум.	Подп.	Дата
Разраб.		Гершенко		
Провер.		Федоров		
Зав.гр.		Бушина		
Н.контр.		Бушина		
Утв.		Федоров		

В18А-01.03.000СБ

Муфта соединительная компенсационная тип 1

Лит.	Масса	Масшт.
	см. табл.	—

Лист 1 Листов 2

Госстрой СССР КАЗАХСКИЙ САНТЕХПРОЕКТ

I

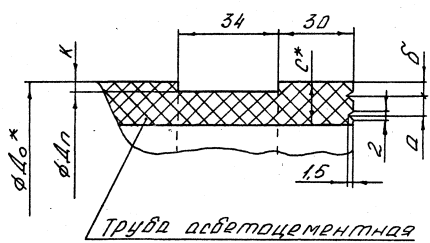

Б – Б

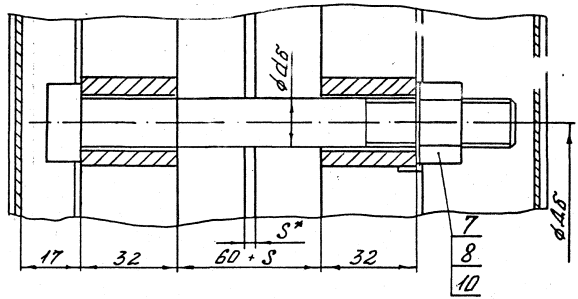

Обозначение	Ду	Труба асбестоцементная, размеры, мм						Металлоконструкция						Масса, кг
		Дo*	C*	Дп	K	а	Б	Дн	ДВ*	dВ*	S*	Кол-во болтов под 7	Угол α°	
В18А-03-000	50	68	10	61	3,5	4	3	248	153	16	3	4	90	11,33
-01	100	118	10	111	3,5	4	3	300	205	16	3	8	45	18,42
-02	100	122	13	116	3,5	5	4	304	209	16	3	8	45	18,56
-03	150	161	14	153	4,0	5	4,5	342	247	20	4	8	45	20,74
-04	150	168	16,5	160	4,0	5,5	5,5	349	254	20	4	8	45	21,26

Серия 3.903.8-16 Выпуск 1

Поз.	Обозначение	Наименование	Кол.	Прим.
		Документация		
А3	В18А-01.03.100.СБ	Сборочный чертеж		
		Переменные данные		
		В19 исполнение		
		В18А-01.03.100		
		Детали		
А4	1 В18А-01.03.101	Втулка	1	
А4	2 В18А-01.03.102	Ушко	2	
А3	3 В18А-01.03.103	Скоба	1	
		В18А-01.03.100-01		
		Детали		
А4	1 В18А-01.03.101	Втулка	3	
А4	2 В18А-01.03.102	Ушко	2	
А3	3 В18А-01.03.103-01	Скоба	1	
		В18А-01.03.100-02		
		Детали		
А4	1 В18А-01.03.101	Втулка	3	
А4	2 В18А-01.03.102	Ушко	2	
А3	3 В18А-01.03.103-02	Скоба	1	

Изм.	Лист	№ докум.	Подп.	Дата
Разраб.		Федоров		
Пров.		Федоров		
Н.контр.		Бушина		
Утв.		Бушина		

В18А-01.03.100

Хомут

Лит	Масса	Масштаб
	1	2

Госстрой СССР Казахский Сантехпроект

Серия 3.903.8-16 Выпуск 1

Поз.	Обозначение	Наименование	Кол.	Прим.
		В18А-01.03.100-03		
		Детали		
А4	1 В18А-01.03.101-01	Втулка	3	
А4	2 В18А-01.03.102-01	Ушко	2	
А3	3 В18А-01.03.103-03	Скоба	1	
		В18А-01.03.100-04		
		Детали		
А4	1 В18А-01.03.101-01	Втулка	3	
А4	2 В18А-01.03.102-01	Ушко	2	
А3	3 В18А-01.03.103-04	Скоба	1	

Инв.№ подл. | Подп. и дата | Взам. инв.№ | Инв.№ дубл. | Подп. и дата

В18А-01.03.100

Лист 2

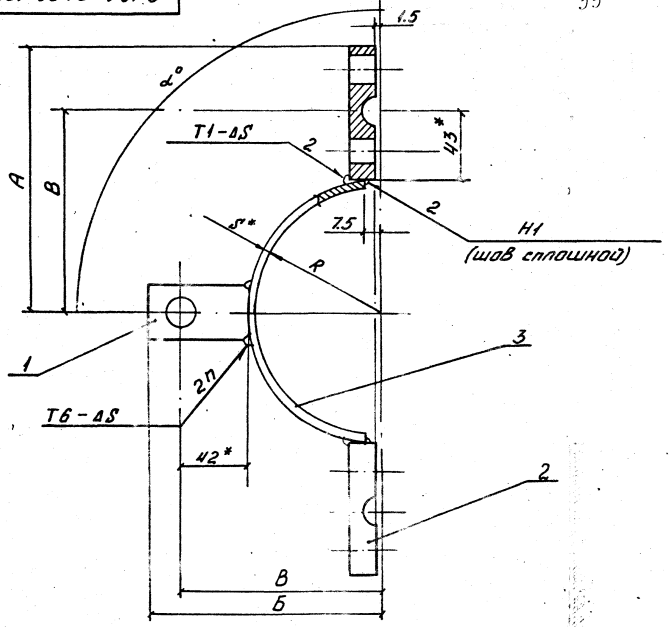

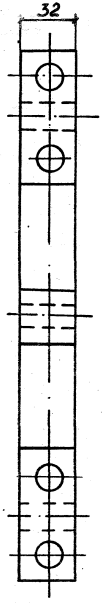

Обозначение	Размеры, мм					Кол-во дет. поз. 1 п	Угол α°	Масса кг
	А	Б	В	R*	S*			
В18А-01.03.100	118,5	96,5	76,5	30,5	4	1	90	1,03
-01	144,5	122,5	102,5	55,5	5	3	45	2,02
-02	146,5	124,5	104,5	57,5	5	3	45	2,03
-03	165,5	143,5	123,5	76,5	5	3	45	1,9
-04	169,0	147,0	127,0	80,0	5	3	45	1,9

1. * Размер для справок.
2. ± IT14/2
3. Сварные швы по ГОСТ 5264-80.

В 18А-01.03.100.СБ

Изм.	Лист	№ докум.	Подп.	Дата
Разраб.		Фролов		
Пров.		Фролов		
Зав.гр.		Бышина		
Н.контр.		Бышина		
Утв.		Фролов		

Лит.	Масса	Масш.
	См. табл.	—
Лист	Листов 1	

ГОССТРОЙ СССР
КАЗАХСКИЙ ЦЕНТРОПРОЕКТ

Серия 3.903.8-16 Выпуск 1
Инв.№ подл. | Подп. и дата | Взам.инв.№ | Инв.№ дубл. | Подп. и дата

Серия 3.903.8-16 Выпуск 1

В18А-01.03.101

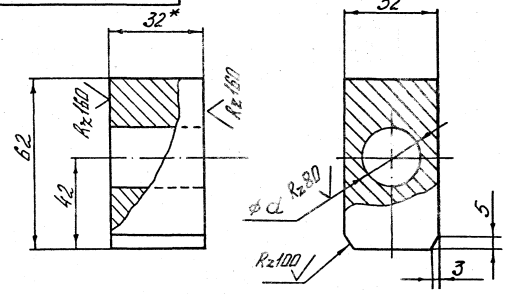

Обозначение	d мм	Масса кг
В18А-01.03.101	18	0,43
-01	22	0,40

1.* Размер для справок

2. $\pm \frac{JT14}{2}$

Изм	Лист	№ докум.	Подп.	Дата
Разраб.		Федоров		
Пров.		Федоров		
Зав.гр.		Бушина		
Н.контр.		Бушина		
Утв.		Федоров		

В18А-01.03.101

Втулка

Лит	Масса	Масшт.
	см. табл.	—

Лист | Листов 1

Квадрат В32 ГОСТ 2591-88

Госстрой СССР КАЗАХСКИЙ

Серия 3.903.8-16 Выпуск 1

В18А-01.03.102

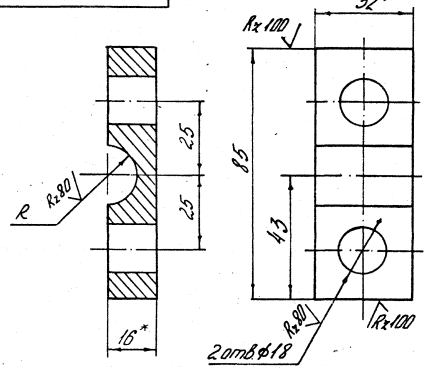

Обозначение	R мм	Масса кг
В18А-01.03.102	9	0,25
-01	11	0,23

1.* Размер для справок

2. $\pm \frac{JT14}{2}$

Изм	Лист	№ докум.	Подп.	Дата
Разраб.		Федоров		
Пров.		Федоров		
Зав.гр.		Бушина		
Н.контр.		Бушина		
Утв.		Федоров		

В18А-01.03.102

Ушко

Лит	Масса	Масшт.
	см. табл.	—

Лист | Листов 1

Полоса Б-2 16×32 ГОСТ 103-76* Ст3 ГОСТ 535-88

Госстрой СССР КАЗАХСКИЙ

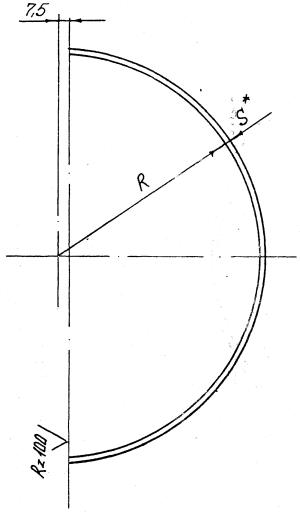

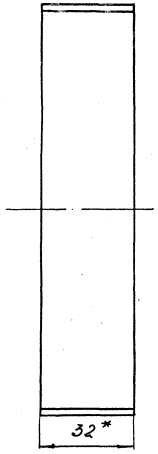

Обозначение	Размеры мм			Масса кг
	R	L разв.	S*	
В18А-01.03.103	30,5	87	4	0,09
-01	55,5	167	5	0,21
-02	57,5	173,4	5	0,22
-03	76,5	233	5	0,29
-04	80,0	244	5	0,2[illegible]

1. * Размер для справок.

2. $\pm \frac{JT14}{2}$

Изм.	Лист	№ докум.	Подп.	Дата
Разраб.		Федоров		
Пров.		Федоров		
Завтр.		Бушина		
Н.контр.		Бушина		
Утв.		Федоров		

В18А - 01.03.103

Скоба

Лит	Масса	Масшт
	см. табл.	–

Лист | Листов 1

Полоса Б-2 S×32 ГОСТ 103-76 ст3 ГОСТ [illegible]-88

Госстрой СССР КАЗАХСКИЙ ПАНТЕХПРОЕКТ

Серия 3.903.8-16 Выпуск 1

Форм.	Зона	Поз.	Обозначение	Наименование	Кол.	Прим.
				Документация		
А3			В18А-01.03.200 СБ	Сборочный чертеж		
				Детали		
Б4		1	В18А-01.03.201	Стяжка		
				Проволока		
				2.5-4-Т ГОСТ 3282-74*		
				ℓ=80 Н14	4	0,003 кг
				Переменные данные для исполнений		
				В18А-01.03.200		
				Детали		
А4		2	В18А-01.03.202	Лист	1	
А4		3	В18А-01.03.203	Лист торцевой	2	
				В18А-01.03.200-01		
				Детали		
А4		2	В18А-01.03.202-01	Лист	1	
А4		3	В18А-01.03.203-01	Лист торцевой	2	

Изм.	Кол.уч.	№ докум.	Подп.	Дата
Разраб.		Боровикова		
Пров.		Федоров		
Н.контр.		Кушина		
Утв.		Кушина		

В18А-01.03.200

Кожух

Лит.	Лист	Листов
	1	2

Госстрой СССР Казахский

Форм.	Зона	Поз.	Обозначение	Наименование	Кол.	Прим.
				В18А-01.03.200-02		
				Детали		
А4		2	В18А-01.03.202-02	Лист	1	
А4		3	В18А-01.03.203-02	Лист торцевой	2	
				В18А-01.03.200-03		
				Детали		
А4		2	В18А-01.03.202-03	Лист	1	
А4		3	В18А-01.03.203-03	Лист торцевой	2	
				В18А-01.03.200-04		
				Детали		
А4		2	В18А-01.03.202-04	Лист	1	
А4		3	В18А-01.03.203-04	Лист торцевой	2	

Инв.№ подл. | Подпись и дата | Взам.инв.№ | Инв.№ дубл. | Подпись и дата

Лист

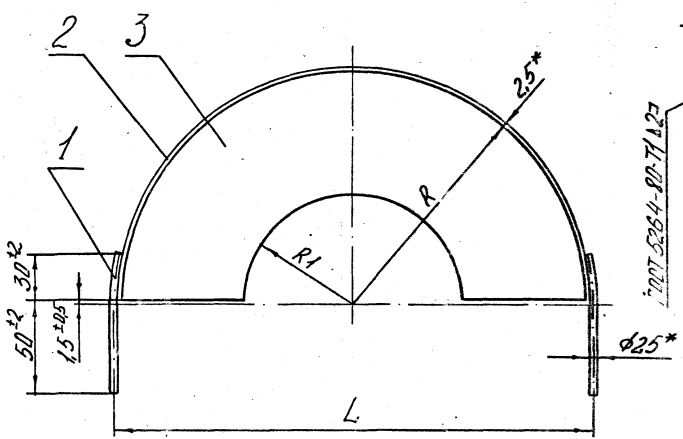

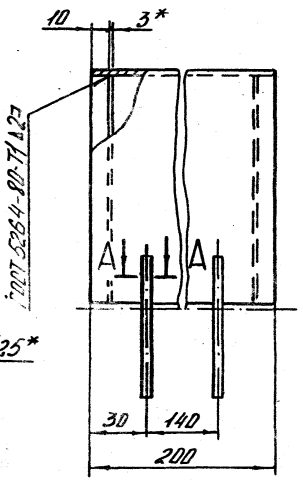

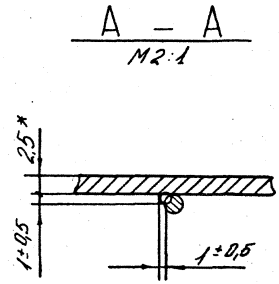

Обозначение	R мм	R1 мм	L мм	Масса кг
В18А-01.03.200	121,5	34,5	250,5	2,54
-01	147,5	59,5	302,5	3,20
-02	149,5	61,5	306,5	3,25
-03	168,5	81	344,5	3,73
-04	172	84,5	351,5	3,81

1.* Размер для справок.

2. $\pm \frac{JT14}{2}$

3. Шероховатость кромок реза деталей Б4- Rz 160.

Изм.	Лист	№ докум.	Подп.	Дата
Разраб.		Боровикова		
Пров.		Федоров		
Зав. гр.		Бушина		
Н. контр.		Бушина		
Утв.		Федоров		

В18А-01.03.200 СБ

Конуш

Лит.	Масса	Масш.
	см. табл.	—

Лист | Листов 1

Госстрой СССР
КАЗАХСКИЙ
САНТЕХПРОЕКТ

Серия 3.903.8-16 выпуск 1

Инв. № подл. | Подп. и дата | Взам. инв. № | Инв. № дубл. | Подп. и дата

В18А-01.03.202

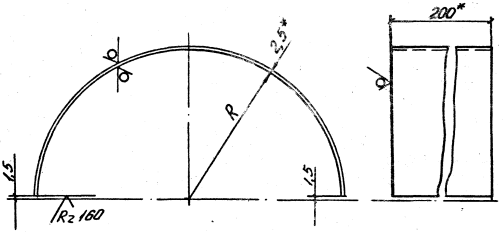

Обозначение	R мм	Lразв мм	Масса кг
В18А-01.03.202	121,5	382	1,5
-01	147,5	464	1,82
-02	149,5	470	1,84
-03	168,5	530	2,08
-04	172	541	2,12

1. * Размер для справок.
2. $\pm \frac{JT14}{2}$.

				В18А-01.03.201	
Изм.	Лист	№ докум.	Подп.	Дата	
Разраб.	Воробьикова			Лист	Лит. / Масса / Масшт. / см. табл. / —
Пров.	Федоров				
Зав.гр.	Бушина				Лист / Листов 1
Н.контр.	Бушина			Лента 2,5×200 Ст3	ГОССТРОЙ СССР КАЗЭЛЕКТРО
Утв.	Федоров				

В18А-01.03.203

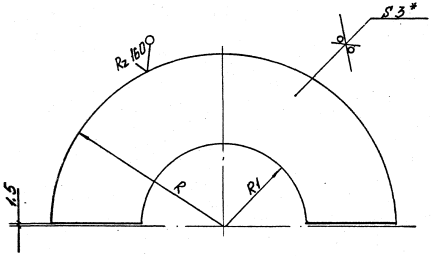

Обозначение	R мм	R1 мм	Масса кг
В18А-01.03.203	121,5	34,5	0,5
-01	147,5	59,5	0,67
-02	149,5	61,5	0,68
-03	168,5	81	0,8
-04	172	84,5	0,82

1. * Размер для справок.
2. $\pm \frac{JT14}{2}$

				В18А-01.03.202	
Изм.	Лист	№ докум.	Подп.	Дата	
Разраб.	Воробьикова			Лист торцевой	Лит. / Масса / Масшт. / см. табл. / —
Пров.	Федоров				
Зав.гр.	Бушина				Лист / Листов 1
Н.контр.	Бушина			Лист Б/ПН-3 ГОСТ 19903-74*	ГОССТРОЙ СССР КАЗЭЛЕКТРО
Утв.	Федоров				

Инв.№ подл. | Подп. и дата | Взам.инв.№ | Инв.№ дубл. | Подп. и дата

Поз.	Зона	Поз.	Обозначение	Наименование	Кол.	Прим.
				Документация		
А3			В18А-01.04.000.СБ	Сборочный чертеж		
				Стандартные изделия		
		1		Болт М16×55.58		
				ГОСТ 7798-70*	4	
		2		Гайка М16.5		
				ГОСТ 5915-70*	4	
		3		Шайба 16.02		
				ГОСТ 13463-77*	8	
				Переменные данные для исполнений		
				В18А-01.04.000		
				Сборочные единицы		
А4		4	В18А-01.03.100	Хомут	2	
А4		5	В18А-01.03.200	Кожух	2	
А4		6	В18А-01.04.100	Патрубок	1	
				Детали		
А4		7	В18А-01.01.001	Прокладка	1	
				Стандартные изделия		
		8		Болт М16×125.58		
				ГОСТ 7798-70*	4	

Изм.	Лист	№ докум.	Подп.	Дата
Разраб.				
Пров.				
Т.контр.				
Н.контр.				
Утв.				

В18А-01.04.000

Муфта соединительная компенсационная типа II

Лит.	Масса	Масштаб

Лист	Листов
1	4

ГОСПРОМГАЗ КАЗАНЬ СМУ-ТЕХНИКА

Серия 3.903.8-16 Выпуск 1

Поз.	Зона	Поз.	Обозначение	Наименование	Кол.	Прим.
		9		Гайка М16.5		
				ГОСТ 5915-70*	4	
		10		Шайба 16.02		
				ГОСТ 11371-78*	4	
		11		Шайба 16.02		
				ГОСТ 13463-77*	4	
				В18А-01.04.000-01		
				Сборочные единицы		
А4		4	В18А-01.03.100-01	Хомут	2	
А4		5	В18А-01.03.200-01	Кожух	2	
А4		6	В18А-01.04.100-01	Патрубок	1	
				Детали		
А4		7	В18А-01.01.001-01	Прокладка	1	
				Стандартные изделия		
		8		Болт М16×125.58		
				ГОСТ 7798-70*	8	
		9		Гайка М16.5		
				ГОСТ 5915-70*	8	
		10		Шайба 16.02		
				ГОСТ 11371-78	4	
		11		Шайба 16.02		
				ГОСТ 13463-77*	8	
				В18А-01.04.000-02		
				Сборочные единицы		
А4		4	В18А-01.03.100-02	Хомут	2	
А4		5	В18А-01.03.200-02	Кожух	2	
А4		6	В18А-01.04.100-02	Патрубок	1	
				Детали		
А4		7	В18А-01.01.001-02	Прокладка	1	

Перед. применяемость

Копировал

Изм. Лист № докум. Подп. Дата

В18А-01.04.000

Лист 2

Формат	Зона	Поз.	Обозначение	Наименование	Кол.	Прим.
				Стандартные изделия		
		8		Болт М16х125.58		
				ГОСТ 7798-70*	8	
		9		Гайка М16.5		
				ГОСТ 5915-70*	8	
		10		Шайба 16.02		
				ГОСТ 11371-78	4	
		11		Шайба 16.02		
				ГОСТ 13463-77*	8	
				В18А-01.04.000-03		
				Сборочные единицы		
А4		4	В18А-01.03.100-03	Хомут	2	
А4		5	В18А-01.03.200-03	Кончук	2	
А4		6	В18А-01.04.100-03	Патрубок	1	
				Детали		
А4		7	В18А-01.01.001-03	Прокладка	1	
				Стандартные изделия		
		8		Болт М20х140.58		
				ГОСТ 7798-70*	12	
		9		Гайка М20.5		
				ГОСТ 5915-70*	12	
		10		Шайба 20.02		
				ГОСТ 11371-78	4	
		11		Шайба 20.02		
				ГОСТ 13463-77*	12	
				В18А-01.04.000-04		
				Сборочные единицы		
А4		4	В18А-01.03.100-04	Хомут	2	
А4		5	В18А-01.03.200-04	Кончук	2	

Формат	Зона	Поз.	Обозначение	Наименование	Кол.	Прим.
А4		6	В18А-01.04.100-04	Патрубок	1	
				Детали		
А4		7	В18А-01.01.001-04	Прокладка	1	
				Стандартные изделия		
		8		Болт М20х140.58		
				ГОСТ 7798-70*	12	
		9		Гайка М20.5		
				ГОСТ 5915-70*	12	
		10		Шайба 20.02		
				ГОСТ 11371-78	4	
		11		Шайба 20.02		
				ГОСТ 13467-77*	12	

Инв.№ подл. | Подпись и дата | Взам. инв.№ | Инв.№ дубл. | Подпись и дата

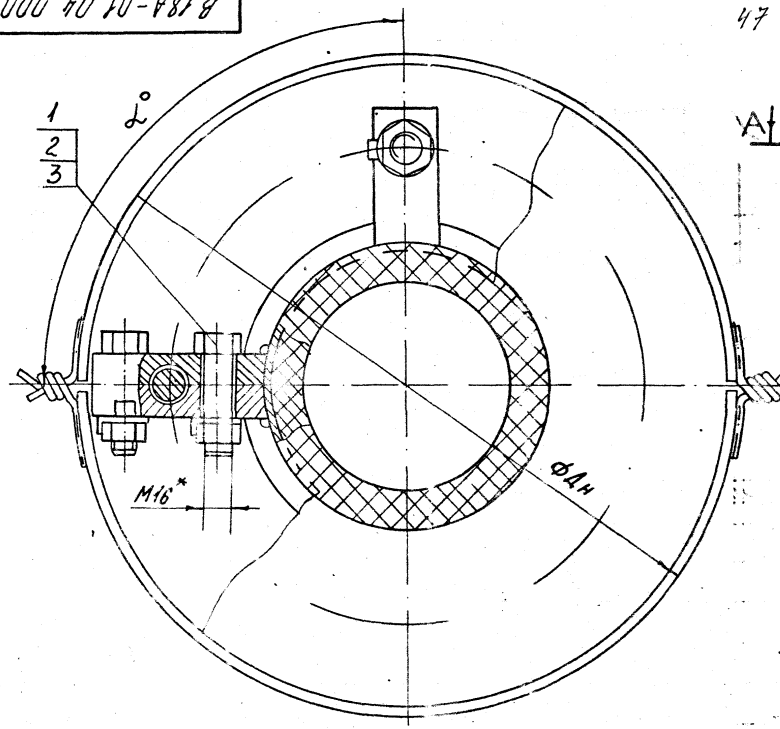

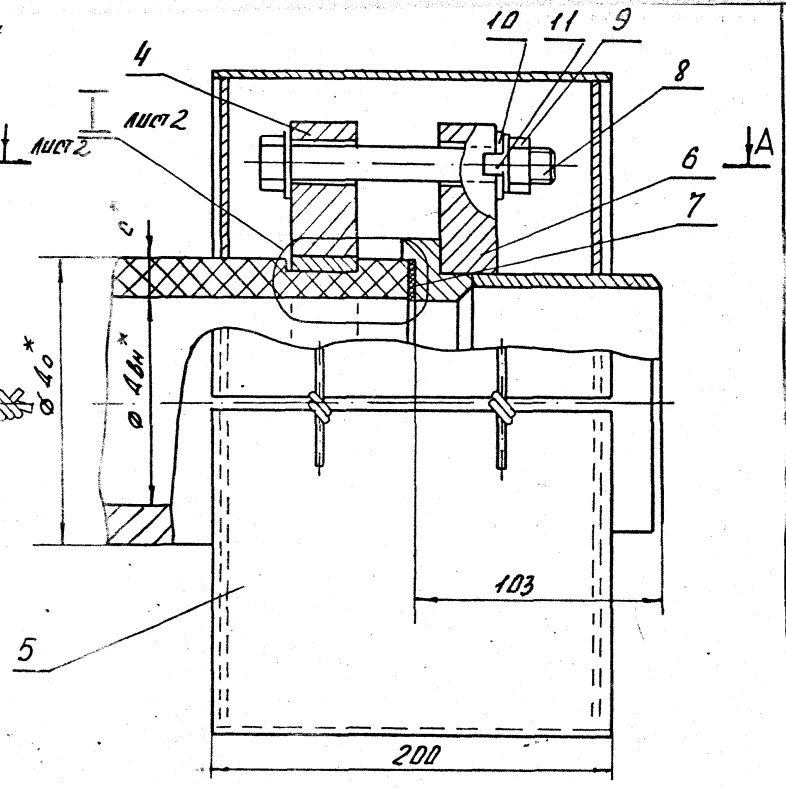

1. Таблицу исполнений см. на листе 2
2. * Размер для справок
3. $\pm \frac{JT14}{2}$

Изм.	Лист	№ докум.	Подп.	Дата
Разраб.		Федоров		
Пров.		Федоров		
Зав.		Бушина		
Н.контр.		Бушина		
Ч.		Федоров		

В18А-01.04.000 СБ

Муфта соединительная намутовая тип II

Лит	Масса	Масшт
		—

Лист 1 | Листов 2

Госстрой СССР
КАЗАХСКИЙ
САНТЕХПРОЕКТ

Серия 3.903-8-16 Выпуск 1

В18А-01.04.000 СБ

Инв. № подл. | Подп. и дата | Взам. инв. № | Инв. № дубл. | Подп. и дата

I лист 1

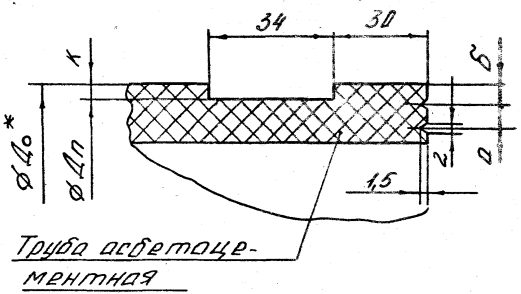

А–А лист 1

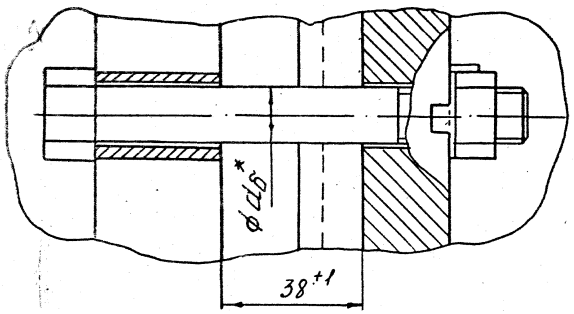

Обозначение	Ду	Асбестоцементные трубы размеры мм						Металлоконструкция мм						Масса кг
		d_0*	c*	$d_п$	K	a	δ	$d_н$	$d_в$*	$d_б$*	S*	Кол-во болтов поз.8	Угол α°	
В18А-04-000	50	68	10	61	3,5	4	3	248	153	16	3	4	90	18,0
-01	100	118	10	111	3,5	4	3	300	205	16	3	8	45	26,0
-02	100	122	13	115	3,5	5	4	304	209	16	3	8	45	26,0
-03	150	161	14	153	4,0	5	4,5	342	247	20	4	8	45	33,7
-04	150	168	16,5	160	4,0	5,5	5,5	349	254	20	4	8	45	34,6

Формат	Зона	Поз.	Обозначение	Наименование	Кол.	Примечание
				Документация		
А3			В18А-01.04.100.СБ	Сборочный чертёж		
				Переменные данные		
				Для исполнений		
				В18А-01.04.100		
				Детали		
А3			В18А-01.04.101	Втулка	1	
А3			В18А-01.04.102	Фланец	1	
А4			В18А-01.02.104	Патрубок	1	
				В18А-01.04.100-01		
				Детали		
А3			В18А-01.04.101-01	Втулка	1	
А3			В18А-01.04.102-01	Фланец	1	
А4			В18А-01.02.104-01	Патрубок	1	
				В18А-01.04.100-02		
				Детали		
А3			В18А-01.04.101-02	Втулка	1	
А3			В18А-01.04.102-02	Фланец	1	
А4			В18А-01.02.104-01	Патрубок	1	
				В18А-01.04.100-03		
				Детали		

Изм.	Лист	№ докум.	Подп.	Дата	В18А-01.04-100		
Разраб.					Патрубок	Лит.	Лист 1	Листов 2
Пров.						ГОССТРОЙ СССР КАЗАХСКИЙ САНТЕХНИИПРОЕКТ	
Зав.							
Н.контр.							
Гип							

Формат	Зона	Поз.	Обозначение	Наименование	Кол.	Примечание
А3		1	В18А-01.04.101-03	Втулка	1	
А3		2	В18А-01.04.102-03	Фланец	1	
А4		3	В18А-01.02.104-02	Патрубок	1	
				В18А-01.04.100-04		
				Детали		
А3		1	В18А-01.04.101-04	Втулка	1	
А3		2	В18А-01.04.102-04	Фланец	1	
А4		3	В18А-01.02.104-02	Патрубок	1	

Инв. № подл. | Подп. и дата | Взам. инв. № | Инв. № дубл. | Подп. и дата

Изм.	Лист	№ докум.	Подп.	Дата	В18А-01.04-100	Лист 2

В18А-01.04.100.СБ

Серия 3.903.8-16 Вып.уск 1

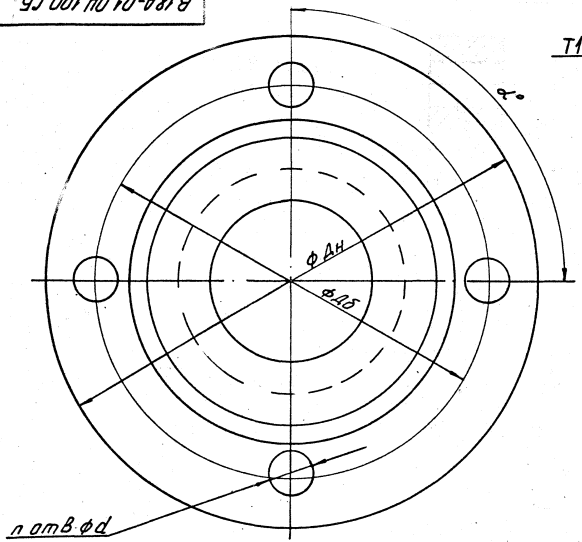

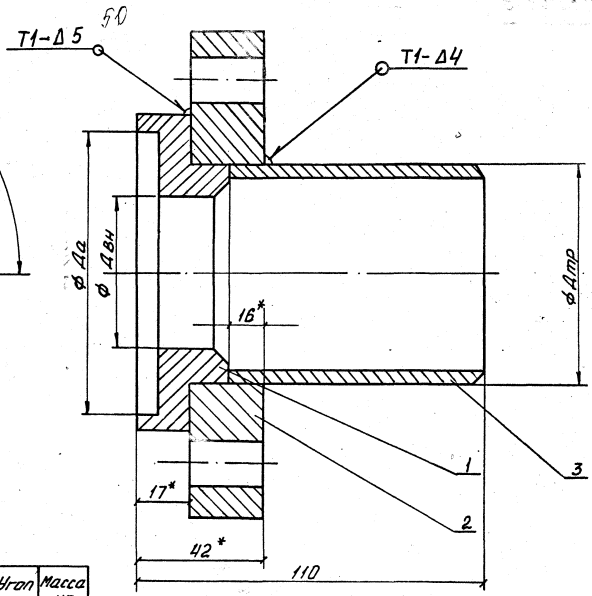

Обозначение	Размеры, мм						Кол-во отв ф d n	Угол α°	Масса кг
	Дн	Двн	Да*	Дтр*	Дб*	d*			
В18А-01.04.100	237	48	69	57	157	18	4	90	9,0
-01	289	98	119	108	205	18	8	45	12,7
-02	293	96	123	108	209	18	8	45	12,55
-03	331	133	162	159	247	22	8	45	15,65
-04	338	135	169	159	254	22	8	45	16,4

1. * Размер для справок
2. $\pm \frac{JT14}{2}$
3. Сварные швы по ГОСТ 5264-80.

Изм	Лист	№ докум	Подп.	Дата
Разраб		Федоров		
Пров		Федоров		
Зав.гр		Бушина		
Н.контр		Бушина		
Утв		Федоров		

В18А-01.04.100.СБ

Патрубок

Лит.	Масса	Масшт.
	См табл.	—

Лист | Листов 1

ГОССТРОЙ СССР
КАЗАХСКИЙ
САНТЕХПРОЕКТ

Серия 3.903.8-16 Выпуск 1

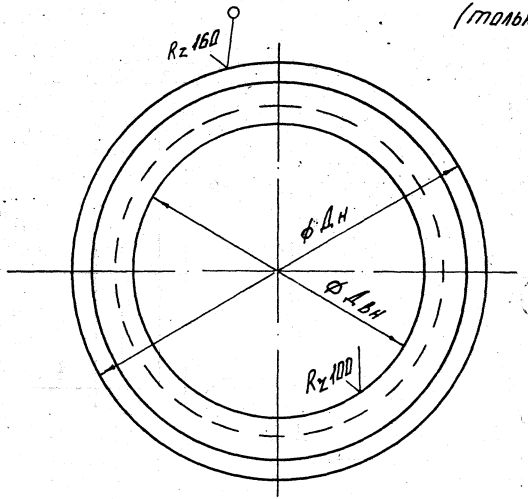

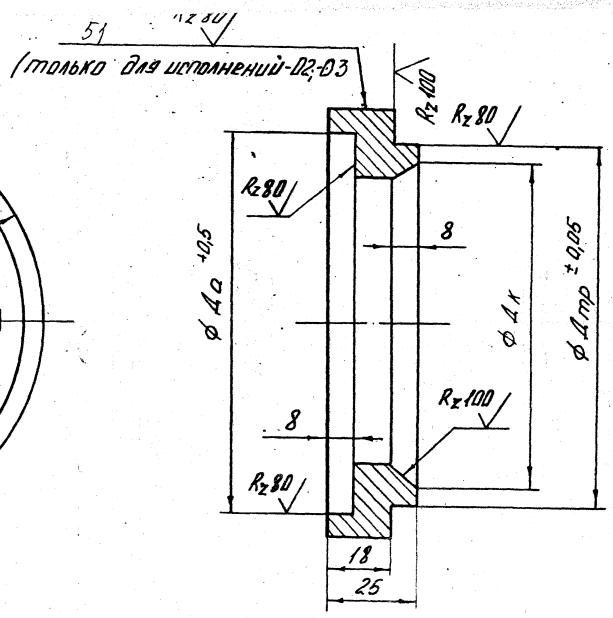

1. * Размер для справок
2. Остальное $\pm \frac{IT14}{2}$

Обозначение	Размеры, мм						Масса, кг
	Дн	Да	Дтр	Дк	Двн	Дкр	
В18А-01.04.101	90	69	57	48	48	90	0,533
-01	140	119	108	98	98	140	0,924
-02	145	123	108	98	96	150	1,056
-03	185	162	159	148	133	190	1,584
-04	190	169	159	148	135	190	1,622

Изм.	Лист	№ докум.	Подп.	Дата
Разраб.		Федоров		
Пров.		Федоров		
Зав.гр.		Бушина		
Н.контр.		Бушина		
Утв.		Федоров		

В18А-01.04.101

Втулка

Лит.	Масса	Масшт.
	см. табл.	—

Лист | Листов 1

Круг В-Дкр ГОСТ 2590-88
ВСт3 ГОСТ 535-88

ГОССТРОЙ СССР
КАЗАХСКИЙ
САНТЕХПРОЕКТ

gost.e-ecolog.ru

В18А-01.04.102

52

54

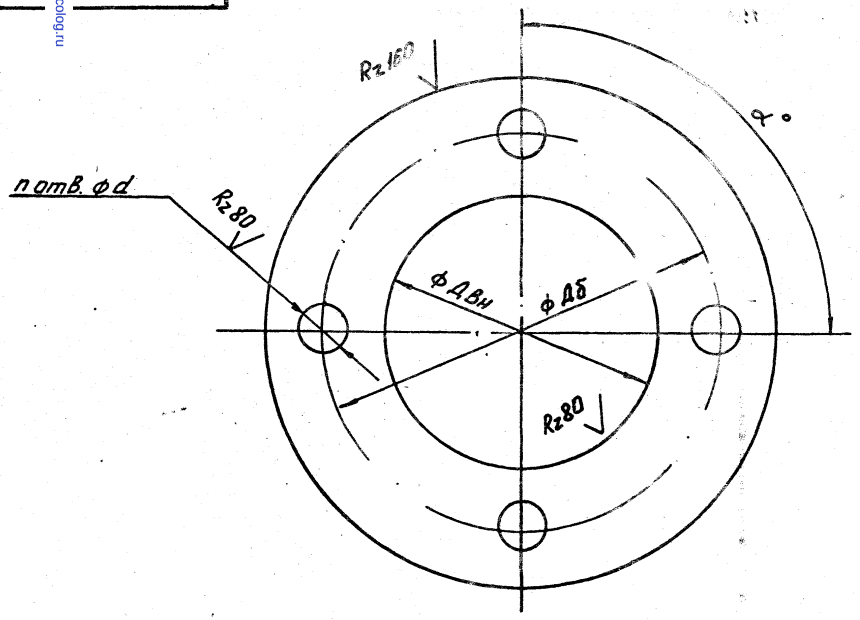

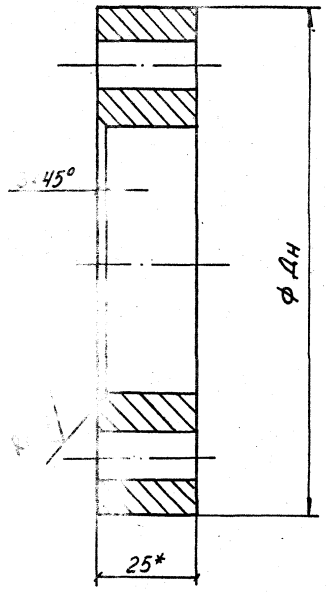

Обозначение	Размеры, мм				Кол-во отв. d	Угол	Масса, кг
	Дн	Дб	Двн	d	n	α°	
В18А-01.04.102	237	157	60	18	4	90	7,9
-01	289	205	110	18	8	45	10,6
-02	293	209	110	18	8	45	10,35
-03	331	247	162	22	8	45	12,22
-04	338	254	162	22	8	45	12,94

1. * Размер для справок
2. $\pm \frac{JT14}{2}$

Изм	Лист	№ докум	Подп.	Дата
Разраб		Федоров		
Пров.		Федоров		
Зав.гр.		Бушина		
Н.контр.		Бушина		
Утв.		Федоров		

В18А-01.04.102

Фланец

Лит.	Масса	Масш.
	см. табл.	—

Лист | Листов 1

5-ПН-25 ГОСТ 19903-74*

ГОССТРОЙ СССР