ТИПОВЫЕ СТРОИТЕЛЬНЫЕ КОНСТРУКЦИИ, ИЗДЕЛИЯ И УЗЛЫ

СЕРИЯ 3.900.1-11

КОНСТРУКЦИИ ЖЕЛЕЗОБЕТОННЫЕ КРУГЛЫХ ЕМКОСТНЫХ СООРУЖЕНИЙ ДЛЯ ВОДОСНАБЖЕНИЯ И КАНАЛИЗАЦИИ

ВЫПУСК 1-2

Панели стеновые. Арматурные изделия. Рабочие чертежи

РАЗРАБОТАНЫ:
ГПИ УКРВОДОКАНАЛПРОЕКТ

ДИРЕКТОР ИНСТИТУТА В.Н. Якименко

ГЛАВНЫЙ ИНЖЕНЕР ИНСТИТУТА В.Ф. Осадчий

ГЛАВНЫЙ ИНЖЕНЕР ПРОЕКТА Р.Л. Айзенберг

ПРИ УЧАСТИИ:
ЦНИИПРОМЗДАНИЙ ГОССТРОЯ СССР

ГЛАВНЫЙ ИНЖЕНЕР ИНСТИТУТА В.В. Гранев

ГЛАВНЫЙ ИНЖЕНЕР ПРОЕКТА А.П. Черномаз

НИИЖБ ГОССТРОЯ СССР
ЗАМ. ДИРЕКТОРА Т.И. Мамедов

И.О. РУКОВОДИТЕЛЯ ЛАБОРАТОРИИ Ф.А. Иссерс

УТВЕРЖДЕНЫ:
Главным управлением организации проектирования Госстроя СССР письмо от 29.03.90 №5/5-289

ВВЕДЕНЫ В ДЕЙСТВИЕ С 01.10.90
Укрводоканалпроектом, приказ от 22.03.90

© ЦИТП Госстроя СССР, 1990

gost.e-ecolog.ru

Обозначение документа	Наименование	Стр.
3.900.1-11.1-2-ТТ	Технические требования	4
3.900.1-11.1-2-01	Пространственный каркас КП1; КП2	5
3.900.1-11.1-2-02	Каркас КР1	6
3.900.1-11.1-2-03	Каркас КР2	7
3.900.1-11.1-2-04	Каркас КР3; КР4	8
3.900.1-11.1-2-05	Каркас КР5; КР6	9
3.900.1-11.1-2-06	Сетка С1	11
3.900.1-11.1-2-07	Сетка С2	12
3.900.1-11.1-2-08	Сетка С3	13
3.900.1-11.1-2-09	Сетка С4	14
3.900.1-11.1-2-10	Сетка С5	15
3.900.1-11.1-2-11	Сетка С6	16
3.900.1-11.1-2-12	Сетка С7	17
3.900.1-11.1-2-13	Сетка С8	18
3.900.1-11.1-2-14	Сетка С9	19
3.900.1-11.1-2-15	Сетка С10	20
3.900.1-11.1-2-16	Сетка С11	21
3.900.1-11.1-2-17	Сетка С12	22
3.900.1-11.1-2-18	Сетка С13	23
3.900.1-11.1-2-19	Сетка С14	24
3.900.1-11-1-2-20	Сетка С15	25
3.900.1-11.1-2-21	Сетка С16	26
3.900.1-11.1-2-22	Сетка С17	27

Разраб.	Ладыгина		3.900.1-11.1-2
Провер.	Дозарова		
Нач.гр.	Слепак		
Нач.отд	Волошин		
ГИП	Айзенберг		Содержание
Н.контр	Айзенберг		

Стадия	Лист	Листов
Р	1	2

Укрводоканалпроект

Копировал Р_ 24369-03 3 формат А4

Обозначение документа	Наименование	Стр.
3.900.1-11.1-2-23	Сетка С18	28
3.900.1-11.1-2-24	Сетка С19	29
3.900.1-11.1-2-25	Сетка С20	30
3.900.1-11.1-2-26	Сетка С21	31
3.900.1-11.1-2-27	Сетка С22	32
3.900.1-11.1-2-28	Сетка С23	33
3.900.1-11.1-2-29	Сетка С24	34
3.900.1-11.1-2-30	Сетка С25	35
3.900.1-11.1-2-31	Сетка С26	36
3.900.1-11.1-2-32	Изделие закладное МН1	37
3.900.1-11.1-2-33	Изделие закладное МН2	38
3.900.1-11.1-2-34	Изделие закладное МН3...МН9	39

Инв.№подл. | Подпись и дата | Взам.инв.№

1. Сварные сетки изготавливаются по ГОСТ 8478-81.

2. Дополнительные стержни в сетках, петли для подъема, во всех точках пересечения стержней, приварить к арматуре сеток до установки в опалубку. Сварной шов по ГОСТ 14098-85.

3. В каркасах пластины закладного изделия приварить к арматуре сеток до установки в опалубку рабочим швом $l_ш = 4d$; $h_ш = 0,25d$. где d-диаметр арматуры.

4. Монтажные петли запроектированы из горячекатанной арматурной стали по ГОСТ 5781-82* класса Ас-II (марка 10 гт).

5. Отклонения размеров пластин закладных изделий по длине и ширине не должны превышать плюс 5 мм.

				3.900.1-11.1-2-ТТ			
Разраб.	Ладыгина			Технические требования	Стадия	Лист	Листов
Провер.	Дозорова				Р		1
Нач. гр.	Слепак				Укрводоканалпроект		
Нач. отд.	Волошин						
ГИП	Айзенберг						
Н. контр.	Айзенберг						

Инв. N подл. | Подпись и дата | Взам. инв. N

Копировал — 24369-03 5 Формат А4

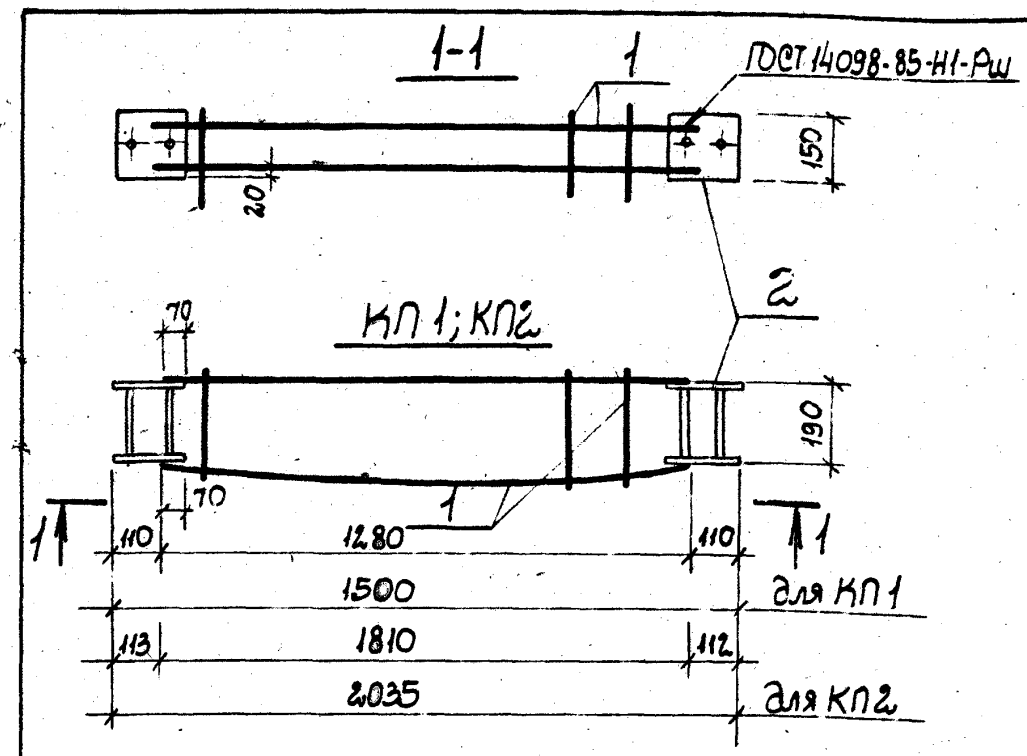

Марка каркаса	Поз.	Наименование	Кол.	Обозначение документа	Масса каркаса кг
КП1	1	Каркас КР5	1	3.900.1-11.1-2-05	7,78
	2	Изделие закладное Мн2	2	3.900.1-11.1-2-33	
КП2	1	Каркас КР6	1	3.900.1-11.1-2-05	9,54
	2	Изделие закладное Мн2	2	3.900.1-11.1-2-33	

Разраб.	Левина		
Провер.	Дозорова		
Нач. гр.	Слепак		
Нач. отд.	Волошин		
ГИП	Айзенберг		
Н.контр.	Айзенберг		

3.900.1-11.1-2-01

Пространственный каркас КП1; КП2

Стадия	Масса	Масштаб
Р	см. табл.	

Лист | Листов 1

Укрводоканалпроект

Инв. N подл. | Подпись и дата | Взам. инв. N

Копировал СМ 24369-03 6 Формат А4

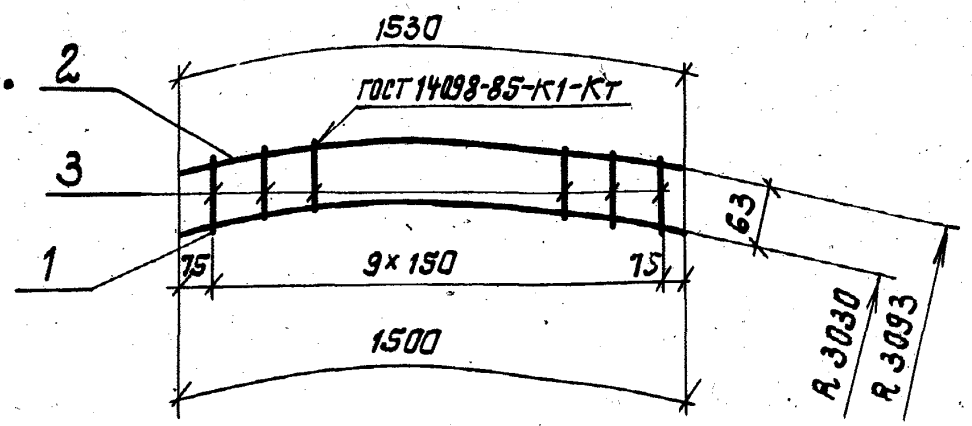

Поз	Наименование	Кол.	Масса ед., кг
1	ф5 Вр I, ℓ=1500	1	0,23
2	ф5 Вр I, ℓ=1530	1	0,24
3	ф5 Вр I, ℓ=95	10	0,02

Арматура класса Вр-I по ГОСТ 6727-80.

Разраб.	Левина		
Провери	Дазорова		
Нач.гр.	Слепак		
Нач.отд.	Волошин		
ГИП	Айзенберг		
Н.контр.	Айзенберг		

3.900.1-11.1-2-02

Каркас Кр1

Стадия	Масса	Масштаб
Р	0,7	
Лист	Листов 1	

Укрводоканалпроект

Инв.№ подл. | Подпись и дата | Взам.инв.№

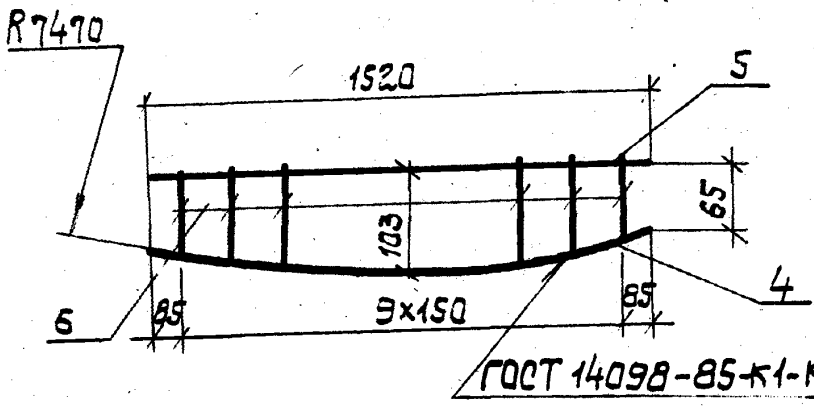

Поз.	Наименование	Кол.	Масса ед. кг
4	5 Вр I, ℓ=1540	1	0,24
5	5 Вр I, ℓ=1520	1	0,23
6	5 Вр I, ℓ=105... 135	10	0,02

Арматура класса Вр-I по ГОСТ 6727-80.

Разраб.	Левина		
Провер.	Дозорова		
Нач.гр.	Слепак		
Нач.отд.	Волошин		
ГИП	Айзенберг		
Н. контр.	Айзенберг		

3.900.1-11.1-2-03

Каркас Кр2

Стадия	Масса	Масшт.
Р	0,7	
Лист	Листов 1	

Укрводоканалпроект

Копировал Р_ 24369-03 8 Формат А4

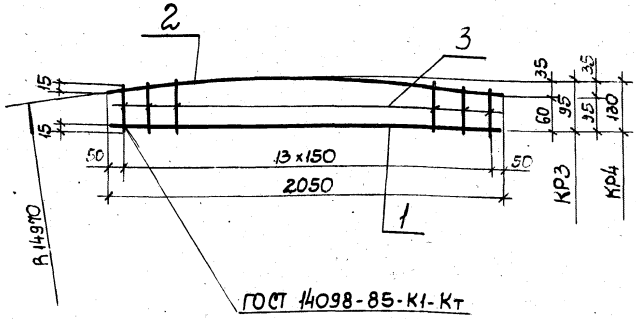

Марка каркаса	Поз.	Наименование	Кол.	Масса ед., кг	Масса каркаса, кг
КР3	1	ф8АIII, ℓ=2050	1	0,81	1,41
	2	ф5ВрI, ℓ=2050	1	0,32	
	3	ф5ВрI, ℓ=90...125	14	0,02	
КР4	1	ф8АIII, ℓ=2050	1	0,81	1,41
	2	ф5ВрI, ℓ=2050	1	0,32	
	3	ф5ВрI, ℓ=125...160	14	0,02	

Арматура класса Вр-I по ГОСТ 6727-80,
класса А-III по ГОСТ 5781-82.

Инв.№ подл. | Подпись и дата | Взам. инв.№ 1

Разраб.	Левина	
Провер.	Айзенберг	
Нач. рук.	Слепак	
Нач. отд.	Валошин	
ГИП	Айзенберг	
Н. контр.	Айзенберг	

3.900.1-11.1-2-04

Каркас КР3; КР4

Стадия	Масса	Масштаб
Р	см. табл.	
Лист	Листов 1	

Укрводоканалпроект

Копировал 24369-03 9 Формат А4

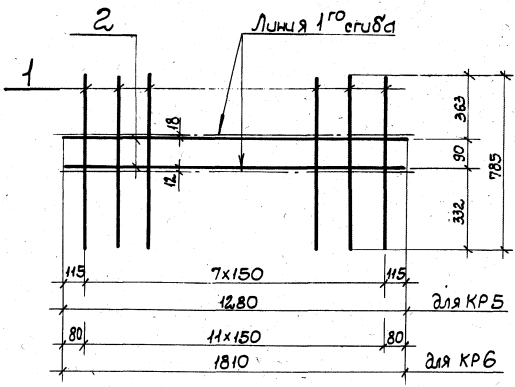

После 1 го сгиба

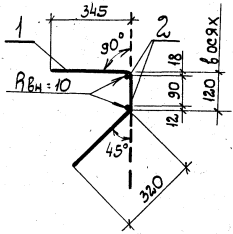

Разраб.	Левина		
Провер.	Дозорова		
Нач. гр.	Слепак		
Нач. отд.	Волошин		
ГИП	Айзенберг		
Н. контр.	Айзенберг		

3.900.1-11.1-2-05

Каркас КР5;КР6

Стадия	Масса	Масштаб
Р	см. табл.	
Лист 1	Листов 2	

Укрводоканалпроект

Копировал СЦ

24369-03 10

Формат А4

После 2 го сгиба

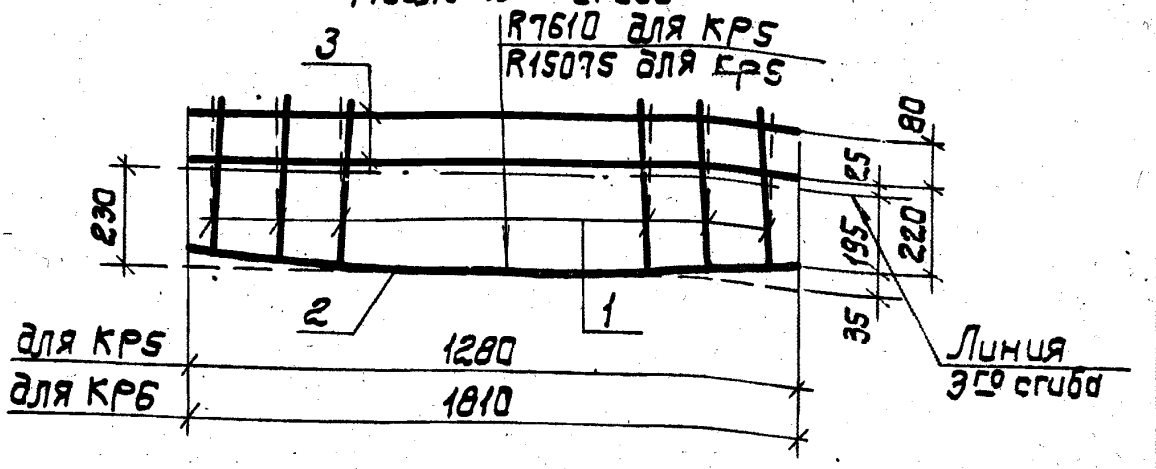

После 3 го сгиба

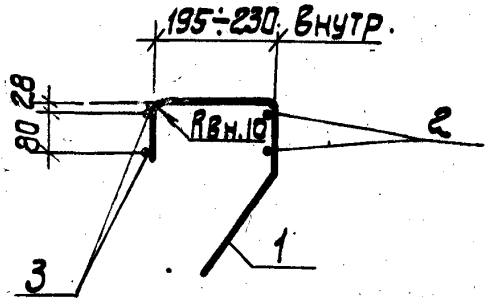

Марка каркаса	Поз.	Наименование	Кол.	Масса ед., кг	Марка каркаса кг
КР5	1	ф5 ВрI, ℓ=785	8	0,12	4,16
	2	ф10 AIII, ℓ=1285	2	0,80	
	3	ф10 AIII, ℓ=1280	2	0,80	
КР6	1	ф5 ВрI, ℓ=785	12	0,12	5,32
	2	ф10 AIII, ℓ=1815	2	1,12	
	3	ф10 AIII, ℓ=1810	2	1,12	

1. Арматурные стержни поз. 3 приварить во всех пересечениях после 2 го сгиба.
2. Арматура класса Вр-I по ГОСТ 6727-80, класса А-III по ГОСТ 5781-82*.

Инв. N подл. | Подпись и дата | Взам. инв. N

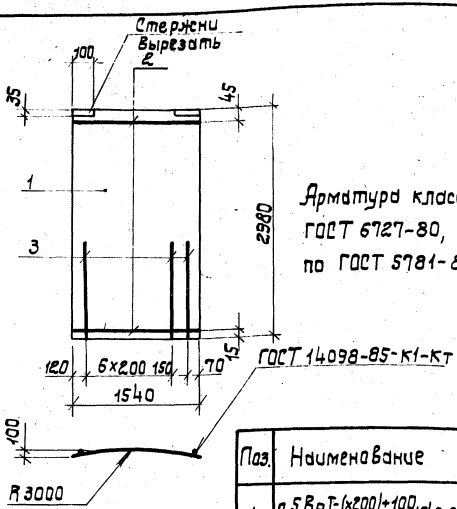

Арматура класса Вр-I по ГОСТ 6727-80, класса А-III по ГОСТ 5781-82.*

Поз.	Наименование	Кол.	Масса ед., кг
1	$C\frac{5\,Вр\,I-(\times 200)+100}{4\,Вр\,I-200}\,1540\times 2980\frac{90}{20}$ ГОСТ 8478-81	1	6,5
2	ф6А III, ℓ=1540	2	0,34
3	ф6А III, ℓ=800	8	0,18

Разраб.	Левина		
Провер.	Дозорова		
Нач. гр.	Слепак		
Нач. отд.	Волошин		
ГИП	Айзенберг		
Н. контр.	Айзенберг		

3.900.1-11.1-2-06

Сетка С1

Стадия	Масса	Масшт.
Р	8,6	

Лист | Листов 1

Укрводоканалпроект

Инв. N подл. | Подпись и дата | Взам. инв. N

Копировал Р. 24369-03 12 Формат А4

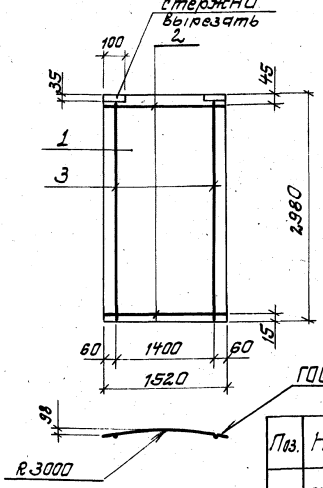

Арматура класса Вр-I по ГОСТ 6727-80, класса А-III по ГОСТ 5781-82*

Поз.	Наименование	Кол.	Масса ед., кг
1	$\left(\frac{5Вр I-(к2.00)+100}{4Вр I-200}\right.$ $1540\times2980\frac{30}{20}$	1	6,5
	ГОСТ 8478-81		
2	ФбАIII; ℓ=1520	2	0,34
3	ФбАIII, ℓ=2940	2	0,65

			3.900.1-11.1-2-07		
			Сетка С2	Стадия	Масса	Масштаб
				Р	8,5	
				Лист	Листов 1
Разраб.	Левина			Укрводоканалпроект	
Провер.	Лазарова				
Нач. гр.	Слепак				
Нач. отд.	Адамшин				
ГИП	Айзенберг				
Н. контр.	Айзенберг				

Инв. № подл. | Подпись и дата | Взам. инв. №

Копировал

24369-03 13 Формат А4

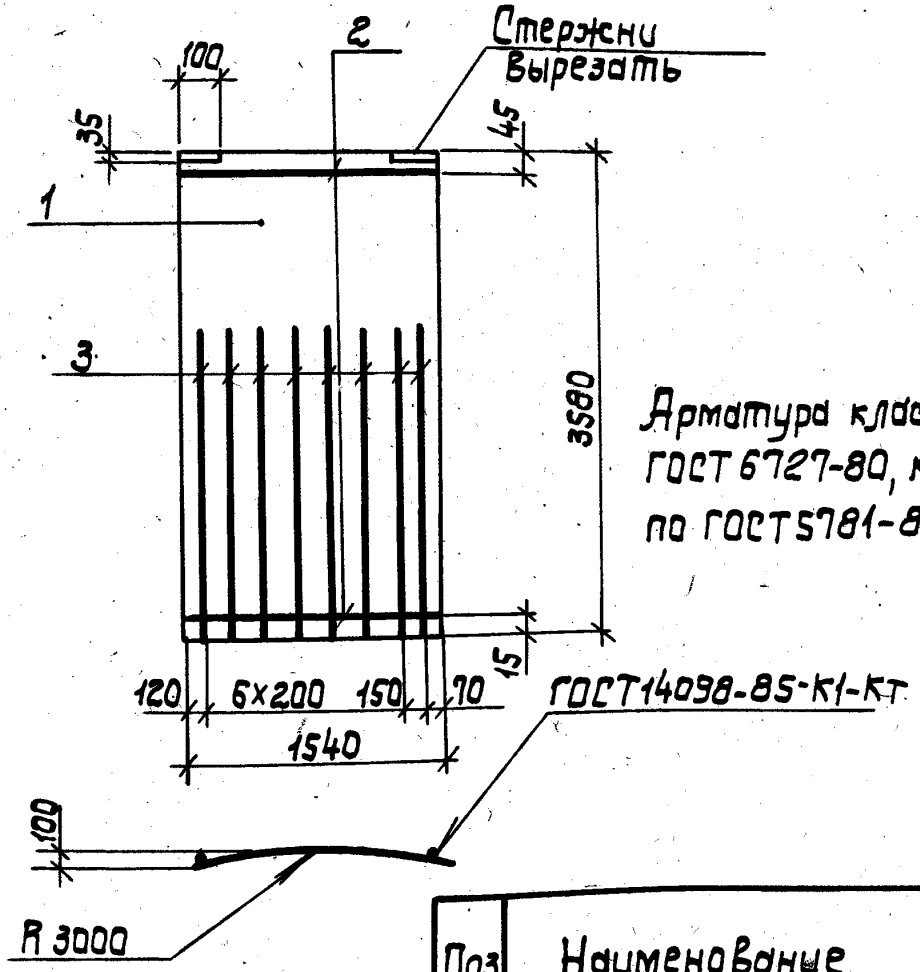

Арматура класса Вр-I по ГОСТ 6727-80, класса А III по ГОСТ 5781-82 *.

Поз.	Наименование	Кол.	Масса ед., кг
1	$C\frac{5Вр\text{-}I\text{-}(\times200)+100}{4Вр\text{-}I\text{-}200}\,1540\times3580\,\frac{90}{20}$ ГОСТ 8478-81	1	7,7
2	ф6 А III, l=1540	2	0,34
3	ф10 А III, l=1100	8	0,68

Разраб.	Левина			3.900.1-11.1-2-08
Провер.	Дозорова			Сетка С3
Нач.гр.	Слепак			
Нач.отд.	Волошин			
ГИП	Айзенберг			
Н.контр.	Айзенберг			

Стадия	Масса	Масшт.
Р	13,8	
Лист	Листов 1	

Укрводоканалпроект

Инв.N подл. | Подпись и дата | Взам. инв.N

Копировал Р₂ - 24369-03 14 Формат А4

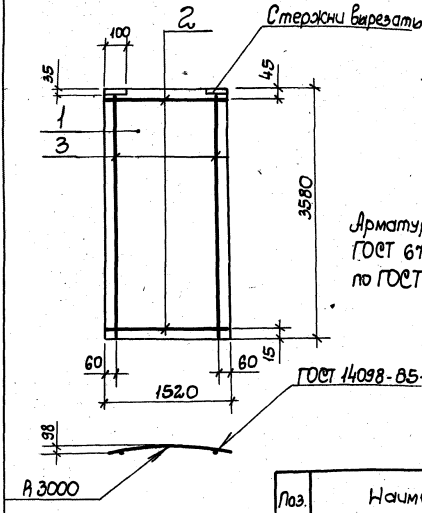

Арматура класса BpI по ГОСТ 6727-80, класса A-III по ГОСТ 5781-82 *.

Поз.	Наименование	Кол.	Масса ед., кг
1	С $\frac{5BpI-(\times 200)+100}{4BpI-200}$ 1540×3580 $\frac{90}{2,0}$ ГОСТ 8478-81	1	7,7
2	ф6AIII, ℓ=1520	2	0,34
3	ф6AIII, ℓ=3550	2	0,79

Разраб.	Левина		
Провер.	Дмитрова		
Нач. гр.	Слепак		
Нач. отд.	Волошин		
ГИП	Мизенберг		
Н. контр.	Мизенберг		

3.900.1-11.1-2-09

Сетка С4

Стадия	Масса	Масштаб
Р	10,0	
Лист	Листов 1	

Укрводоканалпроект

Копировал СМ 24369-03 15 Формат А4

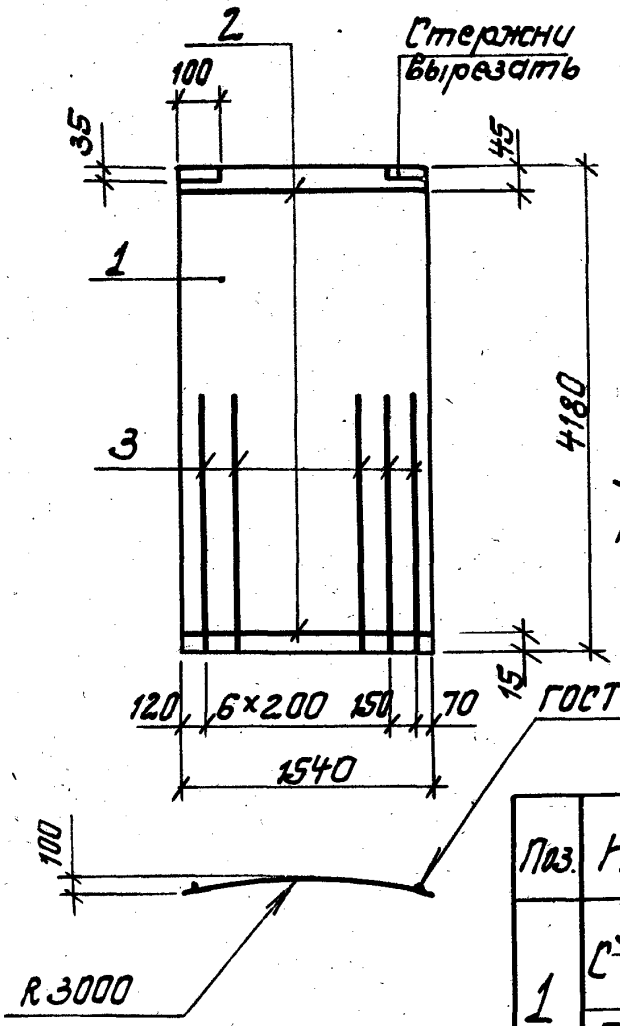

Арматура класса Вр-I по ГОСТ 6727-80; класса А-III по ГОСТ 5781-82*

Поз.	Наименование	Кол.	Масса ед., кг
1	$C\frac{5Вр I-(\times 200)+100}{4Вр I-2\cdot 00}\ 1540\times 4180\ \frac{90}{20}$ ГОСТ 8478-81	1	9,0
2	ф6 А III, ℓ=1540	2	0,34
3	ф10 А III, ℓ=1200	8	0,74

Разраб.	Левина		
Провер.	Дазорова		
Нач. гр.	Степак		
Нач. отд.	Волошин		
ГИП	Айзенберг		
Н. контр.	Айзенберг		

3.900.1-11.1-2-10

Сетка С5

Стадия	Масса	Масштаб
Р	15,6	
Лист	Листов 1	

Укрводоканалпроект

Инв. № подл. | Подпись и дата | Взам. инв. №

Копировал

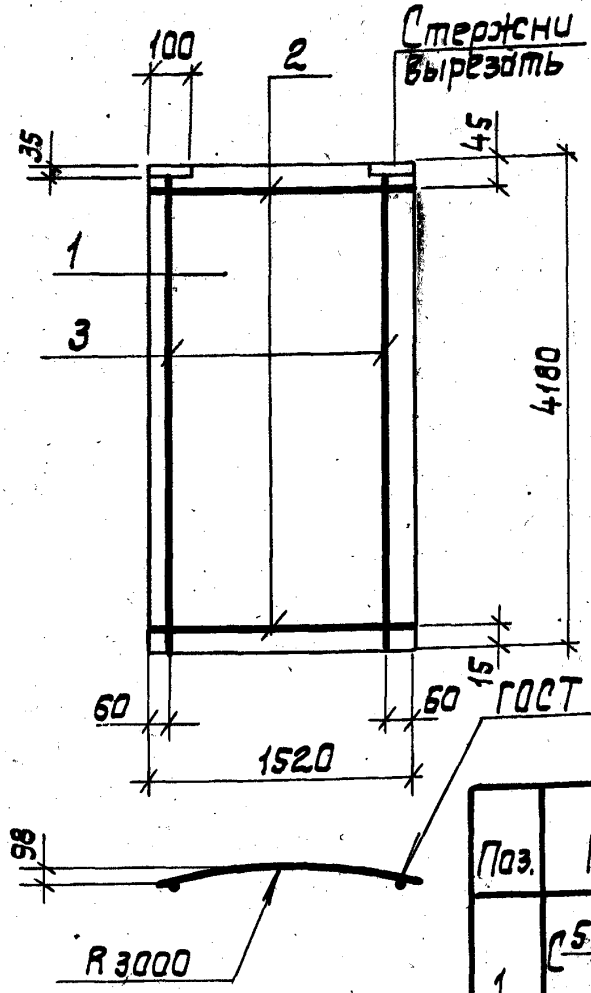

Арматура класса Вр-I по ГОСТ 6727-80; класса А III по ГОСТ 5781-82 *.

ГОСТ 14098-85-К1-Кт

Поз.	Наименование	Кол.	Масса, ед., кг
1	$C\frac{5ВрI-(x200)+100}{4ВрI-200}1540x4180\frac{90}{20}$ ГОСТ 8478-81	1	9,0
2	ф6А III, l=1520	2	0,34
3	ф8А III, l=4150	2	1,64

Разраб.	Левина		
Провер.	Дозорова		
Нач. гр.	Слепак		
Нач. отд.	Волошин		
ГИП	Айзенберг		
Н. контр.	Айзенберг		

3.900.1-11.1-2-11

Сетка СБ

Стадия	Масса	Масшт.
Р	13,0	

Лист | Листов 1

Укрводоканалпроект

Копировал Р_ 24369-03 17 формат А4

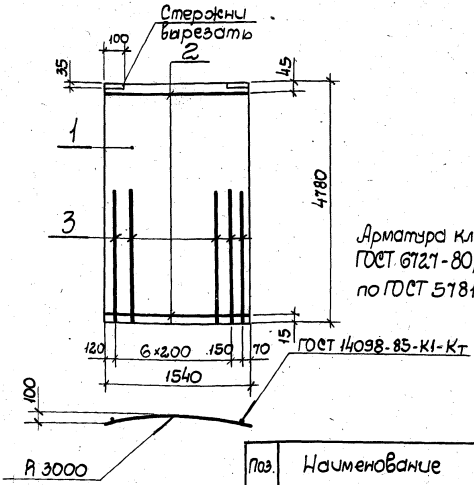

Арматура класса Вр-I по ГОСТ 6727-80, класса А-III по ГОСТ 5781-82*.

Поз.	Наименование	Кол.	Масса ед., кг
1	$C\frac{5ВрI-(\times200)+100}{4ВрI-200}1540\times4780\frac{90}{20}$ ГОСТ 8478-81	1	10,3
2	ф6АIII, l=1540	2	0,34
3	ф10АIII, l=1200	8	0,74

Разраб.	Левина		
Провер.	Дозорова		
Нач.гр.	Слепак		
Нач.отд.	Волошин		
ГИП	Айзенберг		
Н.контр.	Айзенберг		

3.900.1-11.1-2-12

Сетка С7

Стадия	Масса	Масштаб
Р	16,9	

Лист | Листов 1

Укрводоканалпроект

Инв. N подл. | Подпись и дата | Взам. инв. N

Копировал СК 24369-03 18 Формат А4

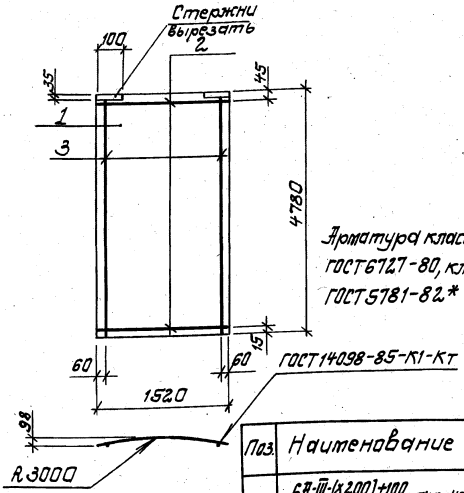

Арматура класса Вр-I по ГОСТ 6727-80, класса А-III по ГОСТ 5781-82*

Поз.	Наименование	Кол.	Масса ед. кг
1	$C\frac{6А\text{-}III\text{-}(\times 200)+100}{4Вр I-200}$ $1540\times 4780\frac{90}{20}$ ГОСТ 8478-81	1	13,2
2	ф6А III, ℓ=1520	2	0,34
3	ф10А III, ℓ=4750	2	2,94

Разраб.	Левина		
Провер.	Дозорова		
Нач.гр.	Слепак		
Нач.отд.	Волошин		
ГИП	Айзенберг		
Н.контр.	Айзенберг		

Копировал

3.900.1-11.1-2-13

Сетка С8

Стадия	Масса	Масштаб
Р	19,8	
Лист	Листов 1	

Укрводоканалпроект

24369-03 19 формат А4

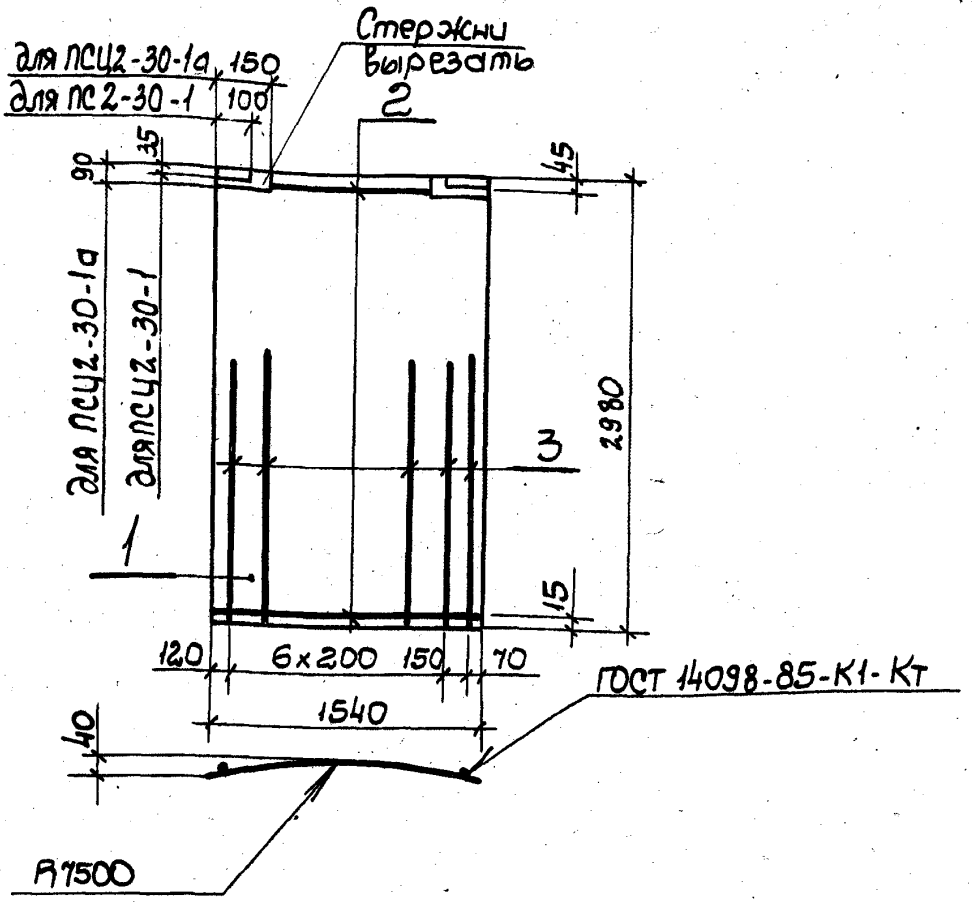

Арматура класса Вр-I по ГОСТ 6727-80, класса А-III по ГОСТ 5781-82*.

Поз.	Наименование	Кол.	Масса ед. кг
1	$C\frac{5BpI-(\times 200)+100}{4BpI-200}\ 1540\times 2980\ \frac{90}{20}$ ГОСТ 8478-81	1	6,5
2	ф5ВрI, ℓ=1540	2	0,24
3	ф5ВрI, ℓ=2000	8	0,31

Разраб.	Левина	
Провер.	Дозорова	
Нач. гр.	Слепак	
Нач. отд.	Волошин	
ГИП	Айзенберг	
Н. контр.	Айзенберг	

3.900.1-11.1-2-14

Сетка С9

Стадия	Масса	Масштаб
Р	9,5	
Лист	Листов 1	

Укрводоканалпроект

Инв. № подл. | Подпись и дата | Взам. инв. №

Копировал

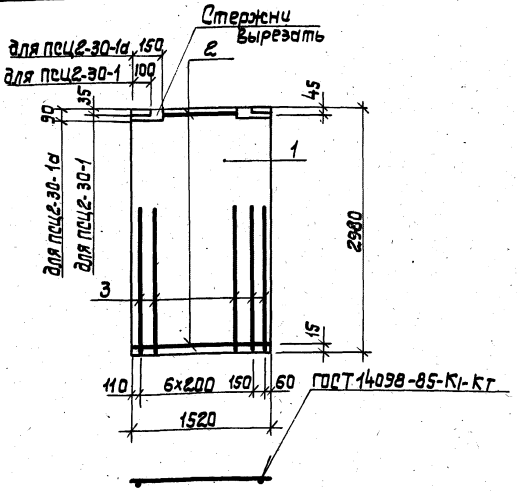

Арматура класса Вр-I по ГОСТ 6727-80, класса А-III по ГОСТ 5781-82.*

Поз.	Наименование	Кол.	Масса ед., кг
1	С 5 ВрI-I×200/+100 4 ВрI-200 1540×2980 90/20	1	6,5
	ГОСТ 8478-81		
2	ф5 ВрI, ℓ=1520	2	0,24
3	ф5 ВрI, ℓ=2000	8	0,31

Инв.№ подл. | Подпись и дата | Взам. инв.№

Разраб.	Левина	
Провер.	Дозорова	
Нач.гр.	Слепак	
Нач.отд.	Волощин	
ГИП	Айзенберг	
Н. контр.	Айзенберг	

3.900.1-1-11.1-2-15

Сетка С10

Стадия	Масса	Масшт.
Р	9,5	
Лист	Листов 1	

Укрводоканалпроект

Копировал

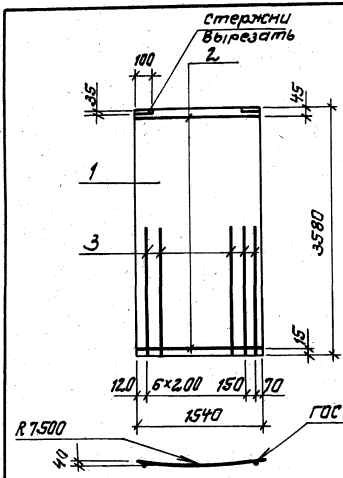

Арматура класса Вр-I по ГОСТ6727-80, класса А-III по ГОСТ 5781-82*

Поз.	Наименование	Кол.	Масса ед., кг
1	$C\frac{5ВрI-(\times200)+100}{4ВрI-200}$ 1540×3580 $\frac{90}{20}$ ГОСТ 8478-81	1	7,7
2	Ф5ВрI, C=1540	2	0,24
3	Ф4ВрI, C=2200	8	0,22

Разраб.	Левина		
Провер.	Дозорова		
Нач.гр.	Слепак		
Нач.отд.	Волошин		
ГИП	Айзенберг		
Н.контр.	Айзенберг		

3.900.1-11.1-2-16

Сетка С11

Стадия	Масса	Масштаб
Р	9,9	
Лист	Листов 1	

Укрводоканалпроект

Копировал

24369-03 22 Формат А4

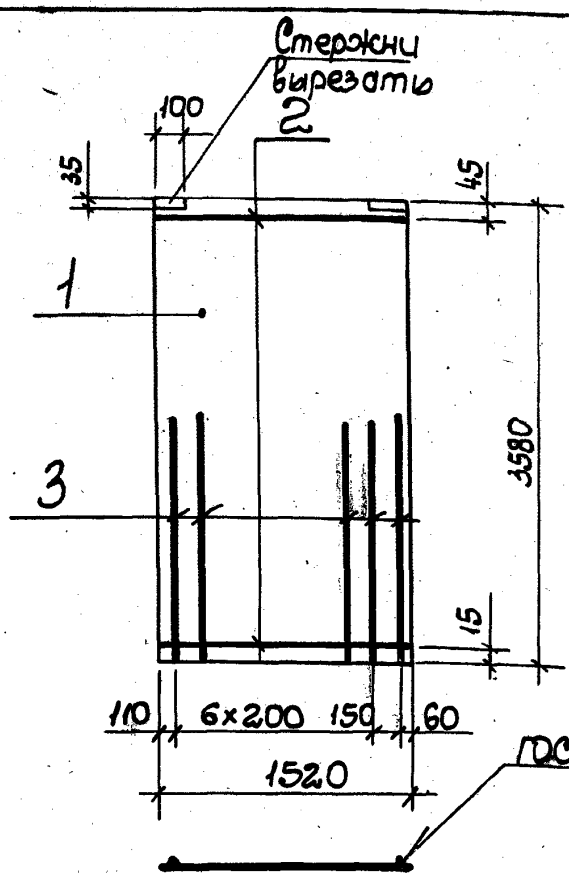

Арматура класса Вр-I по ГОСТ 6727-80; класса А-III по ГОСТ 5781-82*.

Поз.	Наименование	Кол.	Масса ед., кг
1	$C\frac{5BpI-(x200)+100}{4BpI-200}$ 1540×3580 $\frac{90}{20}$ ГОСТ 8478-81	1	7,7
2	ф5ВрI, ℓ=1520	2	0,24
3	ф4ВрI, ℓ=2200	8	0,22

Разраб.	Левина	
Провер.	Дозорова	
Нач. гр.	Слепак	
Нач. отд.	Волошин	
ГИП	Айзенберг	
Н. контр	Айзенберг	

3.900.1-11.1-2-17

Сетка С12

Стадия	Масса	Масштаб
Р	9,9	
Лист	Листов 1	

Укрводоканалпроект

Инв. N подл. | Подпись и дата | Взам. инв. N

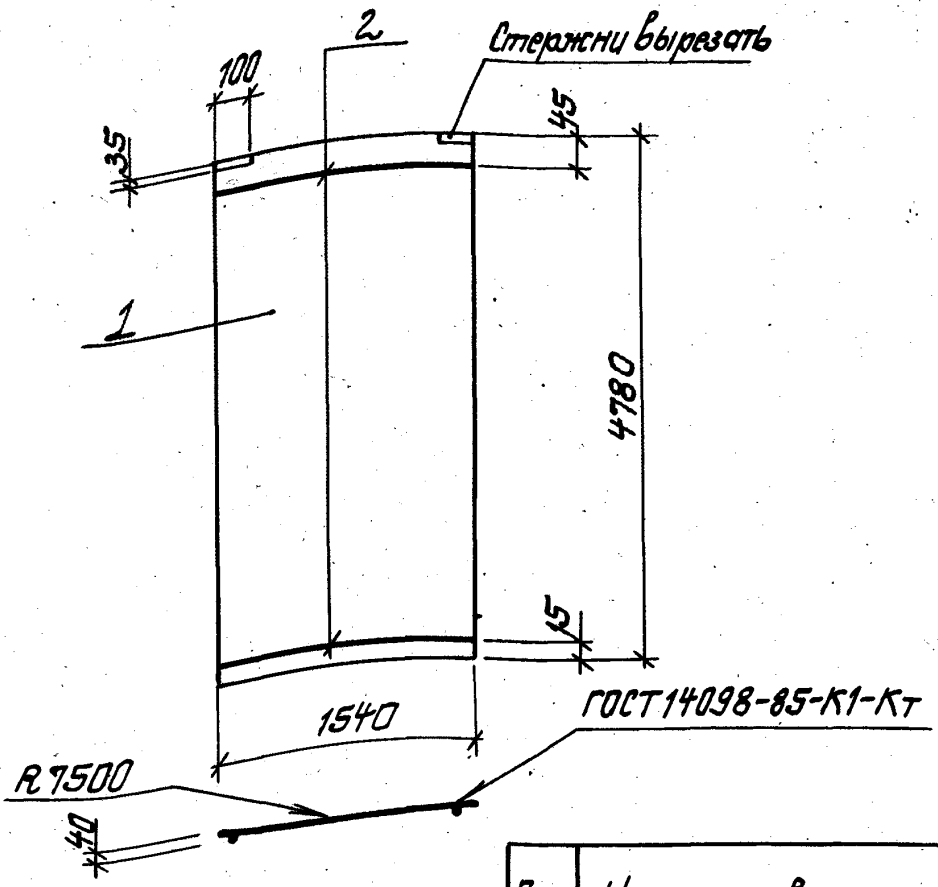

Поз.	Наименование	Кол.	Масса ед., кг
1	$\frac{8AIII-(\times 200)+100}{48pI-200}$ 1540×4780 $\frac{90}{20}$ ГОСТ 8478-81	1	20,7
2	Ф5ВрI, ℓ=1540	2	0,24

Арматура класса Вр-I по ГОСТ 6727-80,
класса А-III по ГОСТ 5781-82*.

		3.900.1-11.1-2-18	
Разраб.	Левина	Сетка С13	Стадия: Р; Масса: 21,2; Масштаб:
Провер.	Дзарова		Лист; Листов 1
Нач. гр.	Слепак		
Нач. отд	Волошин		Укрводоканалпроект
ГИП	Айзенберг		
Н. контр.	Айзенберг		

Копировал

24369-03 24 Формат А4

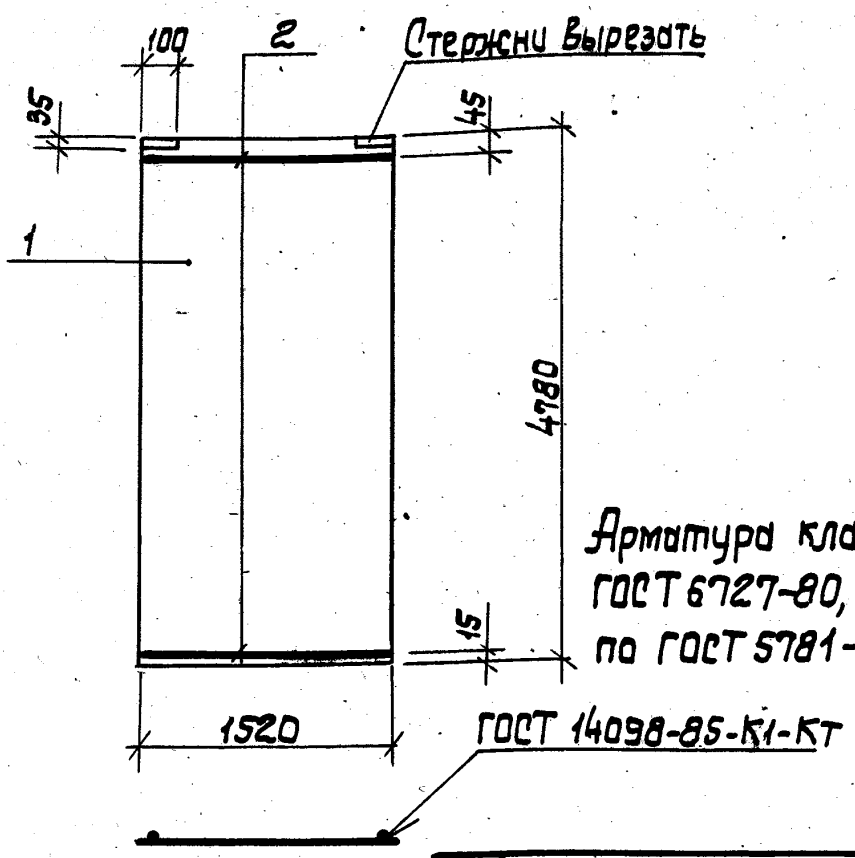

Арматура класса Вр-I по ГОСТ 6727-80, класса А-III по ГОСТ 5781-82*.

Поз.	Наименование	Кол.	Масса ед, кг
1	$C\frac{8А\text{-}III\text{-}(\times 200)+100}{4ВрI\text{-}200}1540\times 4780\frac{90}{20}$ ГОСТ 8478-81	1	20,7
2	ф5ВрI, ℓ=1520	2	0,24

Разраб.	Левина			3.900.1-11.1-2-19
Провер.	Дозорова			Сетка С14.
Нач. гр.	Слепак			
Нач. отд.	Волошин			
ГИП	Айзенберг			
Н. контр.	Айзенберг			

Стадия	Масса	Масшт.
Р	21,2	
Лист	Листов 1	

Укрводоканалпроект

Инв. N подл. | Подпись и дата | Взам. инв. N

Копировал Р 24369-03 25 Формат А4

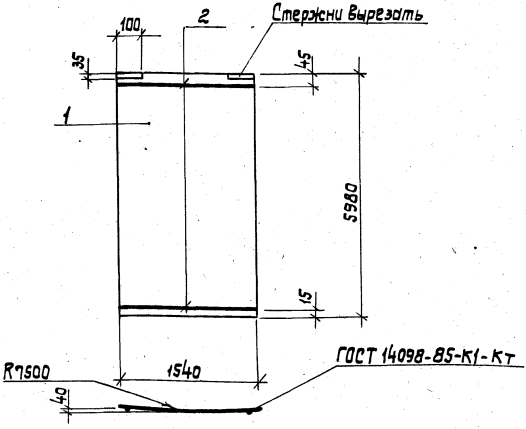

Поз.	Наименование	Кол.	Масса ед., кг
1	$C\frac{8AIII-(\times200)+100}{4BpI-200}\ 1540\times5980\ \frac{90}{20}$	1	25,8
	ГОСТ 8478-81		
2	ф5 ВрI, l=1540	2	0,24

Арматура класса Вр-I по ГОСТ 6727-80, класса АIII по ГОСТ 5781-82*.

				3.900.1-11.1-2-20			
Разраб.	Левина			Сетка С15	Стадия	Масса	Масшт.
Провер.	Дозорова				Р	26,3	
Нач.отд.	Слепак				Лист	Листов 1	
Нач.отд.	Волошин				Укрводоканалпроект		
ГИП	Айзенберг						
Н.контр.	Айзенберг						

Инв.N подл. | Подпись и дата | Взам.инв.N

Копировал Р. 24369-03 26 Формат А4

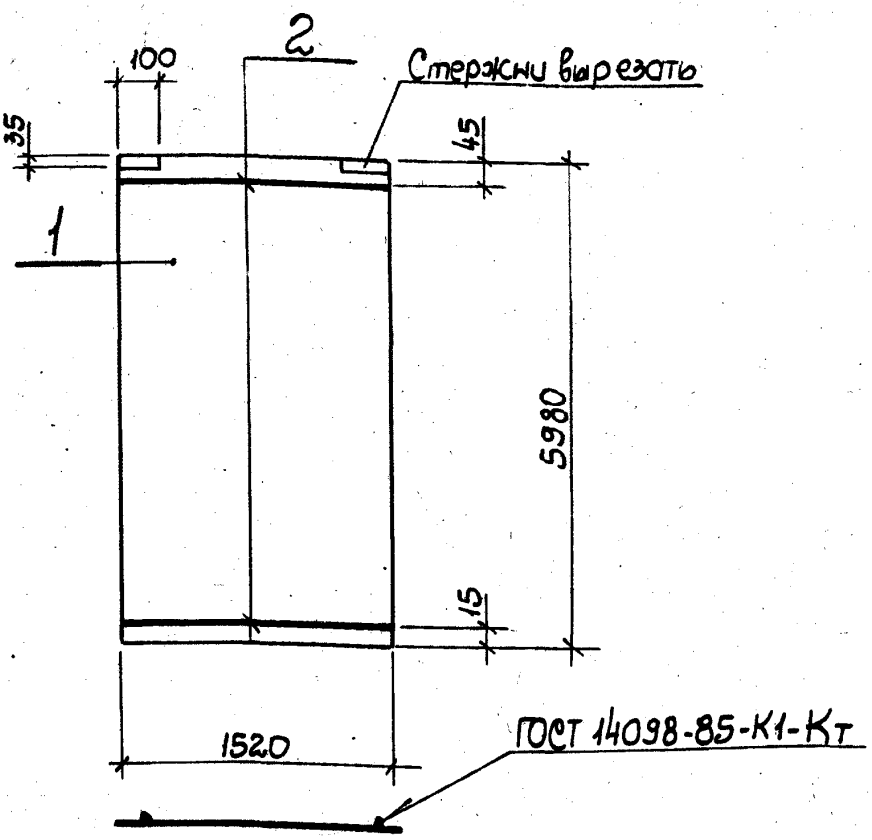

Поз.	Наименование	Кол.	Масса ед., кг
1	$C\frac{8AIII-\frac{(\times 200)+100}{4BpI-200}\ 1540\times 5980\ \frac{90}{20}}{ГОСТ\ 8478-81}$	1	25,8
2	ф5 BpI, ℓ=1520	2	0,24

Арматура класса Вр-I по ГОСТ 6727-80,
класса А-III по ГОСТ 5781-82*.

Разраб.	Левина		
Провер.	Дазорова		
Нач. гр.	Слепак		
Нач. отд.	Волошин		
ГИП	Айзенберг		
Н. контр.	Айзенберг		

3.900.1-11.1-2-21

Сетка С16

Стадия	Масса	Масштаб
Р	26,3	
Лист	Листов 1	

Укрводоканалпроект

Инв. N подл. | Подпись и дата | Взам. инв. N

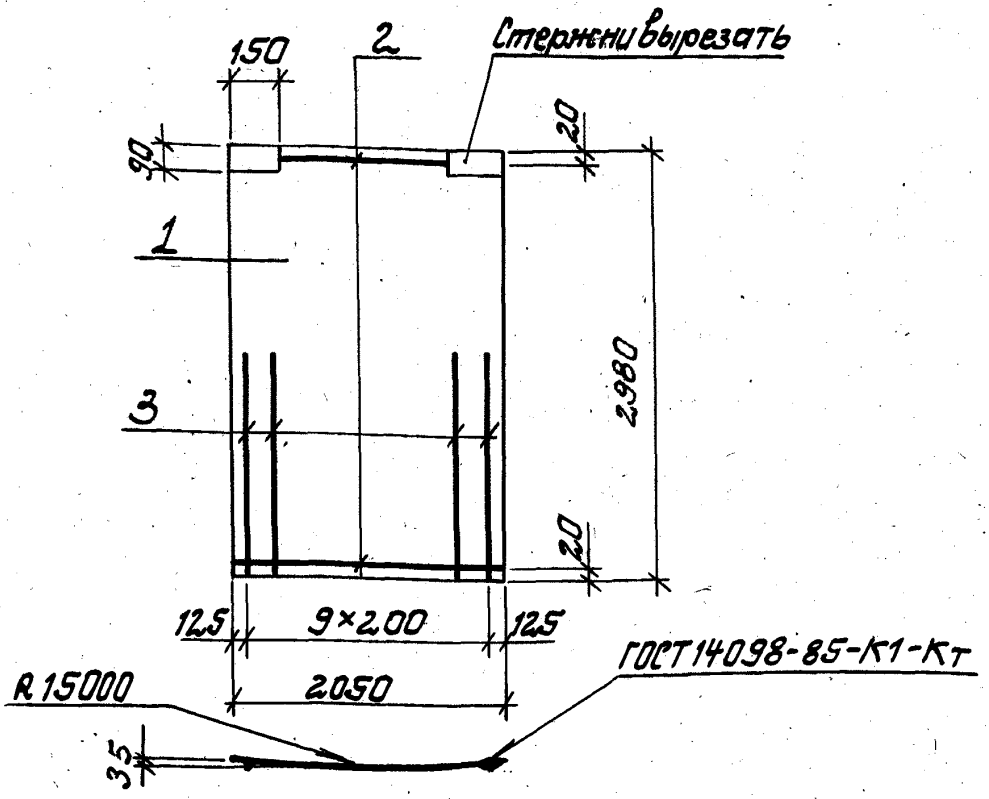

Поз.	Наименование	Кол.	Масса ед, кг
1	$C\frac{5ВрI-(\times 200)+100}{4ВрI-200}2350\times 2980\frac{90}{25}$ ГОСТ 8478-81	1	9,5
2	Ф5ВрI, l=2050	2	0,32
3	Ф5ВрI, l=2000	10	0,31

Арматура класса Вр-I по ГОСТ 6727-80,
класса А-III по ГОСТ 5781-82*

Разраб.	Левина			3.900.1-11.1-2-22
Провер.	Дозорова			Сетка С17
Нач. гр.	Слепак			
Нач. отд.	Волошин			
ГИП	Айзенберг			
Н. контр.	Айзенберг			

Стадия	Масса	Масштаб
Р	13,2	
Лист	Листов 1	
Укрводоканалпроект		

Инв. № подл. | Подпись и дата | Взам. инв. №

Копировал Л- 24369-03 28 Формат А4

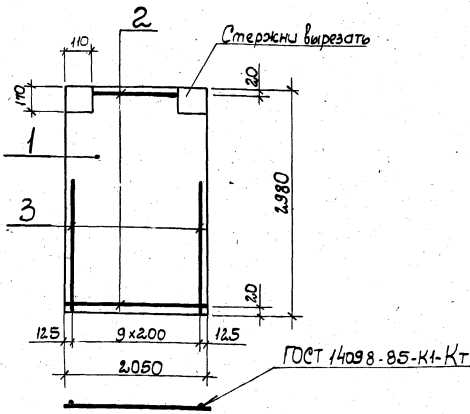

Поз	Наименование	Кол.	Масса ед., кг
1	С $\frac{5ВрI(\times 200)+100}{4ВрI-200}$ 2350×2980 $\frac{90}{25}$	1	9,5
	ГОСТ 8478-81		
2	ф5ВрI, ℓ= 2050	2	0,32
3	ф5ВрI, ℓ= 2000	10	0,31

Арматура класса Вр-I по ГОСТ 6727-80;
Класса А-III по ГОСТ 5781-82*.

Инв.№ подл. | Подпись и дата | Взам.инв.№

Разраб.	Левина		
Провер.	Дзарова		
Нач.гр.	Слепак		
Нач.отд.	Волошин		
ГИП	Айзенберг		
Н.контр.	Айзенберг		

3.900.1-11.1-2.23

Сетка С18

Стадия	Масса	Масштаб
Р	13,2	
Лист	Листов 1	

Укрводоканалпроект

Копировал Ф11, 24369-03 29 Формат А4

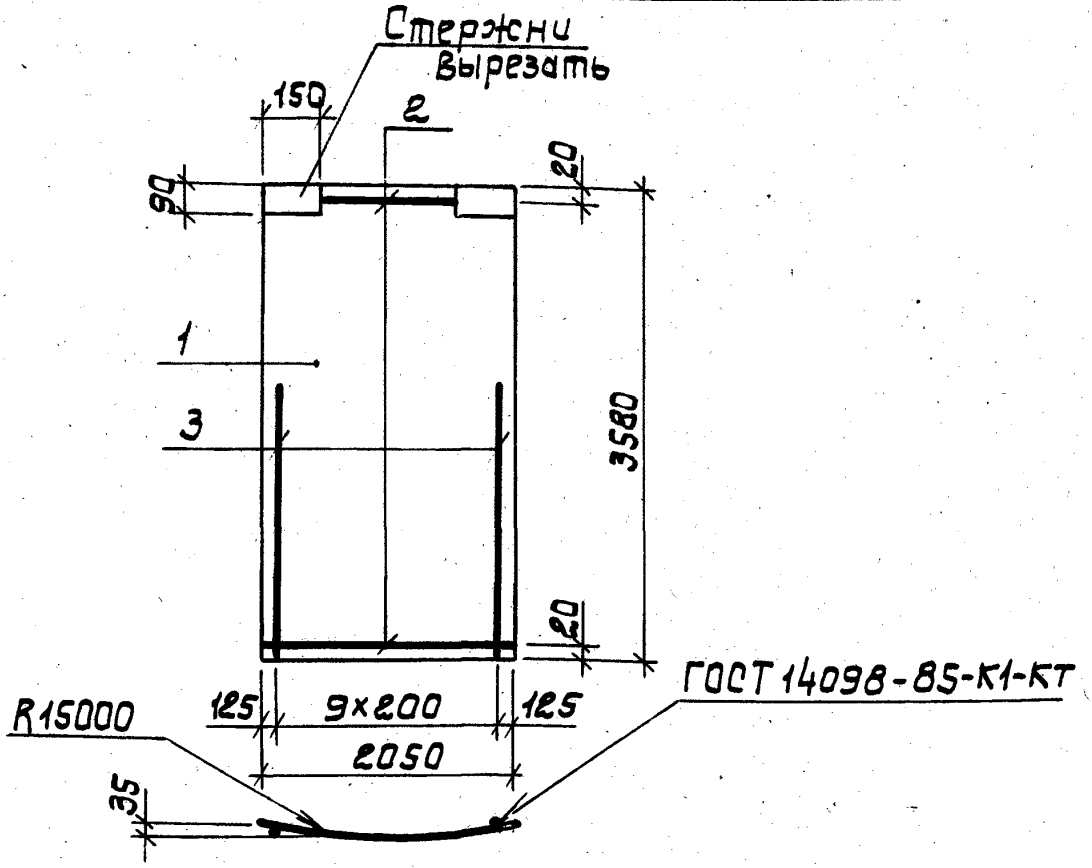

Поз.	Наименование	Кол.	Масса ед, кг
1	$C\frac{6АШ-(\times200)+100}{4ВрI-200}2350\times3580\frac{90}{25}$ ГОСТ 8478-81	1	14,5
2	ф5 ВрI, l=2050	2	0,32
3	ф4 ВрI, l=2100	10	0,21

Арматура класса Вр-I по ГОСТ 6727-80, класса А-III по ГОСТ 5781-82 *.

				3.900.1-11.1-2-24
Разраб.	Левина			Сетка С19
Провер.	Дозорова			
Нач. гр.	Слепак			
Нач. отд.	Волошин			
ГИП	Айзенберг			
Н. контр.	Айзенберг			

Стадия	Масса	Масшт.
Р	17,2	
Лист	Листов 1	
Укрводоканалпроект		

Копировал Р3 – 24369-03 30 формат А4

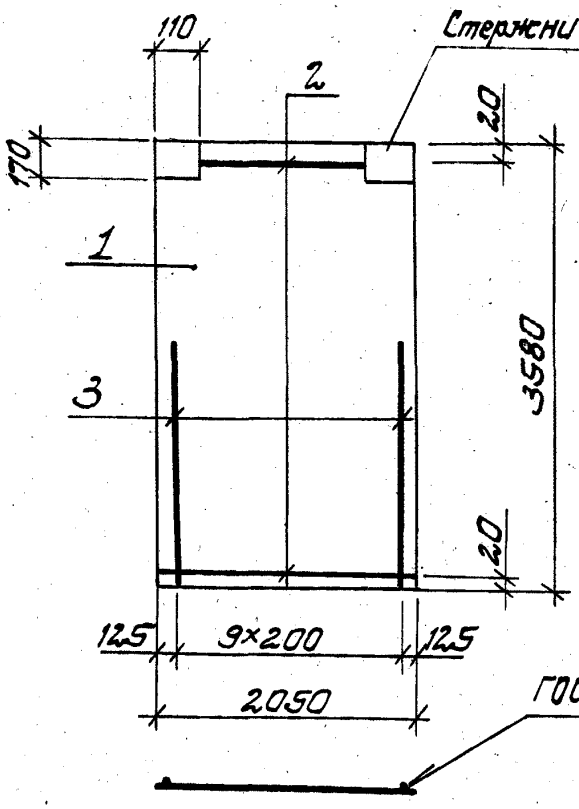

Арматура класса Вр-I по ГОСТ 6727-80, класса А-III по ГОСТ 5781-82*

Поз.	Наименование	Кол.	Масса ед., кг
1	$C\frac{6А\overline{III}-(\times 200)+100}{4Вр1-200}\ 2350\times 3580\ \frac{90}{25}$ ГОСТ 8478-81	1	14,5
2	ф5ВрI, ℓ=2050	2	0,32
3	ф4ВрI, ℓ=2100	10	0,21

Разраб.	Левина	
Провер.	Дазорова	
Нач.гр.	Слепак	
Нач.отд.	Волошин	
ГИП	Айзенберг	
Н.контр.	Айзенберг	

3.900.1-11.1-2-25

Сетка С20

Стадия	Масса	Масштаб
Р	17,2	
Лист	Листов 1	

Укрводоканалпроект

Инв. № подл. | Подпись и дата | Взам. инв. №

Копировал А4

Формат А4

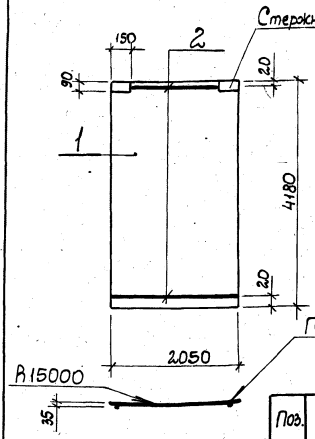

Поз.	Наименование	Кол.	Масса ед., кг
1	$C\frac{8AIII-(1200)+100}{4BpI-200}\ 2350\times4180\ \frac{90}{25}$ ГОСТ 8478-81	1	26,4
2	ф5BpI, ℓ=2050	2	0,32

Арматура класса Вр-I по ГОСТ 6727-80;
класса А-III по ГОСТ 5781-82*.

Разраб.	Левина		
Провер	Дазорова		
Нач. гр.	Слепак		
Нач. отд.	Волощин		
ГИП	Лизенберг		
Н. контр.	Лизенберг		

3.900.1-11.1-2.26

Сетка С2.1

Стадия	Масса	Масштаб
Р	24,0	
Лист	Листов 1	

УкрВодоканалпроект

Копировал С/О. 24369-03 32 Формат А4

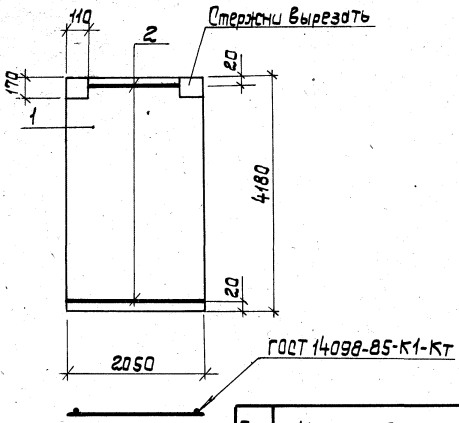

Поз.	Наименование	Кол.	Масса ед., кг
1	$C\frac{8AIII-(x200)+100}{4BpI-200}2350\times4180\frac{90}{25}$ ГОСТ 8478-81	1	26,4
2	ф5 BpI; ℓ=2050	2	0,32

Арматура класса Вр-I по ГОСТ 6727-80, класса А-III по ГОСТ 5781-82*.

Разраб.	Левина			3.900.1-11.1-2-27			
Провер.	Дозорова			Сетка С22	Стадия	Масса	Масшт.
Нач.гр.	Слепак				Р	27,0	
Нач.отд.	Волошин				Лист	Листов 1	
ГИП	Айзенберг				Укрводоканалпроект		
Н.контр.	Айзенберг						

Инв.N подл. | Подпись и дата | Взам.инв.N

Копировал Р 24369-03 33 формат А4

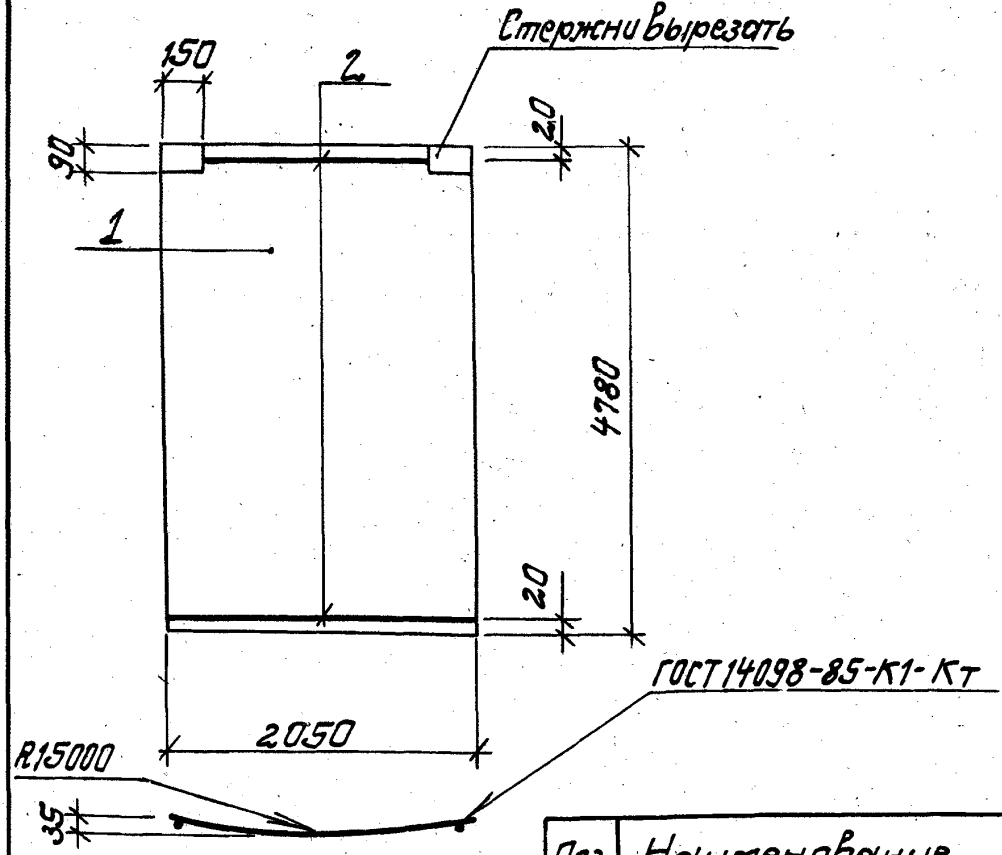

Поз.	Наименование	Кол.	Масса ед., кг
1	$C\frac{ВАIII-(\times 200)+100}{4ВрI-200}\ 2350\times 4780\frac{90}{25}$ ГОСТ 8478-81	1	30,1
2	Ф5ВрI, ℓ=2050	2	0,32

Арматура класса Вр-I по ГОСТ 6727-80;
класса А-III по ГОСТ 5781-82*

				3.900.1-11.1-2-28		
				Сетка С23	Стадия	Масса	Масштаб
					Р	30,7	
Разраб.	Левина				Лист	Листов 1	
Провер.	Дозорова				Укрводоканалпроект		
Нач. гр.	Слепак						
Нач. отд.	Волошин						
ГИП	Айзенберг						
Н. контр.	Айзенберг						

Инв. № подл. | Подпись и дата | Взам. инв. №

Копировал

24369-03 34 формат А4

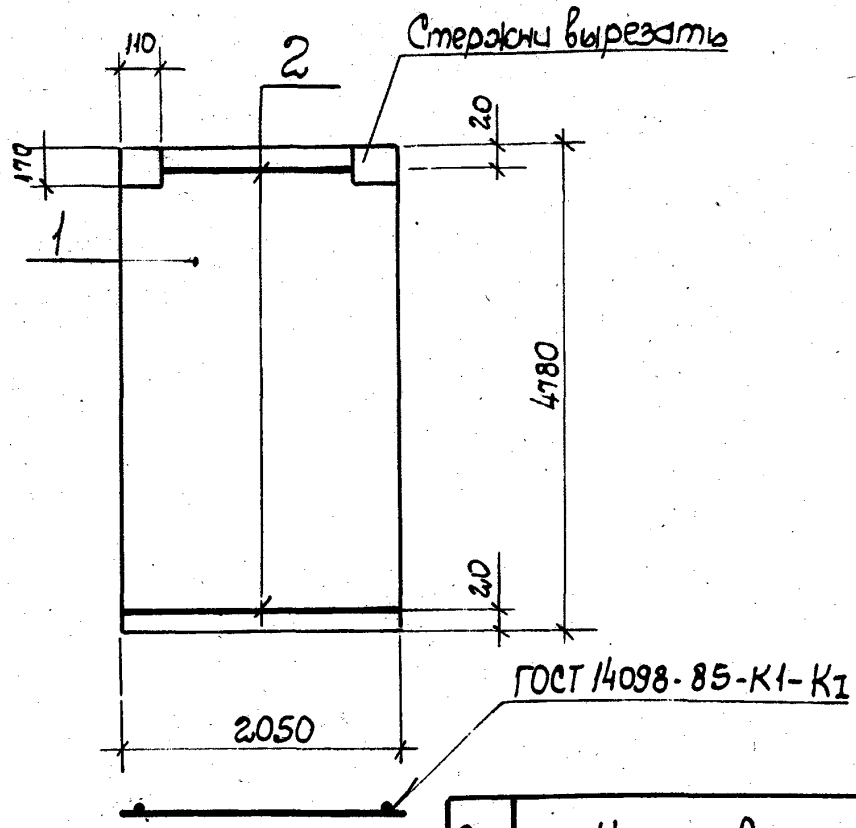

Поз.	Наименование	Кол.	Масса ед., кг
1	$C\frac{8AIII-(к200)+100}{4BpI-200}$ 2350×4780 $\frac{90}{25}$ ГОСТ 8478-81	1	30,1
2	ф5 BpI, ℓ=2050	2	0,32

Арматура класса Вр-I по ГОСТ 6727-80;
класса А-III по ГОСТ 5781-82*.

Разраб.	Левина		
Провер.	Дозорова		
Нач.гр.	Слепак		
Нач.отд.	Волошин		
ГИП	Айзенберг		
Н. контр.	Айзенберг		

3.900.1-11.1-2-29

Сетка С24

Стадия	Масса	Масштаб
Р	30,7	
Лист	Листов 1	

Укрводоканалпроект

Инв. N подл. | Подпись и дата | Взам. инв. N

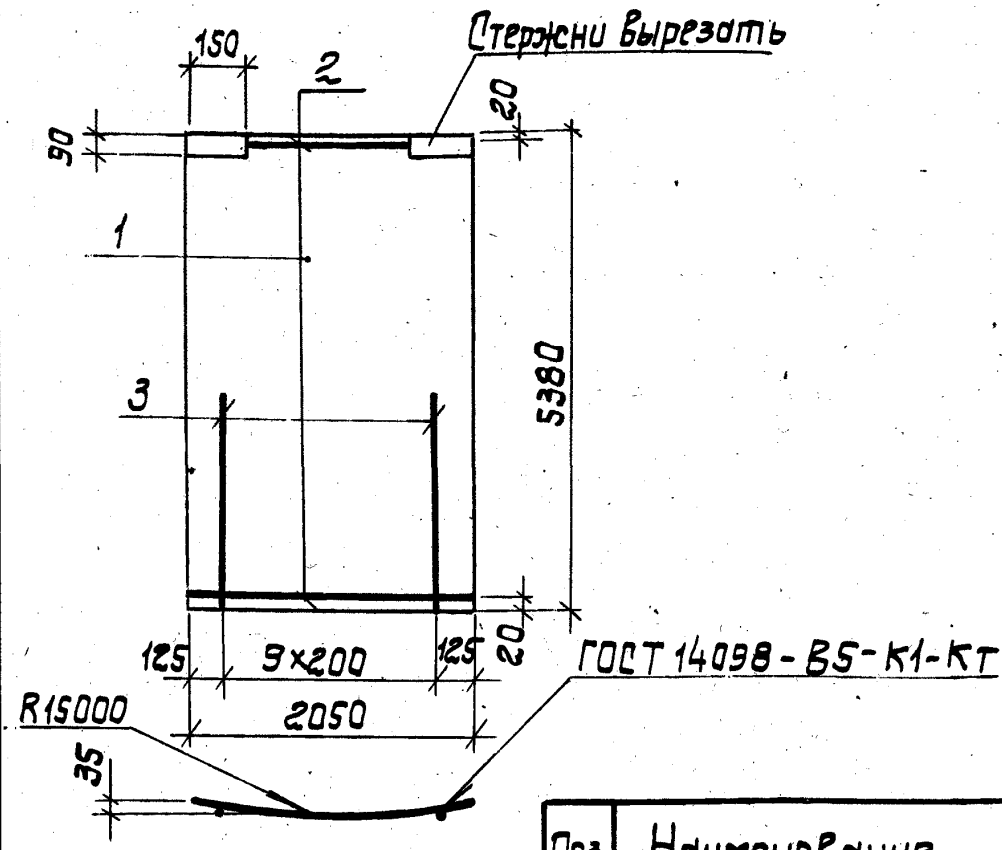

Поз.	Наименование	Кол.	Масса ед, кг
1	$C\frac{ВА\,III\,(\times200)+100}{4ВрI-200}\,2350\times5380\,\frac{90}{25}$ ГОСТ 8478-81	1	34,0
2	ф5 ВрI, l=2050	2	0,32
3	ф8 АIII, l=2800	10	1,11

Арматура класса Вр-I по ГОСТ 6727-80, класса А-III по ГОСТ 5781-82 *.

Разраб.	Левина			3.900.1-11.1-2-30
Провер.	Дозорова			Сетка С25
Нач. гр.	Слепак			Стадия: Р; Масса: 45,7; Масшт.:
Нач. отд.	Волошин			Лист 1; Листов 1
ГИП	Айзенберг			Укрводоканалпроект
Н. контр.	Айзенберг			

Инв. N подл. | Подпись и дата | Взам. инв. N

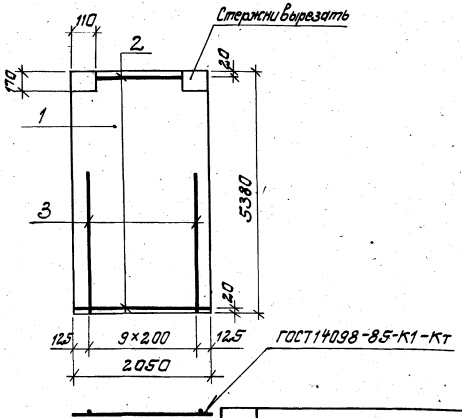

Поз.	Наименование	Кол.	Масса ед., кг
1	$C\frac{8АIII-(\times200)+100}{4ВрI-200}$ 2350×5380 $\frac{90}{2,5}$ ГОСТ 8478-81	1	34,0
2	Ф5ВрI, ℓ=2050	2	0,32
3	Ф8АIII, ℓ=2800	10	1,11

Арматура класса Вр-I по ГОСТ 6727-80,
класса А-III по ГОСТ 5781-82 *

Разраб.	Левина			3.900.1-11.1-2-31
Провер.	Дазорова			Сетка С26
Нач. гр.	Слепак			
Нач. отд.	Волошин			
ГИП	Айзенберг			
Н. контр.	Айзенберг			

Стадия	Масса	Масштаб
р	45,7	
Лист	Листов 1	
Укрводоканалпроект		

Инв. № подл. | Подпись и дата | Взам. инв. №

Копировал

24369-03 37 Формат А4

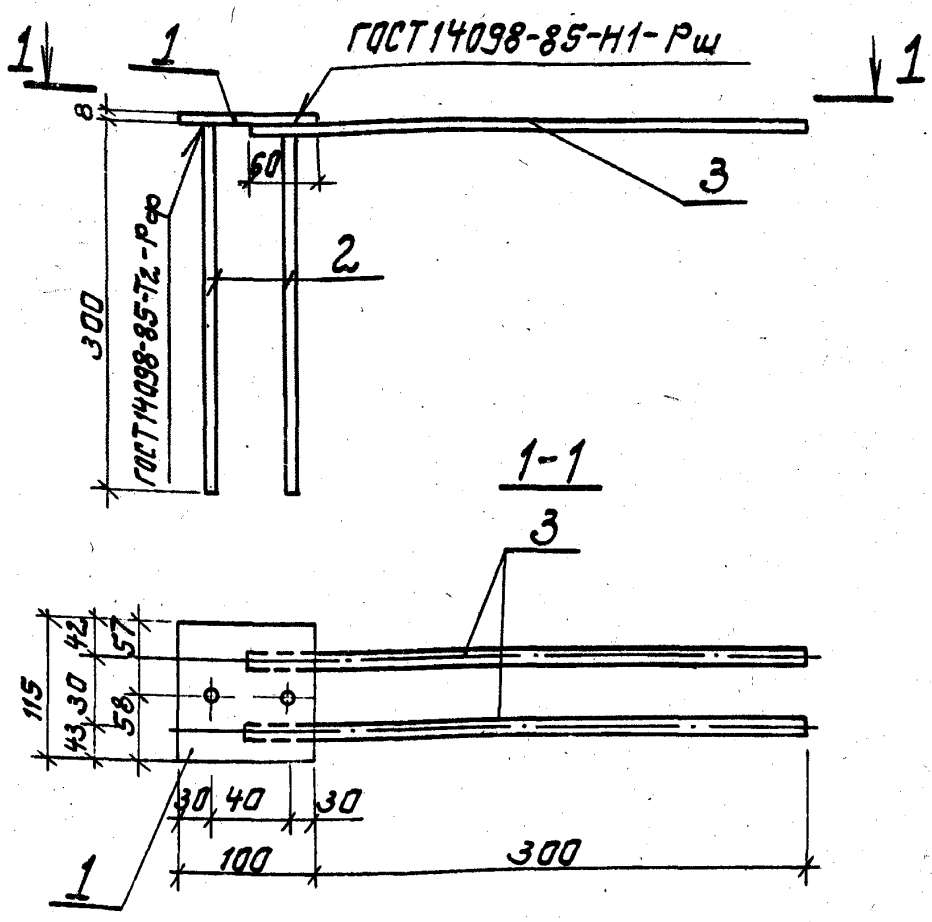

Поз.	Наименование	Кол.	Масса ед., кг
1	Полоса 100×8, ℓ=115	1	0,70
2	ф10 А-III, ℓ=300	2	0,19
3	ф10 А-III, ℓ=360	2	0,22

1. Арматура класса А-III по ГОСТ 5781-82*.
2. Полосовая сталь по ГОСТ 103-76*.

Разраб.	Левина		
Провер.	Дозорова		
Нач.гр.	Слепак		
Нач.отд.	Волошин		
ГИП	Айзенберг		
Н.контр.	Айзенберг		

3.900.1-11.1-2-32

Изделие закладное МН1

Стадия	Масса	Масштаб
Р	1,52	
Лист	Листов 1	

Укрводоканалпроект

Копировал

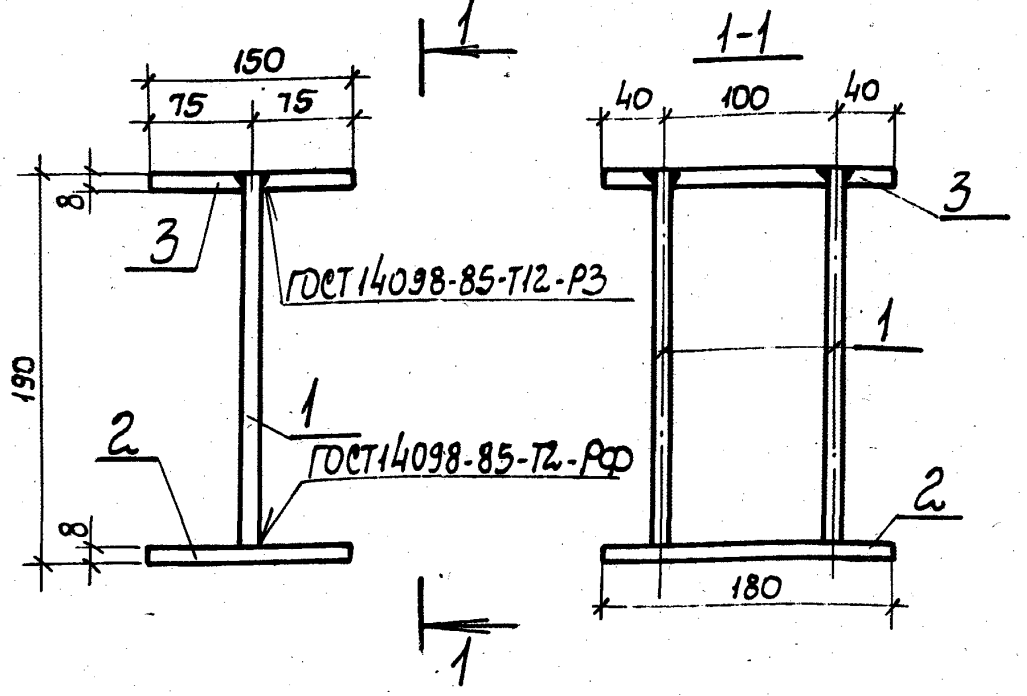

Поз.	Наименование	Кол.	Масса ед. кг
1	ф 10 A III, ℓ=182	2	0,11
2	Полоса 150×8, ℓ=180	1	1,7
3	Полоса 150×8, ℓ=180	1	1,7

1. Арматура класса А-III по ГОСТ 5781-82 *.
2. Полосовая сталь по ГОСТ 103-76 *.

Инв.№ подл. | Подпись и дата | Взам.инв.№

Разраб.	Левина	
Провер.	Дозорова	
Нач. гр.	Слепак	
Нач. отд.	Волошин	
ГИП	Айзенберг	
Н. контр.	Айзенберг	

3.900.1-11.1-2-33

Изделие закладное МН2

Стадия	Масса	Масштаб
Р	3,62	
Лист	Листов 1	

Укрводоканалпроект

Копировал

Формат А4

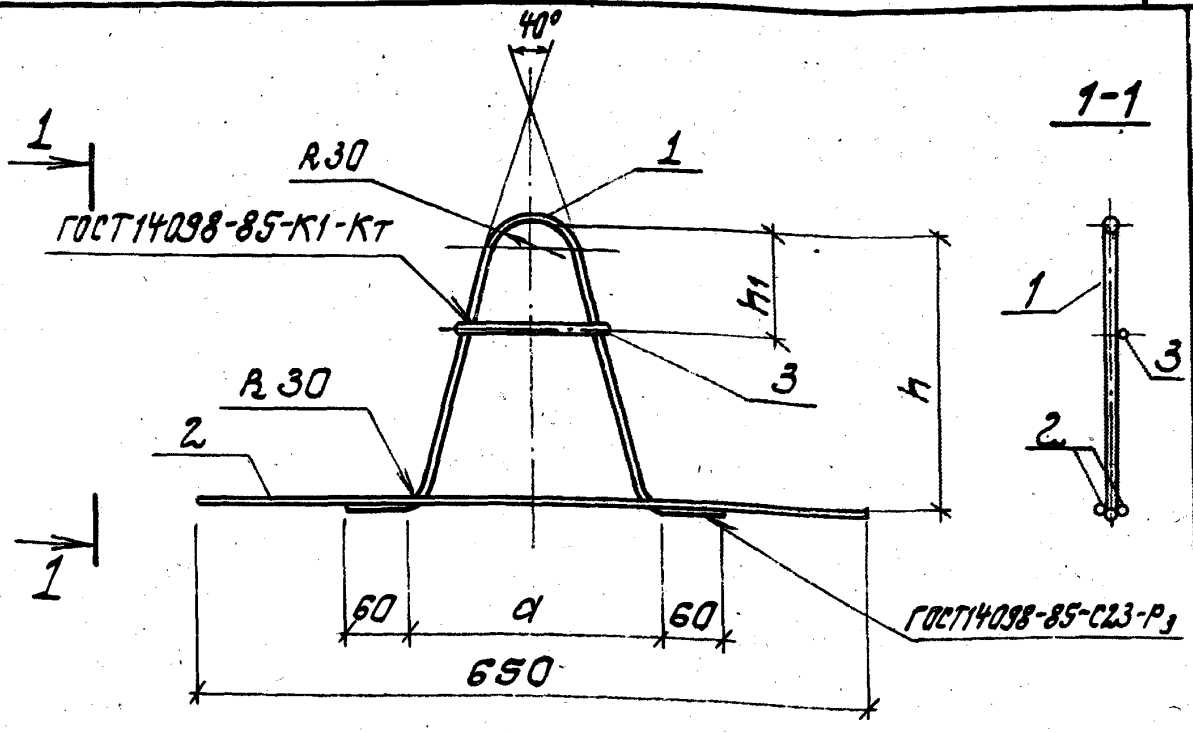

NN п/п	Марка изделия	Размеры мм		
		h	h1	a
1	МН-3	175	100	225
2	МН-4	215	110	255
3	МН-5	175	95	225
4	МН-6	215	105	255
5	МН-7	215	105	275
6	МН-8	250	105	300
7	МН-9	250	105	300

Разработ.	Ладыгина	
Проверил	Газарова	
Нач.гр.	Слепак	
Нач.отд.	Валашин	
ГИП	Айзенберг	
Н.контр	Айзенберг	

3.900.1-11.1-2-34

Изделие закладное МН3... МН9

Стадия	Масса	Масштаб
Р	см. табл.	
Лист 1	Листов 2	

Укрводоканалпроект

Копировал

Марка изделия	Поз.	Наименование	Кол.	Масса ед., кг	Масса изделия кг
МН-3	1	ф10 Ас II, ℓ=560	1	0,35	1,16
	2	ф10 А III, ℓ=550	2	0,35	
	3	ф10 А III, ℓ=180	1	0,11	
МН-4	1	ф10 Ас II, ℓ=650	1	0,40	1,21
	2	ф10 А III, ℓ=550	2	0,35	
	3	ф10 А III, ℓ=180	1	0,11	
МН-5	1	ф12 Ас II, ℓ=560	1	0,50	1,31
	2	ф10 А III, ℓ=550	2	0,35	
	3	ф10 А III, ℓ=180	1	0,11	
МН-6	1	ф12 Ас II, ℓ=650	1	0,58	1,39
	2	ф10 А III, ℓ=550	2	0,35	
	3	ф10 А III, ℓ=180	1	0,11	
МН-7	1	ф14 Ас II, ℓ=660	1	0,80	1,65
	2	ф10 А III, ℓ=600	2	0,37	
	3	ф10 А III, ℓ=180	1	0,11	
МН-8	1	ф16 Ас II, ℓ=760	1	1,20	2.05
	2	ф10 А III, ℓ=600	2	0,37	
	3	ф10 А III, ℓ=180	1	0,11	
МН-9	1	ф18 Ас II, ℓ=770	1	1,54	2,86
	2	ф12 А III, ℓ=650	2	0,58	
	3	ф12 А III, ℓ=180	1	0,16	

1. Поз. 2 приварить к поз. 1 двусторонним швом.
2. Арматура класса Ас -II (сталь марки 10ГТ), класса А-III по ГОСТ 5781-82*.

gost.e-ecolog.ru

Инв.№ подл. | Подпись и дата | Взам. инв.№