ТИПОВЫЕ СТРОИТЕЛЬНЫЕ КОНСТРУКЦИИ, ИЗДЕЛИЯ И УЗЛЫ

СЕРИЯ 3.900.1-11

КОНСТРУКЦИИ ЖЕЛЕЗОБЕТОННЫЕ КРУГЛЫХ ЕМКОСТНЫХ СООРУЖЕНИЙ ДЛЯ ВОДОСНАБЖЕНИЯ И КАНАЛИЗАЦИИ

ВЫПУСК 1-1

Панели стеновые. Рабочие чертежи

Разработаны
ГПИ Укрводоканалпроект

Директор института — В.Н.Якименко

Главный инженер института — В.Ф.Осадчий

Главный инженер проекта — Р.Л.Айзенберг

При участии
ЦНИИПромзданий Госстроя СССР

Главный инженер института — В.В.Гранев

Главный инженер проекта — А.П.Чернома3

НИИЖБ Госстроя СССР

Зам.директора — Т.И.Мамедов

Лаборатории — Ф.А.Иссерс

Утверждены
Главным управлением организации проектирования Госстроя СССР
письмо от 29.03.90 №5/5-289

Введены в действие с 01.10.90
Укрводоканалпроектом,
приказ от 22.03.90 №24

gost.e-ecolog.ru

© Цитп Госстроя СССР, 1990

Обозначение документа	Наименование	Стр.
3.900.1-11.1-1-ТТ	Технические требования	3
3.900.1-11.1-1-01	Панель стеновая ПСЦ1-30-1	4
3.900.1-11-1-1-02	Панель стеновая ПСЦ1-36-2	5
3.900.1-11.1-1-03	Панель стеновая ПСЦ1-42-1	6
3.900.1-11.1-1-04	Панель стеновая ПСЦ1-48-1	7
3.900.1-11.1-1-05	Панель стеновая ПСЦ2-30-1	8
3.900.1-11.1-1-06	Панель стеновая ПСЦ2-36-1	9
3.900.1-11.1-1-07	Панель стеновая ПСЦ2-48-2	10
3.900.1-11.1-1-08	Панель стеновая ПСЦ2-60-1	11
3.900.1-11.1-1-09	Панель стеновая ПСЦ2-30-1а	12
3.900.1-11.1-1-10	Панель стеновая ПСЦ2-36-1а	13
3.900.1-11.1-1-11	Панель стеновая ПСЦ3-30-1	14
3.900.1-11.1-1-12	Панель стеновая ПСЦ3-36-1	15
3.900.1-11.1-1-13	Панель стеновая ПСЦ3-42-1	16
3.900.1-11.1-1-14	Панель стеновая ПСЦ3-48-2	17
3.900.1-11.1-1-15	Панель стеновая ПСЦ3-54-1	18
3.900.1-11.1-1-16	Узел 1...5	19
3.900.1-11.1-1-17	Узел 6...10	20
3.900.1-11.1-1-РС	Ведомость расхода стали	21

Разраб.	Дозорова		
Провер.	Слепак		
Нач. гр.	Слепак		
Гл.спец.	Айзенберг		
Нач. отд.	Волошин		
ГИП	Айзенберг		
Н.контр.	Айзенберг		

3.900.1-11.1-1

Содержание

Стадия	Лист	Листов
Р		1

Укрводоканалпроект

24369-02 3

Копировал

Формат А3

1. Выпуск 1-1 серии 3.900.1-11 содержит рабочие чертежи стеновых панелей для цилиндрических емкостных сооружений с напрягаемой кольцевой арматурой.
2. Стеновые панели выполнить из тяжелого бетона класса В15 за исключением панели ПЦ3-54-1, где принят класс бетона В25, и в соответствии с выпуском 1-3 настоящей серии „Панели стеновые. Технические условия."
3. Стеновые панели армировать арматурными сетками по ГОСТ 8478-81 „Сетки сварные, для железобетонных конструкций" с приваркой к сетке дополнительных стержней.
   Стержни привариваются контактной точечной сваркой по ГОСТ 14098-85.
4. Работы по сварке арматуры и закладных изделий выполнять в соответствии с СНиП 3.03.01-87 „Несущие и ограждающие конструкции."
5. Фиксация сеток в проектном положении осуществляется при помощи плоских сварных каркасов, которые привязываются к сеткам и используются для обеспечения анкеровки петель.
6. Обвязочная балка армируется пространственным сварным арматурным каркасом.
7. Для подъема из опалубки и складировании в панели предусмотрены три строповочные петли, при монтаже используются две верхние петли.
   При установке петель допускается перерезать поперечный стержень сетки.
8. Для строповочных петель применить сталь класса Ас-II, марка стали 10ГТ по ГОСТ 5781-82.*
9. Защитный слой бетона принят 20 мм.
10. Поверхность панелей, обращенная внутрь емкости в сооружениях хозяйственно-питьевого водоснабжения, не должна иметь раковин, пор и околов, в прочих сооружениях должна соответствовать требованиям категории А6 по ГОСТ 13015.0-83*.
11. Отклонение от проектных размеров изделий, положение арматурных выпусков, защитного слоя и других характеристик не должны превышать величин, предусмотренных техническими требованиями ГОСТ 13015.0-83*.

Разраб.	Дазорова		3.900.1-11.1-1-ТТ	
Провер.	Слепак			
Нач.гр.	Слепак			
Гл.спец.	Айзенберг		Технические требования	Стадия: Р; Лист: 1; Листов:
Нач.отд.	Болошин			
ГИП	Новоминский			Укрводоканалпроект
Н.контр.	Айзенберг			

Копировал

24369-02 4

Формат А3

Инв.№ подл. | Подпись и дата | Взам.инв.№

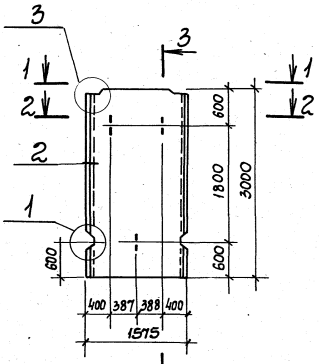

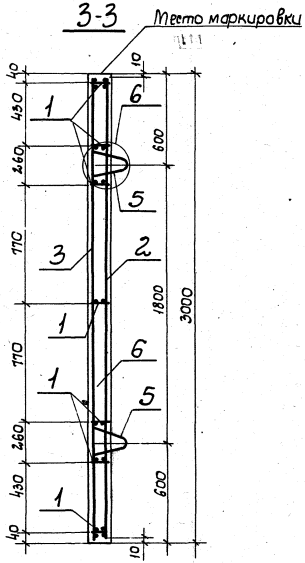

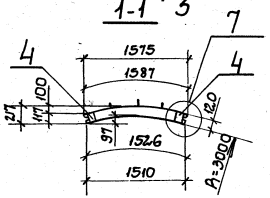

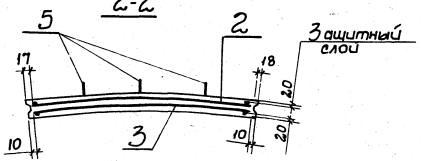

Поз.	Наименование	Кол.	Обозначение документа
1	Каркас плоский КР1	7	3.900.1-11.1-2-02
2	Сетка С1	1	3.900.1-11.1-2-06
3	Сетка С2	1	3.900.1-11.1-2-07
4	Изделие закладное МН1	2	3.900.1-11.1-2-32
5	Изделие закладное МН3	3	3.900.1-11.1-2-34
6	Бетон класса В15, м³	0,55	

1. Технические требования см. 3.900.1-11.1-1-ТТ
2. Узлы 1...3; 6; 7 см. 3.900.1-11.1-1-16; -17

Разраб.	Лозорова		
Провер.	Слепак		
Нач. гр.	Слепак		
Нач. отд.	Врощин		
ГИП	Айзенберг		
Н. контр.	Айзенберг		

3.900.1-11.1-1-01

Панель стеновая ПСЦ1-30-1

Стадия	Масса	Масштаб
Р	1,4т	
Лист	Листов 1	

Укрводоканалпроект

Копировал СЛ

24369-02 5

Формат А3

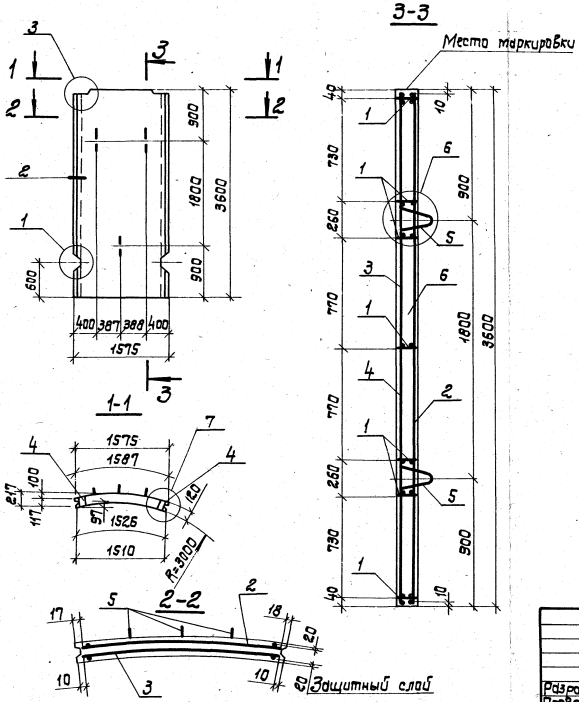

Поз.	Наименование	Кол.	Обозначение документа
1	Каркас плоский КР1	7	3.900.1-11.1-2-02
2	Сетка С3	1	3.900.1-11.1-2-08
3	Сетка С4	1	3.900.1-11.1-2-09
4	Изделие закладное МН1	2	3.900.1-11.1-2-32
5	Изделие закладное МН3	3	3.900-1-11.1-2-34
6	Бетон класса В15, м³	0,66	

1. Технические требования см. 3.900.1-11.1-1-ТТ
2. Узлы 1...3; 6; 7 см. 3.900.1-11.1-1-16; -17

Разраб.	Дозорова		
Провер.	Слепак		
Нач.гр.	Слепак		
Нач.отд.	Волошин		
ГИП	Айзенберг		
Н.контр.	Айзенберг		

3.900.1-11.1-1-02

Панель стеновая ПСЦ 1-36-2

Стадия	Масса	Масшт.
Р	1,7т	
Лист	Листов 1	

Укрводоканалтроект

Копировал Р5-

24369-02 6

Формат А3

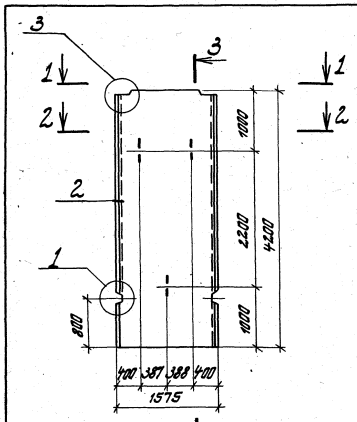

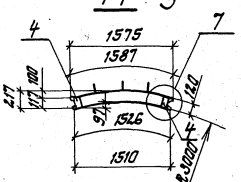

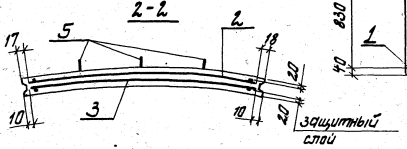

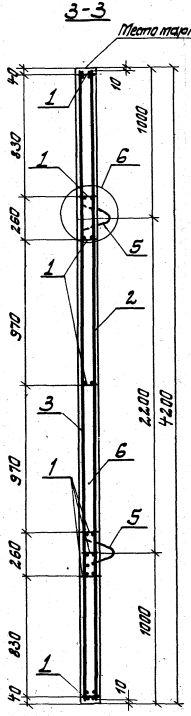

Поз.	Наименование	Кол.	Обозначение документа
1	Каркас плоский КР1	8	3.900.1-11.1-2-02
2	Сетка С5	1	3.900.1-11.1-2-10
3	Сетка С6	1	3.900.1-11.1-2-11
4	Изделие закладное МН1	2	3.900.1-11.1-2-32
5	Изделие закладное МН5	3	3.900.1-11.1-2-34
6	Бетон класса В15, м³	0,77	

1. Технические требования см. 3.900.1-11.1-1-ТТ
2. Узлы 1...3; 6; 7 см. 3.900.1-11.1-1-16; -17

Разраб.	Лазорова		
Провер.	Слепак		
Нач. гр.	Слепак		
Нач. отд.	Балашин		
ГИП	Айзенберг		
Н. контр.	Айзенберг		

3.900.1-11.1-1-03

Панель стеновая ПСЦ1-42-1

Стадия	Масса	Масштаб
Р	1,9т	
Лист	Листов 1	

Укрводоканалпроект

Копировал

24369-02 7

Формат А3

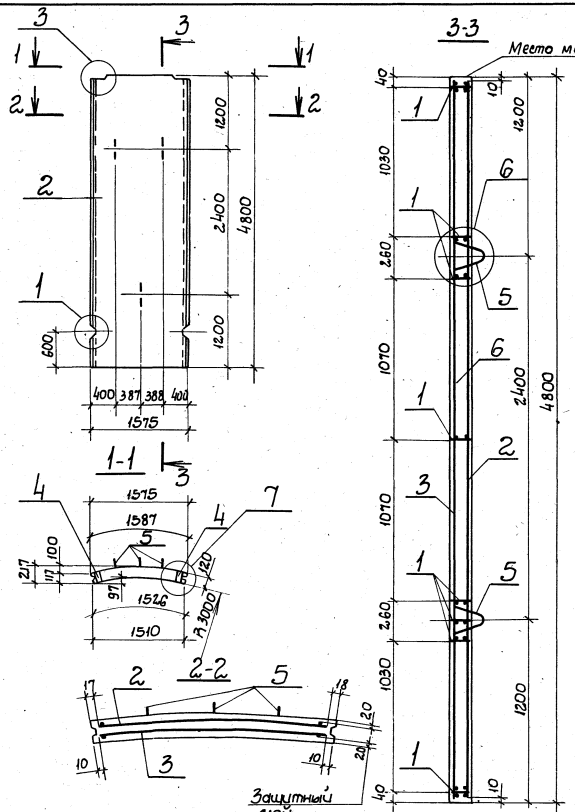

Поз.	Наименование	Кол.	Обозначение документа
1	Каркас плоский КР-1	8	3.900.1-11.1-2-02
2	Сетка С7	1	3.900.1-11.1-2-12
3	Сетка С8	1	3.900.1-11.1-2-13
4	Изделие закладное МН1	2	3.900.1-11.1-2-32
5	Изделие закладное МН5	3	3.900.1-11.1-2-34
6	Бетон класса В15, м³	0,89	

1. Технические требования см. 3.900.1-11.1-1-ТТ
2. Узлы 1...3; 6; 7 см. 3.900.1-11.1-1-16; -17

Разраб.	Дозорова	
Провер.	Слепак	
Нач. гр.	Слепак	
Нач. отд.	Волошин	
ГИП	Айзенберг	
Н. контр.	Айзенберг	

3.900.1-11.1-1-04

Панель стеновая ПСЦ1-48-1

Стадия	Масса	Масштаб
Р	2,2т	
Лист	Листов 1	

Укрводоканалпроект

Копировал

24369-02 8

Формат А3

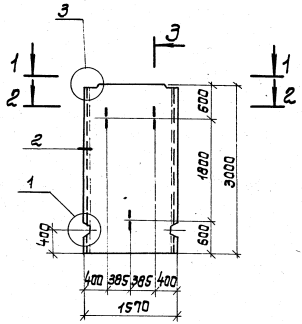

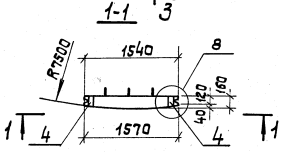

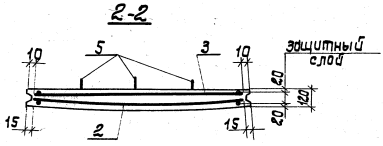

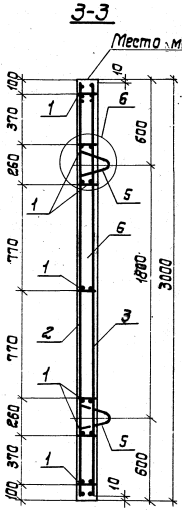

Поз.	Наименование	Кол.	Обозначение документа
1	Каркас плоский КР2	7	3.900.1-11.1-2-03
2	Сетка С9	1	3.900.1-11.1-2-14
3	Сетка С10	1	3.900.1-11.1-2-15
4	Изделие закладное МН1	2	3.900.1-11.1-2-33
5	Изделие закладное МН4	3	3.900.1-11.1-2-34
6	Бетон класса В15, м³	0,69	

1. Технические требования см. 3.900.1-11.1-1-ТТ
2. Узлы 1...3; 5; 8 см. 3.900.1-11.1-1-16; -17

Разраб.	Дзарова	
Провер.	Слепак	
Нач.гр.	Слепак	
Нач.отд.	Волошин	
ГИП	Айзенберг	
Н.контр.	Айзенберг	

3.900.1-11.1-1-05

Панель стеновая ПСЦ2-30-1

Стадия	Масса	Масштаб
Р	1,7т	
Лист	Листов 1	

Укрвдоканалпроект

Копировал

24369-02 9

Формат А3

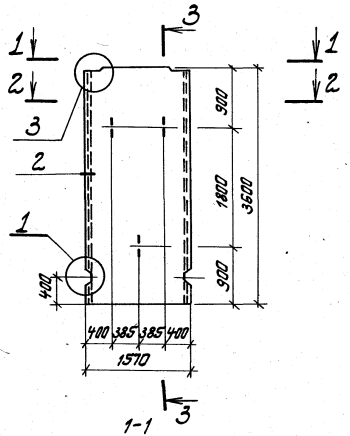

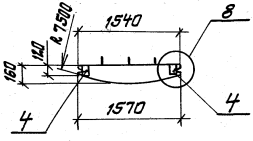

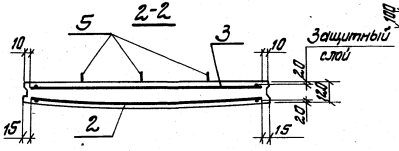

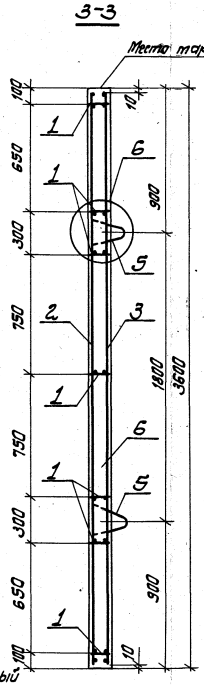

Поз.	Наименование	Кол.	Обозначение документа
1	Каркас плоский КР2	7	3.900.1-11.1-2-03
2	Сетка С11	1	3.900.1-11.1-2-16
3	Сетка С12	1	3.900.1-11.1-2-17
4	Изделие закладное МН1	2	3.900.1-11.1-2-32
5	Изделие закладное МН6	3	3.900.1-11.1-2-34
6	Бетон класса В15, м³	0,81	

1. Технические требования см. 3.900.1-11.1-1-ТТ
2. Узлы 1...3; 6; 8 см. 3.900.1-11.1-1-16; 17

Разраб.	Дзарова	
Провер.	Слепак	
Нач. гр.	Слепак	
Нач. отд.	Валашин	
ГИП	Айзенберг	
Н. контр.	Айзенберг	

Копировал

3.900.1-11.1-1-06

Панель стеновая ПСЦ2-36-1

Стадия	Масса	Масштаб
Р	2,0т	
Лист	Листов 1	

Укрводоканалпроект

24369-02 10 Формат А3

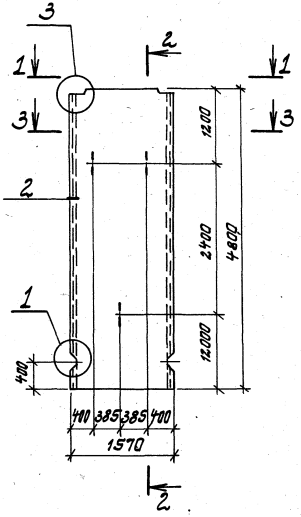

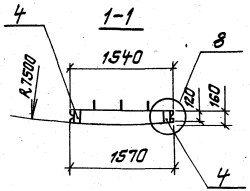

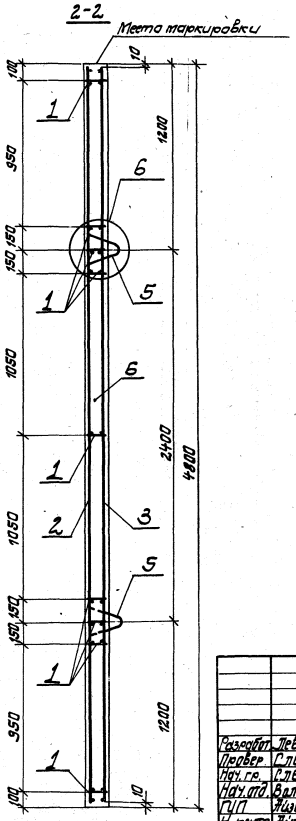

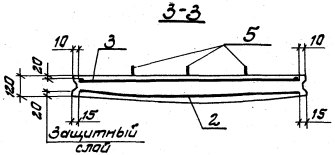

Поз.	Наименование	Кол.	Обозначение документа
1	Каркас плоский КР 2	9	3.900.1-11.1-2-03
2	Сетка С 13	1	3.900.1-11.1-2-18
3	Сетка С 14	1	3.900.1-11.1-2-19
4	Изделие закладное МН1	2	3.900.1-11.1-2-32
5	Изделие закладное МН6	3	3.900.1-11.1-2-34
6	Бетон класса В15, $м^3$	1,09	

1. Технические требования см. 3.900.1-11.1-1-ТТ
2. Узлы 1...3; 6; 8 см. 3.900.1-11.1-1-16; -17

Разработ.	Левина		
Проверил	Слепак		
Нач.гр.	Слепак		
Нач.отд.	Валишин		
ГИП	Изенберг		
Н.контр.	Изенберг		

3.900.1-11.1-1-07

Панель стеновая ПЦ2-48-2

Стадия	Масса	Масштаб
Р	2,7т	
Лист	Листов 1	

Укрводаканалпроект

Копировал №

24369-02 11 Формат А3

Инв.№подл. | Подпись и дата | Взам.инв.№ | Инв.№дубл. | Подпись и дата

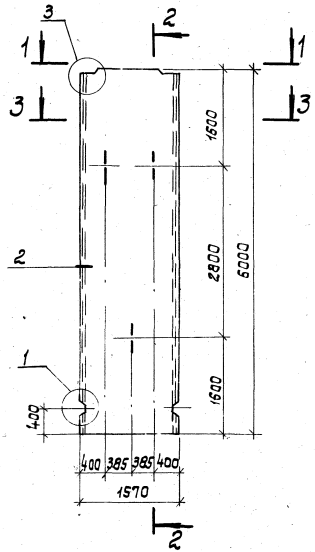

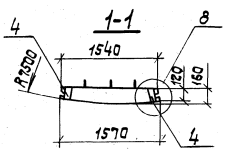

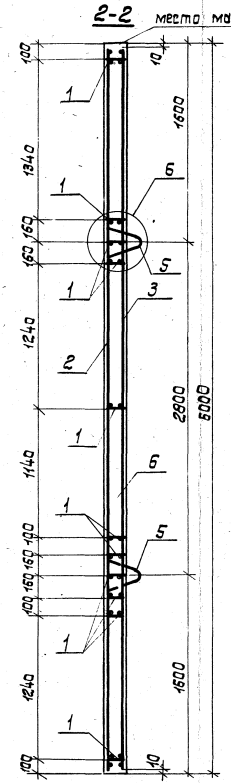

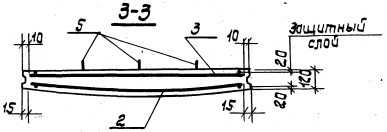

Поз.	Наименование	Кол.	Обозначение документа
1	Каркас плоский КР2	11	3.900.1-11.1-2-03
2	Сетка С15	1	3.900.1-11.1-2-20
3	Сетка С16	1	3.900.1-11.1-2-21
4	Изделие закладное мн1	2	3.900.1-11.1-2-32
5	Изделие закладное мн7	3	3.900.1-11.1-2-34
6	Бетон класса В15, м³	1,36	

1. Технические требования см. 3.900.1-11.1-1-77
2. Узлы 1...3; 6; 8 см. 3.900.1-11.1-1-16; -17

Разраб.	Дозорова		
Провер.	Слепак		
Нач. гр.	Слепак		
Нач. отд.	Валашин		
ГИП	Айзенберг		
Н. контр.	Айзенберг		

3.900.1-11.1-1-08

Панель стеновая ПСЦ2-60-1

Стадия	Масса	Масшт.
Р	3,4т	
Лист	Листов 1	

Укрводоканалпроект

Копировал

24369-02 12 Формат А3

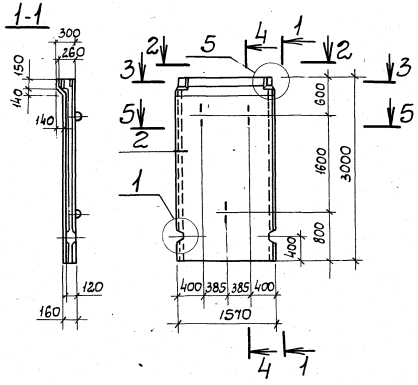

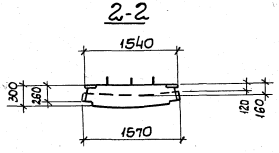

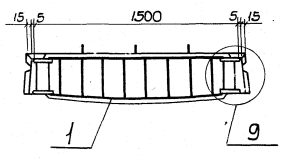

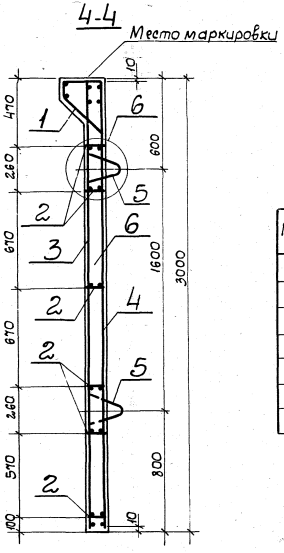

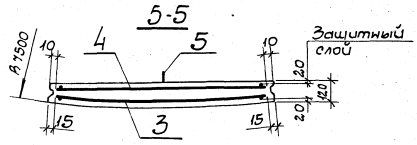

Поз.	Наименование	Кол.	Обозначение документа
1	Каркас пространствен-		
	ный КП1	1	3.900.1-11.1-2-01
2	Каркас плоский КР2	6	3.900.1-11.1-2-03
3	Сетка С9	1	3.900.1-11.1-2-14
4	Сетка С10	1	3.900.1-11.1-2-15
5	Изделие закладное МН4	3	3.900.1-11.1-2-34
6	Бетон класса В15, м³	0,73	

1. Технические требования см. 3.900.1-11.1-1-ТТ
2. Узлы 1; 2; 5; 6; 9 см. 3.900.1-11.1-1-16; -17

Разраб.	Дозорова		
Провер.	Слепак		
Нач. гр.	Слепак		
Нач. отд.	Волошин		
ГИП	Айзенберг		
Н. контр.	Айзенберг		

3.900.1-11.1-1-09

Панель стеновая ПСЦ2-30-1а

Стадия	Масса	Масштаб
Р	1,8т	
Лист	Листов 1	

Укрводоканалпроект

Копировал

24369-02 13

Формат А3

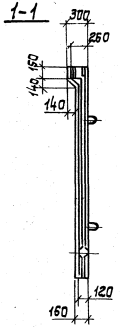

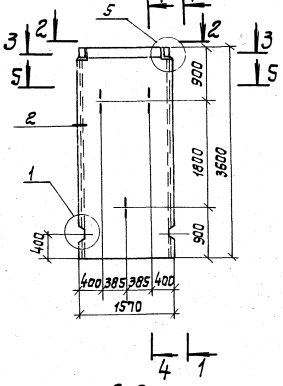

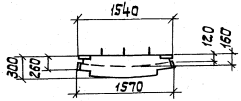

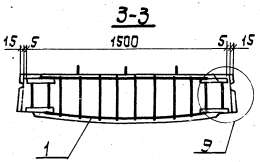

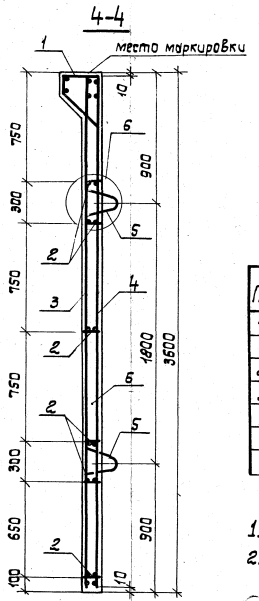

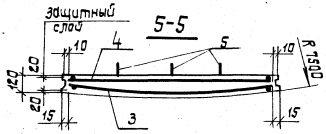

Поз.	Наименование	Кол.	Обозначение документа
1	Каркас пространственный КП1	1	3.900.1-11.1-2.-01
2	Каркас плоский КР2	5	3.900.1-11.1-2.-03
3	Сетка С11	1	3.900.1-11.1-2.-16
4	Сетка С12	1	3.900.1-11.1-2.-17
5	Изделие закладное МН6	3	3.900.1-11.1-2.-34
6	Бетон класса В15, м³	0,94	

1. Технические требования см. 3.900.1-11.1-1-ТТ
2. Узлы 1; 2; 5; 6; 9 см. 3.900.1-11.1-1-16; -17

		3.900.1-11.1-1-10	
Разраб. Дзорава		Панель стеновая ПСЦ2-36-1а	Стадия: Р; Масса: 2,1т; Масшт.:
Провер. Слепак			Лист; Листов 1
Нач.гр. Слепак			Укрводоканалпроект
Нач.отд. Волошин			
ГИП Абзенберг			
Н.контр. Абзенберг			

Копировал R-

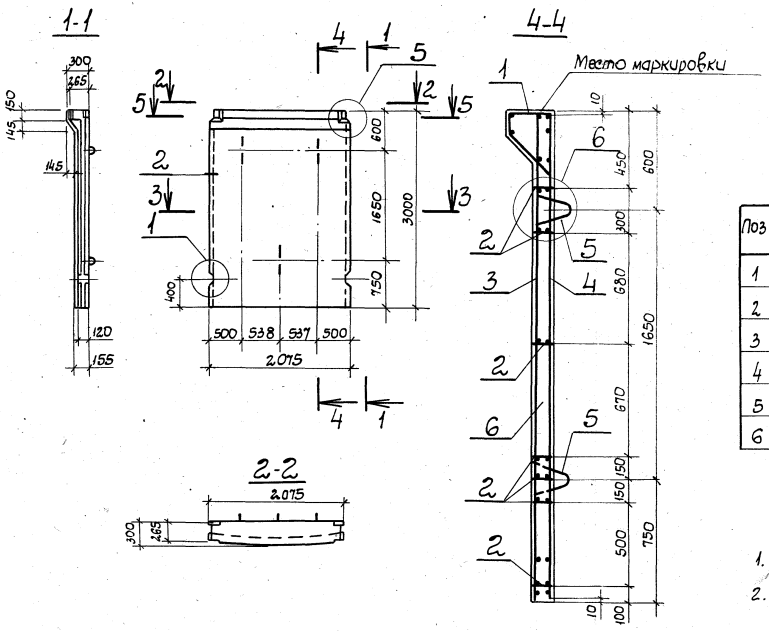

Поз.	Наименование	Кол.	Обозначение документа
1	Каркас пространственный КП2	1	3.900.1-11.1-1 - 01
2	Каркас плоский КР3	7	3.900.1-11.1-1 - 04
3	Сетка С17	1	3.900.1-11.1-1 - 22
4	Сетка С18	1	3.900.1-11.1-1 - 23
5	Изделие закладное МН6	3	3.900.1-11.1-1 - 34
6	Бетон класса В15, м³	0,95	

1. Технические требования см. 3.900.1-11.1-1-ТТ
2. Узлы 1; 2; 5; 6; 10 см. 3.900.1-11.1-1-16; -17

Разраб.	Левина	
Провер.	Слепак	
Нач. гр.	Слепак	
Нач. отд.	Волошин	
ГИП	Мизенберг	
Н. контр.	Мизенберг	

3.900.1-11.1-1-11

Панель стеновая ПСЦ3-30-1

Стадия	Масса	Масштаб
Р	2,4т	
Лист	Листов 1	

Укрводоканалпроект

Копировал

24369-02 15 Формат А3

Инв. № подл. | Подпись и дата | Взам. инв. №

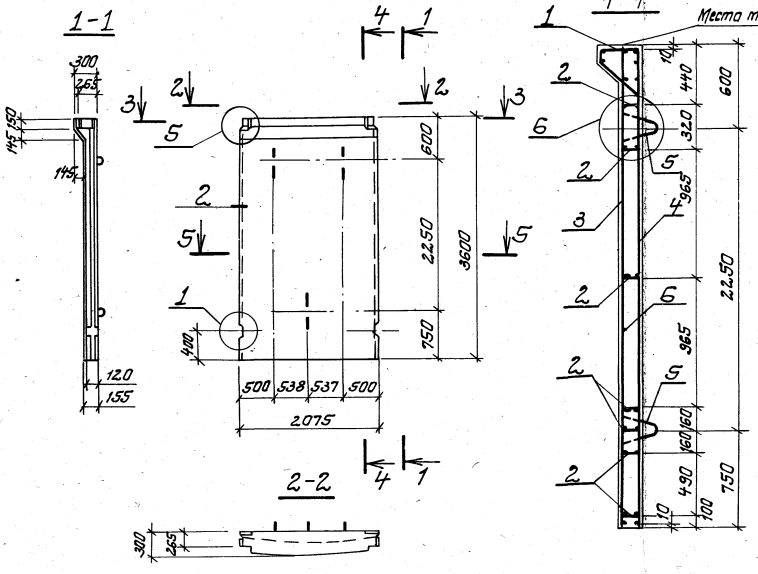

Поз.	Наименование	Кол.	Обозначение докумнта
1	Каркас пространственный КП2	1	3.900.1-11.1-2-01
2	Каркас плоский КР3	7	3.900.1-11.1-2-04
3	Сетка С19	1	3.900.1-11.1-2-24
4	Сетка С20	1	3.900.1-11.1-2-25
5	Изделие закладное		
	МН7	3	3.900.1-11.1-2-34
6	Бетон класса В15, м³	1,13	

1. Технические требования см. 3.900.1-11.1-1-ТТ
2. Узлы 1; 2; 5; 6; 10 см. 3.900.1-11.1-1-16; -17

Разраб.	Левина		
Провер.	Слепак		
Нач. гр.	Слепак		
Нач. отд.	Волошин		
ГИП	Низенберг		
Н. контр.	Низенберг		

3.900.1-11.1-1-12

Панель стеновая ПСЦ3-36-1

Стадия	Масса	Масштаб
Р	2,8т	
Лист	Листов 1	

Укрводоканалпроект

Копировал

24369-02 16 Формат А3

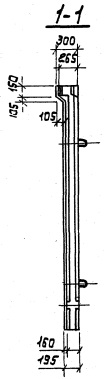

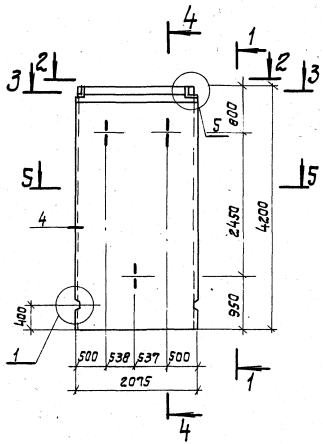

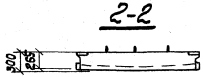

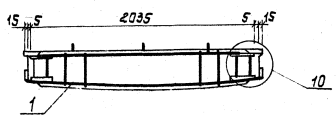

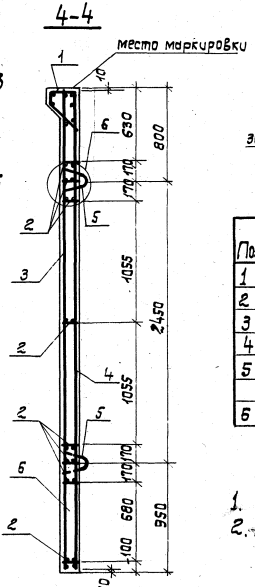

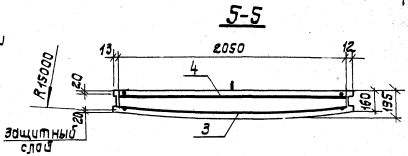

Поз.	Наименование	Кол.	Обозначение документа
1	Каркас пространственный КП2	1	3.900.1-11.1-9,-01
2	Каркас плоский КР4	8	3.900.1-11.1-9,-04
3	Сетка С-21	1	3.900.1-11.1-9,-26
4	Сетка С-22	1	3.900.1-11-1-9,-27
5	Изделие закладное МН-8	3	3.900.1-11.1-9,-34
6	Бетон класса В15, $м^3$	1,63	

1. Технические требования см. 3.900.1-11.1-1-77
2. Узлы 1; 4; 5; 6; 10 см. 3.900.1-11.1-1-16;-17

Разраб.	Левина	
Пр.Вер.	Слепак	
Нач.гр.	Слепак	
Нач.отд.	Волощин	
ГИП	Розенберп	
Н.контр.	Розенберп	

3.900.1-11.1-1-13

Панель стеновая ПСЦ3-42-1

Стадия	Масса	Масштаб
Р	4,1т	
Лист	Листов 1	

Укрводоканалпроект

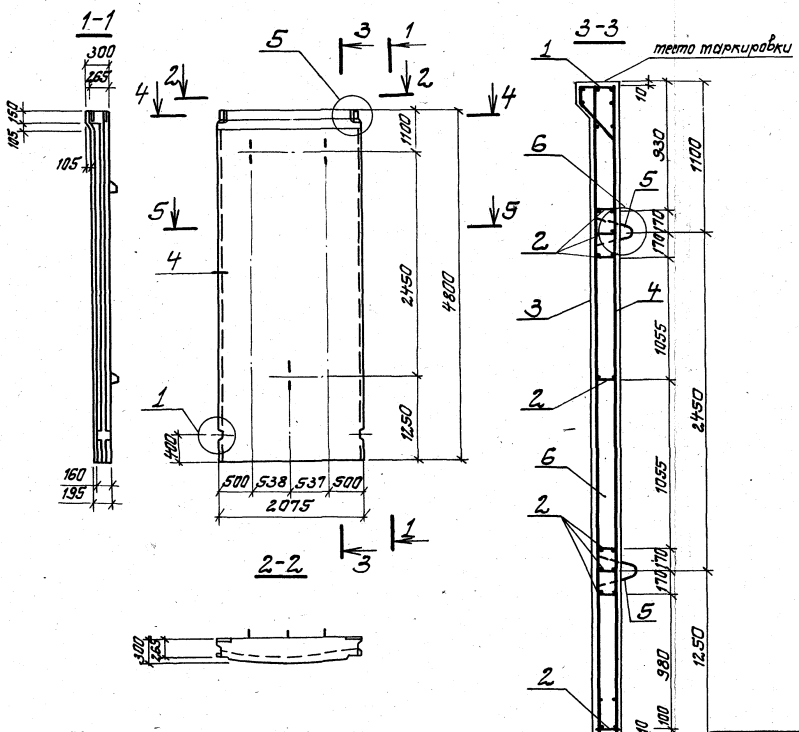

Поз.	Наименование	Кол.	Обозначение документа
1	Каркас пространственный Кр1	1	3.900.1-11.1-2-01
2	Каркас плоский Кр4	8	3.900.1-11.1-2-04
3	Сетка С23	1	3.900.1-11.1-2-28
4	Сетка С24	1	3.900.1-11.1-2-29
5	Изделие закладное		
	ТН-8	3	3.900.1-11.1-2-34
6	Бетон класса В15, м³	1,86	

1. Технические требования см. 3.900.1-11.1-1-ТТ
2. Узлы 1; 4; 5; 6; 10 см. 3.900.1-11.1-1-16; -17

Разраб.	Левина		
Провер.	Слепак		
Рук. гр.	Слепак		
Нач. отд.	Волошин		
ГИП	Жизневец		
Н. контр.	Жизневец		

3.900.1-11.1-1-15

Панель стеновая ПСЦ3-48-2

Стадия	Масса	Масштаб
Р	4,7т	
Лист	Листов 1	

Укрводоканалпроект

Копировал

24369-02 18 Формат А3

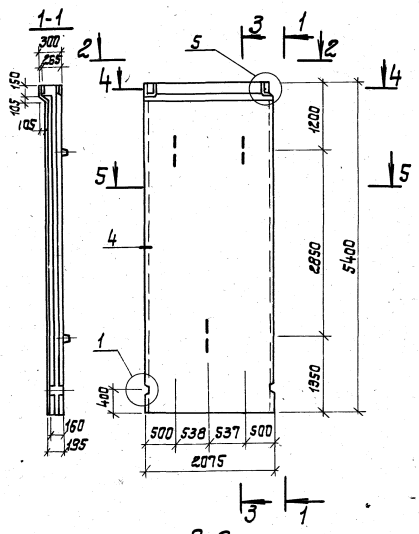

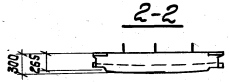

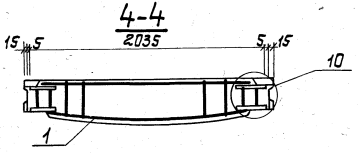

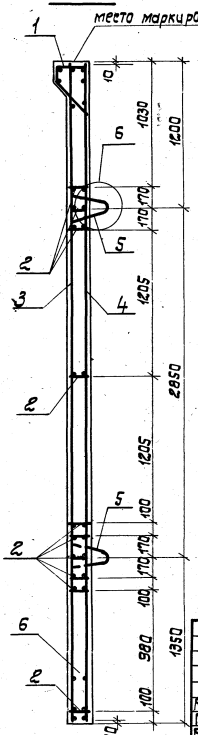

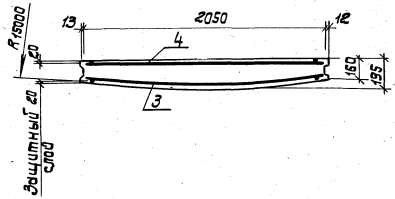

Поз.	Наименование	Кол.	Обозначение документа
1	Каркас пространственный Кпг	1	3.900.1-11.1-2 – 01
2	Каркас плоский Кр4	10	3.900.1-11.1-2 – 04
3	Сетка С-25	1	3.900.1-11.1-2 – 30
4	Сетка С-26	1	3.900.1-11.1-2 – 31
5	Изделие закладное МН-9	3	3.900.1-11.1-2 – 34
6	Бетон класса В25 м³	2,08	

1. Технические требования см. 3.900.1-11.1-1-ТТ
2. Узлы 1; 4; 5; 6; 10 см. 3.900.1-11.1-1-16; -17

Разраб.	Левина		
Провер.	Слепак		
Рук. гр.	Слепак		
Нач. отд.	Волошин		
ГИП	Айзенберг		
Н. контр.	Айзенберг		

3.900.1-11.1-1-15

Панель стеновая ПСЦ3-54-1

Стадия	Масса	Масштаб
Р	5,2т	
Лист	Листов 1	

Укрводоканалпроект

Копировал В-

24369-02 19

Формат А3

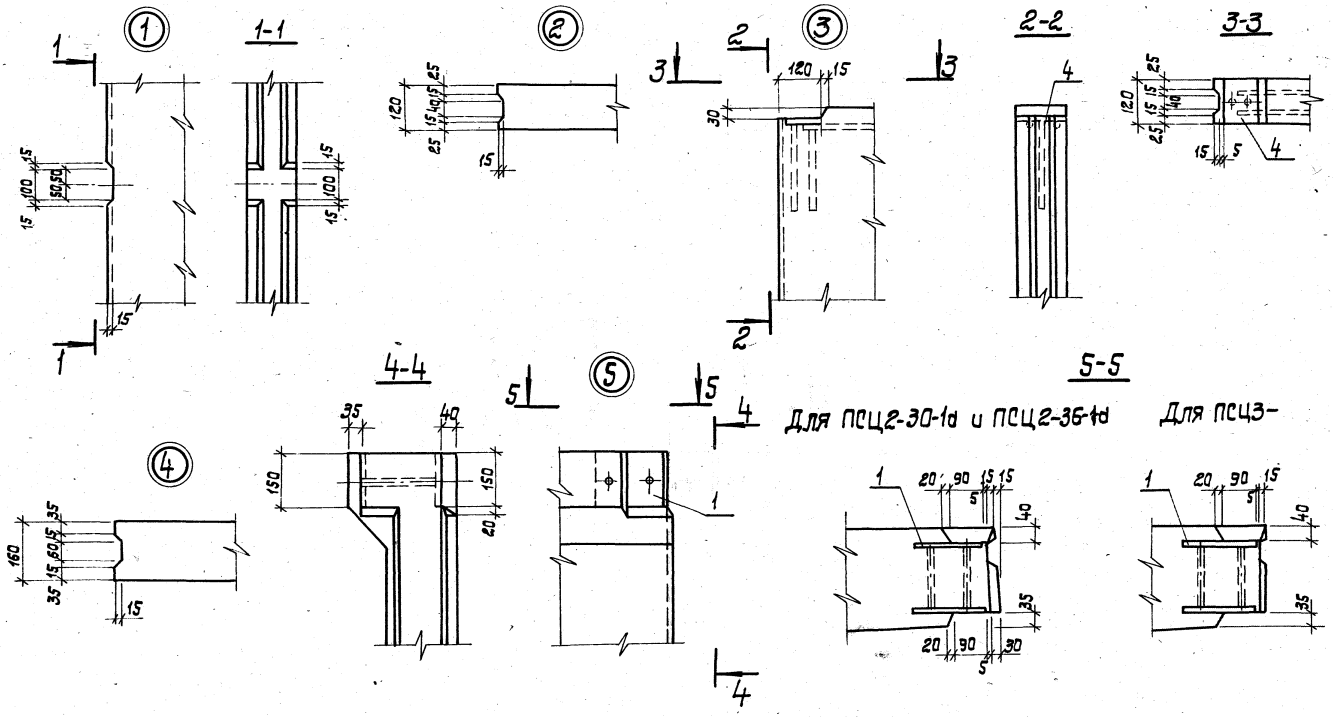

			3.900.1-11.1-1-16
Разраб.	Левина		Узел 1...5
Провер.	Слепак		
Нач.гр.	Слепак		
Нач.отд	Волощин		
ГИП	Айзенберг		
Н.контр	Айзенберг		

Стадия	Масса	Масштаб
Р		
Лист	Листов 1	
Укрводоканалпроект		

Копировал

24369-02 20 Формат А3

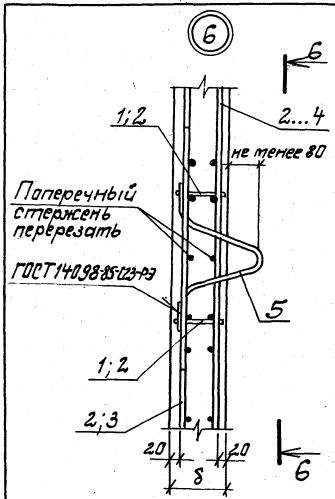

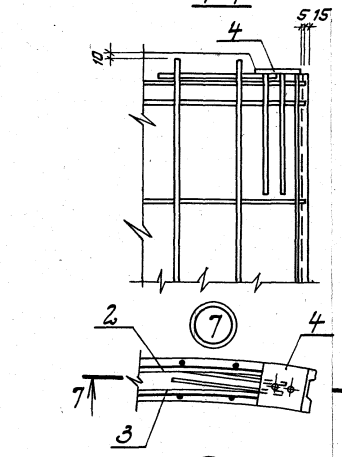

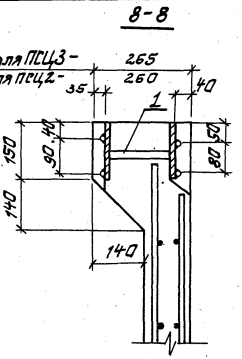

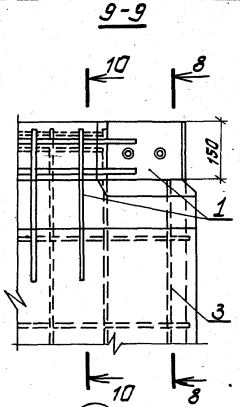

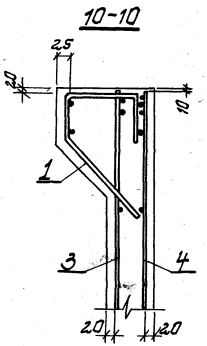

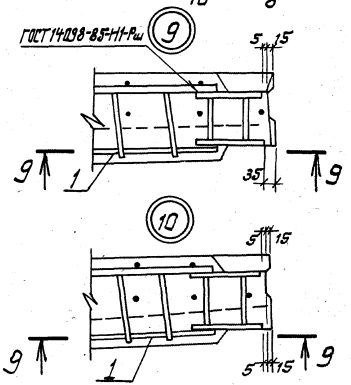

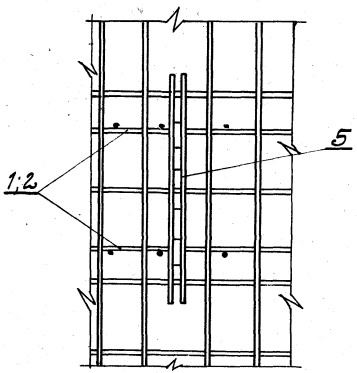

				3.900.1-11.1-1-17		
				Узел 6... 10	Стадия	Масса	Масштаб
					Р		
					Лист	Листов 1	
Разраб.	Левина				Укрводоканалпроект		
Провер.	Слепак						
Нач.гр.	Слепак						
Нач.отд.	Волошин						
ГИП	Айзенберг						
Н.контр.	Айзенберг						

Копировал

24369-02 21 Формат А3

Ведомость расхода стали на элемент, кг

Марка элемента	Изделия арматурные														
	Сетки сварные ГОСТ 8478-81							Арматура класса							Всего
	марка сетки							А-III				Вр-I			
	5ВрI-(х200)+100 / 4ВрI-200 1540	6АIII-(х200)+100 / 4ВрI-200 1540	8АIII-(х200)+100 / 4ВрI-200 1540	5ВрI-(х200)+100 / 4ВрI-200 2350	6АIII-(х200)+100 / 4ВрI-200 2350	8АIII-(х200)+100 / 4ВрI-200 2350	Итого	ГОСТ 5781-82*				ГОСТ 6727-80*			
								ф6	ф8	ф10	Итого	ф4	ф5	Итого	
ПСЦ1-30-1	13,0						13,0	4,1			4,1		4,9	4,9	22,0
ПСЦ1-36-2	15,4						15,4	2,9		5,4	8,3		4,9	4,9	28,6
ПСЦ1-42-1	18,0						18,0	1,4	3,3	5,9	10,6		5,6	5,6	34,2
ПСЦ1-48-1	10,3	13,2					23,5	1,3		11,8	13,1		5,6	5,6	42,2
ПСЦ2-30-1	13,0						13,0						10,8	10,8	23,8
ПСЦ2-30-1а	13,0						13,0			3,2	3,2		11,1	11,1	27,3
ПСЦ2-36-1	15,4						15,4					3,5	5,9	9,4	24,8
ПСЦ2-36-1а	15,4						15,4			3,2	3,2	3,5	6,1	9,6	28,2
ПСЦ2-48-2			41,4				41,4						7,3	7,3	48,7
ПСЦ2-60-1			51,6				51,6						8,7	8,7	60,3
ПСЦ3-30-1				19,0			19,0		5,7	4,5	10,2		13,1	13,1	42,3
ПСЦ3-36-1					29,0		29,0		5,7	4,5	10,2	4,2	6,9	11,1	50,3
ПСЦ3-42-1						52,8	52,8		6,5	4,5	11,0		7,5	7,5	71,3
ПСЦ3-48-2						60,2	60,2		6,5	4,5	11,0		7,5	7,5	78,7
ПСЦ3-54-1						68,0	68,0		30,3	4,5	34,8		8,7	8,7	102,8

Разработ.	Дозорова	
Проверил	Слепак	
Нач.гр.	Слепак	
Нач.отд.	Волошин	
ГИП	Айзенберг	
Н.контр.	Айзенберг	

3.900.1-11.1-1-РС

Ведомость расхода стали

Стадия	Лист	Листов
Р	1	2

Укрводоканалпроект

24369-02 22

gost.e-ecology.ru

Продолжение

Марка элемента	Изделия закладные												Общий расход
	Арматура класса									Прокат марки ВСт3кп2 ГОСТ 103-76*			
	Ас-II ГОСТ 5781-82*						Ас-III ГОСТ 5781-82*						
	ф10	ф12	ф14	ф16	ф18	Итого	ф10	ф12	Итого	-δ8	Итого	Всего	
ПСЦ1-3	1,1					1,1	4,1		4,1	1,4	1,4	6,6	28,6
ПСЦ1-36-2	1,1					1,1	4,1		4,1	1,4	1,4	6,6	35,2
ПСЦ1-42-1		1,5				1,5	4,1		4,1	1,4	1,4	7,0	41,2
ПСЦ1-48-1		1,5				1,5	4,1		4,1	1,4	1,4	7,0	56,7
ПСЦ2-30-1	1,2					1,2	4,1		4,1	1,4	1,4	6,7	30,5
ПСЦ2-30-1а	1,2					1,2	1,8		1,8	6,8	6,8	9,8	37,1
ПСЦ2-36-1		1,7				1,7	4,1		4,1	1,4	1,4	7,2	32,0
ПСЦ2-36-1а		1,7				1,7	2,9		2,9	6,8	6,8	11,4	39,6
ПСЦ2-48-2		1,7				1,7	4,1		4,1	1,4	1,4	7,2	55,9
ПСЦ2-60-1			2,4			2,4	4,2		4,2	1,4	1,4	8,0	68,3
ПСЦ3-30-1		1,7				1,7	2,9		2,9	6,8	6,8	11,4	53,7
ПСЦ3-36-1			2,4			2,4	3,0		3,0	6,8	6,8	12,2	62,5
ПСЦ3-42-1				3,6		3,6	3,0		3,0	6,8	6,8	13,4	84,7
ПСЦ3-48-2				3,6		3,6	3,0		3,0	6,8	6,8	13,4	92,1
ПСЦ3-54-1					4,6	4,6	0,4	1,3	1,7	6,8	6,8	13,1	115,9