ТИПОВЫЕ СТРОИТЕЛЬНЫЕ КОНСТРУКЦИИ, ИЗДЕЛИЯ И УЗЛЫ

СЕРИЯ 3.900.1-10

КОНСТРУКЦИИ ЖЕЛЕЗОБЕТОННЫЕ ПРЯМОУГОЛЬНЫХ ЕМКОСТНЫХ СООРУЖЕНИЙ ДЛЯ ВОДОСНАБЖЕНИЯ И КАНАЛИЗАЦИИ

ВЫПУСК 4-2

ПАНЕЛИ СТЕНОВЫЕ ПЛОСКИЕ ДЛЯ ПОДЗЕМНЫХ ЧАСТЕЙ НАСОСНЫХ СТАНЦИЙ

АРМАТУРНЫЕ ИЗДЕЛИЯ. РАБОЧИЕ ЧЕРТЕЖИ.

РАЗРАБОТАНЫ
ЦНИИПРОМЗДАНИЙ, АРЕНДНОЕ ПРЕДПРИЯТИЕ

Зам. директора института — В.В. Гранев
Зав. отделом — В.Т. Ильин
Зав. сектором — А.А. Болтухов
Гл. инж. проекта — А.П. Черномаз

УТВЕРЖДЕНЫ:

Главпроектом Госстроя СССР
письмо от 02.07.91 № 5/6-222
Введены в действие
ЦНИИПРОМЗДАНИЙ
с 01.01.92
приказ от 28.06.91 №68

© АПП ЦИТП, 1991

gost.e-ecolog.ru

Обозначение документа	Наименование	Стр.
3.900.1-10.4-2-ТТ	Технические требования	2
-1	Сетка С2 -	5
-2	Сетка С3 -	7
-3	Сетка С7 -	8
-4	Сетка С8 -	10
-5	Сетка С9 -	11
-6	Сетка С11 -	12
-7	Сетка С12 -	14
-8	Сетка С13 -	16
-9	Сетка С14 -	17
-10	Сетка С18 -	18
-11	Каркас КР1 -	19
-12	Каркас КР2 -	20
-13	Каркас КР5 -	21
-14	Изделие закладное МН -	22

Разраб.	Черномаз	[signature]	
Пров.	Габбасова	Габба	
Н.контр.	Черномаз	[signature]	

3.900.1-10.4-2

Содержание

Стадия	Лист	Листов
Р		1

ЦНИИПРОМЗДАНИЙ

1. Настоящий выпуск 4-2 серии 3.900.1-10 содержит рабочие чертежи арматурных и закладных изделий для плоских стеновых панелей прямоугольных сооружений.

2. Плоские арматурные сетки приняты по ГОСТ 23279-85 и унифицированы по шагу продольных стержней, который составляет 200 мм, и по ширине сеток, равной 2450, 2650 и 2850 мм. Длина сеток не превышает 5950 мм. Шаг поперечных стержней 200. 300 и 600 мм.

3. Арматурные сетки запроектированы из стержневой арматуры класса А-III по ГОСТ 5781-82 диаметром от 6 до 25 мм и из арматурной проволоки класса Вр-I по ГОСТ 6727-80 диаметром 5 мм.

4. Для закладных изделий применена горячекатаная листовая сталь по ГОСТ 19903-74*. марки С235 Гост. 27772-89.

5. Для изготовления сеток с продольными стержнями диаметром до 12 мм и шагом поперечных стержней до 300 мм рекомендуется сварочная машина МТМ-160, а для сварки сеток с продольными стержнями диаметром до 25 мм и шагом поперечных стержней 600 мм - машина МТМ-32 Псковского завода тяжелого

Разраб.	Черномаз	[signature]		3.900.1-10.4-2-ТТ			
Провер.	Раббасова	[signature]					
				Технические требования	Стадия	Лист	Листов
					Р	1	
					ЦНИИПРОМЗ		
Н.контр.	Черномаз	[signature]					

25072-03 4

электросварочного оборудования.

6. Плоские арматурные каркасы КР варивают контактно-точечной сваркой на станках типа МТП или МТ любой марки. Приварку анкерных стержней к пластинам втавр осуществляют автоматической (АДФ-2001), полуавтоматической (модернизированные станки типа МТП и МТ) или ручной сваркой под слоем флюса, в зависимости от имеющегося на предприятии оборудования.

Сварные соединения анкерных стержней с пластинами должны выполняться электродами Э-50А или Э-55 в соответствии с требованиями СНиП 3.03.01-87.

7. Сборку и сварку пластин с плоскими арматурными каркасами следует производить в кондукторах, обеспечивающих проектное положение пластин. Это обусловлено тем, что каркасы фиксируются в формах посредством имеющихся в пластинах отверстий и при несоблюдении точного расстояния между отверстиями не могут быть установлены в форму.

8. Маркировка арматурных изделий по данному выпуску сохранена той же, что в выпуске 1-2 для стеновых панелей емкостных сооружений, поэтому изделия, имеющие одинаковые марки являются взаимозаменяемыми.

25072-03 5

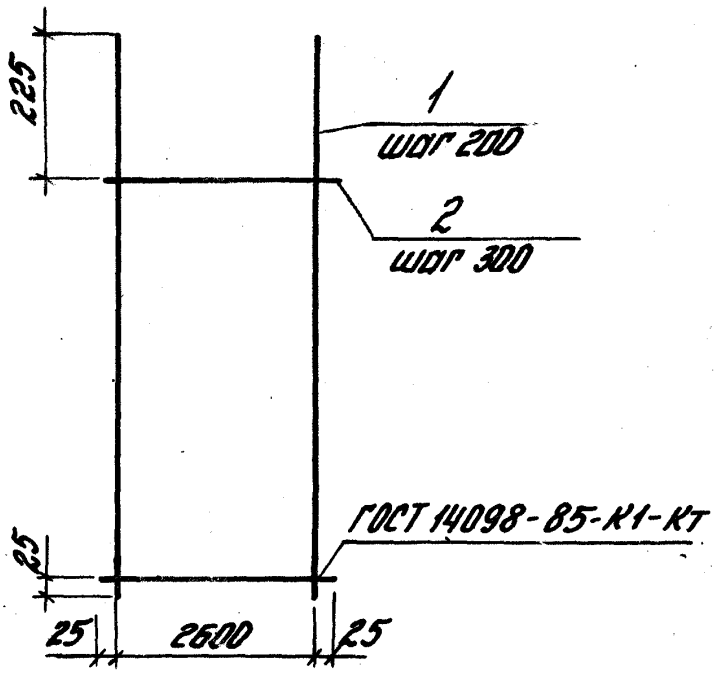

Марка сетки	Поз.	Наименование	кол.	Масса ед., кг	Масса сет. кг
С2-21.26-10	1	ф10А III, ℓ=2050	14	1,26	20,3
	2	5Вр I, ℓ=2650	7	0,38	
С2-24.26-8	1	ф8А III, ℓ=2350	14	0,93	16,06
	2	5Вр I, ℓ=2650	8	0,38	
С2-24.26-10	1	ф10А III, ℓ=2350	14	1,45	23,3
	2	5Вр I, ℓ=2650	8	0,38	
С2-27.26-10	1	ф10А III, ℓ=2650	14	1,64	26,3
	2	5Вр I, ℓ=2650	9	0,38	

Инв.№ подл. | Подпись и дата | Взам.инв.№

Разраб.	Шишкина		3.900.1-10.4-2-1
Чертил	Антонова		
Провер.	Власова		
			Стадия: Р; Лист: 1; Листов:
Н.контр.	Чернова		Сетка С2- ЦНИИПРОМЗ

Марка сетки	Поз.	Наименование	Кол.	Масса ед., кг	Масса сетки, кг
С2-30.26-10	1	Ф10А III, ℓ=2950	14	1,82	29,28
	2	5Вр I, ℓ=2650	10	0,38	
С2-33.26-10	1	Ф10А III, ℓ=3250	14	2,01	32,32
	2	5Вр I, ℓ=2650	11	0,38	
С2-36.26-10	1	Ф10А III, ℓ=3550	14	2,19	35,22
	2	5Вр I, ℓ=2650	12	0,38	
С2-42.26-10	1	Ф10А III, ℓ=4150	14	2,56	41,16
	2	5Вр I, ℓ=2650	14	0,38	
С2-48.26-10	1	Ф10А III, ℓ=4750	14	2,93	47,1
	2	5Вр I, ℓ=2650	16	0,38	
С2-54.26-10	1	Ф10А III, ℓ=5350	14	3,3	53,04
	2	5Вр I, ℓ=2650	18	0,38	
С2-60.26-10	1	Ф10А III, ℓ=5950	14	3,67	58,98
	2	5Вр I, ℓ=2650	20	0,38	

Арматура: класса А-III по ГОСТ 5781-82
класса Вр-I по ГОСТ 6727-80

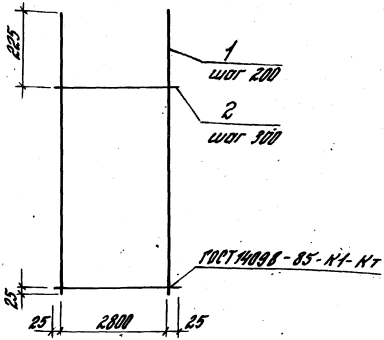

Марка сетки	Поз.	Наименование	Кол.	Масса ед., кг	Масса сетки, кг
СЗ-9.28-8	1	ФВА III, l=850	15	0,34	6,33
	2	5Вр I, l=2850	3	0,41	
СЗ-12.28-8	1	ФВА III, l=1150	15	0,45	8,39
	2	5Вр I, l=2850	4	0,41	

Арматура: класса А-III по ГОСТ 5781-82
класса Вр-I по ГОСТ 6727-80

Разраб.	Шишкина		
Чертил	Антюфеев		
Провер.	Габбасова		
Н.контр.	Черномаз		

3.900.1-10.4-2-2

Сетка СЗ-

Стадия	Лист	Листов
Р		1

ЦНИИПРОМЗДАНИЙ

Инв. № подл. | Подпись и дата | Взам. инв. №

25072-03 8

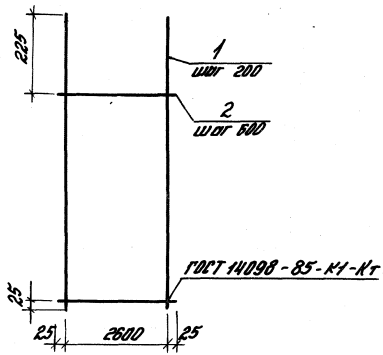

Марка сетки	Поз.	Наименование	Кол.	Масса ед., кг	Масса сетки, кг
С7-27.26-12	1	Ф12А III, l=2650	14	2,35	38,15
	2	8А III, l=2650	5	1,05	
С7-27.26-14	1	Ф14А III l=2650	14	3,8	50,05
	2	8А III l=2650	5	1,05	
С7-27.26-16	1	Ф16А III l=2650	14	4,18	66,72
	2	10А III l=2650	5	1,64	

Разраб.	Шишкина		
Чертил	Антюфеева		
Провер.	Габбасова		
Н.контр.	Черномаз		

3.900.1-10.4-2-3

Сетка С7-

Стадия	Лист	Листов
Р	1	2

ЦНИИПРОМЗДАНИЙ

25072-03 9

Марка сетки	Поз.	Наименование	Кол.	Масса ед., кг	Масса сетки, кг
СТ-33.26-12	1	Ф12А III, ℓ=3250	14	2,89	46,76
	2	8А III, ℓ=2650	6	1,05	
СТ-33.26-14	1	Ф14А III, ℓ=3250	14	3,93	61,32
	2	8А III, ℓ=2650	6	1,05	
СТ-33.26-16	1	Ф16А III, ℓ=3250	14	5,13	81,66
	2	10А III, ℓ=2650	6	1,64	
СТ-39.26-18	1	Ф18А III, ℓ=3850	14	7,69	119,14
	2	10А-III, ℓ=2650	7	1,64	

Арматура класса А-III по ГОСТ 5781-82

Инв.№ подл. | Подпись и дата | Взам.инв.№

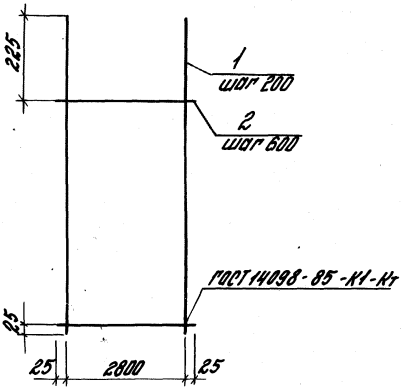

Марка сетки	Поз.	Наименование	Кол.	Масса ед., кг	Масса сетки, кг
С8-15.28-12	1	Ф12А III, l=1450	15	1,29	22,74
	2	8А III, l=2850	3	1,13	
С8-15.28-14	1	Ф14А III, l=1450	15	1,75	29,64
	2	8А III, l=2850	3	1,13	
С8-21.28-16	1	Ф16А III, l=2050	15	3,23	55,49
	2	10А III, l=2850	4	1,76	
С8-27.28-20	1	Ф20А III, l=2650	15	6,53	106,75
	2	10А III l=2850	5	1,76	

Арматура класса А-III по ГОСТ 5781-82

Разраб.	Шишкина	[illegible]	
Чертил	Антюфеева	[illegible]	
Провер.	Габдасова	Габда	
Рецензир.	Иеронимаз	[illegible]	

3.900.1-10.4-2-4

Сетка С8-

Стадия	Лист	Листов
Р		1

Цинкопромзданий

25072-

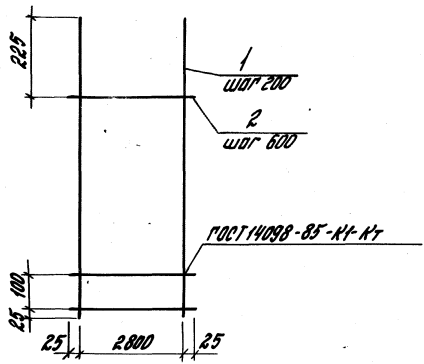

Марка сетки	Поз.	Наименование	Кол.	Масса ед., кг	Масса сетки, кг
С9-15.28-12	1	Ф12А III, l=1450	15	1,29	23,87
	2	8А III, l=2850	4	1,13	
С9-15.28-14	1	Ф14А III, l=1450	15	1,75	30,77
	2	8А III, l=2850	4	1,13	
С9-21.28-18	1	Ф18А III, l=2050	15	4,1	70,3
	2	10А III, l=2850	5	1,76	
С9-21.28-20	1	Ф20А III, l=2050	15	5,06	84,7
	2	10А III, l=2850	5	1,76	
С9-27.28-22	1	Ф22А III l=2650	15	7,91	133,83
	2	12А III l=2850	6	2,53	

Арматура класса А-III по ГОСТ 5781-82

Разраб.	Шишкина		
Чертил.	Фалалеева		
Провер.	Габбасова		
Н.контр.	Черномаз		

3.900.1-10.4-2-5

Сетка С9-

Стадия	Лист	Листов
Р		

ЦНИИПРОМЗ.

Инв. № подл. | Подпись и дата | Взам. инв. №

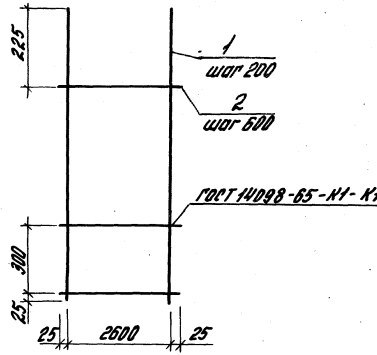

Марка сетки	Поз.	Наименование		Кол.	Масса ед., кг	Масса сетки, кг
С11 - 24.26 - 12	1	Ф12А III,	ℓ = 2350	14	2,09	34,51
	2	8А III,	ℓ = 2650	5	1,05	
С11 - 24.26 - 14	1	Ф14А III,	ℓ = 2350	14	2,84	45,01
	2	8А III,	ℓ = 2650	5	1,05	
С11 - 30.26 - 12	1	Ф 12А III,	ℓ = 2950	14	2,62	42,98
	2	8А III,	ℓ = 2650	6	1,05	
С11 - 30.26 - 14	1	Ф 14А III	ℓ = 2950	14	3,56	56,14
	2	8А III	ℓ = 2650	6	1,05	

Разраб.	Шишкина	
Чертил.	Фалалеева	
Провер.	Гаддасова	
Контр.	Черномаз	

3.900.1-10.4-2-6

Сетка С11-

Стадия	Лист	Листов
Р	1	2

ЦНИИПРОМЗДАНИЙ

Марка сетки	Поз.	Наименование		Кол.	Масса ед., кг	Масса сетки, кг
С11-30.26-16	1	Ф16А III	l=2950	14	4,66	75,08
	2	10А III	l=2650	6	1,64	
С11-36.26-16	1	Ф16А III	l=3550	14	5,60	89,88
	2	10А III	l=2650	7	1,64	
С11-36.26-18	1	Ф18А III	l=3550	14	7,09	110,74
	2	10А III	l=2650	7	1,64	
С11-36.26-20	1	Ф20А III	l=3550	14	8,75	133,98
	2	10А III	l=2650	7	1,64	
С11-42.26-20	1	Ф20А III	l=4150	14	10,23	156,34
	2	10А III	l=2650	8	1,64	

Арматура класса А-III по ГОСТ 5781-82

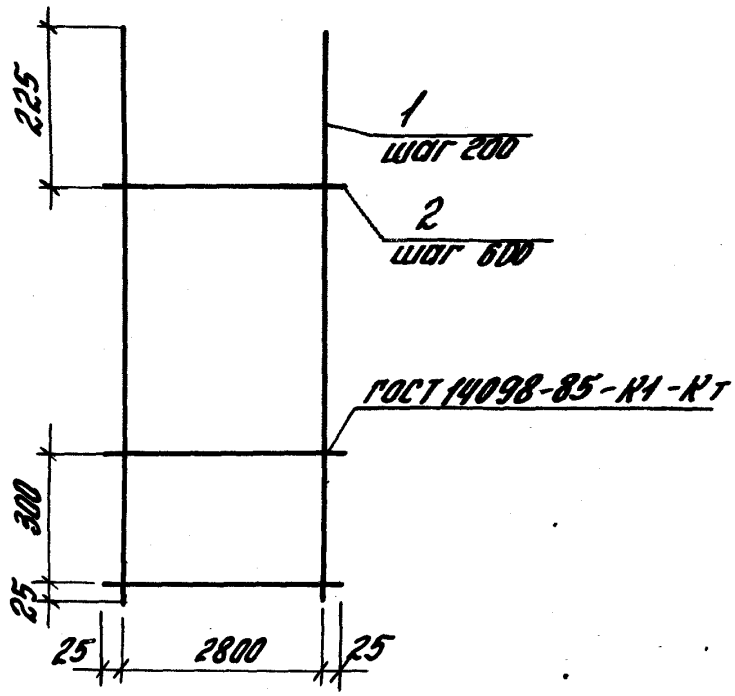

Марка сетки	Поз.	Наименование	Кол.	Масса ед., кг	Масса сетки, кг
С12-18.28-12	1	Ф12А III, ℓ=1750	15	1.55	27.77
	2	8А III, ℓ=2850	4	1.13	
С12-18.28-14	1	Ф14А III, ℓ=1750	15	2.11	35.17
	2	8А III, ℓ=2850	4	1.13	
С12-18.28-16	1	Ф16А III, ℓ=1750	15	2.76	48.44
	2	10А III, ℓ=2850	4	1.76	
С12-24.28-12	1	Ф12А III, ℓ=2350	15	2.09	37.0
	2	8А III, ℓ=2850	5	1.13	

Разраб.	Шишкина		3.900.1-10.4-2-7
Н.контр.	Фалалеева		
Провер.	Гаврилова		
Н.контр.	Черномаз		Сетка С12-

Стадия	Лист	Листов
Р	1	2

ЦНИИПРОМЗДАНИЙ

Марка сетки	Поз.	Наименование	Кол.	Масса ед., кг	Масса сетки, кг
С12-24.28-14	1	Ф14А III, ℓ=2350	15	2.84	48.25
	2	8А III, ℓ=2850	5	1.13	
С12-24.28-16	1	Ф16А III, ℓ=2350	15	3.71	64.45
	2	10А III, ℓ=2850	5	1.76	
С12-24.28-18	1	Ф18А III, ℓ=2350	15	4.7	79.3
	2	10А III, ℓ=2850	5	1.76	
С12-24.28-20	1	Ф20А III, ℓ=2350	15	5.8	95.8
	2	10А III, ℓ=2850	5	1.76	

Арматура класса А-III по ГОСТ 5981-82

Инв.№подл. | Подпись и дата | Взам.инв.№

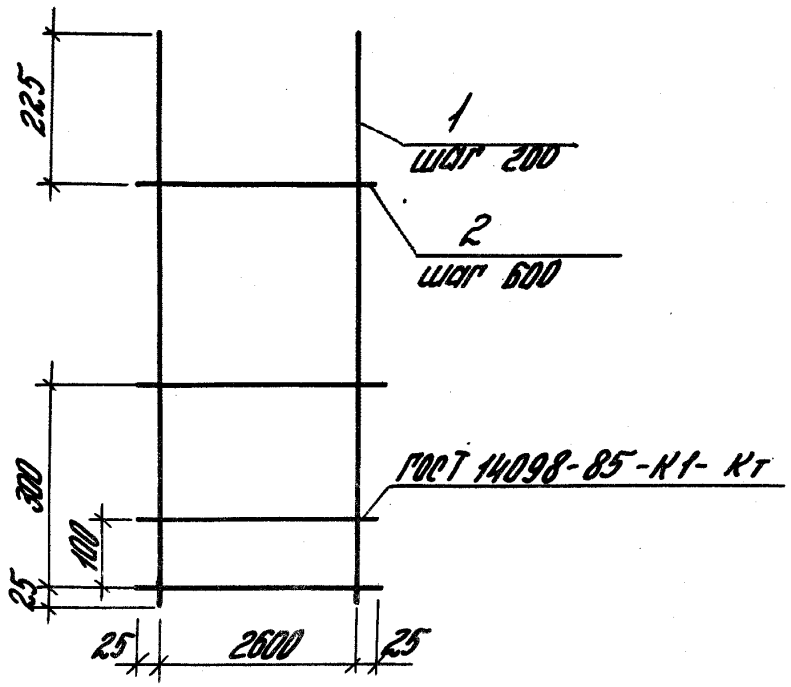

Марка сетки	Поз.	Наименование	Кол.	Масса ед., кг	Масса сетки, кг
С13-30.26-18	1	Ф18А III, ℓ=2950	14	5.89	93.94
	2	10А III, ℓ=2650	7	1.64	
С13-30.26-20	1	Ф20А III, ℓ=2950	14	7.27	113.26
	2	10А III, ℓ=2650	7	1.64	
С13-36.26-20	1	Ф20А III, ℓ=3550	14	8.75	135.62
	2	10А III, ℓ=2650	8	1.64	
С13-36.26-22	1	Ф22А III, ℓ=3550	14	10.59	167.06
	2	12А III, ℓ=2650	8	2.35	
С13-42.26-22	1	Ф22А III, ℓ=4150	14	12.38	194.47
	2	12А III, ℓ=2650	9	2.35	

Арматура класса А-III по ГОСТ 5781-82

Разраб.	Шишкина		3.900.1-10.4-2-8
Черт.	Антоферова		
Провер.	Гавбасова		
Н. контр.	Черняева		Сетка С13-

Стадия	Лист	Листов
Р		1

ЦНИИПРОМЗДАНИЙ

Инв. № подл. | Подпись и дата | Взам. инв. №

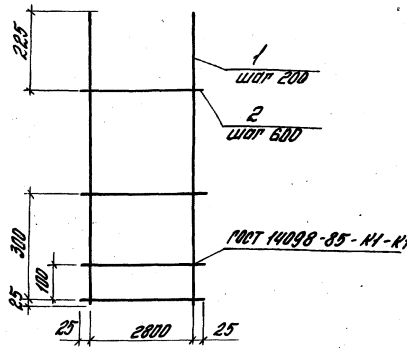

Марка сетки	Поз.	Наименование		Кол.	Масса ед., кг	Масса сетки, кг
С14-18.28-16	1	Ф 16А III,	l=1750	15	2,76	50,2
	2	10А III,	l=2850	5	1,76	
С14-24.28-18	1	Ф 18А III,	l=2350	15	4,7	81,06
	2	10А III,	l=2850	6	1,76	
С14-24.28-20	1	Ф 20А III,	l=2350	15	5,8	97,56
	2	10А III,	l=2850	6	1,76	
С14-24.28-22	1	Ф 22А III,	l=2350	15	7,01	120,33
	2	12А III,	l=2850	6	2,53	
С14-30.28-22	1	Ф 22А III,	l=2950	15	8,80	149,71
	2	12А III,	l=2850	7	2,53	
С14-30.28-25	1	Ф 25А III,	l=2950	15	11,33	187,66
	2	12А III,	l=2850	7	2,53	

Арматура класса А-III по ГОСТ 5781-82

Разраб.	Шишкина	
Чертил	Фалалеева	
Провер.	Габбасова	
Н.контр.	Черномаз	

3.900.1-10.4-2-9

Сетка С14-

Стадия	Лист	Листов
Р		1

ЦНИИПРОМЗДАНИЙ

25072-03 18

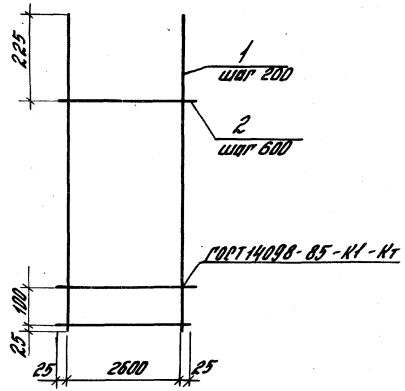

Марка сетки	Поз.	Наименование		Кол.	Масса ед., кг	Масса сетки, кг
С18-33.26-18	1	Ф18А III,	l=3250	14	6,49	102,34
	2	10А III,	l=2650	7	1,64	
С18-39.26-22	1	Ф22А III,	l=3850	14	11,49	179,66
	2	12А III,	l=2650	8	2,35	
С18-39.26-25	1	Ф25А III,	l=3850	14	14,78	225,72
	2	12А III,	l=2650	8	2,35	
С18-45.26-22	1	Ф22А III,	l=4450	14	13,28	207,07
	2	12А III,	l=2650	9	2,35	
С18-45.26-25	1	Ф25А III,	l=4450	14	17,09	260,41
	2	12А III,	l=2650	9	2,35	

Арматура класса А-III по ГОСТ 57[illegible]-82

Разраб.	Шишкина		3.900.1-10.4-2-10
Чертил.	Антюфеева		
Провер.	Габбасова		
Н.контр.	Черномаз		

Стадия	Лист	Листов
Р		1

Сетка С18-

ЦНИИПРОМЗДАНИЙ

072-03

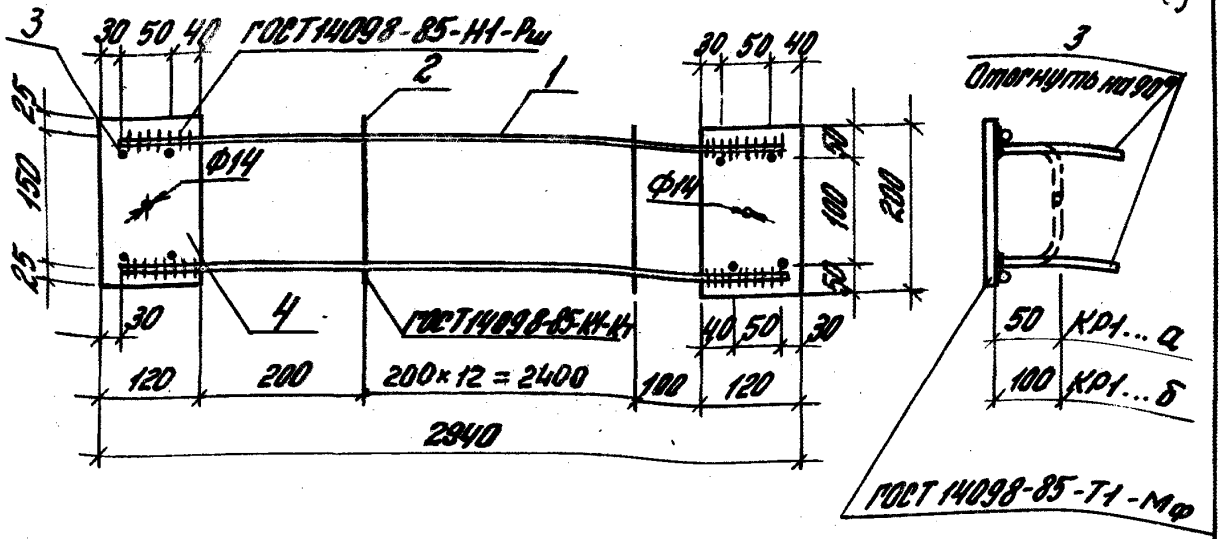

Марка	Поз.	Наименование	Кол.	Масса ед., кг	Масса каркаса, кг
КР1 - 10а КР1 - 10б	1	Ф10А III, ℓ=2880	2	1,78	6,85
	2	5Вр I, ℓ=200	13	0,03	
	3	8А III, ℓ=210	8	0,08	
	4	Лист 120×6, ℓ=200	2	1,13	
КР1 - 12а КР1 - 12б	1	Ф12А III, ℓ=2880	2	2,56	8,41
	Поз.	2,3,4 по КР1 - 10а			
КР1 - 14а КР1 - 14б	1	Ф14А III, ℓ=2880	2	3,48	10,25
	Поз.	2,3,4 по КР1 - 10а			
КР1 - 16а КР1 - 16б	1	Ф16А III, ℓ=2880	2	4,55	12,39
	Поз.	2,3,4 по КР1 - 10а			
КР1 - 18а КР1 - 18б	1	Ф18А III; ℓ=2880	2	5,75	14,79
	Поз.	2,3,4 по КР1 - 10а			

1. Арматура: класса А-III по ГОСТ5781-82
класса Вр-I по ГОСТ6727-80
2. Лист по ГОСТ19903-74* С235 ГОСТ 27772-88

Разраб.	Сосова	Сосова	3.900.1-10.4-2-11
Чертил	Антофеева	Антофеева	
Провер.	Габбасова	Габбасова	
Н.контр.	Черномаз	[signature]	

Каркас КР1-

Стадия	Лист	Листов
Р		1

ЦНИИПРОМЗДАНИЙ

Инв.№подл. | Подпись и дата | Взам.инв.№

25072-03 20

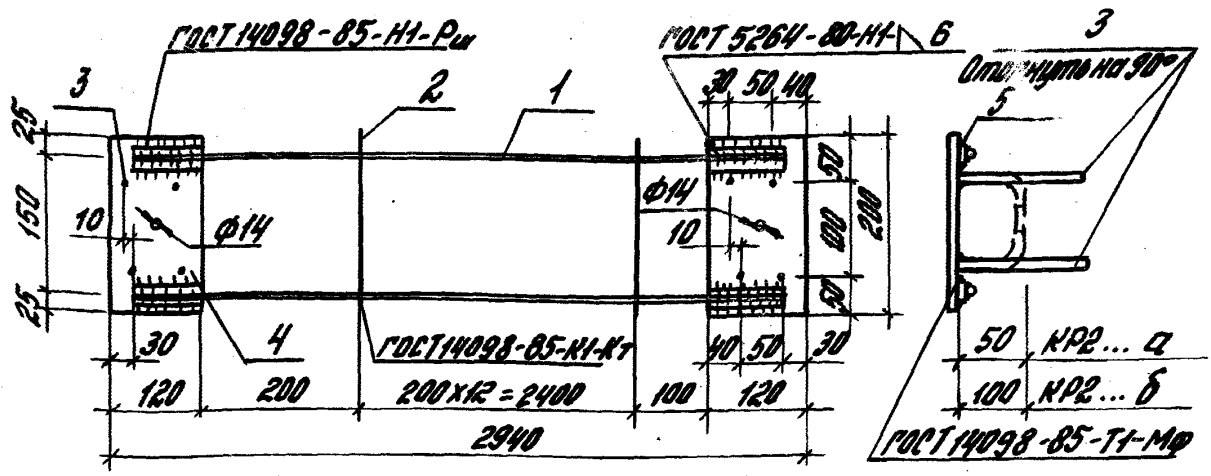

Марка	Поз.	Наименование	Кол.	Масса ед., кг	Масса каркаса, кг
КР2-10а КР2-10б	1	Ф10А III, ℓ=2880	2	1,78	8,21
	2	5ВрI, ℓ=200	13	0,03	
	3	8А III, ℓ=210	8	0,08	
	4	Лист 120×6, ℓ=200	2	1,13	
	5	Лист 30×16, ℓ=90	4	0,34	
КР2-12а КР2-12б	1	Ф12А III, ℓ=2880	2	2,55	9,77
	Поз.	2...5 по КР2-10а			
КР2-14а КР2-14б	1	Ф14А III, ℓ=2880	2	3,19	11,61
	Поз.	2...5 по КР2-10а			
КР2-16а КР2-16б	1	Ф16А III, ℓ=2880	2	4,75	13,75
	Поз.	2...5 по КР2-10а			
КР2-18а КР2-18б	1	Ф18А III, ℓ=2880	2	5,75	16,15
	Поз.	2...5 по КР2-10а			

1. Арматура: класса А-III по ГОСТ 5781-82
   класса Вр-I по ГОСТ 6727-80
2. Лист по ГОСТ 19903-74* С235 ГОСТ 27772-88

Разраб.	Сосова	
Чертил	Антюфеева	
Провер.	Габбасова	
Н. контр.	Черномаз	

3.900.1-10.4-2-12

Каркас КР2-

Стадия	Лист	Листов
Р		1

ЦНИИПРОМЗДАНИЙ

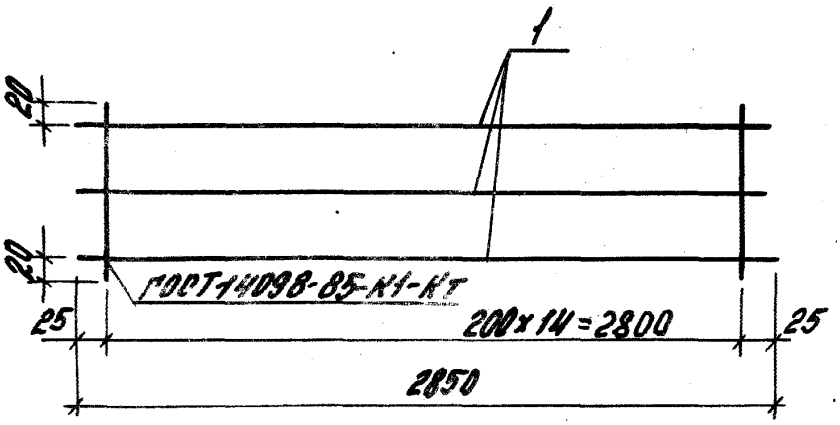

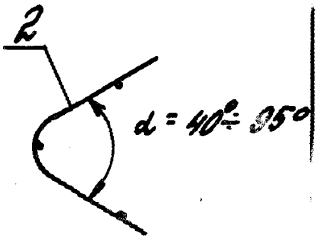

Марка	Поз.	Наименование	Кол.	Масса ед., кг.	Масса каркаса кг
КР5-1,5	1	Ф5ВрI, l=2850	3	0,41	1,6[illegible]
	2	5ВрI, l=190	15	0,03	
КР5-2	1	Ф5ВрI, l=2850	3	0,41	1,[illegible]
	2	5ВрI, l=240	15	0,03	
КР5-2,5	1	Ф5ВрI, l=2850	3	0,41	1,8[illegible]
	2	5ВрI, l=290	15	0,04	
КР5-3,5	1	Ф5ВрI, l=2850	3	0,41	2,[illegible]
	2	5ВрI, l=390	15	0,05	
КР5-4,5	1	Ф5ВрI, l=2850	3	0,41	2,[illegible]
	2	5ВрI, l=490	15	0,07	
КР5-5,5	1	Ф5ВрI, l=2850	3	0,41	2,[illegible]
	2	5ВрI, l=590	15	0,08	

Арматура класса Вр-I по ГОСТ6727-80

Разраб.	Сосова		
Чертил.	Антюдеева		
Провер.	Габбасова		
Н.контр.	Черномаз		

3.900.1-10.4-2-13

Каркас КР5-

Стадия	Лист	Л.
Р		

ЦНИИПРОМЗДАН

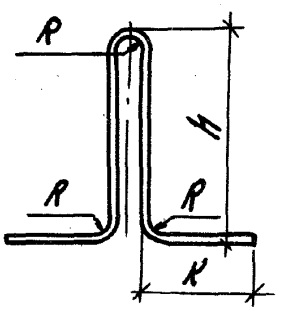

Марка	Поз.	Наименование	Кол.	Масса, кг
МН1-10		Ф10 Ас II, ℓ=900	1	0,56
МН1-12		Ф12 Ас II, ℓ=1000	1	0,89
МН1-14а, МН1-14б		Ф14 Ас II, ℓ=1100	1	1,33
МН1-16а, МН1-16б		Ф16 Ас II, ℓ=1200	1	1,89
МН1-18а, МН1-18б		Ф18 Ас II, ℓ=1400	1	2,80
МН1-20а, МН1-20б		Ф20 Ас II, ℓ=1500	1	3,70
МН1-22а, МН1-22б		Ф22 Ас II, ℓ=1600	1	4,77

Марка	h, мм	R, мм	K, мм	Марка	h, мм	R, мм	K, мм
МН1-10	200	30	260				
МН1-12	200	30	310				
МН1-14а	210	30	350	МН1-14б	240	30	320
МН1-16а	230	30	390	МН1-16б	280	30	340
МН1-18а	230	40	490	МН1-18б	300	40	420
МН1-20а	260	40	510	МН1-20б	360	40	410
МН1-22а	290	40	530	МН1-22б	380	40	440

Арматура класса Ас-II по ГОСТ 5781-82

gost.e-ecolog.ru

Провер.	Габбасова		
Н. контр.	Чернолоз		

3.900.1-10.4-2-14

Изделие закладное МН1-

Стадия	Лист	Листов
Р		1

ЦНИИПромзданий