ТИПОВЫЕ СТРОИТЕЛЬНЫЕ КОНСТРУКЦИИ, ИЗДЕЛИЯ И УЗЛЫ

СЕРИЯ 3.900.1-10

КОНСТРУКЦИИ ЖЕЛЕЗОБЕТОННЫЕ ПРЯМОУГОЛЬНЫХ ЕМКОСТНЫХ СООРУЖЕНИЙ ДЛЯ ВОДОСНАБЖЕНИЯ И КАНАЛИЗАЦИИ

ВЫПУСК 2-8

ПАНЕЛИ СТЕНОВЫЕ БАЛОЧНЫЕ С ОПОРНОЙ ПЯТОЙ С КЛИНОВИДНЫМ СТЫКОМ. АРМАТУРНЫЕ ИЗДЕЛИЯ. РАБОЧИЕ ЧЕРТЕЖИ

Разработаны институтом Союзводоканалниипроект Харьковский Водоканалпроект

Гл. инж. инст. Г.А. Бондаренко
Нач. отдела В.Е. Шейко
Гл. инж. проекта Т.П. Мазалова

ЦНИИпромзданий

Зам. директора В.В. Гранев
Нач. отдела В.Т. Ильин
Гл. инж. проекта А.П. Черномаз

с участием НИИЖБа

Дир. института Р.Л. Серых
И.О. зав. лаб. Ф.А. Иссерс
Ст. науч. сотр. С.И. Докудовский

Утверждены главным управлением организации проектирования Госстроя СССР письмо от 29.03.90 № 5/5-289

Введены в действие 01.10.90 институтом Харьковский Водоканалпроект приказ от 22.03.90 г. №27

© ЦИТП Госстроя СССР, 1990

gost.e-ecolog.ru

Обозначение документа	Наименование	Стр.
3.900.1-10.2-8 -ПЗ	Пояснительная записка	3
-01.00	Изделие закладное МН1... МН14, МН44... МН50	5
-02.00	Изделие закладное МН15... МН22а	9
-03.00	Изделие закладное МН37... МН43	12
-04.00	Изделие закладное МН51, МН52	14
-00.01	Каркас КР1... КР3	16
-00.02	Каркас КР4... КР20, чётные номера	17
-00.03	Каркас КР5... КР41, нечётные номера	19
-00.04	Каркас КР22, КР24, КР55, КР57	24
-00.05	Каркас КР30... КР34, чётные номера, КР43... КР47, нечётные номера	25
-00.06	Каркас КР48... КР54	26
-00.07	Сетка С1... С49, С87, С89, нечетные номера	27
-00.08	Сетка С2... С40, чётные номера	33
-00.09	Сетка С51... С77, нечётные номера	37
-00.10	Сетка С52... С74, чётные номера	39
-00.11	Сетка С81... С85, нечётные номера	41
-00.12	Сетка С82.... С86, чётные номера	42
-00.13	Сетка С88... С90а	43
-00.14	Сетка С91... С97, нечётные номера	44
-00.15	Сетка С101... С110	45
-00.16	Сетка С111... С117	47
-00.17	Сетка С121... С128, С130... С137	48
-00.18	Сетка С141... С147	50
-00.19	Сетка С151.. С154	51
-00.20	Сетка С161, С162	52
-00.21	Сетка С171... С174	53
-00.22	Изделие закладное МН23... МН35	54

Инв. № подл. | Подпись и дата | Взам. инв. №

Разраб.	Остапченко	
Пров.	Лыгин	
Зав. гр.	Тазалова	
Гл. спец.	Власенко	
Н. контр.	Сокальская	
Нач. отд.	Шейко	

3.900.1-10.2-8

Содержание

Стадия	Лист	Листов
Р		1

Госстрой СССР Союзводоканалниипроект Харьковский Водоканалпроект

Копировал А4-1- 24399-02 3 Формат А4

1. Настоящий выпуск содержит рабочие чертежи арматурных и закладных изделий и монтажных петель стеновых панелей балочного типа, предназначенных для применения в прямоугольных емкостных сооружениях. Выпуск разработан взамен выпуска 13, части 2 серии 3.900-3.

2. Плоские сварные сетки приняты применительно к ГОСТ 23279-85, из стержневой арматуры класса А-III с поперечной арматурой класса А-I по ГОСТ 5781-82.

3. Арматурные сетки панели приняты шириной 2650, 2750 и 2850 мм.

4. Изготовление сеток с рабочей арматурой диаметром до 8 мм включительно предусмотрено на многоэлектродных сварочных машинах.

Изготовление сеток с рабочей арматурой диаметром 10 мм и более предусмотрено на многоточечных контактно-сварочных машинах типа МТМ-32.

Разраб.	Остапченко		3.900.1-10.2-8 -ПЗ		
Пров.	Лыгин				
Зав.гр.	Мазолова		Пояснительная записка	Стадия	Лист	Листов
Гл.спец.	Власенко			Р	1	2
Н.контр.	Сокольская			Госстрой СССР Союзводоканалниипроект Харьковский Водоканалпроект		
Нач.отд.	Шейко					

Инв.№ подл. | Подпись и дата | Взам.инв.№

5. Шаг рабочих стержней 200 мм, монтажных — 400 и 600 мм. Добавочные рабочие стержни с привязкой, отличающейся от 200 мм, и анкерующие привариваются на одноточечных машинах или сварочными клещами. Укороченные стержни могут быть введены в состав основной сетки с шагом продольных стержней 100 и 200 мм.

6. Арматурные сетки пяты приняты шириной 2850 мм. Рабочая арматура класса А-III, распределительная — А-I по ГОСТ 5781-82.

Шаг рабочих стержней 200 мм, распределительных 100 и 200 мм.

7. Для возможности изготовления сеток на машинах типа АТМС-14х75-7-1 допускается шаг поперечных стержней 300 мм при диаметре 4 мм класса Вр-I, кроме анкерующих.

8. К сварным каркасам, изготовленным на многоточечных машинах, привариваются закладные изделия.

9. Буквенные индексы обозначают конструктивные особенности изделий.

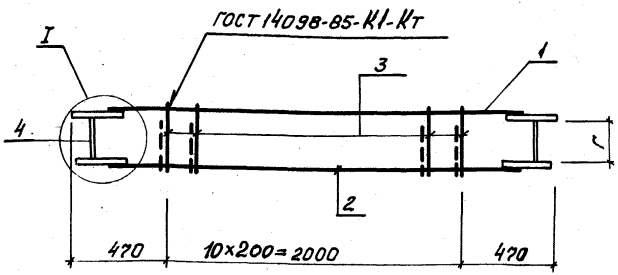

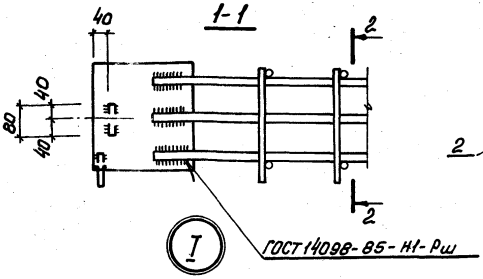

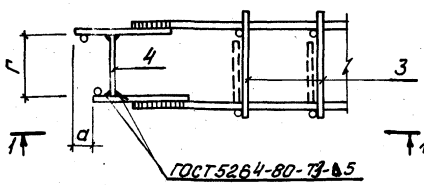

Спецификацию см. листы 2...5

Разраб.	Новгородцев		3.900.1-10,2-8 – 01.00		
Провер.	Лыгин				
Зав. гр.	Мазалова				
Гл. спец.	Власенко		Изделие закладное МН1... МН14, МН44... МН50	Стадия: Р	Лист: 1	Листов: 4
Н. контр.	Сокольская					
Нач. отд.	Шейко			Госстрой СССР Союзводоканалниипроект Харьковский Водоканалпроект		

Инв. № подл. | Подп. и дата | Взам. инв. №

Копировал

24399-02 6 Формат А4

Поз.	Наименование	кол. на изделие закладное МН													Обозначение документа
		1	2	3	4	5	6	7	8	9	10	11	12	13	14	
1	Каркас кр 4	1	1													3.900.1-10.2-800.02
	кр 6			1	1	1	1	1	1							
	кр 8									1	1					
	кр10											1	1	1	1	
2	кр5	1														.-00.03
	кр7		1													
	кр9			1												
	кр11				1											
	кр13					1										
	кр15						1									
	кр17							1								
	кр19								1							
	кр21									1		1				
	кр23										1					
	кр25												1			
	кр27													1		
	кр29														1	

Продолжение спецификации
см. листы 3,4

Инв.№ подл.	Подпись и дата	Взам.инв.№

Поз	Наименование		Кол. на изделие закладное МН														Обозначение документа
			1	2	3	4	5	6	7	8	9	10	11	12	13	14	
3	ф5 Вр I, ℓ=230;	0,03 кг	22	22	22	22											без черт.
	ф6 А-III, ℓ=320;	0,07 кг					22	22		22				22			без черт.
	ℓ=330;	0,07 кг							22		22	22	22				без черт.
	ф8 А-III, ℓ=340;	0,13 кг													22	22	без черт.
4	-6×80, ℓ=144;	0,54 кг	2	2													без черт.
	-8×80 ℓ=235;	1,19 кг							2								без черт.
	ℓ=144;	0,72 кг			2	2											без черт.
	ℓ=238;	1,19 кг					2										без черт.
	ℓ=237;	1,19 кг						2		2	2						без черт.
	ℓ=229;	1,15 кг										2					без черт.
	ℓ=224;	1,12 кг													2	2	без черт.
	ℓ=231;	1,16 кг											2	2			без черт.
	Размер в мм,	Г	144	144	144	144	238	237	235	237	237	229	231	231	224	224	
		а	60	60	45	45	70	70	70	70	50	50	50	50	50	50	
	Масса изделия,	кг	27.0	33.5	42.8	45.9	44.7	47.5	54.4	58.8	51.9	59.4	55.0	59.5	70.0	72.2	

1. Технические условия см. 3.900.1-10.2-10
2. Арматура: класса А-III по ГОСТ 5781-82*, класса Вр I по ГОСТ 6727-80*
   полоса по ГОСТ 103-76*

24399-02 8

Поз.	Наименование	Кол. на изделие закладное мн							Обозначение документа
		Ч4	Ч5	Ч6	Ч7	Ч8	Ч9	50	
1.	Каркас КР12	1	1						3900.1-10.2-8-00.02
	КР14						1	1	
	КР18			1	1				
	КР20					1			
2	КР31	1							-00.03
	КР33		1				1		
	КР37			1					
	КР39				1				
	КР41					1			
	КР35							1	
3	ФбАIII, ℓ=320; 0,07кг			22	22	22			без черт.
	ℓ=330; 0,07 кг	22							без черт.
	ФвАIII, ℓ=340; 0,13 кг		22				22	22	без черт.
Ч	-8х80, ℓ=221; 1,11 кг		2						без черт.
	ℓ=211; 1,06кг						2	2	без черт.
	ℓ=225; 1,13кг	2							без черт.
	ℓ=231; 1,16кг					2			без черт.
	ℓ=238; 1,25кг			2	2				без черт.
	Размер В мм, Г	225	221	238	238	231	211	211	
	а	40	40	70	70	50	50	40	
	Масса изделия, кг	63,1	68,2	20,7	23,5	27,1	70,4	69,1	

1. Технические условия см. 3.900.1-10. 2-10
2. Арматура: класса А-III по ГОСТ 5781-82*, класса Вр-I по ГОСТ 6727-80*,
полоса по ГОСТ 103-76*;

Инв. № подл. | Подпись и дата | Взам. инв. №

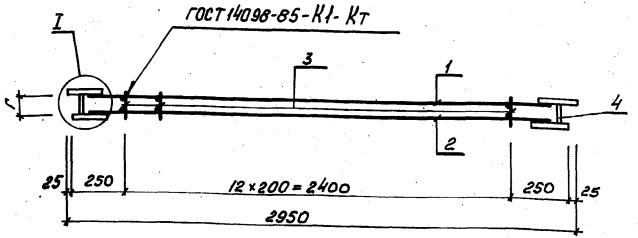

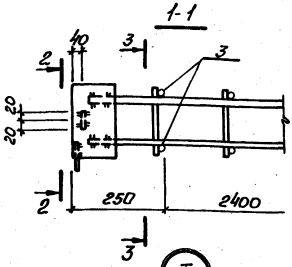

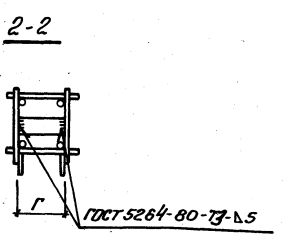



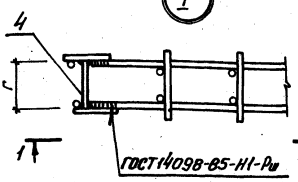

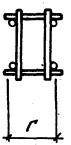

Спецификацию см. листы 2,3

Разраб.	Новгородцева		3.900.1-10.2-8 -02.00		
Провер.	Лыгин				
Зав. гр.	Мазалова				
Гл. спец.	Власенко		Изделие закладное МН 15... МН 22 а	Стадия	Лист	Листов
Н. контр.	Сокольская			Р	1	3
Нач. отд.	Шейко			Госстрой СССР Союзводоканалпроект Харьковский Водоканалпроект		

Копировал

24399-02 10 Формат А4

Поз.	Наименование	Кол. на изделие закладное МН													Обозначение документа
		15	16	17	18	19	20	21	22	22°					
1.	Каркас кр 30	1													3.900.1-102-8-00.05
	кр 32		1	1	1										
	кр 34					1	1	1	1	1					
2	кр 43	1													
	кр 45		1	1	1										
	кр 47					1	1	1	1	1					
3	ф58 pI, ℓ=115; 0,02 кг	26													без черт.
	ℓ=140; 0,02 кг		26												без черт.
	ℓ=120; 0,02 кг			26				26							без черт.
	ℓ=145; 0,02 кг				26	26			26						без черт.
	ℓ=160; 0,02 кг						26								без черт.
	ℓ=170; 0,02 кг									26					без черт.

Продолжение спецификации см. лист 3

Инв. № подл.	Подпись и дата	Взам. инв. №

Поз.	Наименование	Кол. на изделие закладное МН														Обозначение документа
		15	16	17	18	19	20	21	22	22°						
4	-5×40, ℓ=83; 0,13 кг	2														без черт.
	ℓ=90; 0,14 кг			2				2								без черт.
	ℓ=104; 0,16 кг		2													без черт.
	ℓ=108; 0,17 кг					2										без черт.
	ℓ=114; 0,18 кг				2				2							без черт.
	ℓ=132; 0,21 кг						2									без черт.
	ℓ=136; 0,21 кг									2						без черт.
	Размер в мм, Г	83	110	90	114	108	132	90	114	136						
	Масса изделия, кг	11,54	15,3	15,9	15,4	19,6	19,7	19,6	19,7	19,7						

1. Технические условия см. 3.900.1-10.2-10
2. Арматура: класса Вр-I по ГОСТ 6727-80*
   полоса по ГОСТ 103-76*

24399-02 12

МН37... МН41

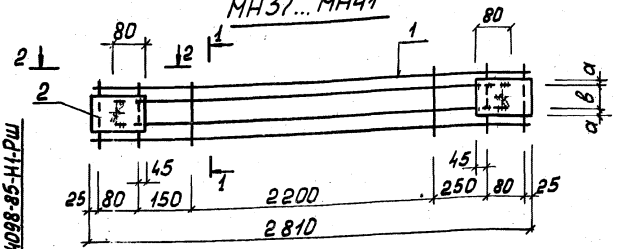

МН42, МН43

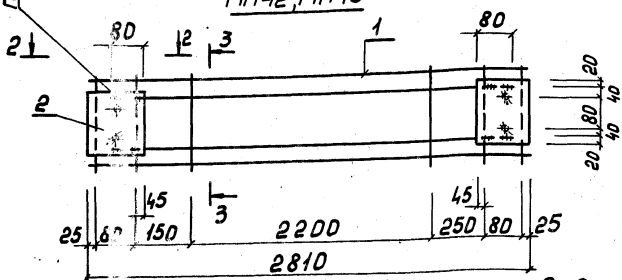

1-1

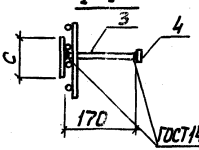

3-3

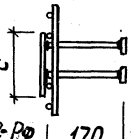

2-2

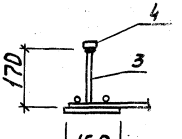

Спецификацию см. лист 2

Разроб.	Новгородцева		3.900.1-10.2-8-03.00		
Провер.	Лыгин				
Зав. гр.	Назалова				
Гл.спец.	Власенко		Изделие закладное МН37... МН43	Стадия	Лист	Листов
Н. контр.	Сокольская			Р	1	2
Начальн.	Шейко			Госстрой СССР Союзводоканалпроект Харьковский Водоканалпроект		

Инв.№ подл. | Подпись и дата | Взам. инв.№

Поз	Наименование	Кол. на изделие закладное МН							Обозначение документа
		37	38	39	40	41	42	43	
1	Каркас Кр 48	1							3.900.1-10.2800.06
	Кр 49		1						
	Кр 50			1					
	Кр 51				1				
	Кр 52					1			
	Кр 53						1		
	Кр 54							1	
2	-6х150, ℓ=100; 0,71кг	2	2	2					без черт.
	ℓ=150; 1,06кг				2	2			без черт.
	ℓ=200; 1,41кг						2	2	без черт.
3	ФВАIII, ℓ=170; 0,11кг	2	2	2	2	2	4	4	без черт.
4	-5х40, ℓ=40; 0,06кг	2	2	2	2	2	4	4	без черт.
	Размер в мм, а	15	15	15	20	20			
	в	70	70	70	110	110			
	с	100	100	100	150	150	200	200	
	Масса изделия, кг	6,8	6,8	8,2	9,1	9,1	12,4	12,4	

24399-02 14

1. Технические условия см. 3.900.1-10.2-10
2. Арматура: класса А-III по ГОСТ 5781-82*, полоса по ГОСТ 103-76*

3.900.1-10.2-8 -03.00

Лист 2

13

Формат А4

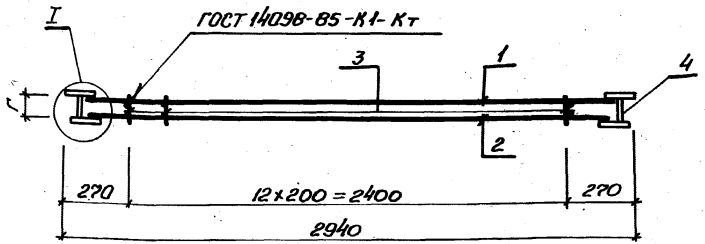

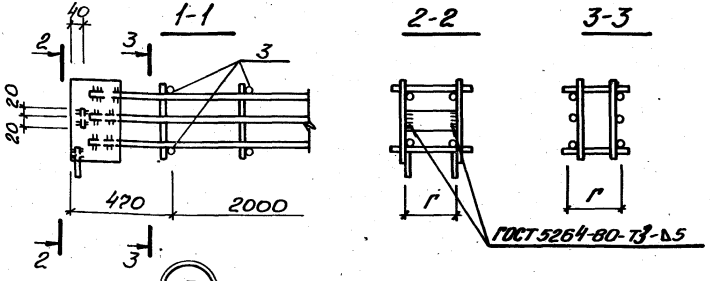

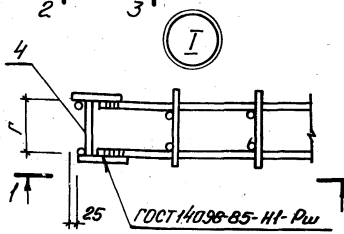

Спецификацию см. лист 2

Разраб.	Новгородцева		3.900.1-10.2-8 −04.00		
Пров.	Лыгин				
Зав. гр.	Мазалова		Изделие закладное МН 51, МН 52	Стадия	Лист	Листов
Гл. спец.	Власенко			Р	1	2
Н. контр.	Сокольская			Госстрой СССР Самзападоканализпроект Харьковский водоканалпроект		
Нач. отд.	Шейко					

Инв. № подл. | Подп. и дата | Взам. инв. №

Копировал

24399-02 15 Формат А4

Поз	Наименование	Кол. на издел. Закладн. МН						Обозначение документа
		51	52					
1	Каркас Кр 22	1						3.900.1-10.2-8-04.00
	Кр 24		1					
2	Кр 55	1						
	Кр 57		1					
3	ф6 AIII, ℓ=85; 0,02 кг	26	26					Без черт.
4	-8×80, ℓ=58; 0,29 кг	2						Без черт.
	ℓ=48; 0,24 кг		2					Без черт.
	Размеры в мм, Г	58	48					
	Масса изделия, кг	18,8	21,1					

1. Технические условия см. 3.900.1-10.2-10.
2. Арматура: класса A-III по ГОСТ 5781-82*.

Инв. N подл. | Подпись и дата | Взамен инв.

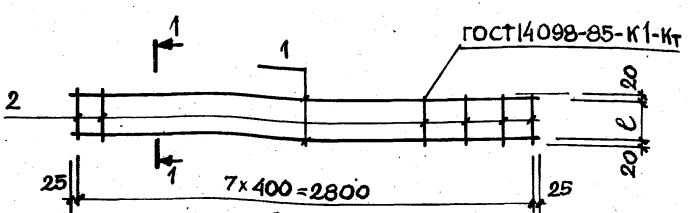

1-1

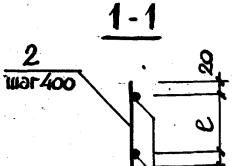

Поз	Наименование	Кол. на каркас КР						Примечание
		1	1а	2	3			
1	ф5 Вр I, ℓ=2850; 0,41 кг	2	2	2	2			
2	ф5 Вр I, ℓ=115; 0,01 кг	8						
	ℓ=150; 0,02 кг		8					
	ℓ=205; 0,03 кг			8				
	ℓ=270; 0,04 кг				8			
	Размер в мм; ℓ	75	110	165	230			
	Масса каркаса, кг	0,9	1,0	1,0	1,1			

1. Технические условия см. 3.900.1-10.2-10.
2. Арматура: класса Вр-I по ГОСТ 6727-80*.

Разраб.	Новгородцева	
Пров.	Лыгин	
Зав. гр.	Мазалова	
Гл. спец.	Власенко	
Н. контр	Сокольская	
Нач. отд.	Щелко	

3.900.1-10.2-8-00.01

Каркас
кр 1... кр 3, кр 1а

Стадия	Лист	Листов
Р		1

Госстрой СССР
Союзводоканалниипроект
Харьковский
Водоканалпроект

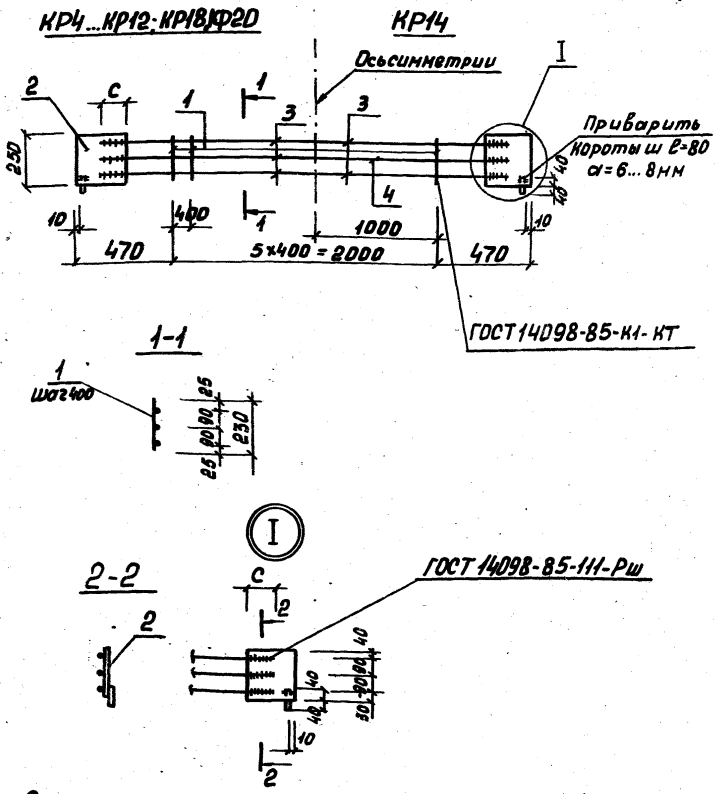

Спецификацию см. лист 2

Разраб.	Новгородцева			3.900.1-10.2-8-00.02			
Пров.	Лыгин						
Зав.гл.	Мазалова						
Гл.спец.	Власенко			Каркас	Стадия	Лист	Листов
Н.конт.	Сокольская			КР4...КР20, четные номера	Р	1	2
Нач.отд.	Шейко				Госстрой СССР Союзводоканалниипроект Харьковский Водоканалпроект		

24399-02 18

Поз.	Наименование	кол. на каркас КР 4	6	8	10	12	14	18	20	Примечание
1	ф5 Вр I, ℓ:230; 0.03кг	6						6	6	
	ф6А I, ℓ:230; 0.05кг		6							
	ф8А I, ℓ:230; 0.09кг			6	6					
	ф10А I, ℓ:230; 0,14кг					6	6			
2	-8х250, ℓ:300; 4,7кг		2	2	2	2	2			
	-6х250, ℓ:250; 2,95кг	2						2	2	
3	ф12 А III, ℓ:2590; 2,30кг	3								
	ф16А III, ℓ:2530; 3,99кг		3							
	ф18 А III, ℓ:2530; 5.29кг			3						
	ф20 А III, ℓ:2570; 6,35кг				3					
	ф22А III, ℓ:2570; 7,66кг					3				
	ℓ:2580; 7,69кг						2			
	ф8А III, ℓ:2550; 1.01кг							3		
	ф10А III, ℓ:2550; 1,57кг								3	
4	ф25А III, ℓ:2580; 9,93кг						1			
	Размер в мм, С	75	95	95	115	115	120	55	55	
	Масса каркаса, кг	12,9	21,7	25,8	28,9	33,2	35,4	9,1	10,8	

1. Технические условия см. 3.900.1-10.2-10
2. Арматура: классов А-I и А-III по ГОСТ 5781-82*,
Вр-I по ГОСТ 6727-80*,
полоса по ГОСТ 82-70*

Инв. № подл. | Подпись и дата | Взам. инв. №

Кр5...Кр25; Кр31...Кр41

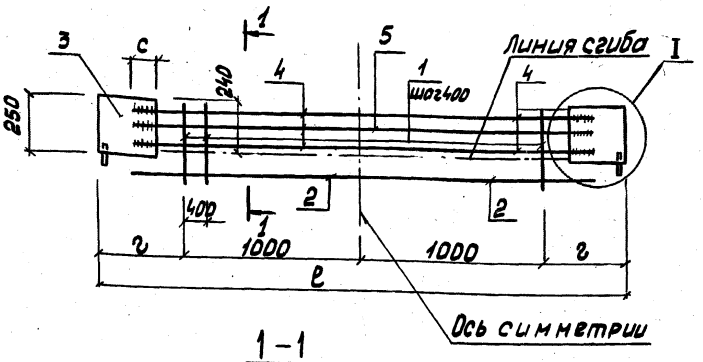

Кр27, Кр29, Кр35

Ось симметрии

1-1

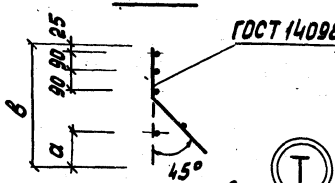

2-2



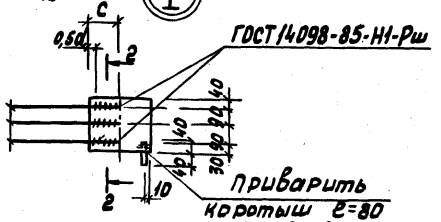

Спецификацию см. листы 2...5

Разраб.	Новгородцева		3.900.1-10 2-8-00.03	
Пров.	Лыгин			
Зав. гр.	Наролова			
Гл. спец.	Власенко		Каркас Кр5...Кр41, нечетные номера	Стадия: Р; Лист: 1; Листов: 5
Контр.	Сокольская			Госстрой СССР Союзводоканалпроект Жарковский Водоканалпроект
Нач. отд.	Шейко			

24399-02 20

Инв. № подл. | Подпись и дата | Взам. инв. №

Инв.№подл.	Подпись и дата	Взам.инв.№

Поз.	Наименование	Кол. на каркас Кр													Примечание
		5	7	9	11	13	15	17	19	21	23				
1	ф6AI, ℓ=520; 0,12кг				6										
	ℓ=665; 0,15кг					6	6			6					
	ф8AI, ℓ=665; 0,26кг							6	6		6				
	ф5врI, ℓ=520; 0,07кг	6	6	6											
2	ℓ=2350; 0,34кг					1									
	ℓ=2370; 0,34кг		1												
	ℓ=2390; 0,34кг						1								
	ℓ=2410; 0,35кг			1											
	ℓ=2430; 0,35кг							1	1	1					
	ℓ=2450; 0,35кг				1										
	ℓ=2470; 0,36кг	1													
	ℓ=2480; 0,36кг										1				
3	6×250, ℓ=250; 2,9кг	2													
	-8×250, ℓ=300; 4,71кг		2	2	2	2	2	2	2	2	2				

Продолжение спецификации см. листы 3...5

Поз.	Наименование		Кол. на каркас Кр										Примечание
			5	7	9	11	13	15	17	19	21	23	
4	ф12 А III, ℓ=2470;	2,19кг	3										
	ф14 А III, ℓ=2350;	2,84кг					3						
	ℓ=2370;	2,87кг		3									
	ℓ=2400;	2,92кг			3								
	ф16 А III, ℓ=2390;	3,78кг						3					
	ℓ=2430;	3,84кг									3		
	ℓ=2440;	3,87кг				3							
	ф20 А III, ℓ=2430;	6,0кг							3				
	ℓ=2470;	6,13кг										3	
	ф22 А III, ℓ=2430;	7,24кг								3			
	Размер в мм,	a	195	195	195	180	210	210	210	210	210	210	
		в	520	520	520	520	665	665	665	665	665	665	
		c	75	75	75	95	75	95	115	115	95	115	
		ℓ	2820	2820	2850	2850	2800	2800	2800	2800	2840	2840	
		г	410	410	430	430	400	400	400	400	420	425	
	Масса каркаса,	кг	13,2	18,8	18,9	21,1	18,2	209	28,3	32,1	21,2	28,7	

24399-02 22

3.900.1-10.2-8 -00.03

Лист 3

Формат А4

Инв.№ подл.	Подпись и дата	Взам.инв.№

Поз.	Наименование	Кол. на каркас Кр													Примечание
		25	27	29	31	33	35	37	39	41					
1	ф6 AI, l=685; 0,15 кг				6										
	ф8 AI, l=665; 0,26 кг	6													
	l=675; 0,27 кг		6	6											
	l=685; 0,27 кг					6	6								
	ф5 Вр I, l=665; 0,10 кг							6	6						
	l=675; 0,10 кг									6					
2	l=2410; 0,35 кг							1	1						
	l=2440; 0,35 кг	1													
	l=2450; 0,35 кг				1										
	l=2490; 0,36 кг		1	1		1									
	l=2500; 0,36 кг									1					
	l=2510; 0,36 кг						1								
3	-6х250, l=250; 2,95 кг							2	2	2					
	-8х250, l=300; 4,71 кг	2	2	2	2	2	2								

Продолжение спецификации см. лист 5

Инв.№ подл.	Подпись и дата	Взам. инв.№

Поз.	Наименование		Кол. на каркас Кр												Примечание
			25	27	29	31	33	35	37	39	41				
4	ф8 А III,	ℓ=2410; 0,95кг							3						
	ф10 А III,	ℓ=2410; 1,49кг								3					
	ф12 А III,	ℓ=2490; 2,2кг									3				
	ф18 А III,	ℓ=2430; 5,09кг	3												
		ℓ=2450; 5,12кг				3									
	ф20 А III,	ℓ=2490; 6,15кг					3								
	ф22 А III,	ℓ=2480; 7,42кг		2	1										
		ℓ=2500; 7,48кг						2							
5	ф25 А III,	ℓ=2480; 9,59кг		1	2										
		ℓ=2510; 9,66кг						1							
	Размер в мм,	а	210	220	220	230	230	230	210	210	220				
		в	665	675	675	685	685	685	685	665	675				
		с	95	120	120	95	115	120	55	55	75				
		ℓ	2840	2840	2840	2860	2860	2860	2800	2840	2840				
		г	420	420	420	430	430	430	400	400	420				
	Масса каркаса, кг		25,6	36,0	38,2	25,0	30,0	28,7	9,7	11,3	13,4				

1. Технические условия см. 3.900.1-10.2-10.
2. Арматура: класса А-I и А-III по ГОСТ 5781-82*
   класса Вр-I по ГОСТ 6727-80*
   полоса по ГОСТ 103-76*

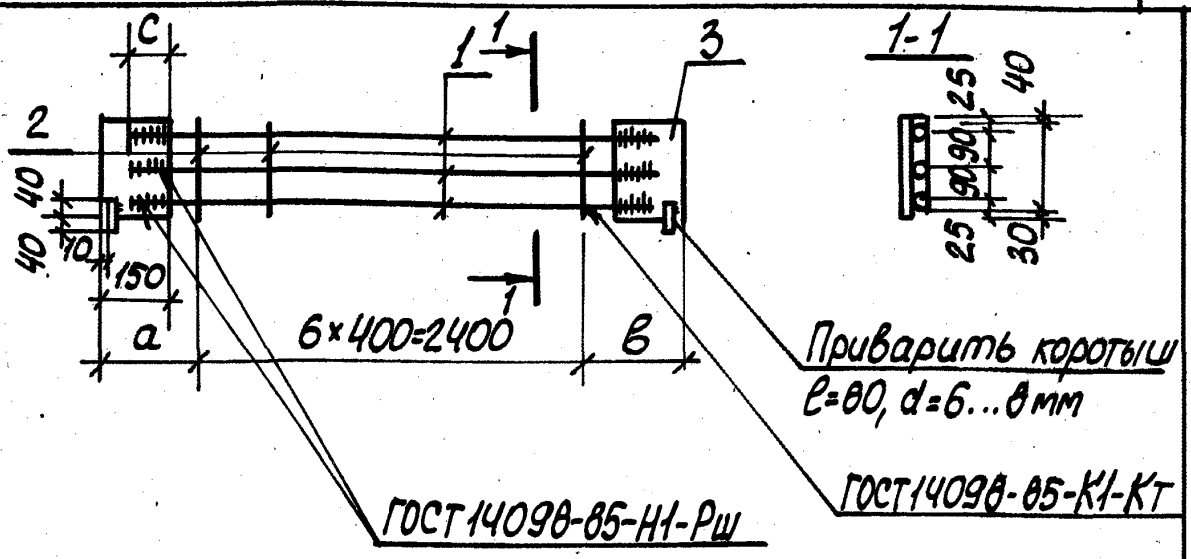

Поз.	Наименование	Кол. на каркас КР						Примечание
		22	24	55	57			
1	ф10А-III, ℓ=2700; 1,67кг			3				
	ℓ=2750; 1,70кг	3						
	ф12А-III, ℓ=2750;		3					
	ℓ=2740; 2,44кг				3			
2	ф5Вр-I, ℓ=230; 0,03кг	7	7	7	7			
3	-6×150, ℓ=250; 1,76кг	2	2	2	2			
	Размер в мм, а	270	270	250	250			
	в	270	270	245	245			
	с	55	55	55	75			
	Масса каркаса, кг	9,1		8,7	11,1			

1. Технические условия см. 3.900.1-10.2-10
2. Арматура: классов А-I и А-III по ГОСТ 5781-82*.

Разраб.	Остапченко		3.900.1-102-8 -00.04
Пров.	Лыгин		
Зав.гр.	Мазалова		Каркас КР22, КР24, КР55, КР57
Гл.спец.	Власенко		Стадия: Р; Лист: ; Листов: 1
Н.контр.	Сокольская		Госстрой СССР Союзводоканалпроект Харьковский Водоканалпроект
Нач.отд.	Шейко		

Инв.№подл. | Подп. и дата | Взам.инв.№

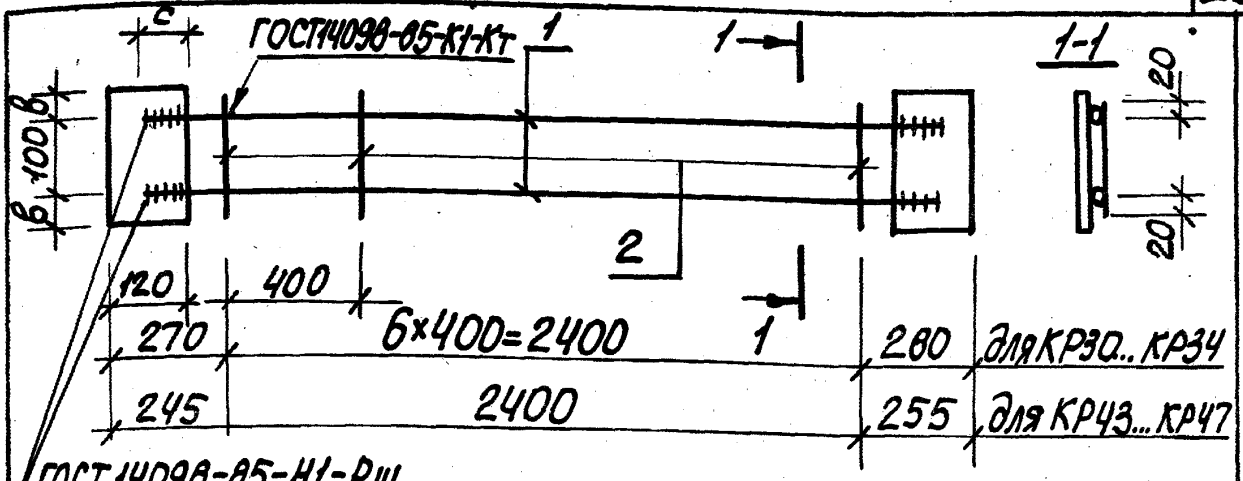

Поз.	Наименование	Кол. на каркас КР						Примечание
		30	32	34	43	45	47	
1	ф10АIII, l=2820; 1,73кг	2						
	l=2770; 1,70кг				2			
	ф12АIII, l=2860; 2,53кг		2					
	l=2810; 2,50кг					2		
	ф14АIII, l=2860; 3,46кг			2				
	l=2810; 3,40кг						2	
2	ф5врI, l=140; 0,02кг	7	7		7	7		
	ф6АI, l=160; 0,03кг			7			7	
	-6×120; l=160; 0,90кг	2			2			
	l=180; 1.02кг		2			2		
	l=200; 1,13кг			2			2	
	Размер в мм, в	30	40	50	30	40	50	
	с	55	75	75	55	75	75	
	Масса каркаса, кг	5,4	7,2	9,4	5,3	7,2	9,3	

1. Технические условия см. 3.900.1-10.2-10.
2. Арматура: класса А-III по ГОСТ 5781-82,* класса Вр-I по ГОСТ 6727-80*
Полоса по ГОСТ 103-76*

Разраб.	Ост[illegible]чко	[signature]	
Пров.	[illegible]	[signature]	
Зав. гр.	М[illegible]ова	[signature]	
Гл. спец.	Власенко	[signature]	
Н. контр.	Соко[illegible]ская	[signature]	
Нач. отд.	Шейко	[signature]	

3.900.1-10.2-8 -00.05

Каркас
КР30... КР34, четные номера
КР43... КР47, нечетные номера

Стадия	Лист	Листов
Р		1

Госстрой СССР
Союзводоканалниипроект
Харьковский
Водоканалпроект

Инв. N=подл. | Подп. и дата | Взам. инв. N

24399-02 26

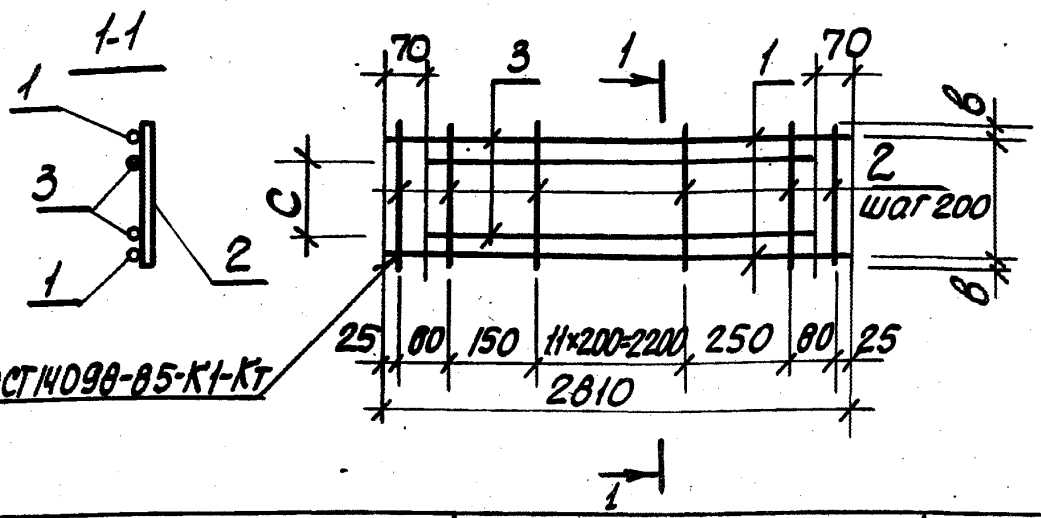

Поз.	Наименование	Кол. на каркас Кр							Примечание
		48	49	50	51	52	53	54	
1	ф5 Вр-I, ℓ=2840; 0,41кг	2	2	2	2	2	2	2	
2	ℓ=175; 0,03кг			16					
	ℓ=185; 0,03кг		16						
	ℓ=190; 0,03кг	16							
	ℓ=220; 0,03кг					16			
	ℓ=235; 0,03кг				16				
	ℓ=290; 0,04кг							16	
	ℓ=295; 0,04кг						16		
3	ф10А-III, ℓ=2670; 1,65кг	2	2	2					
	ф12А-III, ℓ=2670; 2,37кг				2	2			
	ф14А-III, ℓ=2670; 3,23кг						2	2	
	Размер в мм, а	140	135	125	185	170	235	230	
	в	25	25	25	25	25	30	30	
	с	70	70	70	110	110	160	160	
	Масса каркаса, кг	4,6	4,6	4,6	6,0	6,0	7,9	7,9	

1. Технические условия см. 3.900.1-10.2-10
2. Арматура: класса А-III по ГОСТ 5781-82*, класса Вр-I по ГОСТ 6727-80*

Разраб.	Остапченко	
Пров.	Лыгин	
Зав. гр.	Мазалова	
Гл. спец.	Власенко	
Н. контр.	Сокольская	
Нач. отд.	Шеско	

3.900.1-10.2-8 -00.06

Каркас КР48... КР54

Стадия	Лист	Листов
Р		1

Госстрой СССР Союзводоканалниипроект Харьковский Водоканалпроект

Инв. № подл. | Подп. и дата | Взам. инв. №

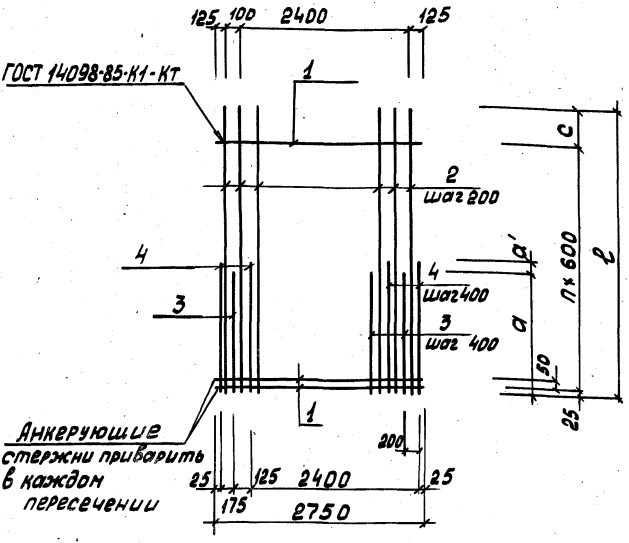

Спецификацию см. листы 2...6

Разраб	Новгородцева	3.900.1-10.2-8-00.07	
Пров.	Лыгин		
Зав. гр.	Назелова		
Гл. спец.	Власенко	Сетка С1...С49, С87, С89. нечетные номера	Стадия: Р; Лист: 1; Листов: 6
Н. контр.	Сокальская		Госстрой СССР Союзводоканалниипроект Харьковский водоканалпроект
Нач. отд.	Шейко		

Инв. № подл. | Подпись и дата | Взам. инв. №

Поз.	Наименование	Кол. на сетку С													Примечание
		1	3	5	7	9	11	13	15	17	19	21	23	87	
1	ф6 AI, ℓ=2750; 0,61 кг	5	5	6	6	6	7	7							
	ф8 AI, ℓ=2750; 1,09 кг								7	7	7	8	8	7	
2	ф6 A III, ℓ=2550; 0,57 кг	14	14												
	ф8 A III, ℓ=3150; 1,2 кг			14	14	14									
	ℓ=3750; 1,48 кг						14	14							
	ф10 A III, ℓ=3750; 2,30 кг								14		14				
	ℓ=4400; 2,70 кг											14	14		
	ф12 A III, ℓ=3750; 3,30 кг									14				14	
3	ф6 A III, ℓ=800; 0,18 кг	7	7												
	ℓ=900; 0,20 кг			7		7									
	ф8 A III, ℓ=900; 0,36 кг				7										
	ℓ=1100; 0,40 кг						7								
	ℓ=1300; 0,50 кг											7			
	ф10 A III, ℓ=1100; 0,68 кг										7				
	ф12 A III, ℓ=1100; 0,98 кг							7	7					7	
	ℓ=1300; 1,20 кг												7		
	ф16 A III, ℓ=1100; 1,74 кг									7					

Продолжение спецификации см. листы 3... 6

24399-02 29

Инв. № подл.	Подпись и дата	Взам. инв. №

Поз.	Наименование	Кол. на сетку С													Примечание
		1	3	5	7	9	11	13	15	17	19	21	23	87	
4	ф6 AIII, ℓ=800; 0,18 кг	8													
	ℓ=900; 0,20 кг			8											
	ф8 AIII, ℓ=900; 0,36 кг		8		8										
	ℓ=1000; 0,39 кг					8									
	ℓ=1100; 0,40 кг						8								
	ф10 AIII, ℓ=1400; 0,86 кг											8			
	ф12 AIII, ℓ=1100; 0,98 кг							8							
	ℓ=1200; 1,07 кг										8			8	
	ℓ=1300; 1,20 кг												8		
	ф14 AIII, ℓ=1200; 1,45 кг								8						
	ф16 AIII, ℓ=1100; 1,74 кг									8					
	размер в мм, ℓ	2550	2550	3150	3150	3150	3750	3750	3750	3750	3750	4400	4400	3750	
	a	800	800	900	900	900	1100	1100	1100	1100	1100	1300	1300	1100	
	a'		100			100			100		100	100		100	
	n	3	3	4	4	4	5	5	5	5	5	6	6	5	
	c	725	725	725	725	725	725	725	725	725	725	775	775	125	
	Масса сетки, кг	13,8	15,2	24,1	26,5	25,6	30,9	38,3	58,7	78,4	53,2	56,9	64,5	69,3	

24399-02 30

Поз.	Наименование	Кол. на сетку С														Примечание
		25	27	29	31	33	35	37	39	41	43	45	47	49	89	
1	ФВАI, ℓ=2750; 1,09 кг	8	9	9	9			10	10							
	ф10 AI, ℓ=2750; 1,70 кг					9	9			10	11	11		9	9	
	ф12 AI, ℓ=2750, 2,40 кг												11			
2	ф10 AIII, ℓ=5000; 3,10 кг		14													
	ф12 AIII, ℓ=5000; 4,40 кг			14	14	14										
	ℓ=5700; 5,10 кг							14								
	ф14 AIII, ℓ=4400; 5,30 кг	14														
	ℓ=5000; 6,10 кг						14							14	14	
	ℓ=5700; 6,90 кг								14	14						
	ф16 AIII, ℓ=6300; 9,90 кг										14	14	14			
	ф12 AIII, ℓ=4400; 3,90 кг													14		
3	ф8 AIII, ℓ=1300; 0,50 кг	7														
	ф12 AIII, ℓ=1500; 1,30 кг		7													
	ℓ=1700; 1,50 кг							7								
	ℓ=1800; 1,60 кг										7					
	ф14 AIII, ℓ=1500; 1,80 кг			7			7									
	ℓ=1700; 2,10 кг								7							
	ф12 AIII, ℓ=1300; 1,17 кг													7		

Поз.	Наименование	Кол. на сетку С														Примечание
		25	27	29	31	33	35	37	39	41	43	45	47	49	89	
3	ф18 А III, ℓ=1500; 3,10 кг				7										7	
	ℓ=1700; 3,6 кг									7						
	ℓ=1800; 3,8 кг											7				
	ф20 А III, ℓ=1500; 3,7 кг					7								7		
	ℓ=1800; 4,4 кг												7			
4	ф10 А III, ℓ=1400; 0,86 кг	8														
	ф12 А III, ℓ=1500; 1,3 кг		8													
	ф14 А III, ℓ=1500; 1,8 кг			8												
	ℓ=1800; 2,18 кг							8								
	ℓ=1900; 2,3 кг										8					
	ф16 А III, ℓ=1600; 2,53 кг						8							8		
	ℓ=1800; 2,8 кг								8							
	ф18 А III, ℓ=1500; 3,10 кг				8											
	ℓ=1600; 3,2 кг													8		
	ℓ=1700; 3,6 кг									8						
	ℓ=1800; 3,8 кг											8				
	ф20 А III, ℓ=1500; 3,7 кг					8										
	ф22 А III, ℓ=1900; 5,7 кг												8			

Поз.	Наименование	Кол. на сетку С														Обозначение документа
		25	27	29	31	33	35	37	39	41	43	45	47	49	89	
	Размер в мм, ℓ	4400	5000	5000	5000	5000	5800	5700	5700	5700	6300	6300	6300	5000	5000	
	Q	1300	1500	1500	1500	1500	1500	1700	1700	1700	1800	1800	1800	1500	1500	
	a^1	100					100	100	100		100		100	100		
	n	6	7	7	7	7	7	8	8	8	9	9	9	7	7	
	C	775	775	775	775	775	775	875	875	875	875	875	875	775	775	
	Масса сетки, кг	93,3	72,7	98,4	123,4	192,4	128,0	110,2	147,4	167,6	186,9	214,3	241,4	151,4	141,9	

1. Технические условия см. 3.900.1-10.2-10.

2. Арматура: классов AI и A-III по ГОСТ 5781-82*

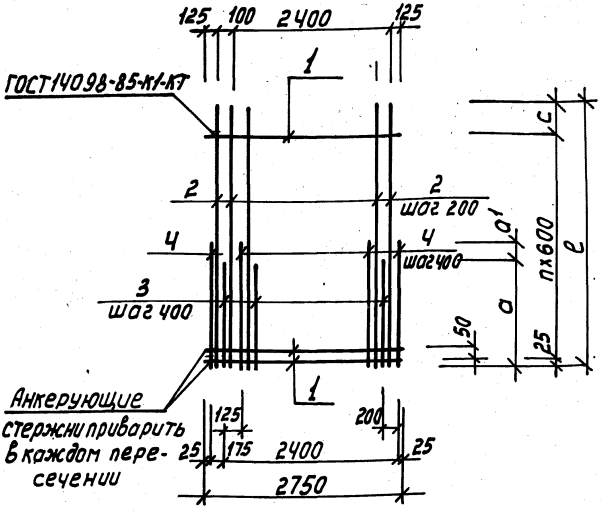

Спецификацию см. листы 2... 5

Разраб.	Новгородцева		
Пров.	Лыгин		
Зав.гр.	Мозалова		
Гл.спец.	Власенко		
Н.контр.	Сокольская		
Нач.отд.	Шейко		

3.900.1-10.2-В -00.08

Сетка

С2... С40, четные номера

Стадия	Лист	Листов
Р	1	5

Госстрой СССР Союзводоканалпроект Харьковский Водоканалпроект

Инв.№подл. | Подпись и дата | Взам.инв.№

Инв. № подл. | Подп.

Поз.	Наименование	Кол. на сетку С													Примечание
		2	4	6	8	10	12	14	16	18	20	36	38	40	
1	ф6 AI, ℓ=2750; 0,61 кг	6	6	7	7	8	8	8	9	9		9	8		
	ф8 AI, ℓ=2750; 1,09 кг										9			10	
2	ф6 AIII, ℓ=2550; 0,57 кг	14	14												
	ф8 AIII, ℓ=3150; 1,24 кг			14	14										
	ℓ=3750; 1,48 кг					14									
	ℓ=4400; 1,74 кг								14						
	ф10 AIII, ℓ=3750; 2,30 кг						14	14					14		
	ℓ=4400; 2,70 кг									14					
	ф14 AIII, ℓ=4400; 5,30 кг										14				
	ф12 AIII, ℓ=4400; 3,87 кг											14			
	ℓ=5000; 4,40 кг													14	
3	ф6 AIII, ℓ=800; 0,18 кг	7													
	ℓ=900; 0,20 кг			7	7										
	ф8 AIII, ℓ=800; 0,32 кг		7												
	ℓ=1100; 0,40 кг						7								
	ℓ=1300; 0,50 кг										7				
	ф10 AIII, ℓ=1100; 0,68 кг					7		7					7		
	ℓ=1300; 0,80 кг									7					

Продолжение спецификации см. лист 3

24399-02 35

3.900.1-10.2-8 -00.08

Лист 2

Формат А4

Инв.№подл.	Подпись и дата	Взам.инв.№

Поз	Наименование	кол. на сетку С													Примечание
		2	4	6	8	10	12	14	16	18	20	36	38	40	
3	ф12АIII, ℓ=1300; 1.17кг								7			7			
	ф16АIII, ℓ=1500; 2,37кг													7	
4	ф6АIII, ℓ=800; 0,12кг	8													
	ℓ=900; 0,20кг			8											
	ф8АIII, ℓ=800; 0,32кг		8												
	ℓ=1000; 0,40кг				8						8				
	ф10АIII, ℓ=1200; 0,74кг						8						8		
	ℓ=1400; 0,86кг										8				
	ф12АIII, ℓ=1200; 1,07кг					8		8							
	ℓ=1300; 1,17кг								8			8			
	ℓ=1400; 1,26кг									8					
	ф16АIII, ℓ=1500; 2,37кг													8	
	Размер в мм, ℓ	2550	2550	3150	3150	3750	3750	3750	4400	4400	4400	4400	3750	5000	
	a	800	800	900	900	1100	1100	1100	1300	1300	1300	1300	1100	1500	
	a'				100	100	100	100		100	100				
	n	4	4	5	5	6	6	6	7	7	7	7	6	8	
	c	125	125	125	125	125	125	125	175	175	175	175	125	175	
	Масса сетки, кг	14,4	16,5	24,7	26,3	39,0	45,8	50,5	47,9	58,5	93,7	78,0	47,6	108,1	

1. Технические условия см. 3.900.1-10.2-10
2. Арматура: классов А-I и А-III по ГОСТ 5781-82*

3.900.1-10.2-8 -00.08

Лист 3

Формат А4

24399-02 36

Поз	Наименование.		Кол. на сетку с							Примечание
			22	24	26	28	30	32	34	
1	ф8 А I, ℓ=2750;	1,09 кг	10							
	ф10 А I, ℓ=2750;	1,70 кг		10	11	11				
	ф12 А I, ℓ=2750;	2,40 кг					12	12	12	
2	ф12 А III, ℓ=5000;	4,40 кг	14							
	ℓ=5700;	5,06 кг			14					
	ф14 А III, ℓ=5000;	6,1 кг		14						
	ℓ=5700;	6,9 кг				14				
	ℓ=6300;	7,6 кг					14			
	ф16 А III, ℓ=6300;	9,95 кг						14	14	
3	ф14 А III, ℓ=1500;	1,8 кг	7	7						
	ф16 А III, ℓ=1700;	2,69 кг			7					
	ф18 А III, ℓ=1700;	3,55 кг				7				
	ℓ=1800;	3,76 кг						7		
	ф20 А III, ℓ=1800;	4,45 кг					7		7	
4	ф16 А III, ℓ=1600;	2,53 кг		8						
	ℓ=1700;	2,69 кг			8					
	ф18 А III, ℓ=1700;	3,55 кг				8				
	ℓ=1800;	3,76 кг						8		
	ф20 А III, ℓ=1800;	4,45 кг					8			
	ф22 А III, ℓ=1900;	5,70 кг							8	
	ф14 А III, ℓ=1500;	1,80 кг	8							
	Размер в мм,	ℓ	5000	5000	5700	5700	6300	6300	6300	
		a	1500	1500	1700	1700	1800	1800	1800	
		a'		100					100	
		n	8	8	9	9	10	10	10	
		c	175	175	275	275	275	275	275	
	Масса сетки, кг		99,6	122,6	129,8	168,6	202,3	224,5	245,2	

1. Технические условия см. 3.900.1-10.2-10
2. Арматура: классов А-I и А-III по ГОСТ 5781-82*

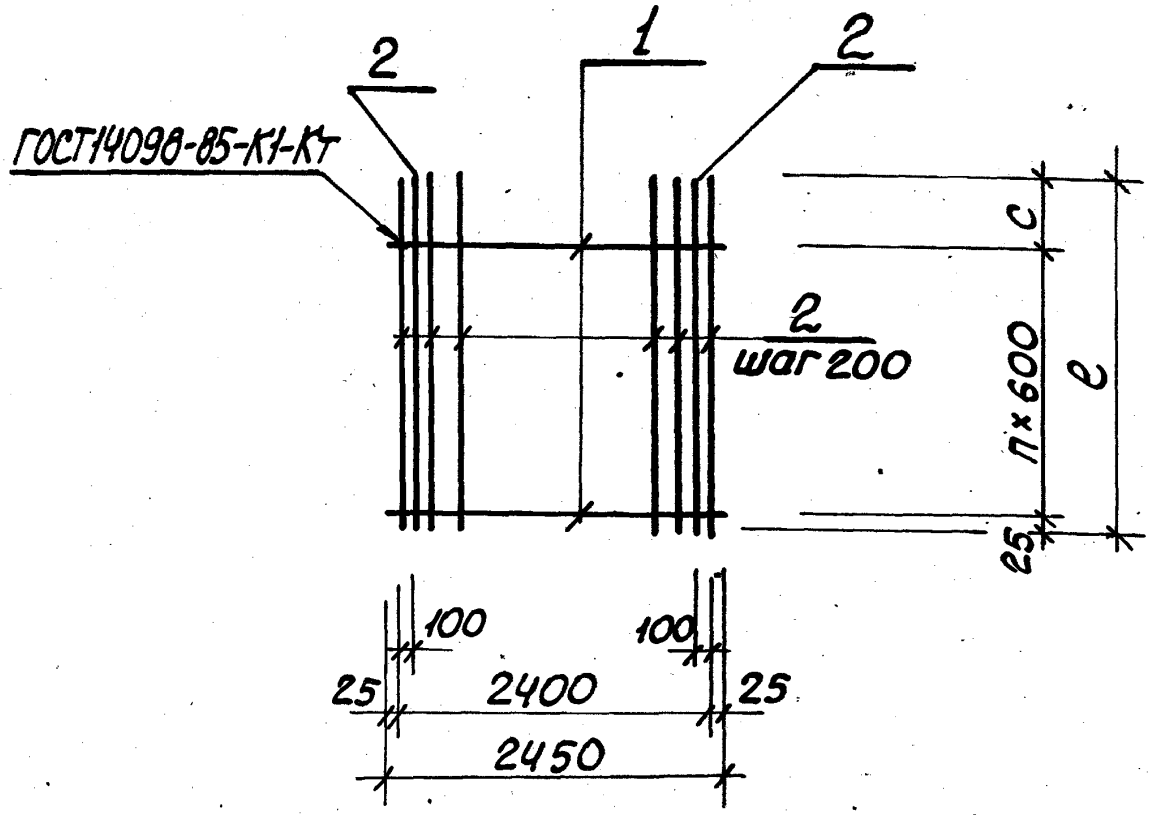

Спецификацию см. лист 2

Разраб.	Новгородцева		
Пров.	Лыгин		
Зав.гр.	Мазалова		
Гл.спец.	Власенко		
Н.контр.	Сокольская		
Нач.отд.	Шейко		

3.900.1-10.2-8-00.09

Сетка С51...С77
нечетные номера

Стадия	Лист	Листов
Р	1	2

Госстрой СССР
Союзводоканалниипроект
Харьковский
Водоканалпроект

Инв.№подл. | Подп. и дата | Взам. инв.№

Поз	Наименование	Кол. на сетку С														Примечание
		51	53	55	57	59	61	63	65	67	69	71	73	75	77	
1	ф6 AI, ℓ=2450; 0,54кг	3	4	4	5	5	5	6	6	7	7	7	5	4	5	
2	ф6 AIII, ℓ=2150; 0,48кг	15														
	ℓ=2650; 0,59кг			15												
	ℓ=3100; 0,69кг				15											
	ℓ=4000; 0,89кг							15								
	ℓ=4450; 0,99кг										15					
	ф8 AIII, ℓ=2650; 1,05кг		15											15		
	ℓ=3500; 1,40кг						15									
	ℓ=4000; 1,58кг								15							
	ℓ=4450; 1,76кг									15						
	ℓ=3100; 1,23кг												15			
	ф10 AIII, ℓ=3500; 2,20кг					15									15	
	ℓ=4450; 2,75кг											15				
	Размер в мм, ℓ	2150	2650	2650	3100	3500	3500	4000	4000	4450	4450	4450	3100	2650	3500	
	С	325	825	825	675	1075	1075	975	975	825	825	825	675	825	1075	
	п	3	3	3	4	4	4	5	5	6	6	6	4	3	4	
	Масса сетки кг	8,8	18,0	11.0	13.0	35,7	13,7	16,6	26,9	30.2	18.6	45,3	21,2	17.9	35,7	

1. Технические условия см. 3.900.1-10. 2-10
2. Арматура: классов A-I и A-III по ГОСТ 5781-82*

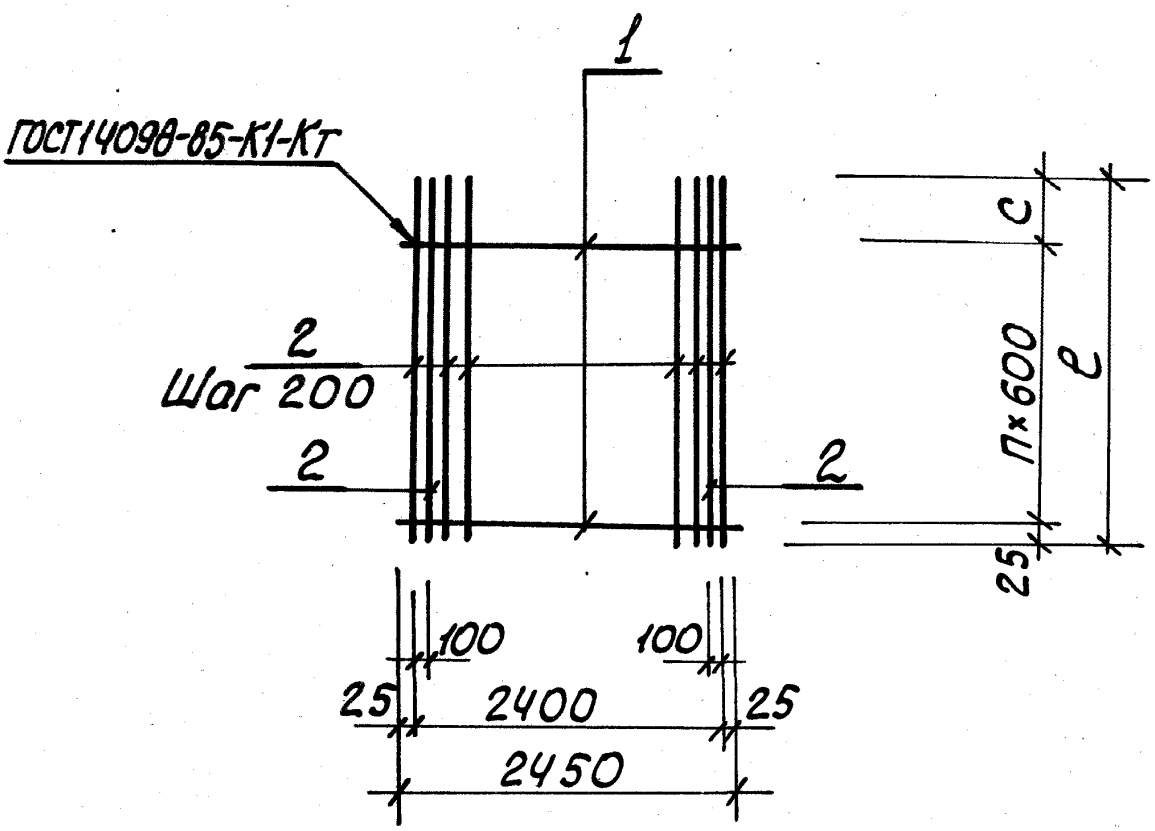

Спецификацию см. лист 2

Разраб.	Новгородцева		3.900.1-10.2-8-00.10		
Провер.	Лыгин				
Зав. гр.	Мазалова				
Гл. спец.	Власенко		Сетка С52...С74, четные номера	Стадия: Р; Лист: 1; Листов: 2	
Н. контр.	Сокольская			Госстрой СССР Союзводоканалниипроект Харьковский Водоканалпроект	
Нач. отд.	Шеско				

Инв. № подл. | Подп. и дата | Взам. инв. №

Поз	Наименование	Кол. на сетку С											Примечание
		52	54	56	58	62	64	66	68	70	72	74	
1	ф6 AI, ℓ=2450; 0,54кг	4	5	5	5	6	6	6	7	8	8	8	
2	ф6 AIII, ℓ=2150; 0,48кг	15											
	ℓ=2650; 0,59кг		15										
	ℓ=3100; 0,69кг					15							
	ℓ=4450; 0,99кг										15		
	ф8 AIII, ℓ=2650; 1.05кг			15									
	ℓ=3500; 1,38кг						15						
	ℓ=4000; 1,60кг								15				
	ℓ=4450; 1,76кг									15			
	ф10 AIII, ℓ=2650; 1.64кг				15								
	ℓ=3500; 2,2кг							15					
	ℓ=4450; 2.75кг											15	
	Размер в мм, ℓ	2150	2650	2650	2650	3100	3500	3500	4000	4450	4450	4450	
	п	3	4	4	4	5	5	5	6	7	7	7	
	с	325	225	225	225	75	475	475	375	225	225	225	
	Масса сетки, кг	9,4	11.6	18,5	27.3	13,6	23,9	36,2	27.8	30.7	19,2	45,1	

1. Технические условия см. 3.900.1-10.2-10
2. Арматура: классов A-I и A-III по ГОСТ 5781-82*

24399-02 41

3.900.1-10.2-8-00.10

Лист 2

Формат А4

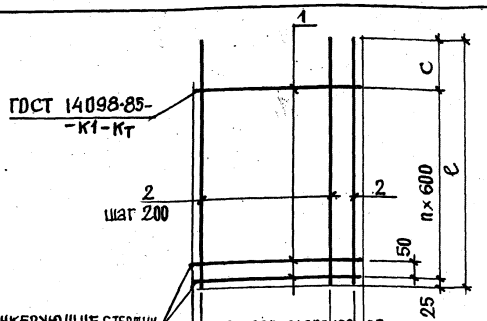

Поз	Наименование	Кол. на сетку С						Примечание
		81	83	85				
1	Ф6 AI, ℓ=2550; 0,57кг	7						
	Ф8 AI, ℓ=2550; 1,0 кг		9	10				
2	Ф10 AIII, ℓ=3750; 2,3кг	14						
	Ф14 AIII, ℓ=5000; 6,1кг		14					
	ℓ=5700; 6,9кг			14				
	Размер в мм, ℓ	3750	5000	5700				
	n	5	7	8				
	c	725	775	875				
	Масса сетки, кг	36,2	94,4	106,6				

1. Технические условия см. 3.900.1-10.2-10
2. Арматура: классов AI и AIII по ГОСТ 5781-82*

Разраб.	Остапченко	
Пров.	Лыгин	
Зав.гр.	Мазалова	
Гл.спец.	Власенко	
Н.контр.	Сокольская	
Нач.отд.	Шейко	

3.900.1-10.2-8-00.11

Сетка С81...С85, нечетные номера

Стадия	Листы	Листов
Р		1

Госстрой СССР Союзводоканалниипроект Харьковский Водоканалпроект

Инв.№ подл. | Подпись и дата | Взам.инв.№

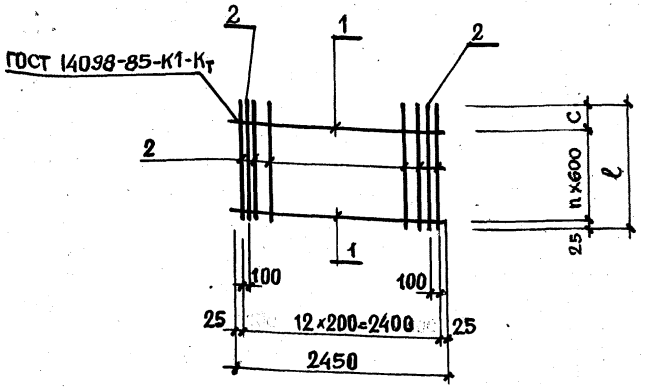

Поз	Наименование	Кол. на сетку С					Примечание
		82	84	86			
1	ф6 AI, ℓ=2450; 0,54 кг	2	2	3			
2	ф8 AIII, ℓ=950; 0,38 кг	15					
	ℓ=1200; 0,47 кг		15				
	ℓ=1350; 0,50 кг			15			
	Размеры в мм, c	325	515	125			
	n	1	1	2			
	ℓ	950	1200	1350			
	Масса сетки, кг	6,7	8,3	9,2			

1. Технические условия см. 3.900.1-10.2-10.
2. Арматура: классов А-I и А-III по ГОСТ 5781-82*.

Разраб	Остапченко	
Пров	Лыгин	
Зав. гр.	Мазалова	
Гл. спец.	Власенко	
Н. контр.	Сокольская	
Нач. отд.	Шейко	

3.900.1-10.2-8-00.12

Сетка С82...С86, четные номера

Стадия	Лист	Листов
Р		1

Госстрой СССР Союзводоканалниипроект Харьковский водоканалпроект

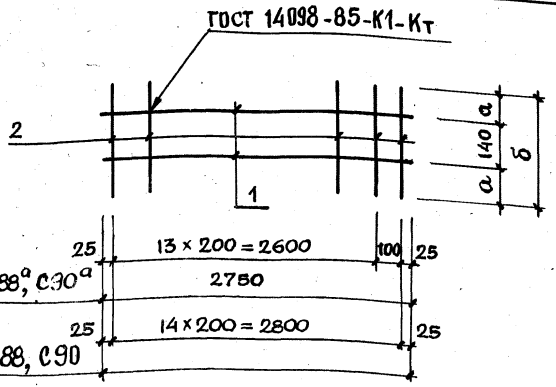

поз.	Наименование	Кол. на сетку С						Примечание
		88	88а	90	90а			
1	ф5 Вр I, ℓ=2850; 0,41кг	2		2				
	ℓ=2750; 0,40кг		2		2			
2	ф6 AI, ℓ=600; 0,13кг	15	15					
	ℓ=460; 0,10кг			15	15			
	Размеры в мм, а	230	230	160	160			
	б	600	600	460	460			
	Масса сетки, кг	2,8	2,8	2,3	2,3			

1. Технические условия см. 3.900.1-10.2-10.
2. Арматура: классов А-I и А-III по ГОСТ 5781-82*.

разраб	Остапченко	
пров.	Лыгин	
Зав. гр.	Мазалова	
Гл. спец.	Власенко	
Н. контр	Сокольская	
Нач. отд	Шейко	

3.900.1-10.2-8-00.13

Сетка С88 ... С90а

Стадия	Лист	Листов
Р		1

Госстрой СССР Союзводоканалниипроект Харьковский Водоканалпроект

Инв. № подл. | Подпись и дата | Взам. инв. №

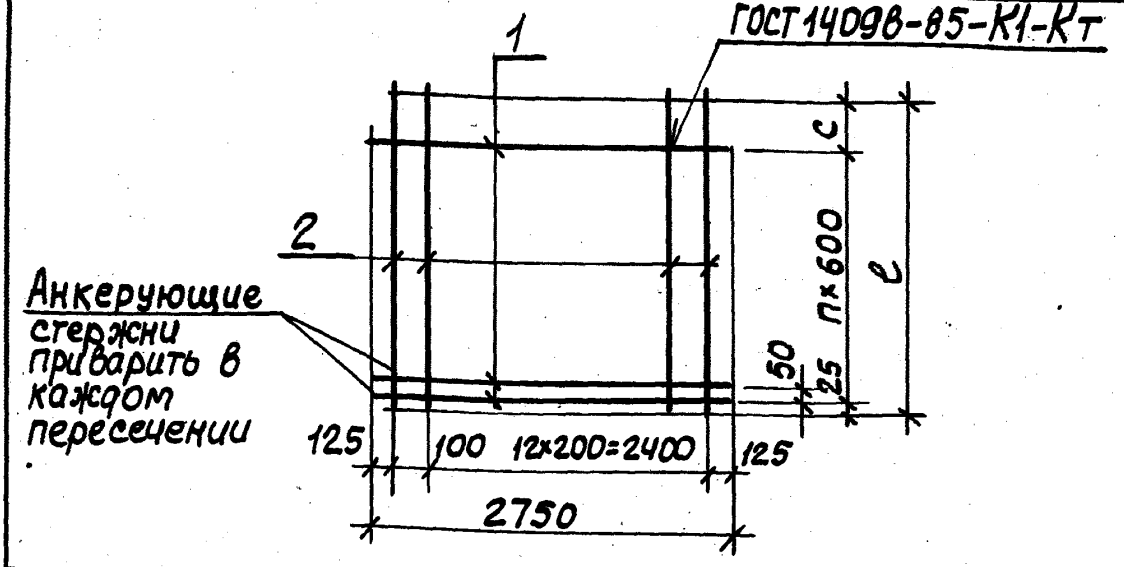

Поз.	Наименование	Кол. на сетку С							Примечание
		91	93	95	97				
1	ф6АI, e=2750; 0,61кг	5	6	8					
	ф8АI, e=2750; 1,09кг				11				
2	ф6АIII, e=2550; 0,57кг	14							
	ф8АIII, e=3150; 1,24кг		14						
	ф12АIII, e=4400; 3,9кг			14					
	ф16АIII, e=6300; 9,9кг				14				
	Размеры в мм, e	2550	3150	4400	6300				
	n	3	4	6	9				
	c	125	725	775	875				
	Масса сетки, кг	11,0	20,7	59,5	151,0				

1. Технические условия см. 3.900.1-10.2-10
2. Арматура: классов А-I и А-III по ГОСТ 5781-82*

Разраб.	Остапченко	
Пров.	Лыгин	
Зав. гр.	Мазалова	
Гл. спец.	Власенко	
Н. контр.	Сокольская	
Нач. отд.	Шейко	

3.900.1-10.2-8 – 00.14

Сетка С91...С97, Нечетные номера

Стадия	Лист	Листов
Р		1

Госстрой СССР Союзводоканалниипроект Харьковский Водоканалпроект

Инв.№ подл. | Подпись и дата | Взамен инв.№

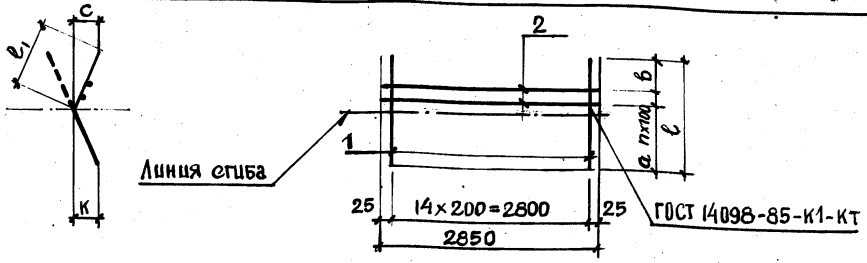

поз.	наименование	кол. на сетку С															примечание
		101	102	103	104	105	106	107	108	109	110						
1	ф8 А III, ℓ=640; 0,25кг	15															
	ф10 А III, ℓ=820; 0,51кг		15														
	ф12 А III, ℓ=840; 0,71кг			15													
	ℓ=1100; 0,98кг				15												
	ф14 А III, ℓ=860; 1,04кг					15											
	ф16 А; ℓ=1140; 1,80кг						15										

Продолжение спецификации см. лист 2

Разраб.	Остапенко	
пров.	Лыгин	
Зав. гр.	Мазалова	
Гл. спец.	Власенко	
Н. контр.	Сокильская	
Нач. отд.	Шейко	

3.900.1-10.2-8-00.15

Сетка С101... С110

Стадия	Лист	Листов
Р	1	2

Госстрой СССР Союзводоканалниипроект Харьковский Водоканалпроект

24399-02 46

Инв. № подл.	Подпись и дата	Взам. инв. №

Поз.	Наименование	кол. на сетку С										Примечание
		101	102	103	104	105	106	107	108	109	110	
1.	ф16 AIII, ℓ=1360; 2,15 кг							15				
	ф20 AIII, ℓ=1100; 2,72 кг								15			
	ℓ=1320; 3,26 кг									15		
	ф22 AIII, ℓ=1320; 3,93 кг										15	
2	ф6 AI, ℓ=2850; 0,63 кг	2	3	3	4							
	ф8 AI, ℓ=2850; 1,13 кг					3	4	4				
	ф10 AI, ℓ=2850; 1,76 кг								4	4		
	ф12 AI, ℓ=2850; 2,53 кг										4	
	Размер в мм, a	330	440	440	600	440	600	730	600	730	730	
	в	210	180	200	200	220	240	330	200	290	290	
	ℓ	640	820	840	1100	860	1140	1360	1100	1320	1320	
	ℓ1	380	470	490	620	510	660	770	620	730	730	
	к	60	60	60	75	60	75	100	75	100	100	
	с	90	80	85	105	85	105	125	105	125	125	
	п	1	2	2	3	2	3	3	3	3	3	
	Масса сетки, кг	5,0	9,5	12,5	17,2	19,0	31,5	36,8	47,8	55,9	69,1	

1. Технические условия см. 3.900.1-10.2-10
2. Арматура: классов A-I и A-III по ГОСТ 5781-82*

24399-02 47

3.900.1-10.2-8-00.15	Лист 2

Формат А4

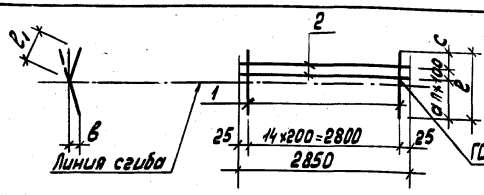

Поз.	Наименование	Кол. на сетку С							Примечание
		111	112	113	114	115	116	117	
1	ф 8 А III, e=800; 0,32кг	15							
	e=980; 0,58кг		15						
	ф12 А III, e=980; 0,87кг			15					
	ф14 А III, e=1280; 1,55кг				15				
	ф16 А III, e=1320; 2,04кг					15			
	ф18 А III, e=1580; 2,97кг						15		
	ф20 А III, e=1460; 3,6кг							15	
2	ф6 А I, e=2850; 0,63кг	2	3	3					
	ф8 А I, e=2850; 1,13кг				4	4			
	ф10 А I, e=2850; 1,76кг						4	4	
	Размер в мм a	470	550	550	760	780	830	870	
	c	230	230	230	220	240	350	290	
	e	800	980	980	1280	1320	1580	1460	
	e1	400	490	480	640	660	790	730	
	в	90	85	85	105	110	125	125	
	n	1	2	2	3	3	3	3	
	Масса сетки, кг	6,1	7,7	14,9	20,0	35,1	51,6	61,0	

1. Технические условия см. 3.900.1-10, 2-10
2. Арматура: классов А-I и А-III по ГОСТ 5781-82 *

Разраб.	Остапченко	
Пров.	Лыгин	
Зав. гр.	Мазарова	
Гл. спец.	Власенко	
Н. контр.	Сокольская	
Нач. отд.	Шейко	

3.900.1-10.2-8.00.16

Сетка С111 ... С117

Стадия	Лист	Листов
Р		1

Госстрой СССР Союзводоканалпроект Харьковский Водоканалпроект

Инв. № подл. | Подпись и дата | Взам. инв. №

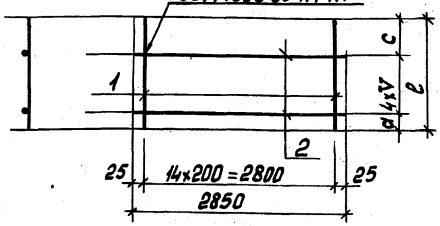

Поз.	Наименование	Кол. на сетку с							Примечание
		131	132	133	134	135	136	137	
1	ф14АIII, ℓ=1120; 1,36кг	15							
	ℓ=1320; 1,60кг		15						
	ℓ=1340; 1,62кг			15					
	ф16АIII, ℓ=1340; 2,12кг				15				
	ф18АIII, ℓ=1140; 2,28кг					15			
	ℓ=1360; 2,72кг						15		
	ф20АIII, ℓ=1160; 2,87кг							15	
2	ф8АI, ℓ=2850; 1,13кг	5	5	5	5				
	ф10АI, ℓ=2850; 1,76кг					5	5	5	
	Размер в мм, а	70	180	180	180	70	180	70	
	с	250	340	360	360	270	380	290	
	в	200	200	200	200	200	200	200	
	ℓ	1120	1320	1340	1340	1140	1360	1160	
	Масса сетки, кг	26,1	29,7	30,0	37,5	43,0	49,5	51,9	

Спецификацию см. лист 2

Разраб.	Потапенко		3.900.1-10.2-8.00.17
Пров.	Пугин		
Зав. гр.	Назалова		
Гл. спец.	Власенко		Сетка с121...с128, с130...с137
Н. контр.	Сахольская		
Нач. отд.	Шейко		

Стадия	Лист	Листов
Р	1	2

Госстрой СССР Союзводоканалниипроект Харьковский водоканалпроект

Инв. № подл. | Подпись и дата | Взам. инв. №

Инв.№ подл.	Подпись и дата	Взам.инв.№

Поз	Наименование		Кол. на сетку С									Примечание
			121	122	123	124	125	126	127	128	130	
1	ф8 А III,	ℓ=620; 0,25 кг	15									
		ℓ=800; 0,32 кг		15								
	ф10 А III,	ℓ=820; 0,51 кг			15							
		ℓ=840; 0,52 кг				15						
		ℓ=1080; 0,67 кг							15			
	ф12 А III,	ℓ=1080; 0,81 кг								15		
		ℓ=1120; 0,99 кг									15	
	ф14 А III,	ℓ=840; 1,02 кг					15					
	ф16 А III,	ℓ=860; 1,36 кг						15				
2	ф6 А I,	ℓ=2850; 0,63 кг	5	5	5	5			5	5		
	ф8 А I,	ℓ=2850; 1,13 кг					5	5			5	
	Размер в мм,	a	50	140	140	140	140	140	70	70	70	
		c	170	260	280	300	300	320	210	210	250	
		v	100	100	100	100	100	100	200	200	200	
		ℓ	620	800	820	840	840	860	1080	1080	1120	
	Масса сетки, кг		7,0	8,0	10,9	11,0	21,0	26,0	13,3	15,4	20,6	

1. Технические условия см. 3.900.1-10.2-10
2. Арматура: классов А-I и А-III по ГОСТ 5781-82*

24399-02 50

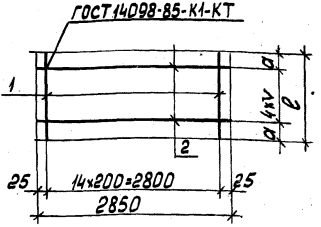

Поз.	Наименование	Кол. на сетку С							Примечание
		141	142	143	144	145	146	147	
1	ф8 AIII, l=780; 0,31кг	15							
	ф10 AIII, l=960; 0,59кг		15						
	ф12 AIII, l=960; 0,85кг			15					
	ф14 AIII, l=1260; 1,52кг				15				
	ф16 AIII, l=1300; 2,05кг					15			
	ф18 AIII, l=1560; 3,09кг						15		
	ф20 AIII, l=1460; 3,60кг							15	
2	ф6 AI, l=2850; 0,63кг	5	5	5	5				
	ф8 AI, l=2850; 1,13кг					5	5		
	ф10 AI, l=2850; 1,76кг							5	
	Размер в мм, a	190	280	280	230	250	380	280	
	V	100	100	100	200	200	200	200	
	l	780	960	960	1260	1300	1560	1460	
	Масса сетки, кг	7,8	12,0	15,9	28,5	36,5	55,1	62,8	

1. Технические условия см. 3.900.1-10.2-10
2. Арматура: классов A-I и A-III по ГОСТ 5781-82*

разраб.	Остапченко	
пров.	Лыгин	
зав. гр.	Назалова	
гл. спец.	Власенко	
Н. конт.	Сокольская	
Нач. отд.	Шейко	

3.900.1-10.2-8-00.18

Сетка С141...С147

стадия	лист	листов
1		1

Госстрой СССР
Союзводоканалниипроект
Харьковский водоканалпроект

24399-02 51

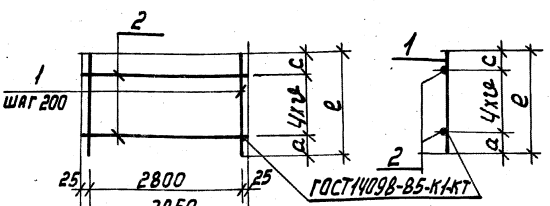

поз	Наименование	Кол. на сетку С 151	152	153	154			Примечание
1	ф6АIII, e=620; 0,14кг	15						
	e=800; 0,18кг		15					
	ф8АIII, e=1080, 0,43кг			15				
	ф10АIII e=1300; 0,8/кг				15			
2	ф6АI, e=2850; 0,63кг	5	5	5	5			
	Размеры в мм, e	620	800	1080	1300			
	a	50	140	70	180			
	v	100	100	200	200			
	c	170	260	210	320			
	Масса сетки, кг	5,3	5,8	9,60	15,3			

1. Технические условия см. 3.900.1-10.2-10
2. Арматура: классов А-I и А-III по ГОСТ 5781-82*

Разраб.	Подзолков		
Разраб.	Остапченко		
Провер.	Лыгин		
Зав. гр.	Мозалово		
Гл. спец.	Власенко		
Н. контр.	Сокольская		
Нач. отд.	Шейко		

3.900.1-10.2-8 - 00.19

Сетка С151...С154

Стадия	Лист	Листов
	1	1

Госстрой СССР Союзводоканалпроект Харьковский Водоканалпроект

Инв. № подл. | Подпись и дата | Взам. инв. №

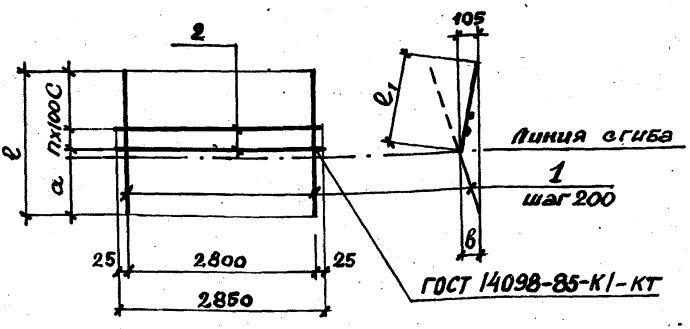

поз	Наименование	Кол на сетки С 161	162					Примечание
1	ф16 AIII, ℓ=1140; 1,8 кг	15						
	ф25 AIII, ℓ=1320; 5,12 кг		15					
2	ф12 AI, ℓ=2850; 2,53 кг		4					
	ф8 AI, ℓ=2850; 1,13 кг	4						
	Размеры в мм, в	240	290					
	к	75	100					
	с	105	125					
	n	3	3					
	ℓ	1140	1320					
	ℓ1	660	730					
	а	600	730					
	масса сетки, кг	31,5	86,9					

1. Технические условия см. 3.900.1-10.2-10
2. Арматура: классов А-I и А-II по ГОСТ 5781-82*

Разраб	Подзолков		3.900.1-10.2-8 -00.20
Провер	Лыгин		
Зав.гр.	Мазалова		
Гл.спец.	Власенко		Сетка с161, с162
Н.контр	Сокольская		Стадия Р; Лист; Листов 1
Нач.отд.	Шейко		Госстрой СССР Союзводоканалпроект Харьковский Водоканалпроект

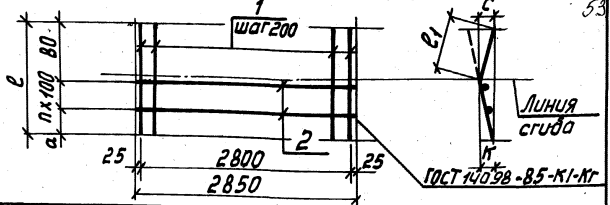

Поз.	Наименование	кол. на сетку С						Примечание
		171	172	173	174			
1	ф12А-III, е=840; 0,71 кг	15						
	ф14А-III, е=860; 1,04 кг		15					
	ф16А-III, е=1140; 1,80 кг			15				
	ф20А-III е=1100; 2,72 кг				15			
2	ф6А-I, е=2850; 0,63 кг	3						
	ф8А-I, е=2850; 1,13 кг		3	4				
	ф10А-I, е=2850; 1,76 кг				4			
	Размер в мм, а	560	580	660	720			
	п	2	2	3	3			
	е	840	860	1140	1100			
	e_1	490	510	660	620			
	к	60	60	75	75			
	с	85	85	105	105			
	Масса сетки, кг	12,5	19,0	31,5	47,8			

1. Технические условия см. 3.900.1-10.2-10
2. Арматура: классов А-I и А-III по ГОСТ 5781-82*

Разраб.	Подзолков	
Разраб.	Остапчемко	
Пров.	Лыгин	
Зав. гр.	Мазолова	
Гл. спец.	Власенко	
Н. контр.	Сокольская	
Нач. отд.	Шейко	

3.900.1-10.2-8-00 21

Сетка С171... С174

Стадия	Лист	Листов
Р		1

Госстрой СССР. Союзводоканалниипроект Харьковский водоканалпроект

Инв. № подл. | Подпись и дата | Взам. инв. №

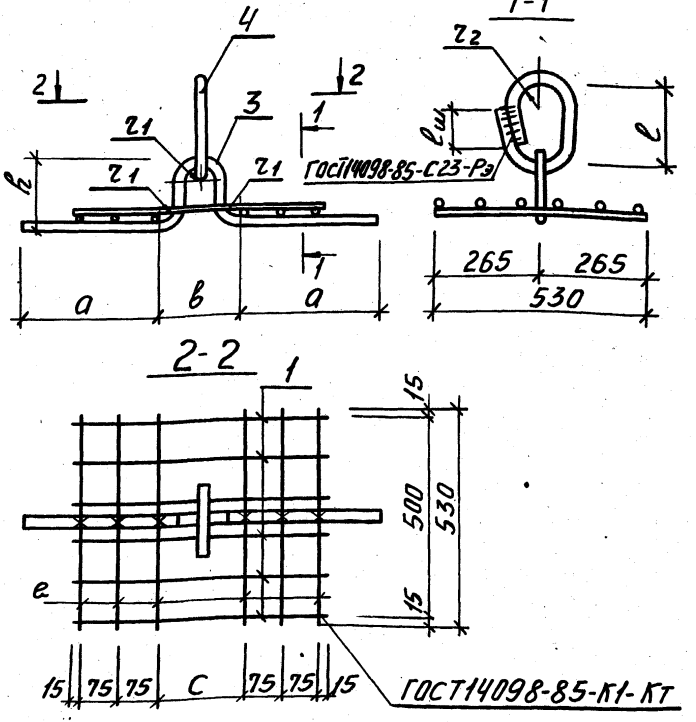

Спецификацию см. листы 2,3

Разраб.	Новгородова		3.900.1-10.2-8-00.22		
Пров.	Лыгин				
Зав.гр.	Мазалова				
Гл.спец.	Власенко		Изделие закладное МН23:..МН35	Стадия	Лист	Листов
Н.контр.	Сокольская			Р	1	5
Нач.отд.	Шешко			Госстрой СССР Союзводоканалпроект Харьковский водоканалпроект		

Инв.№ подл. | Подп. и дата | Взам.инв.№

24399-02 55

Поз.	Наименование	Кол. на изделие МН													Примечание
		23	24	25	26	27	28	29	30	31	32	33	34	35	
1	ф10 AI, ℓ=470; 0,29кг	6													
	ℓ=490; 0,30 кг		6	6					6	6					
	ℓ=500; 0,31 кг				6	6					6				
	ℓ=540; 0,33 кг						6							6	
	ℓ=550; 0,34 кг							6							
	ℓ=640; 0,39кг											6	6		
2	ф10 AI, ℓ=530; 0,33 кг	6	6	6	6	6	6	6	6	6	6	6	6	6	
3	ф12 AcII, ℓ=780, 0,69кг	1													
	ф14 AcII, ℓ=910; 1,1кг		1	1					1						
	ф16 AcII, ℓ=1040; 1,64кг									1					
	ф18 AcII; ℓ=1170; 2,34кг				1	1					1				
	ф22 AcII, ℓ=1300; 3,87кг						1								
	ф22 AcII, ℓ=1430; 4,26кг							1				1			
	ф25 AcII, ℓ=1430; 5,50кг												1		
	ф28 AcII, ℓ=1820; 8,79кг													1	
4	ф14 AcII, ℓ=480; 0,60кг	1													

Продолжение спецификации
см. лист 3

Инв. № подл.	Подпись и дата	Взам. инв. №

Поз.	Наименование	Кол. на изделие МН													Примечание
		23	24	25	26	27	28	29	30	31	32	33	34	35	
4	ф16 AcII, ℓ=520; 0,82кг		1	1					1						
	ф18 AcII, ℓ=620; 1,24кг									1					
	ф20 AcII, ℓ=650; 1,60кг				1	1					1				
	ф25 AcII, ℓ=650; 2,50кг						1								
	ℓ=870; 3,35кг							1				1			
	ф28 AcII, ℓ=870; 4,20кг												1		
	ф32 AcII, ℓ=960; 6,05кг													1	
	Размер в мм, в	124	148	148	156	156	200	204	148	152	156	204	204	296	
	с	140	160	160	170	170	210	220	160	160	170	210	210	310	
	ℓ	140	150	150	190	190	190	260	150	180	190	260	260	280	
	$ℓ_ш$	80	90	90	110	110	110	140	90	100	110	140	140	160	
	d	252	311	318	417	432	458	535	318	347	413	475	435	625	
	h	109	116	109	142	127	155	143	109	146	146	204	244	244	
	r_1	30	30	30	30	30	40	40	30	30	30	40	40	60	
	r_2	30	30	30	40	40	40	60	30	40	40	60	60	60	
	Масса изделия, кг	5,0	5,7	5,7	7,8	7,8	10,3	11,6	5,7	6,7	7,8	11,9	14,0	18,8	

24399-02

gost.e-ecolog.ru

1. Технические условия см. 3.900.1-10.2-10
2. Арматура: классов A-I, A-III, AcII по ГОСТ 5781-82*