ТИПОВЫЕ СТРОИТЕЛЬНЫЕ КОНСТРУКЦИИ, ИЗДЕЛИЯ И УЗЛЫ

СЕРИЯ 3.900.1-10

КОНСТРУКЦИИ ЖЕЛЕЗОБЕТОННЫЕ ПРЯМОУГОЛЬНЫХ ЕМКОСТНЫХ СООРУЖЕНИЙ ДЛЯ ВОДОСНАБЖЕНИЯ И КАНАЛИЗАЦИИ

ВЫПУСК 2-6

ПАНЕЛИ СТЕНОВЫЕ БАЛОЧНЫЕ С ОПОРНОЙ ПЯТОЙ СО ШПОНОЧНЫМ СТЫКОМ. АРМАТУРНЫЕ ИЗДЕЛИЯ. РАБОЧИЕ ЧЕРТЕЖИ

Разработаны институтом
Союзводоканалниипроект
Харьковский Водоканалпроект

Гл. инж. инст. Г.А. Бондаренко
Нач. отдела В.Е. Шейко
Гл. инж. проекта Т.П. Мазалова

ЦНИИпромзданий
Зам. директора В.В. Гранев
Нач. отдела В.Т. Ильин
Гл. инж. проекта А.П. Черномаз

с участием НИИЖБа

Дир. инст. Р.Л. Серых
И.О. зав. лаб. Ф.А. Иссерс
Ст. научн. сотруд. С.И. Докудовский

Утверждены
Главным управлением организаций проектирования Госстроя СССР
письмо от 29.03.90 № 5/5-289.

Введены в действие 01.10.90
институтом Харьковский Водоканалпроект
приказ от 22.03.90г. № 27

© ЦИТП Госстроя СССР, 1990

gost.e-ecolog.ru

Обозначение документа	Наименование	Стр.
3.900.1-10.2-6 – ПЗ	Пояснительная записка	3
– 01.00	Изделие закладное МН1...МН14, МН44...МН50	5
– 02.00	Изделие закладное МН15...МН22[а]	9
– 03.00	Изделие закладное МН37...МН43	11
– 04.00	Изделие закладное МН51, МН52	13
– 00.01	Каркас КР1...КР3	14
– 00.02	Каркас КР4...КР20, чётные номера	15
– 00.03	Каркас КР5...КР25, нечетные номера, КР7[а], КР9[а]	17
– 00.04	Каркас КР34...КР36, КР44, КР45	20
– 00.05	Каркас КР37...КР43	22
– 00.06	Сетка С1...С49, С87, С89, нечетные номера	23
– 00.07	Сетка С2...С40, четные номера	29
– 00.08	Сетка С51...С77, нечётные номера	33
– 00.09	Сетка С52...С74, чётные номера	35
– 00.10	Сетка С81...С85, нечетные номера	37
– 00.11	Сетка С82...С86, чётные номера	38
– 00.12	Сетка С88, С90	39
– 00.13	Сетка С91...С97, нечётные номера	40
– 00.14	Сетка С101...С110	41
– 00.15	Сетка С111...С117	43
– 00.16	Сетка С121...С128, С130...С137	44
– 00.17	Сетка С141...С147	46
– 00.18	Сетка С151...С154	47
– 00.19	Сетка С161, С162	48
– 00.20	Сетка С171...С174	49
– 00.21	Изделие закладное МН23...МН35	50

Инв. № подл. | Подпись и дата | Взам. инв. №

Разраб.	Остапченко	
Провер.	Лызин	
Зав. гр.	Мазалова	
Гл. спец.	Власенко	
Н. контр.	Сокольская	
Нач. отд.	Шейко	

3.900.1-10.2-6

Содержание

Стадия	Лист	Листов
Р		1

Госстрой СССР Союзводоканалниипроект Харьковский Водоканалпроект

Копировал Формат А4

1. Настоящий выпуск содержит рабочие чертежи арматурных и закладных изделий и монтажных петель стеновых панелей балочного типа, предназначенных для применения в прямоугольных емкостных сооружениях. Выпуск разработан взамен выпуска 12, части 2 серии 3.900-3.

2. Плоские сварные сетки приняты применительно к ГОСТ 23279-85 из стержневой арматуры класса А-III с поперечной арматурой класса А-I по ГОСТ 5781-82*.

3. Арматурные сетки панели приняты шириной 2650, 2750 и 2850 мм.

4. Изготовление сеток с рабочей арматурой диаметром до 8 мм включительно предусмотрено на многоэлектродных сварочных машинах.

Изготовление сеток с рабочей арматурой диаметром 10 мм и более предусмотрено на многоточечных контактно-сварочных машинах типа МТМ-32.

Разраб.	Остапченко		3.900.1-10.2-6-ПЗ
Пров.	Лыгин		
Зав. гр.	Мазалова		
Гл. спец.	Власенко		Пояснительная записка
Н. контр.	Сокольская		Стадия: Р; Лист: 1; Листов: 2
Нач. отд.	Шейко		Госстрой СССР Союзводоканалниигипроект Харьковский Водоканалпроект

Инв. № подл. | Подпись и дата | Взам. инв. №

5. Шаг рабочих стержней 200 мм, монтажных – 400 и 600 мм. Добавочные рабочие стержни с привязкой, отличающейся от 200 мм, и анкерующие привариваются на одноточечных машинах или сварочными клещами. Укороченные стержни могут быть введены в состав основной сетки с шагом продольных стержней 100 и 200 мм.

6. Арматурные сетки пяты приняты шириной 2850 мм. Рабочая арматура класса А-III, распределительная – А-I по ГОСТ 5781-82*.

Шаг рабочих стержней 200 мм, распределительных 100 и 200 мм.

7. Для возможности изготовления сеток на машинах типа АТМС-14х75-7-1 допускается шаг поперечных стержней 300 мм при диаметре 4 мм класса Вр-I, кроме анкерующих.

8. К сварным каркасам, изготовленным на многоточечных машинах, привариваются закладные изделия.

9. Буквенные индексы обозначают конструктивные особенности изделий.

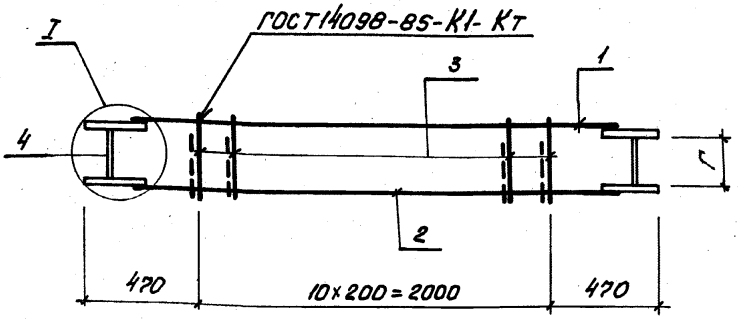

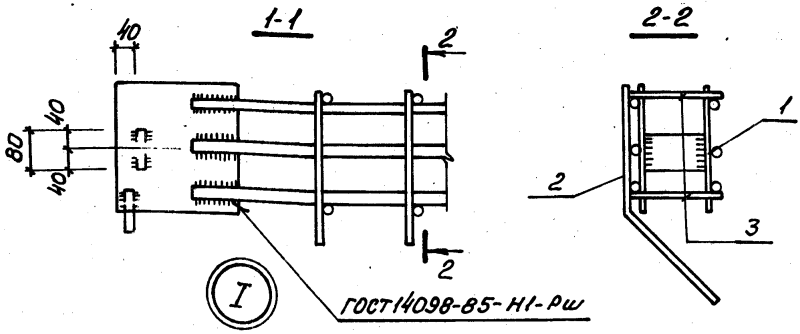

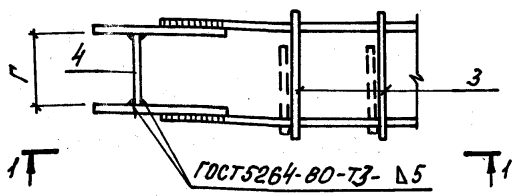

Спецификацию см. листы 2...5

Разраб.	Лыгин		3.900.1-10.2-6 – 01.00		
Пров.	Новгородцева				
Зав. гр.	Мазалова				
Гл. спец.	Власенко		Изделие закладное мн 1... мн 14, мн 44... мн 50	Стадия	Лист	Листов
Н. контр.	Сокольская			Р	1	4
Нач. отд.	Шейко			Госстрой СССР Союзводоканалниипроект Харьковский водоканалпроект		

Подпись и дата | Взам. инв. №

Инв. № подл.

Инв. № подл. | Подпись и дата | Взам. инв. №

Поз.	Наименование		Кол. на изделие закладное мн 1	2	3	4	5	6	7	8	9	10	11	12	13	14	Обозначение документа
1	Каркас	КР4	1	1													3.900.1-10.2-6-00.02
		КР6			1	1	1	1	1	1							
		КР8									1	1					
		КР10											1	1	1	1	
2		КР7а		1	1												-00.03
		КР7					1										
		КР9а				1											
		КР9						1			1		1				
		КР11							1			1					
		КР13								1							
		КР5	1														
		КР15												1			
		КР17													1		
		КР19														1	
3	∅6А III, ℓ=330;	0,07кг							22		22	22	22				без черт.
	ℓ=320;	0,07кг					22	22		22				22			без черт.
	∅8А-III, ℓ=340;	0,13кг													22	22	без черт.
	∅5Вр I ℓ=230;	0,03кг	22	22	22	22											без черт.

Продолжение спецификации см. листы 3,4.

24398-02 7

Инв. № подл.	Подпись и дата	Взам. инв. №

Поз.	Наименование	Кол. на изделие закладное МН 1	2	3	4	5	6	7	8	9	10	11	12	13	14	Обозначение документа
4	-6×80, ℓ=144; 0,54 кг	2	2	2	2											без черт.
	ℓ=229; 0,86кг										2					без черт.
	ℓ=234; 0,89кг									2						без черт.
	-8×80, ℓ=235; 1,2 кг							2	2							без черт.
	-6×80, ℓ=237; 0,9 кг						2									без черт.
	ℓ=238; 0,91кг					2										без черт.
	ℓ=224; 0,85кг													2	2	без черт.
	ℓ=231; 0,87кг											2	2			без черт.
	Размер в мм; г	144	144	144	144	238	237	235	237	234	229	231	231	224	224	
	Масса изделия, кг	29,2	31,7	36,8	40,9	38,8	41,6	55,4	53,8	45,0	61,9	48,9	53,0	63,1	67,9	

Поз.	Наименование	Кол. на изделие закладное МН 44	45	46	47	48	49	50	Обозначение документа
1	Каркас КР12	1	1						3.900.1-10.2-6-00.02
	КР14						1	1	
	КР18			1	1				
	КР20					1			

24398-02 8

Поз.	Наименование		Кол. на изделие закладное МН 44	45	46	47	48	49	50	Обозначение документа
2	Каркас	Кр11		1				1		3.900.1-10.2-6-00.03
		Кр15	1							
		Кр17							1	
		Кр21			1					
		Кр23				1				
		Кр25					1			
3	Ф6А III, ℓ=330;	0,07кг	22	22						Без черт.
	ℓ=320;	0,07кг					22	22	22	Без черт.
	Ф8А III, ℓ=340;	0,13кг			22	22				Без черт.
4	-6х80, ℓ=211;	0,8кг							2	Без черт.
	ℓ=221;	0,83кг		2						Без черт.
	ℓ=225;	0,85кг	2							Без черт.
	ℓ=238;	0,9кг					2	2		Без черт.
	-8х80, ℓ=211;	1,06кг			2	2				Без черт.
	Размер в мм, г		225	221	238	238	231	211	211	Без черт.
	Масса изделия кг		56,9	57,0	39,9	47,9	23,9	50,3	72,3	

1. Технические условия см. 3.900.1-10.2-10
2. Арматура: классов А-III по ГОСТ 5781-82*,
Вр-I по ГОСТ 6727-80,*
полоса по ГОСТ 103-76*.

Инв.№ подл. | Подпись и дата | Взам.инв.№

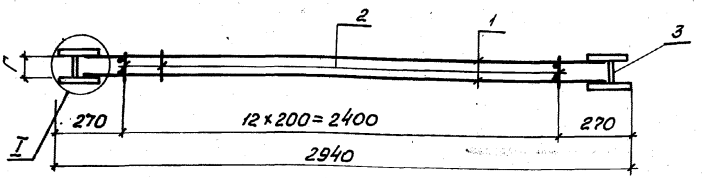

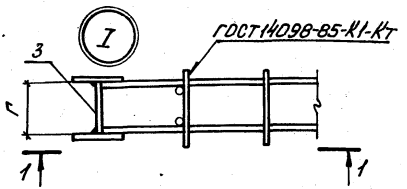

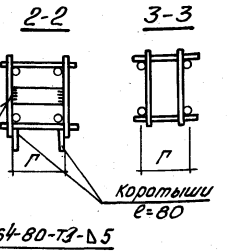

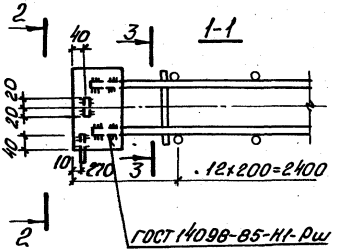

Спецификацию см. лист 2

Разраб.	Голосов		3.900.1-10.2-6 — 02.00		
Провер.	Лыгин				
Зав. гр.	Мазалова				
Гл. спец.	Власенко		Изделие закладное МН 15... МН 22 а	Стадия: Р	Лист: 1	Листов: 2
Н. контр.	Сомольская			Госстрой СССР Союзводоканалпроект Харьковский Водоканалпроект	
Нач. отд.	Шейко				

Инв. № подл. | Подпись и дата | Взам. инв. №

Инв. № подл.	Подпись и дата	Взам. инв. №

Поз.	Наименование	Кол. на изделие закладное мн														обозначение документа
		15	16	17	18	19	20	21	22	22а						
1	Каркас КР34	2														3.900.1-10.2-6-00.04
	КР35		2	2	2											
	КР36					2	2	2	2	2						
2	Ф5ВрI, ℓ=115; 0,02 кг	26														без черт.
	ℓ=110; 0,02 кг		26													без черт.
	ℓ=120; 0,02 кг			26				26								без черт.
	ℓ=145; 0,02 кг				26	26			26							без черт.
	ℓ=160; 0,02 кг						26									без черт.
	ℓ=170; 0,02 кг									26						без черт.
3	-6х40, ℓ=83; 0,16 кг	2														без черт.
	ℓ=90; 0,17 кг			2				2								без черт.
	ℓ=110; 0,20 кг		2													без черт.
	ℓ=105; 0,20 кг					2			2							без черт.
	ℓ=114; 0,22 кг				2											без черт.
	ℓ=132; 0,25 кг						2									без черт.
	ℓ=135; 0,26 кг									2						без черт.
	Размер в мм, г	83	110	90	114	105	132	90	105	135						
	Масса изделия, кг	11,4	14,9	14,9	15,0	19,1	19,2	19,1	19,2	19,2						

1. Технические условия см. 3.900.1-10.2-10.
2. Арматура: класса Вр-I по ГОСТ 6727-80*
Полоса по ГОСТ 103-76*.

3.900.1-10.2-6 -02.00

Лист 2

Копировал: Годовская

Формат А4

24398-02 11

10

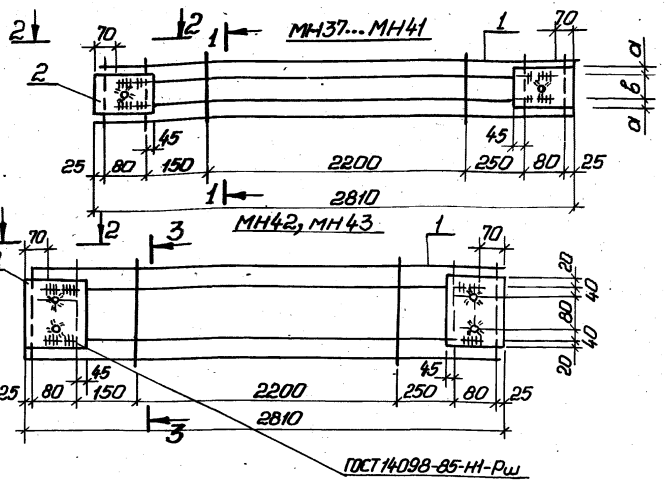

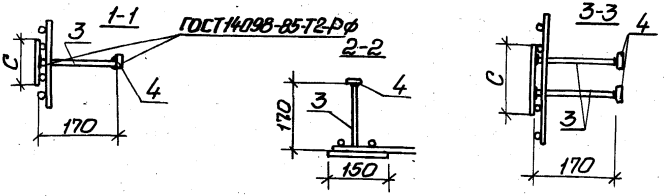

Спецификацию см. лист 2

Разраб.	Голосов		3.900.1-10.2-6 -03.00		
Пров.	Лыгин				
Зав.гр.	Мазалов		Изделие закладное МН37... МН43	Стадия	Лист	Листов
Гл.спец.	Власенко			Р	1	2
Н.контр.	Сокольская			Госстрой СССР Союзводоканалпроект Харьковский Водоканалпроект		
Нач.отд.	Шейко					

Инв.№ подл. | Подпись и дата | Взам. инв.№

Поз.	Наименование		Кол. на изделие закладное мм 37	38	39	40	41	42	43	Обозначение документа
1	Каркас	КР37	1							3.900.1-10.2-6-00.05
		КР38		1						
		КР39			1					
		КР40				1				
		КР41					1			
		КР42						1		
		КР43							1	
2	-6×150, ℓ=120; 0,77кг		2	2	2					без черт.
	ℓ=150; 1,06кг					2	2			без черт.
	ℓ=200; 1,41кг							2	2	без черт.
3	Ø8AIII, ℓ=170; 0,11кг		2	2	2	2	2	4	4	без черт.
4	-5×40, ℓ=40; 0,06кг		2	2	2	2	2	4	4	без черт.
	Размеры в мм,	a	15	15	15	20	20			
		в	70	70	70	110	110			
		c	100	100	100	150	150	200	200	
	Масса изделия, кг		5,7	5,9	7,3	8,0	8,0	10,9	10,9	

1. Технические условия см. 3.900.1-10.2-10
2. Арматура: класса A-III по ГОСТ 5781-82*, Полоса по ГОСТ 103-76.*

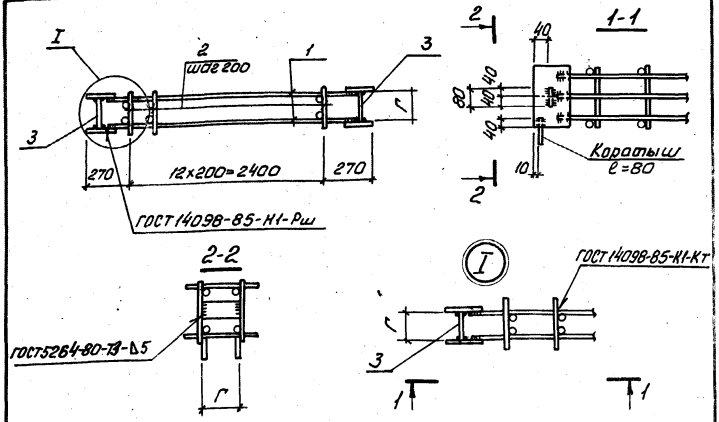

Поз.	Наименование	Кол. на изделие МН 51	52					Обозначение документа
1	Каркас КР44	2						3.900.1-10.2-6-00.04
	КР45		2					
2	Ф6А III, ℓ=85; 0,02 кг	26	26					без черт.
3	-6×80, ℓ=48; 0,18 кг		2					без черт.
	ℓ=58; 0,22 кг	2						без черт.
	Размер в мм, Г	58	48					
	Масса изделия, кг	17,6	21,1					

1. Технические условия ст. 3.900.1-10.2-10
2. Арматура: класса А-III по ГОСТ 5781-82*, полоса по ГОСТ 103-76*

Разраб.	Остапченко		
Провер.	Лыгин		
Зав. гр.	Мазалова		
Гл. спец.	Власенко		
Н. контр.	Сокольская		
Нач. отд.	Шейко		

3.900.1-10.2-6 -04.00

Изделие закладное МН 51, МН 52

Стадия	Лист	Листов
Р		1

Госстрой СССР
Союзводоканалниипроект
Харьковский
Водоканалпроект

Инв. № подл. | Подпись и дата | Взам. инв. N

Копировал [illegible] 24398-02 14 Формат А4

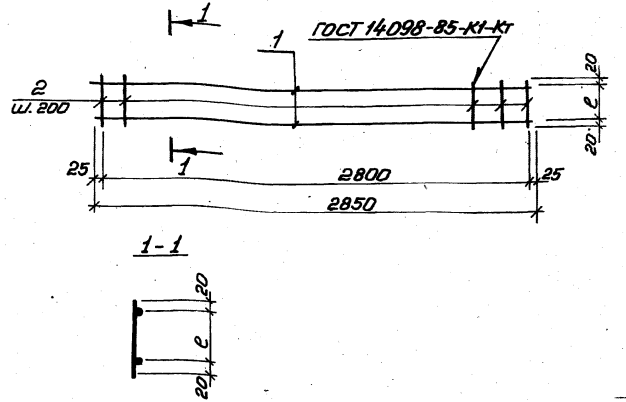

Поз.	Наименование	Кол. на каркас КР						Примечание
		1	1а	2	3			
1	⌀5 Вр I, ℓ=2850; 0,41 кг	2	2	2	2			
2	⌀5 Вр I, ℓ=115; 0,01 кг	8						
	ℓ=150; 0,02 кг		8					
	ℓ=205; 0,03 кг			8				
	ℓ=270; 0,04 кг				8			
	Размер в мм, ℓ	75	110	165	230			
	Масса каркаса, кг	0,9	1,0	1,1	1,1			

1. Технические условия см. 3.900.1-10.2-10
2. Арматура: класса Вр-I по ГОСТ 5781-82.*

Разраб.	Голосов		3.900.1-10.2-6 -00.01
Пров.	Лыгин		
Зав. гр.	Мазалова		
Гл. спец.	Блаженко		Каркас КР1... КР3, КР1а
Н. контр.	Сокольская		Стадия: Р; Лист; Листов: 1
Нач. отд.	Шейко		Госстрой СССР Союзводоканалпроект Харьковский Водоканалпроект

24398-02 15

Инв. № подл. | Подпись и дата | Взам. инв. №

КР4... КР-12, КР18, КР20

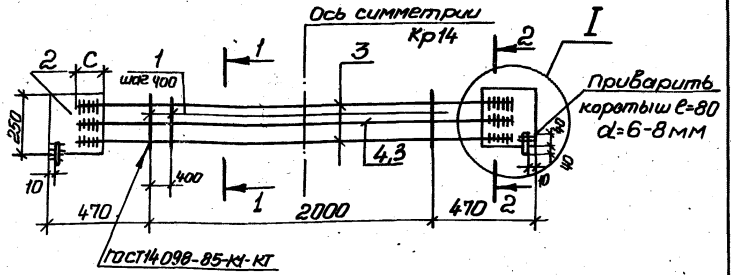

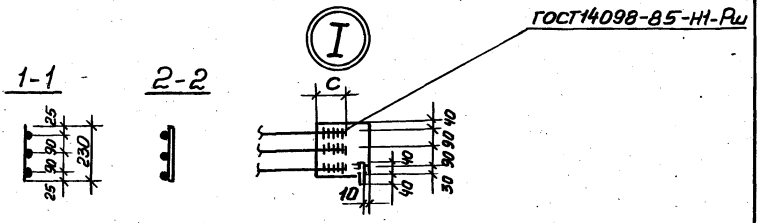

Спецификацию см. лист 2

Разраб.	Голосов		3.900.1-10.2-6-00.02		
Провер.	Лыгин				
Зав. ср.	Мазалова		Каркас КР4... КР20, четные номера	Стадия	Лист	Листов
				Р	1	2
Гл. спец.	Власенко			Госстрой СССР Союзводоканалпроект Харьковский Водоканалпроект	
Н. контр.	Сокольская				
Нач. отд.	Шейко				

Инв. № подл. | Подпись и дата | Взам. инв. №

Поз.	Наименование	Кол. на каркас КР								Примечание
		4	6	8	10	12	14	18	20	
1	⌀5 Вр I, ℓ=230; 0,03кг	6						6	6	
	⌀6 А-I, ℓ=230; 0,05кг		6							
	⌀8 А I, ℓ=230; 0,09кг			6	6					
	⌀10 А I, ℓ=230; 0,14кг					6	6	6		
2	-8×250, ℓ=300; 4,7кг		2	2	2	2	2			
	-6×250, ℓ=250; 2,95кг	2						2	2	
3	⌀12 А III, ℓ=2590; 2,3кг	3								
	⌀16 А III, ℓ=2530; 3,99кг		3							
	⌀18 А III, ℓ=2530; 5,29кг			3						
	⌀20 А III, ℓ=2570; 6,35кг				3					
	⌀22 А III, ℓ=2570; 7,66кг					3				
	ℓ=2580; 7,69кг						2			
	⌀8 А III, ℓ=2550; 1,01кг							3		
	⌀10 А III, ℓ=2550; 1,57кг								3	
4	⌀25 А III, ℓ=2580; 9,93кг						1			
	Размер в мм, ℓ	75	95	95	115	115	120	55	55	
	Масса каркаса, кр	12,9	21,7	25,8	28,9	33,2	35,4	9,1	10,8	

1. Технические условия см. 3.900.1-10.2-10
2. Арматура: классов А-I, А-III по ГОСТ 5781-82*, Вр-I по ГОСТ 5781-82*

Инв. № подл. | Подпись и дата | Взам. инв. №

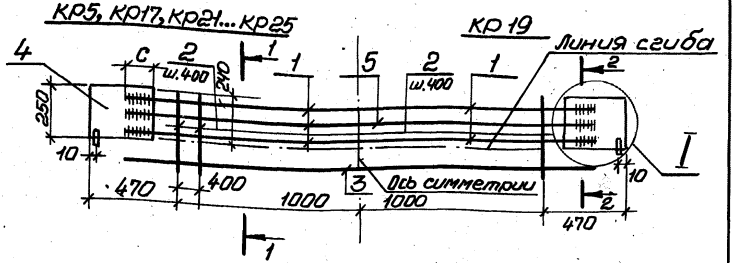

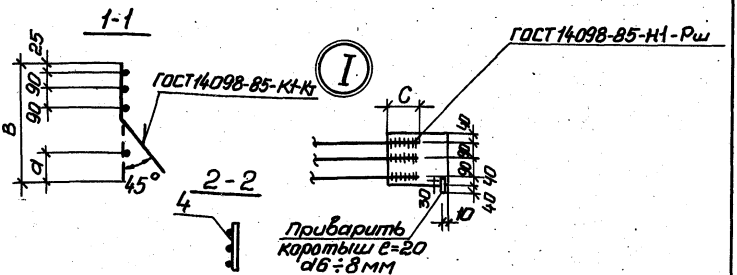

Спецификацию см. листы 2,3

Разраб.	Голосов		3.900.1-10.2-6 – 00.03
Пров.	Лыгин		
Зав. гр.	Мазалова		
Гл. спец.	Власенко		Каркас КР5... КР25, нечетные номера, КР7а, КР9а
Н. контр.	Сокальская		Стадия: Р; Лист: 1; Листов: 2
Нач. отд.	Шейко		Госстрой СССР Союзводоканалпроект Харьковский Водоканалпроект

Инв. № подл.	Подпись и дата	Взам. инв. №

Поз.	Наименование	Кол. на каркас КР													Примечание
		5	7а	7	9а	9	11	13	15	17	19	21	23	25	
1	⌀8АIII, ℓ=2550; 1,00кг											3			
	10АIII, ℓ=2550; 1,58кг												3		
	⌀12АIII, ℓ=2590; 2,30кг	3												3	
	⌀14АIII, ℓ=2590; 3,13кг		3	3											
	⌀16АIII, ℓ=2630; 4,16кг				3	3									
	⌀18АIII ℓ=2530; 5,06кг								3						
	⌀20АIII, ℓ=2570; 6,34кг						3								
	⌀22АIII, ℓ=2570; 7,66кг							3		2	1				
	⌀25АIII, ℓ=2580; 9,9кг									1	2				
2	⌀5ВрI, ℓ=520; 0,07кг	6	6												
	ℓ=665; 0,09кг											6	6	6	
	⌀6АI, ℓ=520; 0,09кг				6				6						
	ℓ=665 0,15кг			6		6									

Продолжение спецификации см. лист 3

3.900.1-10.2-6 -00.03

Лист 2

18

24398-02 19

Копировал: Годовская

Формат А4

Инв. № подл.	Подпись и дата	Взам. инв. №

Поз.	Наименование	Кол. на каркас КР													Примечание
		5	7а	7	9а	9	11	13	15	17	19	21	23	25	
2	⌀8AI, ℓ=665; 0,26кг						6	6		6	6				
3	⌀5Bpl, ℓ=2530; 0,36кг								1						
	ℓ=2570; 0,37кг						1	1		1					
	ℓ=2580; 0,37кг										1				
	ℓ=2590; 0,37кг	1	1	1											
	ℓ=2630; 0,38кг				1	1								1	
	ℓ=2550; 0,37											1	1		
4	-8×250, ℓ=300; 4,71кг						2	2	2	2	2				
	-6×250, ℓ=250; 2,95кг	2	2	2	2	2						2	2	2	
5	⌀22AIII, ℓ=2580; 7,69кг										1				
	Размеры в мм, а	195	195	210	198	210	210	210	190	190	190	220	220	190	
	в	520	520	665	520	665	665	665	665	665	665	665	665	665	
	с	75	75	75	95	95	115	115	95	115	135	55	55	75	
	Масса каркаса, кг	13,6	16,1	16,2	19,2	19,3	30,4	33,6	25,5	34,3	39,2	9,8	11,6	13,7	

1. Технические условия см. 3.900.1-10.2-10
2. Арматура: классов AI и AIII по ГОСТ 5781-82, класса Bp-I по ГОСТ 6727-80*
Полоса по ГОСТ 103-76*.

24398-02 20

3.900.1-10.2-6 -00.03

Лист 3

Копировал: Гадовская

Формат А4

КР34...КР36

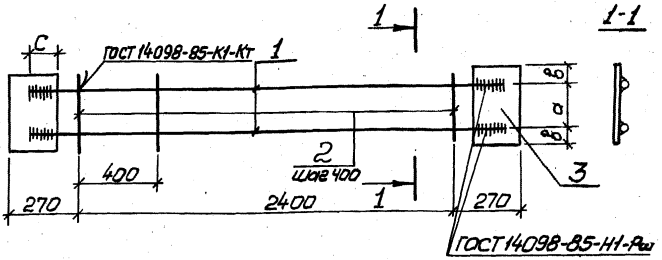

КР44, КР45

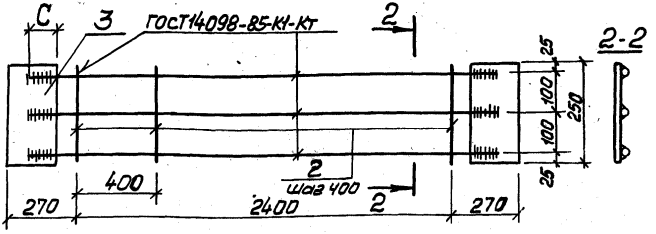

Спецификацию см. лист 2

Разраб.	Голосов		3.900.1-10.2-6 – 00.04		
Пров.	Лыгин				
Зав. гр.	Мазалова				
Гл. спец.	Власенко		Каркас КР34...КР36; КР44, КР45	Стадия	Лист	Листов
Н. контр.	Сокольская			Р	1	2
Нач. отд.	Шейко			Госстрой СССР Союзводоканалпроект Харьковский Водоканалпроект		

Поз.	Наименование		Кол. на каркас Кр					Примечание
			34	35	36	44	45	
1	ф10 AIII,	ℓ=2750; 1,68кг				3		
		ℓ=2810; 1,68кг	2					
	ф12 AIII,	ℓ=2790; 2,78кг					3	
		ℓ=2850; 2,42кг		2				
	ф14 AIII,	ℓ=2850; 3,30кг			2			
2	ф5 BpI,	ℓ=140; 0,02кг	7	7				
		ℓ=230; 0,03кг				7	7	
	ф6 AI,	ℓ=160; 0,04кг			7			
3	-6×120,	ℓ=160; 0,91кг	2					
		ℓ=180; 1,02кг		2				
		ℓ=200; 1,13кг			2			
	-6×150,	ℓ=250; 1,76кг				2	2	
	Размеры в мм,	a	100	100	120			
		в	30	40	40			
		c	55	75	75	55	75	
	Масса каркаса, кг		5,3	7,0	9,1	8,3	10,1	

1. Технические условия см. 3.900.1-10.2-10
2. Арматура классов BpI по ГОСТ 6727-80,
AIII по ГОСТ 5781-82,*
полоса по ГОСТ 103-76*

Инв.№подл. | Подпись и дата | Взам.инв.№

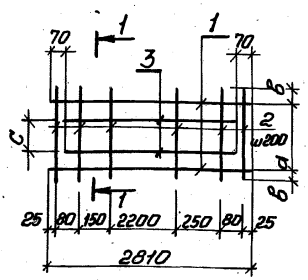

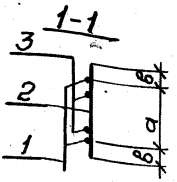

Поз.	Наименование	Кол. на каркас КР 37	38	39	40	41	42	43	Примечание
1	ф5 Вр I, ℓ=2810; 0,41 кг	2	2	2	2	2	2	2	
2	ф5 Вр I, ℓ=175; 0,03 кг			16					
	ℓ=185; 0,03 кг		16						
	ℓ=190; 0,03 кг	16							
	ℓ=220; 0,03 кг					16			
	ℓ=235; 0,03 кг				16				
	ℓ=290; 0,04 кг							16.	
	ℓ=295; 0,04 кг						16		
3	ф10А III, ℓ=2670; 1,65 кг	2	2	2					
	ф12А III, ℓ=2670; 2,37 кг				2	2			
	ф14А III, ℓ=2670; 3,23 кг						2	2	
	Размеры в мм, a	140	135	125	185	170	235	230	
	в	25	25	25	25	25	30	30	
	c	70	70	70	110	110	160	160	
	Масса каркаса, кг	3,8	3,8	5,2	5,2	5,2	7,1	7,1	

1. Технические условия см. 3.900.1-10.2-10

2. Арматура: классов А-III по ГОСТ 5781-82*, Вр-I по ГОСТ 6727-80.*

Разраб.	Остапченко	
Пров.	Лыгин	
Зав. гр.	Мазалова	
Гл. спец.	Власенко	
Н. контр.	Сокольская	
Нач. отд.	Шейко	

3.900.1-10.2-6 – 00.05

Каркас КР 37... КР43

Стадия	Лист	Листов
Р		1

Госстрой СССР Союзводоканалниипроект Харьковский Водоканалпроект

Инв. № подл. | Подп. и дата | Взам. инв. №

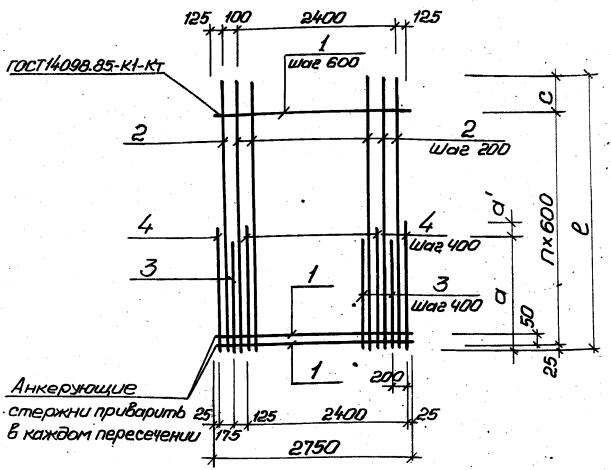

Спецификацию см. листы 2...5.

Разраб.	Голосов		3.900.1-10.2-6-00.06
Пров.	Лыгин		
Зав. гр.	Мазалова		Сетка С1...С49, С87; С89 нечетные номера
Гл. спец.	Власенко		
Н. контр.	Соколинский		
Нач. отд.	Шейко		

Стадия	Лист	Листов
Р	1	2

Госстрой СССР Союзводоканалпроект Харьковский Водоканалпроект

Инв. № подл. | Подпись и дата | Взам. инв. №

Инв.№ подл. | Подпись и дата | Взам. инв.№

Поз.	Наименование	Кол. на сетку С													Примечание
		1	3	5	7	9	11	13	15	17	19	87			
1	⌀6AI, ℓ=2750; 0,61кг	5	5	6	6	6	7	7							
	⌀8AI, ℓ=2750; 1,09кг								7	7	7	7			
2	⌀6AIII, ℓ=2550; 0,57кг	14	14												
	⌀8AIII, ℓ=3150; 1,24кг			14	14	14									
	ℓ=3750; 1,48кг						14	14							
	⌀10AIII, ℓ=3750; 2,3кг								14		14				
	⌀12AIII, ℓ=3750; 3,3кг									14		14			
3	⌀6AIII, ℓ=800; 0,18кг	7	7												
	ℓ=900; 0,2кг			7		7									
	⌀8AIII, ℓ=900; 0,36кг				7										
	ℓ=1100; 0,40кг						7								
	⌀10AIII, ℓ=1100; 0,68кг										7				
	⌀12AIII, ℓ=1100; 0,98кг							7	7			7			
	⌀16AIII, ℓ=1100; 1,74кг									7					
4	⌀6AIII, ℓ=800; 0,18кг	8													
	ℓ=900; 0,20кг			8											
	⌀8AIII, ℓ=900; 0,36кг		8		8										
	ℓ=1000; 0,39кг					8									

Продолжение спецификации см. листы 3...5

Копировал подпись формат А4

Инв.№ подл.	Подпись и дата	Взам. инв.№

Поз.	Наименование	Кол. на сетку С														Примечание
		1	3	5	7	9	11	13	15	17	19	87				
4	Ø8А-III, ℓ=1100; 0,40кг						8									
	Ø12А-III, ℓ=1100; 0,98кг							8								
	ℓ=1200; 1,07кг										8	8				
	Ø14А-III, ℓ=1200; 1,45кг								8							
	Ø16А III, ℓ=1100; 1,74кг									8						
	Размеры в мм ℓ	2550	2550	3150	3150	3150	3750	3750	3750	3750	3750	3750				
	a	800	800	900	900	900	1100	1100	1100	1100	1100	1100				
	a'		100			100			100		100	100				
	n	3	3	4	4	4	5	5	5	5	5	5				
	c	725	725	725	725	725	725	725	725	725	725	725				
	Масса в кг	13,8	15,2	24,1	26,5	25,6	30,9	38,3	58,7	79,9	53,0	69,3				

Поз.	Наименование	Кол. на сетку С														Обозначение документа
		21	23	25	27	29	31	33	35	37	39	41	43	45	47	
1	Ø 8А-I, ℓ=2750 1,09кг	8	8	8	9	9			9	10	10					без черт.
	Ø10А-I, ℓ=2750 1,70кг						9	9				10	11	11		без черт.
	Ø12А-I, ℓ=2750 2,40кг														11	без черт.
2	Ø10А-III ℓ=4400 2,70кг															без черт.

24398-02 26

3.900.1-10.2-6-00.06 Лист 3

25

Копировал: Годовская

формат А4

Инв.№ подл.	Подпись и дата	Взам. инв.№

Поз.	Наименование	Кол. на сетку С													Примечание
		21	23	25	27	29	31	33	35	37	39	41	43	45	47	
2	Ø10А-III, ℓ=5000; 3,10кг				14											
	Ø12А-III, ℓ=5000; 4,40кг					14	14	14								
	ℓ=5700; 5,10кг									14						
	Ø14А-III, ℓ=4400; 5,30кг			14												
	ℓ=5000; 6,10кг								14							
	ℓ=5700; 6,90кг										14	14				
	Ø16А-III, ℓ=6300; 9,90кг												14	14	14	
3	Ø8А-III ℓ=1300; 0,50кг	7		7												
	Ø12АIII, ℓ=1300; 1,20кг		7													
	ℓ=1500; 1,30кг				7											
	ℓ=1700; 1,50кг									7						
	ℓ=1800; 1,60кг												7			
	Ø14АIII, ℓ=1500; 1,80кг					7			7							
	ℓ=1700; 2,10кг										7					
	Ø18АIII, ℓ=1500; 3,10кг						7									
	ℓ=1700; 3,60кг											7				
	ℓ=1800; 3,8кг													7		
	Ø20А-III, ℓ=1500; 3,7кг							7								
	ℓ=1800; 4,4кг														7	

24308-03 27

Инв. № подл.	Подпись и дата	Взам. инв. №

Поз.	Наименование	Кол. на сетку С														Примечание
		21	23	25	27	29	31	33	35	37	39	41	43	45	47	
4	⌀10А-III, ℓ=1100; 0,86 кг	8		8												
	⌀12А III, ℓ=1300; 1,20 кг		8													
	ℓ=1500; 1,3 кг				8											
	⌀14А-III, ℓ=1500; 1,8 кг					8										
	ℓ=1800; 2,18 кг									8						
	ℓ=1900; 2,30 кг												8			
	⌀16А-III, ℓ=1600; 2,53 кг								8							
	ℓ=1800; 2,80 кг										8					
	⌀18А III, ℓ=1500; 3,10 кг						8									
	ℓ=1700; 3,60 кг											8				
	ℓ=1800; 3,80 кг													8		
	⌀20А III, ℓ=1800; 3,70 кг							8								
	⌀22А-III, ℓ=1900; 3,7 кг														8	
	Размеры в мм, ℓ	4400	4400	4400	5000	5000	5000	5000	5000	5700	5700	5700	6300	6300	6300	
	a	1300	1300	1300	1500	1500	1500	1500	1500	1700	1700	1700	1800	1800	1800	
	a'	100		100					100	100	100		100		100	
	n	6	6	6	7	7	7	7	7	8	8	8	9	9	9	
	c	775	775	775	775	775	775	775	775	875	875	875	875	875	875	
	Масса сетки, кг	56,9	64,5	93,3	72,7	98,4	123,4	132,4	128	110,2	147,4	167,8	186,9	214,3	241,4	

24398-02 28

3.900.1-10.2-6 -00.06

Лист 5

27

Копировал: Годовская

Формат А4

Поз.	Наименование	Кол. на сетку С						Примечание
		49	89					
1	10АI, ℓ=2750 ; 1,7 кг	9	9					
2	14АIII, ℓ=5000 ; 6,05кг	14	14					
3	18АIII, ℓ=1500 ; 3,10кг		7					
	20АIII, ℓ=1500 ; 3,7кг	7						
4	16АIII, ℓ=1600 ; 2,53кг		8					
	18АIII, ℓ=1600 ; 3,2кг	8						
	Размеры в мм; ℓ	6000	6000					
	a	1500	1500					
	a'	100						
	n	7	7					
	c	775	775					
	Масса сетки, кг	151,4	141,9					

1. Технические условия см. 3.900.1-10. 2-10
2. Арматура: классов А-I и А-III по ГОСТ 5781-82.*

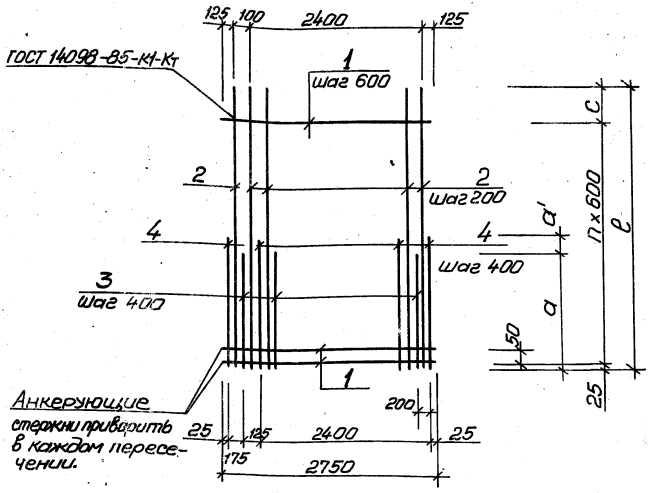

Спецификацию см. листы 2...4

Разраб.	Голосов		3.900.1-10.2-6-00.07	
Пров.	Лыгин			
Зав. гр.	Мазалова			
Гл. спец.	Власенко		Сетка С2... С40, четные номера	Стадия: Р; Лист: 1; Листов: 4
Н. контр.	Сокольская			Госстрой СССР Союзводоканалпроект Харьковский Водоканалпроект
Нач. отд.	Шейко			

Инв. № подл. | Подпись и дата | Взам. инв. №

Поз.	Наименование	Кол. на сетку С													Примечание
		2	4	6	8	10	12	14	16	18	20	36	38	40	
1	Ø6AI, ℓ=2750; 0,61кг	6	6	7	7	8	8	8	9	9		9	8		
	Ø8AI, ℓ=2750; 1,09кг										9			10	
2	Ø6AIII, ℓ=2550; 0,57кг	14	14												
	Ø8AIII, ℓ=3150; 1,24кг			14	14										
	ℓ=3750; 1,48кг					14									
	ℓ=4400; 1,74кг								14						
	Ø10AIII, ℓ=3750; 2,30кг						14	14					14		
	ℓ=4400; 2,70кг									14					
	Ø14AIII, ℓ=4400; 5,30кг										14				
	Ø12A-III, ℓ=4400; 3,87кг											14			
	ℓ=5000; 4,40кг													14	
3	Ø6AIII, ℓ=800; 0,18кг	7													
	ℓ=900; 0,20кг			7	7										
	Ø8AIII, ℓ=800; 0,32кг		7												
	ℓ=1100; 0,4кг						7								
	ℓ=1300; 0,5кг										7				
	Ø10AIII, ℓ=1100; 0,68кг					7		7					7		
	ℓ=1300; 0,80кг									7					
	Ø12AIII, ℓ=1300; 1,17кг								7			7			

Продолжение спецификации см. лист 3

Поз.	Наименование	Кол. на сетку С													Примечание
		2	4	6	8	10	12	14	16	18	20	36	38	40	
3	Ø16 AIII, ℓ=1500; 2,37кг														
4	Ø6 AIII, ℓ=800; 0,18кг	8													
	ℓ=900; 0,20кг			8											
	Ø8 AIII, ℓ=800; 0,32кг		8												
	ℓ=1000; 0,4кг				8										
	Ø10 AIII, ℓ=1200; 0,74кг						8						8		
	ℓ=1400; 0,86кг										8				
	Ø12 AIII, ℓ=1200; 1,07кг					8		8							
	ℓ=1300; 1,17кг								8			8			
	ℓ=1400; 1,25кг									8					
	Ø16 AIII, ℓ=1500; 2,37кг													8	
	Размеры мм, ℓ	2550	2550	3150	3150	3750	3150	3750	4400	4400	4400	4400	3750	5000	
	a	800	800	900	900	1100	1100	1100	1300	1300	1300	1300	1100	1500	
	a'				100	100	100	100		100	100				
	n	4	4	5	5	6	6	6	7	7	7	7	6	8	
	c	125	125	125	125	125	125	125	175	175	175	175	125	175	
	Масса сетки кг	14,4	16,5	24,7	26,3	39,0	45,8	50,5	47,9	54,5	93,7	78,0	47,6	108,1	

1. Технические условия см. 3.900.1-10.2-10
2. Арматура классов AI и AIII по ГОСТ 5781-82*

Поз.	Наименование	Кол. на сетку С							Примечание
		22	24	26	28	30	32	34	
1	⌀8АI, ℓ=2750; 1,09кг	10							
	⌀10АI, ℓ=2750; 1,70кг		10	11	11				
	⌀12АI, ℓ=2750; 2,40кг					12	12	12	
2	⌀12АIII, ℓ=5000; 4,40кг	14							
	ℓ=5700; 6,06кг			14					
	⌀14А III, ℓ=5000; 6,10кг		14						
	ℓ=5700; 6,9кг				14				
	ℓ=6300; 7,6кг					14			
	⌀16А III, ℓ=6300; 9,95кг						14	14	
3	⌀14АIII, ℓ=1500; 1,80кг	7	7						
	⌀16АIII, ℓ=1700; 2,69кг			7					
	⌀18АIII, ℓ=1700; 3,55кг				7				
	ℓ=1800; 3,76кг						7		
	⌀20АIII, ℓ=1800; 4,45кг					7		7	
4	⌀14АIII, ℓ=1500; 1,80кг	8							
	⌀16А III, ℓ=1600; 2,53кг		8						
	ℓ=1700; 2,69кг			8					
	⌀18А III, ℓ=1700; 3,55кг				8				
	ℓ=1800; 3,76кг						8		
	⌀20АIII, ℓ=1800; 4,45кг					8			
	⌀22АIII, ℓ=1900; 5,70кг							8	
	Размер в мм, ℓ	5000	5000	5700	5700	6300	6300	6300	
	a	1500	1500	1700	1700	1800	1800	1800	
	a'		100					100	
	n	8	8	9	9	10	10	10	
	C	175	175	275	275	275	275	275	
	Масса сетки, кг	99,6	122,6	129,8	168,6	202,3	224,5	245,2	

1. Технические условия см. 3.900.1-10.2-10
2. Арматура: классов А-I и А-III по ГОСТ 5781-82.*

Инв.№ подл. | Подпись и дата | Взам. инв.№

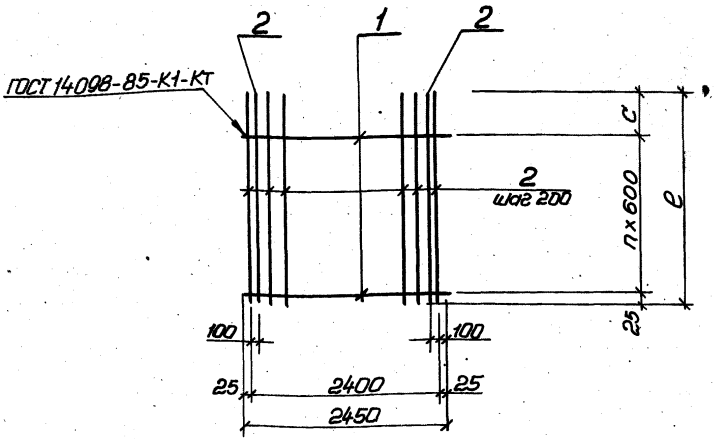

Спецификацию см. лист 2

Разраб.	Голосов		3.900.1-10.2-6 – 00.08		
Пров.	Лыгин				
Зав.гр.	Магалова		Сетка С51... С77, нечетные номера	Стадия	Лист	Листов
Гл.спец.	Власенко			Р	1	2
Н.контр.	Гаковальская			Госстрой СССР Союзводоканалпроект Харьковский Водоканалпроект		
Нач.отд.	Шейко					

Инв.№ подл. | Подп. и дата | Взам.инв.№

Поз.	Наименование	Кол. на сетку С													Примечание
		51	53	55	57	59	61	63	65	67	69	71	73	75	77	
1	⌀6А I, ℓ=2450; 0,54кг	4	4	4	5	5	5	6	6	7	7	7	5	4	5	
2	⌀8А III, ℓ=3100; 1,23кг												15			
	⌀6А III, ℓ=2150; 0,48кг	15														
	ℓ=2650; 0,59			15												
	ℓ=3100; 0,69кг				15											
	ℓ=4000; 0,89кг						15									
	ℓ=4450; 0,99кг										15					
	⌀8А III, ℓ=2650; 1,05кг		15											15		
	ℓ=3500; 1,40кг						15									
	ℓ=4000; 1,58кг								15							
	ℓ=4450; 1,76кг									15						
	⌀10А III, ℓ=3500; 2,20кг					15									15	
	ℓ=4450; 2,75кг											15				
	Размеры в мм. ℓ	2150	2650	2650	3100	3500	3500	4000	4000	4450	4450	4450	3100	2650	3500	
	n	3	3	3	4	4	4	5	5	6	6	6	4	3	4	
	c	325	825	825	675	1075	1075	975	975	825	825	825	675	825	1075	
	Масса сетки, кг	8,8	17,7	11,0	13,1	35,7	23,7	16,6	26,9	30,2	18,6	45,3	21,2	17,9	35,7	

1. Технические условия см. 3.900.1-10.2-10.
2. Арматура классов AI и AIII по ГОСТ 5781-82

3.900.1-10.2-6 -00.08

Лист 2

Формат А4

24398-02 35

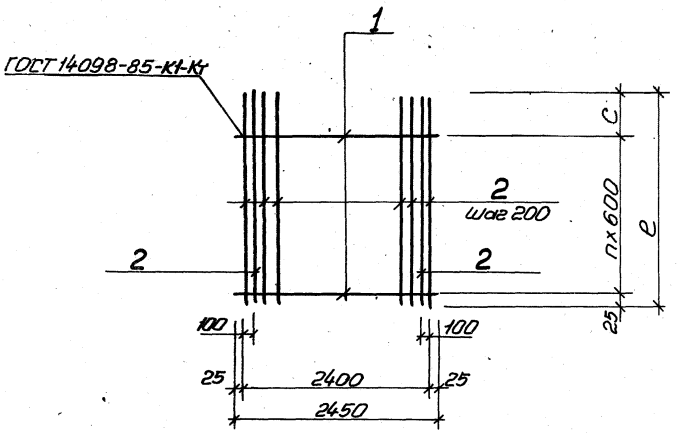

Спецификацию см. лист 2.

Разраб.	Голосов		3.900.1-10.2-6-00.09	
Пров.	Лыгин			
Зав. ср.	Мазалова		Сетка С52... С74, четные номера	Стадия: Р; Лист: 1; Листов: 2
Гл. спец.	Власенко			Госстрой СССР Союзводоканалниипроект Харьковский Водоканалпроект
Н. контр.	Сокольская			
Нач. отд.	Шейко			

Инв. № подл. | Подпись и дата | Взам. инв. №

Поз.	Наименование	Кол. на сетку С														Примечание
		52	54	56	58	62	64	66	68	70	72	74				
1	⌀6А-I, ℓ=2450; 0,54кг	4	5	5	5	6	6	6	7	8	8	8				
2	⌀6А III, ℓ=2150; 0,48кг	15														
	ℓ=2650; 0,59кг		15													
	ℓ=3100; 0,69кг					15										
	ℓ=4450; 0,99кг										15					
	⌀8А III, ℓ=2650; 1,05кг			15												
	ℓ=3500; 1,38кг						15									
	ℓ=4000; 1,60кг								15							
	ℓ=4450; 1,76кг									15						
	⌀10А III, ℓ=3500; 2,20кг							15								
	ℓ=2650; 1,64кг				15											
	ℓ=4450; 2,75кг											15				
	Размер в мм ℓ	2150	2650	2650	2650	3100	3500	3500	4000	4450	4450	4450				
	n	3	4	4	4	5	5	5	6	7	7	7				
	c	325	225	225	225	75	475	475	375	125	225	225				
	Масса сетки, кг	9,4	11,4	18,3	27,1	13,4	03,7	36,0	27,5	30,4	18,9	453				

1. Технические условия см. 3.900.1-10.2-10
2. Арматура классов А-I и А III по ГОСТ 5781-82*

24398-02 37

3.900.1-10.2-6-00.09

Лист 2

Формат А4

36

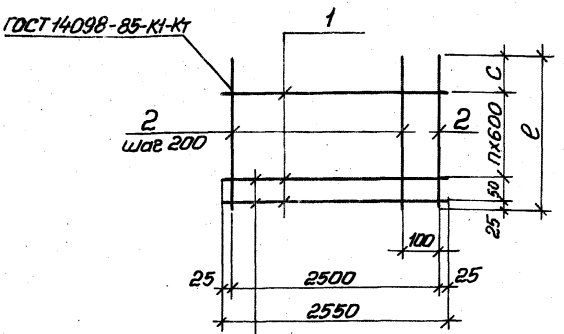

Анкерующие стержни приварить в каждом пересечении

Поз.	Наименование		Кол. на сетку С						Примечание
			81	83	85				
1	Ø6AI, ℓ=2550;	0,57кг	7						
	Ø8AI, ℓ=2550;	1,00кг		9	10				
2	Ø10AIII, ℓ=3750;	2,30кг	14						
	Ø14AIII, ℓ=5000;	6,10кг		14					
	ℓ=5700;	6,90кг			14				
	Размер в мм, ℓ		3750	5000	5700				
	n		5	7	8				
	С		725	775	875				
	Масса сетки, кг		36,4	94,4	106,6				

1. Технические условия см. 3.900.1-10.2-10
2. Арматура: классов A-I и A-III по ГОСТ 5781-82*.

Разраб.	Остапенко		3.900.1-10.2-6 – 00.10
Пров.	Лыгин		
Зав. гр.	Мазалова		
Гл. спец.	Власенко		Сетка С81...С85, нечетные номера
Н. контр.	Сокольская		
Нач. отд.	Шейко		

Стадия	Лист	Листов
Р		1

Госстрой СССР Союзводоканалпроект Харьковский водоканалпроект

Инв. № подл. | Подпись и дата | Взам. инв. №

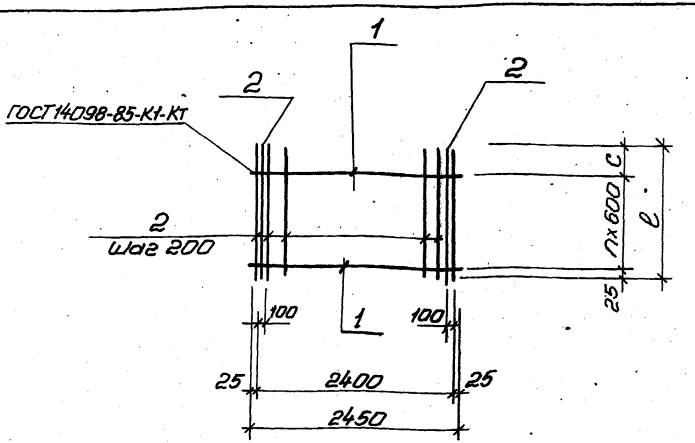

Поз.	Наименование		Кол. на сетку С						Примечание
			82	84	86				
1	⌀6AI,	ℓ=2450; 0,54кг	2	2	3				
2	⌀8AIII,	ℓ=950; 0,38кг	15						
		ℓ=1200; 0,47кг		15					
		ℓ=1350; 0,50кг			15				
	Размер в мм,	ℓ	950	1200	1350				
		n	1	1	2				
		С	325	575	125				
	Масса сетки, кг		6,7	8,3	9,2				

1. Технические условия см. 3.900.1-10.2-10.
2. Арматура: классов A-I и A-III по ГОСТ5781-82*.

Разраб.	Голосов		3.900.1-10.2-6-00.11	
Пров.	Лыгин			
Зав. ер.	Мазалова			
Гл. спец.	Власенко		Сетка С82... С86, четные номера	Стадия: Р; Лист: 1; Листов:
Н. контр.	Сокольская			
Нач. отд.	Шейко			Госстрой СССР Союзводоканалпроект Харьковский Водоканалпроект

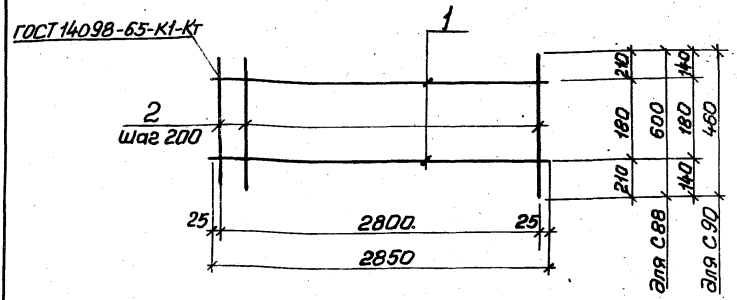

Поз.	Наименование	Кол. на сетку С 88	90	Примечание
1	ø5 Вр-I, ℓ=2850; 0,41кг	2	2	
2	ø6 А-I, ℓ=600; 0,13кг	15		
	ℓ=460; 0,10кг		15	
	Масса сетки, кг	2,8	2,3	

1. Технические условия см. 3.900.1-10.2-10.
2. Арматура: класса Вр-I по ГОСТ 6727-80*, А-I по ГОСТ 5781-82*.

Инв.№ подл. | Подпись и дата | Взам. инв.№

Разраб.	Голосов		3.900.1-10.2-6-00.12
Пров.	Лыгин		
Зав. ар.	Мазалова		
Гл. спец.	Власенко		Сетка С88, С90
Н. контр.	Сокольская		Стадия: Р; Лист: 1; Листов: 1
Нач. отд.	Шейко		Госстрой СССР Союзгипроканалпроект Харьковский Водоканалпроект

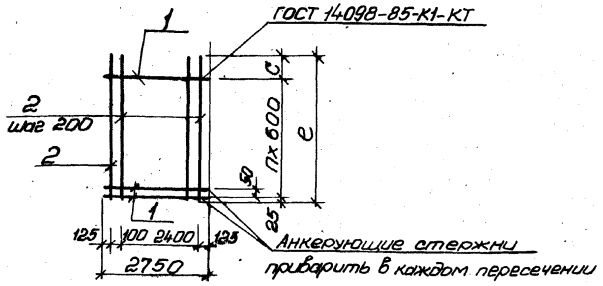

Поз.	Наименование	Кол. на сетку С 91	93	95	97				Примечание
1	⌀6AI, ℓ=2750; 0,61кг	5	6	8					
	⌀8AI, ℓ=2750; 1,09кг				11				
2	⌀16AIII, ℓ=6300; 9,9кг				14				
	⌀6A-III, ℓ=2550; 0,57кг	14							
	⌀8A-III, ℓ=3150; 1,24кг		14						
	⌀12AIII, ℓ=4400; 3,9кг			14					
	Размеры в мм, ℓ	2550	3150	4400	6300				
	n	3	4	6	9				
	c	725	725	775	875				
	Масса сетки, кг	11,0	20,7	59,5	151,0				

1. Технические условия см. 3.900.1-10.2-10.
2. Арматура: классов A-I и A-III по ГОСТ 5781-82.*

Разраб.	Подзолков		3.900.1-10.2-6-00.13
Провер.	Лыгин		
Зав. ар.	Мазалова		
Гл. спец.	Власенко		Сетка С91...С97, нечетные номера
Н. контр.	Сокольский		Стадия: Р; Лист: —; Листов: 1
Нач. отд.	Шейко		Госстрой СССР Союзводоканалпроект Харьковский Водоканалпроект

Инв.№ подл.	Подпись и дата	Взам. инв. №

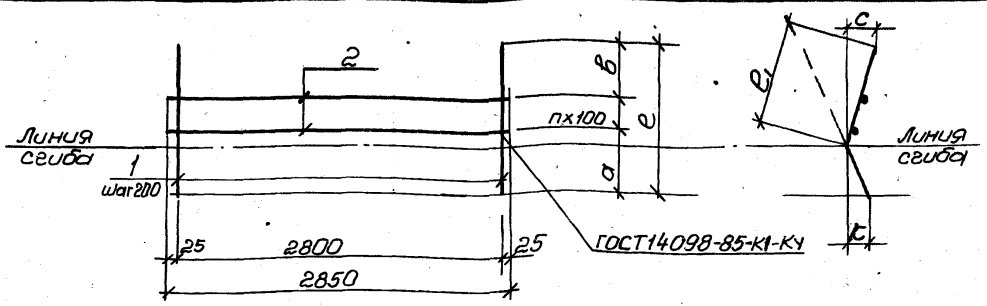

Поз.	Наименование	Кол. на сетку С											примечание
		101	102	103	104	105	106	107	108	109	110		
1	Ø8 A III, ℓ=640; 0,25кг	15											
	Ø10 A III, ℓ=820; 0,51кг		15										
	Ø12 A III, ℓ=840; 0,71кг			15									
	ℓ=1100; 0,98кг				15								
	Ø14 A III, ℓ=860; 1,04кг					15							

Продолжение спецификации см. лист 2

Разраб.	Остапенко	
Пров.	Лыгин	
Зав. гр.	Мазалова	
Гл. спец.	Власенко	
Н. контр.	Сокольская	
Нач. отд.	Шейко	

3.900.1-10.2-6 – 00.14

Сетка С101... С110

Стадия	Лист	Листов
Р	1	2

Госстрой СССР Союзводоканалниипроект Харьковский Водоканалпроект

формат А4

24398-02 42

Копировал: Гайдукевич

14

Инв. № подл.	Подпись и дата	Взам. инв. №

	Наименование	Кол. на сетку С														Примечание
		101	102	103	104	105	106	107	108	109	110					
1	⌀15А III, ℓ=1140; 1,80 кг						15									
	ℓ=1360; 2,15 кг							15								
	⌀20А III, ℓ=1100; 2,72 кг								15							
	ℓ=1320; 3,26 кг									15						
	⌀22А III, ℓ=1320; 3,93 кг										15					
2	⌀6А I, ℓ=2850; 0,63 кг	2	3	3	4											
	⌀8А I, ℓ=2850; 1,13 кг					3	4	4								
	⌀10А I, ℓ=2850; 1,76 кг								4	4						
	⌀12А I, ℓ=2850; 2,53 кг										4					
	Размер в мм, а	330	440	440	600	440	600	730	600	730	730					
	п	1	2	2	3	2	3	3	3	3	3					
	в	210	180	200	200	220	240	330	200	290	290					
	ℓ	640	820	840	1100	860	1140	1360	1100	1320	1320					
	$ℓ_1$	380	470	490	620	510	660	770	620	730	730					
	к	60	60	60	75	60	75	100	75	100	100					
	с	90	80	85	105	85	105	125	105	125	125					
	Масса сетки, кг	5,0	9,5	12,5	17,2	19,0	31,5	36,8	47,8	55,9	69,1					

1. Технические условия см. 3.900.1-10.2-10
2. Арматура: классов А-I и А-III по ГОСТ 5781-82*

3.900.1-10.2-6-00.14

Лист 2

Формат А4

42

24398-02 43

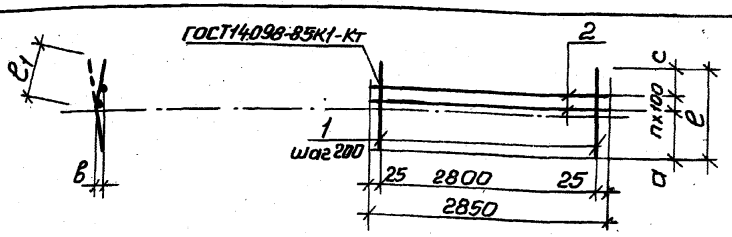

Поз.	Наименование	Кол. на сетку С 111	112	113	114	115	116	117	Примечание
1	⌀8AIII, ℓ=800; 0,32кг	15							
	ℓ=980; 0,39кг		15						
	⌀12AIII, ℓ=980; 0,87кг			15					
	⌀14AIII, ℓ=1280; 1,55кг				15				
	⌀16AIII, ℓ=1320; 2,04кг					15			
	⌀18AIII, ℓ=1580; 2,97кг						15		
	⌀20AIII, ℓ=1460; 3,6кг							15	
2	⌀6AI, ℓ=2850; 0,63кг	2	3	3					
	⌀8AI, ℓ=2850; 1,13кг				4	4			
	⌀10AI, ℓ=2850; 1,76кг						4	4	
	Размер в мм, а	470	550	550	760	780	830	870	
	п	1	2	2	3	3	3	3	
	с	230	230	230	220	240	350	290	
	ℓ	800	980	980	1280	1320	1580	1460	
	ℓ1	400	490	490	640	660	790	730	
	в	90	85	85	105	110	125	125	
	Масса сетки, кг	6,1	7,7	14,9	20,0	35,1	51,6	61,0	

1. Технические условия см. 3.900.1-10.2-10
2. Арматура: классов A-I и A-III по ГОСТ 5781-82.*

Разраб.	Остапченко	
Пров.	Лыгин	
Зав. гр.	Мазалова	
Гл. спец.	Власенко	
Н. контр.	Сокольская	
Нач. отд.	Шейко	

3.900.1-10.2-6-00.15

Сетка С111... С117

Стадия	Лист	Листов
Р		1

Госстрой СССР Союзводоканалниипроект Харьковский Водоканалпроект

Инв. № подл. | Подп. и дата | Взам. инв. №

01.209-09

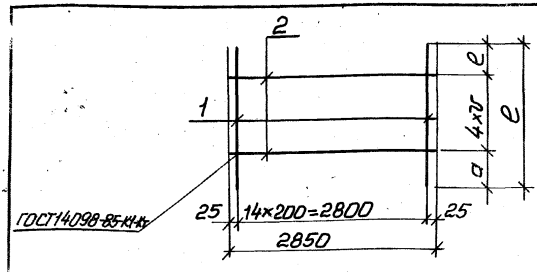

Поз.	Наименование	Кол. на сетку С							Примечание
		131	132	133	134	135	136	137	
1	⌀14 AIII, ℓ=1120; 1,36кг	15							
	ℓ=1320; 1,6 кг		15						
	ℓ=1340; 1,62кг			15					
	⌀16 AIII, ℓ=1340; 2,12кг				15				
	⌀18 AIII, ℓ=1140; 2,28кг					15			
	ℓ=1360; 2,72кг						15		
	⌀20 AIII, ℓ=1160; 2,87кг							15	
2	⌀8 AI, ℓ=2850; 1,13кг	5	5	5	5				
	⌀10 AI, ℓ=2850; 1,76кг					5	5	5	
	Размер в мм, a	70	180	180	180	70	180	70	
	c	250	340	360	360	270	380	290	
	∪	200	200	200	200	200	200	200	
	C	1120	1320	1340	1340	1140	1360	1160	
	Масса сетки кг	26,1	29,7	30,0	37,5	43,0	49,6	51,9	

Продолжение спецификации см. лист 2

Разраб.	Остапенко		3.900.1-10.2-6 - 00.16
Пров.	Лыгин		
Зав. гр.	Мазалова		Сетка С121...С128, С130... С137
Спец.	Власенко		Стадия: Р; Лист: 1; Листов: 2
Контр.	Окольская		Госстрой СССР союзводоканалпроект харьковский Водоканалпроект
Нач. отд.	Шейко		

Поз.	Наименование	Кол. на сетку С									Примечание
		121	122	123	124	125	126	127	128	130	
1	∅8А III, ℓ=620; 0,25кг	15									
	ℓ=800; 0,32кг		15								
	∅10А III, ℓ=820; 0,51кг			15							
	ℓ=840; 0,52кг				15						
	ℓ=1080; 0,67кг							15			
	∅12А III, ℓ=1080; 0,81кг								15		
	ℓ=1120; 0,99кг									15	
	∅14А III, ℓ=840; 1,02кг					15					
	∅16А III, ℓ=860; 1,36кг						15				
2	∅6А I, ℓ=2850; 0,63кг	5	5	5	5			5	5		
	∅8А I, ℓ=2850; 1,13кг					5	5			5	
	Размер в мм, а	50	140	140	140	140	140	70	70	70	
	с	170	250	280	300	300	320	210	240	250	
	√	100	100	100	100	100	100	200	200	200	
	ℓ	620	800	820	840	840	860	1080	1080	1120	
	Масса сетки, кг	7,0	8,0	10,8	11,0	21,0	25,8	13,3	15,4	20,6	

1. Технические условия см. 3.900.1-10.2-10.
2. Арматура классов: А-I и А-III по ГОСТ 5781-82.*

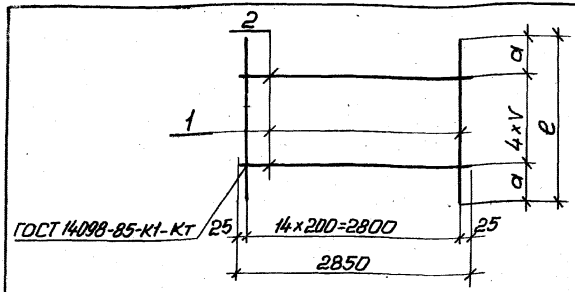

Поз.	Наименование	Кол. на сетку С							Примечание
		141	142	143	144	145	146	147	
1	ø8 А III, ℓ=780; 0,31 кг	15							
	ø10 А III, ℓ=960; 0,59 кг		15						
	ø12 А III, ℓ=960; 0,85 кг			15					
	ø14 А III, ℓ=1260; 1,52 кг				15				
	ø18 А III, ℓ=1300; 2,05 кг					15			
	ø18 А III, ℓ=1580; 3,09 кг						15		
	ø20 А-III, ℓ=1460; 3,6 кг							15	
2	ø6 А I, ℓ=850; 0,63 кг	5	5	5					
	ø8 А I, ℓ=2850; 1,13 кг				5	5			
	ø10 А I, ℓ=2850; 1,76 кг						5	5	
	Размер в мм, a	190	280	280	230	250	380	280	
	v	100	100	100	200	200	200	200	
	ℓ	780	960	960	1260	1300	1560	1460	
	Масса сетки, кг	7,8	12,0	15,9	28,5	36,5	55,1	62,8	

1. Технические условия см. 3.900.1-10.2-10
2. Арматура: классов А-I и А-III по ГОСТ 5781-82*

Разраб.	Детаченко		3.900.1-10.2-6 – 00.17	
Пров.	Лыгин			
Зав.гр.	Мазалова		Сетка С141... С147	Стадия: Р; Лист: 1; Листов: 1
Гл.спец.	Власенко			Госстрой СССР Союзводоканалниипроект Харьковский Водоканалпроект
Н.контр.	Сокольская			
Нач.отд.	Шейко			

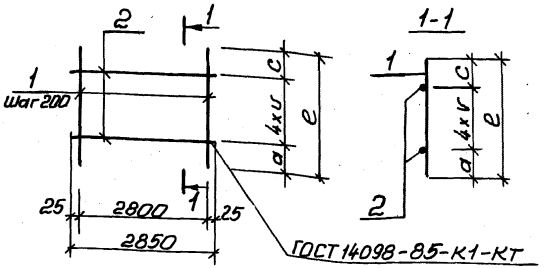

Поз.	Наименование	Кол. на сетку С 151	152	153	154			Примечание
1	⌀6AIII, ℓ=620; 0,14кг	15						
	ℓ=800; 0,18кг		15					
	⌀8AIII, ℓ=1080; 0,43кг			15				
	⌀10AIII, ℓ=1300; 0,81кг				15			
2	⌀6AI, ℓ=2850; 0,63кг	5	5	5	5			
	Размеры в мм, ℓ	620	800	1080	1300			
	a	50	140	70	180			
	v	100	100	200	200			
	c	170	260	210	320			
	Масса сетки, кг	5,3	5,8	9,6	15,3			

1. Технические условия см. 3.900.1-10.2-10
2. Арматура: классов AI и AIII по ГОСТ 5781-82*

Разраб.	Подзалков		3.900.1-10.2-6 -00.18
Прав.	Лыгин		
Зав. гр.	Мазапова		Сетка С151... С154
Гл. спец.	Власенко		Стадия Р; Лист; Листов 1
Н. контр.	Сокольская		Госстрой СССР Союзводоканалниипроект Харьковский Водоканалпроект
Нач. отд.	Шейко		

Инв. № подл. | Подпись и дата | Взам. инв. №

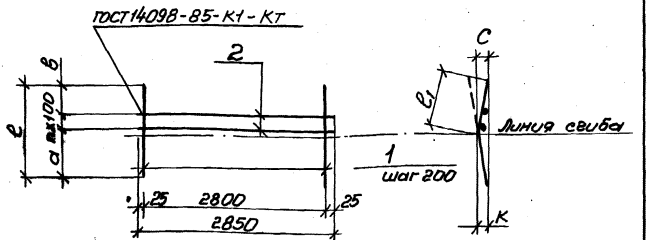

Поз.	Наименование	Кол. на сетку С						Примечание
		161	162					
1	Ф16АIII, ℓ=1140; 1,8кг	15						
	Ф25АIII, ℓ=1320; 5,12кг		15					
2	Ф12АI, ℓ=2850; 2,53кг		4					
	Ф8АI, ℓ=2850; 1,13кг	4						
	Размеры в мм, в	240	290					
	К	75	100					
	С	105	125					
	п	3	3					
	а	600	730					
	е	1140	1320					
	e_1	660	730					
	Масса сетки, кг	31,5	86,9					

1. Технические условия см. 3.900.1-10.2-10
2. Арматура: классов А-I и А-III по ГОСТ 5781-82*

Разраб.	Подзолков		
Провер.	Лыгин		
Зав. гр.	Мазалова		
Гл. спец.	Власенко		
Н. контр.	Сокальская		
Нач. отд.	Шейко		

3.900.1-10.2-6 - 00.19

Сетка С161, С162

Стадия	Лист	Листов
Р		1

Госстрой СССР
Союзводоканалниипроект
Харьковский
Водоканалпроект

24398-02 49

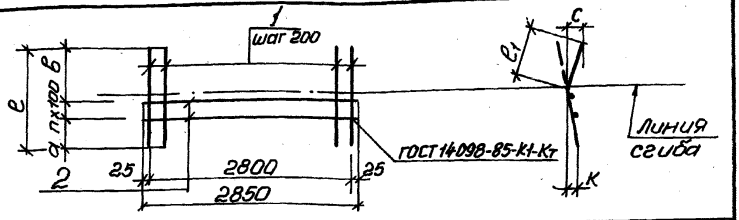

Поз	Наименование	Кол. на сетку С 171	172	173	174			Примечание
1	Ø12 AIII, ℓ=840; 0,71кг	15						
	Ø14 AIII, ℓ=860; 1,04кг		15					
	Ø16 AIII, ℓ=1140; 1,80кг			15				
	Ø20 AIII, ℓ=1100; 2,72кг				15			
2	Ø6 AI, ℓ=2850; 0,63кг	3						
	Ø8 AI, ℓ=2850; 1,13кг		3	4				
	Ø10 AI, ℓ=2850; 1,76кг				4			
	Размер в мм, а	560	580	660	720			
	п	2	2	3	3			
	в	80	80	80	80			
	ℓ	840	860	1140	1100			
	ℓ1	490	510	660	520			
	к	60	60	75	75			
	с	85	85	105	105			
	Масса сетки, кг	12,5	13,0	31,5	47,8			

1. Технические условия см. 3.900.1-10.2-10.
2. Арматура: классов A-I и A-III по ГОСТ 5781-82*.

Разраб.	Подзолков		3.900.1-10.2-6 -00.20
Провер.	Лыгин		
Зав. гр.	Мазалова		Сетка С171... С174
Гл. спец.	Власенко		
Н. контр.	Сокольская		
Нач. отд.	Шейко		

Стадия	Лист	Листов
Р		1

Госстрой СССР Союзводоканалниипроект Харьковский Водоканалпроект

Инв. № подл. | Подпись и дата | Взам. инв. №

1-1

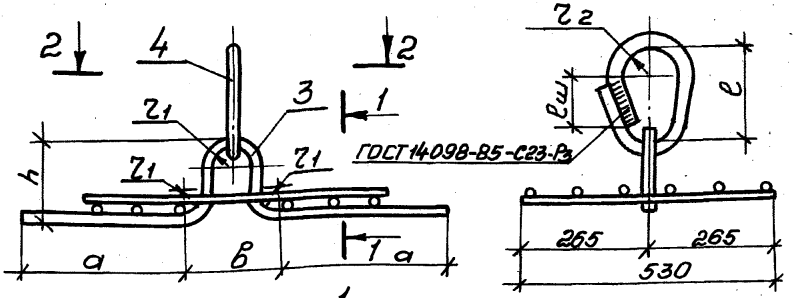

2-2

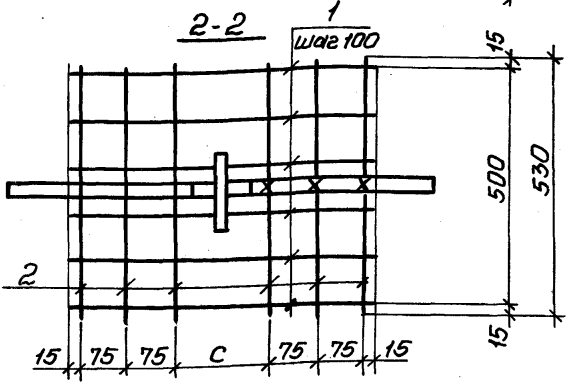

Спецификацию см. листы 2,3

Разраб.	Голосов		3.900.1-10.2-6 -00.21	
Пров.	Лыгин			
Зав.гр.	Мазалова		Изделие закладное МН23... МН35	Стадия: Р; Лист: 1; Листов: 3
Гл.спец.	Власенко			Госстрой СССР Союзводоканалпроект Харьковский Водоканалпроект
Н.контр.	Сокольская			
Нач.отд.	Шейко			

Инв.№подл. | Подпись и дата | Взам.инв.№

Инв.№ подл. | Подпись и дата | Взам. инв.№

поз	Наименование	Кол. на изделие закладное МН 23	24	25	26	27	28	29	30	31	32	33	34	35	Примечание
1	Ø10AI, ℓ 470; 0,29кг	6													
	ℓ=490; 0,30кг		6	6					6	6					
	ℓ=500; 0,31кг				6	6					6				
	ℓ=540; 0,33кг						6							6	
	ℓ=550; 0,34кг							6							
	ℓ=640; 0,39кг											6	6		
2	ℓ=530; 0,33кг	6	6	6	6	6	6	6	6	6	6	6	6	6	
3	Ø12AcII, ℓ=780; 0,69кг	1													
	Ø14AcII, ℓ=910; 1,1кг		1	1					1						
	Ø16AcII, ℓ=1040; 1,64кг									1					
	Ø18AcII, ℓ=1170; 2,34кг				1	1					1				
	Ø22AcII, ℓ=1300; 3,87кг						1								
	Ø22AcII, ℓ=1430; 4,26кг							1				1			
	Ø25AcII, ℓ=1430; 5,5кг												1	1	
	Ø28AcII, ℓ=1820; 8,79кг													1	
4	Ø14AcII, ℓ=480; 0,6кг	1													
	Ø16AcII, ℓ=520; 0,82кг		1	1					1						

Продолжение спецификации см. лист 3

Поз.	Наименование	Кол. на изделие закладное мн													Примечание
		23	24	25	26	27	28	29	30	31	32	33	34	35	
4	Ø8АсII, e=620; 1,24кг									1					
	Ø20АсII, e=650; 1,60кг				1	1					1				
	Ø25АсII, e=650; 2,50кг						1								
	e=870; 3,35кг							1				1			
	Ø28АсII, e=870; 4,20кг												1		
	Ø32АсII, e=960; 6,05кг													1	
	Размер в мм, в	124	148	148	156	156	200	204	148	152	156	204	204	296	
	с	140	160	160	170	170	210	220	160	160	170	210	210	310	
	e	140	150	150	190	190	190	260	150	180	190	260	260	280	
	$e_ш$	80	90	90	110	110	110	140	90	100	110	140	140	160	
	a	252	311	318	417	432	458	535	318	347	413	475	435	625	
	h	109	116	109	142	127	155	143	109	146	146	204	244	244	
	r_1	30	30	30	30	30	40	40	30	30	30	40	40	60	
	r_2	30	30	30	40	40	40	60	30	40	40	60	60	60	
	Масса изделия, кг	5,0	5,7	5,7	7,8	7,8	10,3	11,6	5,7	6,7	7,8	11,9	14,0	18,8	

24398-02

53

Технические условия см. 3.900.1-10.2-10

Арматура классов А-I и Ас2 по ГОСТ 5781-82*

gost.e-ecolog.ru