ТИПОВЫЕ КОНСТРУКЦИИ, ИЗДЕЛИЯ И УЗЛЫ ЗДАНИЙ И СООРУЖЕНИЙ

СЕРИЯ 3.006.1—2.87

СБОРНЫЕ ЖЕЛЕЗОБЕТОННЫЕ КАНАЛЫ И ТОННЕЛИ ИЗ ЛОТКОВЫХ ЭЛЕМЕНТОВ

ВЫПУСК 7

УЗЛЫ ТРАСС
ЛОТКИ, ПЛИТЫ, БАЛКИ
АРМАТУРНЫЕ И ЗАКЛАДНЫЕ ИЗДЕЛИЯ
РАБОЧИЕ ЧЕРТЕЖИ

22993-02
ЦЕНА 0-53

СФ ЦИТП 620062, г. Свердловск, ул. Чебышева, 4
Зак. 5486 Инв. 22993-02 Тираж 1500
Сдано в печать 10.10. 1988 Цена 1-06

ТИПОВЫЕ КОНСТРУКЦИИ, ИЗДЕЛИЯ И УЗЛЫ ЗДАНИЙ И СООРУЖЕНИЙ

СЕРИЯ 3.006.1—2.87

СБОРНЫЕ ЖЕЛЕЗОБЕТОННЫЕ КАНАЛЫ И ТОННЕЛИ ИЗ ЛОТКОВЫХ ЭЛЕМЕНТОВ

ВЫПУСК 7

УЗЛЫ ТРАСС
ЛОТКИ, ПЛИТЫ, БАЛКИ
АРМАТУРНЫЕ И ЗАКЛАДНЫЕ ИЗДЕЛИЯ
РАБОЧИЕ ЧЕРТЕЖИ

gost.e-ecolog.ru

Обозначение документа	Наименование	Стр
3.006.1-2.87.7 ТО	Техническое описание	3
3.006.1-2.87.7-1	Сетка С1	5
3.006.1-2.87.7-2	Сетка С2	6
3.006.1-2.87.7-3	Сетка С3	7
3.006.1-2.87.7-4	Сетка С4	8
3.006.1-2.87.7-5	Сетка С5	9
3.006.1-2.87.7-6	Сетка С6, С7	10
3.006.1-2.87.7-7	Сетка С8	11
3.006.1-2.87.7-8	Сетка С9	12
3.006.1-2.87.7-9	Сетка С10	13
3.006.1-2.87.7-10	Сетка С11, С12	14
3.006.1-2.87.7-11	Сетка С13	15
3.006.1-2.87.7-12	Каркас плоский Кр6, Кр7	16
3.006.1-2.87.7-13	Каркас плоский Кр8	17
3.006.1-2.87.7-14	Каркас плоский Кр9	18
3.006.1-2.87.7-15	Каркас плоский Кр10	19
3.006.1-2.87.7-16	Каркас плоский Кр11, Кр11-1	20
3.006.1-2.87.7-17	Каркас плоский Кр12	21
3.006.1-2.87.7-18	Каркас плоский Кр13	22
3.006.1-2.87.7-19	Балка стальная БС1, БС2	23
3.006.1-2.87.7-20	Балка стальная БС3...БС5	24
3.006.1-2.87.7-21	Балка стальная БС6	25
3.006.1-2.87.7-22	Стержень арматурный гнутый Ст1...Ст18	26

Инв.№подл. | Подпись и дата | Взам.инв.№ | Инв.№дубл. | Подпись и дата

Нач.отд.	Брадский		
Н.контр.	Уманцева		
Гл.спец.	Коротецкий		
Рук.гр.	Умакова		
Вед.инж.	Уманцева		
Инжен.	Фомичев		
Проверил	Гурович		

3.006.1-2.87.7

Содержание

Стадия	Лист	Листов
Р		1

Харьковский Промстройниипроект

1. Общая часть.

1.1. Настоящий выпуск серии 3.006.1-2.87 содержит рабочие чертежи арматурных, закладных и соединительных изделий сборных железобетонных лотков, плит и балок для узлов трасс каналов и тоннелей. Состав серии и материалы для проектирования каналов и тоннелей приведены в выпуске 0.

1.2. Марки арматурных изделий обозначены буквами и цифрами (например С1, Кр 6, Кр 11-1). Буквы обозначают вид изделия („С"-сетка, „Кр"-каркас), цифры после букв — порядковый номер изделия данного вида, цифра после тире — вариант исполнения, отличающийся от основного диаметром арматуры.

2. Технические требования к изготовлению арматурных и закладных изделий.

2.1. Изготовление арматурных и закладных изделий должно производиться в соответствии с требованиями ГОСТ 10.922-75 „Арматурные изделия и закладные детали сварные для железобе-

Инв. № подл. | Подпись и дата | Взам. инв. №

Нач. отд.	Бродский		
Н. контр.	Ульянцева		
Гл. констр.	Коротецкий		
Ведущ. инж.	Ульянцева		
Исполнил	Коротецкий		
Проверил	Ульянцева		

3.006.1-2.87.7 ТО

Техническое описание

Стадия	Лист	Листов
Р	1	2

ХАРЬКОВСКИЙ ПРОМСТРОЙНИИПРОЕКТ

тонных конструкций. Технические требования и методы испытаний" и „Инструкции по сварке соединений арматуры и закладных деталей железобетонных конструкций" (СН393-78).

2.2. Плоские арматурные сетки следует изготовлять с помощью контактной точечной сварки.

2.3. Приварку дополнительных стержней, оговоренных на чертежах, производить после изготовления сеток на многоэлектродных машинах.

2.4. Антикоррозионную защиту поверхностей балок БС1...БС6 выполнять окраской масляными красками за 2 раза по грунту из железного сурика на олифе „Оксоль."

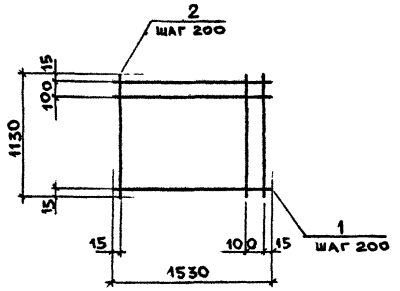

Марка	Поз.	Наименование	Кол.	Масса ед., кг	Общая масса, кг
С1	1	Ø4BpI, ℓ = 1530	7	0,14	1,9
	2	Ø4BpI, ℓ = 1130	9	0,10	

Арматура класса Bp-I по ГОСТ 6727-80*

Нач. отд.	Брадский		3.006.1-2.87.7-1
Н. контр.	Умнцева		
Гл. спец.	Коротецкий		
Рук. гр.	Чумакова		
Вед. инж.	Умнцева		
Инжен.	Фоничев		Сетка С1
Провер.	Гуровий		

Стадия	Лист	Листов
Р	1	

Харьковский Промстройниипроект

Инв. № подл. | Подпись и дата | Взам. инв. №

Формат А4

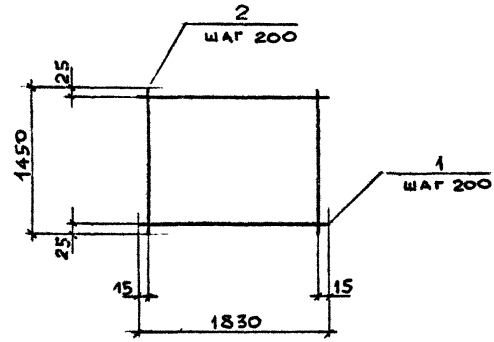

Марка	Поз.	Наименование	Кол	Масса ед., кг	Общая масса, кг
С2	1	⌀ 5 Вр I, ℓ = 1830	8	0,25	4,0
	2	⌀ 5 Вр I, ℓ = 1450	10	0,20	

Арматура класса Вр-I по ГОСТ 6727-80*

Нач. отд.	Бродский		
Н. контр.	Уманцева		
Гл. спец.	Коротецкий		
Рук. гр.	Чумакова		
Вед. инж.	Уманцева		
Инжен.	Фомичев		
Провер.	Гурович		

3.006.1-2.87.7-2

Сетка С2

Стадия	Лист	Листов
Р		1

Харьковский Промстройниипроект

Инв. № подл. | Подпись и дата | Взам. инв. №

22993-02 7

Формат А4

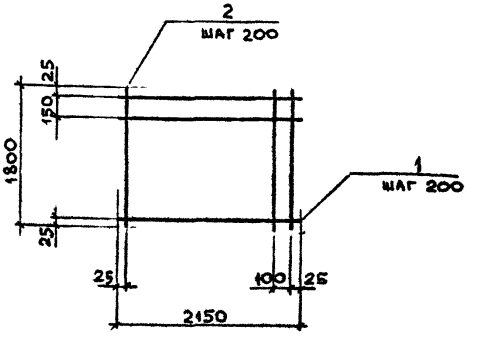

Марка	Поз.	Наименование	Кол	Масса ед., кг	Общая масса, кг
С3	1	⌀5 Вр I, ℓ = 2150	10	0,30	6,0
	2	⌀5 Вр I, ℓ = 1800	12	0,25	

Арматура класса Вр-I по ГОСТ 6727-80*

Инв. № подл. | Подпись и дата | Взам. инв. №

Нач. отд.	Бродский			3.006.1-2.87.7-3	
Н. контр.	Умянцева				
Гл. спец.	Коротецкий				
Рук. гр.	Чумакова				
Вед. инж.	Умянцева			Сетка С3	Стадия: Р; Лист: ; Листов: 1
Инженер	Фомичев				Харьковский Промстройниипроект
Провер	Гурович				

Формат А4

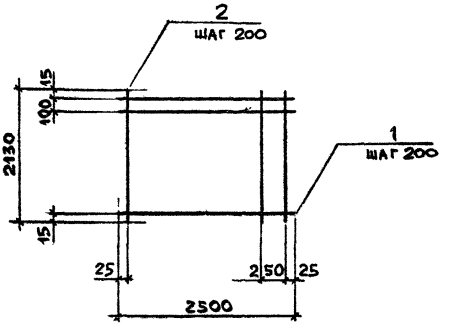

Марка	Поз.	Наименование	Кол.	Масса ед., кг	Общая масса, кг
С4	1	⌀ 6 AIII, ℓ = 2500	12	0,56	9,2
	2	⌀ 4 BpI, ℓ = 2130	13	0,19	

Арматура класса А-III по ГОСТ 5781-82
Арматура класса Вр-I по ГОСТ 6727-80*

Нач. отд.	Бродский		3.006.1 - 2.87.7-4		
Н. контр.	Умянцева				
Гл. спец.	Коротецкий				
Рук. гр.	Чумакова		Сетка С4	Стадия: Р	Лист:	Листов: 1
Вед. инж.	Умянцева			ХАРЬКОВСКИЙ ПРОМСТРОЙНИИПРОЕКТ		
Инженер	Фомичев					
Провер.	Гурович					

Инв. № подл. | Подпись и дата | Взам. инв. №

Формат А4

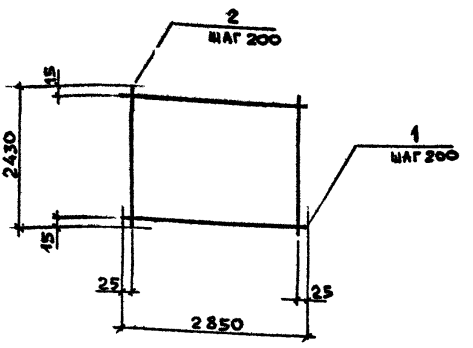

Марка	Поз.	Наименование	Кол.	Масса ед., кг	Общая масса, кг
С5	1	⌀ 8AIII, ℓ = 2850	13	1,13	18,0
	2	⌀ 4BpI, ℓ = 2430	15	0,22	

Арматура класса A-III по ГОСТ 5781-82*
Арматура класса Bp-I по ГОСТ 6727-80*

Нач. отд.	Бродский			3.006.1-2.87.7-5	
Н. контр.	Утянцева				
Гл. спец.	Коротецкий				
Рук. гр.	Чупакова			Сетка С5	Стадия: Р; Лист: 1; Листов: 1
Вед. инж.	Утянцева				Харьковский Промстройниипроект
Инженер.	Фомичев				
Провер.	Гурович				

Инв. № подл. | Подпись и дата | Взам. инв. №

Формат А4

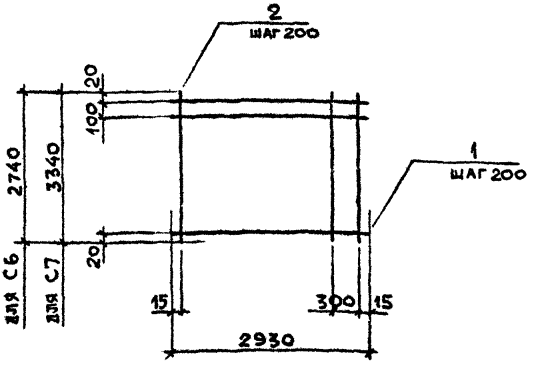

Марка	Поз.	Наименование	Кол.	Масса ед., кг	Общая масса, кг
С6	1	Ø 10AIII, l = 2930	15	1,81	32,9
	2	Ø 5BpI, l = 2740	15	0,38	
С7	1	Ø 10AIII, l = 2930	18	1,81	39,5
	2	Ø 5BpI, l = 3340	15	0,46	

Арматура класса A-III по ГОСТ 5781-82
Арматура класса Bp-I по ГОСТ 6727-80*

Инв.№ подл. | Подпись и дата | Взам.инв.№

Нач.отд.	Бродский	
Н.контр.	Умянцева	
Гл.спец.	Коротецкий	
Рук.гр.	Чумакова	
Вед.инж.	Умянцева	
Инжен.	Фомичев	
Провер.	Гурович	

3.006.1-2.87.7-6

Сетка С6, С7

Стадия	Лист	Листов
Р		1

Харьковский Промстройниипроект

Формат А4

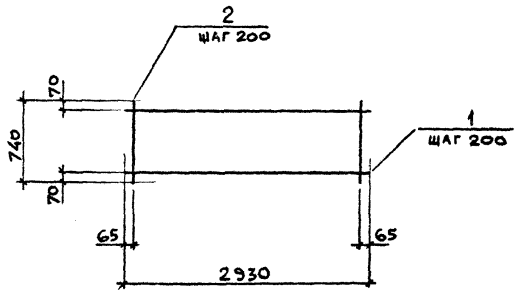

Марка	Поз.	Наименование	Кол.	Масса ед., кг	Общая масса, кг
С8	1	ø 8AIII, ℓ = 2930	4	1,16	9,0
	2	ø 8AIII, ℓ = 740	15	0,29	

Арматура класса А-III по ГОСТ 5781-82

Нач. отд.	Бродский			3.006.1-2.87.7-7	
Н. контр.	Умянцева				
Гл. спец.	Коротецкий				
Рук. гр.	Чумакова			Сетка С8	Стадия: Р; Лист: ; Листов: 1
Вед. инж.	Умянцева				Харьковский Промстройниипроект
Инжен.	Фомичев				
Провер.	Гурович				

Инв. № подл. | Подпись и дата | Взам. инв. №

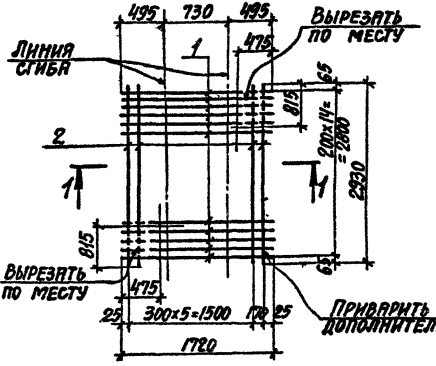

Марка	Поз.	Наименование	Кол.	Масса ед., кг	Общая масса, кг
С9	1	ø 8AIII, ℓ = 1720	15	0,68	12,0
	2	ø 4BpI, ℓ = 2930	7	0,26	

Арматура класса A-III по ГОСТ 5781-82
Арматура класса Bp-I по ГОСТ 6727-80*

Нач. отд.	Бровский		3.006.1-2.87.7-8	
Н. контр.	Уманцева			
Гл. спец.	Хортецкий			
Рук. гр.	Чумакова		Стадия: Р; Лист: 1; Листов: 1	
Вед. инж.	Уманцева		Сетка С9	Харьковский Промстройниипроект
Инженер	Фомичев			
Провер.	Гуревич			

Инв. № подл. | Подпись и дата | Взам. инв. №

Формат А4

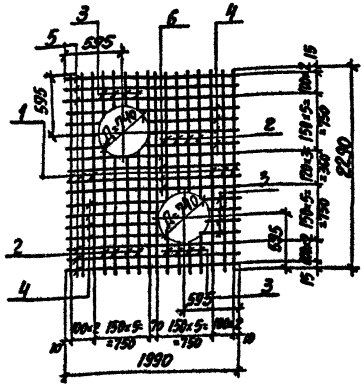

Марка	Поз.	Наименование	Кол.	Масса ед., кг	Общая масса, кг
С10	1	⌀ 6 А-III, ℓ = 2290	8	0,51	28,0
	2	⌀ 6 А-III, $\ell_{ср}$ = 1400	8	0,31	
	3	⌀ 6 А-III, $\ell_{ср}$ = 260	16	0,06	
	4	⌀ 6 А-III, $\ell_{ср}$ = 1100	8	0,24	
	5	⌀ 6 А-III, ℓ = 1990	6	0,44	
	6	⌀ 18 А-III, ℓ = 1990	4	3,98	

Арматура класса А-III по ГОСТ 5781-82

Инв. № подл. | Подпись и дата | Взам. инв. №

Нач. отд.	Бродский		3.006.1-2.87.7-9
Н. контр.	Уманцева		
Гл. спец.	Коротецкий		
Рук. гр.	Чупакова		Сетка С10
Вед. инж.	Уманцева		Стадия Р; Лист; Листов 1
Инженер.	Фомичёв		Харьковский Промстройниипроект
Провер.	Гурович		

Формат А4

Марка	A, мм	n, шт
С11	1440	3
С12	1740	5

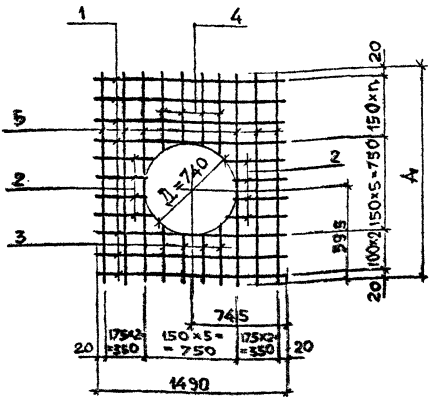

Марка	Поз.	Наименование	Кол.	Масса ед., кг	Общая масса, кг
С11	1	Ø 6 А-III, ℓ = 1490	7	0,33	11,6
	2	Ø 6 А-III, $\ell_{ср}$ = 450	8	0,10	
	3	Ø 6 А-III, $\ell_{ср}$ = 300	4	0,07	
	4	Ø 6 А-III, $\ell_{ср}$ = 550	4	0,12	
	5	Ø 12 А-III, ℓ = 1440	6	1,28	
С12	1	Ø 6 А-III, ℓ = 1490	9	0,33	17,4
	2	Ø 6 А-III, $\ell_{ср}$ = 450	8	0,10	
	3	Ø 6 А-III, $\ell_{ср}$ = 300	4	0,07	
	4	Ø 6 А-III, $\ell_{ср}$ = 850	4	0,19	
	5	Ø 14 А-III, ℓ = 1740	6	2,10	

Арматура класса А-III по ГОСТ 5781-82

Инв.№подл. | Подпись и дата | Взам.инв.№

Нач.отд.	Бродский	
Н.контр.	Уманцева	
Гл.спец.	Коротецкий	
Рук.гр.	Чумакова	
Вед.инж.	Уманцева	
Инженер.	Фомичёв	
Провер.	Гурович	

3.006.1-2.87.7-10

Сетка С11, С12

Стадия	Лист	Листов
Р		1

Харьковский Промстройниипроект

Формат А4

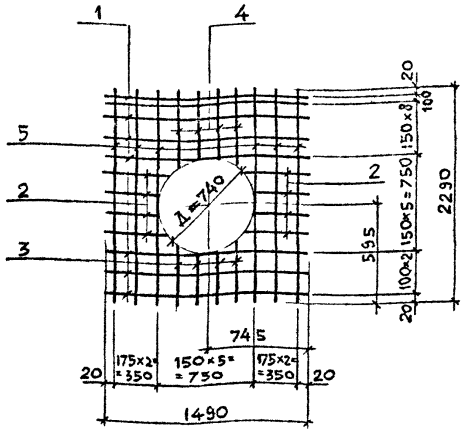

Марка	Поз.	Наименование	Кол.	Масса ед., кг	Общая масса, кг
С13	1	Ø 6А III, ℓ = 1490	13	0,33	28,3
	2	Ø 6А III, $\ell_{ср.}$ = 450	8	0,10	
	3	Ø 6А III, $\ell_{ср}$ = 300	4	0,07	
	4	Ø 6А III, $\ell_{ср}$ = 1400	4	0,31	
	5	Ø 16А III, ℓ = 2290	6	3,61	

Арматура класса А-III по ГОСТ 5781-82

Нач. отд.	Бродский		3.006.1-2.87.7-11
Н. контр.	Умрищев В.		
Гл. спец.	Коротецкий		
Рук. гр.	Умрихова		Сетка С13
Вед. инж.	Умрищева		
Инжен.	Фомичёв		
Провер.	Гурович		

Стадия	Лист	Листов
Р		1

Харьковский Промстройниипроект

Инв.№ подл. | Подпись и дата | Взам.инв.№

Формат А4

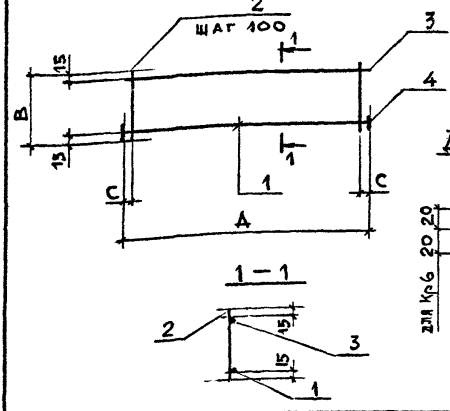

Марка	A, мм	B, мм	C, мм
Кр6	1140	130	20
Кр7	1460	180	30

Деталь приварки поз. 4

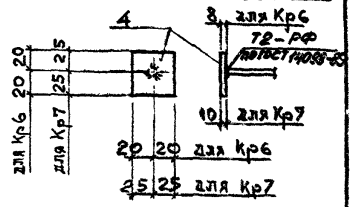

Марка	Поз.	Наименование	Кол.	Масса ед., кг.	Общая масса, кг
Кр6	1	Ø10 AIII, ℓ = 1140	1	0,70	1,7
	2	Ø6 AI, ℓ = 130	12	0,03	
	3	Ø8 AIII, ℓ = 1140	1	0,45	
	4	Полоса 40×8 ГОСТ 103-76* / Вст3кп2 ГОСТ 380-71* ℓ = 40	2	0,10	
Кр7	1	Ø14 AIII, ℓ = 1440	1	1,74	3,4
	2	Ø6 AI, ℓ = 180	15	0,04	
	3	Ø8 AIII, ℓ = 1460	1	0,58	
	4	Полоса 50×10 ГОСТ 103-76* / Вст3кп2 ГОСТ 380-71* ℓ = 50	2	0,20	

Арматура класса A-III, A-I по ГОСТ 5781-82

Инв.№ подл. | Подпись и дата | Взам. инв. №

Нач. отд.	Бродский	
Н. контр.	Уманцева	
Гл. спец.	Коротецкий	
Рук. гр.	Чумакова	
Вед. инж.	Уманцева	
Инжен.	Фомичев	
Провер.	Гурович	

3.006.1 - 2.87.7 - 12

Каркас плоский Кр 6, Кр 7

Стадия	Лист	Листов
Р		1

Харьковский Промстроминипроект

Формат А4

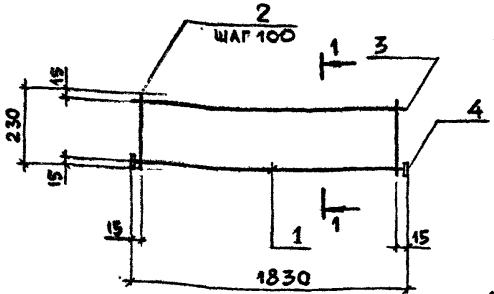

Деталь приварки поз. 4

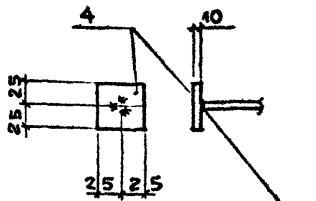

Т2-РФ по ГОСТ 14098-85

1 — 1

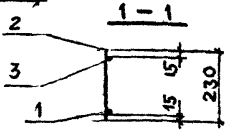

Марка	Поз.	Наименование	Кол.	Масса ед., кг	Общая масса, кг
Кр8	1	Ø 16 AIII, ℓ = 1810	1	2,86	5,3
	2	Ø 6 AI, ℓ = 230	19	0,05	
	3	Ø 10 AIII, ℓ = 1830	1	1,13	
	4	Полоса 50×10 ГОСТ 103-76* / Ст3кп2 ГОСТ 380-71* ℓ=50	2	0,20	

Арматура класса A-III, A-I по ГОСТ 5781-82

Инв. № подл. | Подпись и дата | Взам. инв. №

Нач. отд.	Бровский		
Н. контр.	Уманцева		
Гл. спец.	Коротецкий		
Рук. гр.	Чумакова		
Вед. инж.	Уманцева		
Инжен.	Фомичёв		
Провер.	Гурович		

3.006.1-2.87.7-13

Каркас плоский Кр8

Стадия	Лист	Листов
Р		1

Харьковский Промстройниипроект

Деталь приварки поз. 4

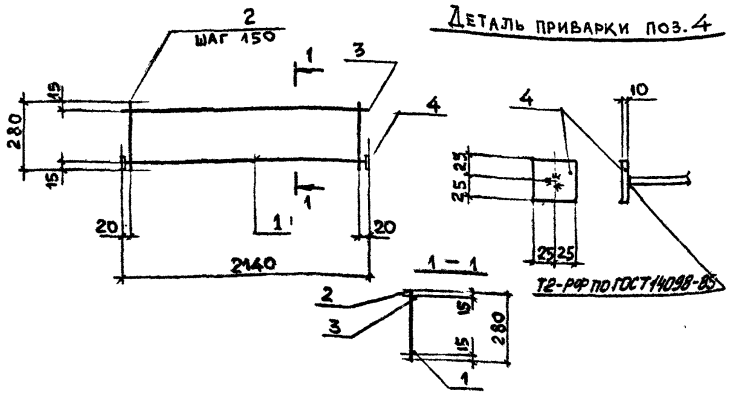

Марка	Поз.	Наименование	Кол.	Масса ед., кг	Общая масса, кг
Кр 9	1	Ø 16 AIII, ℓ = 2120	1	3,35	6,0
	2	Ø 6 AI, ℓ = 280	15	0,06	
	3	Ø 10 AIII ℓ = 2140	1	1,32	
	4	Полоса $\frac{50\times10\ \text{ГОСТ}\ 103\text{-}76^{*}}{\text{Ст3кп2 ГОСТ}\ 380\text{-}71^{**}}$ ℓ = 50	2	0,20	

Арматура класса A-III, A-I по ГОСТ 5781-82

Нач. отд.	Бродский		
Н. контр.	Умрицева		
Гл. спец.	Коротецкая		
Рук. гр.	Чумакова		
Вед. инж.	Умрицева		
Инжен	Фомичёв		
Провер.	Гурович		

3.006.1-2.87.7-14

Каркас плоский
Кр 9

Стадия	Лист	Листов
Р		1

Харьковский Промстройниипроект

Инв. № подл. | Подпись и дата | Взам. инв. №

22993-02 19

Формат А4

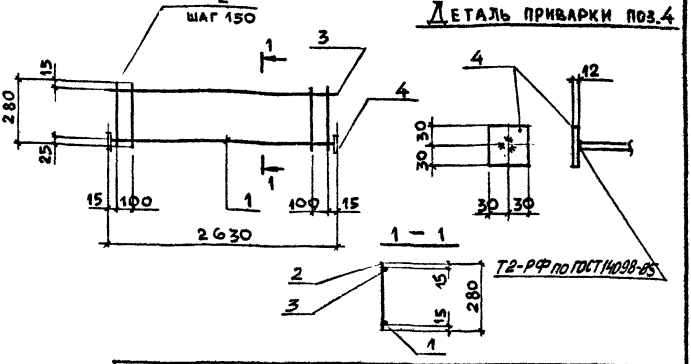

Марка	Поз.	Наименование	Кол.	Масса ед., кг.	Общая масса, кг
Кр10	1	⌀ 20 AIII, ℓ = 2610	1	6,44	10,8
	2	⌀ 8 AI, ℓ = 280	19	0,11	
	3	⌀ 10 AIII, ℓ = 2630	1	1,62	
	4	Полоса $\frac{60\times12\ \text{ГОСТ}\ 103\text{-}76^{*}}{\text{В Ст3кп2 ГОСТ}\ 380\text{-}71^{*}}$ ℓ=60	2	0,31	

Арматура класса A-III, A-I по ГОСТ 5781-82

Нач. отд.	Бродский		
Н. контр.	Упянцева		
Гл. спец.	Коротецкий		
Рук. гр.	Чумакова		
Вед. инж.	Упянцева		
Инжен.	Фомичёв		
Провер.	Гуровин		

3.006.1-2.87.7-15

Каркас плоский Кр10

Стадия	Лист	Листов
Р		1

Харьковский Промстройниипроект

Инв. № подл. | Подпись и дата | Взам. инв. №

Формат А4

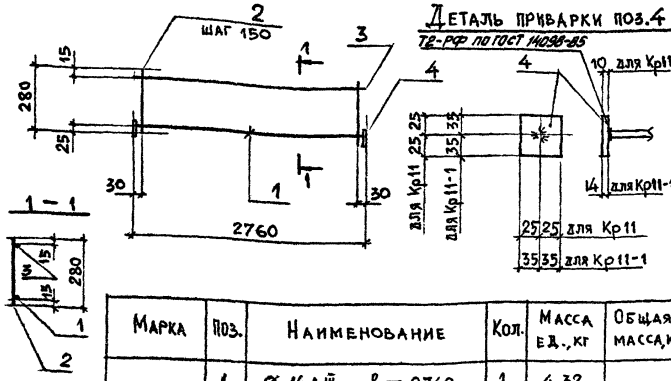

Марка	Поз.	Наименование	Кол.	Масса ед., кг	Общая масса, кг
Кр11	1	Ø 16 А III, ℓ = 2740	1	4,32	8,5
	2	Ø 8 А I, ℓ = 280	19	0,11	
	3	Ø 10 А III, ℓ = 2760	1	1,70	
	4	Полоса 50×10 ГОСТ 103-76* / Вст3кп2 ГОСТ 380-71* ℓ=50	2	0,2	
Кр11-1	1	Ø 25 А III, ℓ = 2730	1	10,51	15,4
	2	Ø 8 А I, ℓ = 280	19	0,11	
	3	Ø 10 А III, ℓ = 2760	1	1,70	
	4	Полоса 70×14 ГОСТ 103-76* / Вст3кп2 ГОСТ 380-71* ℓ=70	2	0,54	

Арматура класса А-III, А-I по ГОСТ 5781-82

Инв. № подл. | Подпись и дата | Взам. инв. №

Нач. отд.	Бровский		
Н. контр.	Умянцева		
Гл. спец.	Коротецкий		
Рук. гр.	Чумакова		
Вед. инж.	Умянцева		
Инжен.	Фомичев		
Провер.	Гурович.		

3.006.1-2.87.7-16

Каркас плоский Кр11, Кр11-1

Стадия	Лист	Листов
Р		1

Харьковский Промстройниипроект

22993-02 21

Формат А4

Деталь привязки поз. 4

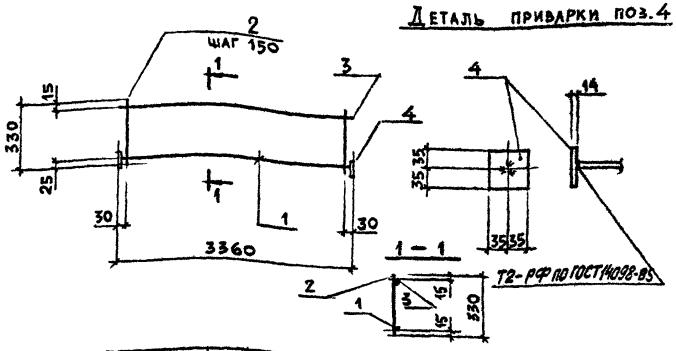

Марка	Поз.	Наименование	Кол.	Масса ед., кг	Общая масса, кг
Кр12	1	Ø 28 AIII, ℓ = 3330	1	16,08	23,8
	2	Ø 10 AI, ℓ = 330	23	0,20	
	3	Ø 10 AIII, ℓ = 3360	1	2,07	
	4	Полоса $\frac{70\times14\ \text{ГОСТ}\ 103\text{-}76^{*}}{\text{Вст3кп2 ГОСТ}\ 380\text{-}71^{*}}$ ℓ=70	2	0,54	

Арматура класса A-III, A-I по ГОСТ 5781-82

Нач. отд.	Бродский		
Н. контр.	Умянцева		
Гл. спец.	Коротецкая		
Рук. гр.	Умяцева		
Вед. инж.	Умянцева		
Инжен.	Фомичев		
Провер.	Гуровіч		

3.006.1-2.87.7-17

Каркас плоский Кр12

Стадия	Лист	Листов
Р		1

Харьковский Промстройниипроект

Инв. № подл. | Подпись и дата | Взам. инв. №

Деталь привязки поз.4

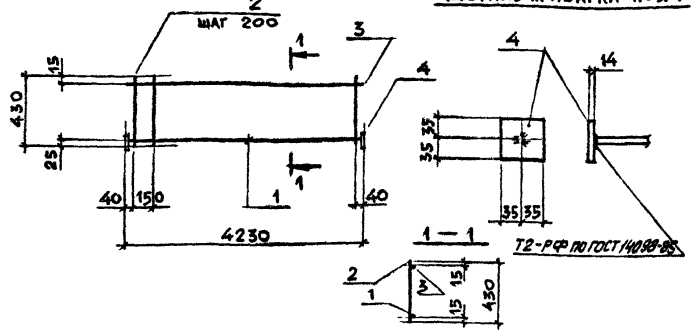

Марка	Поз.	Наименование	Кол.	Масса ед., кг	Общая масса, кг
Кр13	1	⌀ 28 AIII, ℓ = 4200	1	20,29	29,9
	2	⌀ 10 AI, ℓ = 430	22	0,27	
	3	⌀ 10 AIII, ℓ = 4230	1	2,61	
	4	Полоса 70×14 ГОСТ 103-76* / В Ст3кп2 ГОСТ 380-71* ℓ=70	2	0,54	

Арматура класса A-III, A-I по ГОСТ 5781-82

Нач. отд.	Бродский		3.006.1-2.87.7-18
Н. контр.	Умянцева		
Гл. спец.	Коротецкий		
Рук. гр.	Чуйкова		Каркас плоский Кр13
Вед. инж.	Умянцева		Стадия: Р; Лист: 1; Листов: 1
Инжен.	Фомичев		Харьковский Промстроминипроект
Провер.	Гурович		

Инв. № подл. | Подпись и дата | Взам. инв. №

Формат А4

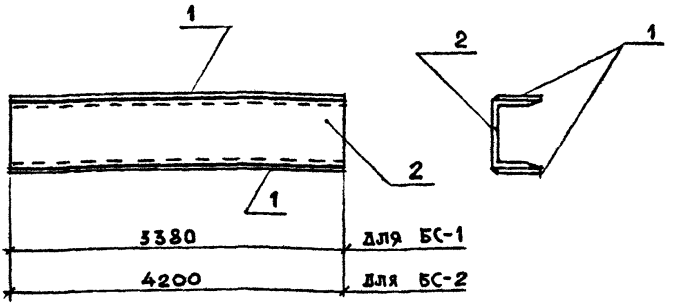

Марка	Поз.	Наименование	Кол.	Масса ед., кг	Общая масса, кг
БС1	1	Полоса $\frac{70\times10\ \text{ГОСТ}\ 103\text{-}76^{*}}{\text{ВСт3кп2 ГОСТ}\ 380\text{-}71^{*}}\ \ell=3380$	2	18,6	144,7
	2	Швеллер $\frac{\text{Б-30 ГОСТ}\ 8240\text{-}72^{*}}{\text{ВСт3пс6 ГОСТ}\ 380\text{-}71^{*}}\ \ell=3380$	1	107,5	
БС 2	1	Полоса $\frac{70\times10\ \text{ГОСТ}\ 103\text{-}76^{*}}{\text{ВСт3кп2 ГОСТ}\ 380\text{-}71^{*}}\ \ell=4200$	2	23,1	179,8
	2	Швеллер $\frac{\text{Б-30 ГОСТ}\ 8240\text{-}72^{*}}{\text{ВСт3пс6 ГОСТ}\ 380\text{-}71^{*}}\ \ell=4200$	1	133,6	

Инв.№ подл. | Подпись и дата | Взам.инв.№

Нач.отд.	Бродский		
Н.контр.	Умянцева		
Гл.спец.	Коротецкий		
Рук.гр.	Чумакова		
Вед.инж.	Умянцева		
Инжен.	Фомичёв		
Провер.	Гурович		

3.006.1-2.87.7-19

Балка стальная БС1, БС2

Стадия	Лист	Листов
Р		1

Харьковский Промстройниипроект

22993-02 24

Формат А4

Марка	ℓ, мм	a, мм	c, мм
БС-3	2780	180	550
БС 4	3380	200	570
БС 5	4000	210	590

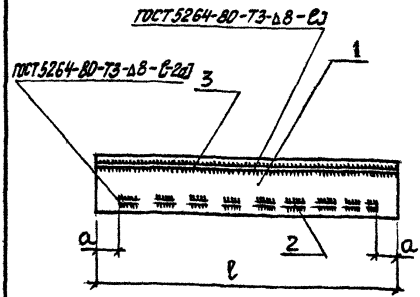

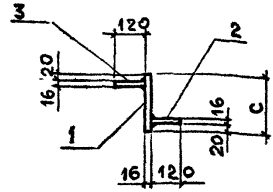

Марка	Поз.	Наименование	Кол.	Масса ед., кг	Общая масса, кг
БС 3	1	Полоса 550×16, ℓ = 2780	1	192,0	270,4
	2	Полоса 120×16, ℓ = 2420	1	36,5	
	3	ℓ = 2780	1	41,9	
БС 4	1	Полоса 570×16, ℓ = 3380	1	242,0	337,8
	2	Полоса 120×16, ℓ = 2980	1	44,9	
	3	ℓ = 3380	1	50,9	
БС 5	1	Полоса 590×16, ℓ = 4000	1	296,4	410,7
	2	Полоса 120×16, ℓ = 3580	1	54,0	
	3	ℓ = 4000	1	60,3	

Полоса δ=16 по ГОСТ 103-76* из стали ВСт3кп2, ГОСТ 380-71*

Инв.№ подл. | Подпись и дата | Взам.инв.№

Нач.отд.	Бродский		
Н.контр.	Умянцева		
Гл.спец.	Коротецкий		
Рук.гр.	Чумакова		
Вед.инж.	Умянцева		
Инжен.	Фомичев		
Провер.	Гурович		

3.006.1-2.87.7-20

Балка стальная БС3...БС5

Стадия	Лист	Листов
Р		1

Харьковский Промстройниипроект

Формат А4

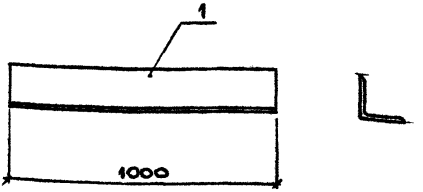

Марка	Поз.	Наименование	Кол.	Масса ед., кг	Общая масса, кг
БС 6.	1	Уголок $\frac{63\times5\ \text{ГОСТ}\ 8509\text{-}72^{*}}{\text{Ст}3\text{кп}2\ \text{ГОСТ}\ 380\text{-}71^{*}}$ $\ell=1000$	1	4,8	4,8

Инв.№ подл.	Подпись и дата	Взам.инв.№				
Изм.	Кол.уч.	Лист	№ док.	Подпись	Дата	

Нач.отд.	Бродский			3.006.1-2.87.7-21		
Н.контр.	Уманцева					
Гл.спец.	Коротецкий					
Рук.гр.	Чумакова			Балка стальная БС 6	Стадия	Лист	Листов
Вед.инж.	Уманцева				Р		1
Инж.н.	Фомичёв				Харьковский Промстройниипроект		
Провер.	Гурович						

22993-02 26

Формат А4

Рис. 1

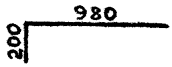

Рис. 2

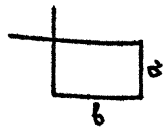

Рис. 3

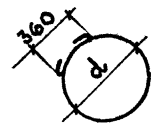

Марка	Рис.	Размеры, мм			Ø, мм и класс стали	Длина, мм	Масса ед., кг	Примечание
		a	b	d				
Ст1	1	—	—		12AIII	1200	1,07	
Ст2		200	100			750	0,17	
Ст3		120	240			870	0,19	
Ст4		290	90			910	0,20	
Ст5		140					0,20	
Ст6		150	240			920	0,20	
Ст7		160				950	0,21	
Ст8		290	120			970	0,22	
Ст9	2	180	240	—	6AI	990	0,22	ГОСТ 5781-82
Ст10		80	360			1030	0,23	
Ст11		230	240			1090	0,24	
Ст12		120	360			1110	0,24	
Ст13		160				1190	0,26	
Ст14		440	120			1210	0,27	
Ст15		430				1250	0,28	
Ст16		450	130		8AI	1310	0,52	
Ст17	3	—	—	740	12AI	2830	2,51	
Ст18				750		2870	2,55	

Инв. № подл. | Подпись и дата | Взам. инв. №

Нач. отд.	Бродский	
Н. контр.	Умянцева	
Гл. спец.	Коротецкий	
Рук. гр.	Чумакова	
Вед. инж.	Умянцева	
Инжен.	Фоминчев	
Провер.	Гурович	

3.006.1-2.87.7-22

Стержень арматурный гнутый Ст1 ... Ст18

Стадия	Лист	Листов
Р		1

Харьковский Промстройниипроект

gost.e-ecolog.ru

Формат А4