ТИПОВЫЕ КОНСТРУКЦИИ, ИЗДЕЛИЯ И УЗЛЫ ЗДАНИЙ И СООРУЖЕНИЙ

# СЕРИЯ 3.006.1—2.87

# СБОРНЫЕ ЖЕЛЕЗОБЕТОННЫЕ КАНАЛЫ И ТОННЕЛИ ИЗ ЛОТКОВЫХ ЭЛЕМЕНТОВ

ВЫПУСК 4

## ПЛИТЫ. ОПОРНЫЕ ПОДУШКИ АРМАТУРНЫЕ И ЗАКЛАДНЫЕ ИЗДЕЛИЯ РАБОЧИЕ ЧЕРТЕЖИ

СФ ЦИТП 620062, г.Свердловск, ул.Чебышева, 4
Зак. 5482 инв. 22991-05 тираж 1500
Сдано в печать 10.10. 1988 Цена 1-82

22991-05
ЦЕНА 0-91

gost.e-ecolog.ru

ТИПОВЫЕ КОНСТРУКЦИИ, ИЗДЕЛИЯ И УЗЛЫ ЗДАНИЙ И СООРУЖЕНИЙ

# СЕРИЯ 3.006.1–2.87

# СБОРНЫЕ ЖЕЛЕЗОБЕТОННЫЕ КАНАЛЫ И ТОННЕЛИ ИЗ ЛОТКОВЫХ ЭЛЕМЕНТОВ

ВЫПУСК 4

## ПЛИТЫ. ОПОРНЫЕ ПОДУШКИ АРМАТУРНЫЕ И ЗАКЛАДНЫЕ ИЗДЕЛИЯ РАБОЧИЕ ЧЕРТЕЖИ


РАЗРАБОТАНЫ

ИНСТИТУТОМ ХАРЬКОВСКИЙ ПРОМСТРОЙНИИПРОЕКТ

ГЛАВНЫЙ ИНЖЕНЕР ИНСТИТУТА Ф.Ф. ДОВГИЙ

ГЛАВНЫЙ ИНЖЕНЕР ПРОЕКТА А.М. МОНИН



Утверждены Главпроектом Госстроя СССР, протокол от 09.10.87 № 79.

Введены в действие с 01.03.88 Харьковским Промстройниипроектом, приказ от 24.11.87 № 147

| Обозначение документа | Наименование | Стр |
|---|---|---|
| 3.006.1-2.87.4 ТО | Техническое описание | 4 |
| 3.006.1-2.87.4-1 | Сетка С1-1 ... С1-1-3 | 6 |
| 3.006.1-2.87.4-2 | Сетка С1-2 ... С1-2-3 | 7 |
| 3.006.1-2.87.4-3 | Сетка С1-3 ... С1-3-3 | 8 |
| 3.006.1-2.87.4-4 | Сетка С1-4 ... С1-4-2 | 9 |
| 3.006.1-2.87.4-5 | Сетка С1-5 ... С1-5-3 | 10 |
| 3.006.1-2.87.4-6 | Сетка С1-6 ... С1-6-3 | 11 |
| 3.006.1-2.87.4-7 | Сетка С1-7 ... С1-7-3 | 12 |
| 3.006.1-2.87.4-8 | Сетка С1-8 ... С1-8-3 | 13 |
| 3.006.1-2.87.4-9 | Сетка С1-9 ... С1-9-4 | 14 |
| 3.006.1-2.87.4-10 | Сетка С1-10 ... С1-10-4 | 15 |
| 3.006.1-2.87.4-11 | Сетка С1-11 ... С1-11-3 | 16 |
| 3.006.1-2.87.4-12 | Сетка С1-12 ... С1-12-2 | 17 |
| 3.006.1-2.87.4-13 | Сетка С1-13 ... С1-13-3 | 18 |
| 3.006.1-2.87.4-14 | Сетка С1-14 ... С1-14-3 | 19 |
| 3.006.1-2.87.4-15 | Сетка С1-15 ... С1-15-3 | 20 |
| 3.006.1-2.87.4-16 | Сетка С1-16 ... С1-16-3 | 21 |
| 3.006.1-2.87.4-17 | Сетка С1-17 ... С1-17-4 | 22 |
| 3.006.1-2.87.4-18 | Сетка С1-18 ... С1-18-4 | 23 |


Инв.№ подл. | Подпись и дата | Взам.инв.№ | Инв.№ дубл.

| | | |
|---|---|---|
| Нач.отд. | Бродский | |
| Н.контр. | Уманцева | |
| Гл.спец. | Коротецкий | |
| Рук.гр. | Чумакова | |
| Вед.инж. | Уманцева | |
| Инжен. | Фомичев | |
| Провер. | Гуровых | |

3.006.1-2.87.4

Содержание

| Стадия | Лист | Листов |
|---|---|---|
| Р | 1 | 2 |

Харьковский Промстройниипроект

| Обозначение документа | Наименование | Стр. |
|---|---|---|
| 3.006.1-2.87.4-19 | Сетка С2-1...С2-5 | 24 |
| 3.006.1-2.87.4-20 | Сетка С2-6...С2-10 | 25 |
| 3.006.1-2.87.4-21 | Сетка С3-1...С3-5 | 26 |
| 3.006.1-2.87.4-22 | Сетка С3-6...С3-10 | 27 |
| 3.006.1-2.87.4-23 | Сетка С4-1...С4-5 | 28 |
| 3.006.1-2.87.4-24 | Сетка С4-6...С4-10 | 29 |
| 3.006.1-2.87.4-25 | Сетка С5-1...С5-4 | 30 |
| 3.006.1-2.87.4-26 | Сетка С5-5...С5-7 | 31 |
| 3.006.1-2.87.4-27 | Сетка С6-1...С6-5 | 32 |
| 3.006.1-2.87.4-28 | Каркас плоский Кр1...Кр2-1 | 33 |
| 3.006.1-2.87.4-29 | Каркас плоский Кр3...Кр4-2 | 34 |
| 3.006.1-2.87.4-30 | Каркас плоский Кр5...Кр5-2 | 35 |
| 3.006.1-2.87.4-31 | Изделие закладное М1 | 36 |
| 3.006.1-2.87.4-32 | Изделие закладное М2, М3 | 37 |
| 3.006.1-2.87.4-33 | Изделие закладное М4 | 38 |
| 3.006.1-2.87.4-34 | Изделие закладное М5 | 39 |
| 3.006.1-2.87.4-35 | Изделие закладное М6 | 40 |
| 3.006.1-2.87.4-36 | Петля монтажная НП1...НП4 | 41 |
| 3.006.1-2.87.4-37 | Петля монтажная НП5...НП11 | 42 |
| 3.006.1-2.87.4-38 | Петля монтажная НП12...НП18 | 43 |
| 3.006.1-2.87.4-39 | Петля монтажная НП19...НП24 | 44 |
| 3.006.1-2.87.4-40 | Петля монтажная НП25...НП29 | 45 |
| 3.006.1-2.87.4-41 | Петля монтажная НП30; НП31 | 46 |

Инв. № подл. | Подпись и дата | Взам. инв. №

# 1. Общая часть.

1.1. Настоящий выпуск серии 3.006.1-2.87. содержит рабочие чертежи арматурных и закладных изделий плит и опорных подушек.

Состав серии и материалы для проектирования каналов и тоннелей приведены в выпуске 0, рабочие чертежи плит и опорных подушек в выпуске 2.

1.2. В серии принято условное обозначение сеток, например, С1-8-2. Буква „С" обозначает вид изделия (сетка). Цифра после буквы определяет тип конструкции, в которой применена сетка. (1- плита марки „П"; 2,3 - плита марки „ПТ"; 4- плоская подкладка; 5- опорная подушка марки „ОП"), цифра после первого тире указывает порядковый номер сетки данного типа, цифра после второго тире - вариант исполнения сетки данного типа, отличающийся от основного диаметром или шагом арматуры.

| | | | | | | |
|---|---|---|---|---|---|---|
| Нач. отд. | Бродский | | | 3.006.1-2.87.4 ТО | | |
| Н. контр. | Коротецкий | | | | | |
| Гл. конст. | Коротецкий | | | Техническое описание | Стадия | Лист | Листов |
| | Манцева | | | | Р | 1 | 2 |
| | Коротецкий | | | | ХАРЬКОВСКИЙ ПРОМСТРОЙНИПРОЕКТ | | |
| | Манцева | | | | | | |

22991-05 5

ФОРМАТ А4

## 2. Технические требования к изготовлению арматурных и закладных изделий.

2.1. Изготовление арматурных и закладных изделий должно производиться в соответствии с требованиями ГОСТ 10922-75 „Арматурные изделия и закладные детали сварные для железобетонных конструкций. Технические требования и методы испытаний" и „Инструкции по сварке соединений арматуры и закладных деталей железобетонных конструкций" (СН 393-78).

2.2. Плоские арматурные сетки следует изготовлять с помощью контактной точечной сварки. по ГОСТ 14098-68.

2.3. Приварку дополнительных стержней, оговоренных на чертежах, производить после изготовления сеток на многоэлектродных машинах.

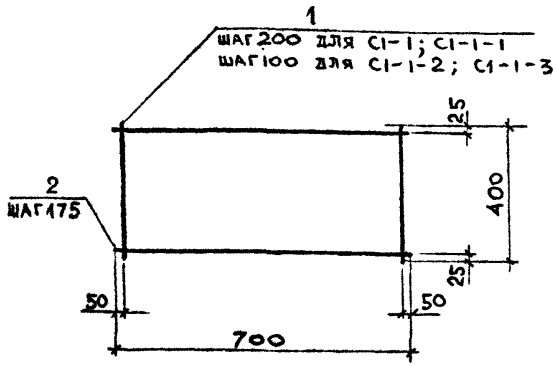


| Марка | Поз. | Наименование | Кол. | Масса ед., кг | Общая масса, кг |
|---|---|---|---|---|---|
| С1-1 | 1 | Ø5 Вр I, ℓ = 400 | 4 | 0,06 | 0,5 |
| | 2 | Ø5 Вр I, ℓ = 700 | 3 | 0,10 | |
| С1-1-1 | 1 | Ø6 А III, ℓ = 400 | 4 | 0,09 | 0,5 |
| | 2 | Ø4 Вр I, ℓ = 700 | 3 | 0,06 | |
| С1-1-2 | 1 | Ø6 А III, ℓ = 400 | 7 | 0,09 | 0,7 |
| | 2 | Ø3 Вр I, ℓ = 700 | 3 | 0,04 | |
| С1-1-3 | 1 | Ø8 А III, ℓ = 400 | 7 | 0,16 | 1,3 |
| | 2 | Ø4 Вр I, ℓ = 700 | 3 | 0,06 | |

Арматура класса А-III по ГОСТ 5781-82
Арматура класса Вр-I по ГОСТ 6727-80*

Инв. № подл. | Подпись и дата | Взам. инв. №

| | | |
|---|---|---|
| Нач. отд. | Бродский | |
| Н. контр. | Умянцева | |
| Гл. спец. | Коротецкий | |
| Рук. гр. | Чумакова | |
| Вед. инж. | Умянцева | |
| Инжен. | Фомичёв | |
| Провер. | Гурович | |

3.006.1-2.87.4-1

Сетка
С1-1 ... С1-1-3

| Стадия | Лист | Листов |
|---|---|---|
| Р | | 1 |

Харьковский Промстройниипроект

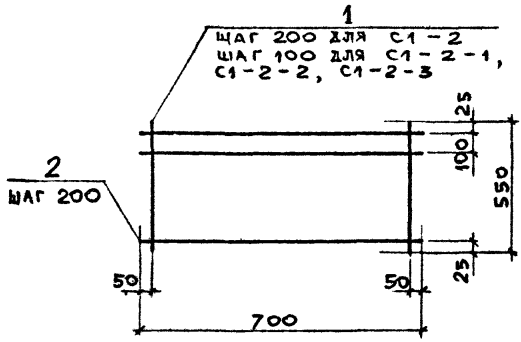


| Марка | Поз. | Наименование | Кол. | Масса ед., кг | Общая масса, кг |
|---|---|---|---|---|---|
| С1-2 | 1 | Ø5 Вр I, ℓ = 550 | 4 | 0,08 | 0,7 |
| | 2 | Ø5 Вр I, ℓ = 700 | 4 | 0,10 | |
| С1-2-1 | 1 | Ø6 А III, ℓ = 550 | 7 | 0,12 | 1,1 |
| | 2 | Ø4 Вр I, ℓ = 700 | 4 | 0,06 | |
| С1-2-2 | 1 | Ø8 А III, ℓ = 550 | 7 | 0,22 | 1,8 |
| | 2 | Ø4 Вр I, ℓ = 700 | 4 | 0,06 | |
| С1-2-3 | 1 | Ø10 А III, ℓ = 550 | 7 | 0,34 | 2,8 |
| | 2 | 5 Вр I, ℓ = 700 | 4 | 0,10 | |

Арматура класса А-III по ГОСТ 5781-82
Арматура класса Вр-I по ГОСТ 6727-80*

| | | | |
|---|---|---|---|
| Нач. отд. | Бродский | | |
| Н. контр. | Умянцева | | |
| Гл. спец. | Коротецкий | | |
| Рук. гр. | Чумакова | | |
| Вед. инж. | Умянцева | | |
| Инжен. | Фомичёв | | |
| Провер. | Гурович | | |

3.006.1-2.87.4-2

Сетка С1-2...С1-2-3

| Стадия | Лист | Листов |
|---|---|---|
| Р | | 1 |

Харьковский Промстройниипроект

Инв. № подл. | Подпись и дата | Взам. инв. №

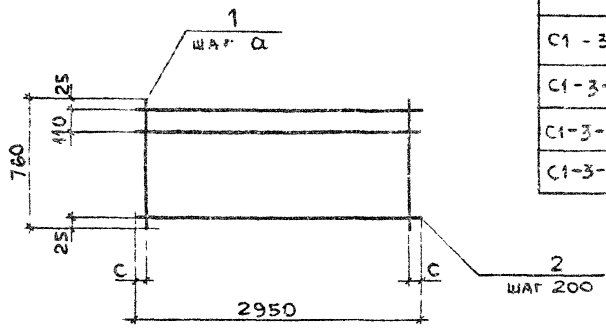


| Марка | a, мм | c, мм |
|---|---|---|
| С1-3 | 200 | 75 |
| С1-3-1 | | |
| С1-3-2 | 100 | 25 |
| С1-3-3 | | |

| Марка | Поз. | Наименование | Кол | Масса ед., кг | Общая масса, кг |
|---|---|---|---|---|---|
| С1-3 | 1 | Ø5ВрI, ℓ = 760 | 15 | 0,11 | 3,7 |
| | 2 | Ø5ВрI, ℓ = 2950 | 5 | 0,41 | |
| С1-3-1 | 1 | Ø8АIII, ℓ = 760 | 15 | 0,30 | 5,8 |
| | 2 | Ø4ВрI, ℓ = 2950 | 5 | 0,27 | |
| С1-3-2 | 1 | Ø8АIII, ℓ = 760 | 30 | 0,30 | 10,4 |
| | 2 | Ø4ВрI, ℓ = 2950 | 5 | 0,27 | |
| С1-3-3 | 1 | Ø10АIII, ℓ = 760 | 30 | 0,47 | 16,2 |
| | 2 | Ø5ВрI, ℓ = 2950 | 5 | 0,41 | |

Арматура класса А-III по ГОСТ 5781-82
Арматура класса Вр-I по ГОСТ 6727-80*

| | | | |
|---|---|---|---|
| Нач. отд. | Бродский | | |
| Н. контр. | Уманцева | | |
| Гл. спец. | Костецкий | | |
| Рук. гр. | Чумакова | | |
| Вед. инж. | Уманцева | | |
| Инжен. | Фомичев | | |
| Провер. | Гурович | | |

3.006.1-2.87.4-3

Сетка С1-3 ... С1-3-3

| Стадия | Лист | Листов |
|---|---|---|
| Р | | 1 |

Харьковский Промстройниипроект

22991-05 9

Формат А4

| Марка | a, мм | c, мм |
|---|---|---|
| С1-4 | 200 | 75 |
| С1-4-1 | 100 | 25 |
| С1-4-2 | | |

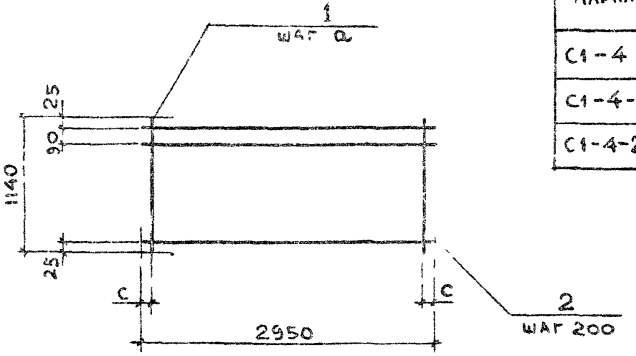


| Марка | Поз. | Наименование | Кол. | Масса ед., кг | Общая масса, кг |
|---|---|---|---|---|---|
| С1-4 | 1 | Ø5Bpl ℓ = 1140 | 15 | 0,16 | 5,3 |
| | 2 | Ø5Bpl, ℓ = 2950 | 7 | 0,41 | |
| С1-4-1 | 1 | Ø8Aiii, ℓ = 1140 | 30 | 0,45 | 15,4 |
| | 2 | Ø4Bpl, ℓ = 2950 | 7 | 0,27 | |
| С1-4-2 | 1 | Ø10Aiii, ℓ = 1140 | 30 | 0,70 | 23,9 |
| | 2 | Ø5Bpl, ℓ = 2950 | 7 | 0,41 | |

Арматура класса A-iij по ГОСТ 5781-82
Арматура класса Bp-I по ГОСТ 6727-80*

| | | | |
|---|---|---|---|
| Нач. отд. | Бродский | | |
| Н. контр. | Уманцева | | |
| Гл. спец. | Коротецкий | | |
| Рук. гр. | Чумакова | | |
| Вед. инж. | Уманцева | | |
| Инженер | Фомичев | | |
| Провер. | Гуровин | | |

3.006.1-2.87.4-4

Сетка С1-4 ... С1-4-2

| Стадия | Лист | Листов |
|---|---|---|
| Р | | 1 |

Харьковский Промстройниипроект

Инв.№ подл. | Подпись и дата | Взам.инв.№

22991-05 10

Формат А4

| Марка | a, мм | c, мм |
|---|---|---|
| С1-5 | 200 | 75 |
| С1-5-1 | 100 | 25 |
| С1-5-2 | | |
| С1-5-3 | | |

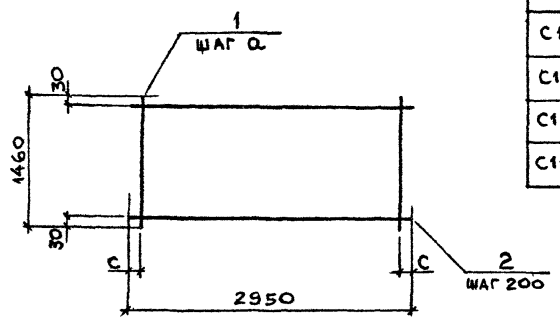


| Марка | Поз. | Наименование | Кол. | Масса ед., кг | Общая масса, кг |
|---|---|---|---|---|---|
| С1-5 | 1 | Ø5ВрI, ℓ = 1460 | 15 | 0,20 | 6,3 |
| | 2 | Ø5ВрI, ℓ = 2950 | 8 | 0,41 | |
| С1-5-1 | 1 | Ø8AIII, ℓ = 1460 | 30 | 0,58 | 19,6 |
| | 2 | Ø4ВрI, ℓ = 2950 | 8 | 0,27 | |
| С1-5-2 | 1 | Ø10AIII, ℓ = 1460 | 30 | 0,90 | 30,3 |
| | 2 | Ø5ВрI, ℓ = 2950 | 8 | 0,41 | |
| С1-5-3 | 1 | Ø12AIII, ℓ = 1460 | 30 | 1,30 | 42,3 |
| | 2 | Ø5ВрI, ℓ = 2950 | 8 | 0,41 | |

Арматура класса A-III по ГОСТ 5781-82
Арматура класса Вр-I по ГОСТ 6727-80*

Инв.№ подл. | Подпись и дата | Взам.инв.№

| | | |
|---|---|---|
| Нач.отд. | Бродский | |
| Н.контр. | Уманцева | |
| Гл.спец. | Коротецкий | |
| Рук.гр. | Чумакова | |
| Вед.инж. | Уманцева | |
| Инжен. | Фомичёв | |
| Провер. | Гурович | |

3.006.1-2.87.4-5

Сетка С1-5 ... С1-5-3

| Стадия | Лист | Листов |
|---|---|---|
| Р | | 1 |

Харьковский Промстройниипроект

| Марка | a, мм | c, мм |
|---|---|---|
| С1-6 | 200 | 75 |
| С1-6-1 | | |
| С1-6-2 | 100 | 25 |
| С1-6-3 | | |

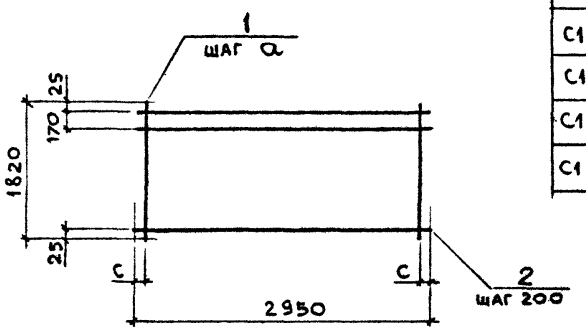


| Марка | Поз. | Наименование | Кол. | Масса ед., кг | Общая масса, кг |
|---|---|---|---|---|---|
| С1-6 | 1 | Ø5 Вр I, ℓ = 1820 | 15 | 0,25 | 7,9 |
| | 2 | Ø5 Вр I, ℓ = 2950 | 10 | 0,41 | |
| С1-6-1 | 1 | Ø12 A-III, ℓ = 1820 | 15 | 1,62 | 27,0 |
| | 2 | Ø4 Вр-I, ℓ = 2950 | 10 | 0,27 | |
| С1-6-2 | 1 | Ø10 A-III, ℓ = 1820 | 30 | 1,12 | 37,7 |
| | 2 | Ø5 Вр I, ℓ = 2950 | 10 | 0,41 | |
| С1-6-3 | 1 | Ø12 A-III, ℓ = 1820 | 30 | 1,62 | 52,7 |
| | 2 | Ø5 Вр I, ℓ = 2950 | 10 | 0,41 | |

Арматура класса A-III по ГОСТ 5781-82
Арматура класса Вр-I по ГОСТ 6727-80*

| | | | |
|---|---|---|---|
| Нач. отд. | Бродский | | 3.006.1-2.87.4.-6 |
| Н. контр. | Умянцева | | |
| Гл. спец. | Коротецкий | | |
| Рук. гр. | Чумакова | | Сетка С1-6 ... С1-6-3 |
| Вед. инж. | Умянцева | | Стадия: Р; Лист: ; Листов: 1 |
| Инжен. | Фомичев | | Харьковский Промстройниипроект |
| Провер. | Гурович | | |

Инв. № подл. | Подпись и дата | Взам. инв. №

| Марка | a, мм | c, мм |
|---|---|---|
| С1-7 | 200 | 75 |
| С1-7-1 | | |
| С1-7-2 | | |
| С1-7-3 | 100 | 25 |

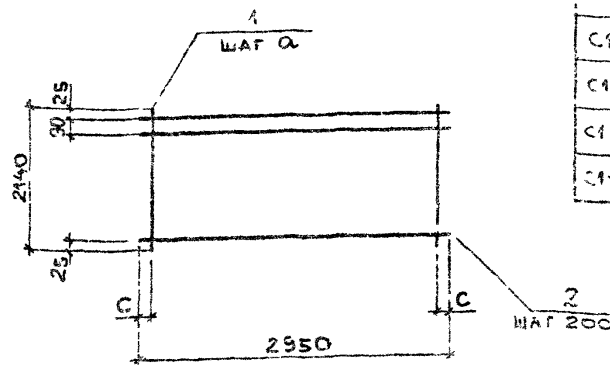


| Марка | Поз. | Наименование | Кол. | Масса ед., кг | Общая масса, кг |
|---|---|---|---|---|---|
| С1-7 | 1 | Ø5ВрI, ℓ = 2140 | 15 | 0,30 | 9,4 |
| | 2 | Ø5ВрI, ℓ = 2950 | 12 | 0,41 | |
| С1-7-1 | 1 | Ø12АIII, ℓ = 2140 | 15 | 1,90 | 31,7 |
| | 2 | Ø4ВрI, ℓ = 2950 | 12 | 0,27 | |
| С1-7-2 | 1 | Ø14АIII, ℓ = 2140 | 15 | 2,59 | 46,6 |
| | 2 | Ø6АI, ℓ = 2950 | 12 | 0,65 | |
| С1-7-3 | 1 | Ø12АIII, ℓ = 2140 | 30 | 1,90 | 64,8 |
| | 2 | Ø6АI, ℓ = 2950 | 12 | 0,65 | |

Арматура класса А-III, А-I по ГОСТ 5781-82
Арматура класса Вр-I по ГОСТ 6727-80*

| | | |
|---|---|---|
| Нач. отд. | Бродский | |
| Н. контр. | Уманцева | |
| Гл. спец. | Коротецкий | |
| Р.к. гр. | Чуткова | |
| Вед. инж. | Уманцева | |
| Инжен. | Фомичев | |
| Провер. | Гурович | |

3.006.1-2.87.4-7

Сетка С1-7...С1-7-3

| Стадия | Лист | Листов |
|---|---|---|
| Р | | 1 |

Харьковский Промстройниипроект

Инв. № подл. | Подпись и дата | Взам. инв. №

22991-05 13

Формат А4

| Марка | a, мм | c, мм |
|---|---|---|
| С1-8 | 200 | 75 |
| С1-8-1 | | |
| С1-8-2 | 100 | 25 |
| С1-8-3 | | |

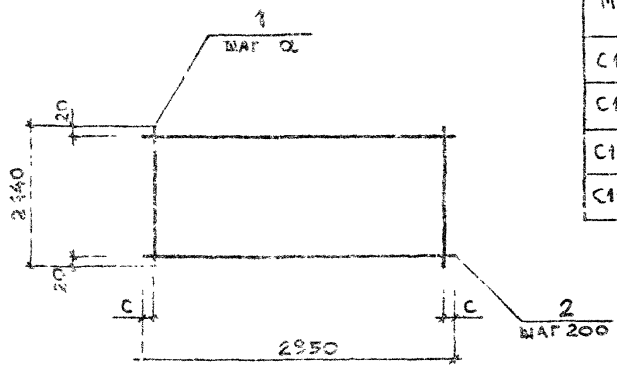


| Марка | Поз. | Наименование | Кол. | Масса ед., кг | Общая масса, кг |
|---|---|---|---|---|---|
| С1-8 | 1 | Ø5 Bp I, ℓ = 2440 | 15 | 0,34 | 10,4 |
| | 2 | Ø5 Bp I, ℓ = 2950 | 13 | 0,41 | |
| С1-8-1 | 1 | Ø12 A III, ℓ = 2440 | 15 | 2,17 | 37,9 |
| | 2 | Ø5 Bp I, ℓ = 2950 | 13 | 0,41 | |
| С1-8-2 | 1 | Ø12 A III, ℓ = 2440 | 30 | 2,17 | 73,6 |
| | 2 | Ø6 A I, ℓ = 2950 | 13 | 0,65 | |
| С1-8-3 | 1 | Ø14 A III, ℓ = 2440 | 30 | 2,95 | 97,0 |
| | 2 | Ø6 A I, ℓ = 2950 | 13 | 0,65 | |

Арматура класса A-III, A-I по ГОСТ 5781-82
Арматура класса Bp-I по ГОСТ 6727-80

| | | | |
|---|---|---|---|
| Инв.№ подл. | Подпись и дата | Взам.инв.№ | |

| | | | |
|---|---|---|---|
| Нач.отд. | Бродский | | 3.006.1-2.87.4-8 |
| Н.контр. | Уманцева | | |
| Гл.спец. | Кротецкий | | |
| Рук.гр. | Чумакова | | |
| Вед.инж. | Уманцева | | Сетка С1-8...С1-8-3 |
| Инж.ен. | Фомичев | | Стадия Р; Лист; Листов 1 |
| Провер. | Гурович | | Харьковский Промстройниипроект |



Формат А4

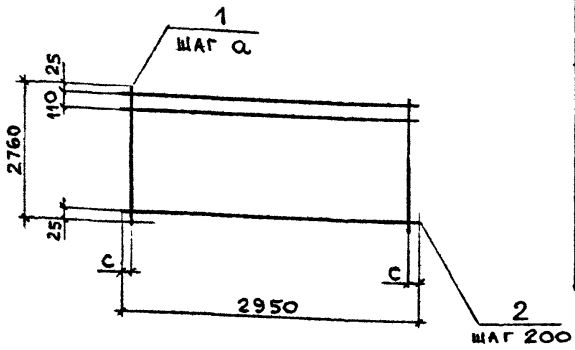


| Марка | а, мм | с, мм |
|---|---|---|
| С1-9 | 200 | 75 |
| С1-9-1 | | |
| С1-9-2 | | |
| С1-9-3 | 100 | 25 |
| С1-9-4 | | |

| Марка | Поз. | Наименование | Кол. | Масса ед., кг | Общая масса, кг |
|---|---|---|---|---|---|
| С1-9 | 1 | Ø5 Bp I, ℓ = 2760 | 15 | 0,38 | 11,9 |
| | 2 | Ø5 Bp I, ℓ = 2950 | 15 | 0,41 | |
| С1-9-1 | 1 | Ø14 A III, ℓ = 2760 | 15 | 3,33 | 59,7 |
| | 2 | Ø6 A I, ℓ = 2950 | 15 | 0,65 | |
| С1-9-2 | 1 | Ø16 A III, ℓ = 2760 | 15 | 4,36 | 75,2 |
| | 2 | Ø6 A I, ℓ = 2950 | 15 | 0,65 | |
| С1-9-3 | 1 | Ø14 A III, ℓ = 2760 | 30 | 3,33 | 109,7 |
| | 2 | Ø6 A I, ℓ = 2950 | 15 | 0,65 | |
| С1-9-4 | 1 | Ø16 A III, ℓ = 2760 | 30 | 4,36 | 148,4 |
| | 2 | Ø8 A I, ℓ = 2950 | 15 | 1,17 | |

Арматура класса A-III, A-I по ГОСТ 5781-82
Арматура класса Bp-I по ГОСТ 6727-80*

| | | | |
|---|---|---|---|
| Инв.№подл. | Подпись и дата | Взам.инв.№ | |

| | | | |
|---|---|---|---|
| Нач.отд. | Бродский | | |
| Н.контр. | Умянцева | | |
| Гл.спец. | Коротецкий | | |
| Рук.гр. | Чумакова | | |
| Вед.инж. | Умянцева | | |
| Инжен. | Фомичев | | |
| Провер. | Гуровичь | | |

3.006.1-2.87.4-9

Сетка
С1-9 ... С1-9-4

| Стадия | Лист | Листов |
|---|---|---|
| Р | | 1 |

Харьковский Промстройниипроект

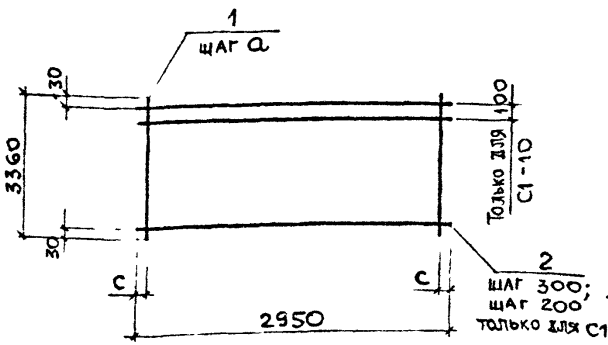


| Марка | a, мм | c, мм |
|---|---|---|
| С1-10 | 200 | 75 |
| С1-10-1 | | |
| С1-10-2 | 100 | 25 |
| С1-10-3 | | |
| С1-10-4 | | |

| Марка | Поз. | Наименование | Кол. | Масса ед., кг | Общая масса, кг |
|---|---|---|---|---|---|
| С1-10 | 1 | Ø5 Bp I, $\ell$ = 3360 | 15 | 0,47 | 14,4 |
| | 2 | Ø5 Bp I, $\ell$ = 2950 | 18 | 0,41 | |
| С1-10-1 | 1 | Ø14 A III, $\ell$ = 3360 | 15 | 4,06 | 68,7 |
| | 2 | Ø6 A I, $\ell$ = 2950 | 12 | 0,65 | |
| С1-10-2 | 1 | Ø14 A III, $\ell$ = 3360 | 30 | 4,06 | 135,8 |
| | 2 | Ø8 A I, $\ell$ = 2950 | 12 | 1,17 | |
| С1-10-3 | 1 | Ø16 A III, $\ell$ = 3360 | 30 | 5,30 | 180,8 |
| | 2 | Ø10 A I, $\ell$ = 2950 | 12 | 1,82 | |
| С1-10-4 | 1 | Ø18 A III, $\ell$ = 3360 | 30 | 6,71 | 223,1 |
| | 2 | Ø10 A I, $\ell$ = 2950 | 12 | 1,82 | |

Арматура класса A-III, A-I по ГОСТ 5781-82
Арматура класса Bp I по ГОСТ 6727-80*

| | | | |
|---|---|---|---|
| Нач. отд. | Бродский | | 3.006.1-2.87.4-10 |
| Н. контр. | Умрицева | | |
| Гл. спец. | Коротецкий | | Сетка С1-10 ... С1-10-4 |
| Рук. гр. | Чумакова | | Стадия: Р; Лист: ; Листов: 1 |
| Вед. инж. | Умрицева | | Харьковский Промстройниипроект |
| Инж. | Фомичев | | |
| Провер. | Гурович | | |

Инв. № подл. | Подпись и дата | Взам. инв. №

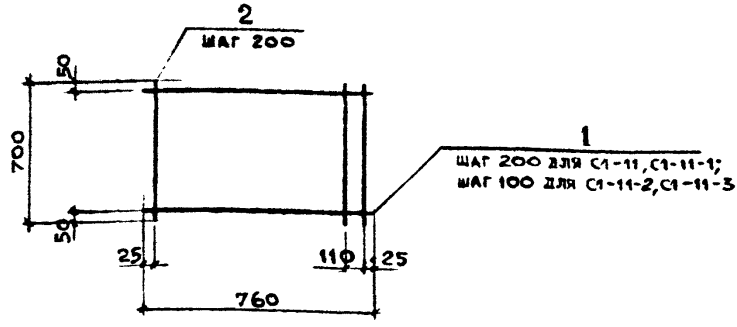


| Марка | Поз. | Наименование | Кол. | Масса ед., кг | Общая масса, кг |
|---|---|---|---|---|---|
| С1-11 | 1 | Ø5ВрI, ℓ = 760 | 4 | 0,11 | 0,9 |
| | 2 | Ø5ВрI, ℓ = 700 | 5 | 0,10 | |
| С1-11-1 | 1 | Ø8АIII, ℓ = 760 | 4 | 0,30 | 1,5 |
| | 2 | Ø4ВрI, ℓ = 700 | 5 | 0,06 | |
| С1-11-2 | 1 | Ø8АIII, ℓ = 760 | 7 | 0,30 | 2,4 |
| | 2 | Ø4ВрI, ℓ = 700 | 5 | 0,06 | |
| С1-11-3 | 1 | Ø10АIII, ℓ = 760 | 7 | 0,47 | 3,8 |
| | 2 | Ø5ВрI, ℓ = 700 | 5 | 0,10 | |

Арматура класса А-III по ГОСТ 5781-82
Арматура класса Вр-I по ГОСТ 6727-80*

| | | |
|---|---|---|
| Нач. отд. | Бродский | |
| Н. контр. | Уманцева | |
| Гл. спец. | Коротецкий | |
| Рук. гр. | Чумакова | |
| Вед. инж. | Уманцева | |
| Инжен. | Фомичев | |
| Провер. | Гурович | |

3.006.1-2.87.4-11

Сетка
С1-11 ... С1-11-3

| Стадия | Лист | Листов |
|---|---|---|
| Р | | 1 |

Харьковский Промстройниипроект

Взам. инв. № | Подпись и дата | Инв. № подл.

22991-05 17

Формат А4

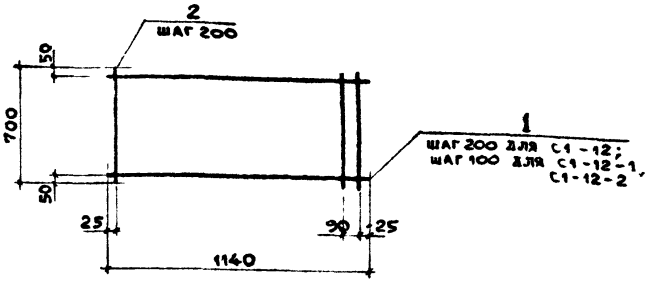


| Марка | Поз. | Наименование | Кол. | Масса ед., кг | Общая масса, кг |
|---|---|---|---|---|---|
| С1-12 | 1 | Ø5 Bp I, ℓ = 1140 | 4 | 0,16 | 1,3 |
| | 2 | Ø5 Bp I, ℓ = 700 | 7 | 0,10 | |
| С1-12-1 | 1 | Ø8 A III, ℓ = 1140 | 7 | 0,45 | 3,6 |
| | 2 | Ø4 Bp I, ℓ = 700 | 7 | 0,06 | |
| С1-12-2 | 1 | Ø10 A III, ℓ = 1140 | 7 | 0,70 | 5,6 |
| | 2 | Ø5 Bp I, ℓ = 700 | 7 | 0,10 | |

Арматура класса А-III по ГОСТ 5781-82
Арматура класса Вр-I по ГОСТ 6727-80*

| | | | | |
|---|---|---|---|---|
| Нач. отд. | Бродский | | 3.006.1-2.87.4-12 | |
| Н. контр. | Умянцева | | | |
| Гл. спец. | Кооптецкий | | | |
| Рук. гр. | Чумакова | | | |
| Вед. инж. | Умянцева | | Сетка С1-12 ... С1-12-2 | Стадия: Р; Лист: ; Листов: 1 |
| Инженер | Смичев | | | |
| Провер. | Гуровин | | Харьковский Промстройниипроект | |

Инв. № подл. | Подпись и дата | Взам. инв. №



Формат А4

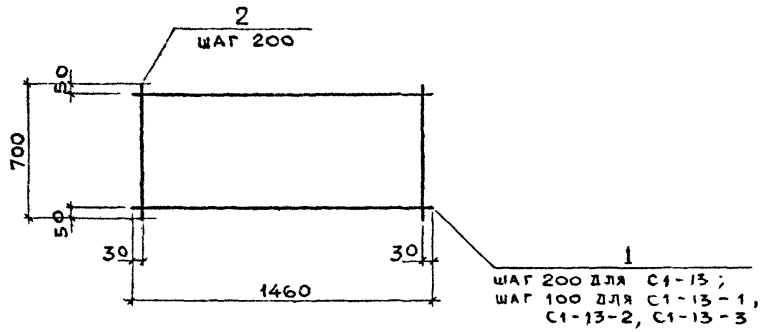


| Марка | Поз. | Наименование | Кол. | Масса ед., кг | Общая масса, кг |
|---|---|---|---|---|---|
| С1-13 | 1 | Ø5 Вр I, ℓ = 1460 | 4 | 0,20 | 1,6 |
| | 2 | Ø5 Вр I, ℓ = 700 | 8 | 0,10 | |
| С1-13-1 | 1 | Ø8 А III, ℓ = 1460 | 7 | 0,58 | 4,5 |
| | 2 | Ø4 Вр I, ℓ = 700 | 8 | 0,06 | |
| С1-13-2 | 1 | Ø10 А III, ℓ = 1460 | 7 | 0,90 | 7,1 |
| | 2 | Ø5 Вр I, ℓ = 700 | 8 | 0,10 | |
| С1-13-3 | 1 | Ø12 А III, ℓ = 1460 | 7 | 1,30 | 9,9 |
| | 2 | Ø5 Вр I, ℓ = 700 | 8 | 0,10 | |

Арматура класса А-III по гост 5781-82
Арматура класса Вр-I по гост 6727-80*

Инв.№ подл. | Подпись и дата | Взам. инв. №

| | | | |
|---|---|---|---|
| Нач. отд. | Бродский | | 3.006.1 – 2.87.4 – 13 |
| Н. контр. | Умянцева | | |
| Гл. спец. | Коротецкий | | |
| Рук. гр. | Чумакова | | Сетка С1-13 ... С1-13-3 |
| Вед. инж. | Умянцева | | |
| Инжен. | Фомичев | | |
| Провер. | Гурович | | |

| Стадия | Лист | Листов |
|---|---|---|
| Р | | 1 |

Харьковский Промстройниипроект

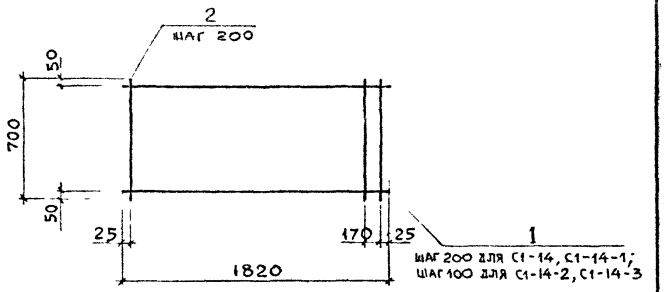


| Марка | Поз. | Наименование | Кол. | Масса ед., кг | Общая масса, кг |
|---|---|---|---|---|---|
| С1-14 | 1 | Ø5 Вр I, ℓ = 1820 | 4 | 0,25 | 2,0 |
| | 2 | Ø5 Вр I, ℓ = 700 | 10 | 0,10 | |
| С1-14-1 | 1 | Ø12 А III, ℓ = 1820 | 4 | 1,62 | 7,1 |
| | 2 | Ø4 Вр I, ℓ = 700 | 10 | 0,06 | |
| С1-14-2 | 1 | Ø10 А III, ℓ = 1820 | 7 | 1,12 | 8,8 |
| | 2 | Ø5 Вр I, ℓ = 700 | 10 | 0,10 | |
| С1-14-3 | 1 | Ø12 А III, ℓ = 1820 | 7 | 1,62 | 12,3 |
| | 2 | Ø5 Вр I, ℓ = 700 | 10 | 0,10 | |

Арматура класса А-III по ГОСТ 5781-82
Арматура класса Вр-I по ГОСТ 6727-80*

Инв. № подл. | Подпись и дата | Взам. инв. №

| | | | |
|---|---|---|---|
| Нач. отд. | Бродский | | 3.006.1-2.87.4-14 |
| Н. контр. | Уманцева | | |
| Гл. спец. | Коротецкий | | |
| Рук. гр. | Чумакова | | Сетка С1-14 ... С1-14-3 |
| Вед. инж. | Уманцева | | Стадия Р; Лист; Листов 1 |
| Инжен. | Фомичёв | | Харьковский Промстройниипроект |
| Провер. | Гурович | | |

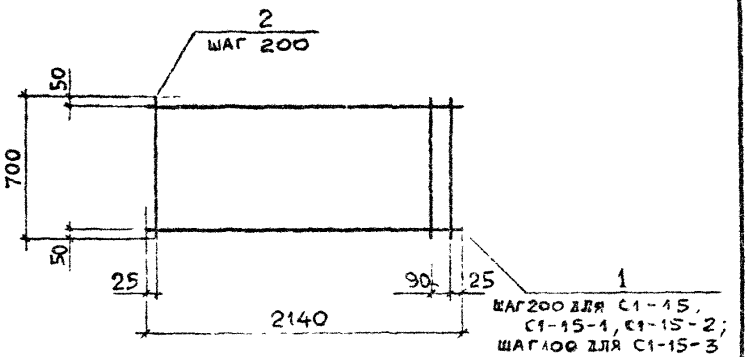


| Марка | Поз. | Наименование | Кол. | Масса ед., кг | Общая масса, кг |
|---|---|---|---|---|---|
| С1-15 | 1 | Ø5ВрI, ℓ = 2140 | 4 | 0,30 | 2,4 |
| | 2 | Ø5ВрI, ℓ = 700 | 12 | 0,10 | |
| С1-15-1 | 1 | Ø12АIII, ℓ = 2140 | 4 | 1,90 | 8,3 |
| | 2 | Ø4ВрI, ℓ = 700 | 12 | 0,06 | |
| С1-15-2 | 1 | Ø14АIII, ℓ = 2140 | 4 | 2,59 | 12,3 |
| | 2 | Ø6АI, ℓ = 700 | 12 | 0,16 | |
| С1-15-3 | 1 | Ø12АIII, ℓ = 2140 | 7 | 1,90 | 15,2 |
| | 2 | Ø6АI, ℓ = 700 | 12 | 0,16 | |

Арматура класса А-III, А-I по ГОСТ 5781-82
Арматура класса Вр-I по ГОСТ 6727-80

| | | |
|---|---|---|
| Нач. отд. | Бродский | |
| Н. контр. | Уманцева | |
| Гл. спец. | Коротецкий | |
| Рук. гр. | Чумакова | |
| Вед. инж. | Уманцева | |
| Инжен. | Фомичев | |
| Пробер. | Гурович | |

3.006.1 – 2.87.4 – 15

Сетка С1-15 ... С1-15-3

| Стадия | Лист | Листов |
|---|---|---|
| Р | | 1 |

Харьковский Промстройниипроект

22991-05 21

Формат А4

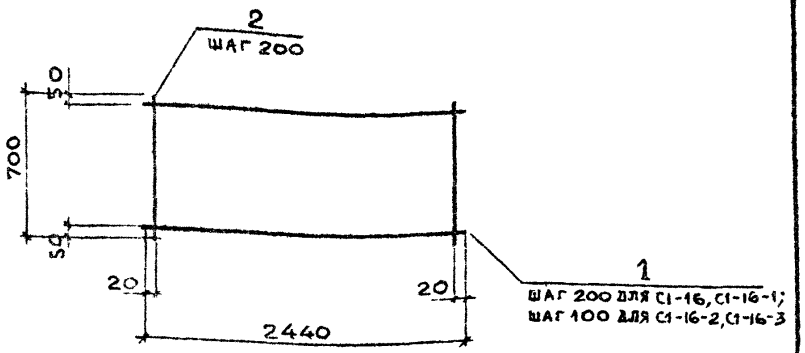


| Марка | Поз. | Наименование | Кол. | Масса ед., кг | Общая масса, кг |
|---|---|---|---|---|---|
| С1-16 | 1 | Ø5 Bp I, ℓ = 2440 | 4 | 0,34 | 2,7 |
| | 2 | Ø5 Bp I, ℓ = 700 | 13 | 0,10 | |
| С1-16-1 | 1 | Ø12 A III, ℓ = 2440 | 4 | 2,17 | 10,0 |
| | 2 | Ø5 Bp I, ℓ = 700 | 13 | 0,10 | |
| С1-16-2 | 1 | Ø12 A III, ℓ = 2440 | 7 | 2,17 | 17,3 |
| | 2 | Ø6 A I, ℓ = 700 | 13 | 0,16 | |
| С1-16-3 | 1 | Ø14 A III, ℓ = 2440 | 7 | 2,95 | 22,7 |
| | 2 | Ø6 A I, ℓ = 700 | 13 | 0,16 | |

Арматура класса А-III, А-I по ГОСТ 5781-82
Арматура класса Вр-I по ГОСТ 6727-80*

| | | | |
|---|---|---|---|
| Нач. отд. | Бродский | | 3.006.1-2.87.4-16 |
| Н. контр. | Уманцева | | |
| Гл. спец. | Коропецкий | | |
| Рук. гр. | Чумакова | | Сетка С1-16 ... С1-16-3 |
| Вед. инж. | Уманцева | | Стадия Р; Лист; Листов 1 |
| Инженер | Фомичев | | Харьковский Промстройниипроект |
| Провер. | Гурович | | |

Инв. № подл. | Подпись и дата | Взам. инв. №

22991-05 22

Формат А4

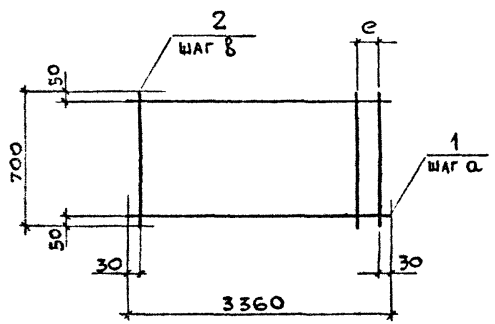


| Марка | а, мм | в, мм | е, мм |
|---|---|---|---|
| С1-18 | 200 | 200 | 100 |
| С1-18-1 | | 300 | — |
| С1-18-2 | 100 | | |
| С1-18-3 | | | |
| С1-18-4 | | | |

| Марка | Поз. | Наименование | кол. | Масса ед., кг | Общая масса, кг |
|---|---|---|---|---|---|
| С1-18 | 1 | Ø5Bpl, ℓ = 3360 | 4 | 0,47 | 3,7 |
| | 2 | Ø5Bpl, ℓ = 700 | 18 | 0,10 | |
| С1-18-1 | 1 | Ø14AIII, ℓ = 3360 | 4 | 4,06 | 18,2 |
| | 2 | Ø6AI, ℓ = 700 | 12 | 0,16 | |
| С1-18-2 | 1 | Ø14AIII, ℓ = 3360 | 7 | 4,06 | 31,8 |
| | 2 | Ø8AI, ℓ = 700 | 12 | 0,28 | |
| С1-18-3 | 1 | Ø16AIII, ℓ = 3360 | 7 | 5,30 | 42,3 |
| | 2 | Ø10AI, ℓ = 700 | 12 | 0,43 | |
| С1-18-4 | 1 | Ø18AIII, ℓ = 3360 | 7 | 6,71 | 52,1 |
| | 2 | Ø10AI, ℓ = 700 | 12 | 0,43 | |

Арматура класса А-III, А-I по гост 5781-82
Арматура класса Вр-I по гост 6727-80*

Инв.№ подл. | Подпись и дата | Взам.инв.№

| | | | |
|---|---|---|---|
| Нач.отд. | Бродский | | 3.006.1-2.87.4-18 |
| Н.контр. | Умянцева | | |
| Гл.спец. | Коротецкий | | |
| Рук.гр. | Чумакова | | Сетка С1-18 ... С1-18-4 |
| Вед.инж. | Умянцева | | |
| Инжен | Фомичев | | |
| Провер. | Гуровичь | | |

| Стадия | Лист | Листов |
|---|---|---|
| Р | | 1 |

Харьковский Промстройниипроект

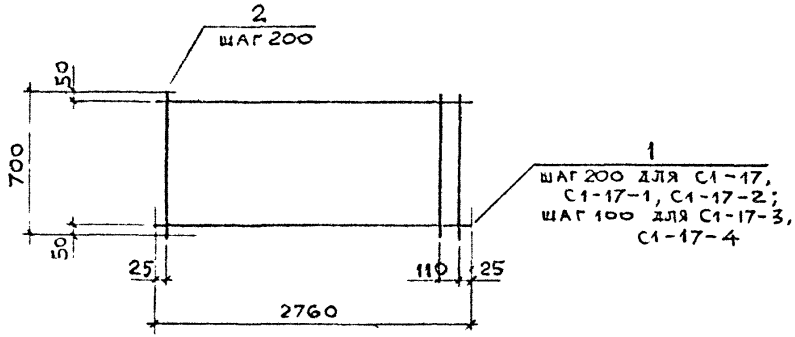


| Марка | Поз. | Наименование | Кол. | Масса ед., кг | Общая масса, кг |
|---|---|---|---|---|---|
| С1-17 | 1 | Ø5 Вр I, ℓ = 2760 | 4 | 0,38 | 3,0 |
| | 2 | Ø5 Вр I, ℓ = 700 | 15 | 0,10 | |
| С1-17-1 | 1 | Ø14 A III, ℓ = 2760 | 4 | 3,33 | 15,7 |
| | 2 | Ø6 A I, ℓ = 700 | 15 | 0,16 | |
| С1-17-2 | 1 | Ø16 A III, ℓ = 2760 | 4 | 4,36 | 19,8 |
| | 2 | Ø6 A I, ℓ = 700 | 15 | 0,16 | |
| С1-17-3 | 1 | Ø14 A III, ℓ = 2760 | 7 | 3,33 | 25,7 |
| | 2 | Ø6 A I, ℓ = 700 | 15 | 0,16 | |
| С1-17-4 | 1 | Ø16 A III, ℓ = 2760 | 7 | 4,36 | 34,7 |
| | 2 | Ø8 A I, ℓ = 700 | 15 | 0,28 | |

Арматура класса A-III, A-I по ГОСТ 5781-82
Арматура класса Вр-I по ГОСТ 6727-80*

| | | | |
|---|---|---|---|
| Нач. отд. | Бродский | | |
| Н. контр. | Уманцева | | |
| Гл. спец. | Угротецкий | | |
| Рук. гр. | Чумакова | | |
| Вед. инж. | Уманцева | | |
| Инжен. | Фомичев | | |
| Провер. | Гурович | | |

3.006.1-2.87.4-17

Сетка С1-17 ... С1-17-4

| Стадия | Лист | Листов |
|---|---|---|
| Р | | |

Харьковский Промстройниипроект

Инв. № подл. | Подпись и дата | Взам. инв. №

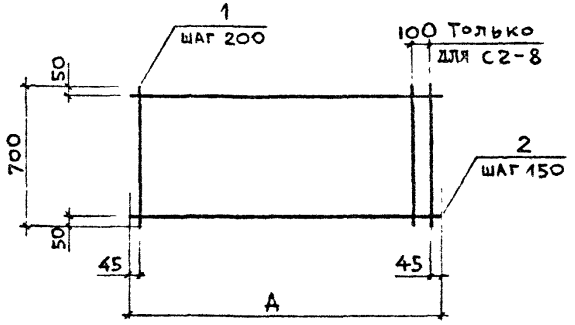


| Марка | А, мм |
|---|---|
| С2-6 | 890 |
| С2-7 | 1290 |
| С2-8 | 1590 |
| С2-9 | 1890 |
| С2-10 | 2490 |

| Марка | Поз. | Наименование | Кол. | Масса ед., кг | Общая масса, кг |
|---|---|---|---|---|---|
| С2-6 | 1 | Ø4BpI, ℓ = 700 | 5 | 0,06 | 0,7 |
| | 2 | Ø4BpI, ℓ = 890 | 5 | 0,08 | |
| С2-7 | 1 | Ø4BpI, ℓ = 700 | 7 | 0,06 | 1,0 |
| | 2 | Ø4BpI, ℓ = 1290 | 5 | 0,12 | |
| С2-8 | 1 | Ø4BpI, ℓ = 700 | 9 | 0,06 | 1,2 |
| | 2 | Ø4BpI, ℓ = 1590 | 5 | 0,14 | |
| С2-9 | 1 | Ø4BpI, ℓ = 700 | 10 | 0,06 | 1,4 |
| | 2 | Ø4BpI, ℓ = 1890 | 5 | 0,17 | |
| С2-10 | 1 | Ø4BpI, ℓ = 700 | 13 | 0,06 | 1,9 |
| | 2 | Ø4BpI, ℓ = 2490 | 5 | 0,22 | |

Арматура класса Bp-I по ГОСТ 6727-80

Инв. № подл. | Подпись и дата | Взам. инв. №

| | | | |
|---|---|---|---|
| Нач. отд. | Бродский | | 3.006.1-2.87.4-20 |
| Н. контр. | Умынцева | | |
| Гл. спец. | Коротешкин | | |
| Рук. гр. | Чумакова | | Сетка С2-6 ... С2-10 |
| Авт. изд. | Умынцева | | Стадия: Р; Лист: ; Листов: 1 |
| Инженер. | Фомичев | | Харьковский Промстройниипроект |
| Провер. | Гурович | | |

22991-05 26

Формат А4

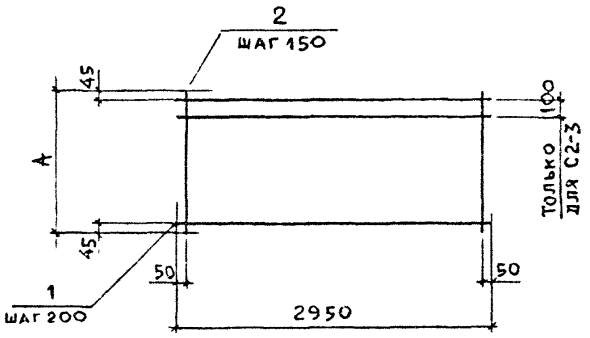


| Марка | А, мм |
|---|---|
| С2-1 | 890 |
| С2-2 | 1290 |
| С2-3 | 1590 |
| С2-4 | 1890 |
| С2-5 | 2490 |

| Марка | Поз. | Наименование | Кол. | Масса ед., кг | Общая масса, кг |
|---|---|---|---|---|---|
| С2-1 | 1 | Ø4ВрI, ℓ = 2950 | 5 | 0,27 | 3,0 |
| | 2 | Ø4ВрI, ℓ = 890 | 20 | 0,08 | |
| С2-2 | 1 | Ø4ВрI, ℓ = 2950 | 7 | 0,27 | 4,3 |
| | 2 | Ø4ВрI, ℓ = 1290 | 20 | 0,12 | |
| С2-3 | 1 | Ø4ВрI, ℓ = 2950 | 9 | 0,27 | 5,2 |
| | 2 | Ø4ВрI, ℓ = 1590 | 20 | 0,14 | |
| С2-4 | 1 | Ø4ВрI, ℓ = 2950 | 10 | 0,27 | 6,1 |
| | 2 | Ø4ВрI, ℓ = 1890 | 20 | 0,17 | |
| С2-5 | 1 | Ø4ВрI, ℓ = 2950 | 13 | 0,27 | 7,9 |
| | 2 | Ø4ВрI, ℓ = 2490 | 20 | 0,22 | |

Арматура класса Вр-I по ГОСТ 6727-80

| | | | |
|---|---|---|---|
| Нач. отд. | Бродский | | |
| Н. контр. | Уманцева | | |
| Гл. спец. | Коротецкий | | |
| Рук. гр. | Чумакова | | |
| Вед. инж. | Уманцева | | |
| Инжен. | Фомичев | | |
| Провер. | Гурович | | |

3.006.1 – 2.87.4 – 19

Сетка С2-1... С2-5

| Стадия | Лист | Листов |
|---|---|---|
| Р | | 1 |

Харьковский Промстройниипроект

Инв. № подл. | Подпись и дата | Взам. инв. №

22991-05 25

Формат А4

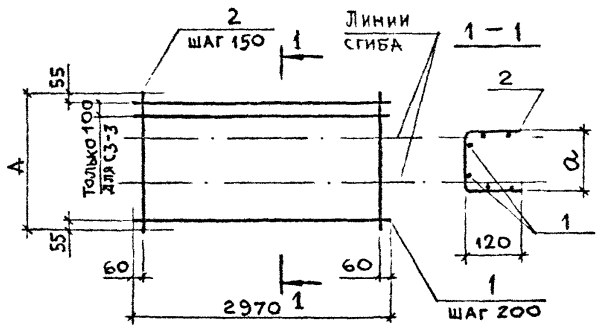


| Марка | А, мм | а, мм |
|---|---|---|
| С3-1 | 1110 | 870 |
| С3-2 | 1510 | 1270 |
| С3-3 | 1810 | 1570 |
| С3-4 | 2110 | 1870 |
| С3-5 | 2710 | 2470 |

| Марка | Поз. | Наименование | Кол. | Масса ед., кг | Общая масса, кг |
|---|---|---|---|---|---|
| С3-1 | 1 | Ø4 Вр I, ℓ = 2970 | 6 | 0,27 | 3,6 |
| | 2 | Ø4 Вр I, ℓ = 1110 | 20 | 0,10 | |
| С3-2 | 1 | Ø4 Вр I, ℓ = 2970 | 8 | 0,27 | 5,0 |
| | 2 | Ø4 Вр I, ℓ = 1510 | 20 | 0,14 | |
| С3-3 | 1 | Ø4 Вр I, ℓ = 2970 | 10 | 0,27 | 5,9 |
| | 2 | Ø4 Вр I, ℓ = 1810 | 20 | 0,16 | |
| С3-4 | 1 | Ø4 Вр I, ℓ = 2970 | 11 | 0,27 | 6,8 |
| | 2 | Ø4 Вр I, ℓ = 2110 | 20 | 0,19 | |
| С3-5 | 1 | Ø4 Вр I, ℓ = 2970 | 14 | 0,27 | 8,6 |
| | 2 | Ø4 Вр I, ℓ = 2710 | 20 | 0,24 | |

Арматура класса Вр-I по ГОСТ 6727-80

Инв. № подл. | Подпись и дата | Взам. инв. №

| | | | |
|---|---|---|---|
| Нач. отд. | Бровский | | 3.006.1 – 2.87.4-21 |
| Н. контр. | Умянцева | | |
| Гл. спец. | Горобцевич | | |
| Нач. гр. | Чумакова | | |
| Сов. инж. | Умянцева | | Сетка С3-1 ... С3-5 |
| Инжен. | Фомичев | | Стадия: Р; Лист: ; Листов: 1 |
| Провер. | Гурович | | Харьковский Промстройниипроект |

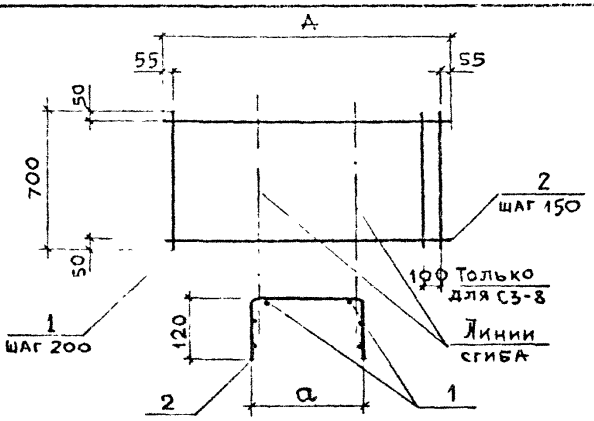


| Марка | A, мм | a, мм |
|---|---|---|
| С3-6 | 1110 | 870 |
| С3-7 | 1510 | 1270 |
| С3-8 | 1810 | 1570 |
| С3-9 | 2110 | 1870 |
| С3-10 | 2710 | 2470 |

| Марка | Поз. | Наименование | Кол. | Масса ед., кг | Общая масса, кг |
|---|---|---|---|---|---|
| С3-6 | 1 | Ø4 Bp I, ℓ = 700 | 6 | 0,06 | 0,9 |
| | 2 | Ø4 Bp I, ℓ = 1110 | 5 | 0,10 | |
| С3-7 | 1 | Ø4 Bp I, ℓ = 700 | 8 | 0,06 | 1,2 |
| | 2 | Ø4 Bp I, ℓ = 1510 | 5 | 0,14 | |
| С3-8 | 1 | Ø4 Bp I, ℓ = 700 | 10 | 0,06 | 1,4 |
| | 2 | Ø4 Bp I, ℓ = 1810 | 5 | 0,16 | |
| С3-9 | 1 | Ø4 Bp I, ℓ = 700 | 11 | 0,06 | 1,6 |
| | 2 | Ø4 Bp I, ℓ = 2110 | 5 | 0,19 | |
| С3-10 | 1 | Ø4 Bp I, ℓ = 700 | 14 | 0,06 | 2,0 |
| | 2 | Ø4 Bp I, ℓ = 2710 | 5 | 0,24 | |

Арматура класса Bp-I по ГОСТ 6727-80*

| | | |
|---|---|---|
| Нач. отд. | Бродский | |
| Н. контр. | Умянцева | |
| Гл. спец. | Коротецкий | |
| Рук. гр. | Чумакова | |
| Вед. инж. | Умянцева | |
| Инжен. | Фомичев | |
| Провер. | Гурович | |

3.006.1-2.87.4-22

Сетка С3-6...С3-10

| Стадия | Лист | Листов |
|---|---|---|
| Р | | 1 |

Харьковский Промстройниипроект

Инв. № подл. | Подпись и дата | Взам. инв. №

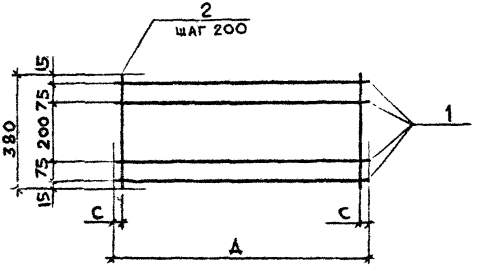


| Марка | А, мм | С, мм |
|---|---|---|
| С4-1 | 620 | 10 |
| С4-2 | 770 | 85 |
| С4-3 | 980 | 90 |
| С4-4 | 1360 | 80 |
| С4-5 | 1680 | 40 |

| Марка | Поз. | Наименование | Кол. | Масса ед., кг | Общая масса, кг |
|---|---|---|---|---|---|
| С4-1 | 1 | Ø6АIII, ℓ = 620 | 4 | 0,14 | 0,7 |
| | 2 | Ø4ВрI, ℓ = 380 | 4 | 0,03 | |
| С4-2 | 1 | Ø6АIII, ℓ = 770 | 4 | 0,17 | 0,8 |
| | 2 | Ø4ВрI, ℓ = 380 | 4 | 0,03 | |
| С4-3 | 1 | Ø6АIII, ℓ = 980 | 4 | 0,22 | 1,0 |
| | 2 | Ø4ВрI, ℓ = 380 | 5 | 0,03 | |
| С4-4 | 1 | Ø6АIII, ℓ = 1360 | 4 | 0,30 | 1,4 |
| | 2 | Ø4ВрI, ℓ = 380 | 7 | 0,03 | |
| С4-5 | 1 | Ø6АIII, ℓ = 1680 | 4 | 0,37 | 1,8 |
| | 2 | Ø4ВрI, ℓ = 380 | 9 | 0,03 | |

Арматура класса А-III по ГОСТ 5781-82
Арматура класса Вр-I по ГОСТ 6727-80*

| | | |
|---|---|---|
| Нач. отд. | Бродский | |
| Н. контр. | Уманцева | |
| Гл. спец. | Коротецкий | |
| Рук. гр. | Чумакова | |
| Вед. инж. | Уманцева | |
| Инжен. | Фомичев | |
| Провер. | Гурович | |

3.006.1-2.87.4-23

Сетка С4-1...С4-5

| Стадия | Лист | Листов |
|---|---|---|
| Р | | 1 |

Харьковский Промстройниипроект

Инв. № подл. | Подпись и дата | Взам. инв. №

22991-05 29

Формат 4

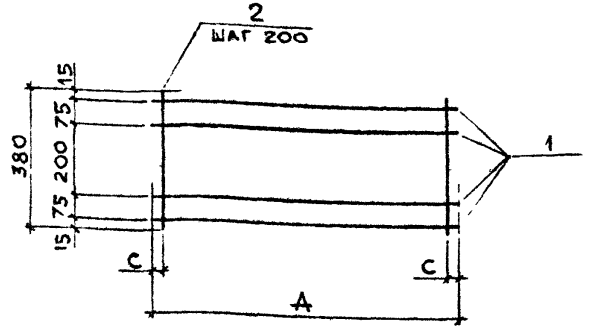


| Марка | A, мм | C, мм |
|---|---|---|
| С4-6 | 2040 | 20 |
| С4-7 | 2360 | 80 |
| С4-8 | 2660 | 30 |
| С4-9 | 2980 | 90 |
| С4-10 | 3580 | 90 |

| Марка | Поз. | Наименование | Кол. | Масса ед., кг | Общая масса, кг |
|---|---|---|---|---|---|
| С4-6 | 1 | Ø6А-III, $\ell$ = 2040 | 4 | 0,45 | 2,1 |
| | 2 | Ø4Вр-I, $\ell$ = 380 | 11 | 0,03 | |
| С4-7 | 1 | Ø6А-III, $\ell$ = 2360 | 4 | 0,52 | 2,4 |
| | 2 | Ø4Вр-I, $\ell$ = 380 | 12 | 0,03 | |
| С4-8 | 1 | Ø6А-III, $\ell$ = 2660 | 4 | 0,59 | 2,8 |
| | 2 | Ø4Вр-I, $\ell$ = 380 | 14 | 0,03 | |
| С4-9 | 1 | Ø6А-III, $\ell$ = 2980 | 4 | 0,66 | 3,1 |
| | 2 | Ø4Вр-I, $\ell$ = 380 | 15 | 0,03 | |
| С4-10 | 1 | Ø6А-III, $\ell$ = 3580 | 4 | 0,79 | 3,7 |
| | 2 | Ø4Вр-I, $\ell$ = 380 | 18 | 0,03 | |

Арматура класса А-III по ГОСТ 5781-82
Арматура класса Вр-I по ГОСТ 6727-80*

Инв.№ подл. | Подпись и дата | Взам.инв.№

| | | | |
|---|---|---|---|
| Нач.отд. | Бродский | | |
| Н.контр. | Умынцева | | |
| Гл.спец. | Коротецкий | | |
| Рук.гр. | Чумакова | | |
| Вед.инж. | Уманцева | | |
| Инжен. | Фоминчев | | |
| Провер. | Гурович | | |

3.006.1-2.87.4-24

Сетка С4-6...С4-10

| Стадия | Лист | Листов |
|---|---|---|
| Р | | 1 |

Харьковский Промстройниипроект

22991-05 30

Формат А4

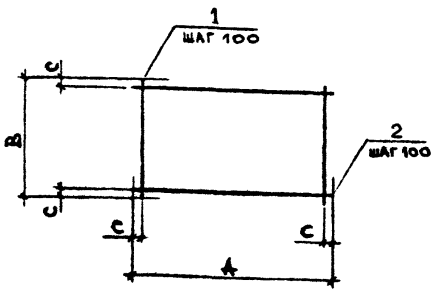


| Марка | A, мм | B, мм | C, мм |
|---|---|---|---|
| С5-1 | 380 | 380 | 40 |
| С5-2 | 480 | 480 | |
| С5-3 | 530 | 630 | 15 |
| С5-4 | 630 | 730 | |

| Марка | Поз. | Наименование | Кол. | Масса ед., кг | Общая масса, кг |
|---|---|---|---|---|---|
| С5-1 | 1 | Ø5ВрI, ℓ = 380 | 4 | 0,05 | 0,4 |
| | 2 | Ø5ВрI, ℓ = 380 | 4 | 0,05 | |
| С5-2 | 1 | Ø5ВрI, ℓ = 480 | 5 | 0,07 | 0,7 |
| | 2 | Ø5ВрI, ℓ = 480 | 5 | 0,07 | |
| С5-3 | 1 | Ø6AI, ℓ = 630 | 6 | 0,14 | 1,7 |
| | 2 | Ø6AI, ℓ = 530 | 7 | 0,12 | |
| С5-4 | 1 | Ø10AI, ℓ = 730 | 7 | 0,45 | 6,3 |
| | 2 | Ø10AI, ℓ = 630 | 8 | 0,39 | |

Арматура класса А-I по ГОСТ 5781-82
Арматура класса Вр-I по ГОСТ 6727-80*

| | | | |
|---|---|---|---|
| Нач. отд. | Бродский | | 3.006.1-2.87.4-25 |
| Н. контр. | Уманцева | | |
| Гл. спец. | Коротецкий | | |
| Рук. гр. | Чупакова | | Сетка С5-1 ... С5-4 |
| Авт. изд. | Уманцева | | Стадия Р; Лист; Листов 1 |
| Инжен. | Фомичев | | Харьковский Промстройниипроект |
| Провер. | Гурович | | |

Инв. № подл. | Подпись и дата | Взам. инв. №

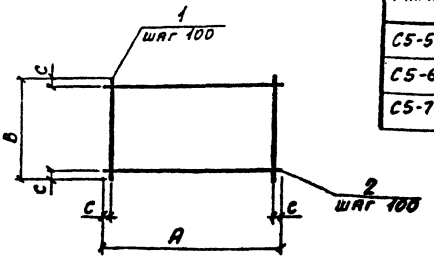


| Марка | A, мм | B, мм | c, мм |
|---|---|---|---|
| С5-5 | 730 | 830 | 15 |
| С5-6 | 830 | 1030 | |
| С5-7 | 1130 | 1330 | |

| Марка | Поз. | Наименование | Кол. | Масса ед., кг | Общая масса, кг |
|---|---|---|---|---|---|
| С5-5 | 1 | ф 12AI, ℓ= 830 | 8 | 0,74 | 11,8 |
| | 2 | ф 12AI, ℓ= 730 | 9 | 0,65 | |
| С5-6 | 1 | ф 12AI, ℓ= 1030 | 9 | 0,91 | 16,3 |
| | 2 | ф 12AI, ℓ= 830 | 11 | 0,74 | |
| С5-7 | 1 | ф12AI, ℓ= 1330 | 12 | 1,18 | 28,2 |
| | 2 | ф 12AI, ℓ= 1130 | 14 | 1,00 | |

Арматура класса А-I по ГОСТ 5781-82.

| | | | |
|---|---|---|---|
| Нач. отд. | Бродский | | |
| Н. контр. | Уманцева | | |
| Гл. спец. | Коротецкий | | |
| Рук. гр. | Чумакова | | |
| Вед. инж. | Уманцева | | |
| Инженер. | Фомичев | | |
| Провер. | Гурович | | |

3.006.1-2.87.4-26

Сетка С5-5...С5-7

| Стадия | Лист | Листов |
|---|---|---|
| Р | | 1 |

ХАРЬКОВСКИЙ ПРОМСТРОЙНИИПРОЕКТ

Инв. № подл. | Подпись и дата | Взам. инв. №

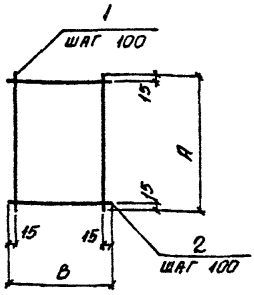


| МАРКА | РАЗМЕРЫ, ММ | |
|---|---|---|
| | A | B |
| С6-1 | 330 | 330 |
| С6-2 | 530 | 530 |
| С6-3 | 730 | 730 |
| С6-4 | 730 | 330 |
| С6-5 | 730 | 430 |

| МАРКА | Поз. | НАИМЕНОВАНИЕ | Кол. | МАССА ЕД., КГ | ОБЩАЯ МАССА, КГ |
|---|---|---|---|---|---|
| С6-1 | 1 | ф5 ВрI, ℓ = 330 | 4 | 0,05 | 0,40 |
| | 2 | ф5 ВрI, ℓ = 330 | 4 | 0,05 | |
| С6-2 | 1 | ф5 ВрI, ℓ = 530 | 6 | 0,07 | 0,84 |
| | 2 | ф5 ВрI, ℓ = 530 | 6 | 0,07 | |
| С6-3 | 1 | ф5 ВрI, ℓ = 730 | 8 | 0,10 | 1,6 |
| | 2 | ф5 ВрI, ℓ = 730 | 8 | 0,10 | |
| С6-4 | 1 | ф5 ВрI, ℓ = 730 | 4 | 0,10 | 0,80 |
| | 2 | ф5 ВрI, ℓ = 330 | 8 | 0,05 | |
| С6-5 | 1 | ф5 ВрI ℓ = 730 | 5 | 0,10 | 0,98 |
| | 2 | ф5 ВрI ℓ = 430 | 8 | 0,06 | |

АРМАТУРА КЛАССА Вр-I ПО ГОСТ 6727-80*

| | | | |
|---|---|---|---|
| Инв. № подл. | Подпись и дата | Взам. инв. № | |

| | | | | |
|---|---|---|---|---|
| Нач. отд. | Бродский | | 3.006.1-2.87.4-27 | |
| Н. контр. | Уманцева | | | |
| Гл. спец. | Костенко | | | |
| Рук. гр. | Чумаченко | | | |
| Нед. инж. | Уманцева | | Сетка арматурная С6-1... С6-5 | Стадия: Р; Лист: ; Листов: 1 |
| Инженер | Копиана | | | |
| Проверил | Уманцева | | | Харьковский Промстройниипроект |

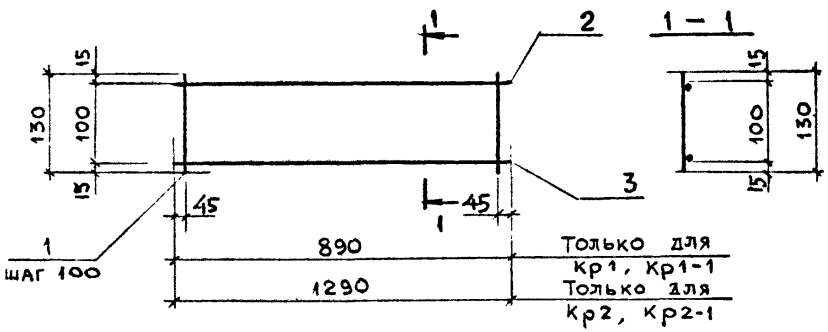


| Марка | Поз. | Наименование | Кол | Масса ед., кг | Общая масса, кг |
|---|---|---|---|---|---|
| Кр1 | 1 | Ø5 Вр I, ℓ = 130 | 9 | 0,02 | 0,9 |
| | 2 | Ø5 Вр I, ℓ = 890 | 1 | 0,12 | |
| | 3 | Ø10 A III, ℓ = 890 | 1 | 0,55 | |
| Кр1-1 | 1 | Ø5 Вр I, ℓ = 130 | 9 | 0,02 | 0,9 |
| | 2 | Ø5 Вр I, ℓ = 890 | 1 | 0,12 | |
| | 3 | Ø10 A I, ℓ = 890 | 1 | 0,55 | |
| Кр2 | 1 | Ø5 Вр I, ℓ = 130 | 13 | 0,02 | 1,2 |
| | 2 | Ø5 Вр I, ℓ = 1290 | 1 | 0,18 | |
| | 3 | Ø10 A III, ℓ = 1290 | 1 | 0,80 | |
| Кр2-1 | 1 | Ø5 Вр I, ℓ = 130 | 13 | 0,02 | 1,2 |
| | 2 | Ø5 Вр I, ℓ = 1290 | 1 | 0,18 | |
| | 3 | Ø10 A I, ℓ = 1290 | 1 | 0,80 | |

Арматура класса A-III, A-I по ГОСТ 5781-82
Арматура класса Вр-I по ГОСТ 6727-80*

| | | | |
|---|---|---|---|
| Нач. отд. | Бродский | | 3.006.1 – 2.87.4-28 |
| Н. контр. | Ульянцева | | |
| Гл. спец. | Хворощенко | | |
| Рук. гр. | Чумакова | | Каркас плоский Кр1 ... Кр2-1 |
| Вед. инж. | Ульянцева | | Стадия: Р; Лист: ; Листов: 1 |
| Инжен. | Фомичев | | Харьковский Промстройниипроект |
| Провер | Гурович | | |

Инв. № подл. | Подпись и дата | Взам. инв. №



Формат А4

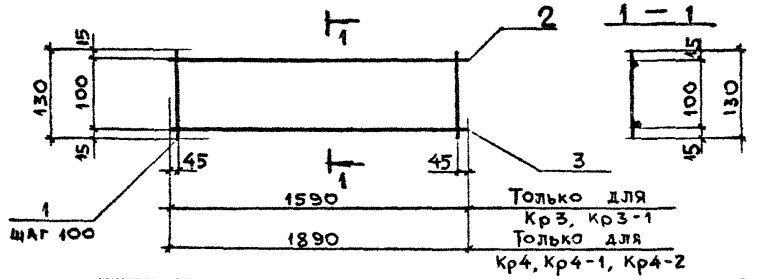


| Марка | Поз. | Наименование | Кол | Масса ед., кг | Общая масса, кг |
|---|---|---|---|---|---|
| Кр3 | 1 | Ø5 Вр I, ℓ = 130 | 16 | 0,02 | 1,5 |
| | 2 | Ø5 Вр I, ℓ = 1590 | 1 | 0,22 | |
| | 3 | Ø10 А III, ℓ = 1590 | 1 | 0,98 | |
| Кр3-1 | 1 | Ø5 Вр I, ℓ = 130 | 16 | 0,02 | 1,5 |
| | 2 | Ø5 Вр I, ℓ = 1590 | 1 | 0,22 | |
| | 3 | Ø10 А I, ℓ = 1590 | 1 | 0,98 | |
| Кр4 | 1 | Ø5 Вр I, ℓ = 130 | 19 | 0,02 | 2,3 |
| | 2 | Ø5 Вр I, ℓ = 1890 | 1 | 0,26 | |
| | 3 | Ø12 А III, ℓ = 1890 | 1 | 1,68 | |
| Кр4-1 | 1 | Ø5 Вр I, ℓ = 130 | 19 | 0,02 | 2,9 |
| | 2 | Ø5 Вр I, ℓ = 1890 | 1 | 0,26 | |
| | 3 | Ø14 А III, ℓ = 1890 | 1 | 2,28 | |
| Кр4-2 | 1 | Ø5 Вр I, ℓ = 130 | 19 | 0,02 | 1,8 |
| | 2 | Ø5 Вр I, ℓ = 1890 | 1 | 0,26 | |
| | 3 | Ø10 А I, ℓ = 1890 | 1 | 1,17 | |

Арматура класса А-III, А-I по ГОСТ 5781-82
Арматура класса Вр-I по ГОСТ 6727-80*

| | | | |
|---|---|---|---|
| Нач. отд. | Бродский | | |
| Н. контр. | Уманцева | | |
| Гл. спец. | Коротецкий | | |
| Рук. гр. | Чумакова | | |
| Вед. инж. | Уманцева | | |
| Инжен. | Фомичев | | |
| Провер. | Гуровиу | | |

3.006.1 – 2.87.4-29

Каркас плоский Кр3 ... Кр4-2

| Стадия | Лист | Листов |
|---|---|---|
| Р | | 1 |

Харьковский Промстройниипроект

Инв. № подл. | Подпись и дата | Взам. инв. №

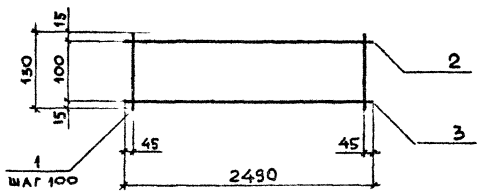


| Марка | Поз. | Наименование | Кол. | Масса ед., кг | Общая масса, кг |
|---|---|---|---|---|---|
| Кр5 | 1 | Ø5 Bp I, ℓ = 130 | 25 | 0,02 | 3,1 |
| | 2 | Ø5 Bp I, ℓ = 2490 | 1 | 0,35 | |
| | 3 | Ø12 A III, ℓ = 2490 | 1 | 2,21 | |
| Кр5-1 | 1 | Ø5 Bp I, ℓ = 130 | 25 | 0,02 | 3,9 |
| | 2 | Ø5 Bp I, ℓ = 2490 | 1 | 0,35 | |
| | 3 | Ø14 A III, ℓ = 2490 | 1 | 3,01 | |
| Кр5-2 | 1 | Ø5 Bp I, ℓ = 130 | 25 | 0,02 | 2,4 |
| | 2 | Ø5 Bp I, ℓ = 2490 | 1 | 0,35 | |
| | 3 | Ø10 A I, ℓ = 2490 | 1 | 1,54 | |

Арматура класса А-III, А-I по ГОСТ 5781-82
Арматура класса Вр-I по ГОСТ 6727-80*

| | | | |
|---|---|---|---|
| Нач. отд. | Бродский | | |
| Н. контр. | Уманцева | | |
| Гл. спец. | Коротецкий | | |
| Рук. гр. | Чумакова | | |
| Вед. инж. | Уманцева | | |
| Инжен. | Фомичев | | |
| Пробер | Гурович | | |

3.006.1 – 2.87.4-30

Каркас плоский
Кр 5 ... Кр 5-2

| Стадия | Лист | Листов |
|---|---|---|
| Р | | 1 |

Харьковский Промстройниипроект

Инв. № подл. | Подпись и дата | Взам. инв. №

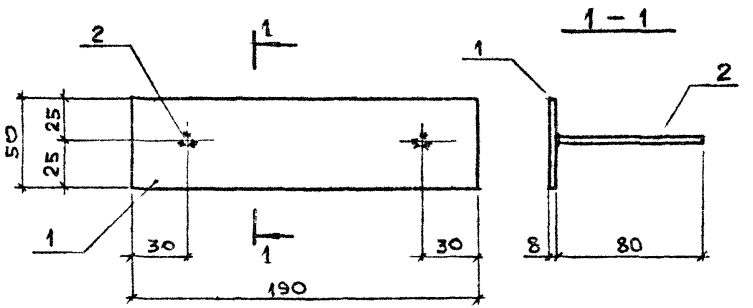


| Марка | Поз. | Наименование | Кол. | Масса ед., кг | Общая масса, кг |
|---|---|---|---|---|---|
| М1 | 1 | Полоса $\frac{50\times8\ \text{ГОСТ}\ 103\text{-}76^{*}}{\text{В ст 3 кп 2 ГОСТ}\ 380\text{-}71^{*}}$ $l = 190$ | 1 | 0,6 | 0,7 |
| | 2 | Арматура ГОСТ 5781-82 | | | |
| | | Ø8А III , $l$ = 80 | 2 | 0,03 | |

| | | | | | | | |
|---|---|---|---|---|---|---|---|
| Нач. отд. | Бродский | | | 3.006.1 – 2. 87.4-31 | | | |
| Н. контр. | Уманцева | | | | | | |
| Гл. спец. | Коротецкий | | | | | | |
| Рук. гр. | Чумакова | | | Изделие закладное М1 | Стадия | Лист | Листов |
| Вед. инж. | Уманцева | | | | Р | | 1 |
| Инжен. | Фомичев | | | | Харьковский Промстройниипроект | | |
| Провер. | Гурович | | | | | | |

Инв. № подл. | Подпись и дата | Взам. инв. №

22991-05 37

Формат А4

| Марка | B, мм | ℓ, мм |
|---|---|---|
| М2 | 60 | 80 |
| М3 | 80 | 130 |

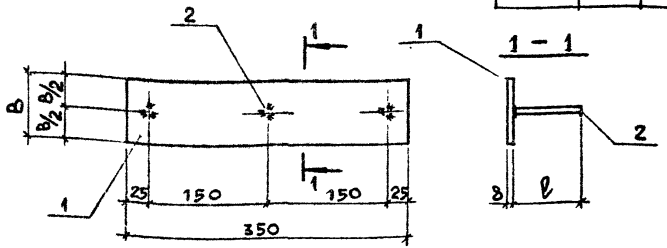


| Марка | Поз. | Наименование | Кол. | Масса ед., кг | Общая масса, кг |
|---|---|---|---|---|---|
| М2 | 1 | Полоса $\frac{60\times8\ \text{ГОСТ}\ 103\text{-}76^{*}}{\text{Вст3кп2ГОСТ}\ 380\text{-}71}\ \ell=350$ | 1 | 1,3 | 1,4 |
| | 2 | Арматура ГОСТ 5781-82 | | | |
| | | Ø8 A III, ℓ = 80 | 3 | 0,03 | |
| М3 | 1 | Полоса $\frac{80\times8\ \text{ГОСТ}\ 103\text{-}76^{*}}{\text{Вст3кп2ГОСТ}\ 380\text{-}71}\ \ell=350$ | 1 | 1,8 | 2,0 |
| | 2 | Арматура ГОСТ 5781-82 | | | |
| | | Ø8 A III, ℓ = 130 | 3 | 0,05 | |

Инв.№ подл. | Подпись и дата | Взам.инв.№

| | | | |
|---|---|---|---|
| Нач.отд. | Бродский | | |
| Н.контр. | Умынцева | | |
| Гл.спец. | Горобецкий | | |
| Рук.гр. | Чумакова | | |
| Вед.инж. | Уманцева | | |
| Инженер | Фомичев | | |
| Провер | Гурович | | |

3.006.1 – 2.87.4 – 32

Изделие закладное М2, М3

| Стадия | Лист | Листов |
|---|---|---|
| Р | | 1 |

Харьковский Промстройниипроект

22991-05 38

Формат А4

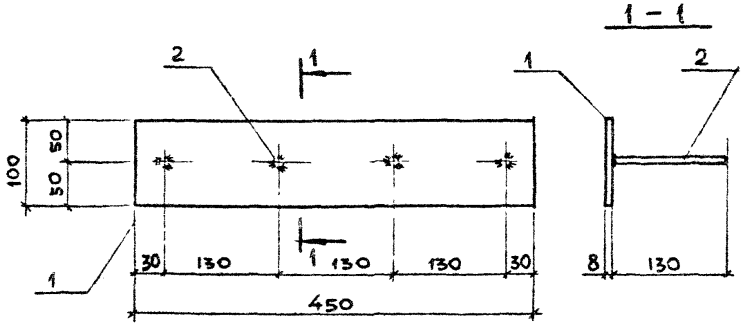


| Марка | Поз. | Наименование | Кол. | Масса ед., кг | Общая масса, кг |
|---|---|---|---|---|---|
| М4 | 1 | Полоса $\frac{100\times8\ \text{ГОСТ}\ 103\text{-}76^{*}}{\text{Вст3кп2 ГОСТ}\ 380\text{-}71^{*}}$ $\ell=450$ | 1 | 2,8 | 3,0 |
| | 2 | Арматура ГОСТ 5781-82 | | | |
| | | Ø8 AIII, $\ell=130$ | 4 | 0,05 | |

| | | | |
|---|---|---|---|
| Нач. отд. | Бродский | | |
| Н. контр. | Умянцева | | |
| Гл. спец. | Коротецкий | | |
| Рук. гр. | Чумакова | | |
| Вед. инж. | Умянцева | | |
| Инженер | Фомичев | | |
| Провер. | Гуровыч | | |

3.006.1 – 2.87.4 – 33

Изделие закладное М4

| Стадия | Лист | Листов |
|---|---|---|
| Р | | 1 |

Харьковский Промстройниипроект

Инв. № подл. | Подпись и дата | Взам. инв. №

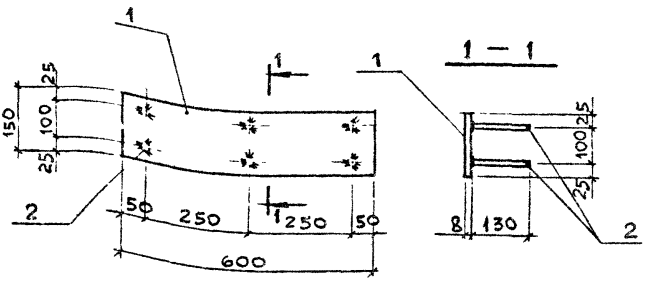


| Марка | Поз. | Наименование | Кол. | Масса ед., кг | Общая масса, кг |
|---|---|---|---|---|---|
| М5 | 1 | Полоса $\frac{150\times8\ \text{ГОСТ}\ 103\text{-}76^{*}}{\text{Вст3кп2ГОСТ}\ 380\text{-}71}\ \ell=600$ | 1 | 5,7 | 6,0 |
| | 2 | Арматура ГОСТ 5781-82 | | | |
| | | Ø8AIII, $\ell = 130$ | 6 | 0,05 | |

| | | | |
|---|---|---|---|
| Нач. отд. | Бродский | | |
| Н. контр. | Уманцева | | |
| Гл. спец. | Коротецкий | | |
| Рук. гр. | Чумакова | | |
| Вед. инж. | Уманцева | | |
| Инженер. | Фомичев | | |
| Провер. | Гурович | | |

3.006.1 — 2.87.4 — 34

Изделие закладное М5

| Стадия | Лист | Листов |
|---|---|---|
| Р | | 1 |

Харьковский Промстройниипроект

Инв. № подл. | Подпись и дата | Взам. инв. №

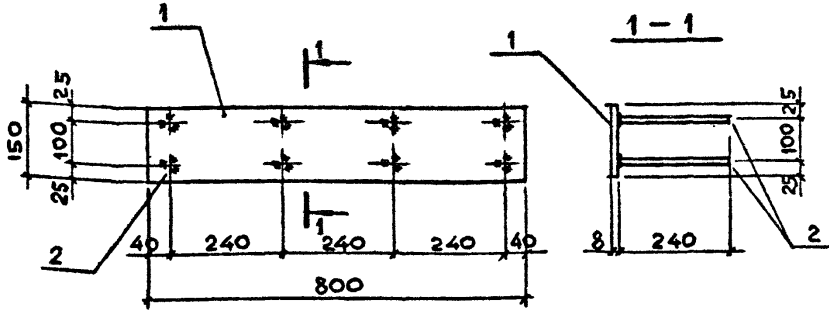


| Марка | Поз. | Наименование | Кол. | Масса ед., кг | Общая масса, кг |
|---|---|---|---|---|---|
| МБ | 1 | Полоса $\frac{150\times8\ \text{ГОСТ}\ 103\text{-}76^{*}}{\text{Вст3кп2 ГОСТ}\ 380\text{-}71^{*}}$ $\ell$=800 | 1 | 7,5 | 8,3 |
| | 2 | Арматура ГОСТ 5781-82 | | | |
| | | Ø8AIII, $\ell$ – 240 | 8 | 0,1 | |

| | | | |
|---|---|---|---|
| Нач. отд. | Бродский | | |
| Н. контр. | Уманцева | | |
| Гл. спец. | Коротецкий | | |
| Рук. гр. | Чулакова | | |
| Вед. инж. | Уманцева | | |
| Инженер | Фомичёв | | |
| Провер. | Гурович | | |

Инв. № подл. | Подпись и дата | Взам. инв. №

3.006.1 – 2.87.4 – 35

Изделие закладное МБ

| Стадия | Лист | Листов |
|---|---|---|
| Р | | 1 |

Харьковский Промстройниипроект

22991-05 41

Формат А4

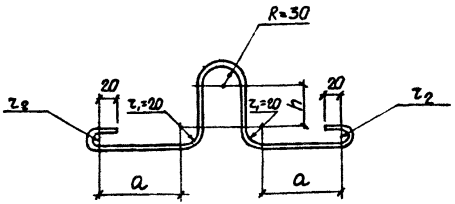


| Марка петли | Размеры, мм | | |
|---|---|---|---|
| | a | h | $r_2$ |
| НП1 | 150 | 50 | 10 |
| НП2 | 130 | 70 | 10 |
| НП3 | 90 | 100 | 20 |
| НП4 | 70 | 120 | 20 |

| Марка петли | Поз. | Наименование | Кол. | Масса ед., кг | Общая масса, кг |
|---|---|---|---|---|---|
| НП1 | 1 | ф6 AI, $\ell$ = 660 | 1 | 0,15 | 0,15 |
| НП2 | 1 | ф6 AI, $\ell$ = 660 | 1 | 0.15 | 0,15 |
| НП3 | 1 | ф6 AI, $\ell$ = 700 | 1 | 0.16 | 0,16 |
| НП4 | 1 | ф6 AI, $\ell$ = 700 | 1 | 0.16 | 0,16 |

Арматура класса A-I по ГОСТ 5781-82

| | | | |
|---|---|---|---|
| Инв. № подл. | Подпись и дата | Взам. инв. № | |

| | | | |
|---|---|---|---|
| Нач. отд. | Бродский | | |
| Н. контр. | Уманцева | | |
| Гл. спец. | Коротецкий | | |
| Рук. гр. | Чумакова | | |
| Ст. инж. | Уманцева | | |
| Исполнил | Копина | | |
| Проверил | Уманцева | | |

3.006.1-2.87.4-36

Петля монтажная НП1...НП4

| Стадия | Лист | Листов |
|---|---|---|
| Р | | 1 |

Харьковский Промстройниипроект

22991-05 42

Формат А4

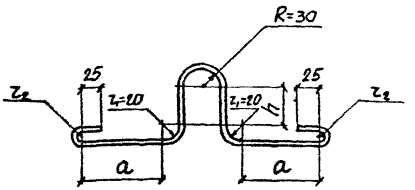


| Марка петли | Размеры, мм | | |
|---|---|---|---|
| | a | h | $z_2$ |
| НП5 | 220 | 70 | 10 |
| НП6 | 170 | 90 | 20 |
| НП7 | 160 | 100 | 20 |
| НП8 | 140 | 120 | 20 |
| НП9 | 120 | 140 | 20 |
| НП10 | 110 | 150 | 20 |
| НП11 | 100 | 160 | 20 |

| Марка петли | Поз. | Наименование | Кол. | Масса ед., кг | Общая масса, кг |
|---|---|---|---|---|---|
| НП5 | 1 | ФВАI, $\ell$= 810 | 1 | 0,32 | 0,32 |
| НП6...НП11 | 1 | ФВАI, $\ell$= 860 | 1 | 0,33 | 0,33 |

Арматура класса А-I по ГОСТ 5781-82

| | | |
|---|---|---|
| Нач.отд. | Бройский | |
| Н.контр. | Уманцева | |
| Гл.спец. | Коротецкий | |
| Рук.гр. | Чумакова | |
| Вед.инж. | Уманцева | |
| Инженер | Колина | |
| Проверил | Уманцева | |

3.006.1-2.87.4-37

Петля монтажная НП5...НП11

| Стадия | Лист | Листов |
|---|---|---|
| Р | | 1 |

Харьковский промстройниипроект

Инв.№ подл. | Подпись и дата | Взам. инв.№

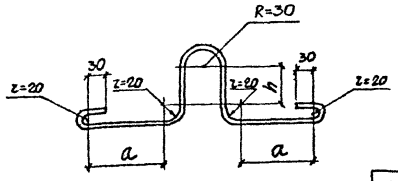


| Марка петли | Размеры, мм | |
|---|---|---|
| | a | h |
| НП12 | 240 | 90 |
| НП13 | 230 | 100 |
| НП14 | 210 | 120 |
| НП15 | 170 | 160 |
| НП16 | 150 | 180 |
| НП17 | 130 | 200 |
| НП18 | 80 | 250 |

| Марка петли | Поз | Наименование | Кол. | Масса ед., кг | Общая масса, кг |
|---|---|---|---|---|---|
| НП12 ... НП18 | 1 | ф 10 AI, $\ell$ = 1000 | 1 | 0,62 | 0,62 |

Арматура класса A-I по ГОСТ 5781-82

| | | | |
|---|---|---|---|
| Нач. отд | Бровский | | |
| Н. контр | Умянцева | | |
| Гл. спец. | Коротецкий | | |
| Рук. гр | Умакова | | |
| Вед. инж | Умянцева | | |
| Инженер | Копина | | |
| Проверил | Умянцева | | |

3.006.1-2.87.4-38

Петля монтажная НП12 ... НП18

| Стадия | Лист | Листов |
|---|---|---|
| Р | | 1 |

ХАРЬКОВСКИЙ ПРОМСТРОЙНИИПРОЕКТ

Инв. № подл. | Подпись и дата | Взам. инв. №

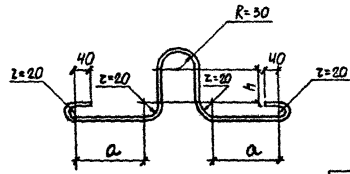


| Марка петли | Размеры, мм | |
|---|---|---|
| | a | h |
| НП19 | 260 | 140 |
| НП20 | 250 | 150 |
| НП21 | 240 | 160 |
| НП22 | 220 | 180 |
| НП23 | 150 | 250 |
| НП24 | 100 | 300 |

| Марка петли | Поз | Наименование | Кол. | Масса ед., кг | Общая масса, кг |
|---|---|---|---|---|---|
| НП19...НП24 | 1 | ф12 AI, $\ell$ = 1160 | 1 | 1,03 | 1,03 |

Арматура класса A-I по ГОСТ 5781-82

| | | | | | | |
|---|---|---|---|---|---|---|
| Инв. № подл. | Подпись и дата | Взам. инв. № | Нач. отд. | Бродский | | |
| | | | Н. контр. | Умянцева | | |
| | | | Гл. спец. | Корецкий | | |
| | | | Рук. гр. | Чумарева | | |
| | | | Вед. инж. | Умянцева | | |
| | | | Инженер | Волина | | |
| | | | Проверил | Умянцева | | |

3.006.1-2.87.4-39

Петля монтажная НП19 ... НП24

| Стадия | Лист | Листов |
|---|---|---|
| Р | | |

Харьковский промстройниипроект



Формат А4

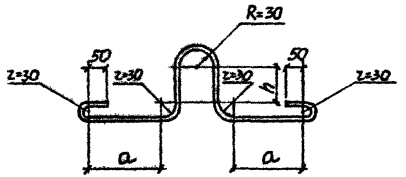


| Марка петли | Размеры, мм | |
|---|---|---|
| | a | h |
| НП25 | 300 | 160 |
| НП26 | 280 | 180 |
| НП27 | 220 | 240 |
| НП28 | 330 | 200 |
| НП29 | 290 | 240 |

| Марка петли | Поз | Наименование | Кол. | Масса, ед., кг | Общая масса, кг |
|---|---|---|---|---|---|
| НП25...НП27 | 1 | ф14 AI, ℓ=1380 | 1 | 1.7 | 1.7 |
| НП28; НП29 | 1 | ф16 AI, ℓ=1520 | 1 | 2.4 | 2.4 |

Арматура класса AI по ГОСТ 5781-82

| | | | |
|---|---|---|---|
| Нач. отд. | Бродский | | |
| Н. контр. | Уманцева | | |
| Гл. спец. | Горотецкий | | |
| Рук. гр. | Чупакова | | |
| Вед. инж. | Уманцева | | |
| Инженер | Копина | | |
| Проверил | Уманцева | | |

3.006.1-2.87.4-40

Петля монтажная НП25... НП29

| Стадия | Лист | Листов |
|---|---|---|
| Р | | 1 |

ХАРЬКОВСКИЙ ПРОМСТРОЙНИИПРОЕКТ

Инв. № подл. | Подпись и дата | Взам. инв. №

22991-05 46

Формат А4

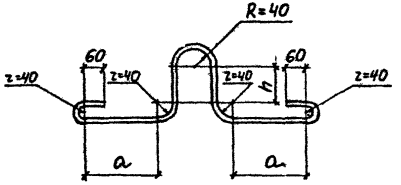


| Марка петли | Размеры, мм | |
|---|---|---|
| | h | a |
| НП30 | 250 | 330 |
| НП31 | 300 | 350 |

| Марка петли | Поз | Наименование | Кол | Масса ед., кг | Общая масса, кг |
|---|---|---|---|---|---|
| НП30 | 1 | ф18 AI, ℓ = 1770 | 1 | 3,5 | 3,5 |
| НП31 | 1 | ф20 AI ℓ = 1900 | 1 | 4,7 | 4,7 |

Арматура класса A-I по ГОСТ 5781-82

Инв. № подл. | Подпись и дата | Взам. инв. №

| | | | |
|---|---|---|---|
| Нач. отд. | Бродский | | 3.006.1-2.87.4-41 |
| Н. контр. | Умашева | | |
| Рук. гр. | Чумакова | | Петля монтажная НП30; НП31 |
| Вед. инж. | Уманцева | | Стадия: Р; Лист: 1; Листов: 1 |
| Инженер | Копина | | ХАРЬКОВСКИЙ ПРОМСТРОЙНИИПРОЕКТ |
| Проверил | Уманцева | | |

gost.e-ecolog.ru