ТИПОВЫЕ КОНСТРУКЦИИ, ИЗДЕЛИЯ И УЗЛЫ ЗДАНИЙ И СООРУЖЕНИЙ

СЕРИЯ 3.006.1—2.87

СБОРНЫЕ ЖЕЛЕЗОБЕТОННЫЕ КАНАЛЫ И ТОННЕЛИ ИЗ ЛОТКОВЫХ ЭЛЕМЕНТОВ

ВЫПУСК 3

ЛОТКИ

АРМАТУРНЫЕ И ЗАКЛАДНЫЕ ИЗДЕЛИЯ

РАБОЧИЕ ЧЕРТЕЖИ

СФ ЦИТП 620062, г.Свердловск, ул.Чебышева, 4
Зак. 548/5 инв. 22991-04 тираж 1500
Сдано в печать 10.10. 1988 Цена 5-32

22991-04
ЦЕНА 2-66

gost.e-ecolog.ru

ТИПОВЫЕ КОНСТРУКЦИИ, ИЗДЕЛИЯ И УЗЛЫ ЗДАНИЙ И СООРУЖЕНИЙ

СЕРИЯ 3.006.1–2.87

СБОРНЫЕ ЖЕЛЕЗОБЕТОННЫЕ КАНАЛЫ И ТОННЕЛИ ИЗ ЛОТКОВЫХ ЭЛЕМЕНТОВ

ВЫПУСК 3

ЛОТКИ
АРМАТУРНЫЕ И ЗАКЛАДНЫЕ ИЗДЕЛИЯ
РАБОЧИЕ ЧЕРТЕЖИ

РАЗРАБОТАНЫ

ИНСТИТУТОМ ХАРЬКОВСКИЙ ПРОМСТРОЙНИИПРОЕКТ

ГЛАВНЫЙ ИНЖЕНЕР ИНСТИТУТА Ю. Г. ДОВГИЙ

ГЛАВНЫЙ ИНЖЕНЕР ПРОЕКТА К.М. ЯКОВЛЕВ

Утверждены Главпроектом Госстроя СССР, протокол от 09.10.87 № 79.

Введены в действие с 01.03.88 Харьковским Промстройниипроектом, приказ от 24.11.87 № 147

ОБОЗНЕ[illegible]ЕНИЕ ДОКУМ[illegible]ТА	НАИМЕНОВАНИЕ	СТР.
3.006.1-[illegible]87.3-10	ТЕХНИЧЕСКОЕ ОПИСАНИЕ	7
3.006.1-[illegible]87.3-1	СЕТКА С1-1... С1-5	9
3.006.1-[illegible]87.3-2	СЕТКА С1-6 ... С1-9	10
3.006.1-[illegible]87.3-3	СЕТКА С1-10... С1-15	11
3.006.1-[illegible]87.3-4	СЕТКА С2-1... С2-3	12
3.006.1-[illegible]7.3-5	СЕТКА С2-4	13
3.006.1-2[illegible]7.3-6	СЕТКА С2-5	14
3.006.1-2[illegible]87.3-7	СЕТКА С2-6, С2-7	15
3.006.1-[illegible]87.3-8	СЕТКА С2-8	16
3.006.1-[illegible]87.3-9	СЕТКА С2-9	17
3.006.1-[illegible]87.3-10	СЕТКА С2-10	18
3.006.1-[illegible]87.3-11	СЕТКА С2-11, С2-12	19
3.006.1-[illegible]87.3-12	СЕТКА С2-13	20
3.006.1-[illegible]87.3-13	СЕТКА С2-14	21
3.006.1-[illegible]87.3-14	СЕТКА С2-15	22
3.006.1-2[illegible]87.3-15	СЕТКА С2-16... С2-18	23
3.006.1-2[illegible]7.3-16	СЕТКА С2-19, С2-20	24
3.006.1-[illegible]87.3-17	СЕТКА С2-21... С2-23	25
3.006.1-[illegible]87.3-18	СЕТКА С2-24	26
3.006.1-[illegible]87.3-19	СЕТКА С2-25	27
3.006.1-[illegible]87.3-20	СЕТКА С2-26	28
3.006.1[illegible]87.3-21	СЕТКА С2-27	29
3.006.1-[illegible]87.3-22	СЕТКА С2-28	30

Нач. отд.	Бро[illegible]ИЙ		
Н. контр.	Ума[illegible]ВА		
Гл. спец.	Кор[illegible]КИЙ		
Рук. гр.	Чум[illegible]ВА		
Вед. инж.	Ума[illegible]ВА		
Ст. инж.	Гур[illegible]ИЧ		
Провер.	Фо[illegible]ЕВ		

3.006.1-2.87.3

СТАДИЯ	ЛИСТ	ЛИСТОВ
Р	1	5

СОДЕРЖАНИЕ

ХАРЬКОВСКИЙ ПРОМСТРОЙНИИПРОЕКТ

22991-04 3

Формат А4

Обозначение документа	Наименование	Стр.
3.006.1-2.87.3-23	Сетка С2-29	31
3.006.1-2.87.3-24	Сетка С2-30	32
3.006.1-2.87.3-25	Сетка С2-31	33
3.006.1-2.87.3-26	Сетка С3-1 ... С3-2	34
3.006.1-2.87.3-27	Сетка С3-3, С3-4, С3-5	35
3.006.1-2.87.3-28	Сетка С3-6, С3-7	36
3.006.1-2.87.3-29	Сетка С3-8 ... С3-10	37
3.006.1-2.87.3-30	Сетка С3-11, С3-12	38
3.006.1-2.87.3-31	Сетка С3-13 ... С3-15	39
3.006.1-2.87.3-32	Сетка С3-16, С3-17	40
3.006.1-2.87.3-33	Сетка С3-18	41
3.006.1-2.87.3-34	Сетка С4-1, С4-2	42
3.006.1-2.87.3-35	Сетка С4-3, С4-4	43
3.006.1-2.87.3-36	Сетка С4-5	44
3.006.1-2.87.3-37	Сетка С4-6	45
3.006.1-2.87.3-38	Сетка С4-7	46
3.006.1-2.87.3-39	Сетка С4-8, С4-9	47
3.006.1-2.87.3-40	Сетка С4-10	48
3.006.1-2.87.3-41	Сетка С4-11 ... С4-13	49
3.006.1-2.87.3-42	Сетка С4-14, С4-15	50
3.006.1-2.87.3-43	Сетка С4-16	51
3.006.1-2.87.3-44	Сетка С4-17	52
3.006.1-2.87.3-45	Сетка С4-18, С4-19	53
3.006.1-2.87.3-46	Сетка С4-20	54
3.006.1-2.87.3-47	Сетка С4-21	55
3.006.1-2.87.3-48	Сетка С4-22	56
3.006.1-2.87.3-49	Сетка С4-23	57
3.006.1-2.87.3-50	Сетка С4-24	58

Инв.№ подл. | Подпись и дата | Взам.инв.№

Обозначение документа	Наименование	Стр
3.006.1-2.87.3-51	Сетка СЧ-25	59
3.006.1-2.87.3-52	Сетка СЧ-26	60
3.006.1-2.87.3-53	Сетка СЧ-27	61
3.006.1-2.87.3-54	Сетка СЧ-28	62
3.006.1-2.87.3-55	Сетка СЧ-29	63
3.006.1-2.87.3-56	Сетка СЧ-30	64
3.006.1-2.87.3-57	Сетка СЧ-31	65
3.006.1-2.87.3-58	Сетка СЧ-32	66
3.006.1-2.87.3-59	Сетка СЧ-33	67
3.006.1-2.87.3-60	Сетка СЧ-34	68
3.006.1-2.87.3-61	Сетка СЧ-35	69
3.006.1-2.87.3-62	Сетка СЧ-36	70
3.006.1-2.87.3-63	Сетка СЧ-37	71
3.006.1-2.87.3-64	Сетка СЧ-38	72
3.006.1-2.87.3-65	Сетка СЧ-39	73
3.006.1-2.87.3-66	Сетка СЧ-40	74
3.006.1-2.87.3-67	Сетка СЧ-41	75
3.006.1-2.87.3-68	Сетка СЧ-42	76
3.006.1-2.87.3-69	Сетка СЧ-43	77
3.006.1-2.87.3-70	Сетка СЧ-44, СЧ-45	78
3.006.1-2.87.3-71	Сетка СЧ-46, СЧ-47	79
3.006.1-2.87.3-72	Сетка СЧ-48, СЧ-49	80
3.006.1-2.87.3-73	Сетка СЧ-50, СЧ-51	81
3.006.1-2.87.3-74	Сетка СЧ-52, СЧ-53	82
3.006.1-2.87.3-75	Сетка СЧ-54, СЧ-55	83
3.006.1-2.87.3-76	Сетка СЧ-56	84
3.006.1-2.87.3-77	Сетка СЧ-57, СЧ-58	85

Инв.№ подл. | Подпись и дата | Взам.инв.№

Обозначение документа	Наименование	Стр.
3.006.1-2.87.3-78	Сетка С4-59	86
3.006.1-2.87.3-79	Сетка С4-60	87
3.006.1-2.87.3-80	Сетка С4-61	88
3.006.1-2.87.3-81	Сетка С4-62	89
3.006.1-2.87.3-82	Сетка СЧ-63	90
3.006.1-2.87.3-83	Сетка СЧ-64	91
3.006.1-2.87.3-84	Сетка СЧ-65	92
3.006.1-2.87.3-85	Сетка СЧ-66	93
3.006.1-2.87.3-86	Сетка СЧ-67	94
3.006.1-2.87.3-87	Сетка СЧ-68	95
3.006.1-2.87.3-88	Сетка СЧ-69	96
3.006.1-2.87.3-89	Сетка СЧ-70	97
3.006.1-2.87.3-90	Сетка СЧ-71	98
3.006.1-2.87.3-91	Сетка СЧ-72	99
3.006.1-2.87.3-92	Сетка СЧ-73	100
3.006.1-2.87.3-93	Сетка СЧ-74	101
3.006.1-2.87.3-94	Сетка СЧ-75	102
3.006.1-2.87.3-95	Сетка СЧ-76	103
3.006.1-2.87.3-96	Сетка СЧ-77	104
3.006.1-2.87.3-97	Сетка СЧ-78	105
3.006.1-2.87.3-98	Сетка СЧ-79	106
3.006.1-2.87.3-99	Сетка СЧ-80	107
3.006.1-2.87.3-100	Сетка СЧ-81	108
3.006.1-2.87.3-101	Сетка СЧ-82	10
3.006.1-2.87.3-102	Сетка СЧ-83	
3.006.1-2.87.3-103	Сетка СЧ-84	
3.006.1-2.87.3-104	Сетка СЧ-85	
3.006.1-2 87.3-105	Сетка СЧ-86	

Инв.№ подл. | Подпись и дата | Взам. инв.№

Обозначение документа	Наименование	Стр.
3.006.1-2.87.3-106	Сетка С4-87	114
3.006.1-2.87.3-107	Сетка С4-88	115
3.006.1-2.87.3-108	Сетка С4-89	116
3.006.1-2.87.3-109	Сетка С4-90	117
3.006.1-2.87.3-110	Сетка С5-1	118
3.006.1-2.87.3-111	Сетка С5-2...С5-5	119
3.006.1-2.87.3-112	Сетка С5-6...С5-9	120
3.006.1-2.87.3-113	Каркас плоский Кр1	121
3.006.1-2.87.3-114	Каркас плоский Кр2	122
3.006.1-2.87.3-115	Каркас плоский Кр3	123
3.006.1-2.87.3-116	Каркас плоский Кр4	124
3.006.1-2.87.3-117	Каркас плоский Кр5	125
3.006.1-2.87.3-118	Изделие закладное М1, М2	126
3.006.1-2.87.3-119	Изделие закладное М3, М5	128
3.006.1-2.87.3-120	Изделие закладное М4, М6	129
3.006.1-2.87.3-121	Изделие закладное М7	130
3.006.1-2.87.3-122	Изделие закладное М8	131
3.006.1-2.87.3-123	Изделие закладное М9	132
3.006.1-2.87.3-124	Изделие закладное М10	133
3.006.1-2.87.3-125	Изделие закладное НУП1, М11 М14, М15	134
3.006.1-2.87.3-126	Изделие закладное М12	135
3.006.1-2.87.3-127	Изделие закладное М13	136
3.006.1-2.87.3-128	Изделие соединительное МС1...МС4	137
3.006.1-2.87.3-129	Стержень арматурный гнутый	138

Инв. № подл. | Подпись и дата | Взам. инв. №

1. Общая часть

1.1 Настоящий выпуск серии 3.006.1-2.87 содержит рабочие чертежи арматурных и закладных изделий лотковых элементов.

Состав серии и материалы для проектирования каналов и тоннелей приведены в выпуске 0, рабочие чертежи лотковых элементов - в выпуске 1.

1.2. В серии принято условное обозначение сеток, например, С2-3-1. Буква „С" обозначает вид изделия (сетка). Цифра после буквы определяет место расположения сетки в сечении лотка (в соответствии с № позиции в схемах армирования, приведенных в выпуске 1). Цифра после первого тире – порядковый номер сетки данного типа, цифра после второго тире – вариант исполнения сетки данного типа, отличающийся от основного диаметром рабочей и распределительной арматуры.

Нач. отд.	Бродский			3.006.1-2.87. 3 ТО	
Н. контр.	Уманцева				
Гл. спец.	Коротецкий				
Рук. гр.	Чумакова			Техническое описание	Стадия: Р; Лист: 1; Листов: 2
Вед. инж.	Уманцева				Харьковский Промстройниипроект
Ст. инж.	Гурович				
Провер.	Фомичев				

Инв. № подл. | Подпись и дата | Взам. инв. №

Формат А4

2. Технические требования к изготовлению арматурных и закладных изделий

2.1. Изготовление арматурных и закладных изделий должно производиться в соответствии с требованиями ГОСТ 10922-75 „Арматурные изделия и закладные детали сварные для железобетонных конструкций. Технические требования и методы испытаний" и „Инструкции по сварке соединений арматуры и закладных деталей железобетонных конструкций" (СН 393-78).

2.2. Плоские арматурные сетки следует изготовлять с помощью контактной точечной сварки.

2.3. Классы и ГОСТы арматурной стали указаны в выпуске 1.

2.4. Приварку дополнительных стержней, оговоренных на чертежах, производить после изготовления сеток на многоэлектродных машинах.

Инв.№подл. | Подпись и дата | Взам.инв.№

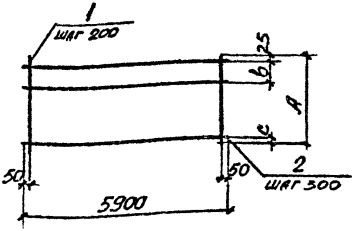

Марка	Размеры, мм		
	A	B	C
C1-1	980	250	105
C1-2	1300	260	115
C1-3	1620	270	125
C1-4	720		
C1-5	1020		

Марка	Поз.	Наименование	Кол.	Масса ед., кг	Общая масса, кг
C1-1	1	ϕ8AIII, ℓ=980	30	0.39	12,9
	2	ϕ3BpI, ℓ=5900	4	0.30	
C1-2	1	ϕ8AIII, ℓ=1300	30	0.51	16,8
	2	ϕ3Bp I, ℓ=5900	5	0.30	
C1-3	1	ϕ8AIII, ℓ=1620	30	0.64	21,0
	2	ϕ3Bp I, ℓ=5900	6	0.30	
C1-4	1	ϕ6AIII, ℓ=720	30	0,16	5,7
	2	ϕ3BpI, ℓ=5900	3	0.30	
C1-5	1	ϕ8AIII, ℓ=1020	30	0,40	13,2
	2	ϕ3BpI, ℓ=5900	4	0,30	

Арматура класса A-III по ГОСТ 6781-82
Арматура класса Bp-I по ГОСТ 6727-80*

Нач. отд.	Бродский		
Н. контр.	Утанцева		
Гл. спец.	Коротецкий		
Рук. гр.	Чумакова		
Вед. инж.	Утанцева		
Ст. инж.	Гуровач		
Провер.	Фомичев		

3.006.1-2.87.3-1

Сетка С1-1...С1-5

Стадия	Лист	Листов
Р		1

ХАРЬКОВСКИЙ ПРОМСТРОЙНИИПРОЕКТ

Инв. № подл. | Подп. и дата | Взам. инв. №

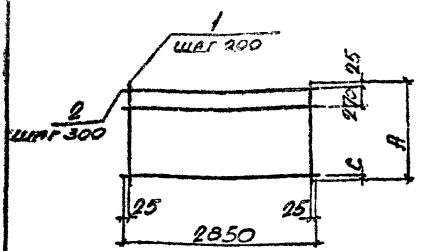

Марка	Размеры, мм	
	A	C
С1-6	1320	125
С1-7	1620	
С1-8	740	145
С1-9	1040	

Марка	Поз.	Наименование	Кол.	Масса ед., кг	Общая масса, кг
С1-6	1	ф 8AIII, l=1320	15	0,52	8,5
	2	ф 3BpI, l=2850	5	0,14	
С1-7	1	ф 8AIII, l=1620	15	0,64	10,4
	2	ф 3BpI, l=2850	6	0,14	
С1-8	1	ф 6AIII, l=740	15	0,16	2,8
	2	ф 3BpI, l=2850	3	0,14	
С1-9	1	ф 8AIII, l=1040	15	0,41	6,7
	2	ф 3BpI, l=2850	4	0,14	

Арматура класса AIII по ГОСТ 5781-82

Арматура класса BpI по ГОСТ 6727-80*

Нач. отд.	Бродский		
Н. контр.	Уманцева		
Гл. спец.	Коротецкий		
Рук. гр.	Чуракова		
Вед. инж.	Уманцева		
Ст. инж.	Гурович		
Провер.	Фомичев		

3.006.1-2.87.3-2

Сетка С1-6...С1-9

Стадия	Лист	Листов
Р		1

Харьковский Промстройниипроект

Инв. № подл. | Подпись и дата | Взам. инв. №

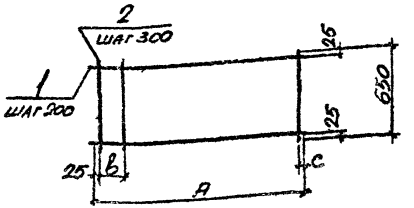

Марка	Размеры, мм		
	A	B	C
С1-10	980	250	105
С1-11	1300	260	115
С1-12	720	270	125
С1-13	1020		
С1-14	1320		
С1-15	1620		

Марка	Поз.	Наименование	Кол.	Масса ед., кг	Общая масса, кг
С1-10	1	ф 8AIII, ℓ = 980	4	0,39	1,7
	2	ф 3BpI, ℓ = 650	4	0,03	
С1-11	1	ф 8AIII, ℓ = 1300	4	0,51	2,2
	2	ф 3BpI, ℓ = 650	5	0,03	
С1-12	1	ф 6AIII, ℓ = 720	4	0,16	0,7
	2	ф 3BpI, ℓ = 650	3	0,03	
С1-13	1	ф 8AIII, ℓ = 1020	4	0,40	1,7
	2	ф 3BpI, ℓ = 650	4	0,03	
С1-14	1	ф 8AIII, ℓ = 1320	4	0,52	2,2
	2	ф 3BpI, ℓ = 650	5	0,03	
С1-15	1	ф 8AIII, ℓ = 1620	4	0,64	2,7
	2	ф 3BpI, ℓ = 650	6	0,03	

Арматура класса AIII по ГОСТ 5781-82
Арматура класса Bp-I по ГОСТ 6727-80*

Нач. отд.	Бродский		3.006.1 – 2.87. 3 – 3
Н. контр.	Уманцева		
Гл. спец.	Коротецкий		
Рук. гр.	Чумакова		
Вед. инж.	Уманцева		Сетка С1-10...С1-15
Ст. инж.	Гурович		
Провер.	Фомичев		

Стадия	Лист	Листов
Р		1

Харьковский Промстройниипроект

Инв. № подл. | Подп. и дата | Взам. инв. №

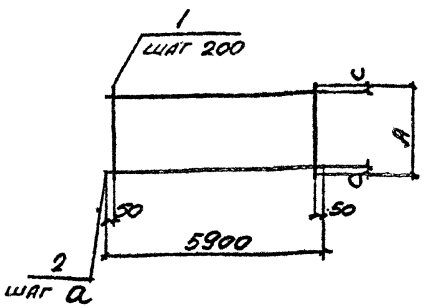

Марка	Размеры, мм		
	a	a	c
С2-1	400	175	25
С2-2	550	250	
С2-3	750	200	75
С2-3-1			

Марка	Поз.	Наименование	Кол.	Масса ед., кг	Общая масса, кг
С2-1	1	ф 6AIII, l = 400	30	0,09	3,6
	2	ф 3BpI, l = 5900	3	0,30	
С2-2	1	ф 6AIII, l = 550	30	0,12	4,5
	2	ф 3BpI, l = 5900	3	0,30	
С2-3	1	ф 6AIII, l = 750	30	0,17	6,3
	2	ф 3BpI, l = 5900	4	0,30	
С23-1	1	ф 8AIII, l = 750	30	0,29	9,9
	2	ф 3BpI, l = 5900	4	0,30	

Арматура класса A-III по ГОСТ 5781-82

Арматура класса BpI по ГОСТ 6727-80*

Инв. № подл. | Подп. и дата | Взам. инв. №

Нач. отд.	Бродский		3.006.1-2.87. 3-4
Н. контр.	Утанцева		
Гл. спец.	Коротецкий		
Рук. гр.	Чумакова		Сетка С2-1...С2-3
Вед. инж.	Утанцева		Стадия Р; Лист; Листов 1
Ст. инж.	Гурович		ХАРЬКОВСКИЙ ПРОМСТРОЙНИИПРОЕКТ
Провер.	Фомичев		

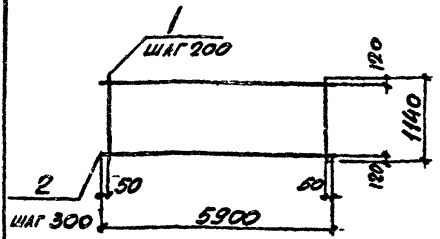

Марка	Поз.	Наименование	Кол.	Масса ед., кг	Общая масса, кг
С2-4	1	ф 6 AIII, ℓ = 1140	30	0,25	8,7
	2	ф 3 Bp I, ℓ = 5900	4	0,30	
С2-4-1	1	ф 8 AIII, ℓ = 1140	30	0,45	14.7
	2	ф 3 Bp I, ℓ = 5900	4	0,30	
С2-4-2	1	ф 10 AIII, ℓ = 1140	30	0,70	23,1
	2	ф 4 Bp I, ℓ = 5900	4	0,53	

Арматура класса AIII по ГОСТ 5781-82
Арматура класса Bp-I по ГОСТ 6727-80*

Инв. № подл. | Подп. и дата | Взам. инв. №

Нач. отд.	Бродский		3.006.1-2.87.3-5
Н. контр.	Утянцева		
Гл. спец.	Коротецкий		
Рук. гр.	Чумакова		
Вед. инж.	Утянцева		Сетка С2-4
Ст. инж.	Гуровач		
Провер.	Фотичев		

Стадия	Лист	Листов
Р		1

Харьковский Промстройниипроект

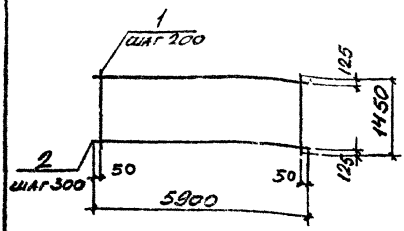

Марка	Поз.	Наименование	Кол.	Масса ед., кг	Общая масса, кг
С2-5	1	ф 6АIII, l = 1450	30	0,32	11,1
	2	ф 3ВрI, l = 5900	5	0,30	
С2-5-1	1	ф 8АIII, l = 1450	30	0,57	18,6
	2	ф 3ВрI, l = 5900	5	0,30	
С2-5-2	1	ф 10АIII, l = 1450	30	0,89	29,4
	2	ф 4ВрI, l = 5900	5	0,53	

Арматура класса А-III по ГОСТ 5781-82
Арматура класса Вр-I по ГОСТ 6727-80*

Нач. отд.	Бродский		
Н. контр.	Уманцева		
Гл. спец.	[illegible]		
Рук. гр.	[illegible]		
Вед. инж.	Уманцева		
Ст. инж.	Гурович		
Провер.	Фомичев		

3.006.1-2.87.3-6

Сетка С2-5

Стадия	Лист	Листов
Р		1

Харьковский Промстройниипроект

Инв. № подл. | Подпись и дата | Взам. инв. №

22991-04 15 формат А4

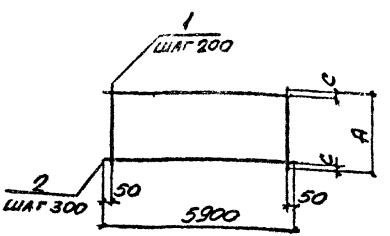

Марка	Размеры, мм	
	А	С
С2-6	1800	150
С2-6-1		
С2-7	2120	100

Марка	Поз	Наименование	Кол.	Масса ед., кг	Общая масса, кг
С2-6	1	ф 8 AIII, ℓ=1800	30	0,71	23,1
	2	ф 3 BpI, ℓ=5900	6	0,30	
С2-6-1	1	ф 10 AIII, ℓ=1800	30	1,11	35,1
	2	ф 4 BpI, ℓ=5900	6	0,30	
С2-7	1	ф 10 AIII, ℓ=2120	30	1,31	43,0
	2	ф 4 BpI, ℓ=5900	7	0,53	

Арматура класса AIII по ГОСТ 5781-82
Арматура класса BpI по ГОСТ 6727-80*

Нач. отд.	Бродский		3.006.1-2.87.3-7
Н. контр.	Утанцева		
Гл. спец.	Коротецкий		
Рук. гр.	Чумакова		
Вед. инж.	Утанцева		Сетка С2-6, С2-7
Ст. инж.	Гурозач		
Провер.	Фомичев		

Ст.	Лист	Листов
Р		1

ХАРЬКОВСКИЙ ПРОМСТРОЙНИИПРОЕКТ

Инв. № подл. | Подп. и дата | Взам. инв. №

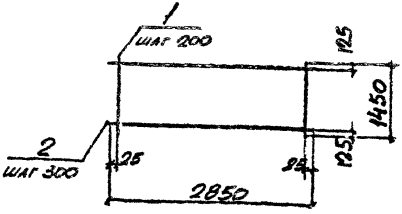

Марка	Поз.	Наименование	Кол.	Масса ед., кг	Общая масса, кг
С2-8	1	ф 12 AIII, ℓ=1450	15	1.29	22,5
	2	ф 6 AI, ℓ=2850	5	0,63	
С2-8-1	1	ф 14 AIII, ℓ=1450	15	1.75	29,4
	2	ф 6 AI, ℓ=2850	5	0,63	
С2-8-2	1	ф 16 AIII, ℓ=1450	15	2,29	37,5
	2	ф 6 AI, ℓ=2850	5	0,63	

Арматура классов AIII, AI по ГОСТ 5781-82

Нач. отд.	Бродский		
Н. контр.	Уманцева		
Гл. спец.	Коротецкий		
Рук. гр.	Чумакова		
Вед. инж.	Уманцева		
Ст. инж.	Гуровец		
Провер.	Фомичев		

3.006.1-2.87.3-8

Сетка С2-8

Стадия	Лист	Листов
Р		1

ХАРЬКОВСКИЙ ПРОМСТРОЙНИИПРОЕКТ

Инв. № подл. | Подп. и дата | Взам. инв. №

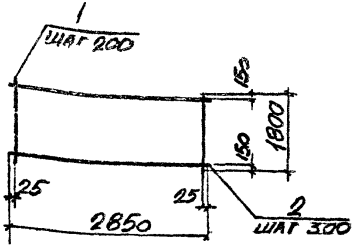

Марка	Поз	Наименование	Кол.	Масса ед., кг	Общая масса, кг
С2-9	1	ф 12 AIII, ℓ = 1800	15	1,6	27,8
	2	ф 6 AI, ℓ = 2850	6	0,63	
С2-9-1	1	ф 14 AIII, ℓ = 1800	15	2,17	36,3
	2	ф 6 AI, ℓ = 2850	6	0,63	
С2-9-2	1	ф 16 AIII, ℓ = 1800	15	2,84	46,4
	2	ф 6 AI, ℓ = 2850	6	0,63	
С2-9-3	1	ф 18 AIII, ℓ = 1800	15	3,60	60,7
	2	ф 8 AI, ℓ = 2850	6	1,13	
С2-9-4	1	ф 20 AIII, ℓ = 1800	15	4,44	73,4
	2	ф 8 AI, ℓ = 2850	6	1,13	

Арматура класса AIII, AI по ГОСТ 5781-82

Инв. № подл. | Подпись и дата | Взам. инв. №

Нач. отд.	Бродский		3.006.1-2.87.3-9
Н. контр.	Уманцева		
Гл. спец.	Коротецкий		
Рук. гр.	Чумакова		
Вед. инж.	Уманцева		Сетка С2-9
Ст. инж.	Гурович		
Провер.	Фомичев		

Стадия	Лист	Листов
Р		1

Харьковский Промстройниипроект

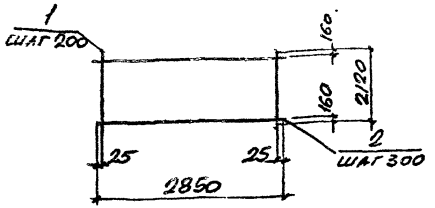

Марка	Поз.	Наименование	Кол.	Масса ед., кг	Общая масса, кг
С2-10	1	ф 8 AIII, ℓ = 2120	15	0.83	13,5
	2	ф 3 Bp I, ℓ = 2850	7	0,15	
С2-10-1	1	ф 10 AIII, ℓ = 2120	15	1,31	21.5
	2	ф 4 Bp I, ℓ = 2850	7	0,26	
С2-10-2	1	ф 12 AIII, ℓ = 2120	15	1.88	32.6
	2	ф 6 AI, ℓ = 2850	7	0,63	
С2-10-3	1	ф 14 AIII, ℓ = 2120	15	2,56	42.8
	2	ф 6 AI, ℓ = 2850	7	0,63	
С2-10-4	1	ф 16 AIII, ℓ = 2120	15	3,35	54.7
	2	ф 6 AI, ℓ = 2850	7	0.63	
С2-10-5	1	ф 18 AIII, ℓ = 2120	15	4,24	71,5
	2	ф 8 AI, ℓ = 2850	7	1,13	
С2-10-6	1	ф 20 AIII, ℓ = 2120	15	5,23	86,4
	2	ф 8 AI, ℓ = 2850	7	1,13	
С2-10-7	1	ф 22 AIII, ℓ = 2120	15	6.33	102.9
	2	ф 8 AI, ℓ = 2850	7	1,13	

Арматура классов A-III, A-I по ГОСТ 5781-82
Арматура класса Bp-I по ГОСТ 6727-80*

Инв.№ подл. | Подпись и дата | Взам.инв.№

Нач.отд.	Бродская		
Н.контр.	Уманцева		
Гл.спец.	Коротецкий		
Рук.гр.	Чумакова		
Вед.инж.	Уманцева		
Ст.инж.	Гурович		
Провер.	Фомичев		

3.006.1-2.87.3-10

Сетка С2-10

Стадия	Лист	Листов
Р		1

Харьковский Промстройниипроект

Формат А4

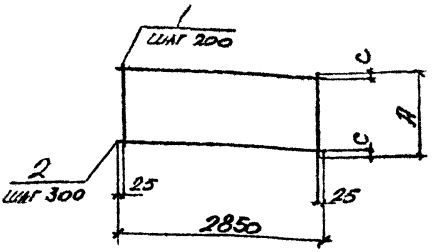

Марка	Размеры, мм	
	A	c
С2-11	1140	120
С2-12	2420	160
С2-12-1		
С2-12-2		
С2-12-3		
С2-12-4		

Марка	Поз	Наименование	Кол.	Масса ед., кг	Общая масса, кг
С2-11	1	ф12АIII, ℓ= 1140	15	1,01	17,7
	2	ф6АI, ℓ= 2850	4	0,63	
С2-12	1	ф10АIII, ℓ=2420	15	1,49	24,4
	2	ф4Вр I, ℓ=2850	8	0,26	
С2-12-1	1	ф12АIII, ℓ=2420	15	2,15	37,3
	2	ф6АI, ℓ=2850	8	0,63	
С2-12-2	1	ф14АIII, ℓ=2420	15	2,92	43,8
	2	ф6АI, ℓ=2850	8	0,63	
С2-12-3	1	ф16АIII, ℓ=2420	15	3,82	62,3
	2	ф6АI, ℓ=2850	8	0,63	
С2-12-4	1	ф18АIII, ℓ=2420	15	4,84	81,6
	2	ф8АI, ℓ=2850	8	1,13	

Арматура классов А-III, А-I по ГОСТ 5781-82
Арматура класса Вр-I по ГОСТ 6727-80*

Инв. № подл. | Подпись и дата | Взам. инв. №

Нач. отд.	Бродский	
Н. контр.	Уманцева	
Гл. спец.	Протецкий	
Рук. гр.	Чупахова	
Вед. инж.	Уманцева	
Ст. инж.	Гуровач	
Нач. сект.		

3.006.1-2.82.3-11

Сетка С2-11, С2-12

Стадия	Лист	Листов
Р		1

Харьковский Промстройниипроект

Формат А4

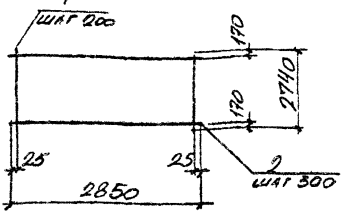

Марка	Поз.	Наименование	Кол.	Масса ед., кг	Общая масса, кг
С2-13	1	ф10АIII, ℓ= 2740	15	1,69	27,7
	2	ф4ВрI, ℓ=2850	9	0,26	
С2-13-1	1	ф12АIII, ℓ=2740	15	2,43	42,1
	2	ф 6АI, ℓ=2850	9	0,63	
С2-13-2	1	ф14АIII, ℓ=2740	15	3,31	55,3
	2	ф 6АI, ℓ=2850	9	0,63	
С2-13-3	1	ф 16АIII, ℓ=2740	15	4,82	70,5
	2	ф 6АI, ℓ=2850	9	0,63	
С2-13-4	1	ф 18АIII, ℓ=2740	15	5,47	92,2
	2	ф 8АI, ℓ=2850	9	1,13	
С2-13-5	1	ф 20АIII, ℓ=2740	15	6,76	111,6
	2	ф 8АI, ℓ=2850	9	1,13	
С2-13-6	1	ф 22АIII, ℓ=2740	15	8,18	132,9
	2	ф 8АI, ℓ=2850	9	1,13	

Арматура классов А-III, А-I по ГОСТ 5781-82
Арматура класса Вр-I по ГОСТ 6781-80*

Инв.№ подл. | Подпись и дата | Взам.инв.№

Нач.отд.	Бродский		
Н.контр.	Уманцева		
Гл.спец.	Горотеленко		
Нач.гр.	Шатровой		
Вед.инж.	Уманцева		
Гл.инж.	Гуровичи		
Провер.	Фомичев		

3.006.1-2.87.3-12

Сетка С2-13

Стадия	Лист	Листов
Р		1

Харьковский Промстройниипроект

Формат А4

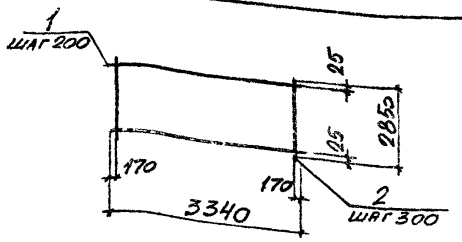

Марка	Поз.	Наименование	Кол.	Масса ед., кг	Общая масса, кг
С2-14	1	ф 12 AIII, ℓ = 3340	15	2,97	47,4
	2	ф 4 BpI, ℓ = 2850	11	0,26	
С2-14-1	1	ф 14 AIII, ℓ = 3340	15	4,03	67,4
	2	ф 6 AI, ℓ = 2850	11	0,63	
С2-14-2	1	ф 16 AIII, ℓ = 3340	15	5,27	86,0
	2	ф 6 AI, ℓ = 2850	11	0,63	
С2-14-3	1	ф 18 AIII, ℓ = 3340	15	6,67	112,5
	2	ф 8 AI, ℓ = 2850	11	1,13	
С2-14-4	1	ф 20 AIII, ℓ = 3340	15	8,24	136,0
	2	ф 8 AI, ℓ = 2850	11	1,13	
С2-14-5	1	ф 22 AIII, ℓ = 3340	15	9,97	162,0
	2	ф 8 AI, ℓ = 2850	11	1,13	
С2-14-6	1	ф 25 AIII, ℓ = 3340	15	12,86	212,3
	2	ф 10 AI, ℓ = 2850	11	1,76	

Арматура классов AIII, AI по ГОСТ 5781-82
Арматура класса BpI по ГОСТ 6727-80*

Инв. № подл. | Подпись и дата | Взам. инв. №

Нач. отд.	Бродский		3.006.1-2.87.3-13
Н. контр.	Уманцева		
Гл. спец.	Коротецкий		
Рук. гр.	Чуклакова		
Вед. инж.	Уманцева		Стадия: Р; Лист: ; Листов: 1
Ст. инж.	Гуравич		Сетка С2-14
Провер.	Фомичев		Харьковский Промстройниипроект

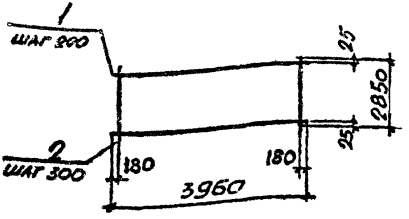

Марка	Поз.	Наименование	Кол.	Масса ед., кг	Общая масса, кг
С2-15	1	ф 14 AIII, ℓ = 3960	15	4.78	79,9
	2	ф 6 AI, ℓ = 2850	13	0,63	
С2-15-1	1	ф 16 AIII, ℓ = 3960	15	6,25	101,9
	2	ф 6 AI, ℓ = 2850	13	0,63	
С2-15-2	1	ф 18 AIII, ℓ = 3960	15	7.91	133,3
	2	ф 8 AI, ℓ = 2850	13	1.13	
С2-15-3	1	ф 20 AIII, ℓ = 3960	15	9.77	161,2
	2	ф 8 AI, ℓ = 2850	13	1.13	
С2-15-4	1	ф 22 AIII, ℓ = 3960	15	11.82	192,0
	2	ф 8 AI, ℓ = 2850	13	1.13	
С2-15-5	1	ф 25 AIII, ℓ = 3960	15	15,25	251,6
	2	ф 10 AI, ℓ = 2850	13	1,76	

Арматура классов A-III, A-I по ГОСТ 5781-82

Инв. № подл. | Подп. и дата | Взам. инв. №

Нач. отд.	Бродский		3.006.1-2.87.3-14
Н. контр.	Уманцева		
Гл. спец.	Коротецкий		
Рук. гр.	Чуприкова		
Вед. инж.	Ульянцева		Сетка С2-15
Ст. инж.	Гуровач		
Провер.	Фоличев		

Стадия	Лист	Листов
Р		1

Харьковский Промстройниипроект

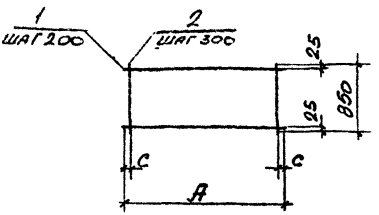

Марка	Размеры мм	
	A	C
С2-16	1450	125
С2-17	1800	150
С2-17-1		
С2-18	2420	160
С2-18-1		

Марка	Поз	Наименование	Кол.	Масса ед., кг	Общая масса, кг
С2-16	1	ф3ВрI, l = 1450	5	0,07	1.3
	2	ф6AI, l = 850	5	0,19	
С2-17	1	ф3ВрI, l = 1800	5	0,09	1.6
	2	ф6AI, l = 850	6	0,19	
С2-17-1	1	ф3ВрI, l = 1800	5	0,09	2.5
	2	ф8AI, l = 850	6	0,34	
С2-18	1	ф3ВрI, l = 2420	5	0,12	2.1
	2	ф6AI, l = 850	8	0,19	
С2-18-1	1	ф3ВрI, l = 2420	5	0,12	3,3
	2	ф8AI, l = 850	8	0,34	

Арматура класса AI по ГОСТ 5781-82
Арматура класса ВрI по ГОСТ 6727-80*

Нач. отд.	Бродский	
Н. контр.	Уманцева	
Гл. спец.	Коротенкин	
Рук. гр.	Шмакова	
Вед. инж.	Уманцева	
Ст. инж.	Гурович	
Провер.	Фоминер	

3.006.1-2.87.3-15

Сетка С2-16...С2-18

Стадия	Лист	Листов
Р		1

Харьковский Промстройниипроект

Инв. № подл. | Подпись и дата | Взам. инв. №

22991-04 24

Формат А4

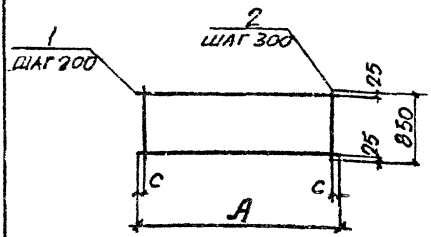

Марка	Размеры, мм	
	A	C
С2-19	2120	160
С2-19-1		
С2-20	1140	120

Марка	Поз.	Наименование	Кол.	Масса ед., кг	Общая масса, кг
С2-19	1	ф3ВрI, ℓ=2120	5	0,11	1,9
	2	ф6АI, ℓ=850	7	0,19	
С2-19-1	1	ф3ВрI, ℓ=2120	5	0,11	2,9
	2	ф8АI, ℓ=850	7	0,34	
С2-20	1	ф3ВрI, ℓ=1140	5	0,06	1,1
	2	ф6АI ℓ=850	4	0,19	

Арматура класса АI по ГОСТ 5781-82
Арматура класса ВрI по ГОСТ 6727-80*

Инв. № подл. | Подп. и дата | Взам. инв. №

Нач. отд.	Бродский		3.006.1-2.87.3-16
Н. контр.	Уманцева		
Гл. спец.	Коротецкий		
Рук. гр.	Чумакова		
Вед. инж.	Уманцева		Сетка С2-19, С2-20
Ст. техн.	Гуробич		
Проъект.	Фомичев		

Стадия	Лист	Листов
Р	1	

ХАРЬКОВСКИЙ ПРОМСТРОЙНИИПРОЕКТ

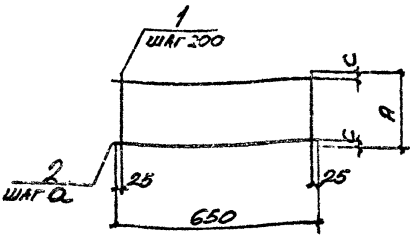

Марка	Размеры, мм		
	А	а	С
С2-21	400	175	25
С2-22	550	250	
С2-23	750	300	75
С2-23-1			

Марка	Поз.	Наименование	Кол.	Масса ед., кг	Общая масса, кг
С2-21	1	ф 6AIII, ℓ=400	4	0,09	0,5
	2	ф 3BpI, ℓ=650	3	0,03	
С2-22	1	ф 6AIII, ℓ=550	4	0,12	0,6
	2	ф 3BpI, ℓ=650	3	0,03	
С2-23	1	ф 6AIII ℓ=750	4	0,17	0,8
	2	ф 3BpI, ℓ=650	3	0,03	
С2-23-1	1	ф 8AIII, ℓ=750	4	0,30	1,3
	2	ф 3BpI, ℓ=650	3	0,03	

Арматура класса A-III по ГОСТ 5781-82
Арматура класса Bp-I по ГОСТ 6727-80*

Нач. отд.	Бродский		3.006.1-2.37.3-17
Н. контр.	Уманцева		
Гл. спец.	Кортецкий		
Рук. гр.	Чуткова		Сетка С2-21,...С2-23
Вед. инж.	Уманцева		Стадия: Р; Лист: 1; Листов:
Ст. инж.	Гурович		Харьковский Промстройниипроект
Провер.	Фомичев		

Инв. № подл. | Подп. и дата | Взам. инв. №

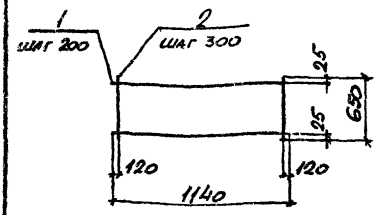

Марка	Поз	Наименование	Кол.	Масса ед., кг	Общая масса, кг
С2-24	1	ф6АIII, ℓ=1140	4	0,25	1,1
	2	ф3ВрI, ℓ=650	4	0,03	
С2-24-1	1	ф8АIII, ℓ=1140	4	0,45	1,9
	2	ф3ВрI, ℓ=650	4	0,03	
С2-24-2	1	ф10АIII, ℓ=1140	4	0,70	3,0
	2	ф4ВрI, ℓ=650	4	0,06	
С2-24-3	1	ф12АIII, ℓ=1140	4	1,01	4,3
	2	ф4ВрI, ℓ=650	4	0,06	

Арматура класса AIII по ГОСТ 5781-82
Арматура класса BpI по ГОСТ 6727-80*

Инв.№ подл. | Подпись и дата | Взам.инв.№

Нач.отд.	Бродский		3.006.1-2.87.3-18		
Н.контр.	Уманцева				
Гл.спец.	Коротецкий				
Рук.гр.	Чумакова				
Вед.инж.	Уманцева		Сетка С2-24	Стадия	Лист	Листов
Ст.техн.	Гуровец			Р		1
Провер.	Фомичев			ХАРЬКОВСКИЙ ПРОМСТРОЙНИИПРОЕКТ		

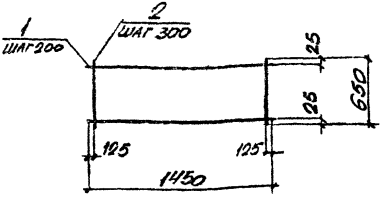

Марка	Поз.	Наименование	Кол.	Масса ед., кг	Общая масса, кг
С2-25	1	ф 6АIII, l = 1450	4	0,32	1,4
	2	ф 3ВрI, l = 650	5	0,03	
С2-25-1	1	ф 8АIII, l = 1450	4	0,57	2,4
	2	ф 3ВрI, l = 650	5	0,03	
С2-25-2	1	ф 10АIII, l = 1450	4	0,89	3,9
	2	ф 4ВрI, l = 650	5	0,06	
С2-25-3	1	ф 12АIII, l = 1450	4	1,29	5,5
	2	ф 4ВрI, l = 650	5	0,06	
С2-25-4	1	ф 14АIII, l = 1450	4	1,75	7,7
	2	ф 6АI, l = 650	5	0,14	
С2-25-5	1	ф 16АIII, l = 1450	4	2,29	9,9
	2	ф 6АI, l = 650	5	0,14	

Арматура классов А-III, А-I по ГОСТ 5781-82
Арматура класса Вр-I по ГОСТ 6727-80*

Нач. отд.	Бродский		
Н. контр.	Уманцева		
Гл. спец.	[illegible]		
Инж. пр.	[illegible]		
Ст. инж.	Гурович		
Провер.	Фомичев		

3.006.1-2.87.3-19

Сетка С2-25

Стадия	Лист	Листов
Р		1

Харьковский Промстройниипроект

Инв. № подл. | Подпись и дата | Взам. инв. №

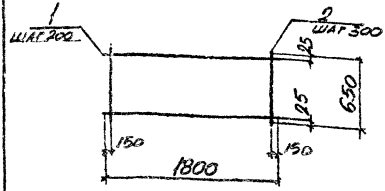

Марка	Поз.	Наименование	Кол.	Масса ед., кг	Общая масса, кг
С2-26	1	ф 8АIII, l=1800	4	0,71	3.0
	2	ф 3ВрI, l=650	6	0,03	
С2-26-1	1	ф 10АIII, l=1800	4	1,11	4.8
	2	ф 4ВрI, l=650	6	0,06	
С2-26-2	1	ф 12АIII, l=1800	4	1.60	6,8
	2	ф 4ВрI, l=650	6	0,06	
С2-26-3	1	ф 14АIII, l=1800	4	2,17	9,5
	2	ф 6АI, l=650	6	0,14	
С2-26-4	1	ф 16АIII, l=1800	4	2,84	12.2
	2	ф 6АI, l=650	6	0,14	
С2-26-5	1	ф 18АIII, l=1800	4	3,60	15,2
	2	ф 6АI, l=650	6	0,14	
С2-26-6	1	ф 20АIII, l=1800	4	4,44	18.6
	2	ф 6АI, l=650	6	0,14	

Арматура классов АIII, АI по ГОСТ 5781-82*
Арматура класса ВрI по ГОСТ 6727-80*

Нач. отд.	Бродский	
Н. контр.	Умянцева	
Гл. спец.	Коротецкий	
Рук. гр.	Чумакова	
Вед. инж.	Умянцева	
Ст. инж.	Гурович	
Провер.	Фомичев	

3.006.1-287.3-20

Сетка С2-26

Стадия	Лист	Листов
Р		1

Харьковский Промстройниипроект

Инв. № подл. | Подпись и дата | Взам. инв. №

22991-04 29 Формат А4

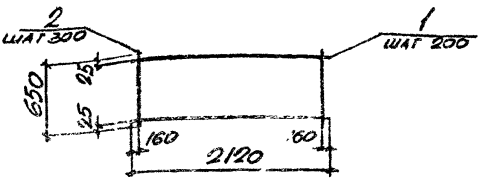

Марка	Поз.	Наименование		Кол.	Масса ед., кг	Общая масса, кг
С2-27	1	ф8АIII,	ℓ= 2120	4	0,83	3,5
	2	ф3Вр I,	ℓ= 650	7	0,03	
С2-27-1	1	ф10АIII,	ℓ=2120	4	1,31	5,7
	2	ф4Вр I,	ℓ= 650	7	0,06	
С2-27-2	1	ф12АIII,	ℓ=2120	4	1,88	7,9
	2	ф4Вр I,	ℓ=650	7	0,06	
С2-27-3	1	ф14АIII,	ℓ=2120	4	2,56	11,2
	2	ф6АI,	ℓ=650	7	0,14	
С2-27-4	1	ф16АIII,	ℓ=2120	4	3,35	14,4
	2	ф6АI,	ℓ=650	7	0,14	
С2-27-5	1	ф18АIII,	ℓ=2120	4	4,23	17,9
	2	ф6АI,	ℓ=650	7	0,14	
С2-27-6	1	ф20АIII,	ℓ=2120	4	5,23	21,9
	2	ф6АI,	ℓ=650	7	0,14	
С2-27-7	1	ф22АIII,	ℓ=2120	4	6,33	27,1
	2	ф8АI,	ℓ=650	7	0,26	

Арматура классов АIII, АI по ГОСТ 5781-82
Арматура класса Вр-I по ГОСТ 6727-80*

Инв.№ подл. | Подпись и дата | Взам. инв. №

Нач. отд.	Бродский		
Н. контр.	Умянцева		
Гл. спец.	Коротецкий		
Рук. гр.	Чумакова		
Вед. инж.	Умянцева		
Ст. инж.	Гурович		
Провер.	Фомичев		

3.006.1-2.87.3-21

Сетка С2-27

Стадия	Лист	Листов
Р		1

Харьковский Промстройниипроект

Формат А4

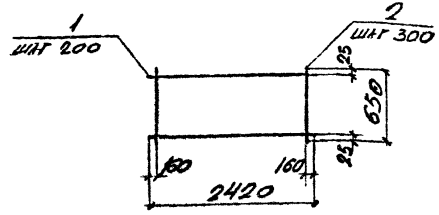

Марка	Поз	Наименование	Кол	Масса, ед., кг	Общая масса, кг
С2-28	1	ф10АIII, ℓ = 2420	4	1,49	6,4
	2	ф4ВрI, ℓ = 650	8	0,06	
С2-28-1	1	ф12АIII, ℓ = 2420	4	2,15	9,1
	2	ф4ВрI, ℓ = 650	8	0,06	
С2-28-2	1	ф14АIII, ℓ = 2420	4	2,92	12,8
	2	ф6АI, ℓ = 650	8	0,14	
С2-28-3	1	ф16АIII, ℓ = 2420	4	3,82	16,4
	2	ф6АI, ℓ = 650	8	0,14	
С2-28-4	1	ф18АIII, ℓ = 2420	4	4,84	20,5
	2	ф6АI, ℓ = 650	8	0,14	

Арматура классов AIII, AI по ГОСТ 5781-82
Арматура класса BpI, по ГОСТ 6727-80*

Инв.№ подл. | Подпись и дата | Взам.инв.№

Нач.отд.	Бродский		3.006.1-2.87.3-22
Н.контр.	Уманцева		
Гл.спец.	Коропецкий		
Рук.гр.	Чмакова		
Вед.инж.	Уманцева		Сетка С2-28
Ст.инж.	Гурович		Стадия: Р; Лист; Листов: 1
Провер.	Фомичев		Харьковский Промстройниипроект

Формат А4

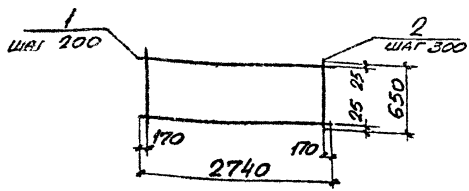

Марка	Поз.	Наименование	Кол.	Масса ед., кг	Общая масса, кг
С2-29	1	ф 10АIII, ℓ = 2740	4	1,69	7,3
	2	ф 4ВрI, ℓ = 650	9	0,06	
С2-29-1	1	ф 12АIII, ℓ = 2740	4	2,43	10,3
	2	ф 4ВрI, ℓ = 650	9	0,06	
С2-29-2	1	ф 14АIII, ℓ = 2740	4	3,31	14,5
	2	ф 6АI, ℓ = 650	9	0,14	
С2-29-3	1	ф 16АIII, ℓ = 2740	4	4,32	18,5
	2	ф 6АI, ℓ = 650	9	0,14	
С2-29-4	1	ф 18АIII, ℓ = 2740	4	5,47	23,1
	2	ф 6АI, ℓ = 650	9	0,14	
С2-29-5	1	ф 20АIII, ℓ = 2740	4	6,76	28,3
	2	ф 6АI, ℓ = 650	9	0,14	
С2-29-6	1	ф 22АIII, ℓ = 2740	4	8,18	35,1
	2	ф 8АI, ℓ = 650	9	0,26	

Арматура классов АIII, АI по ГОСТ 5781-82
Арматура класса ВрI по ГОСТ 6727-80*

Нач. отд.	Бродский	
Н. контр.	Уманцева	
Гл. спец.	Коротецкий	
Инж. гр.	Чумакова	
Вед. инж.	Уманцева	
Ст. инж.	Гурович	
Провер.	Фомичев	

3.006.1-2.87.3-23

Сетка С2-29

Стадия	Лист	Листов
Р		1

Харьковский Промстройниипроект

Инв. № подл. | Подпись и дата | Взам. инв. №

22991-04 32

Формат А4

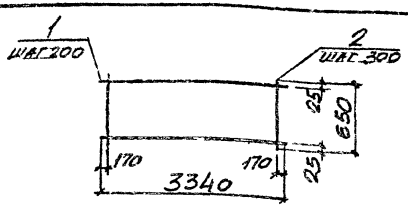

Марка	Поз	Наименование	Кол.	Масса ед., кг	Общая масса, кг
С2-30	1	ф 12АIII, ℓ=3340	4	2,97	12,5
	2	ф 4Вр-I, ℓ=650	11	0,06	
С2-30-1	1	ф 14АIII, ℓ=3340	4	4,03	17,7
	2	ф 6АI, ℓ=650	11	0,14	
С2-30-2	1	ф 16АIII, ℓ=3340	4	5,27	22,6
	2	ф 6АI, ℓ=650	11	0,14	
С2-30-3	1	ф 18АIII, ℓ=3340	4	6,67	28,2
	2	ф 6АI, ℓ=650	11	0,14	
С2-30-4	1	ф 20АIII, ℓ=3340	4	8,24	34,5
	2	ф 6АI, ℓ=650	11	0,14	
С2-30-5	1	ф 22АIII, ℓ=3340	4	9,97	42,7
	2	ф 8АI, ℓ=650	11	0,26	
С2-30-6	1	ф 25АIII, ℓ=3340	4	12,86	54,3
	2	ф 8АI, ℓ=650	11	0,26	

Арматура классов АIII, АI по ГОС 5781-82
Арматура класса ВрI по ГОСТ 6727-80*

Нач. отд.	Бродский	
Н. контр.	Уманцева	
Гл. спец.	Коротецкий	
Рук. гр.	Чумакова	
Вед. инж.	Уманцева	
Инж.	Гурович	
Провер.	Фомичев	

3.006.1-2.87.3-24

Сетка С2-30

Стадия	Лист	Листов
Р		1

Харьковский Промстройниипроект

Инв. № подл. | Подпись и дата | Взам. инв. №

22991-04 33

Формат А4

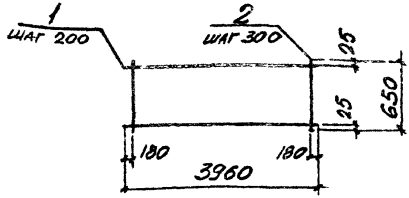

Марка	Поз.	Наименование		Кол.	Масса ед., кг	Общая масса, кг
С2-31	1	ф 14 AIII,	ℓ = 3960	4	4,78	20,9
	2	ф 6 AI,	ℓ = 650	13	0,14	
С2-31-1	1	ф 18 AIII,	ℓ = 3960	4	7,91	33,5
	2	ф 6 AI,	ℓ = 650	13	0,14	
С2-31-2	1	ф 20 AIII,	ℓ = 3960	4	9,77	40,9
	2	ф 6 AI,	ℓ = 650	13	0,14	
С2-31-3	1	ф 16 AIII,	ℓ = 3960	4	6,25	26,8
	2	ф 6 AI,	ℓ = 650	13	0,14	
С2-31-4	1	ф 22 AIII,	ℓ = 3960	4	11,82	50,7
	2	ф 8 AI,	ℓ = 650	13	0,26	
С2-31-5	1	ф 25 AIII,	ℓ = 3960	4	15,25	64,4
	2	ф 8 AI,	ℓ = 650	13	0,26	

Арматура классов AIII, AI по ГОСТ 5781-82

Инв. № подл. | Подпись и дата | Взам. инв. №

Нач. отд.	Бродский			3.006.1-2.87.3-25		
Н. контр.	Умянцева					
Гл. спец.	Коротецкий					
Рук. гр.	Чумакова			Сетка С2-31	Стадия: Р	Лист	Листов 1
Сед. инж.	Умянцева				Харьковский Промстройниипроект		
Ст. инж.	Гурович						
Провер.	Фомичев						

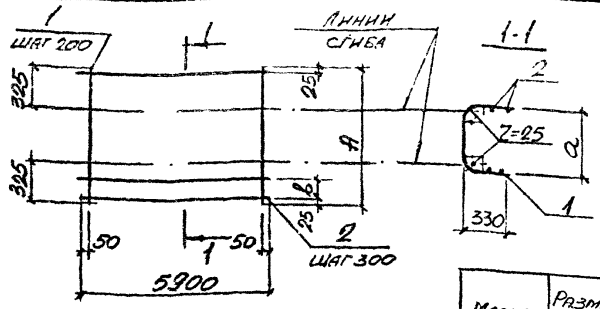

Марка	Размеры, мм		
	A	a	b
С3-1	1020	380	70
С3-1-1			
С3-2	1170	530	220
С3-2-1			

Арматура класса А-III по Гост 5781-82
Арматура класса Вр-I по Гост 6727-80*

Марка	Поз	Наименование	Кол.	Масса ед., кг	Общая масса, кг
С3-1	1	ф 6АIII, l = 1020	30	0,23	8,4
	2	ф 3ВрI, l = 5900	5	0.30	
С3-1-1	1	ф 8АIII, l = 1020	30	0,40	13,5
	2	ф 3ВрI, l = 5900	5	0.30	
С3-2	1	ф 6АIII, l = 1170	30	0,26	9.3
	2	ф 3ВрI, l = 5900	5	0,30	
С3-2-1	1	ф 8АIII, l = 1170	30	0,46	15,3
	2	ф 3ВрI, l = 5900	5	0,30	

Нач. отд.	Бродский		
Н. контр.	Уманцева		
Гл. спец.	Коротецкий		
Рук. гр.	Чумакова		
Вед. инж.	Уманцева		
Ст. инж.	Гурович		
Провер.	Фомичев		

3.006.1-2.87.3-26

Сетка С3-1... С3-2

Стадия	Лист	Листов
Р		1

Харьковский Промстройниипроект

Инв. № подл. | Подпись и дата | Взам. инв. №

22991-04 35

Формат А4

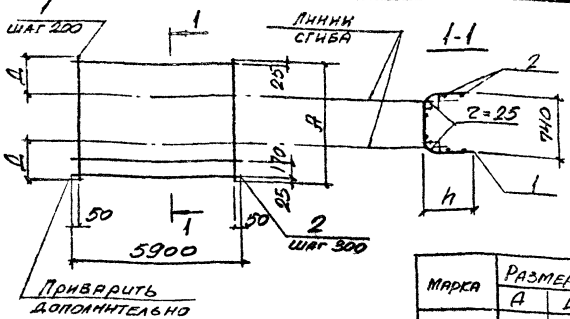

Марка	Размеры, мм		
	А	Д	h
С3-3	1420	345	350
С3-3-1			
С3-4	1720	495	500
С3-5	2020	645	650

Арматура класса АIII по Гост 5781-82
Арматура класса ВрI по Гост 6727-80*

Марка	Поз.	Наименование	Кол.	Масса ед., кг	Общая масса, кг
С3-3	1	ф6АIII, l=1420	30	0,32	12,8
	2	ф4ВрI, l=5900	6	0,53	
С3-3-1	1	ф8АIII, l=1420	30	0,56	20,0
	2	ф4ВрI, l=5900	6	0,53	
С3-4	1	ф8АIII, l=1720	30	0,68	24,1
	2	ф4ВрI, l=5900	7	0,53	
С3-5	1	ф8АIII, l=2020	30	0,80	28,2
	2	ф4ВрI, l=5900	8	0,53	

Нач. отд.	Бродский	
Н. контр.	Уманцева	
Гл. спец.	Коротецкий	
Рук. гр.	Чимакова	
Вед. инж.	Уманцева	
Ст. инж.	Гирович	
Провер.	Фомичев	

3.006.1-2.87.3-27

Сетка С3-3, С3-4, С3-5

Стадия	Лист	Листов
Р		

Харьковский Промстройниипроект

Инв. № подл. | Подпись и дата | Взам. инв. №

22991-04 36

Формат А4

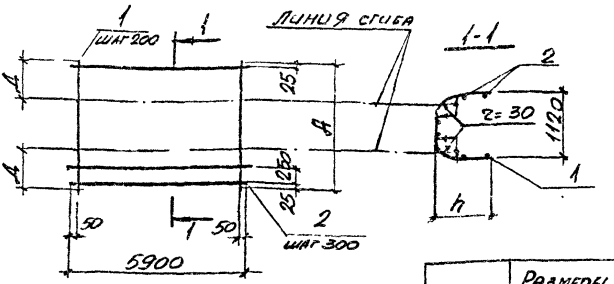

Марка	Размеры, мм		
	А	Д	h
С3-6	2100	495	500
С3-6-1			
С3-7	2400	645	650
С3-7-1			

Арматура класса А-III по Гост 5781-82
Арматура класса Вр-I по Гост 6727-80*

Марка	Поз	Наименование	Кол.	Масса ед., кг	Общая масса, кг
С3-6	1	ф 8А III, $l = 2100$	30	0,83	29,1
	2	ф 4Вр I, $l = 5900$	8	0,53	
С3-6-1	1	ф 10А III, $l = 2100$	30	1,30	43,2
	2	ф 4Вр I, $l = 5900$	8	0,53	
С3-7	1	ф 8А III, $l = 2400$	30	0,95	33,3
	2	ф 4Вр I, $l = 5900$	9	0,53	
С3-7-1	1	ф 10А III, $l = 2400$	30	1,48	49,2
	2	ф 4Вр I, $l = 5900$	9	0,53	

Нач. отд.	Бродский	
Н. контр.	Уманцева	
Гл. спец.	[illegible]	
Рук. гр.	[illegible]	
Гл. инж.	Уманцева	
Ст. инж.	Гурович	
Провер.	Громичев	

3.006.1-2.87.3-28

Стадия	Лист	Листов
Р		1

СЕТКА С3-6, С3-7

Харьковский Промстройниипроект

Инв. № подл. | Подпись и дата | Взам. инв. №

22991-04 37

Формат А4

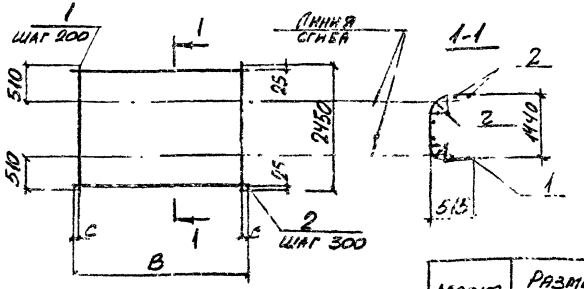

Марка	Размеры, мм		
	B	C	r
С3-8	5900	50	30
С3-9	2850	25	40
С3-9-1			
С3-10	850		

Арматура классов А-III, А-I по ГОСТ 5781-82
Арматура класса Вр-I по ГОСТ 6727-80*

Марка	Поз.	Наименование	Кол.	Масса ед., кг	Общая масса, кг
С3-8	1	ф10АIII, ℓ = 2450	30	1,51	50,1
	2	ф4ВрI, ℓ = 5900	9	0,53	
С3-9	1	ф12АIII, ℓ = 2450	15	2,18	38,4
	2	ф6АI, ℓ = 2850	9	0,63	
С3-9-1	1	ф14АIII, ℓ = 2450	15	2,96	50,1
	2	ф6АI, ℓ = 28[illegible]	9	0,63	
С3-10	1	ф3ВрI, ℓ = 2450	5	0,12	2,3
	2	ф6АI, ℓ = 850	9	0,19	

Нач. отд.	Бродский	
Н. контр.	Уманцева	
Гл. спец.	Коротецкий	
Р. к. гр.	Чупакова	
Вед. инж.	Уманцева	
Ст. инж.	Гурович	
Провер.	Фомичев	

3.006.1-2.87.3-29

Сетка С3-8 ... С3-10

Стадия	Лист	Листов
Р		1

Харьковский Промстройниипроект

Взам. инв. №
Подпись и дата
Инв. № подл.

22991-04 38

формат А4

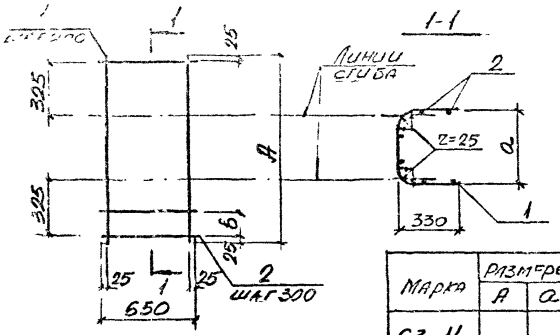

Марка	Размеры, мм		
	A	a	b
С3-11	1020	380	70
С3-11-1			
С3-12	1170	530	220
С3-12-1			

Арматура класса АIII по Гост 5781-82
Арматура класса ВрI по Гост 6727-80*

Марка	Поз.	Наименование	Кол.	Масса ед., кг	Общая масса, кг
С3-11	1	ф 6АIII, l = 1020	4	0,23	1.1
	2	ф 3ВрI, l = 650	5	0,03	
С3-11-1	1	ф 8АIII, l = 1020	4	0,40	1.8
	2	ф 3ВрI, l = 650	5	0,03	
С3-12	1	ф 6АIII, l = 1170	4	0,26	1.2
	2	ф 3ВрI, l = 650	5	0,03	
С3-12-1	1	ф 8АIII, l = 1170	4	0,46	2.0
	2	ф 3ВрI, l = 650	5	0,03	

Взам. инв. № | Подпись и дата | Инв. № подл.

Нач. отд.	Бродский	
Н. контр.	Умарова	
Гл. спец.		
Рук. гр.		
Зав. инв.		
Ст. инж.	Губ	
Рос.		

3.006.1-2.87.3-30

Сетка С3-11, С3-12

Стадия	Лист	Листов
Р		1

Харьковский Промстройниипроект

22991-04 39

формат 94

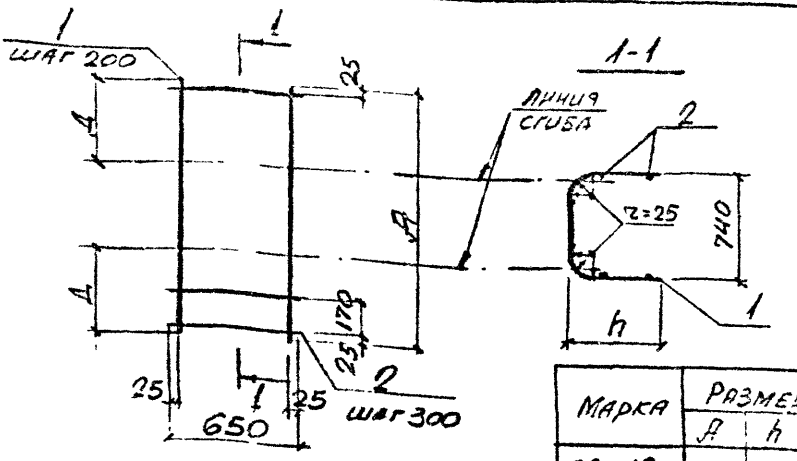

Марка	Размеры, мм		
	А	h	Д
С3-13	1420	350	345
С3-13-1			
С3-14	1720	500	495
С3-15	2020	650	645

Арматура класса А-III по ГОСТ 5781-82
Арматура класса Вр-I по ГОСТ 6727-80*

Марка	Поз.	Наименование	Кол.	Масса ед., кг	Общая масса, кг
С3-13	1	ф 6АIII, l=1420	4	0,32	1,5
	2	ф 3Вр I, l=650	6	0,03	
С3-13-1	1	ф 8АIII, l=1420	4	0,56	2,4
	2	ф 3Вр I, l=650	6	0,03	
С3-14	1	ф 8АIII, l=1720	4	0,68	2,9
	2	ф 3Вр I, l=650	7	0,03	
С3-15	1	ф 8АIII, l=2020	4	0,80	3,4
	2	ф 3Вр I, l=650	8	0,03	

Нач. отд.	Бродский	
Н. контр.	Уманцева	
Гл. спец.	Протецкий	
Рук. гр.	Чумакова	
Вед. инж.	Уманцева	
Ст. инж.	Гурович	
Провер.	Фомичев	

3.006.1-2.87.3-31

Сетка
С3-13 ... С3-15

Стадия	Лист	Листов
Р		1

Харьковский Промстройн. проект

22991-04 40

формат А4

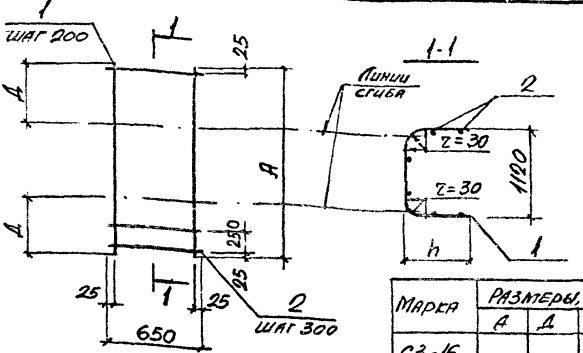

Марка	Размеры, мм		
	А	Д	h
С3-16	2100	495	500
С3-16-1			
С3-17	2400	645	650
С3-17-1			

Арматура класса АIII по Гост 5781-82
Арматура класса ВрI по Гост 6727-80*

Марка	Поз.	Наименование	Кол.	Масса ед., кг	Общая масса, кг
С3-16	1	ф8АIII, l=2100	4	0,83	3,6
	2	ф3ВрI, l=650	8	0,03	
С3-16-1	1	ф10АIII, l=2100	4	1.30	5,7
	2	ф4ВрI, l=650	8	0,06	
С3-17	1	ф8АIII, l=2400	4	0,95	4.1
	2	ф3ВрI, l=650	9	0,03	
С3-17-1	1	ф10АIII, l=2400	4	1,48	6,5
	2	ф4ВрI, l=650	9	0,06	

Нач. отд.	Бродская	
Н. контр.	Уманцева	
Гл. спец.	Коротеев	
Рук. гр.	Чумакова	
Вед. инж.	Уманцева	
Ст. инж.	Гурович	
Провер.	Фомичев	

3.006.1-2.87.3-32

Стадия	Лист	Листов
Р		1

Сетка С3-16, С3-17

Харьковский Промстройниипроект

Инв. № подл. | Подпись и дата | Взам. инв. №

22991-04 41

формат А4

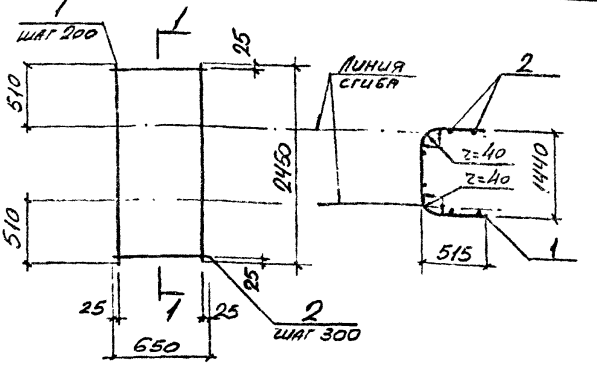

Арматура класса А-III по ГОСТ 5781-82
Арматура класса Вр-I по ГОСТ 6727-80*

Марка	Поз.	Наименование	Кол.	Масса ед., кг	Общая масса, кг
С3-18	1	ф 10 А III, ℓ = 2450	4	1.51	6,6
	2	ф 4 Вр I ℓ = 650	9	0,06	
С3-18-1	1	ф 12 А III, ℓ = 2450	4	2.18	9.3
	2	ф 4 Вр I ℓ = 650	9	0,06	
С3-18-2	1	ф 14 А III, ℓ = 2450	4	2,96	13.1
	2	ф 6 А I, ℓ = 650	9	0,14	

Инв. № подл. | Подпись и дата | Взам. инв. №

Нач. отд.	Бродский		3.006.1-2.87.3-33
Н. контр.	Уманцева		
Гл. спец.	Коротецкий		
Рук. гр.	Чумакова		Сетка С3-18
Вед. инж.	Уманцева		Стадия Р; Лист; Листов 1
Ст. инж.	Гурович		Харьковский Промстройниипроект
Провер.	Романчев		

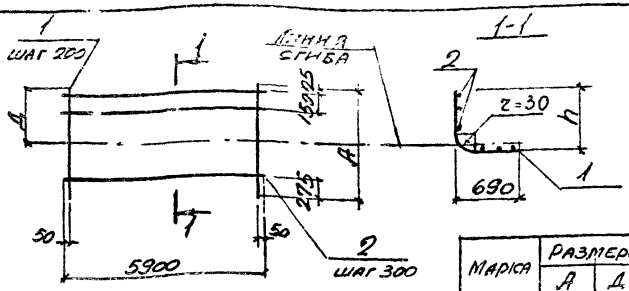

Марка	Размеры, мм		
	А	Д	h
С4-1	1650	965	970
С4-1-1			
С4-2	1950	1265	1270

Марка	Поз.	Наименование	Кол.	Масса ед., кг	Общая масса, кг
С4-1	1	ф 8АIII, ℓ = 1650	30	0,65	21,3
	2	ф 3Вр I, ℓ = 5900	6	0,30	
С4-1-1	1	ф 10АIII, ℓ = 1650	30	1,02	33,8
	2	ф 4Вр-I, ℓ = 5900	6	0,53	
С4-2	1	ф 10АIII, ℓ = 1950	30	1,20	39,7
	2	ф 4Вр I ℓ = 5900	7	0,53	

Арматура класса АIII по ГОСТ 5781-82
Арматура класса Вр-I по ГОСТ 6727-80*

Нач. отд.	Бродский	
Н. контр.	Уманцева	
Гл. спец.	Коротецкий	
Рук. гр.	Чумакова	
Вед. инж.	Уманцева	
Ст. инж.	Гурович	
Провер.	Фомичев	

3.006.1-2.87.3-34

Сетка С4-1, С4-2

Стадия	Лист	Листов
Р		1

Харьковский Промстройниипроект

Инв. № подл. | Подпись и дата | Взам. инв. №

22991-04 43

Формат А4

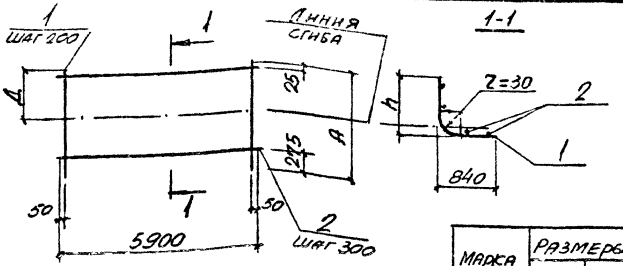

Марка	Размеры, мм		
	А	Д	h
С4-3	1500	665	670
С4-4	1800	965	970

Марка	Поз	Наименование	Кол.	Масса ед., кг	Общая масса, кг
С4-3	1	ф10АIII, l=1500	30	0,93	30,6
	2	ф4Вр I, l=5900	5	0,53	
С4-4	1	ф10АIII, l=1800	30	1,11	36,5
	2	ф4Вр I, l=5900	6	0,53	

Арматура класса АIII по Гост 5781-82

Арматура класса Вр-I по Гост 6727-80*

Нач. отд.	Бродский	
Н. контр.	Уманцева	
Гл. спец.	Гротецкий	
Гл. инж.	Шамозо	
Вед. инж.	Уманцева	
Ст. инж.	Гурович	
Провер.	Фомичев	

3.006.1-2.87.3-35

Сетка С4-3, С4-4

Стадия	Лист	Листов
Р		

Харьковский Промстройниипроект

Инв. № подл. | Подпись и дата | Взам. инв. №

22991-04 44

Формат А4

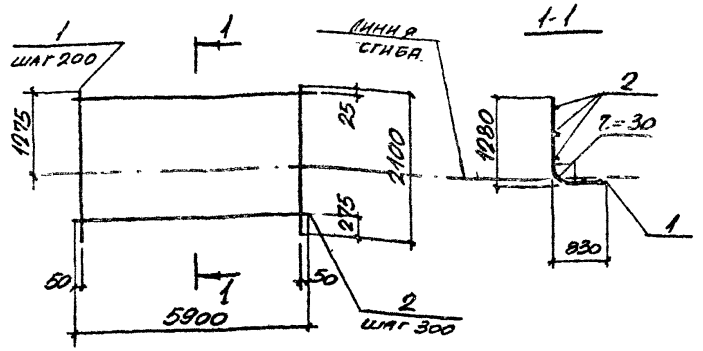

Марка	Поз.	Наименование	Кол.	Масса ед., кг	Общая масса, кг
С4-5	1	ф8AIII, ℓ = 2100	30	0,83	27,0
	2	ф3Вр I ℓ = 5900	7	0,30	
С4-5-1	1	ф10AIII, ℓ = 2100	30	1,30	42,7
	2	ф4Вр I, ℓ = 5900	7	0,53	

Арматура класса A-III по ГОСТ 5781-82
Арматура класса Вр-I по ГОСТ 6727-80

Нач. отд.	Бродский		
Н. контр.	Умянцева		
Гл. спец.	Коротецкий		
Рук. гр.	Чумакова		
Вед. инж.	Умянцева		
Ст. инж.	Гурович		
Провер.	Фомичев		

3.006.1-2.87.3-36

Сетка С4-5

Стадия	Лист	Листов
Р		1

Харьковский Промстройниипроект

Инв. № подл. | Подпись и дата | Взам. инв. №

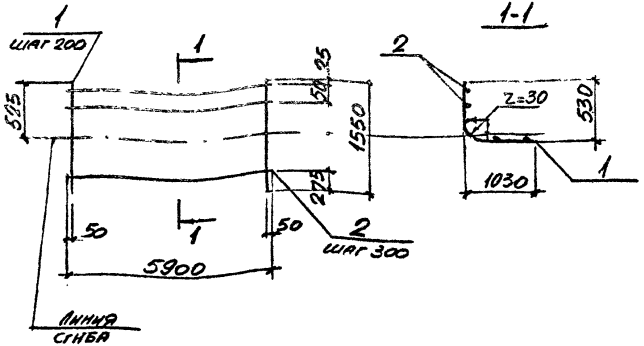

Марка	Поз.	Наименование	Кол.	Масса ед., кг	Общая масса, кг
С4-6	1	ф8АIII, ℓ=1550	30	0,61	20,1
	2	ф3Вр I, ℓ=5900	6	0,30	
С4-6-1	1	ф10АIII, ℓ=1550	30	0,96	32,0
	2	ф4Вр I, ℓ=5900	6	0,53	

Арматура класса А-III по ГОСТ 5781-82
Арматура класса Вр-I по ГОСТ 6727-80*

Нач. отд.	Бродский		3.006.1-2.87.3-37
Н. контр.	Уманцева		
Гл. спец.	Коротецкий		
Рук. гр.	Чумакова		Сетка С4-6
Вед. инж.	Уманцева		Стадия: Р; Лист: ; Листов: 1
Ст. инж.	Гуровну		Харьковский промстройниипроект
Провер.	Громичев		

Инв. № подл. | Подпись и дата | Взам. инв. №

Формат А4

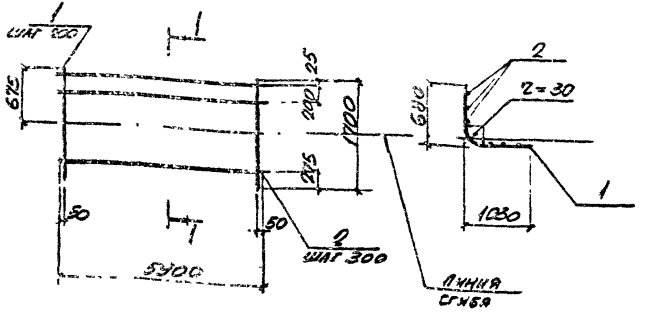

Марка	Поз.	Наименование	Кол.	Масса ед., кг	Общая масса, кг
С4-7	1	ф10АIII, l = 1700	30	1,05	34,7
	2	ф4Вр.I, l = 5900	6	0,53	

Арматура класса А-III по ГОСТ 5781-82
Арматура класса Вр-I по ГОСТ 6727-80*

Нач. отд.	Бродский		
Н. контр.	Уманцева		
Гл.	Коротенкин		
Н. гр.	[illegible]		
Вед. инж.	[illegible]		
Гл. инж.	Гурович		
Ковер.	Фомичев		

3.006.1-2.87.3-38

Сетка С4-7

Стадия	Лист	Листов
Р		1

Харьковский Промстройниипроект

Инв. № подл. | Подпись и дата | Взам. инв. №

22991-04 47

Формат А4

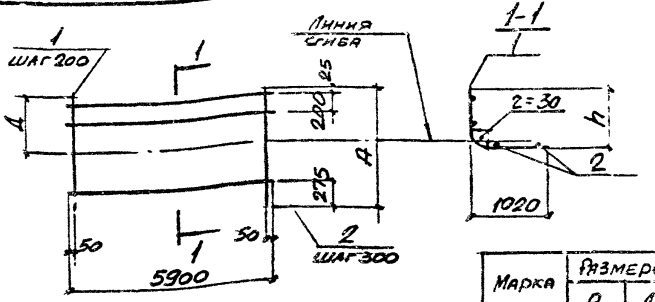

Марка	Размеры, мм		
	А	Д	h
С4-8	2000	985	990
С4-9	2300	1285	1290

Марка	Поз.	Наименование	Кол.	Масса ед., кг	Общая масса, кг
С4-8	1	ф10АIII, $l=2000$	30	1,23	40,6
	2	ф4ВрI, $l=5900$	7	0,53	
С4-9	1	ф10АIII, $l=2300$	30	1,42	46,8
	2	ф4ВрI, $l=5900$	8	0,53	

Арматура класса А-III по ГОСТ 5781-82
Арматура класса Вр-I по ГОСТ 6727-80*

Нач. отд.	Бродский	
Н. контр.	Уманцева	
Гл. спец.	Коротецкий	
Р.К.Гр.	Чумакова	
Вед. инж.	Уманцева	
Ст. инж.	Гурович	
Провер.	Фомичев	

3.006.1-2.87.3-39

Сетка С4-8, С4-9

Стадия	Лист	Листов
Р		1

Харьковский Промстройниипроект

Инв. № подл. | Подпись и дата | Взам. инв. №

22991-04 48

формат А4

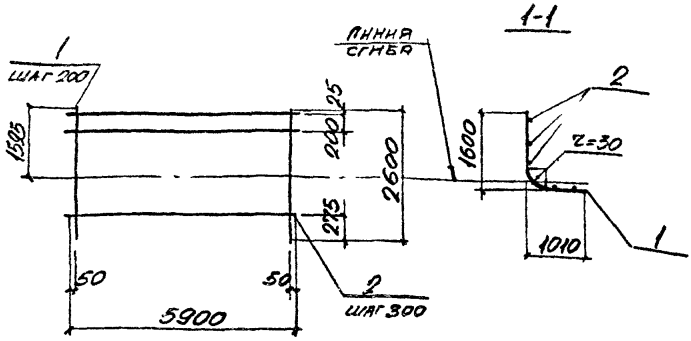

Марка	Поз.	Наименование	Кол.	Масса ед., кг	Общая масса, кг
С4-10	1	ф10АIII, $\ell = 2600$	30	1,60	52,8
	2	ф4ВрI, $\ell = 5900$	9	0,53	

Арматура класса А-III по Гост 5781-82
Арматура класса Вр-I по Гост 6727-80*

Нач. отд.	Бродский	
Н. контр.	Уманцева	
Гл. спец.	Коротецкий	
Рук. гр.	Чумакова	
Вед. инж.	Уманцева	
Ст. инж.	Гурович	
Провер.	Фомичев	

3.006.1-2.87.3-40

Сетка С4-10

Стадия	Лист	Листов
Р		1

Харьковский Промстройниипроект

Инв. № подл. | Подпись и дата | Взам. инв. №

22991-04 49

Формат А4

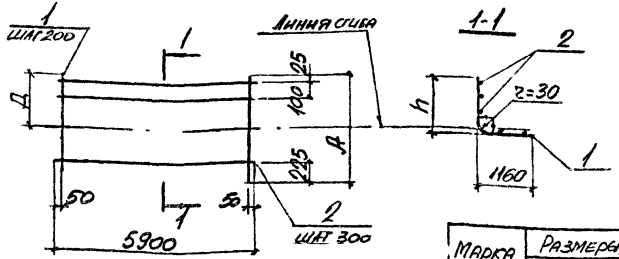

Марка	Размеры, мм		
	А	Д	h
С4-11	1850	695	700
С4-12	2150	995	1000
С4-13	2450	1295	1300

Марка	Поз	Наименование	Кол.	Масса ед., кг	Общая масса, кг
С4-11	1	ф10АIII, l=1850	30	1,14	37,9
	2	ф4Вр I, l=5900	7	0,53	
С4-12	1	ф10АIII, l=2150	30	1,33	44,1
	2	ф4Вр I, l=5900	8	0,53	
С4-13	1	ф10АIII, l=2450	30	1,51	50,1
	2	ф4Вр I, l=5900	9	0,53	

Арматура класса АIII по ГОСТ 5781-82
Арматура класса Вр-I по ГОСТ 6727-80*

Нач. отд.	Бродский		
Н. контр.	Уманцева		
Гл. спец.	Коробецкий		
Рук. гр.	Чупакова		
Вед. инж.	Уманцева		
Ст. инж.	Гурович		
Провер.	Фомичев		

3.006.1-2.87.3-41

Сетка С4-11...С4-13

Стадия	Лист	Листов
Р		1

Харьковский Промстройниипроект

Инв. № подл. | Подпись и дата | Взам. инв. №

22991-04 50

формат А4

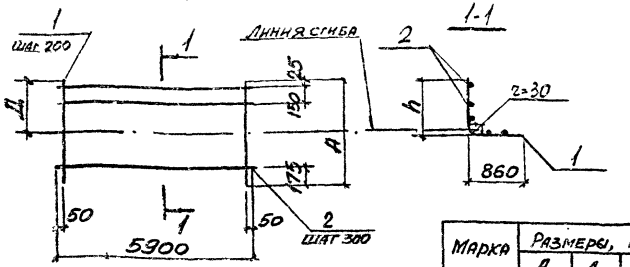

Марка	Размеры, мм		
	А	Д	h
С4-14	1550	695	700
С4-15	1850	995	1000

Марка	Поз	Наименование	Кол.	Масса ед., кг	Общая масса, кг
С4-14	1	ф10АIII, l = 1550	30	0,96	32,0
	2	ф4Вр I, l = 5900	6	0,53	
С4-15	1	ф10АIII, l = 1850	30	1,14	37,9
	2	ф4Вр I, l = 5900	7	0,53	

Арматура класса А-III по Гост 5781-82

Арматура класса Вр-I по Гост 6727-80*

Нач. отд.	Бродский	
Н. контр.	Уманцева	
Гл. спец.	[illegible]	
Рук. гр.	[illegible]	
Вед. инж.	Уманцева	
Ст. инж.	Гурович	
Провер.	Фомичев	

3.006.1-2.87.3-42

Сетка С4-14, С4-15

Стадия	Лист	Листов
Р		1

Харьковский Промстройниипроект

22991-04 51

Формат А4

Инв. № подл. | Подпись и дата | Взам. инв. №

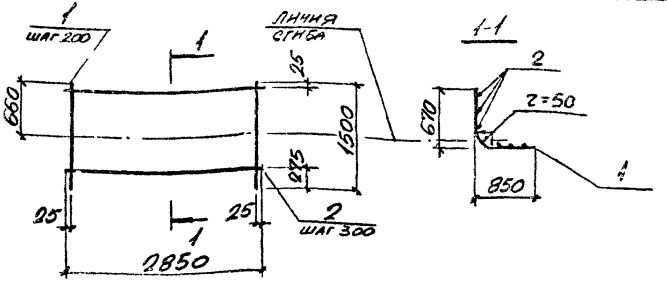

Марка	Поз.	Наименование	Кол.	Масса Ед., кг	Общая масса, кг
С4-16	1	ф12АIII, $l = 1500$	15	1,33	23,1
	2	ф6АI, $l = 2850$	5	0,63	
С4-16-1	1	ф14АIII, $l = 1500$	15	1,81	30,3
	2	ф6АI, $l = 2850$	5	0,63	
С4-16-2	1	ф16АIII, $l = 1500$	15	2,37	38,7
	2	ф6АI, $l = 2850$	5	0,63	

Арматура классов А-III, А-I по ГОСТ 5781-82

Нач. отд.	Бродский		
Н. контр.	Уманцева		
Гл. спец.	Коротецкий		
Рук. гр.	Чумакова		
Вед. инж.	Уманцева		
Ст. инж.	Гурович		
Провер.	Фомичев		

3.006.1-2.87.3-43

Сетка С4-16

Стадия	Лист	Листов
Р		1

Харьковский Промстройниипроект

Инв. № подл. | Подпись и дата | Взам. инв. №

22991-04 52 формат А4

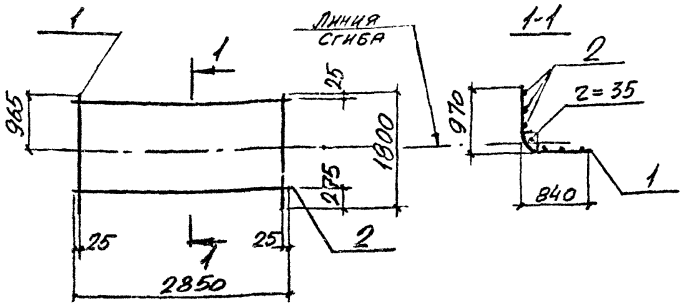

Марка	Поз.	Наименование	Кол.	Масса ед., кг	Общая масса, кг
С4-17	1	ф12АIII, l=1800	15	1,60	27,8
	2	ф6АI, l=2850	6	0,63	
С4-17-1	1	ф14АIII, l=1800	15	2,17	36,3
	2	ф6АI, l=2850	6	0,63	

Арматура классов А-III, А-I по ГОСТ 5781-82

Нач. отд.	Бродский		
Н. контр.	Уманцева		
Гл. спец.	Коротецкий		
Рук. гр.	Чумакова		
Вед. инж.	Уманцева		
Ст. инж.	Гурович		
Провер.	Фомичев		

3.006.1-2.87.3-44

Сетка С4-17

Стадия	Лист	Листов
Р		1

Харьковский Промстройниипроект

Инв. № подл. | Подп. и дата | Взам. инв. №

22991-04 53

Формат А4

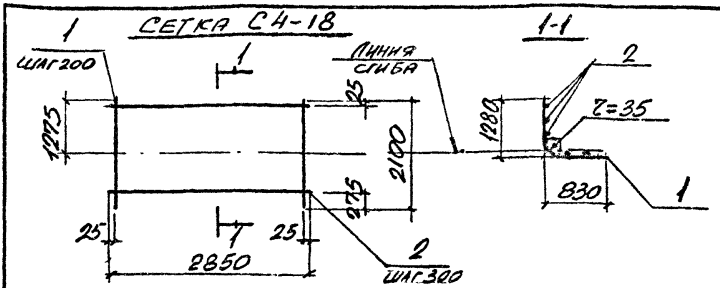

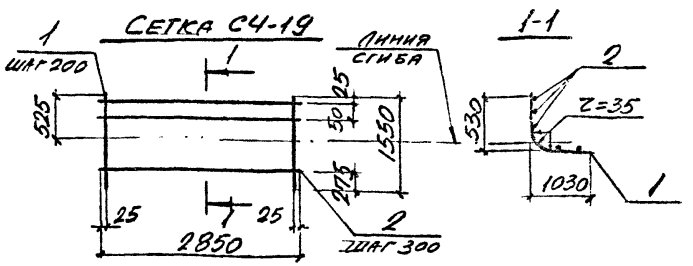

Марка	Поз.	Наименование	Кол.	Масса ед., кг	Общая масса, кг
С4-18	1	ф12AIII, ℓ=2100	15	1,86	32,3
	2	ф6AI, ℓ=2850	7	0,63	
С4-19	1	ф12AIII, ℓ=1550	15	1,38	24,5
	2	ф6AI, ℓ=2850	6	0,63	

Арматура классов A-III, A-I по ГОСТ 5781-82

Инв.№ подл. | Подпись и дата | Взам.инв.№

Нач.отд.	Бродский		
Н.контр.	Умяницева		
Гл.спец.	Коротецкий		
Рук.гр.	Чупахова		
Вед.инж.	Умяницева		
Ст.инж.	Гурович		
Провер.	Фомичев		

3.006.1-2.87.3-45

Сетка С4-18, С4-19.

Стадия	Лист	Листов
Р		1

Харьковский Промстройниипроект

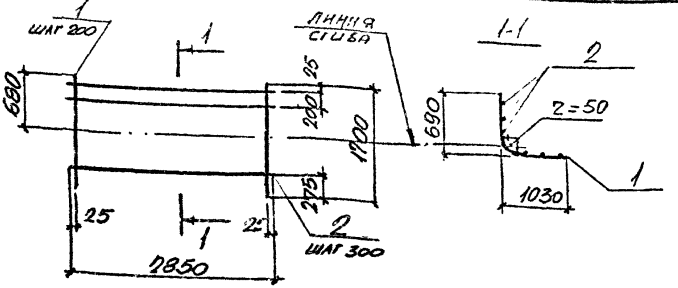

Марка	Поз.	Наименование	Кол.	Масса ед., кг	Общая масса, кг
С4-20	1	ф12АIII, l=1700	15	1,51	26,4
	2	ф6АI, l=2850	6	0,63	
С4-20-1	1	ф14АIII, l=1700	15	2,05	34.5
	2	ф6АI, l=2850	6	0,63	
С4-20-2	1	ф16АIII, l=1700	15	2,68	44,0
	2	ф6АI l=2850	6	0,63	

Арматура классов А-III, А-I по ГОСТ 5781-82

Нач. отд.	Бродский		
Н. контр.	Уманцева		
Гл. спец.	Коротецкий		
Рук. гр.	Чумакова		
Вед. инж.	Уманцева		
Ст. инж.	Гурович		
Провер.	Громичев		

3.006.1-2.87.3-46

Сетка С4-20,

Стадия	Лист	Листов
Р		1

Харьковский Промстройниипроект

Инв. № подл. | Подпись и дата | Взам. инв. №

22991-04 55

Формат А4

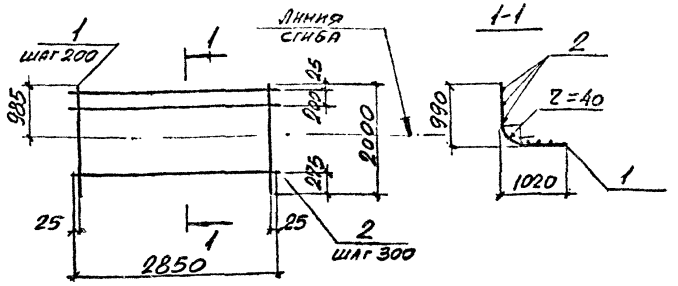

Марка	Поз	Наименование	Кол.	Масса ед., кг	Общая масса, кг
СЧ-21	1	ф12АIII, l=2000	15	1,78	31,1
	2	ф6АI, l=2850	7	0,63	
СЧ-21-1	1	ф14АIII, l=2000	15	2,42	40,7
	2	ф6АI, l=2850	7	0,63	
СЧ-21-2	1	ф16АIII, l=2000	15	3,16	51,8
	2	ф6АI, l=2850	7	0,63	

Арматура классов А-III, А-I по ГОСТ 5781-82

Нач. отд.	Бродский	
Н. контр.	Уманцев	
Гл. спец.	Коротенко	
Рук. гр.	Чимакова	
Вед. инж.	Уманцева	
Ст. инж.	Гурович	
Провер.	Фомичев	

3.006.1-2.87.3-47

Сетка СЧ-21

Стадия	Лист	Листов
Р		1

Харьковский Промстройниипроект

22991-04 56

Формат А4

Взам. инв. №

Подпись и дата

Инв. № подл.

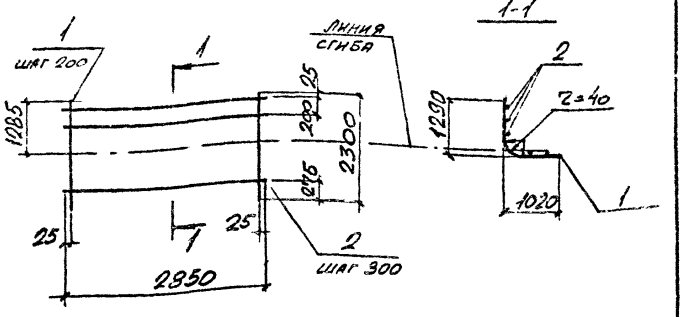

Марка	Поз.	Наименование	Кол.	Масса ед., кг	Общая масса, кг
СЧ-22	1	ф12АIII, l=2300	15	2,04	35,6
	2	ф6АI, l=2850	8	0,63	
СЧ-22-1	1	ф14АIII, l=2300	15	2,78	46,7
	2	ф6АI l=2850	8	0,63	

Арматура классов А-III, А-I по ГОСТ 5781-82

Нач. отд.	Бродский	
Н. контр.	Умрицева	
Гл. спец.	Горотецкий	
Рук. гр.	Чумакова	
Вед. инж.	Умрицева	
Ст. инж.	Гурович	
Провер.	Фомичев	

3.006.1-2.87.3-48

Сетка СЧ-22

Стадия	Лист	Листов
Р		1

Харьковский Промстройниипроект

Инв. № подл. | Подпись и дата | Взам. инв. №

22991-04 57

Формат А4

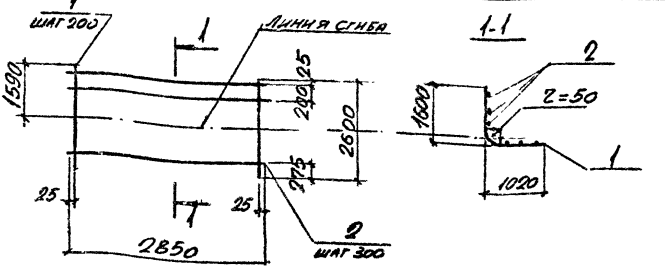

Марка	Поз.	Наименование	Кол.	Масса ед., кг	Общая масса, кг
С4-23	1	ф12AIII, ℓ=2600	15	2,31	40,3
	2	ф6AI, ℓ=2850	9	0,63	
С4-23-1	1	ф14AIII, ℓ=2600	15	3,14	52,8
	2	ф6AI, ℓ=2850	9	0,63	
С4-23-2	1	ф16AIII, ℓ=2600	15	4,10	67,2
	2	ф6AI, ℓ=2850	9	0,63	

Арматура классов A-III, A-I по ГОСТ 5781-82

Нач.отд.	Бродский		
Н.контр.	Уманцева		
Гл.спец.	Гоголецкий		
Рук.гр.	Чумакова		
Вед.инж.	Уманцева		
Ст.инж.	Гровму		
Провер.	Фомичев		

3.006.1-287.3-49

Сетка С4-23

Стадия	Лист	Листов
Р		1

Харьковский Промстройниипроект

Инв.№подл. | Подпись и дата | Взам.инв.№

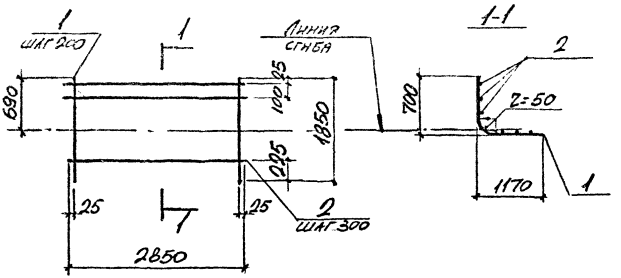

Марка	Поз.	Наименование	Кол.	Масса ед., кг	Общая масса, кг
СЧ-24	1	ф12АIII, l=1850	15	1,64	29,0
	2	ф6АI, l=2850	7	0,63	
СЧ-24-1	1	ф14АIII, l=1850	15	2,23	37,9
	2	ф6АI, l=2850	7	0,63	
СЧ-24-2	1	ф16АIII, l=1850	15	2,92	48,2
	2	ф6АI, l=2850	7	0,63	

Арматура классов А-III, А-I по ГОСТ 5781-82

Нач. отд.	Бродский		
Гл. спец.	Чиганцева		
Гл. спец.	[illegible]		
Ст. инж.	Гуровин		
Провер.	Фомичев		

3.006.1-2.87.3-50

СЕТКА СЧ-24

Стадия	Лист	Листов
Р		1

ХАРЬКОВСКИЙ ПРОМСТРОЙНИИПРОЕКТ

Подпись и дата | Взам. инв. №

22991-04 59 формат А4

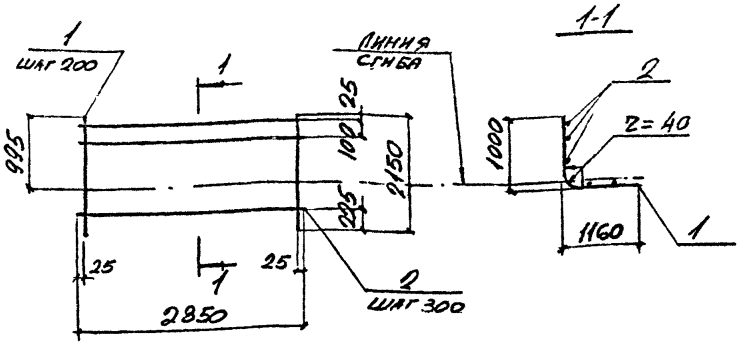

Марка	Поз.	Наименование	Кол.	Масса ед., кг	Общая масса, кг
С4-25	1	ф12АIII, $l = 2150$	15	1,91	33,7
	2	ф6АI, $l = 2850$	8	0,63	
С4-25-1	1	ф14АIII, $l = 2150$	15	2,60	44,0
	2	ф6АI, $l = 2850$	8	0,63	

Арматура классов А-III, А-I по ГОСТ 5781-82

Нач. отд.	Бродский		
Н. контр.	Уманцева		
Гл. спец.	Протецкий		
Рук. гр.	Чумакова		
Вед. инж.	Уманцева		
Ст. инж.	Гурович		
Провер.	Фомичев		

3.006.1-2.87.3-51

СЕТКА С4-25

Стадия	Лист	Листов
Р		1

Харьковский Промстройниипроект

Инв. № подл. | Подпись и дата | Взам. инв. №

22991-04 60

Формат А4

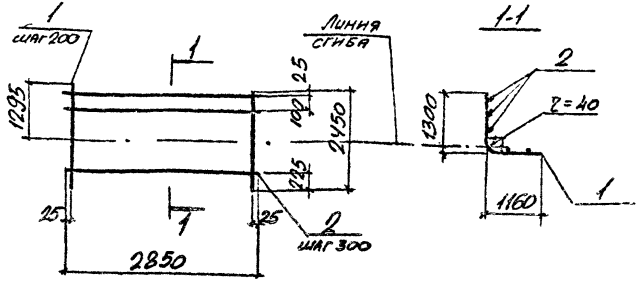

Марка	Поз.	Наименование	Кол.	Масса ед., кг	Общая масса, кг
СЧ-26	1	ф12АIII, l=2450	15	2,18	38,4
	2	ф6АI, l=2850	9	0,63	
СЧ-26-1	1	ф14АIII, l=2450	15	2,96	50,1
	2	ф6АI, l=2850	9	0,63	

Арматура классов А-III, А-I по ГОСТ 5781-82

Нач. отд.	Бродский		
Н. контр.	Уманцева		
Гл. спец.	Коротецкий		
Рук. гр.	Чумакова		
Вед. инж.	Уманцева		
Ст. инж.	Гурович		
Провер.	Фомичев		

3.006.1-2.87.3-52

Сетка СЧ-26

Стадия	Лист	Листов
Р		1

Харьковский Промстройниипроект

Инв. № подл. | Подпись и дата | Взам. инв. №

22991-04 61

Формат А4

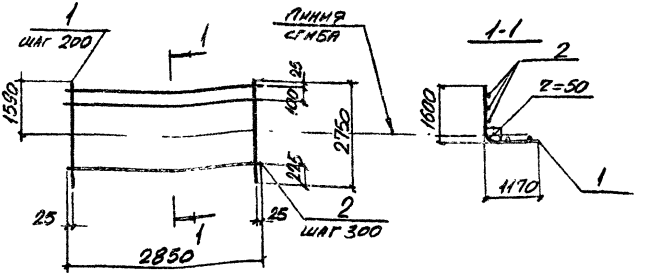

Марка	Поз.	Наименование	Кол.	Масса ед., кг	Общая масса, кг
СЧ-27	1	10АIII, ℓ= 2750	15	1,70	28,1
	2	4ВрI, ℓ= 2850	10	0,26	
СЧ-27-1	1	12АIII, ℓ=2750	15	2,44	42,9
	2	6АI, ℓ=2850	10	0,63	
СЧ-27-2	1	14АIII, ℓ=2750	15	3,32	56,1
	2	6АI, ℓ=2850	10	0,63	
СЧ-27-3	1	16АIII, ℓ=2750	15	4,34	71,4
	2	6АI, ℓ=2850	10	0,63	

Арматура классов А-III, А-I по ГОСТ 5781-82
Арматура класса Вр-I по ГОСТ 6727-80*

Инв. № подл. | Подпись и дата | Взам. инв. №

Нач. отд.	Бродский		3.006.1-2.87.3-53
Н. контр.	Уманцева		
Гл. спец.	Горотецкий		
Рук. гр.	Чумакова		Сетка СЧ-27
Вед. инж.	Уманцева		Стадия Р; Лист; Листов 1
Ст. инж.	Гуродуч		Харьковский Промстройниипроект
Провер.	Фомичев		

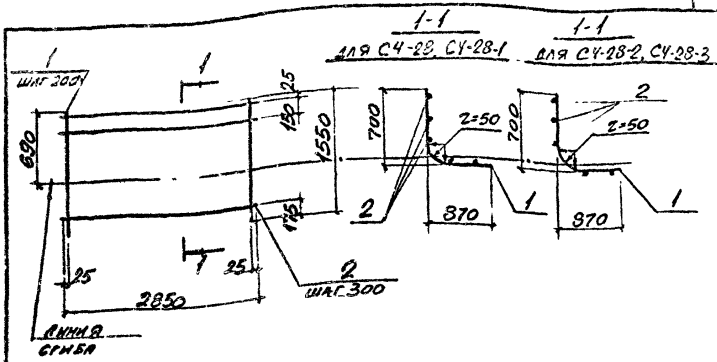

Марка	Поз	Наименование	Кол	Масса ед., кг	Общая масса, кг
СЧ-28	1	ф12АIII, l = 1550	15	1.38	24,5
	2	ф6АI, l = 2850	6	0,63	
СЧ-28-1	1	ф14АIII, l = 1550	15	1.87	31,9
	2	ф6АI, l = 2850	6	0.63	
СЧ-28-2	1	ф14АIII, l = 1550	15	1.87	31,9
	2	ф6АI, l = 2850	6	0,63	
СЧ-28-3	1	ф16АIII, l = 1550	15	2.44	40,4
	2	ф6АI, l = 2850	6	0,63	

Арматура классов А-III, А-I по Гост 5781-82

Нач. отд.	Бродский	
Н. контр.	Уманцева	
Гл. спец.	Коротецкий	
Рук. гр.	Чумакова	
Вед. инж.	Уманцева	
Ст. инж.	Гурович	
Провер.	Фомичев	

3.006.1-2.87.3-54

Сетка СЧ-28

Стадия	Лист	Листов
Р		1

Харьковский Промстройниипроект

Инв. № подл. | Подпись и дата | Взам. инв. №

22991-04 63 Формат А4

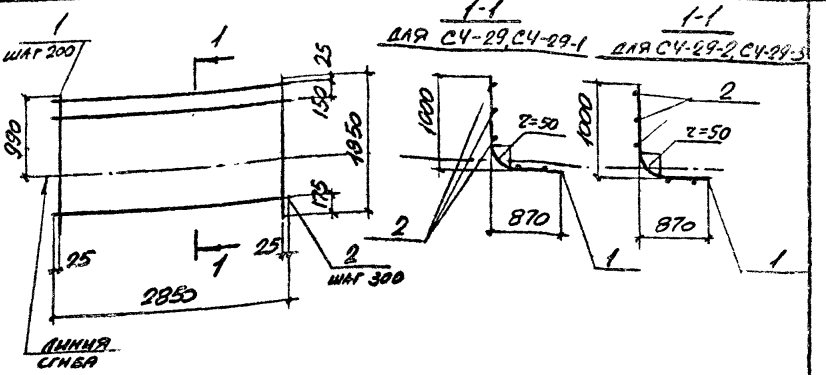

Марка	Поз.	Наименование	Кол.	Масса ед., кг	Общая масса, кг
СЧ-29	1	ф12АIII, ℓ = 1850	15	1,64	29,0
	2	ф6АI, ℓ = 2850	7	0,63	
СЧ-29-1	1	ф14АIII, ℓ = 1850	15	2,23	37,9
	2	ф6АI, ℓ = 2850	7	0,63	
СЧ-29-2	1	ф14АIII, ℓ = 1850	15	2,23	37,9
	2	ф6АI, ℓ = 2850	7	0,63	
СЧ-29-3	1	ф16АIII, ℓ = 1850	15	2,92	48,2
	2	ф6АI, ℓ = 2850	7	0,63	

Арматура классов А-III, А-I по ГОСТ 5781-82

Инв. № подл. | Подпись и дата | Взам. инв. №

Нач. отд.	Бродский	
Н. контр.	Умянцева	
Гл. спец.	Сротецкий	
Рук. гр.	Чумакова	
Вед. инж.	Умянцева	
Ст. инж.	Гурович	
Провер.	Фомичев	

3.006.1-2.87.3-55

Сетка СЧ-29

Стадия	Лист	Листов
Р		1

Харьковский Промстройниипроект

Формат А4

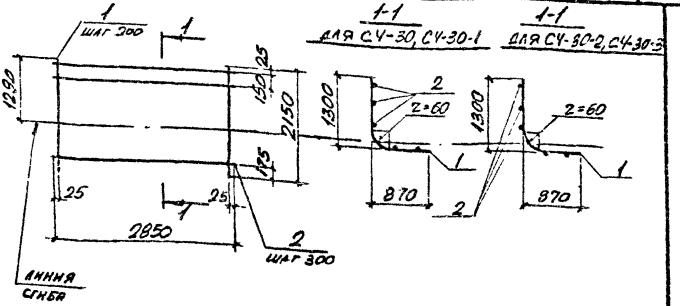

Марка	Поз.	Наименование	Кол.	Масса ед., кг	Общая масса, кг
СЧ-30	1	ф 12АIII, l = 2150	15	1,91	33,7
	2	ф 6АI, l = 2850	8	0,63	
СЧ-30-1	1	ф 14АIII, l = 2150	15	2,60	44,0
	2	ф 6АI, l = 2850	8	0,63	
СЧ-30-2	1	ф 16АIII, l = 2150	15	3,39	55,9
	2	ф 6АI, l = 2850	8	0,63	
СЧ-30-3	1	ф 18АIII, l = 2150	15	4,30	73,5
	2	ф 8АI, l = 2850	8	1,13	

Арматура классов А-III, А-I по ГОСТ 5781-82

Нач. отд.	Бродский	
Н. контр.	Ульянцева	
Гл. спец.	[illegible]	
Гл. инж.	[illegible]	
Гл. инж.	[illegible]	
Ст. инж.	Турович	
Провер.	Фомичев	

3.006.1-2.87.3-56

Сетка СЧ-30

Стадия	Лист	Листов
Р		1

Харьковский Промстройниипроект

22991-04 65

Формат А4

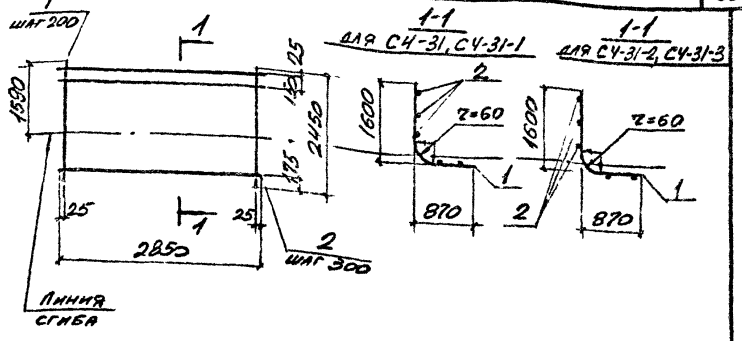

Марка	Поз.	Наименование	Кол.	Масса ед., кг	Общая масса, кг
СЧ-31	1	ф 12 AIII, ℓ = 2450	15	2,18	38,4
	2	ф 6 AI, ℓ = 2850	9	0,63	
СЧ-31-1	1	ф 14 AIII, ℓ = 2450	15	2,96	50,1
	2	ф 6 AI ℓ = 2850	9	0,63	
СЧ-31-2	1	ф 16 AIII, ℓ = 2450	15	3,87	63,7
	2	ф 6 AI ℓ = 2850	9	0,63	
СЧ-31-3	1	ф 18 AIII, ℓ = 2450	15	4,90	83,7
	2	ф 8 AI, ℓ = 2850	9	1,13	

Арматура классов A-III, A-I по Гост 5781-82

Инв. № подл.	Подпись и дата	Взам. инв. №	

Нач. отд.	Бродский		
Н. контр.	Умянцева		
Гл. спец.	Коротецкий		
Рук. гр.	Чупакова		
Ед. инж.	Умянцева		
Ст. инж.	Гуреич		
Провер.	Фомичев		

3.006.1-2.87.3-59

Сетка СЧ-31

Стадия	Лист	Листов
Р		1

Харьковский Промстройниипроект

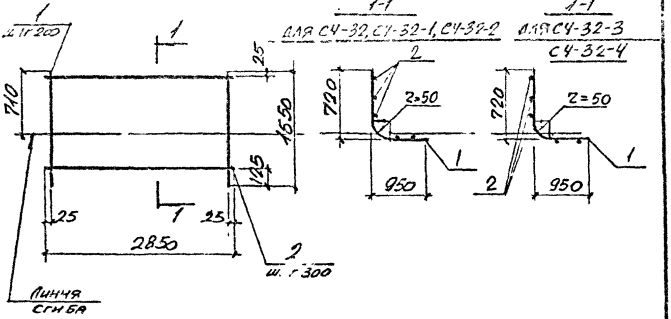

Марка	Поз.	Наименование	Кол.	Масса ед., кг	Общая масса, кг
СЧ-32	1	ф 10 AIII, ℓ = 1650	15	1,02	16,9
	2	ф 4 Вр I, ℓ = 2850	6	0,26	
СЧ-32-1	1	ф 12 AIII, ℓ = 1650	15	1,47	25,3
	2	ф 6 AI, ℓ = 2850	6	0,63	
СЧ-32-2	1	ф 14 AIII, ℓ = 1650	15	1,99	33,6
	2	ф 6 AI, ℓ = 2850	6	0,63	
СЧ-32-3	1	ф 14 AIII, ℓ = 1650	15	1,99	33,6
	2	ф 6 AI, ℓ = 2850	6	0,63	
СЧ-32-4	1	ф 16 AIII, ℓ = 1650	15	2,60	42,8
	2	ф 6 AI, ℓ = 2850	6	0,63	

Арматура классов A-III, A-I по ГОСТ 5781-82
Арматура класса Вр-I по ГОСТ 6727-80*

Инв. № подл. | Подпись и дата | Взам. инв. №

Нач. отд.	Ярославкин		3.006.1-2.87.3.-58
Н. контр.	Ушаков		
ГИП			
Разраб.			Стадия: Р; Лист: 1; Листов: 7
Провер.	Фомичев		Сетка СЧ-32
Стр. инж.	Шестич		Харьковский Промстройниипроект

Формат А4

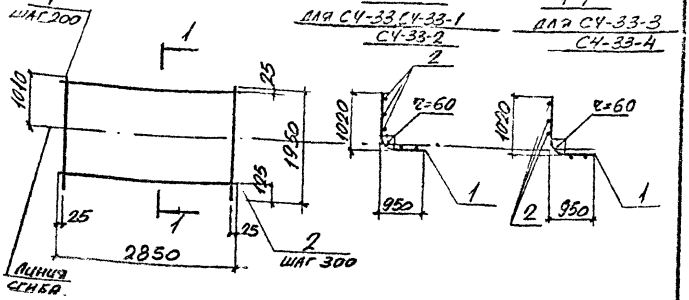

Марка	Поз.	Наименование	Кол.	Масса ед., кг	Общая масса, кг
СЧ-33	1	ф 10АIII, l = 1950	15	1.20	19,8
	2	ф 4Вр I, l = 2850	7	0,26	
СЧ-33-1	1	ф 12АIII, l = 1950	15	1.73	30,4
	2	ф 6АI, l = 2850	7	0,63	
СЧ-33-2	1	ф 16АIII, l = 1950	15	3,08	50,6
	2	ф 6АI, l = 2850	7	0,63	
СЧ-33-3	1	ф 18АIII, l = 1950	15	3,90	66,4
	2	ф 8АI, l = 2850	7	1,13	
СЧ-33-4	1	ф 20АIII, l = 1950	15	4,81	80,1
	2	ф 8АI, l = 2850	7	1,13	

Арматура классов А-III, АI по ГОСТ 5781-82
Арматура класса Вр-I по ГОСТ 6727-80*

Нач. отд.	Бродский	
Н. контр.	Иванцева	
Гл. спец.	[illegible]	
[illegible]	[illegible]	
[illegible]	Иванцева	
Ст. инж.	Гурович	
Провер.	Фомичев	

3.006.1-2.87.3-59

Сетка СЧ-33

Стадия	Лист	Листов
Р		1

Харьковский Промстройниипроект

22991-04 68

формат А4

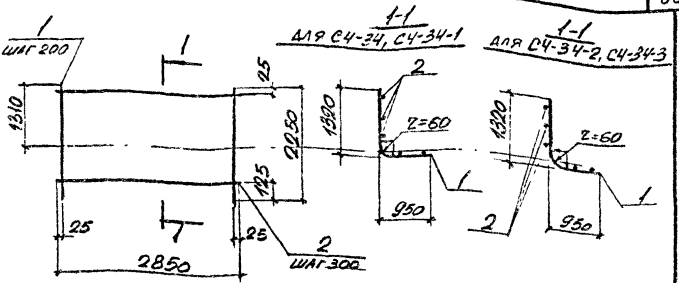

Марка	Поз.	Наименование	Кол.	Масса ед., кг	Общая масса кг
СЧ-34	1	ф12АIII, l=2250	15	2,0	32,1
	2	ф4Вр-I, l=2850	8	0,26	
СЧ-34-1	1	ф14АIII, l=2250	15	2,72	45,8
	2	ф6АI, l=2850	8	0,63	
СЧ-34-2	1	ф16АIII, l=2250	15	3,55	58,3
	2	ф6АI, l=2850	8	0,63	
СЧ-34-3	1	ф18АIII, l=2250	15	4,50	76,5
	2	ф8АI, l=2850	8	1,13	

Арматура классов А-III, А-I по ГОСТ 5781-82
Арматура класса Вр-I по ГОСТ 6727-80*

Нач. отд.	Еродский	
Н. контр.	Умянцева	
Гл. спец.	Коротецкий	
Рук. гр.	Чумаков	
Вед. инж.	Умянцева	
Ст. инж.	Гурович	
Провер.	Фомичев	

3.006.1-2.87.3-60

Сетка СЧ-34

Стадия	Лист	Листов
Р		1

Харьковский Промстройниипроект

Инв. № подл. | Подпись и дата | Взам. инв. №

22991-04 69

Формат А4

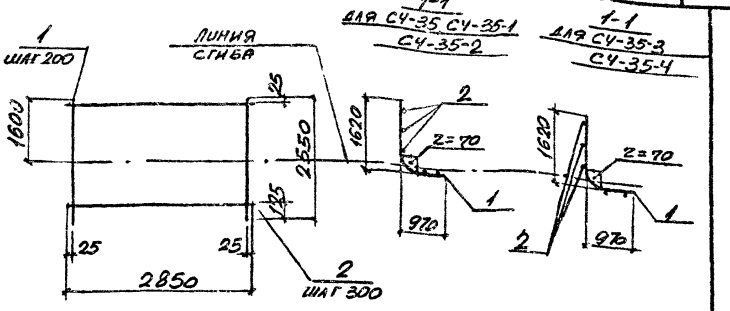

Марка	Поз.	Наименование		Кол.	Масса, ед., кг	Общая масса, кг
СЧ-35	1	ф14АIII,	l= 2550	15	3,08	51,9
	2	ф6АI,	l= 2850	9	0,63	
СЧ-35-1	1	ф16АIII,	l= 2550	15	4,02	66,0
	2	ф6АI,	l= 2850	9	0,63	
СЧ-35-2	1	ф18АIII,	l= 2550	15	5,10	86,7
	2	ф8АI,	l= 2850	9	1,13	
СЧ-35-3	1	ф20АIII,	l= 2550	15	6,29	104,5
	2	ф8АI,	l= 2850	9	1,13	
СЧ-35-4	1	ф22АIII,	l= 2550	15	7,61	124,3
	2	ф8АI,	l= 2850	9	1,13	

Арматура классов А-III, А-I по ГОСТ 5781-82

Нач. отд.	Бродский	
Н. контр.	Уманцева	
Гл. спец.	Коротецкая	
Рук. гр.	Чуткакова	
Вед. инж.	Уманцева	
Ст. инж.	Гуровну	
Провер.	Фомичев	

3.006.1-2.87.3-61

Сетка СЧ-35

Стадия	Лист	Листов
Р		1

Харьковский Промстройниипроект

22991-04 70

Формат А4

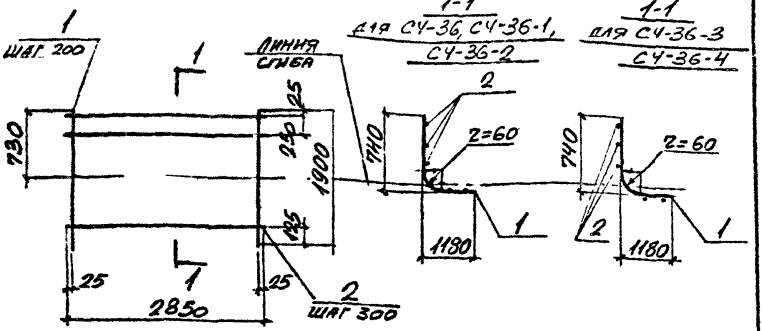

Марка	Поз.	Наименование	Кол.	Масса ед., кг	Общая масса, кг
СЧ-36	1	ф 10 А III, ℓ = 1900	15	1,17	19,4
	2	ф 4 Вр I ℓ = 2850	7	0,26	
СЧ-36-1	1	ф 12 А III, ℓ = 1900	15	1,69	29,8
	2	ф 6 А I, ℓ = 2850	7	0,63	
СЧ-36-2	1	ф 14 А III, ℓ = 1900	15	2,30	38,9
	2	ф 6 А I, ℓ = 2850	7	0,63	
СЧ-36-3	1	ф 16 А III, ℓ = 1900	15	3,00	49,4
	2	ф 6 А I, ℓ = 2850	7	0,63	
СЧ-36-4	1	ф 18 А III, ℓ = 1900	15	3,80	64,9
	2	ф 8 А I, ℓ = 2850	7	1,13	

Арматура классов А-III, А-I по ГОСТ 5781-82
Арматура класса Вр-I по ГОСТ 6727-80*

Нач. отд.	Бродский		
Н. контр.	Умнцева		
Гл. спец.	Коротецкий		
Рук. гр.	Чумакова		
Вед. инж.	Умнцева		
Ст. инж.	Гурович		
Провер.	Фомичев		

3.006.1-2.87.3-62

Сетка СЧ-36

Стадия	Лист	Листов
Р		1

Харьковский Промстройниипроект

Инв. № подл. | Подпись и дата | Взам. инв. №

22991-04 71

Формат А4

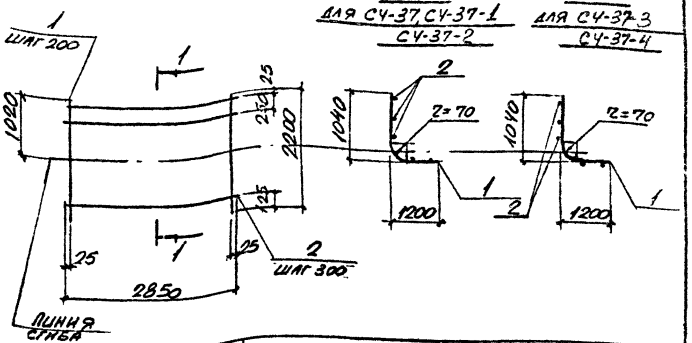

Марка	Поз.	Наименование	Кол.	Масса ед., кг	Общая масса, кг
СЧ-37	1	ф 12АIII, l=2200	15	1,95	34,3
	2	ф 6АI, l=2850	8	0,63	
СЧ-37-1	1	ф 14АIII, l=2200	15	2,66	44,9
	2	ф 6АI, l=2850	8	0,63	
СЧ-37-2	1	ф 18АIII, l=2200	15	4,40	75,0
	2	ф 8АI, l=2850	8	1,13	
СЧ-37-3	1	ф 20АIII, l=2200	15	5,42	90,3
	2	ф 8АI, l=2850	8	1,13	
СЧ-37-4	1	ф 22АIII, l=2200	15	6,56	107,4
	2	ф 8АI, l=2850	8	1,13	

Арматура классов А-III, А-I по ГОСТ 5781-82

Нач. отд.	Бродский	
Н. контр.	Уманцева	
Гл. спец.	Коротецкий	
Рук. гр.	Чиляхова	
Вед. инж.	Уманцева	
Сл. инж.	Гуревич	
Провер.	Фомичев	

3.006.1-2 87.3-63

Сетка СЧ-37

Стадия	Лист	Листов
Р		1

Харьковский Промстройниипроект

Инв. № подл. | Подпись и дата | Взам. инв. №

22991-04 72 формат А4

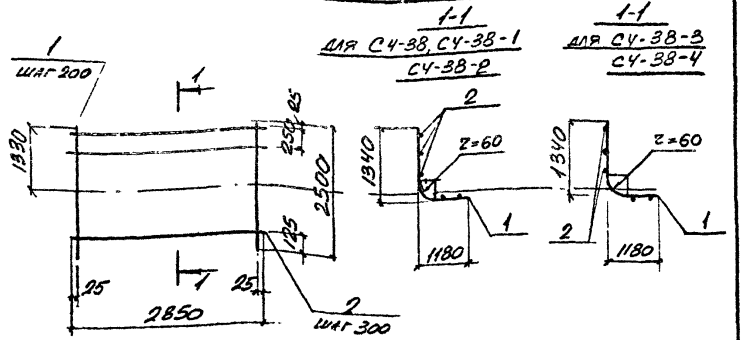

Марка	Поз.	Наименование	Кол.	Масса ед., кг	Общая масса, кг
СЧ-38	1	ф12АIII, l = 2500	15	2,22	39,0
	2	ф6АI, l = 2850	9	0,63	
СЧ-38-1	1	ф14АIII, l = 2500	15	3,02	51,0
	2	ф6АI, l = 2850	9	0,63	
СЧ-38-2	1	ф16АIII, l = 2500	15	3,95	64,9
	2	ф6АI, l = 2850	9	0,63	
СЧ-38-3	1	ф18АIII, l = 2500	15	5,0	85,2
	2	ф8АI, l = 2850	9	1,13	
СЧ-38-4	1	ф20АIII, l = 2500	15	6,17	102,7
	2	ф8АI, l = 2850	9	1,13	

Арматура классов АIII, АI по Гост 5781-82

Нач. отд.	Бродский		
Н. контр.	Уманцева		
Гл. спец.	Коротецкий		
Рук. гр.	Чумакова		
Вед. инж.	Уманцева		
Ст. инж.	Гурович		
Провер.	Фомичев		

3.006.1-2.87.3-64

Сетка СЧ-38

Стадия	Лист	Листов
Р		1

Харьковский Промстройниипроект

Инв. № подл. | Подпись и дата | Взам. инв. №

22991-04 73

Формат А4

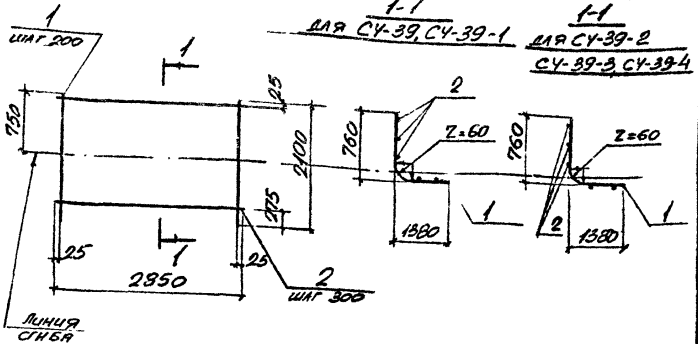

Марка	Поз.	Наименование	Кол.	Масса ед., кг	Общая масса, кг
СЧ-39	1	ф10АIII, ℓ=2100	15	1.30	21,3
	2	ф4Вр I, ℓ=2850	7	0,26	
СЧ-39-1	1	ф12АIII, ℓ=2100	15	1.86	32,3
	2	ф6АI, ℓ=2850	7	0.63	
СЧ-39-2	1	ф12АIII, ℓ=2100	15	1.86	32,3
	2	ф6АI, ℓ=2850	7	0,63	
СЧ-39-3	1	ф16АIII, ℓ=2100	15	3,31	54,1
	2	ф6АI, ℓ=2850	7	0.63	
СЧ-39-4	1	ф18АIII, ℓ=2100	15	4.20	70,9
	2	ф8АI, ℓ=2850	7	1.13	

Арматура классов А-III, А-I по ГОСТ 5781-82
Арматура класса Вр-I по ГОСТ 6727-80*

Инв.№ подл. | Подпись и дата | Взам.инв.№

Нач.отд.	Бродский	
Н.контр.	Уманцева	
Гл.спец.	Кособродская	
Нач.гр.	Чумакова	
Сед.инж.	Уманцева	
Ст.инж.	Гурович	
Провер.	Фомичев	

3.006.1-2.82.3-65

Сетка СЧ-39

Стадия	Лист	Листов
Р	1	

Харьковский Промстройниипроект

1-1
для СЧ-40, СЧ-40-1

1-1
СЧ-40-2, СЧ-40-3

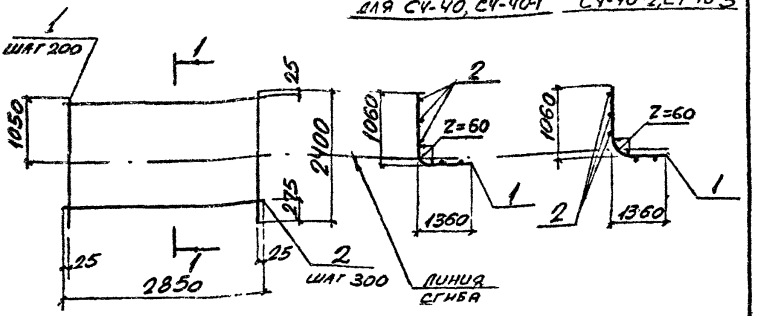

Марка	Поз.	Наименование	Кол.	Масса ед., кг	Общая масса, кг
СЧ-40	1	ф 12 AIII, ℓ = 2400	15	2,13	37,0
	2	ф 6 AI, ℓ = 2850	8	0,63	
СЧ-40-1	1	ф 16 AIII, ℓ = 2400	15	3,79	61,9
	2	ф 6 AI, ℓ = 2850	8	0,63	
СЧ-40-2	1	ф 18 AIII ℓ = 2400	15	4,80	81,0
	2	ф 8 AI, ℓ = 2850	8	1,13	
СЧ-40-3	1	ф 20 AIII, ℓ = 2400	15	5,92	97,8
	2	ф 8 AI, ℓ = 2850	8	1,13	

Арматура классов A-III, A-I по ГОСТ 5781-82

Инв. № подл. | Подпись и дата | Взам. инв. №

Нач. отд.	Бродский		
Н. контр.	Уманцева		
Гл. спец.	Коротецкий		
Рук. гр.	Чуприкова		
Вед. инж.	Уманцева		
Ст. инж.	Гуровчук		
Провер.	Фомичев		

3.006.1-2.87.3-66

Сетка СЧ-40

Стадия	Лист	Листов
Р		1

Харьковский Промстройниипроект

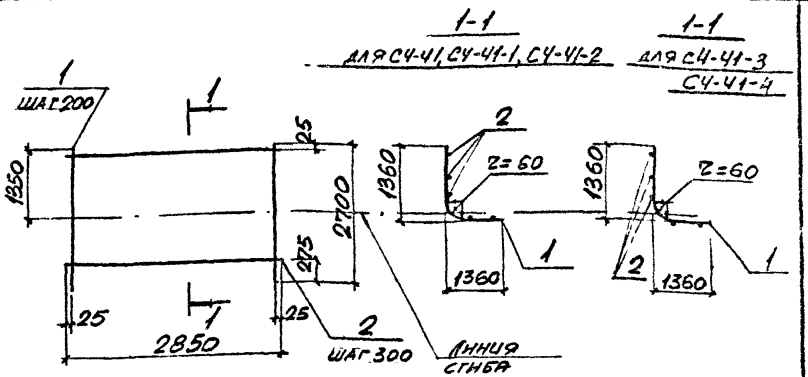

Марка	Поз.	Наименование	Кол.	Масса ед., кг	Общая масса, кг
СЧ-41	1	ф12АIII, l = 2700	15	2,40	41,7
	2	ф 6АI, l = 2850	9	0,63	
СЧ-41-1	1	ф 14АIII, l = 2700	15	3,26	54,6
	2	ф 6АI, l = 2850	9	0,63	
СЧ-41-2	1	ф 16АIII, l = 2700	15	4,26	69,6
	2	ф 6АI, l = 2850	9	0,63	
СЧ-41-3	1	ф 18АIII, l = 2700	15	5,40	91,2
	2	ф 8АI, l = 2850	9	1,13	
СЧ-41-4	1	ф 20АIII, l = 2700	15	6,66	110,1
	2	ф 8АI, l = 2850	9	1,13	

Арматура классов АIII, АI по ГОСТ 5781-82

Нач. отд.	Бродский		
Н. контр.	Умянцева		
Гл. спец.	Коротецкий		
Рук. гр.	Чистякова		
Вед. инж.	Умянцева		
Ст. инж.	Суровнев		
Провер.	Фомичев		

3.006.1-2.87.3-67

Сетка СЧ-41

Стадия	Лист	Листов
Р		1

Харьковский Промстройниипроект

Инв. № подл. | Подпись и дата | Взам. инв. №

22991-04 76 Формат А4

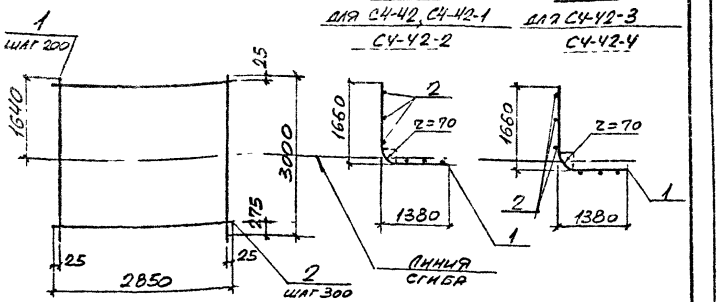

Марка	Поз.	Наименование	Поз.	Масса ед., кг	Общая масса, кг
С4-42	1	ф14АIII, $l=3000$	15	3,62	60,6
	2	ф6АI, $l=2850$	10	0,63	
С4-42-1	1	ф16АIII, $l=3000$	15	4,73	77,3
	2	ф6АI, $l=2850$	10	0,63	
С4-42-2	1	ф18АIII, $l=3000$	15	5,99	101,2
	2	ф8АI, $l=2850$	10	1,13	
С4-42-3	1	ф20АIII $l=3000$	15	7,40	122,3
	2	ф8АI, $l=2850$	10	1,13	
С4-42-4	1	ф22АIII, $l=3000$	15	8,95	145,6
	2	ф8АI, $l=2850$	10	1,13	

Арматура классов АIII, АI по ГОСТ 5781-82

Нач. отд.	Бродский	
Н. контр.	Иванцева	
Гл. спец.	[illegible]	
[illegible]	[illegible]	
[illegible]	[illegible]	
Ст. инж.	Кравич	
Провер.	Фомичев	

3.006.1-2.87.3-68

Сетка С4-42

Стадия	Лист	Листов
Р		1

Харьковский Промстройниипроект

22991-04 77

Формат А4

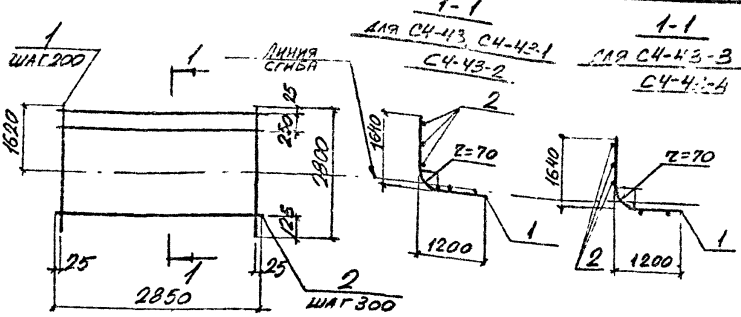

Марка	Поз.	Наименование	Кол.	Масса ед., кг	Общая масса, кг
С4-43	1	ф14АIII, l=2800	15	3,38	57,0
	2	ф6АI, l=2850	10	0,63	
С4-43-1	1	ф16АIII, l=2800	15	4,42	72,6
	2	ф6АI, l=2850	10	0,63	
С4-43-2	1	ф18АIII, l=2800	15	5,59	95,2
	2	ф8АI, l=2850	10	1,13	
С4-43-3	1	ф20АIII, l=2800	15	6,90	114,8
	2	ф8АI, l=2850	10	1,13	
С4-43-4	1	ф22АIII, l=2800	15	8,36	136,7
	2	ф8АI, l=2850	10	1,13	

Арматура классов А-III, А-I по ГОСТ 5781-82

Нач. отд.	Бродский	
Н. контр.	Уманцева	
Гл. спец.	Коротецкий	
Рук. гр.	Чумакова	
Вед. инж.	Уманцева	
Ст. инж.	Гурович	
Провер.	Фомичев	

3.006.1-2.87.3-69

Сетка С4-43

Стадия	Лист	Листов
Р		1

Харьковский Промстройниипроект

Инв. № подл. | Подпись и дата | Взам. инв. №

22991-04 78

Формат А4

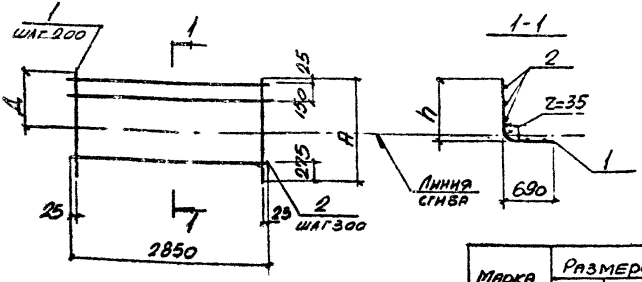

Марка	Размеры, мм		
	А	Д	h
С4-44	1650	965	970
С4-45	1950	1265	1270

Марка	Поз.	Наименование	Кол.	Масса ед., кг	Общая масса, кг
С4-44	1	ф12АIII, l=1650	15	1,47	25,8
	2	ф6АI, l=2850	6	0,63	
С4-45	1	ф12АIII, l=1950	15	1,73	30,4
	2	ф6АI, l=2850	7	0,63	

Арматура классов А-III, А-I по Гост 5781-82

Нач. отд.	Бродский		
Н. контр.	Уманцева		
Гл. спец.	Коротецкий		
Рук. гр.	Чумакова		
Вед. инж.	Уманцева		
Ст. инж.	Гурович		
Провер.	Фомичев		

3.006.1-2.87.3-70

Сетка С4-44, С4-45

Стадия	Лист	Листов
Р		1

Харьковский Промстройниипроект

Инв. № подл. | Подпись и дата | Взам. инв. №

22991-04 79 Формат А4

Сетка С4-46

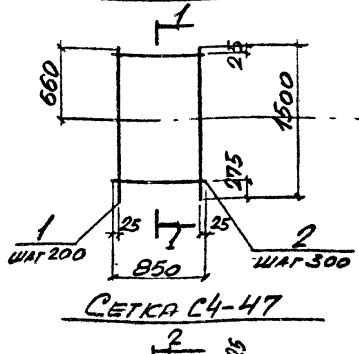

1-1

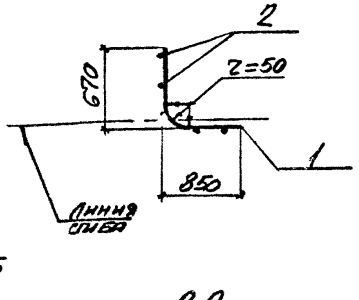

Сетка С4-47

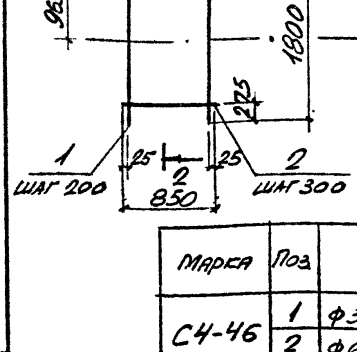

2-2

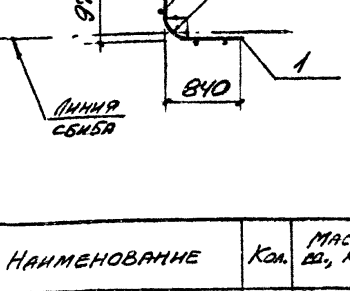

Марка	Поз.	Наименование	Кол.	Масса ед., кг	Общая масса, кг
С4-46	1	ф3 ВрI, ℓ = 1500	5	0,08	1,4
	2	ф6 AI, ℓ = 850	5	0,19	
С4-47	1	ф3 ВрI, ℓ = 1800	5	0,09	1,6
	2	ф6 AI, ℓ = 850	6	0,19	

Арматура класса AI по ГОСТ 5781-82
Арматура класса Вр-I по ГОСТ 6727-80*

Нач. отд.	Бродский		3.006.1-2.87.3-71
Н. контр.	Уманцева		
Гл. спец.	Коротецкий		
Рук. гр.	Чумакова		Стадия: Р; Лист: —; Листов: 1
Вед. инж.	Уманцева		Сетка С4-46, С4-47.
Ст. инж.	Гуревич		Харьковский Промстройниипроект
Провер.	Фомичёв		

Инв. № подл. | Подпись и дата | Взам. инв. №

Сетка С4-48

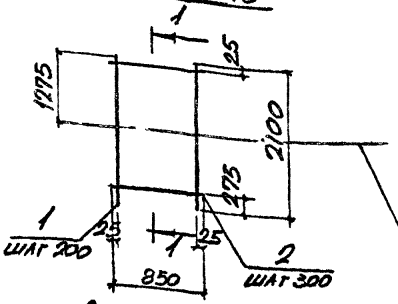

1-1

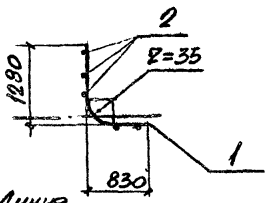

Сетка С4-49

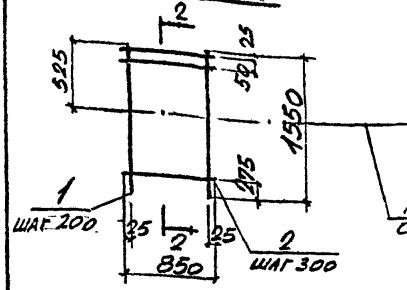

2-2

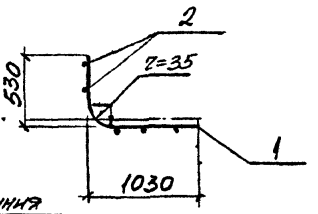

Марка	Поз.	Наименование	Кол.	Масса ед., кг	Общая масса, кг
С4-48	1	ф3 Вр I, ℓ = 2100	5	0,11	1,9
	2	ф6 AI, ℓ = 850	7	0,19	
С4-49	1	ф3 Вр I, ℓ = 1550	5	0,08	1,5
	2	ф6 AI, ℓ = 850	6	0,19	

Арматура класса AI по ГОСТ 5781-82
Арматура класса BpI по ГОСТ 6727-80*

Нач. отд.	Бродский		
Н. контр.	Умянцева		
Гл. спец.	Кондратьева		
Рук. гр.	Чумакова		
Вед. инж.	Умянцева		
Ст. инж.	Гурович		
Провер.	Фомичев		

3.006.1-2.87.3-72

Сетка С4-48, С4-49

Стадия	Лист	Листов
Р		1

Харьковский Промстройниипроект

Инв. № подл. | Подпись и дата | Взам. инв. №

Сетка С4-50

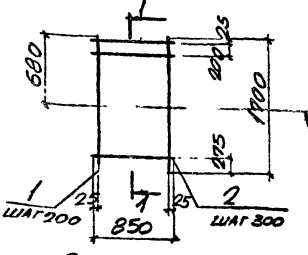

1-1

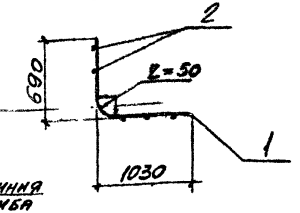

Сетка С4-51

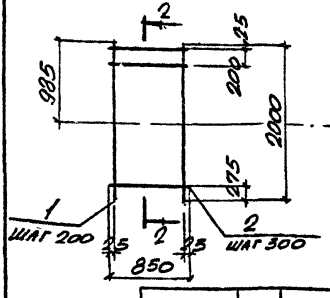

2-2

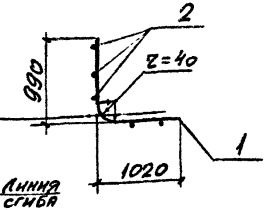

Марка	Поз.	Наименование		Кол.	Масса ед., кг	Общая масса, кг
С4-50	1	ф3 BpI	ℓ = 1700	5	0,09	1,6
	2	ф6 AI,	ℓ = 850	6	0,19	
С4-51	1	ф3 BpI	ℓ = 2000	5	0,10	1,8
	2	ф6 AI,	ℓ = 850	7	0,19	

Арматура класса AI по ГОСТ 5781-82
Арматура класса BpI по ГОСТ 6727-80*

Нач. отд.	Бродский		
Н. контр.	Уманцева		
Гл. спец.	Коротецкий		
Рук. гр.	Чумакова		
Вед. инж.	Уманцева		
Ст. инж.	Гурович		
Провер.	Фомичов		

3.006.1-2.87.3-73

Сетка С4-50, С4-51

Стадия	Лист	Листов
Р		

Харьковский Промстройниипроект

Инв. № подл. | Подпись и дата | Взам. инв. №

22991-04 82

Формат А4

Сетка С4-52

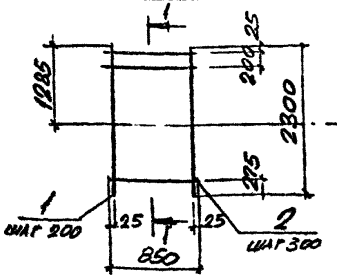

1-1

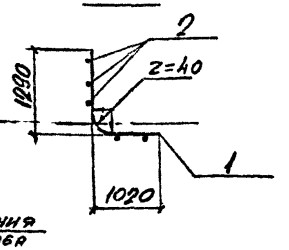

Сетка С4-53

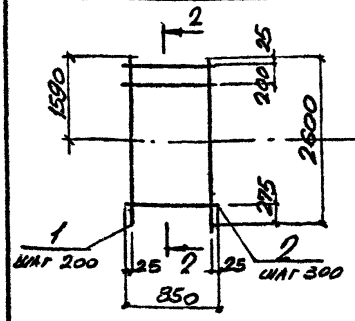

2-2

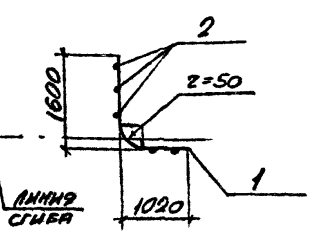

Марка	Поз.	Наименование	Кол.	Масса ед., кг	Общая масса, кг
С4-52	1	ф3Вр I, ℓ = 2300	5	0,12	2,1
	2	ф6А I, ℓ = 850	8	0,19	
С4-53	1	ф3Вр I ℓ = 2600	5	0,13	2,4
	2	ф6А I, ℓ = 850	9	0,19	

Арматура класса А-I по ГОСТ 5781-82
Арматура класса Вр-I по ГОСТ 6727-80*

Нач. отд.	Бродский		
Н. контр.	Уманцев В.		
Гл. спец.	Коротецкий		
Рук. гр.	Чумакова		
Вед. инж.	Уманцева		
Ст. инж.	Гурович		
Провер.	Фомичёв		

3.006.1-2.87.3-74

Сетка С4-52, С4-53

Стадия	Лист	Листов
Р		1

Харьковский Промстройниипроект

Инв. № подл. | Подпись и дата | Взам. инв. №

Формат А4

Сетка С4-54

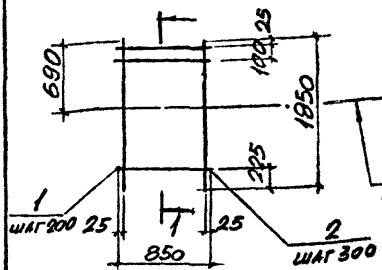

1-1

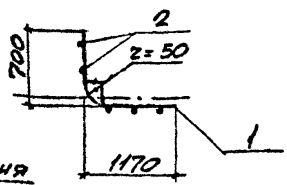

Сетка С4-55

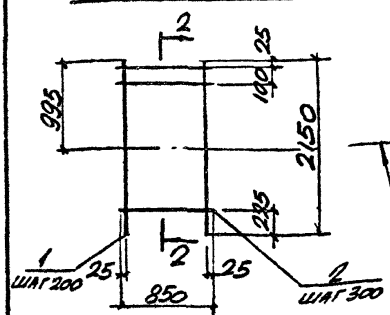

2-2

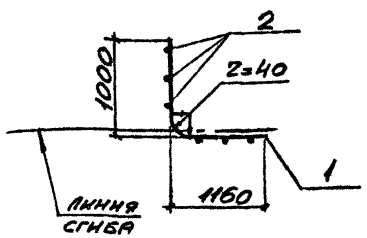

Марка	Поз	Наименование	Кол.	Масса ед., кг	Общая масса, кг
С4-54	1	ф 3Вр I, ℓ = 1850	5	0,09	1,8
	2	ф 6АI, ℓ = 850	7	0,19	
С4-55	1	ф 3Вр I, ℓ = 2150	5	0,11	2,1
	2	ф 6АI, ℓ = 850	8	0,19	

Арматура класса А-I по ГОСТ 5781-82
Арматура класса Вр-I по ГОСТ 6727-80*

Нач. отд.	Бродский		3.006.1-2.87.3-75
Н. контр.	Уманцева		
Гл. спец.	Коротецкий		
Рук. гр.	Чумакова		Сетка С4-54, С4-55
Вед. инж.	Уманцева		Стадия: Р; Лист: 1; Листов: 1
Ст. инж.	Гурович		Харьковский Промстройниипроект
Провер.	Фомичёв		

Инв. № подл. | Подп. и дата | Взам. инв. №

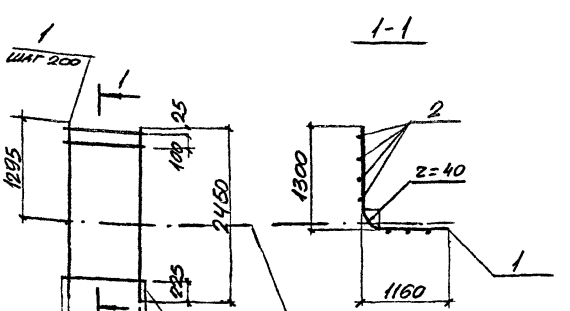

МАРКА	Поз.	НАИМЕНОВАНИЕ	Кол.	МАССА ЕД., кг	ОБЩАЯ МАССА, кг
СЧ-56	1	ф3Вр.I, ℓ=2450	5	0,12	2,3
	2	ф6AI, ℓ=850	9	0,19	

Арматура класса AI по ГОСТ 5781-82
Арматура класса BpI по ГОСТ 6727-80*

Нач.отд.	Бродский		
Н.контр.	Уманцева		
Гл.спец.	Хрестецкий		
Рук.гр.	Чумакова		
Вед.инж.	Уманцева		
Ст.инж.	Гурович		
Провер.	Фомичёв		

3.006.1-2.87.3-76

Сетка СЧ-56

Стадия	Лист	Листов
Р		1

Харьковский Промстройниипроект

Инв.№ подл. | Подпись и дата | Взам.инв.№

Формат А4

Сетка СЧ-57

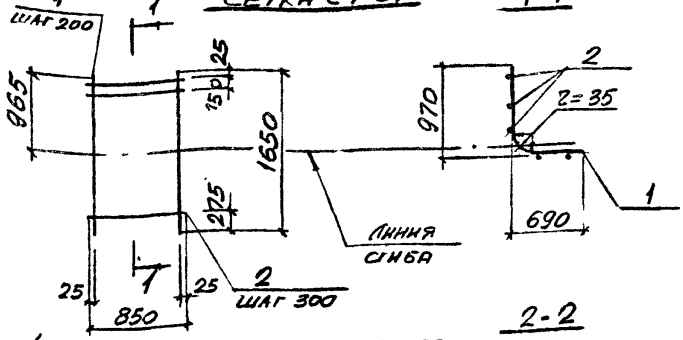

Сетка СЧ-58

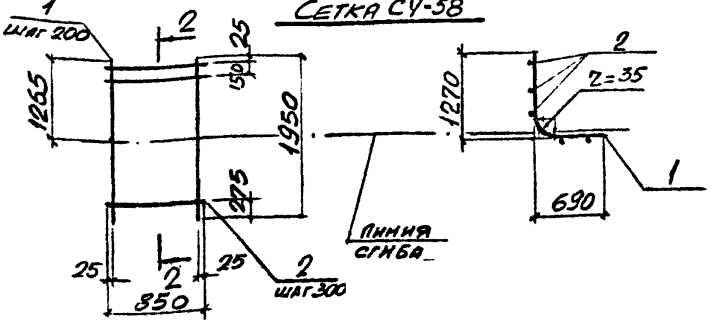

Марка	Поз	Наименование	Кол	Масса ед., кг	Общая масса, кг
СЧ-57	1	3Вр I, ℓ = 1650	5	0,08	1,5
	2	6AI, ℓ = 850	6	0,19	
СЧ-58	1	3Вр I, ℓ = 1950	5	0,10	1,8
	2	6AI, ℓ = 850	7	0,19	

Арматура класса AI по ГОСТ 5781-82
Арматура класса Вр-I по ГОСТ 6727-80*

Инв.№ подл. | Подпись и дата | Взам. инв. №

Нач. отд.	Бродский		
Н. контр.	Уманцева		
Гл. спец.	Коротецкий		
Рук. гр.	Чумакова		
Вед. инж.	Уманцева		
Ст. инж.	Гуровну		
Провер.	Фатичев		

3.006.1-2.87.3-77

Сетка СЧ-57, СЧ-58

Стадия	Лист	Листов
Р		1

Харьковский Промстройниипроект

Формат А4

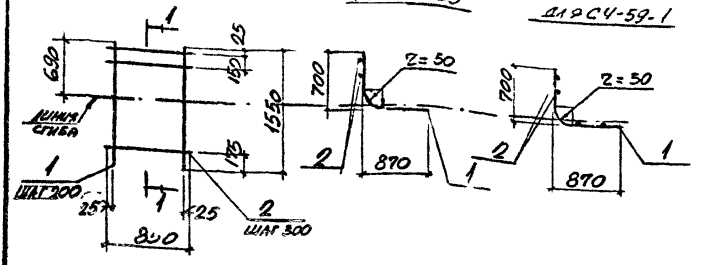

Марка	Поз.	Наименование	Кол.	Масса ед., кг	Общая масса, кг
СЧ-59	1	ф3ВрI, l = 1550	5	0,08	1,5
	2	ф6AI, l = 850	6	0,19	
СЧ-59-1	1	ф3ВрI, l = 1550	5	0,08	1,5
	2	ф6AI, l = 850	6	0,19	

Арматура класса А-I по ГОСТ 5781-82
Арматура класса Вр-I по ГОСТ 6727-80*

Нач. отд.	Бродский	
Н. контр.	Уманцева	
Гл. спец.	Коротецкий	
Рук. гр.	Чумакова	
Вед. инж.	Уманцева	
Ст. инж.	Гурович	
Провер.	Фомичев	

3.006.1-2.87.3-78

Сетка СЧ-59

Стадия	Лист	Листов
Р		1

Харьковский Промстройниипроект

Инв. № подл. | Подпись и дата | Взам. инв. №

22991-04 87

Формат А4

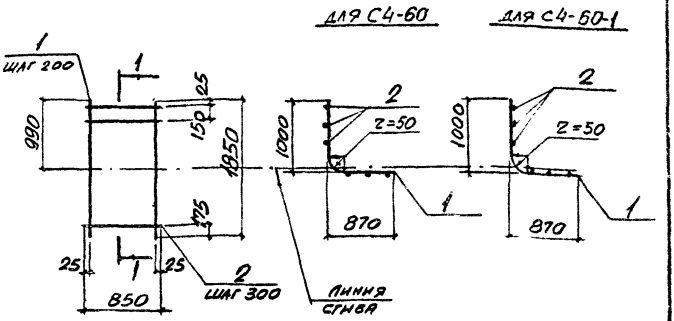

Марка	Поз.	Наименование	Кол.	Масса ед., кг	Общая масса, кг
СЧ-60	1	ф 3Вр I, ℓ = 1850	5	0,09	1,8
	2	ф 6АI, ℓ = 850	7	0,19	
СЧ-60-1	1	ф 3Вр I, ℓ = 1850	5	0,09	1,8
	2	ф 6АI, ℓ = 850	7	0,19	

Арматура класса АI по ГОСТ 5781-82
Арматура класса ВрI по ГОСТ 6781-80*

Нач. отд.	Бродский	
Н. контр.	Иванцева	
Гл. спец.	[illegible]	
Гл. гр.	[illegible]	
Гл. инж.	Иванцева	
Ст. инж.	Гурович	
Провер.	Фомичёв	

3.006.1-2.87.3-79

СЕТКА СЧ-60

Стадия	Лист	Листов
Р		1

Харьковский Промстройниипроект

22991-04 88

формат А4

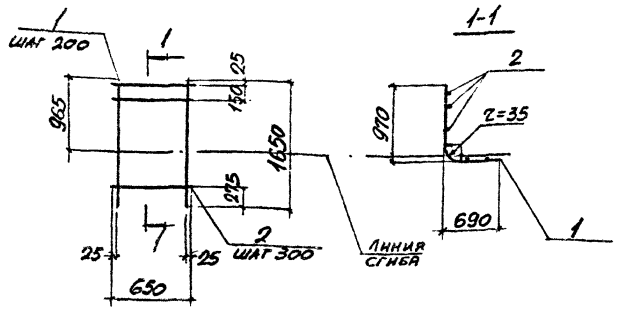

Марка	Поз.	Наименование	Кол.	Масса ед., кг	Общая масса, кг
С4-61	1	ф8АIII, ℓ = 1650	4	0,65	2,8
	2	ф3ВрI, ℓ = 650	6	0,03	
С4-61-1	1	ф10АIII, ℓ = 1650	4	1,02	4,4
	2	ф4ВрI, ℓ = 650	6	0,06	
С4-61-2	1	ф12АIII, ℓ = 1650	4	1,47	6,2
	2	ф4ВрI ℓ = 650	6	0,06	

Арматура класса А-I по ГОСТ 5781-82
Арматура класса Вр-I по ГОСТ 6727-80*

Инв. № подл. | Подпись и дата | Взам. инв. №

Нач. отд.	Бродский		3.006.1-2.87.3-80
Н. контр.	Уманцев		
Гл. спец.			
Рук. гр.			
Инженер			
Ст. техник	Гурович		Сетка С4-61
Проверил	Фомичёв		

Стадия	Лист	Листов
Р		1

Харьковский Промстройниипроект

Формат А4

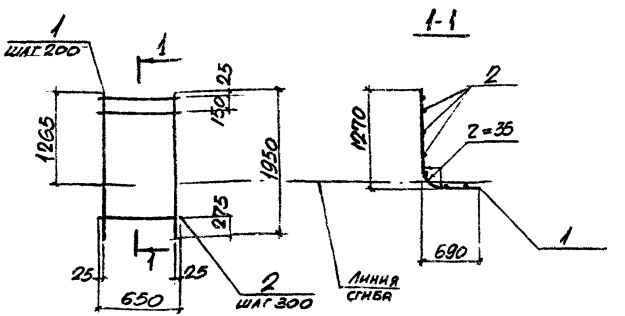

Марка	Поз.	Наименование	Кол.	Масса ед., кг	Общая масса, кг
С4-62	1	ф10АIII, ℓ = 1950	4	1.20	5,2
	2	ф4Вр I, ℓ = 650	7	0,06	
С4-62-1	1	ф12АIII, ℓ = 1950	4	1,73	7,3
	2	ф4Вр I, ℓ = 650	7	0,06	

Арматура класса АIII по ГОСТ 5781-82
Арматура класса Вр-I по ГОСТ 6727-80*

Нач. отд.	Бродский		
Н. контр.	Уманцева		
Гл. спец.	Коротецкий		
Рук. гр.	Чумакова		
Вед. инж.	Уманцева		
Ст. инж.	Гурович		
Провер.	Фомичев		

3.006.1-2.87.3-81

Сетка С4-62

Стадия	Лист	Листов
Р		1

Харьковский Промстройниипроект

Инв. № подл. | Подпись и дата | Взам. инв. №

22991-04 90

Формат А4.

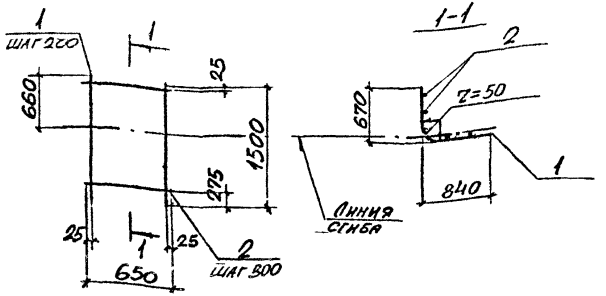

Марка	Поз.	Наименование	Кол.	Масса ед., кг	Общая масса, кг
С4-63	1	ф10АIII, l = 1500	4	0,92	4,0
	2	ф4Вр I, l = 650	5	0,06	
С4-63-1	1	ф12АIII, l = 1500	4	1,33	5,6
	2	ф4Вр I, l = 650	5	0,06	
С4-63-2	1	ф14АIII, l = 1500	4	1,81	7,9
	2	ф6АI, l = 650	5	0,14	
С4-63-3	1	ф16АIII, l = 1500	4	2,37	10,2
	2	ф6АI, l = 650	5	0,14	

Арматура классов А-III, А-I по Гост 5781-82
Арматура класса Вр-I по Гост 6727-80*

Нач. отд.	Бродский		
Н. контр.	Уманцева		
Гл. спец.	Коротковский		
Рук. гр.	Чумакова		
Вед. инж.	Уманцева		
Ст. инж.	Гуревич		
Провер.	Фомичев		

3.006.1-2.87.3-82

Сетка С4-63

Стадия	Лист	Листов
Р		1

Харьковский Промстройниипроект

Инв. № подл. | Подпись и дата | Взам. инв. №

22991-04 91

Формат А4

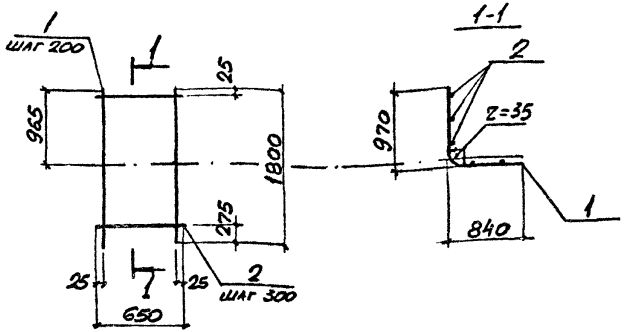

Марка	Поз.	Наименование	Кол.	Масса, ед., кг	Общая масса, кг
С4-64	1	ф10АIII, ℓ=1800	4	1,11	4,8
	2	ф4ВрI, ℓ=650	6	0,06	
С4-64-1	1	ф12АIII, ℓ=1800	4	1,60	6,8
	2	ф4ВрI, ℓ=650	6	0,06	
С4-64-2	1	ф14АIII, ℓ=1800	4	2,17	9,5
	2	ф6АI, ℓ=650	6	0,14	

Арматура классов А-III, А-I по Гост 5781-82
Арматура класса Вр-I по Гост 6727-80*

Нач. отд.	Бродский	
Н. контр.	Уманцева	
Гл. спец.	Коротецкий	
Инж. гр.	Чумакова	
Вед. инж.	Уманцева	
Ст. инж.	Гурович	
Провер.	Фомичев	

3.006.1-2.87.3-83

Сетка С4-64

Стадия	Лист	Листов
Р		1

Харьковский Промстройниипроект

22991-04 92

Инв. № подл. | Подпись и дата | Взам. инв. №

формат А4

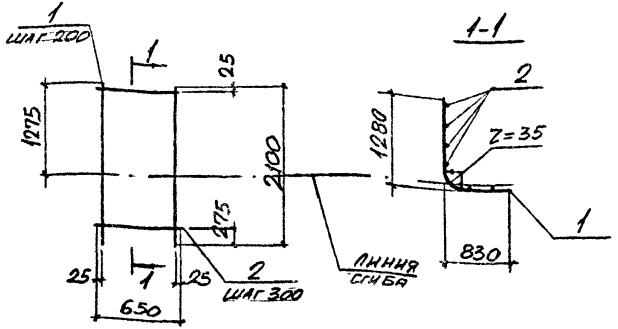

Марка	Поз.	Наименование	Кол.	Масса ед., кг	Общая масса, кг
СЧ-65	1	ф 8 AIII, ℓ = 2100	4	0,83	3,5
	2	ф 3 BpI, ℓ = 650	7	0,03	
СЧ-65-1	1	ф 10 AIII, ℓ = 2100	4	1.30	5,6
	2	ф 4 BpI, ℓ = 650	7	0,06	
СЧ-65-2	1	ф 12 AIII, ℓ = 2100	4	1.86	7.9
	2	ф 4 Bp-I, ℓ = 650	7	0,06	

Арматура класса A-III по Гост 5781-82
Арматура класса Bp-I по Гост 6727-80*

Инв. № подл. | Подпись и дата | Взам. инв. №

Нач. отд.	Бродский		3.006.1-2.87.3-84
Н. контр.	Уманцева		
Гл. спец.	Коротецкая		
Рук. гр.	Чумакова		
Вед. инж.	Уманцева		Стадия: Р; Лист: —; Листов: 1
Ст. инж.	Гурович		Сетка СЧ-65
Провер.	Фомичёв		Харьковский Промстройниипроект

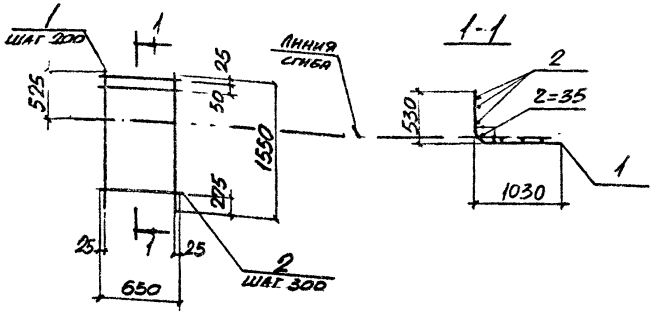

Марка	Поз	Наименование	Кол.	Масса ед., кг	Общая масса, кг
СЧ-66	1	ф8 AIII, ℓ = 1550	4	0.61	2.6
	2	ф3 Вр I ℓ = 650	6	0.03	
СЧ-66-1	1	ф10 AIII, ℓ = 1550	4	0.96	4.2
	2	ф4 Вр I ℓ = 650	6	0.06	
СЧ-66-2	1	ф12 AIII, ℓ = 1550	4	1.38	5.9
	2	ф4 Вр I, ℓ = 650	6	0.06	

Арматура класса A-III по ГОСТ 5781-82
Арматура класса Вр-I по ГОСТ 6727-80*.

Нач. отд.	Бродский			3.006.1-2.87.3-85	
Н. контр.	Уманцева				
Гл. спец.	Коротецкий				
Рук. гр.	Чумакова			Стадия: Р; Лист: ; Листов: 1	
Вед. инж.	Уманцева			Сетка С4-66	Харьковский Промстройниипроект
Ст. инж.	Гурович				
Провер.	Фомичев				

Инв. № подл. | Подпись и дата | Взам. инв. №

Формат А4

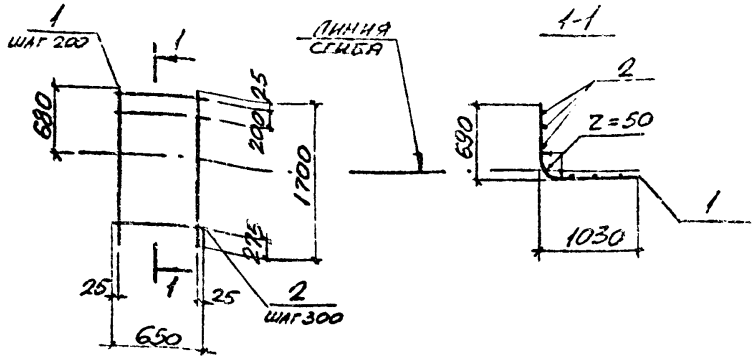

Марка	Поз.	Наименование	Кол.	Масса ед., кг	Общая масса, кг
СЧ-67	1	ф10АIII, ℓ = 1700	4	1.05	4,6
	2	ф4Вр I ℓ = 650	6	0.06	
СЧ67-1	1	ф12АIII, ℓ = 1700	4	1,51	6,4
	2	ф4Вр I ℓ = 650	6	0.06	
СЧ-67-2	1	ф14АIII, ℓ = 1700	4	2.06	9,1
	2	ф6АI ℓ = 650	6	0.14	
СЧ-67-3	1	ф16АIII, ℓ = 1700	4	2.68	11.6
	2	ф6АI, ℓ = 650	6	0,14	

Арматура классов А-III, А-I по Гост 5781-82
Арматура класса Вр-I по Гост 6727-80*

Нач. отд.	Бродский	
Н. контр.	Уманцева	
Гл. спец.	Коротецкий	
Рук. гр.	Чумакова	
Вед. инж.	Уманцева	
Ст. инж.	Гурович	
Провер.	Фомичев	

3.006.1-2.87.3-86

Сетка СЧ-67

Стадия	Лист	Листов
Р		1

Харьковский Промстройниипроект

Инв. № подл. | Подпись и дата | Взам. инв. №

22991-04 95

Формат А4

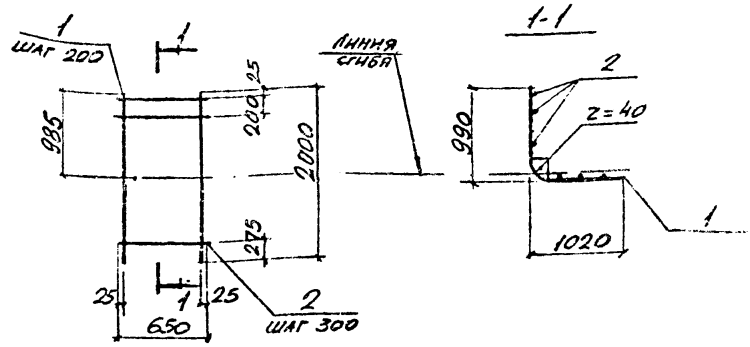

Марка	Поз.	Наименование	Кол.	Масса ед., кг	Общая масса, кг
СЧ-68	1	ф10AIII, ℓ=2000	4	1.23	5.3
	2	ф4BpI, ℓ=650	7	0,06	
СЧ-68-1	1	ф12AIII, ℓ=2000	4	1.78	7,5
	2	ф4BpI, ℓ=650	7	0,06	
СЧ-68-2	1	ф14AIII, ℓ=2000	4	2,42	10,7
	2	ф6AI, ℓ=650	7	0,14	
СЧ-68-3	1	ф16AIII, ℓ=2000	4	3,15	13.6
	2	ф6AI, ℓ=650	7	0,14	

Арматура классов A-III, A-I по ГОСТ 5781-82
Арматура класса Bp-I по ГОСТ 6727-80*

Нач. отд.	Бродский		3.006.1-2.87.3-87
Н. контр.	Уманцева		
Гл. спец.	Коротецкий		
Рук. гр.	Чумакова		Сетка СЧ-68
Вед. инж.	Уманцева		Стадия Р; Лист; Листов 1
Ст. инж.	Гуравич		Харьковский Промстройниипроект
Провер.	Фомичев		

Инв. № подл. | Подпись и дата | Взам. инв. №

Формат А4

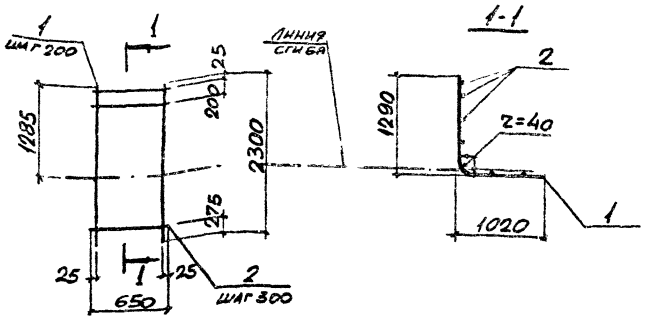

Марка	Поз.	Наименование	Кол.	Масса ед., кг	Общая масса, кг
СЧ-69	1	ф10АIII, ℓ = 2300	4	1.42	6,2
	2	ф4Вр I, ℓ = 650	8	0.06	
СЧ-69-1	1	ф12АIII, ℓ = 2300	4	2.04	8,6
	2	ф4Вр I, ℓ = 650	8	0.06	
СЧ-69-2	1	ф14АIII, ℓ = 2300	4	2.78	12.2
	2	ф6АI, ℓ = 650	8	0.14	

Арматура классов А-III, А-I по Гост 5781-80
Арматура класса Вр-I по Гост 6727-80*

Нач. отд.	Бродский	
Н. контр.	Уманцева	
Гл. спец.	Корстенцев	
Рук. гр.	Чумакова	
Вед. инж.	Уманцева	
Ст. инж.	Гурович	
Провер.	Фомичев	

3.006.1-2.87.3-88

Сетка С4-69

Стадия	Лист	Листов
Р		1

Харьковский Промстройниипроект

22991-04 97

Формат А4

Инв. № подл. | Подпись и дата | Взам. инв. №

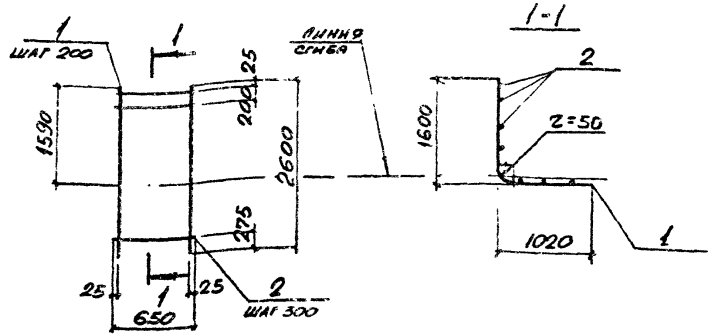

Марка	Поз.	Наименование	Кол.	Масса ед., кг	Общая масса, кг
СЧ-70	1	ф10AIII, ℓ = 2600	4	1.60	6,9
	2	ф4BpI ℓ = 650	9	0,06	
СЧ-70-1	1	ф12AIII, ℓ = 2600	4	2,31	3.8
	2	ф4BpI ℓ = 650	9	0,06	
СЧ-70-2	1	ф14AIII, ℓ = 2600	4	3,14	13,8
	2	ф6AI, ℓ = 650	9	0,14	
СЧ-70-3	1	ф16AIII, ℓ = 2600	4	4.10	17.7
	2	ф6AI, ℓ = 650	9	0,14	

Арматура классов A-III, A-I по ГОСТ 5781-82
Арматура класса Bp-I по ГОСТ 6727-80*

Инв. № подл. | Подпись и дата | Взам. инв. №

Нач. отд.	Бродский	
Н. контр.	Уманцева	
Гл. спец.	Горстецкий	
Рук. гр.	Чумакова	
Вед. инж.	Уманцева	
Ст. инж.	Гурович	
Проект.	Фомичев	

3.006.1-2.87.3-89

Сетка СЧ-70

Стадия	Лист	Листов
Р		1

Харьковский Промстройпроект

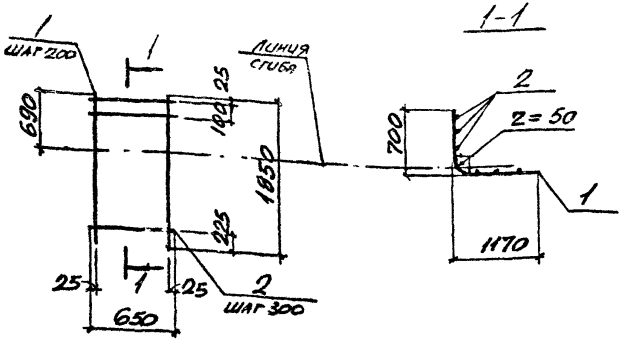

Марка	Поз.	Наименование	Кол.	Масса ед., кг	Общая масса, кг
СЧ-71	1	ф10AIII, ℓ = 1850	4	1,14	5,0
	2	ф4BpI, ℓ = 650	7	0,06	
СЧ-71-1	1	ф12AIII, ℓ = 1850	4	1,64	7,0
	2	ф4BpI, ℓ = 650	7	0,06	
СЧ-71-2	1	ф14AIII, ℓ = 1850	4	2,23	9,9
	2	ф6AI, ℓ = 650	7	0,14	
СЧ-71-3	1	ф16AIII, ℓ = 1850	4	2,92	12,7
	2	ф6AI, ℓ = 650	7	0,14	

Арматура классов A-III, A-I по ГОСТ 5781-82
Арматура класса Bp-I по ГОСТ 6727-80*

Инв. № подл. | Подпись и дата | Взам. инв. №

Нач. отд.	Бродский		3.006.1-2.87.3-90	
Н. контр.	Умянцева			
Гл. спец.	Коротченко			
Рук. гр.	Ким			
Вед. инж.	Умянцева		Сетка СЧ-71	Стадия: Р; Лист: ; Листов: 1
Ст. инж.	Гурович			
Провер.	Фомичев			Харьковский Промстройниипроект

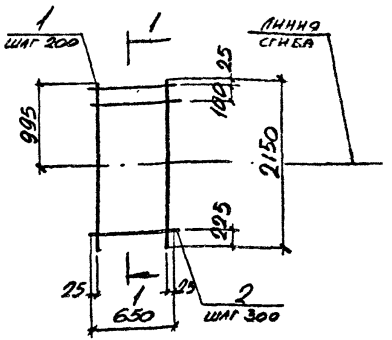

Марка	Поз	Наименование	Кол.	Масса ед., кг	Общая масса, кг
СЧ-72	1	ф10 AIII, ℓ = 2150	4	1.33	5,8
	2	ф4 Bp I, ℓ = 650	8	0.06	
СЧ-72-1	1	ф12 AIII, ℓ = 2150	4	1.91	8,1
	2	ф4 Bp I ℓ = 650	8	0.06	
СЧ-72-2	1	ф14 AIII, ℓ = 2150	4	2.60	11.5
	2	ф6 AI, ℓ = 650	8	0.14	

Арматура классов A-III, A-I по ГОСТ 5781-82
Арматура класса Bp-I по ГОСТ 6727-80*

Нач. отд.	Бродский		3.006 1-2.87.3 - 91
Н. контр.	Уманцева		
Гл. спец.	Горотецкий		
Рук. гр.	Чумакова		Сетка СЧ-72
Вед. инж.	Уманцева		Стадия: Р; Лист; Листов: 1
Ст. инж.	Гуровну		Харьковский Промстройниипроект
Провер.	Фомичов		

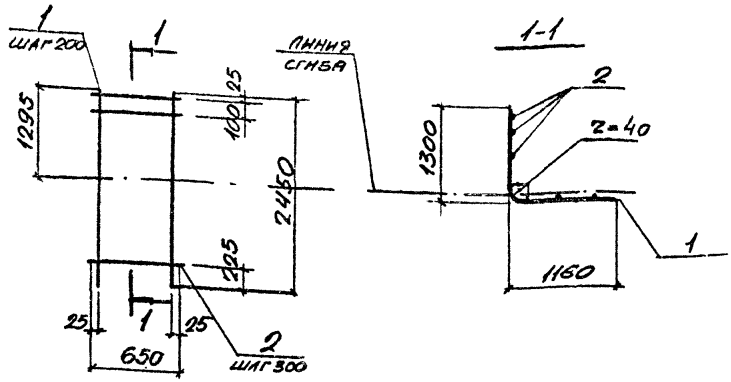

Марка	Поз	Наименование	Кол.	Масса ед., кг	Общая масса, кг
С4-73	1	ф10 AIII, ℓ = 2450	4	1,51	6,6
	2	ф4 Bp I ℓ = 650	9	0,06	
С4-73-1	1	ф12 AIII, ℓ = 2450	4	2,18	9,3
	2	ф4 Bp I, ℓ = 650	9	0,06	
С4-73-2	1	ф14 AIII, ℓ = 2450	4	2,96	13,1
	2	ф6 AI, ℓ = 650	9	0,14	

Арматура классов A-III, A-I по ГОСТ 5781-82
Арматура класса Bp-I по ГОСТ 6727-80*

Инв. № подл. | Подпись и дата | Взам. инв. №

Нач. отд.	Бродский		
Н. контр.	Уманцева		
Гл. спец.	Горбецкий		
Рук. гр.	Чумакова		
Вед. инж.	Уманцева		
Ст. инж.	Гурович		
Провер.	Фомичёв		

3.006.1-2.87.3-92

Сетка С4-73

Стадия	Лист	Листов
Р		1

Харьковский Промстройниипроект

1-1

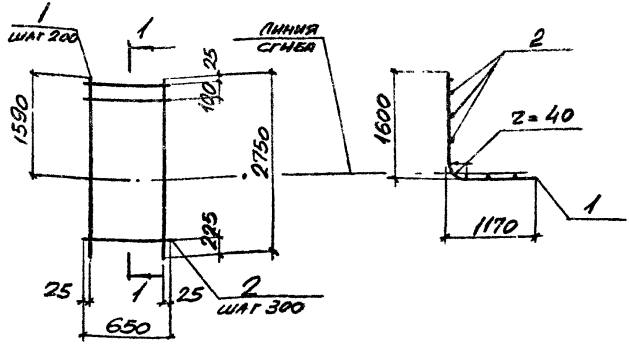

Марка	Поз	Наименование	Кол.	Масса ед., кг	Общая масса, кг
С4-74	1	ф10AIII, ℓ=2750	4	1.70	7,4
	2	ф4BpI, ℓ=650	10	0,06	
С4-74-1	1	ф12AIII, ℓ=2750	4	2,44	10,4
	2	ф4BpI, ℓ=650	10	0,06	
С4-74-2	1	ф14AIII, ℓ=2750	4	3,32	14.7
	2	ф6AI, ℓ=650	10	0,14	
С4-74-3	1	ф16AIII, ℓ=2750	4	4.34	18,8
	2	ф6AI, ℓ=650	10	0,14	

Арматура классов A-III, A-I по Гост 5781-82
Арматура класса Bp-I по Гост 6727-80*

Инв.№ подл. | Подпись и дата | Взам.инв.№

Нач.отд.	Бродский	
Н.контр.	Уманцева	
Гл.спец.	Коротецкий	
Рук.гр.	Чумакова	
Вед.инж.	Уманцева	
Ст.инж.	Гурович	
Провер.	Фомичев	

3.006.1-2.87.3-93

Сетка С4-74

Стадия	Лист	Листов
Р		1

ХАРЬКОВСКИЙ ПРОМСТРОЙНИИПРОЕКТ

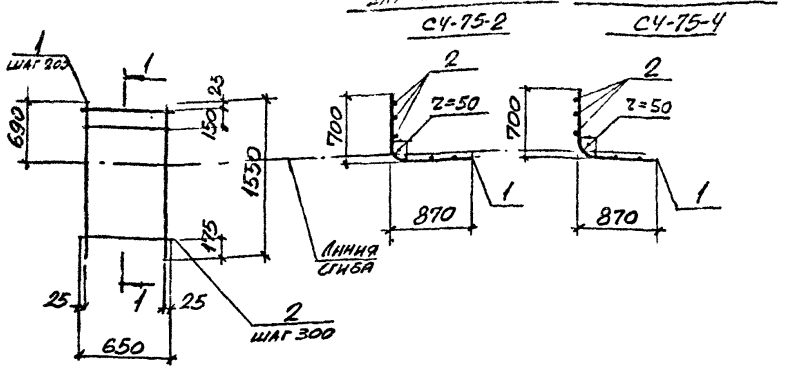

Марка	Поз.	Наименование	Кол.	Масса ед., кг	Общая масса, кг
СЧ-75	1	ф10 AIII, ℓ = 1550	4	0,96	4,2
	2	ф4 BpI, ℓ = 650	6	0,06	
СЧ-75-1	1	ф12 AIII, ℓ = 1550	4	1.38	5,9
	2	ф4 BpI, ℓ = 650	6	0.06	
СЧ-75-2	1	ф14 AIII, ℓ = 1550	4	1.87	8,3
	2	ф6 AI, ℓ = 650	6	0,14	
СЧ-75-3	1	ф14 AIII, ℓ = 1550	4	1.87	8.3
	2	ф6 AI, ℓ = 650	6	0,14	
СЧ-75-4	1	ф16 AIII, ℓ = 1550	4	2.44	10,6
	2	ф6 AI, ℓ = 650	6	0,14	

Арматура классов A-III, AI по ГОСТ 5781-82
Арматура класса Bp-I по ГОСТ 6727-80*

Инв. № подл. | Подпись и дата | Взам. инв. №

Нач. отд.	Бродский	
Н. контр.	Уманцева	
Гл. спец.	Бродский	
Рук. гр.	Чихова	
Гл. инж. пр.	Уманцева	
Гл. инж.	Урозму	
Просм.	Фомичёв	

3.006.1-2.87.3-94

Сетка СЧ-75

Стадия	Лист	Листов
Р		1

Харьковский Промстройниипроект

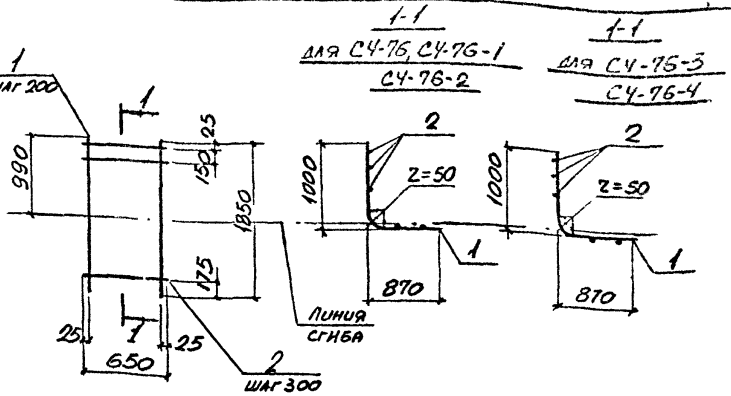

Марка	Поз.	Наименование	Кол	Масса ед., кг	Общая масса, кг
СЧ-76	1	ф 10 AIII, ℓ = 1850	4	1.14	5,0
	2	ф 4 BpI, ℓ = 650	7	0,06	
СЧ-76-1	1	ф 12 AIII, ℓ = 1850	4	1.64	7.0
	2	ф 4 BpI ℓ = 650	7	0,06	
СЧ-76-2	1	ф 14 AIII, ℓ = 1850	4	2.23	9.9
	2	ф 6 AI, ℓ = 650	7	0,14	
СЧ-76-3	1	ф 14 AIII, ℓ = 1850	4	2.23	9.9
	2	ф 6 AI, ℓ = 650	7	0,14	
СЧ-76-4	1	ф 16 AIII, ℓ = 1850	4	2,92	12.7
	2	ф 6 AI, ℓ = 650	7	0,14	

Арматура классов A-III, A-I по ГОСТ 5781-82
Арматура класса Bp-I по ГОСТ 6727-80*

Нач. отд.	Бродский		3.006.1-2.87.3-95
Н. контр.	Уманцева		
Гл. спец.	Хрестецкая		
Рук. гр.	Чумакова		Сетка СЧ-76
Сед. инж.	Уманцева		Стадия Р; Лист; Листов 1
Ст. инж.	Гуровму		Харьковский промстройниипроект
Провер.	Фомичев		

Инв. № подл. | Подпись и дата | Взам. инв. №

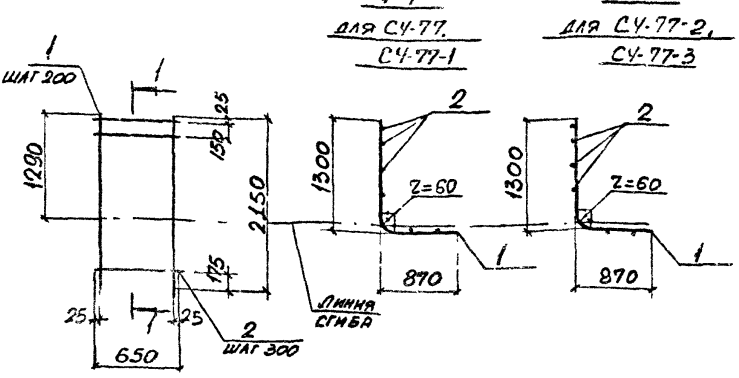

Марка	Поз.	Наименование	Кол.	Масса ед., кг	Общая масса, кг
СЧ-77	1	ф12АIII, ℓ = 2150	4	1.91	8,1
	2	ф4ВрI, ℓ = 650	8	0,06	
СЧ-77-1	1	ф14АIII, ℓ = 2150	4	2.60	11,5
	2	ф6АI, ℓ = 650	8	0.14	
СЧ-77-2	1	ф16АIII, ℓ = 2150	4	3,39	14.7
	2	ф6АI, ℓ = 650	8	0,14	
СЧ-77-3	1	ф18АIII, ℓ = 2150	4	4.30	18.3
	2	ф6АI, ℓ = 650	8	0,14	

Арматура классов А-III, А-I по Гост 5781-82
Арматура класса Вр-I по Гост 6727-80*

Нач. отд.	Бродский		
Н. контр.	Уманцева		
Гл. спец.	Коротецкий		
Рук. гр.	Чумакова		
Гл. инж.	Уманцева		
Ст. инж.	Гурович		
Провер.	Фомичев		

3.006.1-2.87.3-96

Сетка СЧ-77

Стадия	Лист	Листов
Р		1

Харьковский Промстройниипроект

Инв. № подл. | Подпись и дата | Взам. инв. №

22991-04 105

формат А4

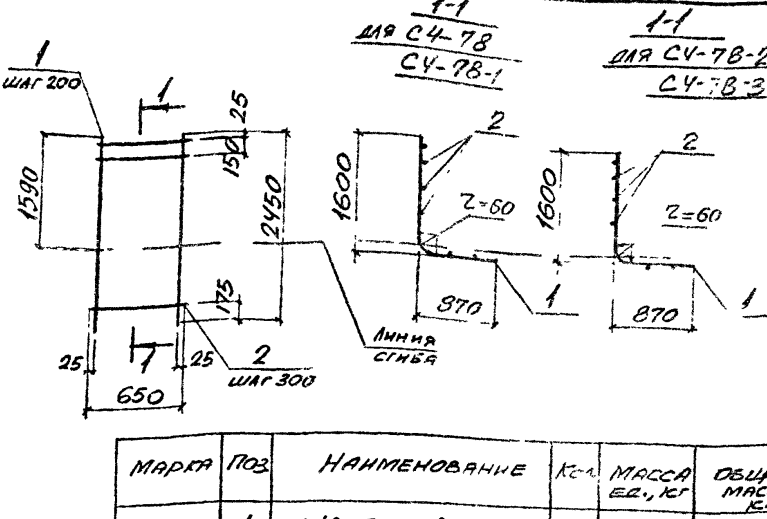

Марка	Поз	Наименование	Кол	Масса ед., кг	Общая масса, кг
СЧ-78	1	ф12 AIII ℓ = 2450	4	2,18	9,3
	2	ф4 BpI, ℓ = 650	9	0,06	
СЧ-78-1	1	ф14 AIII, ℓ = 2450	4	2,96	13,1
	2	ф6 AI, ℓ = 650	9	0,14	
СЧ-78-2	1	ф16 AIII, ℓ = 2450	4	3,87	16,7
	2	ф6 AI, ℓ = 650	9	0,14	
СЧ-78-3	1	ф18 AIII, ℓ = 2450	4	4,90	20,9
	2	ф6 AI, ℓ = 650	9	0,14	

Арматура классов A-III, A-I по ГОСТ 5781-82*
Арматура класса BpI по ГОСТ 6727-80*

Инв. № подл. | Подп. и дата | Взам. инв. №

Нач. отд.	Бродский		
Н. контр.	Уманцева		
Гл. спец.	Коротецкий		
Рук. гр.	Чуланова		
Вед. инж.	Уманцева		
Ст. инж.	Гуровичу		
Провер.	Томичёв		

3.006.1-2.87. 3-07

Сетка СЧ-73

Стадия	Лист	Листов
Р		1

Харьковский Промстройниипроект

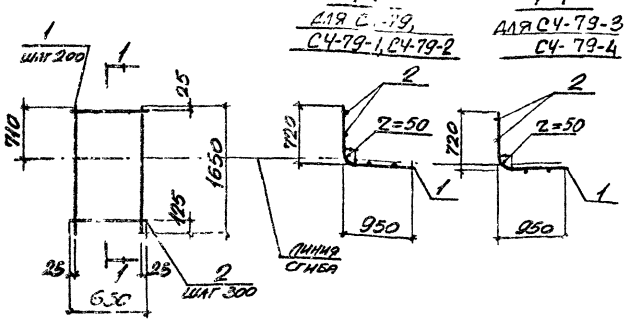

Марка	Поз	Наименование	Кол	Масса ед., кг	Общая масса, кг
С4-79	1	ф10АIII, ℓ = 1650	4	1.02	4,4
	2	ф4ВрI, ℓ = 650	6	0.06	
С4-79-1	1	ф12АIII, ℓ = 1650	4	1,47	6,2
	2	ф4Вр-I, ℓ = 650	6	0,06	
С4-79-2	1	ф14АIII, ℓ = 1650	4	1,99	8,8
	2	ф6АI, ℓ = 650	6	0,14	
С4-79-3	1	ф14АIII, ℓ = 1650	4	1.99	8,8
	2	ф6АI, ℓ = 650	6	0,14	
С4-79-4	1	ф16АIII, ℓ = 1650	4	2.60	11.2
	2	ф6АI, ℓ = 650	6	0,14	

Арматура классов А-III, А-I по Гост 5781-82
Арматура класса Вр-I по Гост 6727-80*

Нач. отд.	Бродский		
Н. контр.	Уманцева		
Гл. спец.	Корзецкий		
Рук. гр.	Чумакова		
Вед. инж.	Уманцева		
Ст. инж.	Гурович		
Провер.	Фомичев		

3.006.1-2.87.3-98

Сетка С4-79

Стадия	Лист	Листов
Р		1

Харьковский Промстройниипроект

Инв. № подл. | Подпись и дата | Взам. инв. №

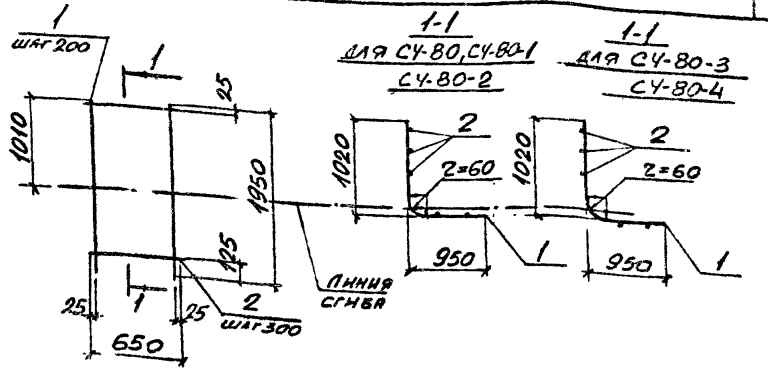

Марка	Поз	Наименование	Кол.	Масса ед., кг	Общая масса, кг
СЧ-80	1	ф10 AIII, ℓ=1950	4	1.20	5,2
	2	ф4 BpI, ℓ=650	7	0,06	
СЧ-80-1	1	ф12 AIII, ℓ=1950	4	1.73	7.3
	2	ф4 BpI, ℓ=650	7	0.06	
СЧ-80-2	1	ф16 AIII, ℓ=1950	4	3.08	13.3
	2	ф6 AI, ℓ=650	7	0,14	
СЧ-80-3	1	ф18 AIII, ℓ=1950	4	3.90	16,6
	2	ф6 AI, ℓ=650	7	0,14	
СЧ-80-4	1	ф20 AIII, ℓ=1950	4	4.81	20,2
	2	ф6 AI, ℓ=650	7	0,14	

Арматура классов A-III, A-I по ГОСТ 5781-82
Арматура класса BpI по ГОСТ 6727-80*

Инв.№ подл. | Подпись и дата | Взам.инв.№

Нач.отд.	Бродский		3.006.1-2.87-99		
Н.контр.	Уманцева				
Гл.спец.	Сротецкий				
Рук.гр.	Чумакова		Сетка СЧ-80	Стадия: Р	Лист:	Листов: 1
Зав.НИО	Уманцева			Харьковский Промстройниипроект		
Ст.инж.	Гуровиц					
Провер.	Фомичёв					

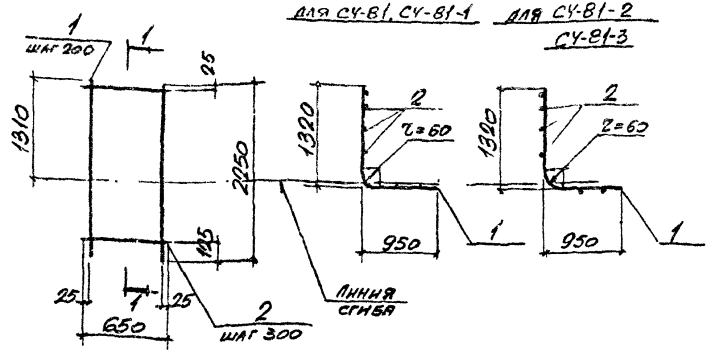

Марка	Поз.	Наименование	Кол.	Масса ед., кг	Общая масса, кг
СЧ-81	1	ф 12 AIII, ℓ = 2250	4	2,0	8,5
	2	ф 4 Bp I, ℓ = 650	8	0,06	
СЧ-81-1	1	ф 14 AIII, ℓ = 2250	4	2,72	12,0
	2	ф 6 AI, ℓ = 650	8	0,14	
СЧ-81-2	1	ф 16 III, ℓ = 2250	4	3,55	15,3
	2	ф 6 AI, ℓ = 650	8	0,14	
СЧ-81-3	1	ф 18 III, ℓ = 2250	4	4,50	19,1
	2	ф 6 AI, ℓ = 650	8	0,14	

Арматура классов A-III, A-I по ГОСТ 5781-82
Арматура класса Bp-I по ГОСТ 6727-8

Инв. № подл. | Подпись и дата | Взам. инв. №

Нач. отд.	Бродский	
Н. контр.	Уланцева	
Гл. спец.	Коропецкий	
Рук. гр.	Чупакова	
Вед. инж.	Уланцева	
Ст. инж.	Гуревич	
Провер.	Фомичев	

3.006.1-2.89.3-100

Сетка СЧ-81

Стадия	Лист	Листов
Р		1

Харьковский Промстройниипроект

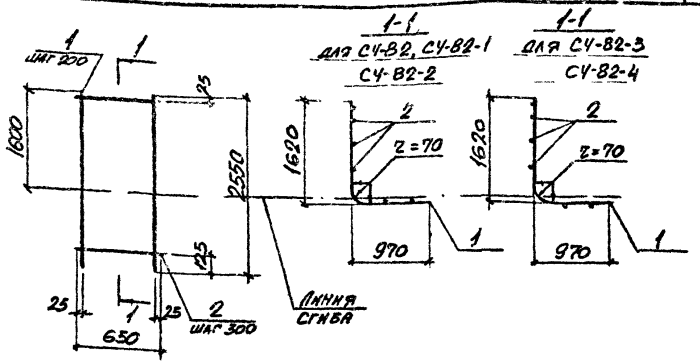

Марка	Поз.	Наименование	Кол.	Масса ед., кг	Общая масса, кг
СЧ-В2	1	ф 14 AIII,	4	3.08	13,6
	2	ф 6 AI,	9	0,14	
СЧ-В2-1	1	ф 16 AIII,	4	4,02	17,3
	2	ф 6 AI,	9	0,14	
СЧ-В2-2	1	ф 18 AIII,	4	5,55	21,7
	2	ф 6 AI,	9	0,14	
СЧ-В2-3	1	ф 20 AIII,	4	6,29	26,4
	2	ф 6 AI,	9	0,14	
СЧ-В2-4	1	ф 22 AIII,	4	7,61	32,8
	2	ф 8 AI,	9	0,26	

Арматура классов A-III, A-I по ГОСТ 5781-82

Инв. № подл. | Подпись и дата | Взам. инв. №

Нач. отд.	Бродский		3.006.1-2.87.3-101
Н. контр.	Уманцева		
Гл. спец.	Коротецкий		
Рук. гр.	Чумакова		Сетка СЧ-В2
Ред. инж.	Уманцева		Стадия: Р; Лист: 1; Листов: 1
Ст. инж.	Урочич		Харьковский Промстройниипроект
Провер.	Фомичёв		

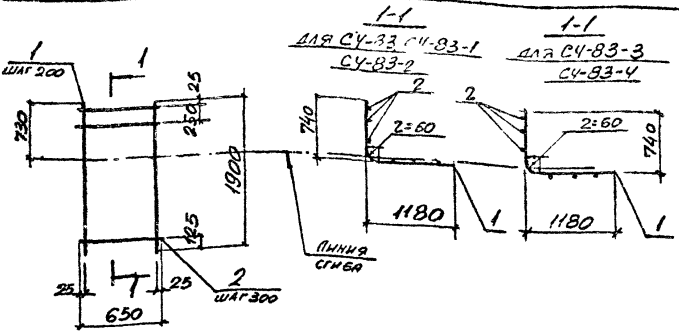

МАРКА	ПОЗ.	НАИМЕНОВАНИЕ	КОЛ.	МАССА ЕД., КГ	ОБЩАЯ МАССА, КГ
СЧ-83	1	ф10AIII, ℓ = 1900	4	1.17	5,1
	2	ф4BpI, ℓ = 650	7	0,06	
СЧ-83-1	1	ф12AIII, ℓ = 1900	4	1.69	7.2
	2	ф4BpI, ℓ = 650	7	0,06	
СЧ-83-2	1	ф14AIII, ℓ = 1900	4	2.30	10.2
	2	ф6AI, ℓ = 650	7	0,14	
СЧ-83-3	1	ф16AIII, ℓ = 1900	4	3,00	13.0
	2	ф6AI, ℓ = 650	7	0,14	
СЧ-83-4	1	ф18AIII, ℓ = 1900	4	3.80	16,2
	2	ф6AI, ℓ = 650	7	0,14	

Арматура классов A-III, A-I по ГОСТ 5781-82
Арматура класса Bp-I по ГОСТ 6727-80*

Нач. отд.	Бродский		
Н. контр.	Уманцева		
Гл. спец.	Коротецкий		
Рук. гр.	Чупахода		
Вед. инж.	Уманцева		
Ст. инж.	Буровач		
Провер.	Фомичёв		

3.006.1-2.87.3-102

Сетка СЧ-83

СТАДИЯ	ЛИСТ	ЛИСТОВ
Р		1

Харьковский Промстройниипроект

Инв. № подл. | Подпись и дата | Взам. инв. №

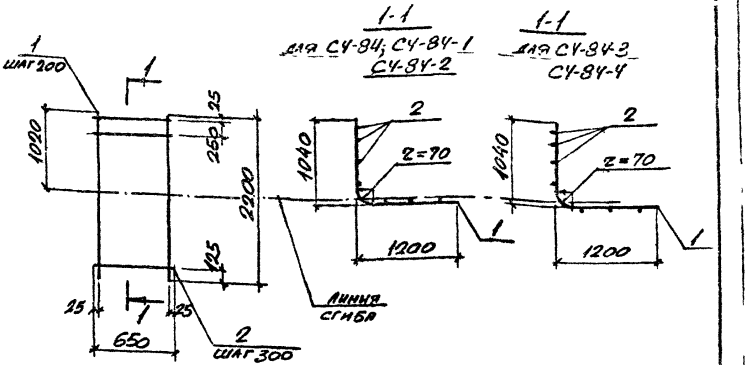

Марка	Поз.	Наименование	Кол	Масса ед., кг	Общая масса, кг
СЧ-84	1	ф12 AIII ℓ = 2200	4	1.95	8.3
	2	ф4 BpI ℓ = 650	8	0.06	
СЧ-84-1	1	ф14 AIII ℓ = 2200	4	2.66	11.8
	2	ф6 AI ℓ = 650	8	0.14	
СЧ-84-2	1	ф18 AIII, ℓ = 2200	4	4.40	18.7
	2	ф6 AI, ℓ = 650	8	0.14	
СЧ-84-3	1	ф20 AIII, ℓ = 2200	4	5.43	22.8
	2	ф6 AI, ℓ = 650	8	0.14	
СЧ-84-4	1	ф22 AIII, ℓ = 2200	4	6.56	28.3
	2	ф8 AI, ℓ = 650	8	0.26	

Арматура классов A-III, A-I по Гост 5781-82
Арматура класса Bp-I по Гост 6727-80*

Нач. отд.	Бродский	
Н. контр.	Умянцева	
Гл. спец.	Коротецкий	
Рук. гр.	Чумакова	
Гл. инж.	Умянцева	
Ст. инж.	Гурович	
Проект.	Фомичев	

3.006.1-2.87.3-103

Сетка СЧ-84

Стадия	Лист	Листов
Р		1

Харьковский Промстройниипроект

Инв. № подл. | Подпись и дата | Взам. инв. №

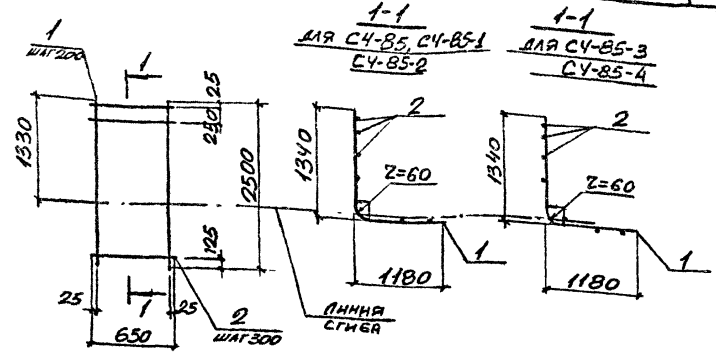

Марка	Поз.	Наименование	Кол.	Масса ед., кг	Общая масса, кг
СЧ-85	1	ф 12АIII, ℓ = 2500	4	2.22	9.4
	2	ф 4ВрI, ℓ = 650	9	0.06	
СЧ-85-1	1	ф 14АIII, ℓ = 2500	4	3.02	13.3
	2	ф 6АI, ℓ = 650	9	0,14	
СЧ-85-2	1	ф 16АIII, ℓ = 2500	4	3,94	17.0
	2	ф 6АI, ℓ = 650	9	0,14	
СЧ-85-3	1	ф 18АIII, ℓ = 2500	4	5,00	21.3
	2	ф 6АI, ℓ = 650	9	0,14	
СЧ-85-4	1	ф 20АIII, ℓ = 2500	4	6,17	25.9
	2	ф 6АI, ℓ = 650	9	0,1[illegible]	

Арматура классов А-III, А-I по Гост 5781-[illegible]
Арматура класса Вр-I по Гост 6727-[illegible]*

Нач. отд.	Бродский		
Н. контр.	Уманцева		
Гл. спец.	Коротецкий		
Рук. гр.	Чекалова		
Вед. инж.	Уманцева		
Ст. инж.	Гурович		
Провер.	Фомичёв		

3.006.1-2.87.3-104

Сетка СЧ-85

Стадия	Лист	Листов
Р		1

Харьковский Промстройниипроект

Инв. № подл. | Подпись и дата | Взам. инв. №

22991-04 113

Формат А4

1-1
ДЛЯ СЧ-86, СЧ-86-1

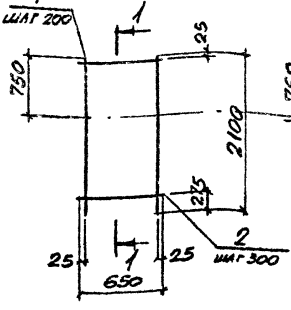

1-1
ДЛЯ СЧ-86-2, СЧ-86-3
СЧ-86-4

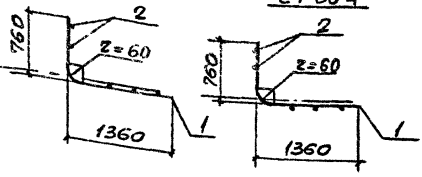

Марка	Поз.	Наименование	Кол.	Масса ед., кг	Общая масса, кг
СЧ-86	1	ф 10 AIII, ℓ = 2100	4	1,30	5,6
	2	ф 4 BpI, ℓ = 650	7	0,06	
СЧ-86-1	1	ф 12 AIII, ℓ = 2100	4	1,86	7,9
	2	ф 4 Bp-I, ℓ = 650	7	0,06	
СЧ-86-2	1	ф 12 AIII, ℓ = 2100	4	1,86	7,9
	2	ф 4 BpI, ℓ = 650	7	0,06	
СЧ-86-3	1	ф 16 AIII, ℓ = 2100	4	3,31	14,2
	2	ф 6 AI ℓ = 650	7	0,14	
СЧ-86-4	1	ф 18 AIII, ℓ = 2100	4	4,20	17,8
	2	ф 6 AI, ℓ = 650	7	0,14	

Арматура классов A-III, A-I по ГОСТ 5781-82
Арматура класса Bp-I по ГОСТ 6727-80*

Инв. № подл. | Подпись и дата | Взам. инв. №

Нач. отд.	Бродский		3.006.1-2.87.3-105
Н. контр.	Уманцева		
Гл. спец.	Коротецкий		
Рук. гр.	Чумакова		
Вед. инж.	Уманцева		Сетка СЧ-86
Ст. инж.	Гурович		
Провер.	Фомичёв		

Стадия	Лист	Листов
Р		1

Харьковский Промстройниипроект

Формат А4

1-1
для СУ-87, СУ-87-1

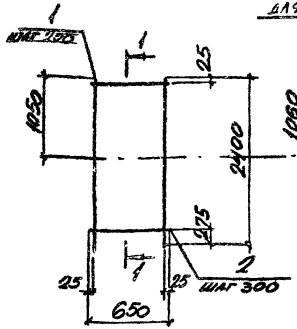

1-1
для СУ-87-2, СУ-87-3

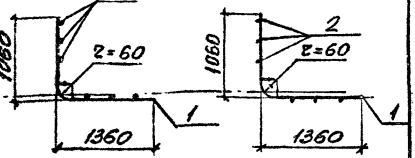

Марка	Поз.	Наименование	Кол.	Масса ед., кг	Общая масса, кг
С4-87	1	ф 12 AIII, ℓ = 2400	4	2,13	9,0
	2	ф 4 BpI, ℓ = 650	8	0,06	
СУ-87-1	1	ф 16 AIII, ℓ = 2400	4	3,79	16,3
	2	ф 6 AI, ℓ = 650	8	0,14	
СУ-87-2	1	ф 18 AIII, ℓ = 2400	4	4,80	20,3
	2	ф 6 AI, ℓ = 650	8	0,14	
СУ-87-3	1	ф 20 AIII, ℓ = 2400	4	5,92	24,8
	2	ф 6 AI, ℓ = 650	8	0,14	

Арматура классов A-III, A-I по ГОСТ 5781-82
Арматура класса BpI по ГОСТ 6727-80*

Инв. № подл. | Подпись и дата | Взам. инв. №

Нач. отд.	Бродский		
Н. контр.	Уманцева		
Гл. спец.	Коротецкий		
Рук. гр.	Чумакова		
Вед. инж.	Уманцева		
Ст. инж.	Гуровму		
Провер.	Фомичёв		

3.006.1-2.87.3-106

Сетка С4-87

Стадия	Лист	Листов
Р	1	

Харьковский Промстройниипроект

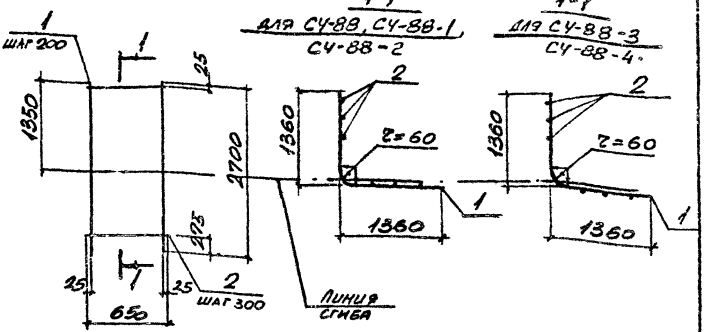

Марка	Поз.	Наименование	Кол.	Масса ед., кг	Общая масса, кг
СЧ-88	1	ф 12 AIII, ℓ = 2700	4	2,40	10,1
	2	ф 4 BpI, ℓ = 650	9	0,06	
СЧ-88-1	1	ф 14 AIII, ℓ = 2700	4	3,26	14,3
	2	ф 6 AI, ℓ = 650	9	0,14	
СЧ-88-2	1	ф 16 AIII, ℓ = 2700	4	4,26	18,3
	2	ф 6 AI, ℓ = 650	9	0,14	
СЧ-88-3	1	ф 18 AIII, ℓ = 2700	4	5,40	22,9
	2	ф 6 AI, ℓ = 650	9	0,14	
СЧ-88-4	1	ф 20 AIII, ℓ = 2700	4	6,66	27,9
	2	ф 6 AI, ℓ = 650	9	0,14	

Арматура классов A-III, A-I по ГОСТ 5781-82.
Арматура класса Bp-I по ГОСТ 6727-80*

Инв. № подл. | Подпись и дата | Взам. инв. №

Нач. отд.	Бродский	
Н. контр.	Уманцева	
Гл. спец.	Коротецкий	
Рук. гр.	Чумакова	
Зед. н.	Уманцева	
Ст. инж.	Гуровну	
Провер.	Фомичё	

3.006.1-2.87-3-107

Сетка СЧ-88

Стадия	Лист	Листов
Р		1

Харьковский Промстройниипроект

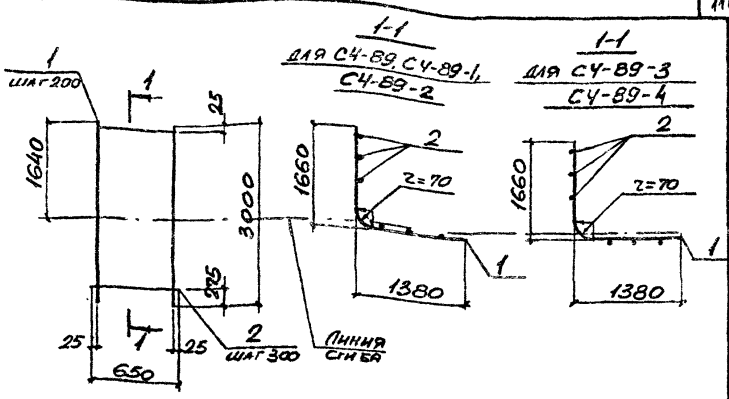

Марка	Поз.	Наименование		Кол.	Масса ед., кг	Общая масса, кг
СЧ-89	1	ф 14АIII,	l = 3000	4	3.62	15,9
	2	ф 6АI,	l = 650	10	0,14	
СЧ-89-1	1	ф 16АIII,	l = 3000	4	4.73	20.3
	2	ф 6АI,	l = 650	10	0,14	
СЧ-89-2	1	ф 18АIII,	l = 3000	4	5,99	25,4
	2	ф 6АI,	l = 650	10	0,14	
СЧ-89-3	1	ф 20АIII,	l = 3000	4	7.40	31,0
	2	ф 6АI,	l = 650	10	0,14	
СЧ-89-4	1	ф 22АIII,	l = 3000	4	8.95	38,4
	2	ф 8АI,	l = 650	10	0.26	

Арматура классов А-III, А-I по Гост 5781-82

Нач. отд.	Бродский	
Н. контр.	Уманцева	
Гл. спец.	[illegible]	
Рук. гр.	[illegible]	
Вед. инж.	Уманцева	
Ст. инж.	Гурович	
Провер.	Громичев	

3.006.1-2.87.3-108

Сетка СЧ-89

Стадия	Лист	Листов
Р		1

Харьковский Промстройниипроект

Инв. № подл. | Подпись и дата | Взам. инв. №

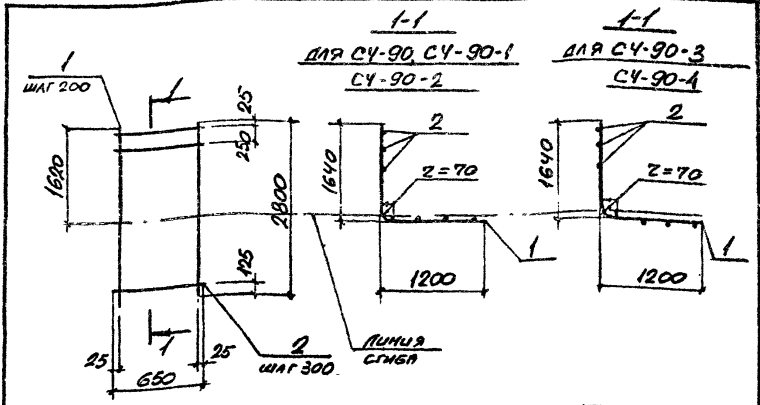

Марка	Поз.	Наименование	Кол.	Масса ед., кг	Общая масса, кг
СЧ-90	1	ф 14 AIII, ℓ = 2800	4	3,38	14,9
	2	ф 6 AI, ℓ = 650	10	0,14	
СЧ-90-1	1	ф 16 AIII, ℓ = 2800	4	4,42	19,1
	2	ф 6 AI, ℓ = 650	10	0,14	
СЧ-90-2	1	ф 18 AIII, ℓ = 2800	4	5,59	23,8
	2	ф 6 AI, ℓ = 650	10	0,14	
СЧ-90-3	1	ф 20 AIII, ℓ = 2800	4	6,90	29,0
	2	ф 6 AI, ℓ = 650	10	0,14	
СЧ-90-4	1	ф 22 AIII, ℓ = 2800	4	8,36	36,0
	2	ф 8 AI, ℓ = 650	10	0,26	

Арматура классов A-III, A-I по ГОСТ 5781-82

Инв. № подл. | Подпись и дата | Взам. инв. №

Нач. отд.	Бродский		3.006.1-2.87. 3 - 109
Н. контр.	Умянцева		
Гл. спец.	Коротецкий		
Рук. гр.	Чумакова		Сетка СЧ-90
Вед. инж.	Умянцева		Стадия: Р; Лист: 1; Листов:
Ст. инж.	Гуровит		Харьковский Промстройниипроект
Провер.	Фомичёв		

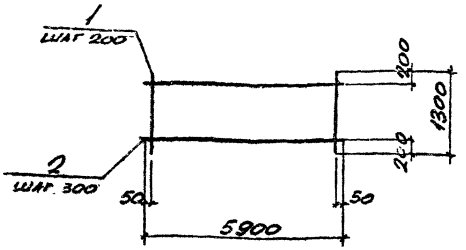

Марка	Поз	Наименование	Кол.	Масса, ед., кг	Общая масса, кг
С5-1	1	ф 8 AIII, ℓ = 1300	30	0,51	16,5
	2	ф 3 Bp I, ℓ = 5900	4	0,3	

Арматура класса A-III по Гост 5781-82
Арматура класса Bp-I по Гост 6727-80*

Нач. отд.	Бродский		3.006.1-2.87.3-110
Н. контр.	Уманцева		
Гл. спец.	Коротецкий		Сетка С5-1
Рук. гр.	Чмакова		Стадия Р; Лист; Листов 1
Вед. инж.	Уманцева		Харьковский Промстройниипроект
Ст. инж.	Гуровичу		
Провер	Фомичев		

Инв. № подл. | Подпись и дата | Взам. инв. №

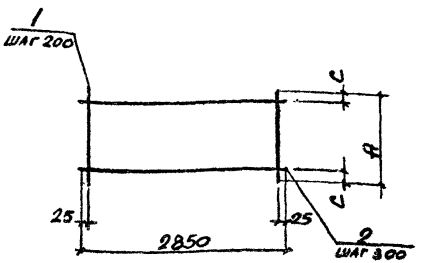

Марка	Размеры, мм	
	A	C
С5-2	1300	200
С5-3	1450	275
С5-4	1600	200
С5-5	1850	325

Марка	Поз.	Наименование	Кол.	Масса ед., кг	Общая масса, кг
С5-2	1	ф 8AIII, ℓ=1300	15	0,51	8,2
	2	ф 3BpI, ℓ=2850	4	0,14	
С5-3	1	ф 8AIII, ℓ=1450	15	0,57	9,1
	2	ф 3BpI, ℓ=2850	4	0,14	
С5-4	1	ф 8AIII, ℓ=1600	15	0,63	10,2
	2	ф 3BpI, ℓ=2850	5	0,14	
С5-5	1	ф 8AIII, ℓ=1850	15	0,73	11,7
	2	ф 3BpI, ℓ=2850	5	0,14	

Арматура класса A-III по ГОСТ 5781-82
Арматура класса A-I по ГОСТ 6727-80*

Инв.№ подл. | Подпись и дата | Взам.инв.№

Нач.отд.	Бродский	
Н.контр.	Умянцева	
Гл.спец.	Протецкий	
Рук.гр.	Умянцева	
Вед.инж.	Умянцева	
Ст.инж.	Курович	
Провер.	Фомичёв	

3.006.1-2.87.3-111

Сетка С5-2...С5-5

Стадия	Лист	Листов
Р		1

Харьковский Промстройниипроект

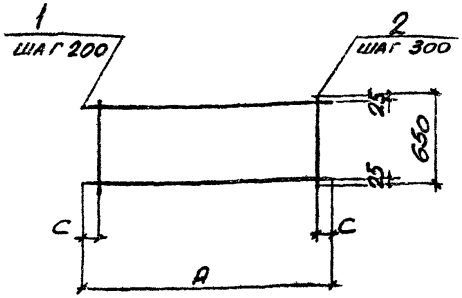

Марка	Размеры, мм	
	A	C
С5-6	1300	200
С5-7	1450	275
С5-8	1600	200
С5-9	1850	325

Марка	Поз	Наименование	Кол	Масса ед., кг	Общая масса, кг
С5-6	1	ф 8AIII, ℓ = 1300	4	0,51	2,2
	2	ф 3BpI, ℓ = 650	4	0,03	
С5-7	1	ф 8AIII, ℓ = 1450	4	0,57	2,4
	2	ф 3BpI, ℓ = 650	4	0,03	
С5-8	1	ф 8AIII, ℓ = 1600	4	0,63	2,7
	2	ф 3BpI, ℓ = 650	5	0,03	
С5-9	1	ф 8AIII, ℓ = 1850	4	0,73	3,1
	2	ф 3BpI, ℓ = 650	5	0,03	

Арматура класса A-III по ГОСТ 5781-82
Арматура класса A-I по ГОСТ 6727-80*

Инв. № подл. | Подпись и дата | Взам. инв. №

Нач. отд.	Бродский	
Н. контр.	Уманцева	
Гл. спец.	Коротецкий	
Рук. гр.	Чумакова	
Вед. инж.	Уманцева	
Ст. инж.	Гуровец	
Провер.	Фомичёв	

3.006.1-2.87.3-112

Сетка С5-6...С5-9

Стадия	Лист	Листов
Р		1

Харьковский Промстройниипроект

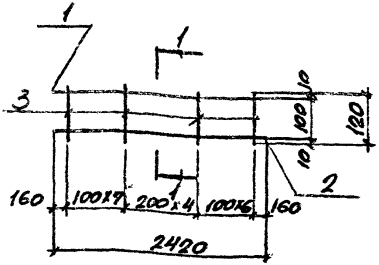

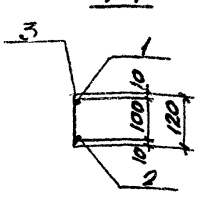

Марка	Поз.	Наименование		Кол.	Масса ед., кг	Общая масса, кг
Кр1	1	ф18АIII	ℓ = 2420	1	4,84	6,3
	2	ф8АI	ℓ = 2420	1	0,96	
	3	ф6АI	ℓ = 120	18	0,03	
Кр1-1	1	ф16АIII	ℓ = 2420	1	3,82	5,3
	2	ф8АI	ℓ = 2420	1	0,96	
	3	ф6АI	ℓ = 120	18	0,03	
Кр1-2	1	ф14АIII	ℓ = 2420	1	2,92	4,4
	2	ф8АI	ℓ = 2420	1	0,96	
	3	ф6АI	ℓ = 120	18	0,03	
Кр1-3	1	ф12АIII	ℓ = 2420	1	2,15	3,7
	2	ф8АI	ℓ = 2420	1	0,96	
	3	ф6АI	ℓ = 120	18	0,03	

Арматура классов АIII, АI по ГОСТ 5781-82

Инв.№ подл. | Подпись и дата | Взам.инв.№

Нач.отд.	Бродский		
Н.контр.	Уманцева		
Гл.спец.	Хоротецкий		
Рук.гр.	Чумакова		
Вед.инж.	Уманцева		
Ст.инж.	Гурович		
Провер.	Фомичев		

3.006.1-2.87.3-113

Каркас плоский Кр1

Стадия	Лист	Листов
Р		1

Харьковский Промстройниипроект

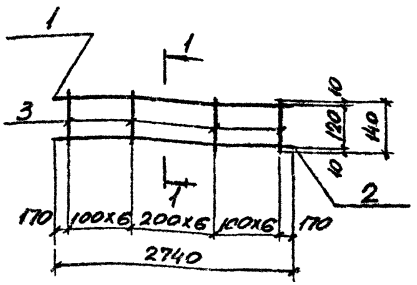

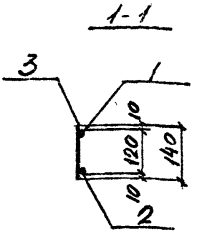

Марка	Поз.	Наименование		Кол.	Масса, ед., кг	Общая масса, кг
Кр2	1	ф18AIII,	ℓ=2740	1	5,47	7.1
	2	ф8AI,	ℓ=2740	1	1.08	
	3	ф6AI,	ℓ=140	19	0.03	
Кр2-1	1	ф16AIII,	ℓ=2740	1	4.32	6.0
	2	ф8AI,	ℓ=2740	1	1.08	
	3	ф6AI,	ℓ=140	19	0.03	
Кр2-2	1	ф14AIII,	ℓ=2740	1	3.31	5.0
	2	ф8AI,	ℓ=2740	1	1.08	
	3	ф6AI,	ℓ=140	19	0.03	

Арматура классов A-III, A-I по ГОСТ 5781-82

Инв. № подл. | Подпись и дата | Взам. инв. №

Нач. отд.	Бродский	
Н. контр.	Уманцева	
Гл. спец.	Коротецкий	
Рук. гр.	Чумакова	
Вед. инж.	Уманцева	
Ст. инж.	Чурович	
Провер.	Фотиченв	

3.006.1-2.87.3-114

Каркас плоский Кр2

Стадия	Лист	Листов
Р		1

Харьковский Промстройниипроект

Формат А4

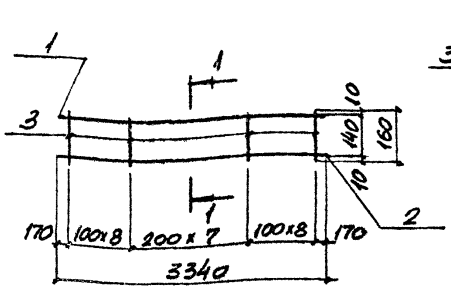

Марка	Поз	Наименование	Кол.	Масса ед., кг	Общая масса, кг
Кр3	1	ф 18 AIII, ℓ = 3340	1	6,67	9.0
	2	ф 8 AI, ℓ = 3340	1	1.32	
	3	ф 6 AI, ℓ = 160	24	0,04	
Кр3-1	1	ф 20 AIII, ℓ = 3340	1	8,24	11,0
	2	ф 8 AI, ℓ = 3340	1	1.32	
	3	ф 8 AI, ℓ = 160	24	0.06	
Кр3-2	1	ф 22 AIII, ℓ = 3340	1	9.97	12.7
	2	ф 8 AI, ℓ = 3340	1	1.32	
	3	ф 8 AI, ℓ = 160	24	0.06	
Кр3-3	1	ф 16 AIII, ℓ = 3340	1	5.27	7.6
	2	ф 8 AI, ℓ = 3340	1	1.32	
	3	ф 6 AI, ℓ = 160	24	0.04	

Арматура классов A-III, A-I по ГОСТ 5781-82

Инв. № подл. | Подпись и дата | Взам. инв. №

Нач. отд.	Бродский	
Н. контр.	Уманцева	
Гл. спец.	Коротицкий	
Рук. гр.	Уманцова	
Вед. инж.	Уманцева	
Ст. инж.	Гросич	
Пров.	Фомичев	

3.006.1-2.87.3-115

Каркас плоский Кр3

Стадия	Лист	Листов
Р	1	

Харьковский Промстройниипроект

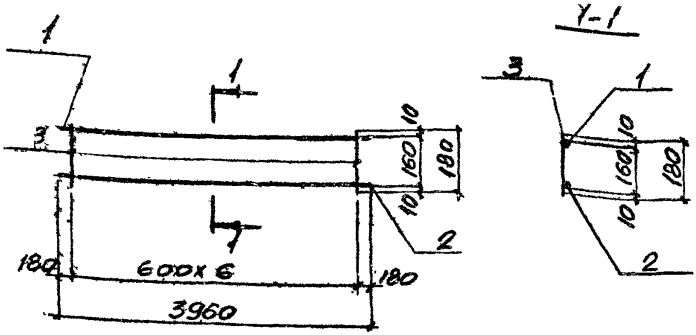

Марка	Поз.	Наименование	Кол.	Масса ед., кг	Общая масса, кг
Кр 4	1	ф20АIII, $l = 3960$	1	9,77	11,6
	2	ф8АI, $l = 3960$	1	1.56	
	3	ф6АI, $l = 180$	7	0,04	

Арматура классов А-III, А-I по Гост 5781-82

Нач. отд.	Бродский		
Н. контр.	Уманцева		
Гл. спец.	Коротецкий		
Рук. гр.	Чумаков		
Вед. инж.	Умаева		
Ст. инж.	Гурович		
Провер.	Фомичов		

3.006.1-2.87.3-116

Каркас плоский Кр 4

Стадия	Лист	Листов
Р		1

Харьковский Промстройниипроект

Инв. № подл. | Подп. и дата | Взам. инв. №

22991-04 125

Формат А4

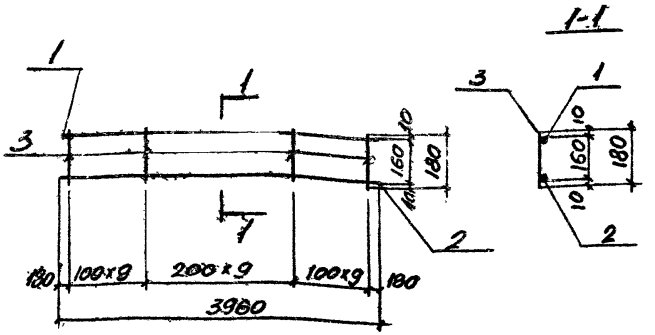

Марка	Поз.	Наименование	Кол.	Масса ед., кг	Общая масса, кг
Кр5	1	ф 22 AIII, ℓ=3960	1	11,82	15,3
	2	ф 8 AI, ℓ=3960	1	1,56	
	3	ф 8 AI, ℓ= 180	28	0,07	
Кр5-1	1	ф 25 AIII, ℓ=3960	1	15,25	18,8
	2	ф 8 AI, ℓ=3960	1	1,56	
	3	ф 8 AI, ℓ=180	28	0,07	
Кр5-2	1	ф 20 AIII, ℓ=3960	1	9,77	13,3
	2	ф 8 AI, ℓ=3960	1	1,56	
	3	ф 8 AI, ℓ=180	28	0,07	
Кр5-3	1	ф 18 AIII, ℓ=3960	1	7,91	10,6
	2	ф 8 AI, ℓ=3960	1	1,56	
	3	ф 6 AI ℓ=180	28	0,04	

Арматура классов A-III, A-I по ГОСТ 5781-82

Инв.№ подл. | Подпись и дата | Взам.инв.№

Нач.отд.	Бродский	
Н.контр.	Уманцева	
Гл.спец.	Кротецкий	
Рук.гр.	Чумакова	
Вед.инж.	Уманцева	
Ст.инж.	Пуровну	
Провер.	Фомичёв	

3.006.1-2.87.3-117

Каркас плоский Кр5

Стадия	Лист	Листов
Р		1

Харьковский Промстройниипроект

Формат А4

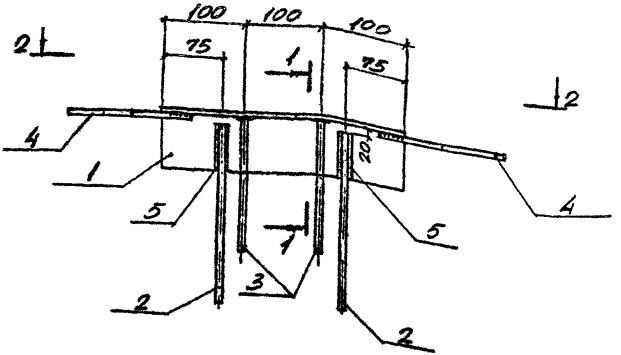

1-1

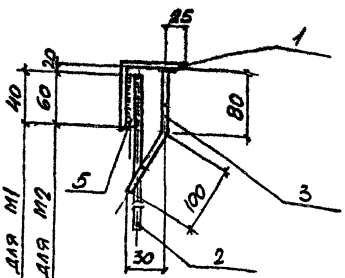

Нач.отд.	Бродский			3.006.1-2.87.3-118		
Н.контр.	Уманцева					
Гл.спец.	Коротецкий					
Рук.гр.	Чумакова					
Вед.инж.	Уманцева			Изделие закладное М1, М2	Стадия: Р	Лист: 1	Листов: 2
Ст.инж.	Гуровну					
Провер.	Фомичёв				Харьковский Промстройниипроект	

Инв.№ подл. | Подпись и дата | Взам.инв.№

Формат А4

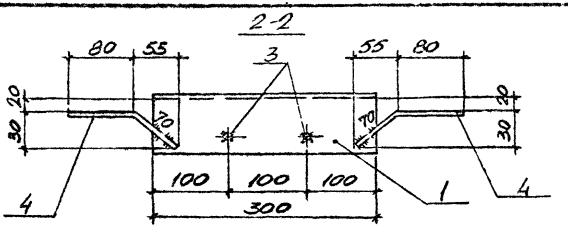

Марка	Поз	Наименование	Кол.	Масса ед., кг	Общая масса, кг
М1	1	Уголок $\frac{63\times5\ ГОСТ\ 8509\text{-}72^{*}}{Ст3кп2\ ГОСТ\ 380\text{-}71^{*}}$			2,0
		$\ell = 300$	1	1,44	
		Арматура ГОСТ 5781-82			
	2	ф8 AIII, $\ell = 300$	2	0,12	
	3	ф8 AIII, $\ell = 180$	2	0,07	
	4	ф8 AIII, $\ell = 150$	2	0,06	
	5	ф14 AI, $\ell = 40$	2	0,05	
М2	1	Уголок $\frac{80\times6\ ГОСТ\ 8509\text{-}72^{*}}{Ст3кп2\ ГОСТ\ 380\text{-}71^{*}}$			2,8
		$\ell = 300$	1	2,21	
		Арматура ГОСТ 5781-82			
	2	ф8 AIII, $\ell = 300$	2	0,12	
	3	ф8 AIII, $\ell = 180$	2	0,07	
	4	ф8 AIII, $\ell = 150$	2	0,06	
	5	ф14 AI, $\ell = 60$	2	0,07	

Инв. № подл. | Подпись и дата | Взам. инв. №

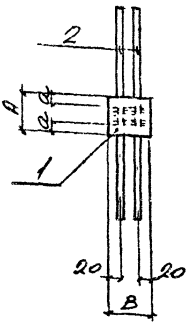

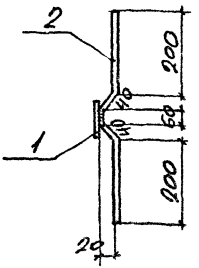

Марка	Размеры, мм		
	A	B	a
М3	80	100	10
М5	100	80	20

Марка	Поз	Наименование	Кол.	Масса ед., кг	Общая масса, кг
М3	1	Полоса $\frac{80 \times 6\ \text{ГОСТ}\ 103\text{-}76^{*}}{\text{ВСТ3кп2 ГОСТ 380-71}^{*}}$			0,8
		$\ell = 100$	1	0,40	
	2	Арматура ГОСТ 5781-82			
		ФВА III, $\ell = 540$	2	0,21	
М5	1	Полоса $\frac{100 \times 6\ \text{ГОСТ}\ 103\text{-}76^{*}}{\text{ВСТ3кп2 ГОСТ 380-71}^{*}}$			0,8
		$\ell = 80$	1	0,40	
	2	Арматура ГОСТ 5781-82			
		ФВА III, $\ell = 540$	2	0,21	

Гл. отд.	Бродский	
Н. контр.	Уманцева	
Гл. спец.	Горотецкая	
Гл. инж.	Уманцева	
Гл. инж.	Гуровичу	
Провер.	Фомичёв	

3.006.1-2.87.3-119

Изделие закладное М3, М5

Стадия	Лист	Листов
Р		1

Харьковский Промстройниипроект

Инв. № подл. | Подпись и дата | Взам. инв. №

22991-04 129

Формат А4

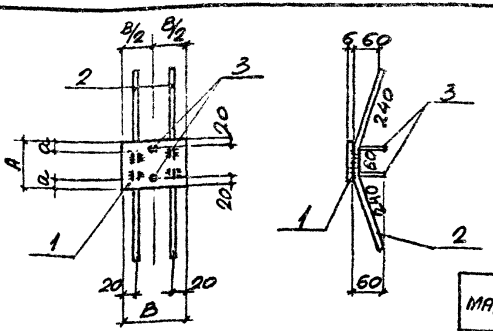

Марка	Размеры, мм		
	A	B	a
М4	80	100	10
М6	100	80	20

Марка	Поз.	Наименование	Кол.	Масса ед., кг	Общая масса, кг
М4	1	Полоса $\frac{80 \times 6 \text{ ГОСТ } 103\text{-}76^*}{\text{ВСТ3 кп2 ГОСТ } 380\text{-}71^*}$			0,9
		$\ell = 100$	1	0,40	
		Арматура ГОСТ 5781-82			
	2	ф8АIII, $\ell = 540$	2	0,21	
	3	ф8АIII, $\ell = 60$	2	0,02	
М6	1	Полоса $\frac{100 \times 6 \text{ ГОСТ } 103\text{-}76^*}{\text{ВСТ3 кп2 ГОСТ } 380\text{-}71^*}$			0,9
		$\ell = 80$	1	0,40	
		Арматура ГОСТ 5781-82			
	2	ф8АIII, $\ell = 540$	2	0,21	
	3	ф8АIII, $\ell = 60$	2	0,02	

Нач. отд.	Бродский		
Н. контр.	Уманцева		
Гл. спец.	Коротецкий		
Рук. гр.	Чумакова		
Вед. инж.	Уманцева		
Ст. инж.	Гурович		
Провер.	Фомичёв		

3.006.1-2.87.3-120

Изделие закладное М4, М6

Стадия	Лист	Листов
Р		1

Харьковский Промстройниипроект

Инв. № подл. | Подпись и дата | Взам. инв. №

22991-04 130

Формат А4

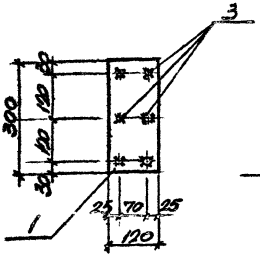

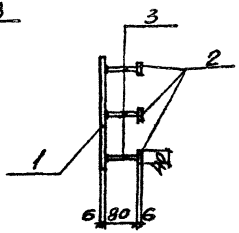

Марка	Поз.	Наименование	Кол.	Масса ед., кг	Общая масса, кг
М7	1	Полоса $\frac{120 \times 6 \text{ Гост } 103\text{-}76^{*}}{\text{ВСТ3кп2 Гост 380-71}}$			2,4
		$\ell = 300$	1	1,69	
	2	Полоса $\frac{40 \times 6 \text{ Гост } 103\text{-}76^{*}}{\text{ВСТ3кп2 Гост 380-71}}$			
		$\ell = 40$	6	0,08	
	3	Арматура Гост 5781-82			
		ф8АIII $\ell = 80$	6	0.03	

Нач. отд.	Бродский		
Н. контр.	Уманцева		
Гл. спец.	Коротецкий		
Рук. гр.	Чумакова		
Вед. инж.	Уманцева		
Ст. инж.	Гурович		
Провер.	Фомичёв		

3.006.1-2.87.3-121

Изделие закладное М7

Стадия	Лист	Листов
Р		1

Харьковский Промстройниипроект

Инв. № подл. | Подпись и дата | Взам. инв. №

22991-04 131

Формат А4

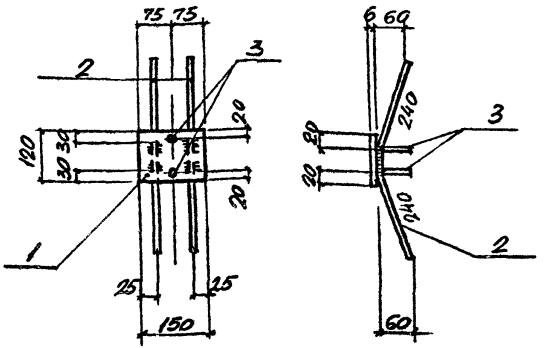

Марка	Поз.	Наименование	Кол.	Масса ед., кг	Общая масса, кг
М8	1	Полоса $\frac{120\times6\ ГОСТ\ 103\text{-}76^{*}}{ВСТ3КП2\ ГОСТ\ 380\text{-}71^{*}}$			1,3
		$\ell = 150$	1	0,80	
	2	Арматура ГОСТ 5781-82			
		ФВАIII, $\ell = 540$	2	0,21	
	3	ФВАIII, $\ell = 60$	2	0,02	

Инв. № подл. | Подпись и дата | Взам. инв. №

Нач. отд.	Бродский		3.006.1-2.87. 3-122
Н. контр.	Уманцева		
Гл. спец.	Кротецкий		
Рук. гр.	Чумакова		
Вед. инж.	Уманцева		Изделие закладное М8
Ст. инж.	Гуровец		
Провер.	Фомичёв		

Стадия	Лист	Листов
Р		1

Харьковский Промстройниипроект

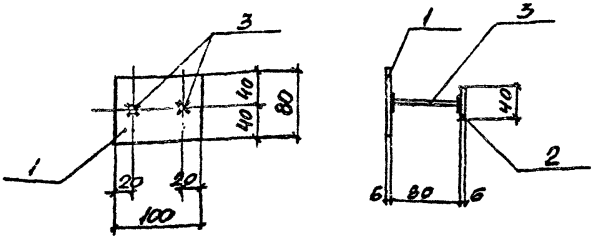

Марка	Поз	Наименование	Кол.	Масса ед., кг	Общая масса, кг
МЗ	1	Полоса $\frac{80\times6\ \text{ГОСТ}\ 103\text{-}76^{*}}{\text{ВСТ}\ 3\text{кп}\ 2\ \text{ГОСТ}\ 380\text{-}71^{*}}$			0,6
		$\ell = 100$	1	0,40	
	2	Полоса $\frac{40\times6\ \text{ГОСТ}\ 103\text{-}76^{*}}{\text{ВСТ}\ 3\text{кп}\ 2\ \text{ГОСТ}\ 380\text{-}71^{*}}$			
		$\ell = 40$	2	0,08	
	3	Арматура ГОСТ 5781-82			
		ф 8 А III $\ell = 80$	2	0,03	

Нач. отд.	Бродский		3.006.1-2.87.3-123
Н. контр.	Уманцева		
Гл. спец.	Коротецкий		
Рук. гр.	Чумакова		
Вед. инж.	Уманцева		Изделие закладное МЗ
Ст. инж.	Гурович		
Пробер.	Фомичев		

Стадия	Лист	Листов
Р		1

Харьковский Промстройниипроект

Инв. № подл. | Подпись и дата | Взам. инв. №

Формат А4

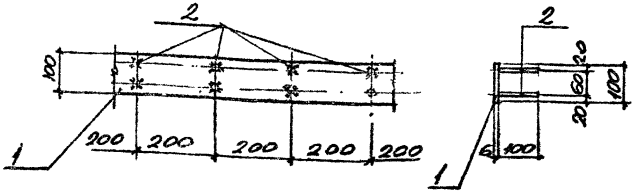

Марка	Поз.	Наименование	Кол.	Масса ед., кг	Общая масса, кг
М10	1	Полоса $\frac{100\times6\ \text{ГОСТ}\ 103\text{-}76^{*}}{\text{Ст}\ 3\ \text{кп}\ 2\ \text{ГОСТ}\ 380\text{-}71}$			5,1
		$\ell = 1000$	1	4,71	
	2	Арматура ГОСТ 5781-82			
		ф8АIII, $\ell = 100$	10	0,04	

Нач. отд.	Ерофский			3.006.1-2.87.3-124		
Н. контр.	Умянцева					
Гл. спец.	Коротецкий					
Рук. гр.	Чумакова				Стадия	Лист	Листов
Вед. инж.	Умянцева				Р		1
Ст. инж.	Урозмч			Изделие западное М10	Харьковский Промстройниипроект		
Провер.	Фомичёв						

Инв. № подл. | Подпись и дата | Взам. инв. №

Формат А4

Рис. 1

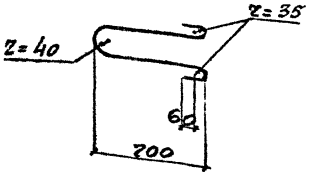

Рис. 2

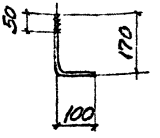

Рис. 3

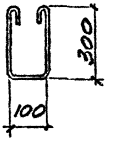

Рис. 4

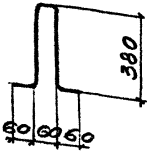

Марка	Рис.	Наименование	Общая масса, кг
	1	Арматура ГОСТ 5781-82	
НУП1		ф20AI, ℓ = 1750	4.3
М11	2	ф12AI, ℓ = 270	0.2
М14	3	ф10AI, ℓ = 850	0.5
М15	4	ф10AI, ℓ = 900	0.6

Нач. отд.	Бродский		
Н. контр.	Уманцева		
Гл. спец.	Коротецкий		
Рук. гр.	Чумакова		
Вед. инж.	Уманцева		
Ст. инж.	Гурович		
Провер.	Фомичев		

3.006.1-2.87.3-125

Стадия	Лист	Листов
Р		1

Изделие закладное НУП1, М11, М14, М15.

Харьковский Промстройниипроект

Формат А4

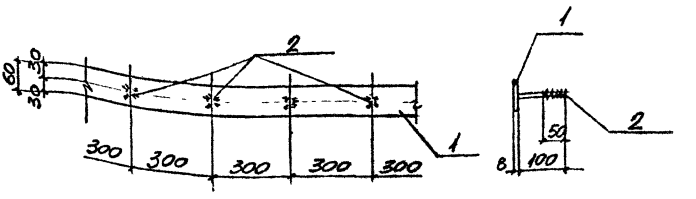

Марка	Поз	Наименование	Кол	Масса ед., кг	Общая масса, кг
М 12	1	Полоса $\frac{60\times8\ \text{ГОСТ}\ 103\text{-}76^{*}}{\text{ВСт3кп2}\ \text{ГОСТ}\ 380\text{-}71^{*}}$			4.1
		$\ell = 1000$	1	3.77	
	2	Арматура ГОСТ 5781-82			
		Ф12 AI, $\ell = 100$	4	0.09	

Нач. отд.	Бродский		
Н. контр.	Умянцева		
Гл. спец.	Коротецкий		
Рук. гр.	Чуплакова		
Вед. инж.	Умянцева		
Ст. инж.	Гурович		
Провер.	Фомичев		

3.006.1-2.87.3-126

Изделие закладное М 12

Стадия	Лист	Листов
Р		1

Харьковский Промстройниипроект

Инв. № подл. | Подпись и дата | Взам. инв. №

Формат А4

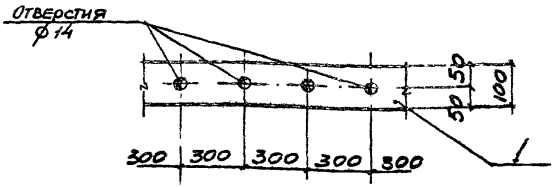

Марка	Поз	Наименование	Кол.	Масса ед., кг	Общая масса, кг
М13	1	Полоса $\frac{100\times8\ ГОСТ\ 103\text{-}76}{ВСт3кп2\ ГОСТ\ 380\text{-}71}$			6,3
		$\ell = 1000$	1	6,3	

Нач. отд.	Бродский		3.006.1-2.87.3-127
Н. контр.	Уманцева		
Гл. спец.	Коротецкий		
Рук. гр.	Чупакова		
Вед. инж.	Уманцева		Изделие закладное М13
Ст. инж.	Гуровму		
Провер.	Фомичева		

Стадия	Лист	Листов
Р		1

Харьковский Промстройниипроект

Инв. № подл. | Подпись и дата | Взам. инв. №

Формат А4

МС 1, МС 2

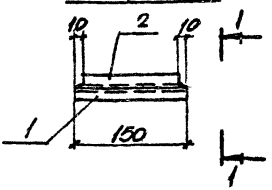

МС 3, МС 4

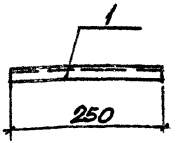

Марка	Поз.	Наименование	Кол.	Масса ед., кг	Общая масса, кг
МС 1	1	Швеллер 12 ГОСТ 8240-72* / Ст3кп2 ГОСТ 380-71*			2,9
		ℓ = 150	1	1,56	
	2	ℓ = 130	1	1,35	
МС 2	1	Швеллер 14 ГОСТ 8240-72* / Ст3кп2 ГОСТ 380-71*			3,5
		ℓ = 150	1	1,85	
	2	ℓ = 130	1	1,60	
МС 3	1	Швеллер 14 ГОСТ 8240-72* / Ст3кп2 ГОСТ 380-71*			3,1
		ℓ = 250	1	3,10	
МС 4	1	Швеллер 16 ГОСТ 8240-72* / Ст3кп6-1 ТУ14-1-3023-80			3,6
		ℓ = 250	1	3,60	

Инв.№ подл. | Подпись и дата | Взам.инв.№

Нач.отд.	Бродский	
Н.контр.	Умянцева	
Гл.спец.	Коротецкий	
Рук.гр.	Чумакова	
Вед.инж.	Умянцева	
Ст.инж.	Уровнч	
Провер.	Фомичев	

3.006.1-2.87.3-128.

Изделие соединительное МС1... МС4

Стадия	Лист	Листов
Р		1

Харьковский Промстройниипроект

Рис. 1

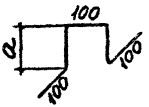

Рис. 2

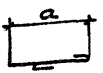

Рис. 3

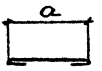

Рис. 4



Марка	Рис.	a, мм
Ф1	1	90
Ф2		110
Ф3		130
Ф4		150
Ф5		170
Ф6		70
Ст1	2	150
Ст2		180
Ст3		210
Ст4	3	5900
Ст5		2900
Ст6		650
Ст7	4	—

Марка	Наименование		Общая масса, кг
	Арматура ГОСТ 5781-82		
Ф1	⌀6AI,	ℓ = 500	0,11
Ф2	⌀8AI,	ℓ = 540	0,21
Ф3	⌀8AI,	ℓ = 580	0,23
Ф4	⌀10AI,	ℓ = 620	0,38
Ф5	⌀10AI,	ℓ = 660	0,41
Ф6	⌀6AI,	ℓ = 460	0,10
	Арматура ГОСТ 6727-80*		
Ст1	⌀4Bp-I,	ℓ = 200	0,02
Ст2	⌀4Bp-I,	ℓ = 230	0,02
Ст3	⌀4Bp-I,	ℓ = 260	0,02
	Арматура ГОСТ 5781-82		
Ст4	⌀6AI,	ℓ = 6000	1,33
Ст5	⌀6AI,	ℓ = 3000	0,67
Ст6	⌀6AI,	ℓ = 750	0,17
Ст7	⌀8AI,	ℓ = 700	0,28

Инв. № подл.	Подпись и дата	Взам. инв. №

Нач. отд.	Бродский	
Н. контр.	Уманцева	
Вед. инж.	Уманцева	
Гл. инж.	Гуревич	
Провер	Фомичёв	

3.006.1-2.87.3-129

Стержень арматурный, гнутый

Стадия	Лист	Листов
Р		1

Харьковский Промстройниипроект

gost.e-ecolog.ru