ТИПОВЫЕ КОНСТРУКЦИИ, ИЗДЕЛИЯ И УЗЛЫ ЗДАНИЙ И СООРУЖЕНИЙ

СЕРИЯ 3.006.1–2.87

СБОРНЫЕ ЖЕЛЕЗОБЕТОННЫЕ КАНАЛЫ И ТОННЕЛИ ИЗ ЛОТКОВЫХ ЭЛЕМЕНТОВ

ВЫПУСК 2

ПЛИТЫ. ОПОРНЫЕ ПОДУШКИ РАБОЧИЕ ЧЕРТЕЖИ

22931-03
ЦЕНА 2-07

gost.e-ecolog.ru

ТИПОВЫЕ КОНСТРУКЦИИ, ИЗДЕЛИЯ И УЗЛЫ ЗДАНИЙ И СООРУЖЕНИЙ

СЕРИЯ 3.006.1—2.87

СБОРНЫЕ ЖЕЛЕЗОБЕТОННЫЕ КАНАЛЫ И ТОННЕЛИ ИЗ ЛОТКОВЫХ ЭЛЕМЕНТОВ

ВЫПУСК 2

ПЛИТЫ. ОПОРНЫЕ ПОДУШКИ РАБОЧИЕ ЧЕРТЕЖИ

Разработаны

институтом Харьковский Промстройниипроект

главный инженер института Н.Ф. Довгий

главный инженер проекта А.М. Перин

Утверждены Главпроектом Госстроя СССР, протокол от 09.10.87 № 179.

Введены в действие с 01.08.88 Харьковским Промстройниипроектом, приказ от 24.11.87 № 147

Обозначение	Наименование	Стр.
3.006.1-2.87.2 ТО	Техническое описание	7
3.006.1-2.87.2-1	Плита П1-5, П1-5а, П1-8, П1-8а	
	П1-15 Б	11
3.006.1-2.87.2-2	Плита П2-15, П2-15а, П2-15 Б	12
3.006.1-2.87.2-3	Плита П3-5, П3-5а, П3-8	
	П3-8а, П3-15 Б	13
3.006.1-2.87.2-4	Плита П4-15, П4-15а, П4-15 Б	14
3.006.1-2.87.2-5	Плита П5$_д$-5, П5$_д$-5а, П5$_д$-8,	
	П5$_д$-8а, П5$_д$-8 Б	15
3.006.1-2.87.2-6	Плита П6$_д$-15, П6$_д$-15а, П6$_д$-15 Б	16
3.006.1-2.87.2-7	Плита П7$_д$-3, П7$_д$-3а, П7$_д$-5,	
	П7$_д$-5а, П7$_д$-5 Б	17
3.006.1-2.87.2-8	Плита П8$_д$-8, П8$_д$-8а, П8$_д$-11	
	П8$_д$-11а.	18
3.006.1-2.87.2-9	Плита П9$_д$-15, П9$_д$-15а, П9$_д$-15 Б	19
3.006.1-2.87.2-10	Плита П10$_д$-3, П10$_д$-3а, П10$_д$-5,	
	П10$_д$-5а, П10$_д$-5 Б,	20
3.006.1-2.87.2-11	Плита П11$_д$-8 П11$_д$-8а	21
3.006.1-2.87.2-12	Плита П12$_д$-12, П12$_д$-12а	
	П12$_д$-15, П12$_д$-15а	22

Инв. № подл. | Подпись и дата | Взам. инв. №

Нач. отд.	Яровский		3.006.1-2.87.2
Н. контр.	Умницева		
Гл. спец.	Ярошецкий		Содержание
Рук. гр.	Ушакова		Стадия Р; Лист 1; Листов 22
Авт. проекта	Умницева		ХГПИ Харьковский Промстройниипроект
Инженер	Фомичев		
Провер.	Гурович		

Обозначение	Наименование	Стр.
3.006.1 2.87.2-13	Плита П13д-11б	23
3.006.1-2.87.2-14	Плита П14д-3, П14д-3а, П14д-3б	24
3.006.1-2.87.2-15	Плита П15д-5, П15д-5а, П15д-8,	
	П15д-8а П15д-8б	
3.006.1-2.87.2-16	Плита П16д-15, П16д-15а	2
3.006.1-2.87.2-17	Плита П17д-3, П17д-3а. П17д-3б	27
3.006.1-2.87.2-18	Плита П18д-5, П18д-5а, П18д-8,	
	П18д-8а, П18д-8б.	28
3.006.1-2.87.2-19	Плита П19д-11, П19д-11а, П19д-15,	
	П19д-15а.	29
3.006.1-2.87.2-20	Плита П20д-3, П20д-3а. П20д-3б	30
3.006.1-2.87.2-21	Плита П21д-5, П21д-5а, П21д-5б	
	П21д-8, П21д-8а.	31
3.006.1-2.87.2-22	Плита П22д-12, П22д-12а, П22д-15,	
	П22д-15а.	32
3.006.1-2.87.2-23	Плита П23д-3, П23д-3а, П23д-3б.	33
3.006.1-2.87.2-24	Плита П24д-5, П24д-5а, П24д-5б,	
	П24д-8, П24д-8а.	34
3.006.1-2.87.2-25	Плита П25д-12, П25д-12а,	
	П25д-15, П25д-15а,	35
3.006.1-2.87.2-26	Плита П26д-3, П26д-3а, П26д-3б	
	П26д-5 П26д-5а	[illegible]
3.006.1-2.87.2-27	Плита П27д-8. П27д-8а	[illegible]

3.006.1-2.87.2

Обозначение	Наименование	Стр.
3.006.1-2.87.2-28	Плита П28$_д$-12, П28$_д$-12а, П28$_д$-15,	
	П28$_д$-15а.	38
3.006.1-2.87.2-29	Плита П5-5, П5-5а, П5-8,	
	П5-8а, П5-8б.	39
3.006.1-2.87.2-30	Плита П6-15, П6-15а, П6-15б.	40
3.006.1-2.87.2-31	Плита П7-3, П7-3а, П7-5,	
	П7-5а, П7-5б.	41
3.006.1-2.87.2-32	Плита П8-8, П8-8а, П8-11,	
	П8-11а.	42
3.006.1-2.87.2-33	Плита П9-15, П9-15а, П9-15б.	43
3.006.1-2.87.2-34	Плита П10-3, П10-3а, П10-5,	
	П10-5а, П10-5б.	44
3.006.1-2.87.2-35	Плита П11-8, П11-8а.	45
3.006.1-2.87.2-36	Плита П12-12, П12-12а, П12-15,	
	П12-15а.	46
3.006.1-2.87.2-37	Плита П13-11б	47
3.006.1-2.87.2-38	Плита П14-3, П14-3а, П14-3б.	48
3.006.1-2.87.2-39	Плита П15-5, П15-5а, П15-8, П15-8а,	
	П15-8б.	49
3.006.1-2.87.2-40	Плита П16-15, П16-15а	50
3.006.1-2.87.2-41	Плита П17-3, П17-3а, П17-3б.	51
3.006.1-2.87.2-42	Плита П18-5, П18-5а, П18-8, П18-8а,	
	П18-8б.	52

Инв. № подл. | Подпись и дата | Взам. инв. №

Обозначение	Наименование	Стр.
3.006.1-2.87.2-43	Плита П19-11, П19-11а, П19-15,	
	П19-15а.	53
3.006.1-2.87.2-44	Плита П20-3, П20-3а, П20-3б.	54
3.006.1-2.87.2-45	Плита П21-5, П21-5а, П21-5б,	
	П21-8, П21-8а.	55
3.006.1-2.87.2-46	Плита П22-12, П22-12а, П22-15,	
	П22-15а.	56
3.006.1-2.87.2-47	Плита П23-3, П23-3а, П23-3б.	57
3.006.1-2.87.2-48	Плита П24-5, П24-5а, П24-5б,	
	П24-8, П24-8а.	58
3.006.1-2.87.2-49	Плита П25-12, П25-12а, П25-15,	
	П25-15а.	59
3.006.1-2.87.2-50	Плита П26-3, П26-3а, П26-3б,	
	П26-5, П26-5а.	60
3.006.1-2.87.2-51	Плита П27-8, П27-8а.	61
3.006.1-2.87.2-52	Плита П28-12, П28-12а, П28-15,	
	П28-15а.	62
3.006.1-2.87.2-53	Плита ПТ1...ПТ5	63
3.006.1-2.87.2-54	Плита ПТ1д...ПТ5д	66
3.006.1-2.87.2-55	Плита ПП1...ПП3	68
3.006.1-2.87.2-56	Плита ПП4...ПП7	69
3.006.1-2.87.2-57	Плита ПП8...ПП10	70
3.006.1-2.87.2-58	Опорная подушка ОП1, ОП2	71

Инв. № подл. | Подпись и дата | Взам. инв. №

Обозначение	Наименование	Стр.
3.006.1-2.87.2-59	Опорная подушка ОП3, ОП4.	72
3.006.1-2.87.2-60	Опорная подушка ОП5..ОП7	73
3.006.1-2.87.2-61	Опорная подушка ОП8, ОП9.	74
3.006.1-2.87.2-62	Узлы 1...4	75
3.006.1-2.87.2-63	Расположение отверстий в плитах,	76
	бетонируемых в кассетах.	
	Пример решения офактуренной	
	плиты перекрытия.	
3.006.1-2.87.2-64	Ключ для подбора монтажных	77
	петель, дополнительных арма-	
	турных сеток и схемы их уста-	
	новки в плитах, бетонируемых	
	в положении плашмя.	
3.006.1-2.87.2 РС	Ведомость расхода стали на	83
	элемент	

Инв. № подл. | Подпись и дата | Взам. инв. №

I. Общая часть

1.1. Настоящий выпуск серии 3.006.1-2.87 содержит рабочие чертежи сборных железобетонных плит перекрытия и днища каналов, опорных подушек под подвижные опоры трубопроводов и плоских подкладок под стыки сборных железобетонных элементов каналов, возводимых на просадочных грунтах и в сейсмических районах.

Состав серии и материалы для проектирования каналов и тоннелей приведены в выпуске 0, арматурные и закладные изделия – в выпуске 4.

1.2. Железобетонные изделия запроектированы в соответствии с главой СНиП2.03.01-84 „Бетонные и железобетонные конструкции. Нормы проектирования." Расчетные схемы плит приведены в выпуске 0.

1.3. Сборные элементы обозначены марками, состоящими из букв и цифр (например, ПВ-11; ПТ2; ПП6; ОП3).

Буквы означают наименование элемента („П" – плита; „ПТ" – плита трехслойная; „ПП" – плоская подкладка; „ОП" – опорная подушка), цифры после букв – порядковый номер элемента, цифра после тире – величину вертикальной равномерно-распределенной эквивалентной нагрузки в тс/м2 для плит марки „П".

Марки плит с рабочей арматурой, расположенной в верхней зоне, которые применяются для устройства днища каналов, содержат дополнительную букву „а" (например, ПВ-11а).

Инв.№ подл. | Подпись и дата | Взам.инв.№

Нач.отд.	Бродский			3.006.1-2.87.2 ТО		
Н.контр.	Уманцева					
Гл.спец.	Коротецкий					
Рук.гр.	Чумакова			Техническое описание	Стадия	Лист	Листов
Вед.инж.	Уманцева				Р	1	4
Инжен.	Фомичев				Харьковский Промстройниипроект		
Провер.	Гурович						

Марки плит перекрытий внутрицеховых каналов при заглублении верха перекрытия менее 0,3м содержат дополнительную букву „б" (например, ПТ-56). В марках доборных плит добавляется буква „Д" (например, ПВд-11; ПТд-15а).

2. Технические требования.

2.1. Железобетонные изделия приняты из бетона классов В15 и В25.

В трехслойных плитах в качестве утеплителя применены вкладыши из пенобетона класса В2 с плотностью 500 кг/м³.

2.2. Арматура принята классов А-I и А-III по ГОСТ 5781-82* и класса Вр-I по ГОСТ 6727-80.*

2.3. Для закладных изделий принята прокатная сталь ВСт3кп2 по ГОСТ 380-71*, анкера закладных изделий – из стали класса А-III по ГОСТ 5781-82*. Монтажные петли приняты из стали класса А-I марки ВСт3сп2 и ВСт3пс2. В случае монтажа конструкций при расчетной зимней температуре ниже минус 40°С, применение для монтажных петель стали марки ВСт3пс2 не допускается.

2.4. Армирование железобетонных изделий производится сварными сетками и каркасами.

2.5. Толщина защитного слоя бетона для рабочей арматуры принята:

при толщине конструкций до 100 мм включительно – 15 мм, при толщине более 100 мм – 20 мм. Допускаемое отклонение по толщине защитного слоя +5мм.

2.6. Бетонирование плит „П" предусмотрено в положении „на ребро" по кассетной технологии, вследствие чего эти плиты

Инв.№ подл. | Подпись и дата | Взам.инв.№

имеют в торцах петли для выемки из кассет. В случае изготовления этих плит „плашмя" указанные монтажные петли не устанавливаются. Строповку и монтаж плит рекомендуется производить при помощи клещевых фрикционных захватов. Допускается также монтаж плит, изготовленных в кассетах с помощью захватов, пропускаемых в отверстия, а плит, изготовленных „плашмя", с помощью монтажных петель. Расположение указанных отверстий и монтажных петель см. док. - 63, - 64 настоящего выпуска.

2.7. Съем изделий с опалубки производить после достижения бетоном 70% проектной прочности.

2.8. В плитах, изготовляемых по кассетной технологии, несмываемой краской должен наноситься знак, указанный на чертежах.

3. Методы контроля и правила приёмки.

3.1. Испытание плит на прочность производить в соответствии с ГОСТ 8829-85

Рекомендуется производить приемочный контроль конструкций с использованием неразрушающих методов.

3.2. Приёмка изделий должна производиться в соответствии с ГОСТ 13015.1-81 „Конструкции и изделия бетонные и железобетонные сборные. Правила приёмки" и настоящим техническим описанием.

При приёмке следует обращать внимание на правильность маркировки и ориентирующих знаков.

4. Складирование и транспортирование изделий.

4.1. Складирование изделий производится в штабелях. Прокладки должны устанавливаться на тех же расстояниях от торцов изделий,

Инв. № подл. | Подпись и дата | Взам. инв. №

что и монтажные петли. Высоты штабеля назначаются из условия обеспечения требований по технике безопасности согласно СНиП III-4-80. „Техника безопасности в строительстве".
Плиты марки „П", изготовленные в кассетах, складируются в положении „на ребро".

4.2. Поставка изделий потребителю должна производиться по достижению бетоном отпускной прочности, величина которой устанавливается в соответствии с п.п. 7.4, 7.6 и 7.7 ГОСТ 13015.0-83 „Конструкции и изделия бетонные и железобетонные сборные. Общие технические требования".

4.3. Погрузку и транспортирование изделий следует производить в соответствии с ГОСТ 13015.4-84 „Правила транспортирования и хранения", „Руководством по перевозке автотранспортом строительных конструкций." (Стройиздат, Москва 1980г.) и „Руководством по перевозке железнодорожным транспортом сборных крупноразмерных железобетонных конструкций промышленного и жилищного строительства." (Стройиздат, 1967г.).
При транспортировании изделия должны иметь опоры, расположенные так же, как при складировании. Плиты марки „П", изготовленные по кассетной технологии, должны транспортироваться в положении „на ребро".

Таблица соответствия марок и классов бетона по прочности на сжатие.

Марка бетона по прочности на сжатие	Класс бетона по прочности на сжатие
М 200	В15
М 300	В25

Инв.№ подл. | Подпись и дата | Взам. инв.№

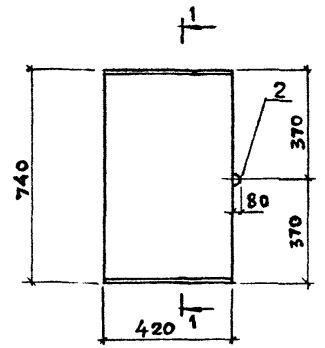

1 — 1
для П1-5а, П1-8а

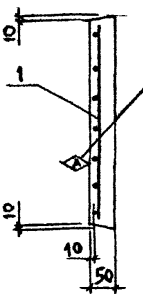

1 — 1
для П1-5, П1-8, П1-15 б

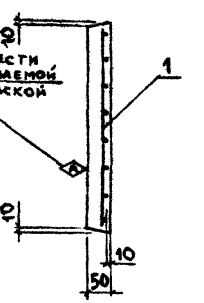

Поз.	Наименование	Кол. на плиту П1-					Примечание
		5	5а	8	8а	15б	
	Документация						
	Техническое описание						3.006.1-2.87.2 ТО
	Ведомость расхода стали						3.006.1-2.87.2 РС
	Сборочные единицы						
1	Сетка С1-1-1	1	1				3.006.1-2.87.4 -1
	С1-1-2			1	1		-1
	С1-1-3					1	-1
	Детали						
2	Петля УП1-2	1	1	1	1	1	1.400-9, вып.1
	Материал						
	Бетон В15	0,02	0,02	0,02	0,02		м³
	Бетон В25					0,02	м³
	Масса плиты	0,04	0,04	0,04	0,04	0,04	т

Инв. № подл. | Подпись и дата | Взам. инв. №

Нач. отд.	Бродский	
Н. контр.	Уманцева	
Гл. спец.	Коротецкий	
Рук. гр.	Чумакова	
Вед. инж.	Уманцева	
Инжен.	Фомичев	
Провер.	Гурович	

3.006.1-2.87.2-1

Плита П1-5, П1-5а, П1-8, П1-8а, П1-15 б

Стадия	Лист	Листов
Р		1

Харьковский Промстройниипроект

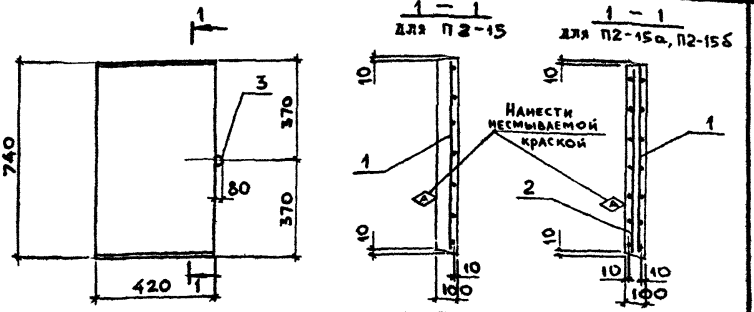

Поз.	Наименование	Кол. на плиту П2- 15	15а	15б		Примечания
	Документация					
	Техническое описание					3.006.1-2.87.2 ТО
	Ведомость расхода стали					3.006.1-2.87.2 РС
	Сборочные единицы					
1	Сетка С1-1-1	1				3.006.1-2.87.4-1
	С1-1		1			-1
	С1-1-3			1		-1
2	Сетка С1-1-1		1			-1
	С1-1			1		-1
	Детали					
3	Петля УП1-2	1	1			1.400-9, вып.1
	УП1-1			1		То же
	Материал					
	Бетон В15	0,03	0,03			м³
	Бетон В25			0,03		м³
	Масса плиты	0,08	0,08	0,08		т

Инв.№ подл. | Подпись и дата | Взам.инв.№

Нач.отд.	Бродский	
Н.контр.	Уманцева	
Гл.спец.	Коротецкий	
Рук.гр.	Чуйкова	
Вед.инж.	Уманцева	
Инженер.	Фомичев	
Провер.	Гуровин	

3.006.1-2.87.2-2

Плита
П2-15, П2-15а, П2-15б

Стадия	Лист	Листов
Р		1

Харьковский Промстройниипроект

22991-03 13

Формат А4

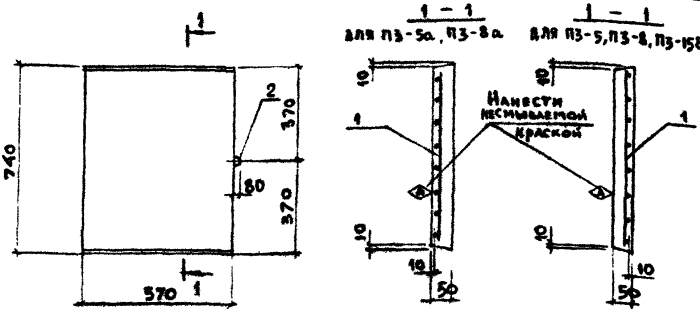

Поз.	Наименование	Кол. на плиту П3-					Примечание
		5	5а	8	8а	15б	
	Документация						
	Техническое описание						3.006.1-2.87.2 ТО
	Ведомость расхода стали						3.006.1-2.87.2 РС
	Сборочные единицы						
1	Сетка С1-2-1	1	1				3.006.1-2.87.4-2
	С1-2-2			1	1	1	-2
	Детали						
2	Петля УП1-1	1	1	1	1	1	1.400-9, вып. 1
	Материал						
	Бетон в 25	0,02	0,02	0,02	0,02	0,02	м³
	Масса плиты	0,05	0,05	0,05	0,05	0,05	т

Инв. № подл. | Подпись и дата | Взам. инв. №

Нач. отд.	Бродский		
Н. контр.	Уманцева		
Гл. спец.	Корольцкий		
Рук. гр.	Чупакова		
Вед. инж.	Уманцева		
Инженер.	Фомичев		
Провер.	Гурович		

3.006.1-2.87.2-3

Плита П3-5, П3-5а, П3-8, П3-8а, П3-15б

Стадия	Лист	Листов
Р		1

Харьковский Промстройниипроект

Формат А4

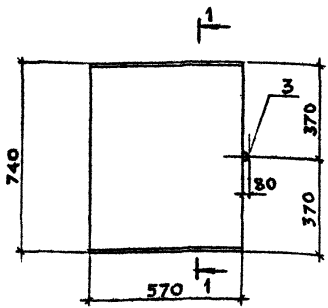

Поз.	Наименование	Кол. на плиту П4-				Примечания
		15	15а	15б		
	Документация					
	Техническое описание					3.006.1-2.87.2 ТО
	Ведомость расхода стали					3.006.1-2.87.2 РС
	Сборочные единицы					
1	Сетка С1-2-1	1				3.006.1-2.87.4-2
	С1-2		1			-2
	С1-2-3			1		-2
2	Сетка С1-2-1		1			-2
	С1-2			1		-2
	Детали					
3	Петля УП1-1	1	1	1		1.400-9, вып.1
	Материал					
	Бетон В25	0,04	0,04	0,04		м³
	Масса плиты	0,11	0,11	0,11		т

Инв.№подл. | Подпись и дата | Взам.инв.№

Нач.отд.	Бродский	
Н.контр.	Умрищева	
Гл.спец.	Хоротецкий	
Рук.гр.	Чумакова	
Вед.инж.	Умрищева	
Инжен.	Фомичёв	
Провер	Гурович	

3.006.1-2.87.2-4

Плита
П4-15, П4-15а, П4-15б

Стадия	Лист	Листов
Р		1

Харьковский Промстройниипроект

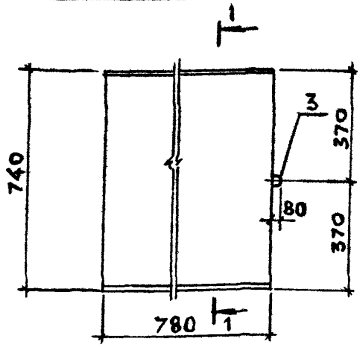

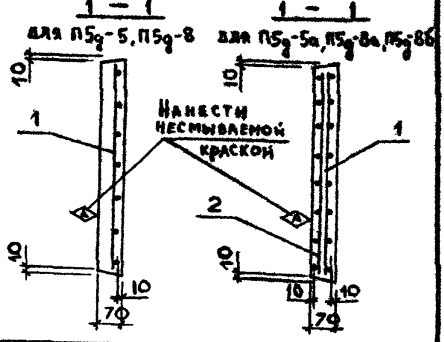

Поз.	Наименование	Кол на плиту П5g-					Примечания
		5	5а	8	8а	8б	
	Документация						
	Техническое описание						3.006.1-2.87.2 ТО
	Ведомость расхода стали						3.006.1-2.87.2 РС
	Сборочные единицы						
1	Сетка С1-11-1	1					3.006.1-2.87.4-11
	С1-11		1		1		-11
	С1-11-2			1		1	-11
2	Сетка С1-11-1		1				-11
	С1-11-2				1		-11
	С1-11					1	-11
	Детали						
3	Петля УП1-2	1	1	1	1		1.400-9, вып.1
	УП1-1					1	То же
	Материал						
	Бетон В15	0,04	0,04	0,04	0,04		м³
	Бетон В25					0,04	м³
	Масса плиты	0,10	0,10	0,10	0,10	0,10	т

Нач. отд.	Бродский		
Н. контр.	Умянцева		
Гл. спец.	Коротцкий		
Рук. гр.	Чумакова		
Вед. инж.	Умянцева		
Инжен.	Фомичев		
Провер.	Гурович		

3.006.1-2.87.2-5

Плита П5g-5, П5g-5а, П5g-8, П5g-8а, П5g-8б

Стадия	Лист	Листов
Р		1

Харьковский Промстройниипроект

Инв.№ подл. | Подпись и дата | Взам.инв.№

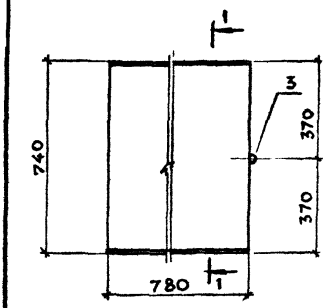

1 – 1
для П6д-15

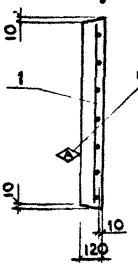

1 – 1
для П6д-15а, П6д-15б

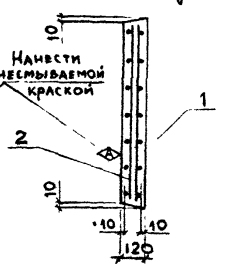

Поз.	Наименование	Кол. на плиту П6д- 15	15а	15б		Примечания
	Документация					
	Техническое описание					3.006.1-2.87.2 ТО
	Ведомость расхода стали					3.006.1-2.87.2 РС
	Сборочные единицы					
1	Сетка С1-11-1	1				3.006.1-2.87.4-11
	С1-11		1			-11
	С1-11-3			1		-11
2	Сетка С1-11-1		1			-11
	С1-11			1		-11
	Детали					
3	Петля УП1-1	1	1	1		1.400-9, вып.1
	Материал					
	Бетон В25	0,07	0,07	0,07		м³
	Масса плиты	0,17	0,17	0,17		т

Инв.№ подл. | Подпись и дата | Взам.инв.№

Нач.отд.	Бродский	
Н.контр.	Уманцева	
Гл.спец.	Коробецкий	
Рук.гр.	Чумакова	
Вед.инж.	Уманцева	
Инж.ен.	Фомичев	
Провер.	Гурович	

3.006.1-2.87.2-6

Плита П6д-15, П6д-15а, П6д-15б

Стадия	Лист	Листов
Р		1

Харьковский Промстройниипроект

22991-03 17

Формат А4

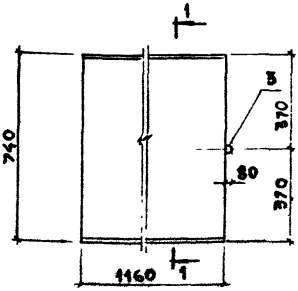

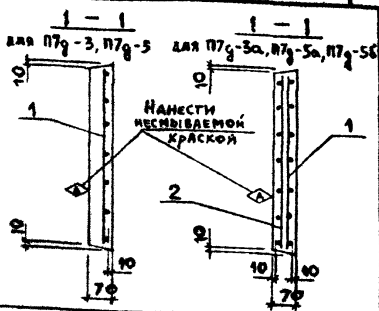

Поз.	Наименование	Кол. на плиту П7g-					Примечание
		3	3а	5	5а	5б	
	Документация						
	Техническое описание						3.006.1-2.87.2 ТО
	Ведомость расхода стали						3.006.1-2.87.2 РС
	Сборочные единицы						
1	Сетка С1-12-1	1					3.006.1-2.87.4-12
	С1-12		1		1		-12
	С1-12-2			1		1	-12
2	Сетка С1-12-1		1				-12
	С1-12-2				1		-12
	С1-12					1	-12
	Детали						
3	Петля УП1-2	1	1	1	1		1.400-9, вып.1
	УП1-1					1	То же
	Материал						
	Бетон В15	0,06	0,06	0,06	0,06		м³
	Бетон В25					0,06	м³
	Масса плиты	0,15	0,15	0,15	0,15	0,15	т

Инв.№ подл. | Подпись и дата | Взам.инв.№

Нач.отд.	Бродский		
Н.контр.	Уманцева		
Гл.спец.	Ростецкий		
Рук.гр.	Чумакова		
Вед.инж.	Уманцева		
Инженер.	Фомичев		
Провер.	Гурович		

3.006.1-2.87.2-7

Плита П7g-3, П7g-3а, П7g-5, П7g-5а, П7g-5б

Стадия	Лист	Листов
Р		1

Харьковский промстройниипроект

Формат А4

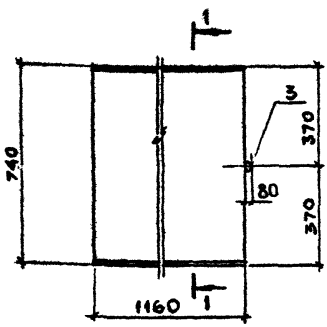

1 — 1
для ПВg-8, ПВg-11

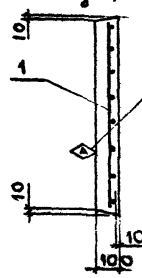

1 — 1
для ПВg-8а, ПВg-11а

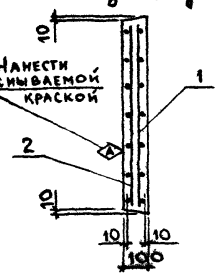

Поз.	Наименование	Кол. на плиту ПВg- 8	8а	11	11а	Примечания
	Документация					
	Техническое описание					3.006.1-2.87.2 ТО
	Ведомость расхода стали					3.006.1-2.87.2 РС
	Сборочные единицы					
1	Сетка С1-12-1	1				3.006.1-2.87.4-12
	С1-12		1		1	-12
	С1-12-2			1		-12
2	Сетка С1-12-1		1			-12
	С1-12-2				1	-12
	Детали					
3	Петля УП1-2	1	1			1.400-9, вып.1
	УП1-1			1	1	То же
	Материал					
	Бетон В15	0,09	0,09			м³
	Бетон В25			0,09	0,09	м³
	Масса плиты	0,21	0,21	0,21	0,21	т

Нач. отд.	Бродский		
Н. контр.	Утанцева		
Гл. спец.	Коробецкий		
Рук. гр.	Чумакова		
Вед. инж.	Утанцева		
Инженер	Фомичёв		
Провер	Гурович		

3.006.1-2.87.2-8

Плита ПВg-8, ПВg-8а, ПВg-11, ПВg-11а

Стадия	Лист	Листов
Р		1

Харьковский Промстройниипроект

Инв. № подл. | Подпись и дата | Взам. инв. №

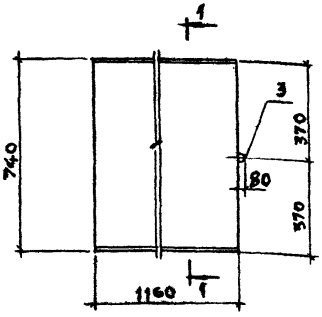

1 – 1
для ПЭд-15

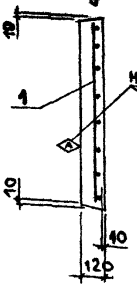

1 – 1
для ПЭд-15а, ПЭд-15б

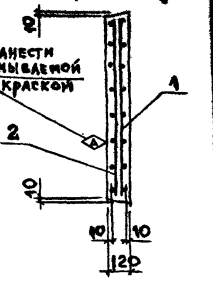

Поз	Наименование	Кол. на плиту ПЭд – 15	15а	15б		Примечания
	Документация					
	Техническое описание					3.006.1-2.87.2 ТО
	Ведомость расхода стали					3.006.1-2.87.2 Рс
	Сборочные единицы					
1	Сетка С1-12-2	1		1		3.006.1-2.87.4-12
	С1-12		1			-12
2	Сетка С1-12-2		1			-12
	С1-12			1		-12
	Детали					
3	Петля УП1-1	1	1	1		1.400-9, вып. 1
	Материал					
	Бетон В25	0,10	0,10	0,10		м³
	Масса плиты	0,26	0,26	0,26		т

Нач. отд.	Бродский	
Н. контр.	Умянцева	
Гл. спец.	Коротецкий	
Рук. гр.	Чумакова	
Вед. инж.	Умянцева	
Инжен.	Фоминчев	
Провер.	Гурович	

3.006.1-2.87.2-9

Плита ПЭд-15
ПЭд-15а, ПЭд-15б

Стадия	Лист	Листов
Р		1

Харьковский Промстройниипроект

Инв. № подл. | Подпись и дата | Взам. инв. №

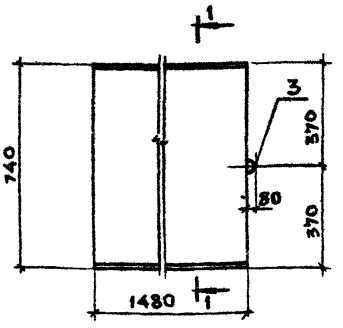

1 — 1
для П10g-3, П10g-5

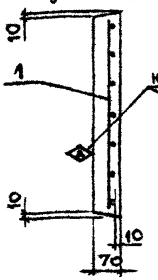

1 — 1
для П10g-3а, П10g-5а, П10g-5б

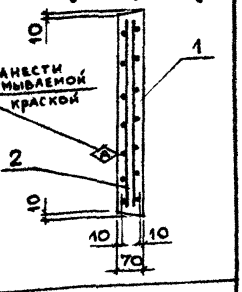

Поз.	Наименование	Кол. на плиту П10g- 3	3а	5	5а	5б	Примечание
	Документация						
	Техническое описание						3.006.1-2.87.2 ТО
	Ведомость расхода стали						3.006.1-2.87.2 РС
	Сборочные единицы						
1	Сетка С1-13-1	1					3.006.1-2.87.4-13
	С1-13		1		1		-13
	С1-13-3			1		1	-13
2	Сетка С1-13-1		1				-13
	С1-13-3				1		-13
	С1-13					1	-13
	Детали						
3	Петля УП1-1	1	1	1	1	1	1.400-9, вып. 1
	Материал						
	Бетон В25	0,08	0,08	0,08	0,08	0,08	м3
	Масса плиты	0,19	0,19	0,19	0,19	0,19	т

Инв.№ подл. | Подпись и дата | Взам. инв. №

Нач. отд.	Вродский	
Н. контр.	Уманцева	
Гл. спец.	Коротецкий	
Рук. гр.	Чумакова	
Вед. инж.	Уманцева	
Инжен.	Фомичев	
Провер.	Гурович	

3.006.1-2.87.2-10

Плита П10g-3, П10g-3а, П10g-5, П10g-5а, П10g-5б

Стадия	Лист	Листов
Р		1

Харьковский Промстройниипроект

Формат А4

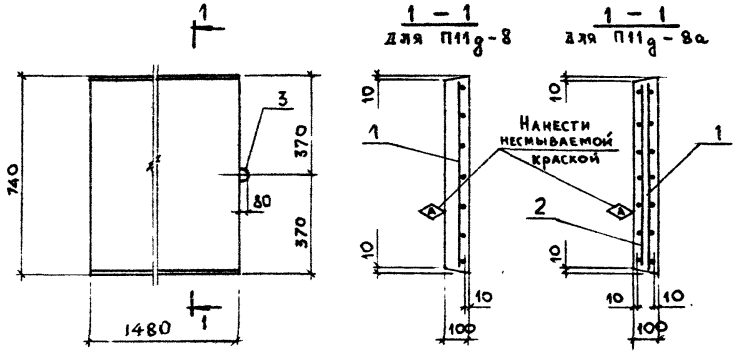

Поз.	Наименование	Кол. на плиту П11g- 8	8а		Примечание
	Документация				
	Техническое описание				3.006.1-2.87.2 ТО
	Ведомость расхода стали				3.006.1-2.87.2 РС
	Сборочные единицы				
1	Сетка С1-13-2	1			3.006.1-2.87.4-13
	С1-13		1		-13
2	Сетка С1-13-2		1		-13
	Детали				
3	Петля УП1-1	1	1		1.400-9, вып.1
	Материал				
	Бетон В25	0,11	0,11		м³
	Масса плиты	0,27	0,27		т

Инв.№ подл. | Подпись и дата | Взам.инв.№

Нач.отд.	Бродский		
Н.контр.	Уманцева		
Гл.спец.	Коротецкий		
Рук.гр.	Чумакова		
Вед.инж.	Уманцева		
Инжен.	Фомичев		
Чертеж.	Гурович		

3.006.1-2.87.2-11

Плита П11g-8, П11g-8а

Стадия	Лист	Листов
Р		1

Харьковский Промстроинипроект

22991-63 22

Формат А4

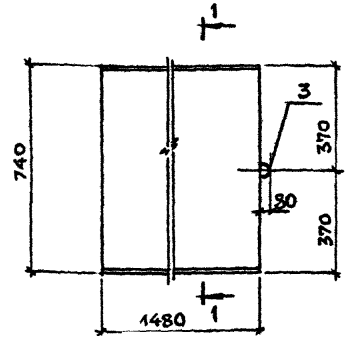

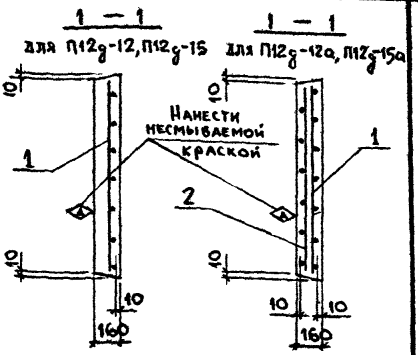

Поз.	Наименование	Кол. на плиту П12g-				Примечание
		12	12а	15	15а	
	Документация					
	Техническое описание					3.006.1-2.87.2 ТО
	Ведомость расхода стали					3.006.1-2.87.2 РС
	Сборочные единицы					
1	Сетка С1-13-2	1				3.006.1-2.87.4-13
	С1-13		1		1	-13
	С1-13-3			1		-13
2	Сетка С1-13-2		1			-13
	С1-13-3				1	-13
	Детали					
3	Петля УП1-3	1	1	1	1	1.400-9, вып. 1
	Материал					
	Бетон В25	0,18	0,18	0,18	0,18	м3
	Масса плиты	0,44	0,44	0,44	0,44	т

Инв. № подл. | Подпись и дата | Взам. инв. №

Нач. отд.	Бродский	
Н. контр.	Умрищева	
Гл. спец.	Коротецкий	
Рук. гр.	Чумакова	
Авт. проекта	Умрищева	
Инженер	Фомичёв	
Проверил	Гурович	

3.006.1-2.87.2-12

Плита П12g-12
П12g-12а, П12g-15, П12g-15а

Стадия	Лист	Листов
Р		1

Харьковский Промстройниипроект

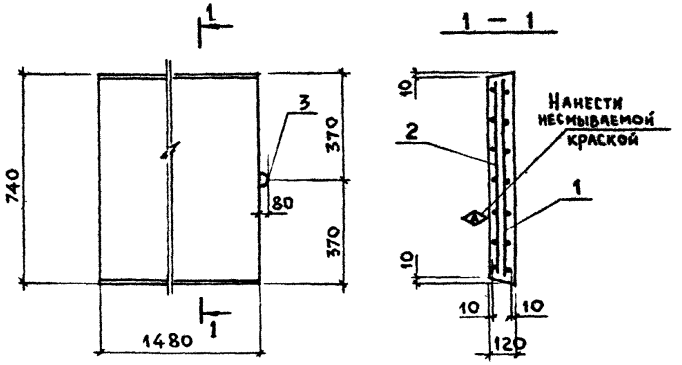

Марка	Поз.	Наименование	Кол.	Примечание
		Документация		
		Техническое описание		3.006.1-2.87.2 ТО
		Ведомость расхода стали		3.006.1-2.87.2 РС
		Сборочные единицы		
	1	Сетка С1-13-3	1	3.006.1-2.87.4-13
П13g-11б	2	Сетка С1-13	1	-13
		Детали		
	3	Петля УП1-3	1	1.400-9, вып. 1
		Материал		
		Бетон В25	0,13	м³
		Масса плиты	0,33	т

Нач. отд.	Бродский		3.006.1-2.87.2-13
Н. контр.	Умянцева		
Гл. спец.	Коротецкий		
Рук. гр.	Чумакова		Стадия: Р; Лист: ; Листов: 1
Вед. инж.	Умянцева		Плита П13g-11б
Инжен.	Фомичёв		Харьковский Промстройниипроект
Провер.	Гуровнч		

Инв.№ подл. | Подпись и дата | Взам. инв. №

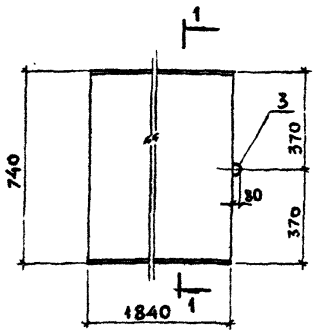

1 – 1
для П14g-3

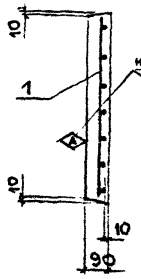

1 – 1
для П14g-3а, П14g-3б

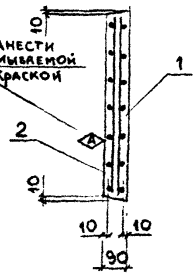

Поз.	Наименование	Кол. на плиту П14g- 3	3а	3б		Примечание
	Документация					
	Техническое описание					3.006.1-2.87.2 ТО
	Ведомость расхода стали					3.006.1-2.87.2 РС
	Сборочные единицы					
1	Сетка С1-14-1	1		1		3.006.1-2.87.4-14
	С1-14		1			-14
2	Сетка С1-14-1		1			-14
	С1-14			1		-14
	Детали					
3	Петля УП1-3	1	1	1		1.400-9, вып.1
	Материал					
	Бетон В25	0,12	0,12	0,12		м³
	Масса плиты	0,31	0,31	0,31		т

Инв.№ подл. | Подпись и дата | Взам.инв.№

Нач.отд.	Бродский	
Н.контр.	Уманцева	
Гл.спец.	Хоротецкий	
Рук.гр.	Чуткасова	
Авт.изд.	Уманцева	
Инжен.	Фомичев	
Провер.	Гурович	

3.006.1-2.87.2-14

Плита П14g-3, П14g-3а, П14g-3б

Стадия	Лист	Листов
Р		1

Харьковский Промстройниипроект

22991-03 25

Формат А4

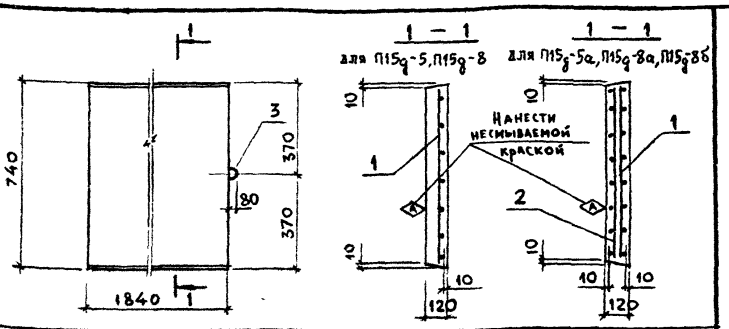

Поз.	Наименование	Кол. на плиту П15g-					Примечание
		5	5а	8	8а	8б	
	Документация						
	Техническое описание						3.006.1-2.87.2 ТО
	Ведомость расхода стали						3.006.1-2.87.2 РС
	Сборочные единицы						
1	Сетка С1-14-2	1					3.006.1-2.87.4-14
	С1-14		1		1		-14
	С1-14-3			1		1	-14
2	Сетка С1-14-2		1				-14
	С1-14-3				1		-14
	С1-14					1	-14
	Детали						
3	Петля УП1-3	1	1	1	1	1	т.400-9, вып. 1
	Материал						
	Бетон В25	0,16	0,16	0,16	0,16	0,16	м³
	Масса плиты	0,41	0,41	0,41	0,41	0,41	т

Нач. отд.	Бродский		
Н. контр.	Умянцева		
Гл. спец.	Гордецкий		
Рук. гр.	Чупахова		
Вед. инж.	Умянцева		
Инженер	Фомичев		
Провер	Гуревич		

3.006.1-2.87.2-15

Плита П15g-5, П15g-5а, П15g-8, П15g-8а, П15g-8б

Стадия	Лист	Листов
Р		1

Харьковский Промстройниипроект

Инв. № подл. | Подпись и дата | Взам. инв. №

Формат А4

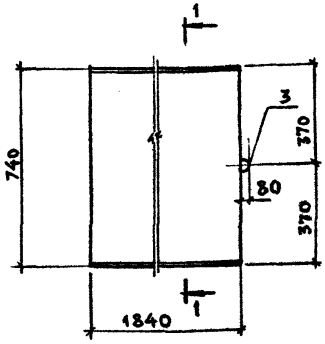

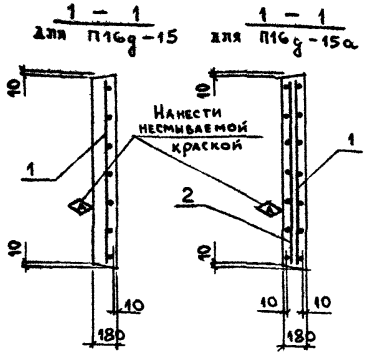

Поз.	Наименование	Кол. на плиту П16g- 15	15а		Примечания
	Документация				
	Техническое описание				3.006.1-2.87.2 ТО
	Ведомость расхода стали				3.006.1-2.87.2 РС
	Сборочные единицы				
1	Сетка С1-14-3	1			3.006.1-2.87.4-14
	С1-14		1		-14
2	Сетка С1-14-3		1		-14
	Детали				
3	Петля УП1-3	1	1		1.400-9, вып. 1
	Материал				
	Бетон В25	0,25	0,25		м³
	Масса плиты	0,61	0,61		т

Инв.№ подл. | Подпись и дата | Взам.инв.№

Нач.отд.	Бродский	
Н.контр.	Уманцева	
Гл.спец.	Коротецкий	
Рук.гр.	Чумакова	
Вед.инж.	Уманцева	
Инжен.	Фомичёв	
Провер.	Гурович	

3.006.1-2.87.2-16

Плита П16g-15, П16g-15а

Стадия	Лист	Листов
Р		1

Харьковский Промстройниипроект

22991-03 27

Формат А4

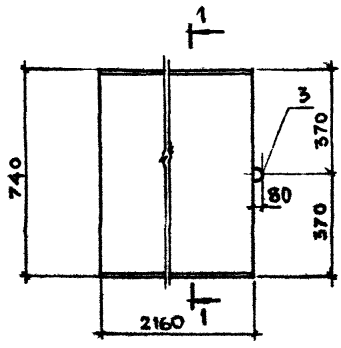

1 – 1
Для П17g-3

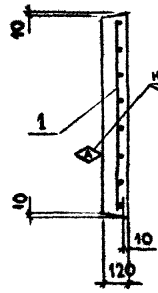

1 – 1
для П17g-3а, П17g-3б

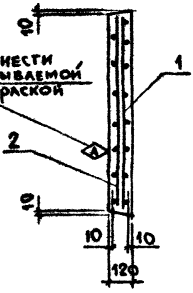

Поз.	Наименование	Кол. на плиту П17g-			Примечание
		3	3а	3б	
	Документация				
	Техническое описание				3.006.1-2.87.2 ТО
	Ведомость расхода стали				3.006.1-2.87.2. РС
	Сборочные единицы				
1	Сетка С1-15-1	1		1	3.006.1-2.87.4-15
	С1-15		1		-15
2	Сетка С1-15-1		1		-15
	С1-15			1	-15
	Детали				
3	Петля УП1-3	1	1	1	1.400-9, вып. 1
	Материал				
	Бетон В25	0,19	0,19	0,19	м³
	Масса плиты	0,48	0,48	0,48	т

Нач. отд.	Вродский	
Н. контр.	Уманцева	
Гл. спец.	Коротецкий	
Рук. гр.	Чумакова	
Вед. инж.	Уманцева	
Инжен.	Фомичёв	
Провер	Гуровин	

3.006.1-2.87.2-17

Плита П17g-3, П17g-3а, П17g-3б

Стадия	Лист	Листов
Р		1

Харьковский Промстройниипроект

Инв. № подл. | Подпись и дата | Взам. инв. №

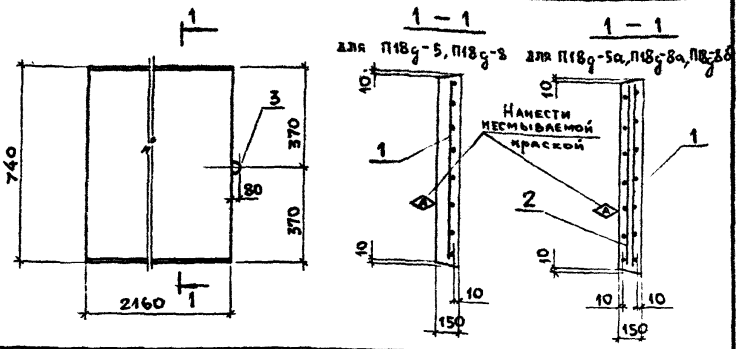

Поз.	Наименование	Кол. на плиту П18g- 5	5а	8	8а	8б	Примечание
	Документация						
	Техническое описание						3.006.1-2.87.2 ТО
	Ведомость расхода стали						3.006.1-2.87.2 РС
	Сборочные единицы						
1	Сетка С1-15-2	1					3.006.1-2.87.4-15
	С1-15		1		1		-15
	С1-15-3			1		1	-15
2	Сетка С1-15-2		1				-15
	С1-15-3				1		-15
	С1-15					1	-15
	Детали						
3	Петля УП1-3	1	1	1	1	1	1.400-9, вып.1
	Материал						
	Бетон В25	0,24	0,24	0,24	0,24	0,24	м³
	Масса плиты	0,60	0,60	0,60	0,60	0,60	т

Нач. отд.	Бродский		
Н. контр.	Уманцева		
Гл. спец.	Коротецкий		
Рук. гр.	Чумакова		
Вед. инж.	Уманцева		
Инжен.	Фомичев		
Провер.	Гурович		

3.006.1-2.87.2-18

Плита П18g-5, П18g-5а, П18g-8, П18g-8а, П18g-8б

Стадия	Лист	Листов
Р		1

Харьковский Промстройниипроект

Инв. № подл. | Подпись и дата | Взам. инв. №

22991-03 29

Формат А4

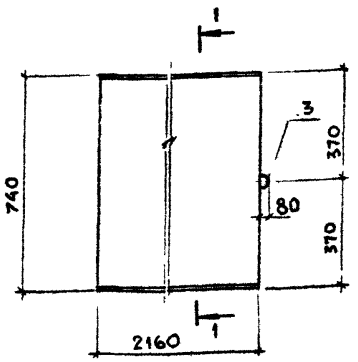

1 – 1
для П19g-11, П19g-15

1 – 1
для П19g-11а, П19g-15а

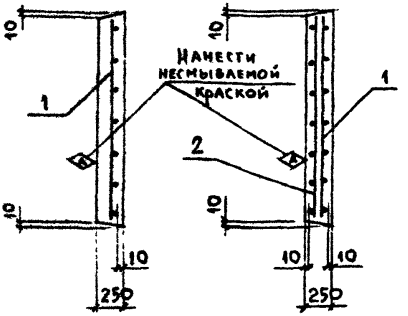

Поз	Наименование	Кол. на плиту П19g-				Примечание
		11	11а	15	15а	
	Документация					
	Техническое описание					3.006.1-2.87.2 ТО
	Ведомость расхода стали					3.006.1-2.87.2 РС
	Сборочные единицы					
1	Сетка С1-15-2	1				3.006.1-2.87.4-15
	С1-15		1		1	-15
	С1-15-3			1		-15
2	Сетка С1-15-2		1			-15
	С1-15-3				1	-15
	Детали					
3	Петля УП1-5	1	1	1	1	1.400-9, вып.1
	Материал					
	Бетон В25	0,40	0,40	0,40	0,40	м³
	Масса плиты	1,0	1,0	1,0	1,0	т

Нач. отд.	Бродский		
Н. контр.	Умрицева		
Гл. спец.	Коробецкий		
Рук. гр.	Чумакова		
Вед. инж.	Умрицева		
Инжен.	Фомичев		
Дровер	Гировач		

3.006.1-2.87.2-19

Плита П19g-11, П19g-11а, П19g-15, П19g-15а

Стадия	Лист	Листов
Р		1

Харьковский Промстройниипроект

Инв. № подл. | Подпись и дата | Взам. инв. №

22991-03 30

Формат А4

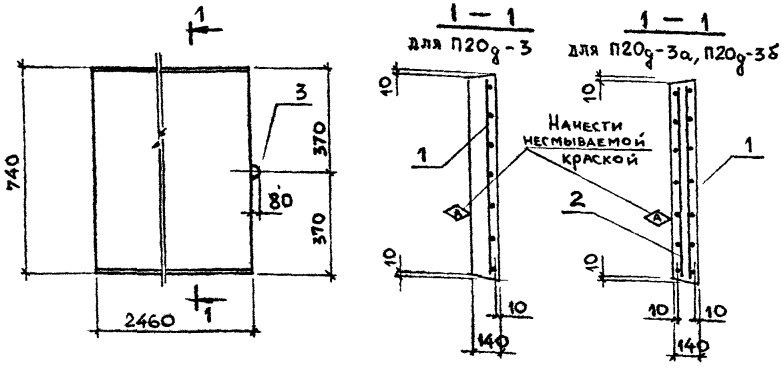

Поз.	Наименование	Кол. на плиту П20g-			Примечание
		3	3а	3б	
	Документация				
	Техническое описание				3.006.1-2.87.2 ТО
	Ведомость расхода стали				3.006.1-2.87.2 РС
	Сборочные единицы				
1	Сетка С1-16-1	1		1	3.006.1-2.87.4-16
	С1-16		1		-16
2	Сетка С1-16-1		1		-16
	С1-16			1	-16
	Детали				
3	Петля УП1-3	1	1	1	1.400-9, вып.1
	Материал				
	Бетон В25	0,25	0,25	0,25	м³
	Масса плиты	0,64	0,64	0,64	т

Нач. отд.	Бродский		3.006.1-2.87.2-20
Н. контр.	Уманцева		
Гл. спец.	Коротецкий		
Рук. гр.	Чумакова		
Вед. инж.	Уманцева		Плита П20g-3, П20g-3а, П20g-3б
Инжен.	Фомичев		Стадия: Р; Лист: ; Листов: 1
Провер.	Гурович		Харьковский Промстройниипроект

Инв.№ подл. | Подпись и дата | Взам.инв.№

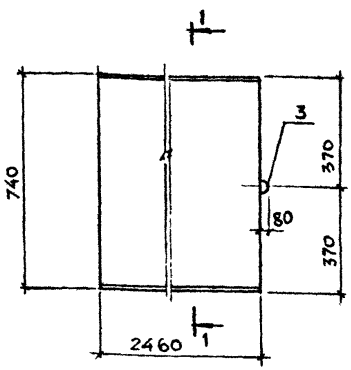

1 — 1
для П21g-5, П21g-8

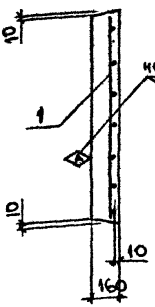

1 — 1
для П21g-5а, П21g-5б, П21g-8а

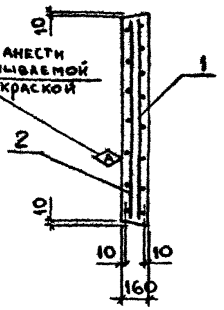

Поз.	Наименование	Кол. на плиту П21g-					Примечание
		5	5а	5б	8	8а	
	Документация						
	Техническое описание						3.006.1-2.87.2 ТО
	Ведомость расхода стали						3.006.1-2.87.2 РС
	Сборочные единицы						
1	Сетка С1-16-2	1		1			3.006.1-2.87.4-16
	С1-16		1			1	-16
	С1-16-3				1		-16
2	Сетка С1-16-2		1				-16
	С1-16			1			-16
	С1-16-3					1	-16
	Детали						
3	Петля УП1-5	1	1	1	1	1	1.400-9, вып.1
	Материал						
	Бетон В25	0,29	0,29	0,29	0,29	0,29	м³
	Масса плиты	0,73	0,73	0,73	0,73	0,73	т

Нач. отд.	Бродский		
Н. контр.	Умянцева		
Гл. спец.	Угрозецкий		
Рук. гр.	Чумакова		
Вед. инж.	Умянцева		
Инж. ен.	Фомичев		
Провер.	Гурович		

3.006.1-2.87.2-21

Плита П21g-5, П21g-5а, П21g-5б, П21g-8, П21g-8а

Стадия	Лист	Листов
Р		1

Харьковский Промстройниипроект

Инв. № подл. | Подпись и дата | Взам. инв. №

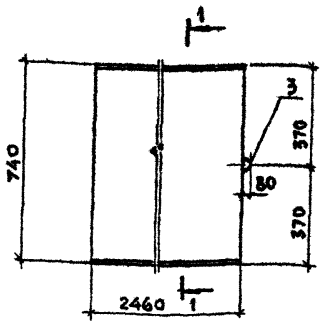

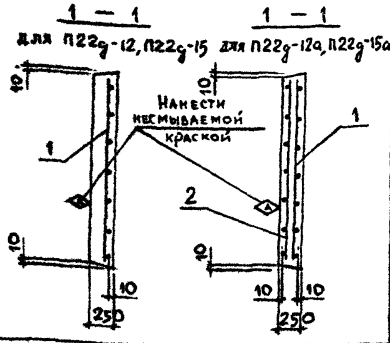

Поз.	Наименование	Кол. на плиту П22д-				Примечание
		12	12а	15	15а	
	Документация					
	Техническое описание					3.006.1-2.87.2 ТО
	Ведомость расхода стали					3.006.1-2.87.2 РС
	Сборочные единицы					
1	Сетка С1-16-2	1				3.006.1-2.87.4-16
	С1-16		1		1	-16
	С1-16-3			1		-16
2	Сетка С1-16-2		1			-16
	С1-16-3				1	-16
	Деталь					
3	Петля УП1-7	1	1	1	1	1.400-3, вып.1
	Материал					
	Бетон В25	0,46	0,46	0,46	0,46	м³
	Масса плиты	1,14	1,14	1,14	1,14	т

Инв.№ подл. | Подпись и дата | Взам.инв.№

Нач.отд.	Бродский	
Н.контр.	Умянцева	
Гл.спец.	Коротецкий	
Рук.гр.	Чумакова	
Вед.инж.	Умянцева	
Инжен	Фонинёв	
Провер	Гурович	

3.006.1-2.87.2-22

Плита П22д-12, П22д-12а, П22д-15, П22д-15а

Стадия	Лист	Листов
Р		1

Харьковский Промстройниипроект

22991-03 33

Формат А4

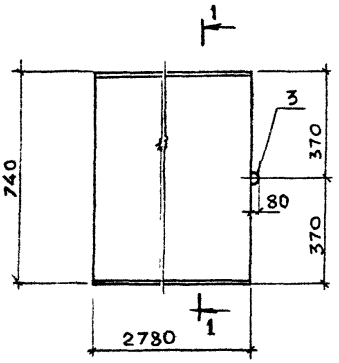

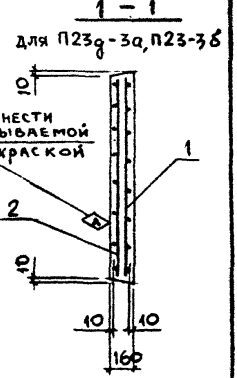

Поз.	Наименование	Кол. на плиту П23g-			Примечание
		3	3а	3б	
	Документация				
	Техническое описание				3.006.1-2.87.2 ТО
	Ведомость расхода стали				3.006.1-2.87.2 РС
	Сборочные единицы				
1	Сетка С1-17-1	1		1	3.006.1-2.87.4-17
	С1-17		1		-17
2	Сетка С1-17-1		1		-17
	С1-17			1	-17
	Детали				
3	Петля УП1-5	1	1	1	1.400-9, вып.1
	Материал				
	Бетон В25	0,33	0,33	0,33	м³
	Масса плиты	0,82	0,82	0,82	т

Нач. отд.	Бродский		3.006.1-2.87.2-23
Н. контр.	Уманцева		
Гл. спец.	Куротченкин		
Рук. гр.	Чумакова		
Вед. инж.	Уманцева		
Инженер	Фомичев		Плита П23g-3, П23g-3а, П23g-3б
Провер.	Гурович		

Стадия	Лист	Листов
Р		1

Харьковский Промстроминипроект

Инв.№ подл. | Подпись и дата | Взам.инв.№

22991-03 34

Формат А4

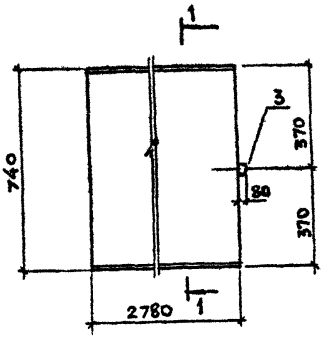

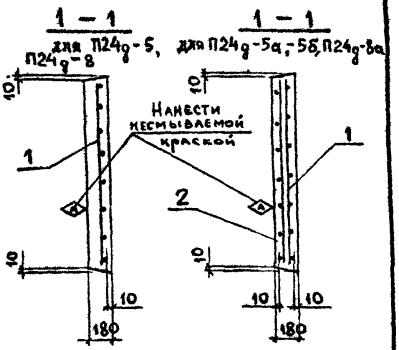

Поз.	Наименование	Кол. на плиту П24g- 5	5а	5б	8	8а	Примечание
	Документация						
	Техническое описание						3.006.1-2.87.2 ТО
	Ведомость расхода стали						3.006.1-2.87.2 РС
	Сборочные единицы						
1	Сетка С1-17-2	1		1			3.006.1-2.87.4-17
	С1-17		1			1	-17
	С1-17-3				1		-17
2	Сетка С1-17-2		1				-17
	С1-17			1			-17
	С1-17-3					1	-17
	Детали						
3	Петля УП1-5	1	1	1	1	1	1.400-9, вып.1
	Материал						
	Бетон В25	0,37	0,37	0,37	0,37	0,37	м³
	Масса плиты	0,93	0,93	0,93	0,93	0,93	т

Нач. отд.	Бродский		
Н. контр.	Уманцева		
Гл. спец.	Коротецкий		
Рук. гр.	Чумакова		
Вед. инж.	Уманцева		
Инжен.	Фомичёв		
Провер.	Гурович		

3.006.1-2.87.2-24

Плита П24g-5, П24g-5а, П24g-5б, П24g-8, П24g-8а

Стадия	Лист	Листов
Р		1

Харьковский Промстройниипроект

Инв. № подл. | Подпись и дата | Взам. инв. №

22991-03 35

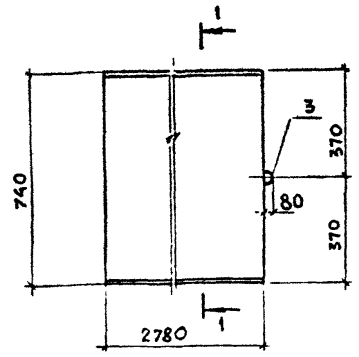

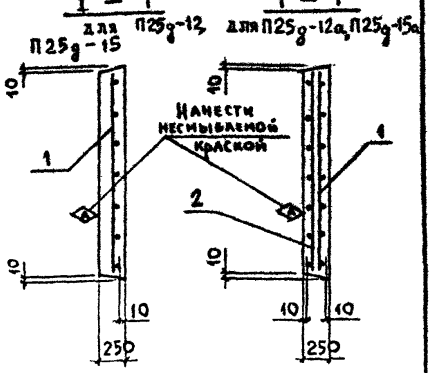

Поз	Наименование	Кол. на плиту П25g-				Примечание
		12	12а	15	15а	
	Документация					
	Техническое описание					3.006.1-2.87.2 ТО
	Ведомость расхода стали					3.006.1-2.87.2-РС
	Сборочные единицы					
1	Сетка С1-17-3	1				3.006.1-2.87.4-17
	С1-17		1		1	-17
	С1-17-4			1		-17
2	Сетка С1-17-3		1			-17
	С1-17-4				1	-17
	Детали					
3	Петля УП1-7	1	1	1	1	1.400-9, вып.1
	Материал					
	Бетон В25	0,51	0,51	0,51	0,51	м³
	Масса плиты	1,29	1,29	1,29	1,29	т

Инв.№ подл. | Подпись и дата | Взам.инв.№

Нач.отд.	Бродский	
Н.контр.	Умянцева	
Гл.спец.	Коротецкий	
Рук.гр.	Чумакова	
Вед.инж.	Умянцева	
Инжен.	Фомичев	
Провер.	Гуровин	

3.006.1-2.87.2-25

Плита П25g-12, П25g-12а, П25g-15, П25g-15а

Стадия	Лист	Листов
Р		1

Харьковский Промстройниипроект

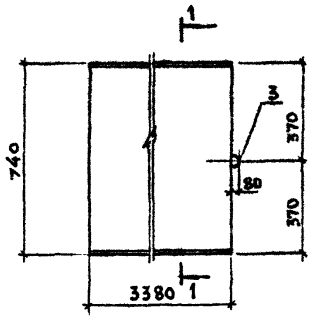

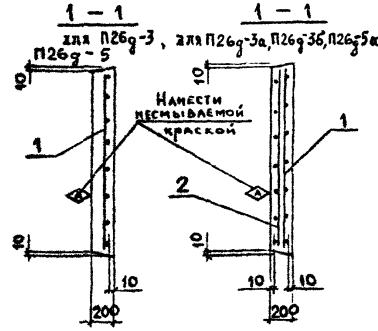

Поз.	Наименование	Кол. на плиту П26g-					Примечание
		3	3а	3б	5	5а	
	Документация						
	Техническое описание						3.006.1-2.87.2 ТО
	Ведомость расхода стали						3.006.1-2.87.2 РС
	Сборочные единицы						
1	Сетка С1-18-1	1		1			3.006.1-2.87.4-18
	С1-18		1			1	-18
	С1-18-2				1		-18
2	Сетка С1-18-1		1				-18
	С1-18			1			-18
	С1-18-2					1	-18
	Детали						
3	Петля УП1-7	1	1	1	1	1	1.400-9, вып.1
	Материал						
	Бетон В25	0,50	0,50	0,50	0,50	0,50	м³
	Масса плиты	1,25	1,25	1,25	1,25	1,25	т

Инв.№ подл. | Подпись и дата | Взам.инв.№

Нач.отд.	Бродский	
Н.контр.	Уманцева	
Гл.спец.	Коротецкий	
Рук.гр.	Чукадова	
Вед.инж.	Уманцева	
Инжен.	Фомичёв	
Провер.	Гуровин	

3.006.1-2.87.2-26

Плита П26g-3, П26g-3а, П26g-3б, П26g-5, П26g-5а

Стадия	Лист	Листов
Р		1

Харьковский Промстроинпроект

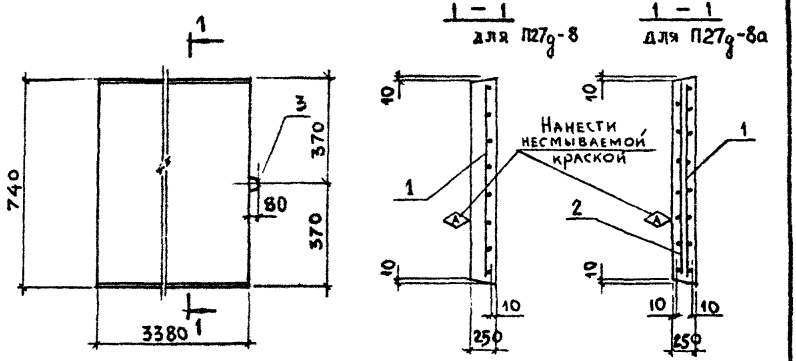

Поз.	Наименование	Кол. на плиту П27g- 8	8а		Примечание
	Документация				
	Техническое описание				3.006.1-2.87.2 ТО
	Ведомость расхода стали				3.006.1-2.87.2 РС
	Сборочные единицы				
1	Сетка С1-18-2	1			3.006.1-2.87.4-18
	С1-18		1		-18
2	Сетка С1-18-2		1		-18
					-18
	Детали				
3	Петля УП1-9	1	1		1.400-9, вып.1
	Материал				
	Бетон В25	0,63	0,63		м3
	Масса плиты	1,56	1,56		т

Инв.№ подл. | Подпись и дата | Взам.инв.№

Нач.отд.	Бросский	
Н.контр.	Уманцева	
Гл.спец.	Хорстецкий	
Рук.гр.	Чумакова	
Авт.изд.	Уманцева	
Инжен.	Фоничев	
Провер.	Гурович	

3.006.1-2.87.2-27

Плита П27g-8, П27g-8а

Стадия	Лист	Листов
Р		1

Харьковский Промстройниипроект

Формат А4

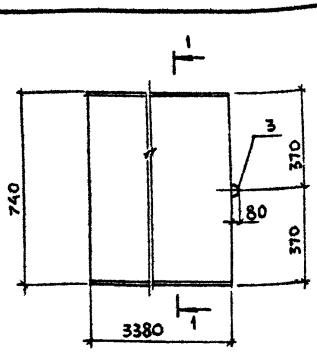

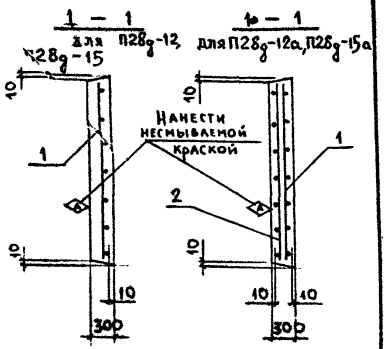

Поз.	Наименование	Кол. на плиту П28д- 12	12а	15	15а	Примечание
	Документация					
	Техническое описание					3.006.1-2.87.2 ТО
	Ведомость расхода стали					3.006.1-2.87.2 РС
	Сборочные единицы					
1	Сетка С1-18-3	1				3.006.1-2.87.4-18
	С1-18		1		1	-18
	С1-18-4			1		-18
			1			-18
2	Сетка С1-18-3				1	-18
	С1-18-4					
	Детали					
3	Петля УП1-9	1	1	1	1	1.400-9, вып.1
	Материал					
	Бетон В25	0,75	0,75	0,75	0,75	м³
	Масса плиты	1,88	1,88	1,88	1,88	т

Инв. № подл. | Подпись и дата | Взам. инв. №

Нач. отд.	Бровский	
Н. контр.	Умянцева	
Гл. спец.	Коротецкий	
Рук. гр.	Чупахова	
Вед. инж.	Умянцева	
Инжен.	Фомичёв	
Провер.	Гурович	

3.006.1-2.87.2-28

Плита П28д-12, П28д-12а, П28д-15, П28д-15а

Стадия	Лист	Листов
Р		1

Харьковский Промстройниипроект

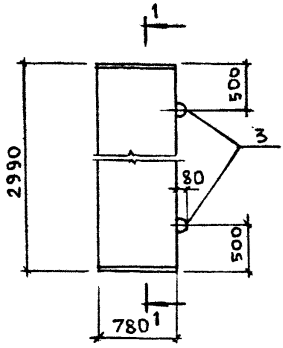

1 — 1
для П5-5, П5-8

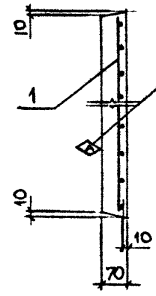

1 — 1
для П5-5а, П5-8а, П5-8б

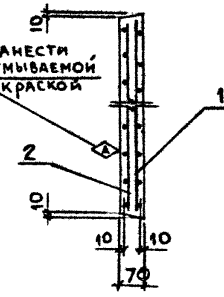

Поз.	Наименование	Кол. на плиту П5-					Примечание
		5	5а	8	8а	8б	
	Документация						
	Техническое описание						3.006.1-2.87.2 ТО
	Ведомость расхода стали						3.006.1-2.87.2 РС
	Сборочные единицы						
1	Сетка С1-3-1	1					3.006.1-2.87.4-3
	С1-3		1		1		-3
	С1-3-2			1		1	-3
2	Сетка С1-3-1		1				-3
	С1-3-2				1		-3
	С1-3					1	-3
	Детали						
3	Петля УП1-2	2	2	2	2	2	1.400-9, вып.1
	Материал						
	Бетон В15	0,16	0,16	0,16	0,16		м³
	Бетон В25					0,16	м³
	Масса плиты	0,41	0,41	0,41	0,41	0,41	т

Нач.отд.	Бродский		
Н.контр.	Уманцева		
Гл.спец.	Коротецкий		
Рук.гр.	Чумакова		
Вед.инж.	Уманцева		
Инжен.	Фомичев		
Провер.	Гурович		

3.006.1-2.87.2-29

Плита П5-5, П5-5а, П5-8, П5-8а, П5-8б

Стадия	Лист	Листов
Р		1

Харьковский Промстройниипроект

Инв.№ подл. | Подпись и дата | Взам.инв.№

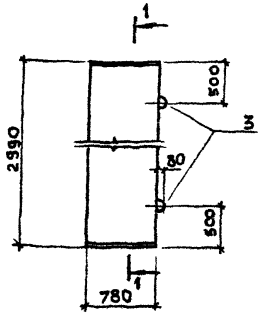

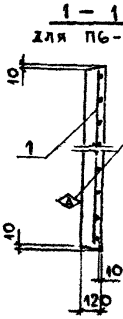

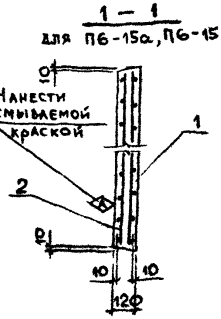

Поз.	Наименование	Кол. на плиту П6- 15	15а	15б	Примечание
	Документация				
	Техническое описание				3.006.1-2.87.2 ТО
	Ведомость расхода стали				3.006.1-2.87.2 РС
	Сборочные единицы				
1	Сетка С1-3-1	1			3.006.1-2.87.4-3
	С1-3		1		-3
	С1-3-3			1	-3
2	Сетка С1-3-1		1		-3
	С1-3			1	-3
	Детали				
3	Петля УП1-3	2	2	2	1.400-9, вып.1
	Материал				
	Бетон В25	0,28	0,28	0,28	м³
	Масса плиты	0,70	0,70	0,70	т

Инв.№ подл. | Подпись и дата | Взам.инв.№

Нач.отд.	Бродский	
Н.контр.	Уманцева	
Гл.спец.	Хоботецкий	
Рук.гр.	Чумакова	
Вед.инж.	Уманцева	
Инж.эк.	Фомичев	
Провер.	Гурович	

3.006.1-2.87.2-30

Плита П6-15, П6-15а, П6-15б

Стадия	Лист	Листов
Р		1

Харьковский Промстройниипроект

22991-03 41

Формат А4

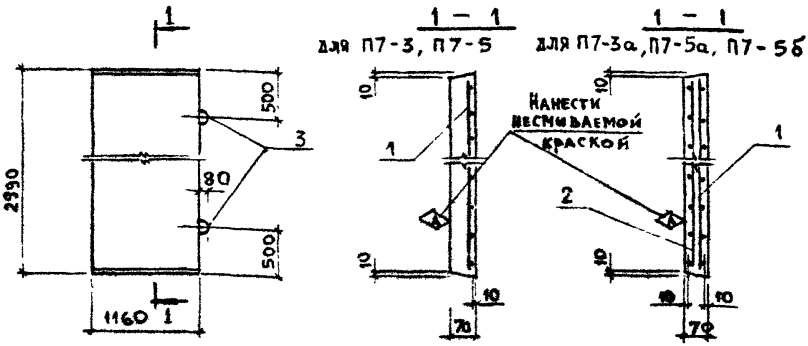

Поз.	Наименование	Кол. на плиту П7-					Примечание
		3	3а	5	5а	5б	
	Документация						
	Техническое описание						3.006.1-2.87.2 ТО
	Ведомость расхода стали						3.006.1-2.87.2 РС
	Сборочные единицы						
1	Сетка С1-4-1	1					3.006.1-2.87.4-4
	С1-4		1		1		-4
	С1-4-2			1		1	-4
2	Сетка С1-4-1		1				-4
	С1-4-2				1		-4
	С1-4					1	-4
	Детали						
3	Петля УП1-2	2	2	2	2		1.400-9, вып.1
	УП1-3					2	То же
	Материал						
	Бетон В15	0,24	0,24	0,24	0,24		м³
	Бетон В25					0,24	м³
	Масса плиты	0,61	0,61	0,61	0,61	0,61	т

Нач. отд.	Бродский	
Н. контр.	Уманцева	
Гл. спец.	Коротецкий	
Рук. гр.	Чуткакова	
Вед. инж.	Уманцева	
Инжен.	Фоничев	
Провер.	Гурович	

3.006.1-2.87.2-31

Плита П7-3, П7-3а, П7-5, П7-5а, П7-5б

Стадия	Лист	Листов
Р		1

Харьковский Промстройниипроект

Инв. № подл. | Подпись и дата | Взам. инв. №

22991-03 42

Формат А4

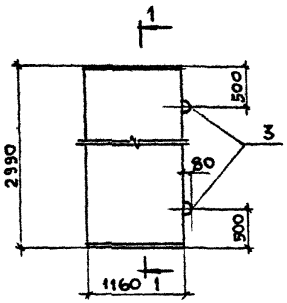

1 — 1
для П8-8, П8-11

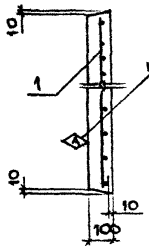

1 — 1
для П8-8а, П8-11а

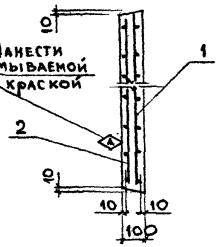

Поз.	Наименование	Кол. на плиту П8-				Примечание
		8	8а	11	11а	
	Документация					
	Техническое описание					3.006.1-2.87.2 ТО
	Ведомость расхода стали					3.006.1-2.87.2 РС
	Сборочные единицы					
1	Сетка С1-4-1	1				3.006.1-2.87.4-4
	С1-4		1		1	-4
	С1-4-2			1		-4
2	Сетка С1-4-1		1			-4
	С1-4-2				1	-4
	Детали					
3	Петля УП1-4	2	2			1.400-9, вып.1
	УП1-3			2	2	То же
	Материал					
	Бетон В15	0,35	0,35			м³
	Бетон В25			0,35	0,35	м³
	Масса плиты	0,87	0,87	0,87	0,87	т

Инв.№ подл. | Подпись и дата | Взам.инв.№

Нач.отд.	Бровский	
Н.контр.	Утянцева	
Гл.спец.	Хоротецкий	
Рук.гр.	Чупахова	
Вед.инж.	Утянцева	
Инжен.	Фомичёв	
Провер.	Гуровин	

3.006.1-2.87.2-32

Плита П8-8, П8-8а, П8-11, П8-11а

Стадия	Лист	Листов
Р		1

Харьковский Промстройниипроект

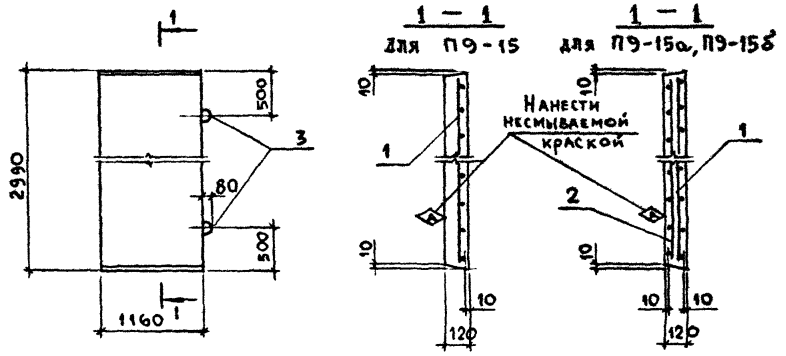

Поз.	Наименование	Кол. на плиту П9-			Примечание
		15	15а	15б	
	Документация				
	Техническое описание				3.006.1-2.87.2 ТО
	Ведомость расхода стали				3.006.1-2.87.2 РС
	Сборочные единицы				
1	Сетка С1-4-2	1		1	3.006.1-2.87.4-4
	С1-4		1		-4
2	Сетка С1-4-2		1		-4
	С1-4			1	-4
	Детали				
3	Петля УП1-3	2	2	2	1.400-9, вып. 1
	Материал				
	Бетон В25	0,42	0,42	0,42	м3
	Масса плиты	1,04	1,04	1,04	т

Нач. отд.	Бродский		
Н. контр.	Уманцева		
Гл. спец.	Коротецкий		
Рук. гр.	Чумакова		
Вед. инж.	Уманцева		
Инжен.	Фомичев		
Провер.	Гурович		

3.006.1-2.87.2-33

Плита П9-15, П9-15а, П9-15б

Стадия	Лист	Листов
Р		1

Харьковский Промстройниипроект

Инв. № подл. | Подпись и дата | Взам. инв. №

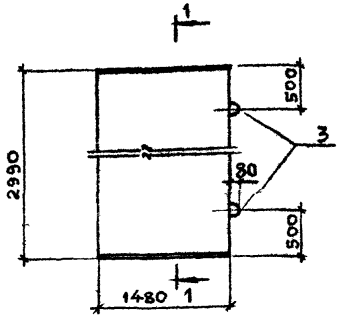

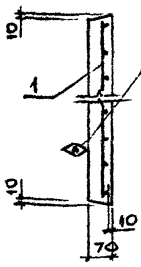

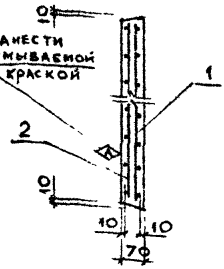

Поз.	Наименование	Кол. на плиту П10-					Примечание
		3	3а	5	5а	5б	
	Документация						
	Техническое описание						3.006.1-2.87.2 ТО
	Ведомость расхода стали						3.006.1-2.87.2 РС
	Сборочные единицы						
1	Сетка С1-5-1	1					3.006.1-2.87.4-5
	С1-5		1		1		-5
	С1-5-3			1		1	-5
2	Сетка С1-5-1		1				-5
	С1-5-3				1		-5
	С1-5					1	-5
	Детали						
3	Петля УП1-3	2	2	2	2	2	1.400-9, вып.1
	Материал						
	Бетон В25	0,31	0,31	0,31	0,31	0,31	м³
	Масса плиты	0,77	0,77	0,77	0,77	0,77	т

Инв.№ подл. | Подпись и дата | Взам. инв. №

Нач. отд.	Бровский	
Н. контр.	Уманцева	
Гл. спец.	Хорстецкий	
Рук. гр.	Чумакова	
Авт. инж.	Уманцева	
Инжен.	Фомичев	
Провер	Гурович	

3.006.1-2.87.2-34

Плита П10-3, П10-3а, П10-5, П10-5а, П10-5б

Стадия	Лист	Листов
Р		1

Харьковский Промстройниипроект

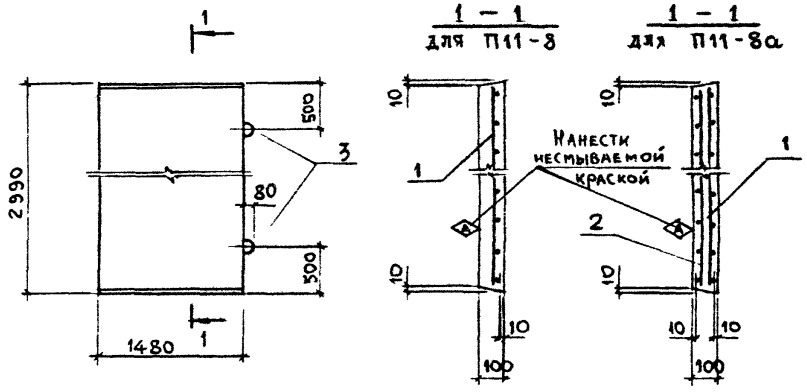

Поз.	Наименование	Кол. на плиту П11-			Примечания
		8	8а		
	Документация				
	Техническое описание				3.006.1-2.87.2 ТО
	Ведомость расхода стали				3.006.1-2.87.2 РС
	Сборочные единицы				
1	Сетка С1-5-2	1			3.006.1-2.87.4-5
	С1-5		1		-5
2	Сетка С1-5-2		1		-5
	Детали				
3	Петля УП1-3	2	2		1.400-9, вып.1
	Материал				
	Бетон В25	0,44	0,44		м³
	Масса плиты	1,10	1,10		т

Инв.№ подл. | Подпись и дата | Взам.инв.№

Нач.отд.	Бродский		
Н.контр.	Уманцева		
Гл.спец.	Коротецкий		
Рук.гр.	Чумакова		
Вед.инж.	Уманцева		
Инженер	Томичев		
Провер.	Гурович		

3.006.1-2.87.2-35

Плита П11-8, П11-8а

Стадия	Лист	Листов
Р		1

Харьковский Промстройниипроект

Формат А4

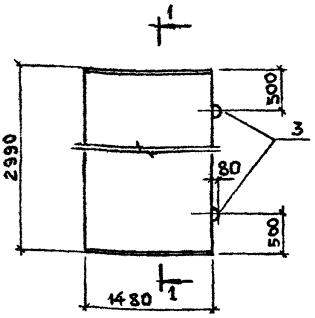

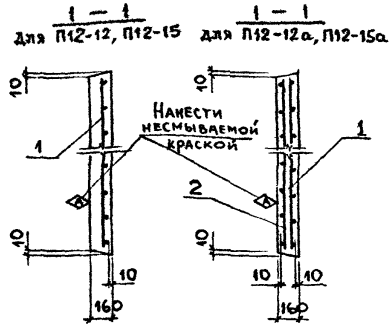

Поз.	Наименование	Кол. на плиту П12-				Примечание
		12	12а	15	15а	
	Документация					
	Техническое описание					3.006.1-2.87.2 ТО
	Ведомость расхода стали					3.006.1-2.87.2 РС
	Сборочные единицы					
1	Сетка С1-5-2	1				3.006.1-2.87.4-5
	С1-5		1		1	-5
	С1-5-3			1		-5
2	Сетка С1-5-2		1			-5
	С1-5-3				1	-5
	Детали					
	Петля УП1-5	2	2	2	2	1.400-9, вып.1
	Материал					
	Бетон В25	0,71	0,71	0,71	0,71	м³
	Масса плиты	1,77	1,77	1,77	1,77	т

Инв.№подл.	Подпись и дата	Взам.инв.№

Нач.отд.	Бродский	
Н.контр.	Умрицева	
Гл.спец.	Коротецкий	
Рук.гр.	Чупахова	
Вед.инж.	Умрицева	
Инжен.	Фомичёв	
Провер.	Гуровин	

3.006.1-2.87.2-36

Плита П12-12, П12-12а, П12-15, П12-15а

Стадия	Лист	Листов
Р		1

Харьковский Промстройниипроект

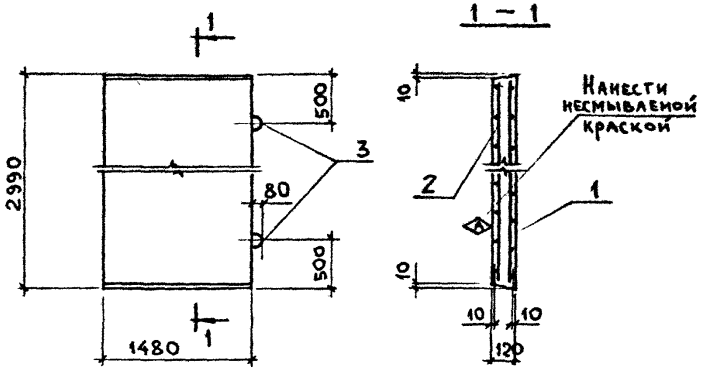

Марка	Поз.	Наименование	Кол.	Примечание
		Документация		
		Техническое описание		3.006.1-2.87.2 т.о
		Ведомость расхода стали		3.006.1-2.87.2 рс
		Сборочные единицы		
П13-11б	1	Сетка С1-5-3	1	3.006.1-2.87.4-5
	2	Сетка С1-5	1	-5
		Детали		
	3	Петля УП1-3	2	1.400-9, вып. 1
		Материал		
		Бетон В25	0,55	м³
		Масса плиты	1,33	т

Нач. отд.	Бродский		3.006.1-2.87.2-37
Н. контр.	Уманцева		
Гл. спец.	Коротецкий		
Рук. гр.	Чумакова		
Вед. инж.	Уманцева		
Инжен.	Фомичев		Плита П13-11б
Провер.	Гурович		

Стадия	Лист	Листов
Р		1

Харьковский Промстройниипроект

Инв. № подл. | Подпись и дата | Взам. инв. №

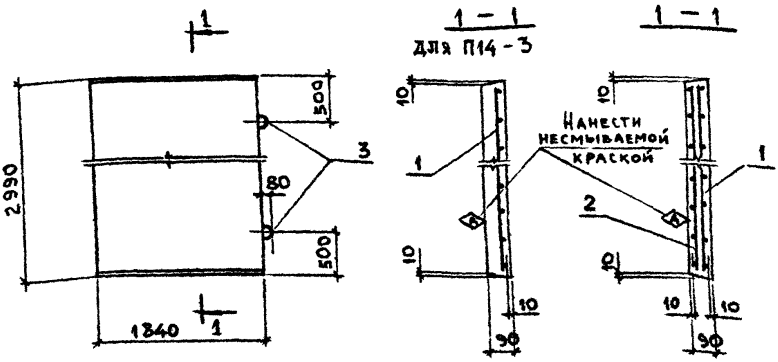

Поз.	Наименование	Кол. на плиту П14-			Примечания
		3	3а	3б	
	Документация				
	Техническое описание				3.006.1-2.87.2 ТО
	Ведомость расхода стали				3.006.1-2.87.2 РС
	Сборочные единицы				
1	Сетка С1-6-1	1		1	3.006.1-2.87.4-6
	С1-6		1		-6
2	Сетка С1-6-1		1		-6
	С1-6			1	-6
	Детали				
3	Петля УП1-5	2	2	2	1.400-9, вып.1
	Материал				
	Бетон В25	0,50	0,50	0,50	м³
	Масса плиты	1,24	1,24	1,24	т

Инв.№ подл. | Подпись и дата | Взам.инв.№

Нач.отд.	Бродский	
Н.контр.	Уманцева	
Гл.спец.	Коротецкий	
Рук.гр.	Чумакова	
Вед.инж.	Уманцева	
Инжен.	Фомичев	
Провер.	Гуревич	

3.006.1-2.87.2-38

Плита П14-3, П14-3а, П14-3б

Стадия	Лист	Листов
Р		1

Харьковский Промстройниипроект

Формат А4

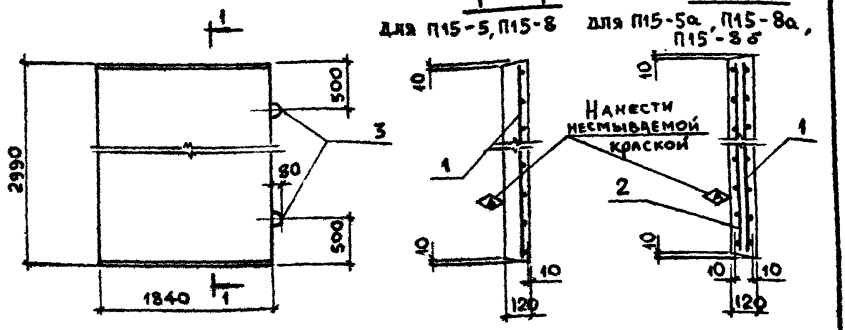

№№	Наименование	Кол. на плиту П15-					Примечание
		5	5а	8	8а	8б	
	Документация						
	Техническое описание	✕	✕	✕	✕	✕	3.006.1-2.87.2 ТО
	Ведомость расхода стали	✕	✕	✕	✕	✕	3.006.1-2.87.2 РС
	Сборочные единицы						
1	Сетка С1-6-2	1					3.006.1-2.87.4-6
	С1-6		1		1		-6
	С1-6-3			1		1	-6
2	Сетка С1-6-2		1				-6
	С1-6-3				1		-6
	С1-6					1	-6
	Детали						
3	Петля УП1-5	2	2	2	2	2	1.400-9; вып. 1
	Материал						
	Бетон В25	0,66	0,66	0,66	0,66	0,66	м³
	Масса плиты	1,65	1,65	1,65	1,65	1,65	т

Инв. № подл. | Подпись и дата | Взам. инв. №

Нач. отд.	Бродский		
Н. контр.	Уманцева		
Гл. спец.	Коротецкий		
Рук. гр.	Чупахова		
Вед. инж.	Уманцева		
Инжен.	Фомичев		
Провер.	Гурович		

3.006.1-2.87.2-39

Плита П15-5, П15-5а, П15-8, П15-8а, П15-8б

Стадия	Лист	Листов
Р		1

Харьковский Промстроминипроект

22991-03 50

Формат А4

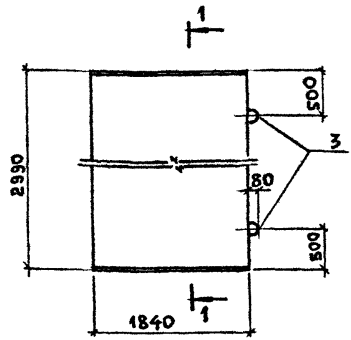

Поз.	Наименование	Кол. на плиту П16-			Примечание
		15	15а		
	Документация				
	Техническое описание				3.006.1-2.87.2 ТО
	Ведомость расхода стали				3.006.1-2.87.2 РС
	Сборочные единицы				
1	Сетка С1-6-3	1			3.006.1-2.87.4-6
	С1-6		1		-6
2	Сетка С1-6-3		1		-6
	Детали				
3	Петля УП1-7	2	2		1.400-9, вып.1
	Материал				
	Бетон В25	0,99	0,99		м³
	Масса плиты	2,48	2,48		т

Инв.№ подл. | Подпись и дата | Взам.инв.№

Нач.отд.	Бровский	
Н.контр.	Уманцева	
Гл.спец.	Коротецкий	
Рук.гр.	Чумакова	
Вед.инж.	Уманцева	
Инжен.	Фоничев	
Провер.	Гурович	

3.006.1-2.87.2-40

Плита
П16-15, П16-15а

Стадия	Лист	Листов
Р		1

Харьковский Промстройниипроект

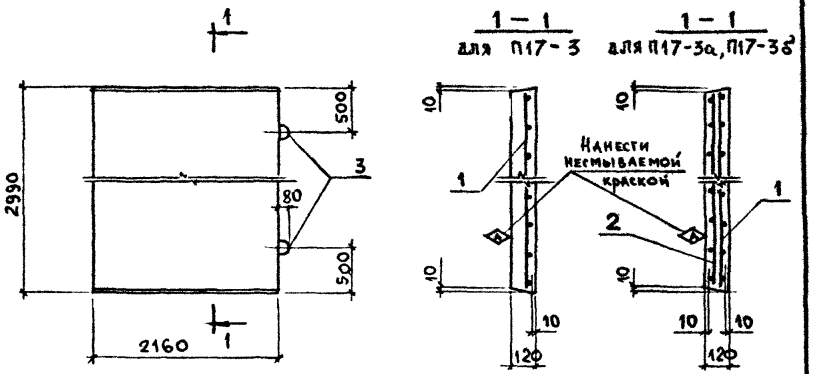

Поз.	Наименование	Кол. на плиту П17-			Примечание
		3	3а	3б	
	Документация				
	Техническое описание				3.006.1-2.87.2 ТО
	Ведомость расхода стали				3.006.1-2.87.2 РС
	Сборочные единицы				
1	Сетка С1-7-1	1		1	3.006.1-2.87.4-7
	С1-7		1		-7
2	Сетка С1-7-1		1		-7
	С1-7			1	-7
	Детали				
3	Петля УП1-5	2	2	2	1.400-9, вып.1
	Материал				
	Бетон В25	0,78	0,78	0,78	м³
	Масса плиты	1,94	1,94	1,94	т

Нач. отд.	Бродский	
Н. контр.	Уманцева	
Гл. спец.	Коротецкий	
Рук. гр.	Чумакова	
Вед. инж.	Уманцева	
Инжен.	Фомичев	
Провер	Гурович	

3.006.1-2.87.2-41

Плита П17-3, П17-3а, П17-3б

Стадия	Лист	Листов
Р		1

Харьковский Промстройниипроект

Инв. № подл. | Подпись и дата | Взам. инв. №

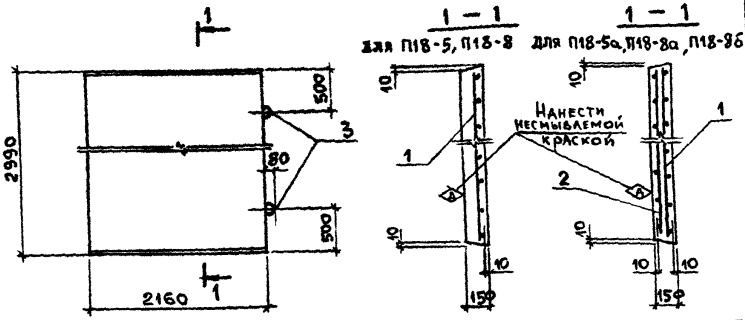

Поз.	Наименование	Кол. на плиту П18-					Примечание
		5	5а	8	8а	8б	
	Документация						
	Техническое описание						3.006.1-2.87.2 ТО
	Ведомость расхода стали						3.006.1-2.87.2 РС
	Сборочные единицы						
1	Сетка С1-7-2	1					3.006.1-2.87.4-7
	С1-7		1		1		-7
	С1-7-3			1		1	-7
2	Сетка С1-7-2		1				-7
	С1-7-3				1		-7
	С1-7					1	-7
	Детали						
3	Петля УП1-7	2	2	2	2	2	1.400-9, вып. 1
	Материал						
	Бетон В25	0,97	0,97	0,97	0,97	0,97	м³
	Масса плиты	2,42	2,42	2,42	2,42	2,42	т

Инв.№подл. | Подпись и дата | Взам.инв.№

Нач.отд.	Бровский		
Н.контр.	Уманцева		
Гл.спец.	Хоротецкий		
Рук.гр.	Чумакова		
Авт.инж.	Уманцева		
Инжен.	Фомичев		
Провер.	Гуревич		

3.006.1-2.87.2-42

Плита П18-5, П18-5а, П18-8, П18-8а, П18-8б

Стадия	Лист	Листов
Р		1

Харьковский Промстройниипроект

Формат А4

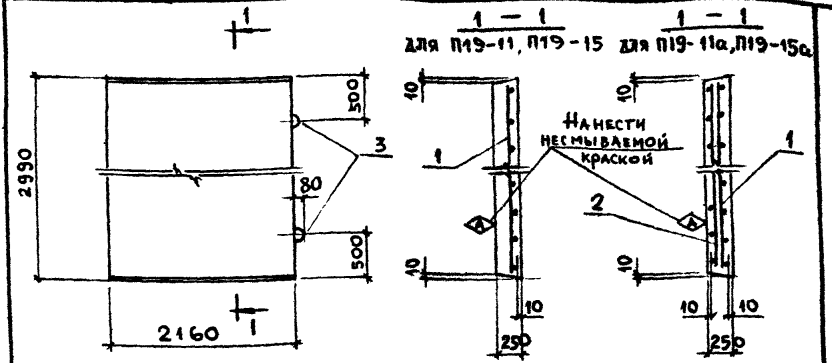

Поз.	Наименование	Кол. на плиту П19-				Примечание
		11	11а	15	15а	
	Документация					
	Техническое описание					3.006.1-2.87.2 ТО
	Ведомость расхода стали					3.006.1-2.87.2 РС
	Сборочные единицы					
1	Сетка С1-7-2	1				3.006.1-2.87.4-7
	С1-7		1		1	-7
	С1-7-3			1		-7
2	Сетка С1-7-2		1			-7
	С1-7-3				1	-7
	Детали					
	Петля УП1-9	2	2	2	2	1.400-9, вып.1
	Материал					
	Бетон В25	1,61	1,61	1,61	1,61	м³
	Масса плиты	4,04	4,04	4,04	4,04	т

Инв.№ подл. | Подпись и дата | Взам.инв.№

Нач.отд.	Бродский	
Н.контр.	Уманцева	
Гл.спец.	Коротецкий	
Рук.гр.	Чумакова	
Вед.инж.	Уманцева	
Инженер	Фомичев	
Провер.	Гурович	

3.006.1-2.87.2-43

Плита П19-11, П19-11а, П19-15, П19-15а

Стадия	Лист	Листов
Р		1

Харьковский Промстройниипроект

Формат А4

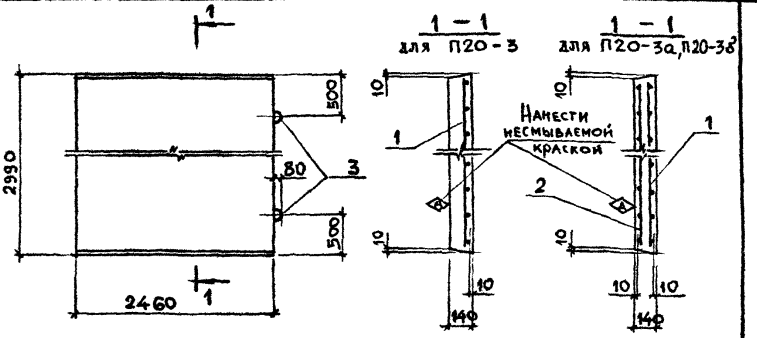

Поз.	Наименование	кол. на плиту П20-			Примечание
		3	3а	3б	
	Документация				
	Техническое описание				3.006.1-2.87.2 ТО
	Ведомость расхода стали				3.006.1-2.87.2 РС
	Сборочные единицы				
1	Сетка С1-8-1	1		1	3.006.1-2.87.4-8
	С1-8		1		-8
2	Сетка С1-8-1		1		-8
	С1-8			1	-8
	Детали				
3	Петля УП1-7	2	2	2	1.400-9, вып.1
	Материал				
	Бетон В25	1,03	1,03	1,03	м³
	Масса плиты	2,57	2,57	2,57	т

Нач.отд.	Бродский		3.006.1-2.87.2-44
Н.контр.	Уманцева		
Гл.спец.	Коротецкий		
Рук.гр.	Чумакова		
Вед.инж.	Уманцева		Плита П20-3, П20-3а, П20-3б
Инжен.	Фомичёв		
Гровер	Гурович		

Стадия	Лист	Листов
Р		1

Харьковский Промстройниипроект

Инв.№ подл. | Подпись и дата | Взам.инв.№

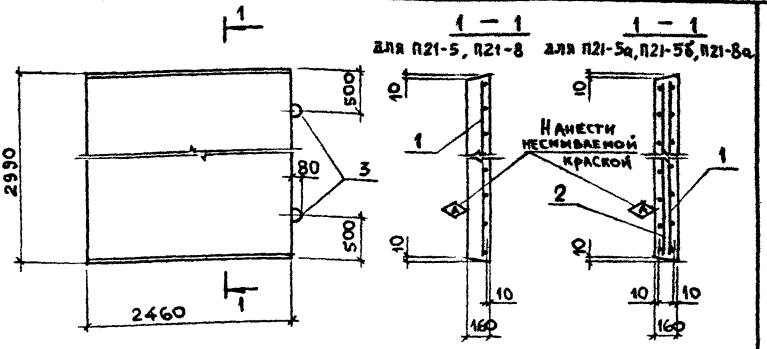

Поз.	Наименование	Кол. на плиту П21-					Примечание
		5	5а	5б	8	8а	
	Документация						
	Техническое описание						3.006.1-2.87.2 ТО
	Ведомость расхода стали						3.006.1-2.87.2. РС
	Сборочные единицы						
1	Сетка С1-8-2	1		1			3.006.1-2.87.4-8
	С1-8		1			1	-8
	С1-8-3				1		-8
2	Сетка С1-8-2		1				-8
	С1-8			1			-8
	С1-8-3					1	-8
	Детали						
3	Петля УП1-7	2	2	2	2	2	1.400-9, вып.1
	Материал						
	Бетон В25	1,18	1,18	1,18	1,18	1,18	м³
	Масса плиты	2,94	2,94	2,94	2,94	2,94	т

Нач. отд.	Бродский	
Н. контр.	Уманцева	
Гл. спец.	Коротецкий	
Рук. гр.	Чумакова	
Вед. инж.	Уманцева	
Инжен.	Фомичев	
Провер.	Гурович	

3.006.1-2.87.2-45

Плита П21-5, П21-5а, П21-5б, П21-8, П21-8а

Стадия	Лист	Листов
Р		1

Харьковский Промстройниипроект

Инв. № подл. | Подпись и дата | Взам. инв. №

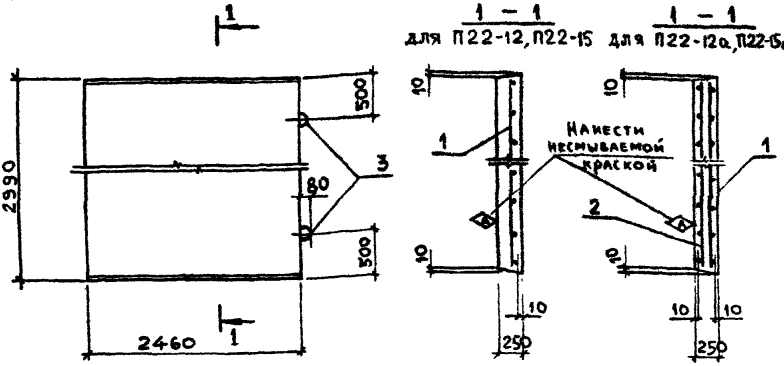

Поз.	Наименование	кол. на плиту П22-				Примечание
		12	12а	15	15а	
	Документация					
	Техническое описание					3.006.1-2.87.2 ТО
	Ведомость расхода стали					3.006.1-2.87.2 РС
	Сборочные единицы					
1	Сетка С1-8-2	1				3.006.1-2.87.4-8
	С1-8		1		1	-8
	С1-8-3			1		-8
2	Сетка С1-8-2		1			-8
	С1-8-3				1	-8
	Детали					
3	Петля УП1-11	2	2	2	2	1.400-9, вып.1
	Материал					
	Бетон В25	1,84	1,84	1,84	1,84	м³
	Масса плиты	4,60	4,60	4,60	4,60	т

Нач. отд.	Бродский		3.006.1-2.87.2-46
Н. контр.	Уманцева		
Гл. спец.	Гороецкий		
Рук. гр.	Чумакова		
Вед. инж.	Уманцева		Плита П22-12, П22-12а, П22-15, П22-15а
Инж.	Фомичев		Стадия: Р; Лист: ; Листов: 1
Провер.	Гурович		Харьковский Промстройниипроект

Инв. № подл. | Подпись и дата | Взам. инв. №

Формат А4

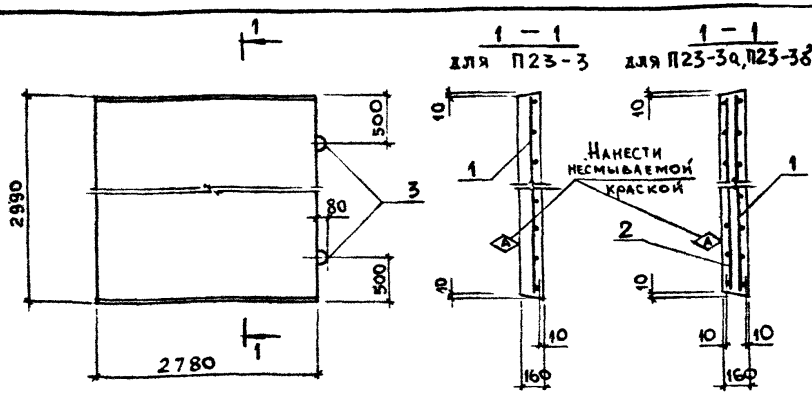

Поз.	Наименование	Кол. на плиту П23- -3	-3а	-3б	Примечание
	Документация				
	Техническое описание				3.006.1-2.87.2 ТО
	Ведомость расхода стали				3.006.1-2.87.2 РС
	Сборочные единицы				
1	Сетка С1-9-1	1		1	3.006.1-2.87.4-9
	С1-9		1		-9
2	Сетка С1-9-1		1		-9
	С1-9			1	-9
	Детали				
3	Петля УП1-9	2	2	2	1.400-9, вып.1
	Материалы				
	Бетон В25	1,33	1,33	1,33	м³
	Масса плиты	3,33	3,33	3,33	т

Нач. отд.	Бродский		3.006.1-2.87.2-47
Н. контр.	Уманцева		
Гл. спец.	Коротецкий		
Рук. гр.	Чуткова		
Вед. инж.	Уманцева		
Инжен.	Фомичев		Плита П23-3, П23-3а, П23-3б
Дрофер	Гурович		

Стадия	Лист	Листов
Р		1

Харьковский Промстройниипроект

Инв. № подл. | Подпись и дата | Взам. инв. №

Формат А4

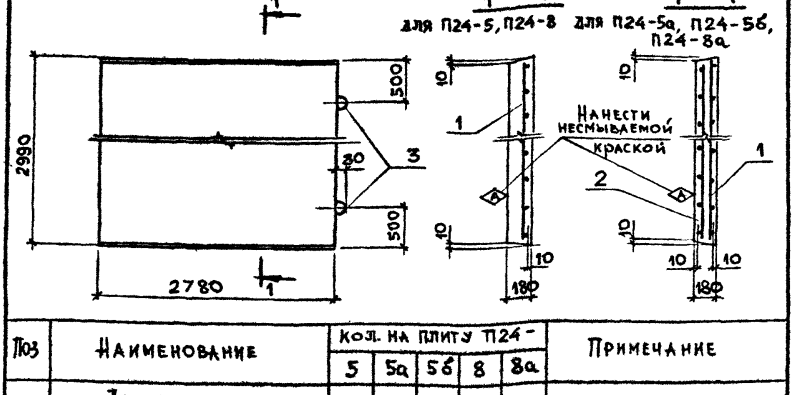

Поз	Наименование	Кол. на плиту П24-					Примечание
		5	5а	5б	8	8а	
	Документация						
	Техническое описание						3.006.1-2.87.2 ТО
	Ведомость расхода стали						3.006.1-2.87.2 РС
	Сборочные единицы						
1	Сетка С1-9-2	1		1			3.006.1-2.87.4-9
	С1-9		1			1	-9
	С1-9-3				1		-9
2	Сетка С1-9-2		1				-9
	С1-9			1			-9
	С1-9-3					1	-9
	Детали						
3	Петля УП1-9	2	2	2	2	2	1.400-9, вып.1
	Материал						
	Бетон В25	1,50	1,50	1,50	1,50	1,50	м³
	Масса плиты	3,74	3,74	3,74	3,74	3,74	т

Нач. отд.	Бродский		
Н. контр.	Утяшева		
Гл. спец.	Коротецкий		
Рук. гр.	Чумакова		
Вед. инж.	Утяшева		
Инжен.	Фомичев		
Провер.	Гурович		

3.006.1-2.87.2-48

Плита П24-5, П24-5а, П24-5б, П24-8, П24-8а

Стадия	Лист	Листов
Р		1

Харьковский Промстройниипроект

Инв. № подл. | Подпись и дата | Взам. инв. №

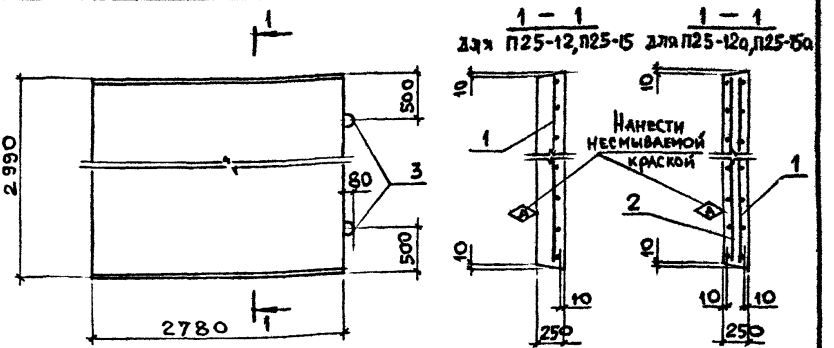

Поз.	Наименование	Кол. на плиту П25-				Примечание
		12	12а	15	15а	
	Документация					
	Техническое описание					3.006.1-2.87.2 ТО
	Ведомость расхода стали					3.006.1-2.87.2 РС
	Сборочные единицы					
1	Сетка С1-9-3	1				3.006.1-2.87.4-9
	С1-9		1		1	-9
	С1-9-4			1		-9
2	Сетка С1-9-3		1			-9
	С1-9-4				1	-9
	Детали					
3	Петля УП1-13	2	2	2	2	1.400-9, вып.1
	Материалы					
	Бетон В25	2,08	2,08	2,08	2,08	м³
	Масса плиты	5,20	5,20	5,20	5,20	т

Инв. № подл. | Подпись и дата | Взам. инв. №

Нач. отд.	Бродский	
Н. контр.	Уманцева	
Гл. спец.	Коротецкий	
Рук. гр.	Чумакова	
Вед. инж.	Уманцева	
Инжен.	Фомичёв	
Провер	Гурович	

3.006.1-2.87.2-49

Плита П25-12, П25-12а, П25-15, П25-15а

Стадия	Лист	Листов
Р		1

Харьковский Промстройниипроект

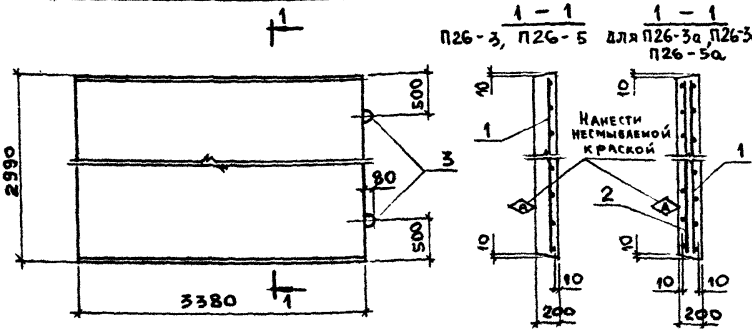

Поз.	Наименование	Кол. на плиту П26-					Примечание
		3	3а	3б	5	5а	
	Документация						
	Техническое описание	✕	✕	✕	✕	✕	3.006.1-2.87.2 ТО
	Ведомость расхода стали	✕	✕	✕	✕	✕	3.006.1-2.87.2 РС
	Сборочные единицы						
1	Сетка С1-10-1	1		1			3.006.1-2.87.4-10
	С1-10		1			1	-10
	С1-10-2				1		-10
2	Сетка С1-10-1		1				-10
	С1-10			1			-10
	С1-10-2					1	-10
	Детали						
3	Петля УП1-11	2	2	2	2	2	1.400-9, вып. 1
	Материал						
	Бетон В25	2,02	2,02	2,02	2,02	2,02	м³
	Масса плиты	5,05	5,05	5,05	5,05	5,05	т

Нач. отд.	Бровкин		
Н. контр.	Уманцева		
Гл. спец.	Коротецкий		
Рук. гр.	Чупакова		
Вед. инж.	Уманцева		
Инженер	Фоничев		
Провер.	Гурович		

Инв. № подл. | Подпись и дата | Взам. инв. №

3.006.1-2.87.2-50

Плита П26-3, П26-3а
П26-3б, П26-5, П26-5а

Стадия	Лист	Листов
Р		1

Харьковский Промстройниипроект

22991-03 61

Формат А4

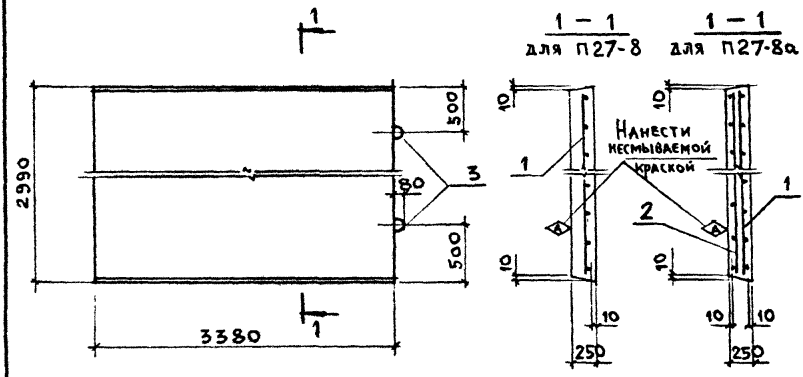

Поз.	Наименование	Кол. на плиту П27-			Примечание
		8	8а		
	Документация				
	Техническое описание				3.006.1-2.87.2 ТО
	Ведомость расхода стали				3.006.1-2.87.2 РС
	Сборочные единицы				
1	Сетка С1-10-2	1			3.006.1-2.87.4-10
	С1-10		1		-10
2	Сетка С1-10-2		1		-10
	Детали				
3	Петля УП1-14	2	2		1.400-9, вып.1
	Материал				
	Бетон В25	2,53	2,53		м³
	Масса плиты	6,32	6,32		т

Инв. № подл. | Подпись и дата | Взам. инв. №

Нач. отд.	Бродский		
Н. контр.	Уманцева		
Гл. спец.	Коротецкий		
Рук. гр.	Чумакова		
Вед. инж.	Уманцева		
Инжен.	Фомичёв		
Провер.	Гуровин		

3.006.1-2.87.2-51

Плита П27-8, П27-8а

Стадия	Лист	Листов
Р		1

Харьковский Промстройниипроект

22991-03 62

Формат А4

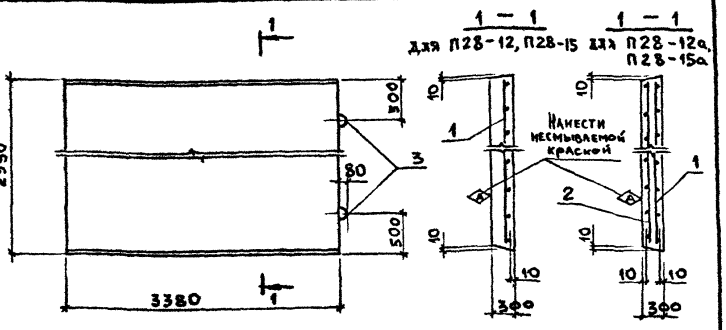

Поз.	Наименование	Кол. на плиту П28-				Примечания
		12	12а	15	15а	
	Документация					
	Техническое описание					3.006.1-2.87.2 ТО
	Ведомость расхода стали					3.006.1-2.87.2 РС
	Сборочные единицы					
1	Сетка С1-10-3	1				3.006.1-2.87.4-10
	С1-10		1		1	-10
	С1-10-4			1		-10
2	Сетка С1-10-3		1			-10
	С1-10-4				1	-10
	Детали					
3	Петля УП1-14	2	2	2	2	1.400-9, вып. 1
	Материал					
	Бетон В25	3,03	3,03	3,03	3,03	м³
	Масса плиты	7,58	7,58	7,58	7,58	т

Инв. № подл. | Подпись и дата | Взам. инв. №

Нач. отд.	Брацкий	
Н. контр.	Уманцева	
Гл. спец.	Коротецкий	
Рук. гр.	Чумакова	
Вед. инж.	Уманцева	
Инжен.	Фомичёв	
Провер	Гурович	

3.006.1-2.87.2-52

Плита П28-12, П28-12а, П28-15, П28-15а

Стадия	Лист	Листов
Р		1

Харьковский Промстройниипроект

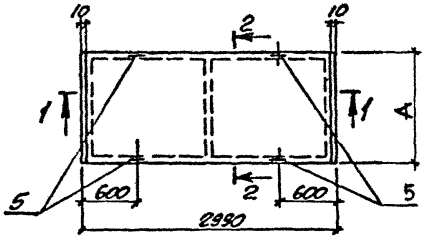

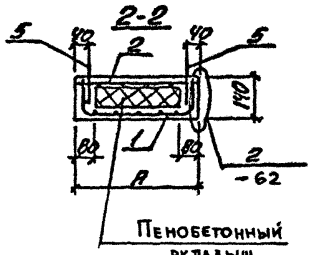

1 — 1

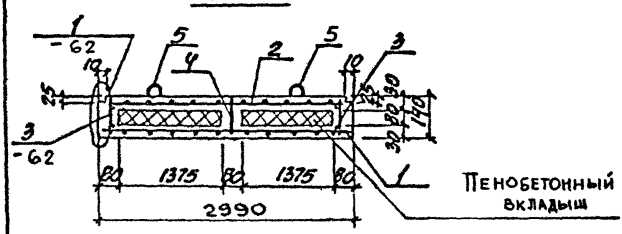

Марка	А, мм	Масса, т
ПТ1	900	0,60
ПТ2	1300	0,85
ПТ3	1600	1,04
ПТ4	1900	1,22
ПТ5	2500	1,56

Нач. отд.	Бродский	
Н. контр.	Уманцева	
Гл. спец.	Коротецкий	
Рук. гр.	Чумакова	
Вед. инж.	Уманцева	
Инжен.	Фомичёв	
Провер.	Гурович	

3.006.1-2.87.2-53

Плита ПТ1 ... ПТ5

Стадия	Лист	Листов
Р	1	3

Харьковский Промстройниипроект

Инв. № подл. | Подпись и дата | Взам. инв. №

Поз.	Наименование	Кол. на плиту					Примечания
		ПТ1	ПТ2	ПТ3	ПТ4	ПТ5	
	Документация						
	Техническое описание						3.006.1-2.87.2 ТО
	Ведомость расхода стали						3.006.1-2.87.2 РС
	Сборочные единицы						
1	Сетка С3-1	1					3.006.1-2.87.4-21
	С3-2		1				-21
	С3-3			1			-21
	С3-4				1		-21
	С3-5					1	-21
2	Сетка С2-1	1					-19
	С2-2		1				-19
	С2-3			1			-19
	С2-4				1		-19
	С2-5					1	-19
3	Каркас Кр1	2					3.006.1-2.87.4-27
	Кр2		2				-27
	Кр3			2			-28
	Кр4				2		-28
	Кр5					2	-29

Инв. № подл. | Подпись и дата | Взам. инв. №

Поз.	Наименование	кол. на плиту					Примечания
		ПТ1	ПТ2	ПТ3	ПТ4	ПТ5	
	Сборочные единицы						
4	Каркас Кр 1	1					3.006.1-2.87.4-27
	Кр 2		1				-27
	Кр 3			1			-28
	Кр 4-1				1		-28
	Кр 5-1					1	-29
	Детали						
5	Петля УП2-1	4	4				1.400-9, вып. 1
	УП2-3			4	4	4	То же
	Материал						
	Бетон В25	0,21	0,29	0,35	0,41	0,52	м³
	Пенобетон $\gamma = 500$ кг/м³	0,16	0,25	0,32	0,38	0,52	м³

Инв. № подл. | Подпись и дата | Взам. инв. №

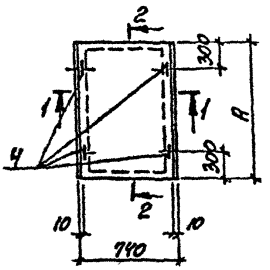

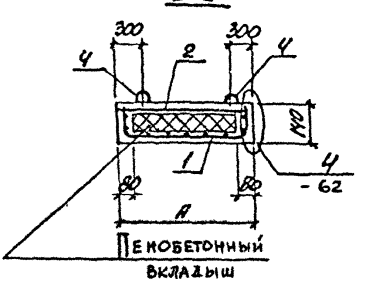

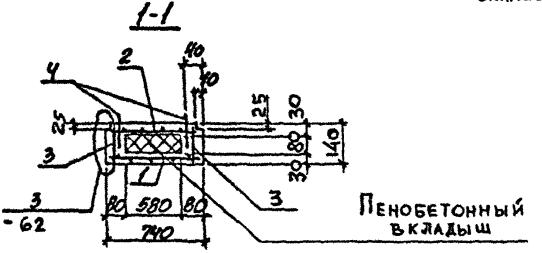

Марка	A, мм	Масса, т
ПТ 1g	900	0,17
ПТ 2g	1300	0,23
ПТ 3g	1600	0,29
ПТ 4g	1900	0,34
ПТ 5g	2500	0,44

Инв.№подл.	Подпись и дата	Взам.инв.№	

Нач.отд.	Бродский		3.006.1-2.87.2-54
Н.контр.	Умянцева		
Гл.спец.	Коротецкий		
Рук.гр.	Чумакова		
Вед.инж.	Умянцева		Плита ПТ1g ... ПТ5g
Инжен.	Фомичёв		Стадия Р; Лист 1; Листов 2
Проверил	Гурович		Харьковский Промстройниипроект

Поз.	Наименование	Кол. на плиту ПТ1g	ПТ2g	ПТ3g	ПТ4g	ПТ5g	Примечание
	Документация						
	Техническое описание						3.006.1-2.87.2 ТО
	Ведомость расхода стали						3.006.1-2.87.2 РС
	Сборочные единицы						
1	Сетка С3-6	1					3.006.1-2.87.4-22
	С3-7		1				-22
	С3-8			1			-22
	С3-9				1		-22
	С3-10					1	-22
2	Сетка С2-6	1					-20
	С2-7		1				-20
	С2-8			1			-20
	С2-9				1		-20
	С2-10					1	-20
3	Каркас Кр1-1	2					3.006.1-2.87.4-27
	Кр2-1		2				-27
	Кр3-1			2			-28
	Кр4-2				2		-28
	Кр5-2					2	-29
	Детали						
4	Петля УП2-1	4	4	4	4	4	1.400-9, вып 1
	Материал						
	Бетон В25	0,06	0,08	0,10	0,12	0,15	м³
	Пенобетон γ=500 кг/м³	0,03	0,05	0,07	0,08	0,11	м³

Инв.№ подл. | Подпись и дата | Взам.инв.№

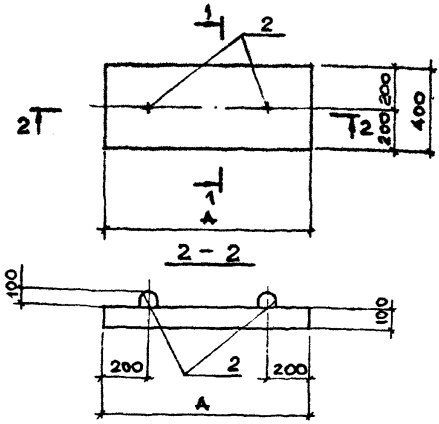

Марка плиты	А, мм	Масса, т
ПП1	640	0,05
ПП2	790	0,09
ПП3	1000	0,11

Поз.	Наименование	Кол. на плиту ПП1	ПП2	ПП3	Примечание
	Документация				
	Техническое описание				3.006.1-2.87.2 ТО
	Ведомость расхода стали				3.006.1-2.87.2 РС
	Сборочные единицы				
1	Сетка С4-1	2			3.006.1-2.87.4-23
	С4-2		2		-23
	С4-3			2	-23
	Детали				
2	Петля УП2-1	2	2	2	1.400-9, вып 1
	Материал				
	Бетон В15	0,02	0,03	0,04	м3

Инв.№ подл. | Подпись и дата | Взам.инв.№

Нач.отд.	Бродский	
Н.контр.	Ушанцева	
Гл.спец.	Хоротецкий	
Рук.гр.	Чумакова	
Вед.инж.	Ушанцева	
Инженер	Фомичев	
Провер	Гуроевич	

3.006.1-2.87.2-55

Плита ПП1... ПП3

Стадия	Лист	Листов
Р		1

Харьковский Промстройниипроект

Формат А4

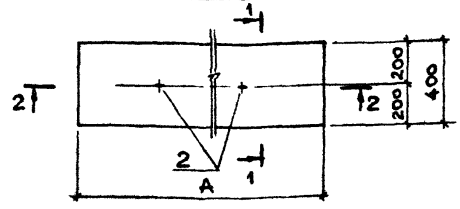

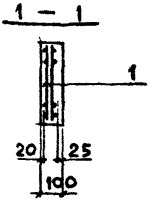

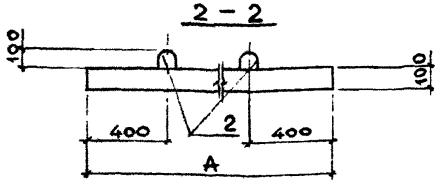

Марка плиты	А, мм	Масса, т
ПП 4	1380	0,16
ПП 5	1700	0,19
ПП 6	2060	0,22
ПП 7	2380	0,27

Поз.	Наименование	Кол. на плиту ПП4	ПП5	ПП6	ПП7	Примечание
	Документация					
	Техническое описание					3.006.1-2.87.2 ТО
	Ведомость расхода стали					3.006.1-2.87.2 РС
	Сборочные единицы					
1	Сетка С4-4	2				3.006.1-2.87.4-23
	С4-5		2			-23
	С4-6			2		-24
	С4-7				2	-24
	Детали					
2	Петля УП2-1	2	2	2	2	1.400-9, вып.1
	Материал					
	Бетон В15	0,06	0,07	0,09	0,11	м³

Инв.№ подл. | Подпись и дата | Взам.инв.№

Нач.отд.	Бродский	
Н.контр.	Уманцева	
Гл.спец.	Коротецкий	
Рук.гр.	Чумакова	
Вед.инж.	Уманцева	
Инжен.	Фоничев	
Провер.	Гурович	

3.006.1-2.87.2-56

Плита ПП4...ПП7

Стадия	Лист	Листов
Р		1

Харьковский Промстройниипроект

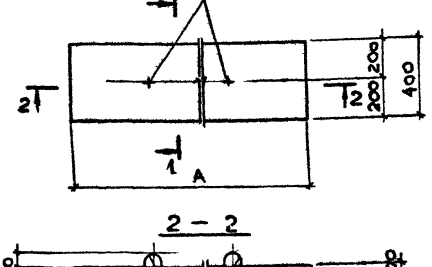

Марка плиты	А, мм	Масса, т
ПП8	2680	0,29
ПП9	3000	0,32
ПП10	3600	0,38

Поз.	Наименование	Кол. на плиту ПП8	ПП9	ПП10	Примечания
	Документация				
	Техническое описание				3.006.1-2.87.2 ТО
	Ведомость расхода стали				3.006.1-2.87.2 РС
	Сборочные единицы				
1	Сетка С4-8	2			3.006.1-2.87.4-24
	С4-9		2		-24
	С4-10			2	-24
	Детали				
2	Петля УП2-1	2	2	2	1.400-9, вып. 1
	Материал				
	Бетон В15	0,12	0,13	0,15	м³

Нач. отд.	Бродский	3.006.1-2.87.2-57	
Н. контр.	Уманцева		
Гл. спец.	Коротецкий		
Рук. гр.	Чумакова	Плита ПП8...ПП10	Стадия Р; Лист; Листов 1
Вед. инж.	Уманцева		
Инжен.	Фомичёв		Харьковский Промстройниипроект
Провер.	Гурович		

Инв. № подл. | Подпись и дата | Взам. инв. №

Марка	Размеры, мм		Масса, т
	в	б	
ОП1	200	75	0,010
ОП2	300	125	0,013

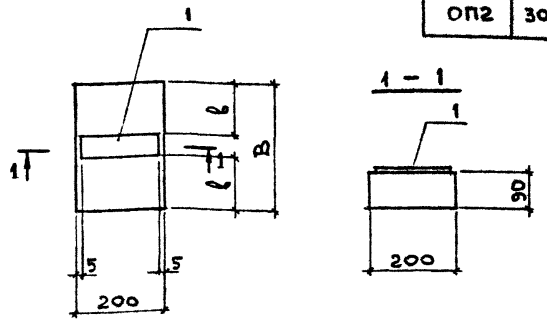

Поз.	Наименование	Кол. на подушку ОП1	Кол. на подушку ОП2		Примечание
	Документация				
	Техническое описание				3.006.1 – 2.87.2 ТО
	Ведомость расхода стали				3.006.1 – 2.87.2 РС
	Сборочные единицы				
1	Изделие закладное М1	1	1		3.006.1 – 2.87.4 – 30
	Материал				
	Бетон В 15	0,004	0,005		м³

Инв. № подл. | Подпись и дата | Взам. инв. №

Нач. отд.	Бродский	
Н. контр.	Уманцева	
Гл. спец.	Коротецкий	
Рук. гр.	Чумакова	
Вед. инж.	Уманцева	
Инжен.	Фомичев	
Провер	Гурович	

3.006.1-2.87.2-58

Опорная подушка ОП1, ОП2

Стадия	Лист	Листов
Р		1

Харьковский Промстройниипроект

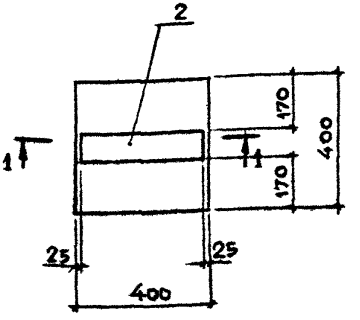

1 — 1

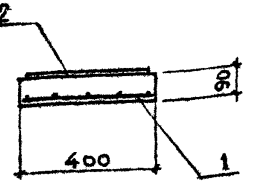

Марка	Поз.	Наименование	Кол.	Примечание
ОП 3		Документация		
		Техническое описание		3.006.1-2.87.2 ТО
		Ведомость расхода стали		3.006.1-2.87.2 РС
		Сборочные единицы		
	1	Сетка С5-1	1	3.006.1-2.87.4-25
	2	Изделие закладное М2	1	3.006.1-2.87.4-31
		Материал		
		Бетон В15	0,015	м³
		Масса плиты	0,04	т

Инв. № подл. | Подпись и дата | Взам. инв. №

Нач. отд.	Бродский		
Гл. констр.	Уманцева		
Гл. спец.	Коротецкий		
Рук. гр.	Чумакова		
Вед. инж.	Уманцева		
Инжен.	Фомичев		

3.006.1-2.87.2-59

Опорная подушка ОП 3

Стадия	Лист	Листов
Р		1

Харьковский Промстройниипроект

22991-03 73

Формат А4

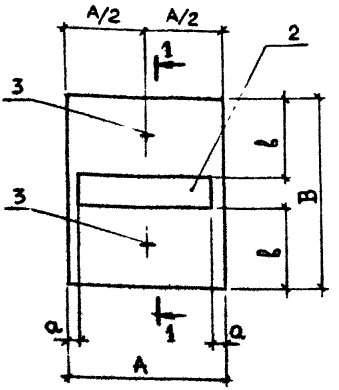

Марка	Размеры, мм				Масса, т
	A	a	B	b	
ОП4	500	75	500	210	0,09
ОП5	550	50	650	275	0,13
ОП6	650	100	750	325	0,18
ОП7	750	75	850	350	0,23

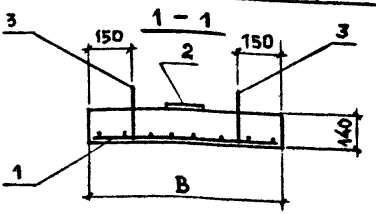

Поз.	Наименование	Кол. на подушку				Примечание
		ОП4	ОП5	ОП6	ОП7	
	Документация					
	Техническое описание					3.006.1-2.87.2 ТО
	Ведомость расхода стали					3.006.1-2.87.2 РС
	Сборочные единицы					
1	Сетка С 5-2	1				3.006.1-8.87.4-25
	С 5-3		1			-25
	С 5-4			1		-25
	С 5-5				1	-26
2	Изделие закладное М3	1				3.006.1-2.87.4-31
	М4		1	1		-32
	М5				1	-33
	Детали					
3	Петля УП2-1	2	2	2	2	1.400-9, вып.1
	Материал					
	Бетон В15	0,04	0,05	0,07	0,09	м³

Нач. отд.	Бродский		
Н. контр.	Упянцева		
Гл. спец.	Коротецкий		
Рук. гр.	Чупахова		
Вед. инж.	Упянцева		
Инжен.	Фомичев		
Провер.	Гурович		

3.006.1-2.87.2-60

Опорная подушка ОП4 ... ОП7

Стадия	Лист	Листов
Р		1

Харьковский Промстройниипроект

Инв.№ подл. | Подпись и дата | Взам.инв.№

22991-03 74

Формат А4

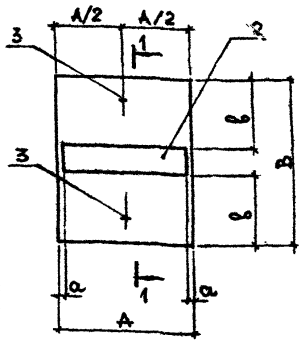

Марка	Размеры, мм				Масса, т
	А	а	В	в	
ОП8	850	25	1050	450	0,65
ОП9	1150	175	1350	600	1,13

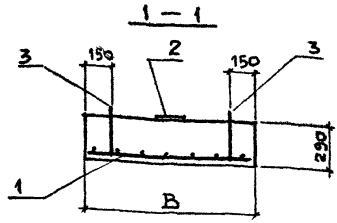

Поз.	Наименование	Кол. на подушку ОП8	Кол. на подушку ОП9		Примечание
	Документация				
	Техническое описание				3.006.1-2.87.2 ТО
	Ведомость расхода стали				3.006.1-2.87.2 РС
	Сборочные единицы				
1	Сетка С5-6	1			3.006.1-2.87.4-26
	С5-7		1		-26
2	Изделие закладное М6	1	1		3.006.1-2.87.4-34
	Детали				
3	Петля УП2-2	2	2		1.400-9, вып. 1
	Материал				
	Бетон В15	0,26	0,45		м³

Инв. № подл. | Подпись и дата | Взам. инв. №

Нач. отд.	Бровский		
Н. контр.	Уманцева		
Гл. спец.	Коротецкий		
Рук. гр.	Чумакова		
Вед. инж.	Уманцева		
Инжен.	Фоминев		
Провер.	Гурович		

3.006.1-2.87.2-61

Опорная подушка ОП8, ОП9

Стадия	Лист	Листов
Р		1

Харьковский Промстройниипроект

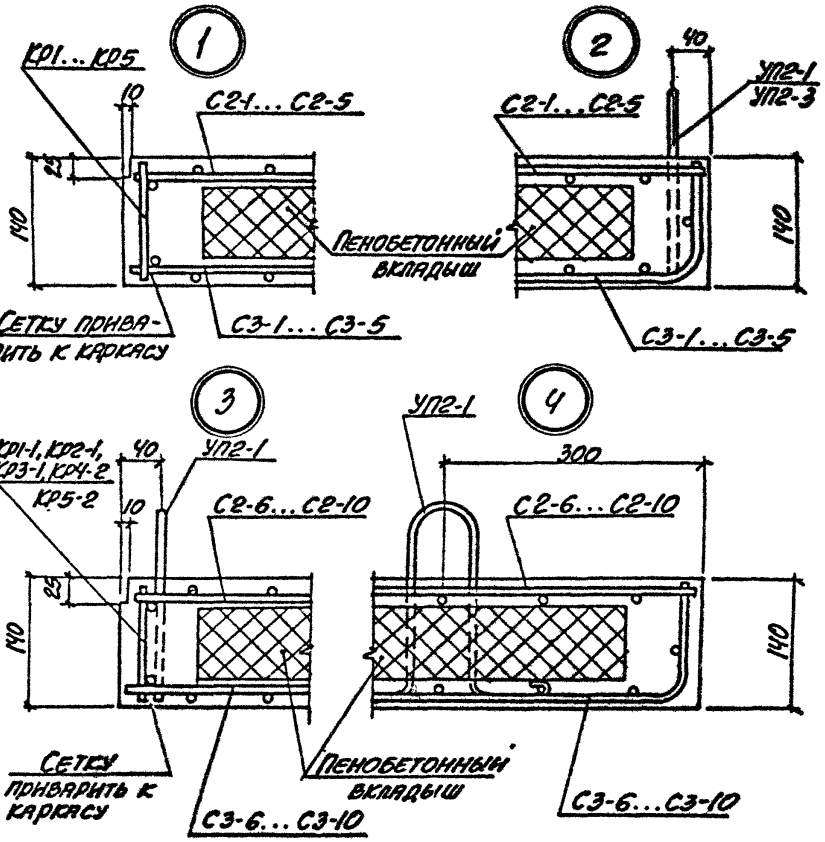

НАЧ.ОТД	БРОДСКИЙ		
Н.КОНТР.	УМАНЦЕВА		
ГЛ.СПЕЦ	КОРОТЕЦКИЙ		
РУК.ГР.	ЧУМАКОВА		
ВЕД.ИНЖ.	УМАНЦЕВА		
ИНЖЕН.	ФОМИЧЕВ		
ПРОВЕР.	ГУРОВИЧ		

3.006.1-2.87.2-62

Узлы 1...4

СТАДИЯ	ЛИСТ	ЛИСТОВ
Р		1

Харьковский Промстройниипроект

Инв.№подл. | Подпись и дата | Взам.инв.№

Пример устройства отверстий для монтажа в плитах, бетонируемых в кассетах

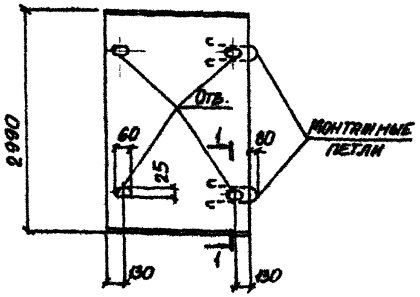

1-1 (повернуто)

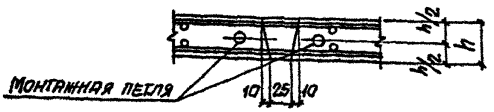

Пример решения фактурной плиты перекрытия

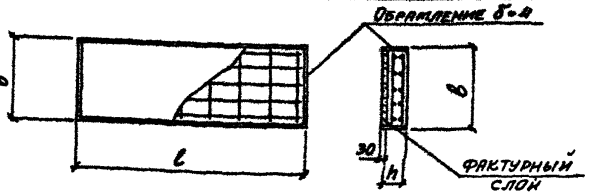

Указания об устройстве петель и отверстий даны в п. 2.6 технического описания.

Инв. № подл. | Подпись и дата | Взам. инв. №

Нач. отд.	Бродский		3.006.1-2.87.2-63
Н. контр.	Уманцева		
Гл. спец.	Хоротецкий		
Рук. гр.	Чумакова		Расположение отверстий в плитах, бетонируемых в кассетах. Пример решения фактурной плиты перекрытия
Вед. инж.	Уманцева		
Инженер	Копина		
Проверил	Уманцева		

Стадия	Лист	Листов
Р		1

Харьковский промстройниипроект

22991-03 77

Формат А4

Марка плиты	Петли монтажные		Сетки арматурные (дополнительные)		№ схемы установки
	Марка	Колич. шт.	Марка	Колич. шт.	
П1	НП 1	2	С6-4	1	1
П2	НП 3				
П3	НП 1				
П4	НП 3				
П5	НП 2	4		2	6
П5д	НП 2	2		1	2
П6	НП 8	4		2	6
П6д	НП 4	2		1	2
П7	НП 5	4	С6-1	4	7
П7д	НП 2	2		2	3
П8	НП 7	4		4	7
П8д	НП 3	2		2	3
П9	НП 14	4	С6-2	4	7
П9д	НП 4	2		2	4
П10	НП 5	4	С6-1	4	7
П10д	НП 2	2		2	3
П11	НП 13	4		4	7

1. Схемы установки дополнительных арматурных сеток и монтажных петель см. листы 4...6.
2. Монтажные петли см. 3.006.1-2.87 вып. 4

Нач. отд.	Бродский		
Н. контр.	Уманцева		
Гл. спец.	Коротецкий		
Рук. гр.	Чумакова		
Вед. инж.	Уманцева		
Инженер	Копина		
Проверил	Уманцева		

3.006.1-2.87.2-64

Ключ для подбора монтажных петель, дополнительных арматурных сеток и схемы их установки в плитах, бетонируемых в положении „плашмя"

Стадия	Лист	Листов
Р	1	6

Харьковский Промстройниипроект

Инв. № подл. | Подпись и дата | Взам. инв. №

22991-03 78

Формат А4

Марка плиты	Пеки монтажные		Сетки арматурные (дополнительные)		№ схемы установки
	Марка	Колич. шт.	Марка	Колич. шт.	
П11д	НП 3	2	С6-1	2	3
П12	НП 15	4	—	—	8
П12д	НП 11	2			5
П13	НП 14	4	С6-2	4	7
П13д	НП 8	2		2	4
П14	НП 12	4	С6-3	4	7
П14д	НП 6	2		2	3
П15	НП 14	4	С6-2	4	7
П15д	НП 8	2		2	4
П16	НП 22	4	С6-3	4	7
П16д	НП 16	2	—	—	5
П17	НП 14	4	С6-2	4	7
П17д	НП 8	2		2	4
П18	НП 20	4		4	7
П18д	НП 10	2	—	—	5
П19	НП 27	4			8
П19д	НП 28	2			5
П20	НП 19	4	С6-2	4	7

Инв. № подл. | Подпись и дата | Взам. инв. №

Марка плиты	Петли монтажные		Сетки арматурные (дополнительные)		№ схемы установки
	Марка	Колич. шт.	Марка	Колич. шт.	
П20д	НП 9	2	—	—	5
П21	НП 21	4	С 6-2	4	7
П21д	НП 15	2	—	—	5
П22	НП 29	4			8
П22д	НП 18	2			5
П23	НП 25	4	С 6-2	4	7
П23д	НП 15	2	—	—	5
П24	НП 26	4	С 6-3	4	7
П24д	НП 16	2	—	—	5
П25	НП 29	4			8
П25д	НП 18	2			5
П26	НП 28	4	С 6-3	4	7
П26д	НП 17	2	—	—	5
П27	НП 30	4	С 6-3	4	7
П27д	НП 23	2	—	—	5
П28	НП 31	4			8
П28д	НП 24	2			5

Инв. № подл. | Подпись и дата | Взам. инв. №

Схема №1

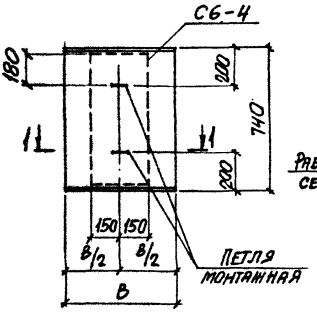

1-1

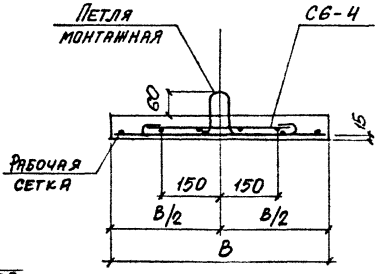

Схема №2

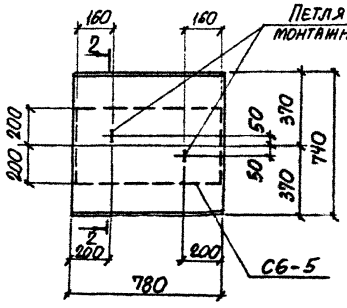

2-2

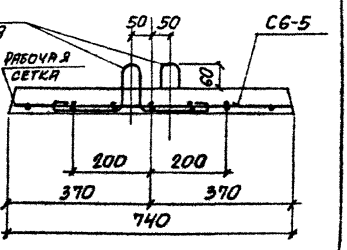

Инв. № подл. | Подпись и дата | Взам. инв. №

СХЕМА N 3

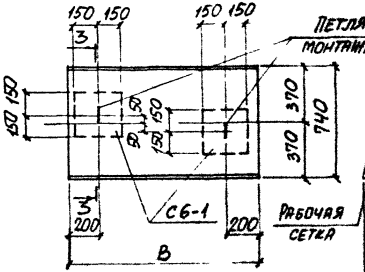

3-3; 4-4

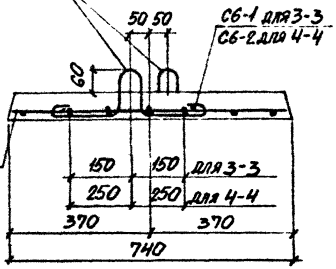

СХЕМА N 4

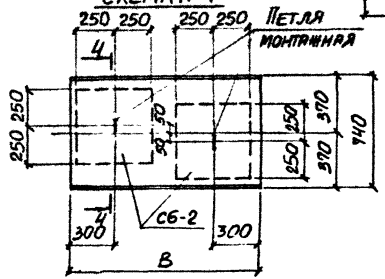

5-5

СХЕМА N 5

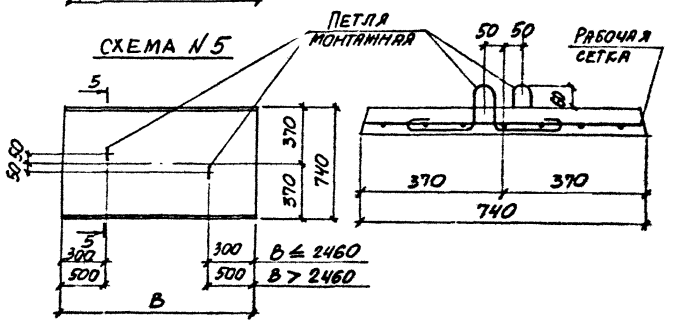

Инв. № подл.	Подпись и дата	Взам. инв. №

3.006.1-2.87.2-64

Лист 5

Формат А4

СХЕМА N 6

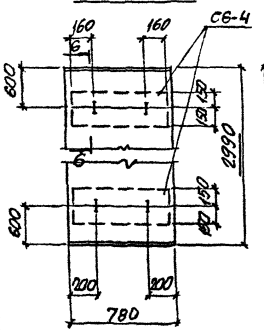

6-6

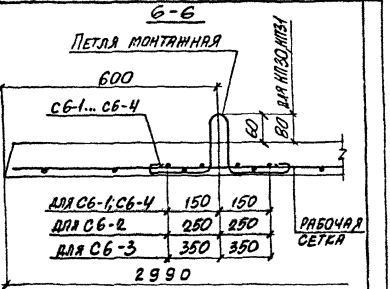

7-7

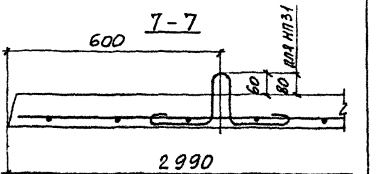

СХЕМА N 7

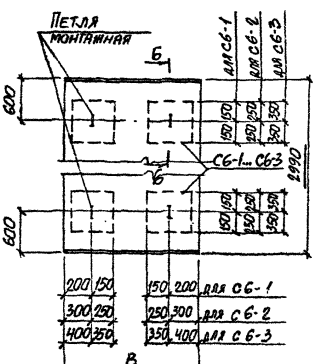

СХЕМА N 8

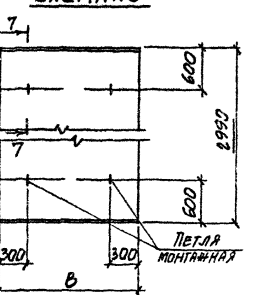

Марка элемента	Изделия арматурные, кг													
	Арматура класса													
	A-III ГОСТ 5781-82								A-I					
	ф6	ф8	ф10	ф12	ф14	ф16	ф18	Итого	ф6	ф8	ф10	ф12	Итого	
П1-5	0,4	—	—	—	—	—	—	0,4	—	—	—	—	—	
П1-5а	0,4	—	—	—	—	—	—	0,4	—	—	—	—	—	
П1-15б	—	1,1	—	—	—	—	—	1,1	—	—	—	—	—	
П1-8	0,6	—	—	—	—	—	—	0,6	—	—	—	—	—	
П1-8а	0,6	—	—	—	—	—	—	0,6	—	—	—	—	—	
П2-15	0,4	—	—	—	—	—	—	0,4	—	—	—	—	—	
П2-15а	0,4	—	—	—	—	—	—	0,4	—	—	—	—	—	

Продолжение

Изделия арматурные					Изделия закладные, кг											Общий расход, кг
Арматура класса Вр-I ГОСТ 6727-80*				Всего	Арматура класса A-I ГОСТ 5781-82									Прокат марки Вст3кп2 ГОСТ 380-71*		Всего	
ф3	ф4	ф5	Итого		ф8	ф10	ф12	ф14	ф16	ф18	ф20	ф22	Итого	б8	Итого		
—	0,2	—	0,2	0,6	0,3	—	—	—	—	—	—	—	0,3	—	—	0,3	0,9
—	0,2	—	0,2	0,6	0,3	—	—	—	—	—	—	—	0,3	—	—	0,3	0,9
—	0,2	—	0,2	1,3	0,3	—	—	—	—	—	—	—	0,3	—	—	0,3	1,6
0,1	—	—	0,1	0,7	0,3	—	—	—	—	—	—	—	0,3	—	—	0,3	1,0
0,1	—	—	0,1	0,7	0,3	—	—	—	—	—	—	—	0,3	—	—	0,3	1,0
—	0,2	—	0,2	0,6	0,3	—	—	—	—	—	—	—	0,3	—	—	0,3	0,9
—	0,2	0,5	0,7	1,1	0,3	—	—	—	—	—	—	—	0,3	—	—	0,3	1,4

Инв. № подл. | Подпись и дата | Взам. инв. №

Нач. отд	Бродский		
Н. контр.	Уманцева		
Гл. спец.	Коротецкий		
Рук. гр.	Чумакова		
Вед. инж.	Уманцева		
Инжен.	Фомичев		
Провер.	Гурович		

3.006.1-2.87.2 РС

Ведомость расхода стали на элемент

Стадия	Лист	Листов
Р	1	25

Харьковский Промстройниипроект

Марка элемента	Изделия арматурные, кг													
	Арматура класса													
	A-III								A-I					
	ГОСТ 5781-82													
	ф6	ф8	ф10	ф12	ф14	ф16	ф18	Итого	ф6	ф8	ф10	ф12	Итого	
ПЕ-15б	—	1,1	—	—	—	—	—	1,1	—	—	—	—	—	
П3-5	0,8	—	—	—	—	—	—	0,8	—	—	—	—	—	
П3-5а	0,8	—	—	—	—	—	—	0,8	—	—	—	—	—	
П3-8	—	1,5	—	—	—	—	—	1,5	—	—	—	—	—	
П3-8а	—	1,5	—	—	—	—	—	1,5	—	—	—	—	—	
П3-15б	—	1,5	—	—	—	—	—	1,5	—	—	—	—	—	
П4-15	0,8	—	—	—	—	—	—	0,8	—	—	—	—	—	
П4-15а	0,8	—	—	—	—	—	—	0,8	—	—	—	—	—	
П4-15б	—	—	2,4	—	—	—	—	2,4	—	—	—	—	—	

Продолжение

Изделия арматурные					Изделия закладные, кг												Общий расход, кг
Арматура класса				Всего	Арматура класса								Проект марки				
Вр-I					A-I								ВСт3кп2				
ГОСТ 6727-80*					ГОСТ 5781-82								ГОСТ 380-71*				
ф3	ф4	ф5	Итого		ф8	ф10	ф12	ф14	ф16	ф18	ф20	ф22	Итого	δ8	Итого		
—	0,2	0,5	0,7	1,8	0,3	—	—	—	—	—	—	—	0,3	—	—	0,3	2,1
—	0,2	—	0,2	1,0	0,3	—	—	—	—	—	—	—	0,3	—	—	0,3	1,3
—	0,2	—	0,2	1,0	0,3	—	—	—	—	—	—	—	0,3	—	—	0,3	1,3
—	0,2	—	0,2	1,7	0,3	—	—	—	—	—	—	—	0,3	—	—	0,3	2,0
—	0,2	—	0,2	1,7	0,3	—	—	—	—	—	—	—	0,3	—	—	0,3	2,0
—	0,2	—	0,2	1,7	0,3	—	—	—	—	—	—	—	0,3	—	—	0,3	2,0
—	0,2	—	0,2	1,0	0,3	—	—	—	—	—	—	—	0,3	—	—	0,3	1,3
—	0,2	0,7	0,9	1,7	0,3	—	—	—	—	—	—	—	0,3	—	—	0,3	2,0
—	—	1,1	1,1	3,5	0,3	—	—	—	—	—	—	—	0,3	—	—	0,3	3,8

Инв. № подл. | Подпись и дата | Взам. инв. №

Марка элемента	Изделия арматурные, кг													
	Арматура класса													
	A-III								A-I					
	ГОСТ 5781-82													
	ф6	ф8	ф10	ф12	ф14	ф16	ф18	Итого	ф6	ф8	ф10	ф12	Итого	
П5-5	—	4,5	—	—	—	—	—	4,5	—	—	—	—	—	
П5-5а	—	4,5	—	—	—	—	—	4,5	—	—	—	—	—	
П5-8	—	9,0	—	—	—	—	—	9,0	—	—	—	—	—	
П5-8а	—	9,0	—	—	—	—	—	9,0	—	—	—	—	—	
П5-8б	—	9,0	—	—	—	—	—	9,0	—	—	—	—	—	
П6-15	—	4,5	—	—	—	—	—	4,5	—	—	—	—	—	
П6-15а	—	4,5	—	—	—	—	—	4,5	—	—	—	—	—	
П6-15б	—	—	14,1	—	—	—	—	14,1	—	—	—	—	—	
П7-3	—	13,5		—	—	—	—	13,5	—	—	—	—	—	

Продолжение

Изделия арматурные					Изделия закладные, кг											Общий расход, кг
Арматура класса				Всего	Арматура класса								Прокат марки ВСт3кп2 ГОСТ 380-71*		Всего	
Вр-I					A-I											
ГОСТ 6727-80*					ГОСТ 5781-82											
ф3	ф4	ф5	Итого		ф8	ф10	ф12	ф14	ф16	ф18	ф20	ф22	Итого	б8	Итого	
—	1,4	—	1,4	5,9	0,7	—	—	—	—	—	—	—	0,7	—	—	0,7	6,6
—	1,4	3,7	5,1	9,6	0,7	—	—	—	—	—	—	—	0,7	—	—	0,7	10,3
—	1,3	—	1,3	10,3	0,7	—	—	—	—	—	—	—	0,7	—	—	0,7	11,0
—	1,4	3,7	5,1	13,9	0,7	—	—	—	—	—	—	—	0,7	—	—	0,7	14,8
—	1,4	3,7	5,1	13,9	0,7	—	—	—	—	—	—	—	0,7	—	—	0,7	14,8
—	1,4	—	1,4	5,9	—	1,0	—	—	—	—	—	—	1,0	—	—	1,0	6,9
—	1,4	3,7	5,1	9,6	—	1,0	—	—	—	—	—	—	1,0	—	—	1,0	10,6
—		5,8	5,8	19,9	—	1,0	—	—	—	—	—	—	1,0	—	—	1,0	20,9
—	1,9	—	1,9	15,4	0,7	—	—	—	—	—	—	—	0,7	—	—	0,7	16,1

Инв. № подл. | Подпись и дата | Взам. инв. №

Марка элемента	Изделия арматурные, кг													
	Арматура класса													
	А-III								А-I					
	ГОСТ 5781-82													
	ф6	ф8	ф10	ф12	ф14	ф16	ф18	Итого	ф6	ф8	ф10	ф12	Итого	
П7-3а	—	13,5	—	—	—	—	—	13,5	—	—	—	—	—	
П7-5	—	—	21,0	—	—	—	—	21,0	—	—	—	—	—	
П7-5а	—	—	21,0	—	—	—	—	21,0	—	—	—	—	—	
П7-5б	—	—	21,0	—	—	—	—	21,0	—	—	—	—	—	
П8-8	—	13,5	—	—	—	—	—	13,5	—	—	—	—	—	
П8-8а	—	13,5	—	—	—	—	—	13,5	—	—	—	—	—	
П8-11	—	—	21,0	—	—	—	—	21,0	—	—	—	—	—	
П8-11а	—	—	21,0	—	—	—	—	21,0	—	—	—	—	—	
П9-15	—	—	21,0	—	—	—	—	21,0	—	—	—	—	—	

продолжение

Изделия арматурные					Изделия закладные, кг												Общий расход, кг
Арматура класса					Арматура класса									Прокат марки ВСт3кп2 ГОСТ 380-71*			
Вр-I ГОСТ 6727-80*				Всего	А-I ГОСТ 5781-82											Всего	
ф3	ф4	ф5	Итого		ф8	ф10	ф12	ф14	ф16	ф18	ф20	ф22	Итого	б8	Итого		
—	1,9	5,3	7,2	20,7	0,7	—	—	—	—	—	—	—	0,7	—	—	0,7	21,4
—	—	2,9	2,9	23,9	0,7	—	—	—	—	—	—	—	0,7	—	—	0,7	24,6
—	—	8,2	8,2	29,7	0,7	—	—	—	—	—	—	—	0,7	—	—	0,7	29,9
—	—	8,2	8,2	29,2	0,7	—	—	—	—	—	—	—	0,7	—	—	0,7	29,9
—	1,9	—	1,9	15,4	—	1,2	—	—	—	—	—	—	1,2	—	—	1,2	16,6
—	1,9	5,3	7,2	20,7	—	1,2	—	—	—	—	—	—	1,2	—	—	1,2	21,9
—	—	2,9	2,9	23,9	—	1,0	—	—	—	—	—	—	1,0	—	—	1,0	24,9
—	—	8,2	8,2	29,2	—	1,0	—	—	—	—	—	—	1,0	—	—	1,0	30,2
—	—	2,9	2,9	23,9	—	1,0	—	—	—	—	—	—	1,0	—	—	1,0	24,9

Инв. № подл. | Подпись и дата | Взам. инв. №

Марка элемента	Изделия арматурные, кг												
	Арматура класса												
	A-III								A-I				
	ГОСТ 5781-82												
	ф6	ф8	ф10	ф12	ф14	ф16	ф18	Итого	ф6	ф8	ф10	ф12	Итого
П9-15а	—	—	21,0	—	—	—	—	21,0	—	—	—	—	—
П9-15б	—	—	21,0	—	—	—	—	21,0	—	—	—	—	—
П10-3	—	17,4	—	—	—	—	—	17,4	—	—	—	—	—
П10-3а	—	17,4	—	—	—	—	—	17,4	—	—	—	—	—
П10-5	—	—	—	39,0	—	—	—	39,0	—	—	—	—	—
П10-5а	—	—	—	39,0	—	—	—	39,0	—	—	—	—	—
П10-5б	—	—	—	39,0	—	—	—	39,0	—	—	—	—	—
П11-8	—	—	27,0	—	—	—	—	27,0	—	—	—	—	—
П11-8а	—	—	27,0	—	—	—	—	27,0	—	—	—	—	—

продолжение

Изделия арматурные					Изделия закладные, кг												Прокат марки ВСт3кп2 ГОСТ 380-71*		Всего	Общий расход, кг
Арматура класса					Арматура класса															
Вр-I					A-I															
ГОСТ 6727-80*					ГОСТ 5781-82															
ф3	ф4	ф5	Итого		ф8	ф10	ф12	ф14	ф16	ф18	ф20	ф22	Итого		ф8	Итого				
—	—	0,2	0,2	29,2	—	1,0	—	—	—	—	—	—	1,0		—	—		1,0	30,2	
—	—	0,2	0,2	29,2	—	1,0	—	—	—	—	—	—	1,0		—	—		1,0	30,2	
—	2,2	—	2,2	19,6	—	1,0	—	—	—	—	—	—	1,0		—	—		1,0	20,6	
—	2,2	6,3	8,5	25,9	—	1,0	—	—	—	—	—	—	1,0		—	—		1,0	26,9	
—	—	3,3	3,3	42,3	—	1,0	—	—	—	—	—	—	1,0		—	—		1,0	43,3	
—	—	9,6	9,6	48,6	—	1,0	—	—	—	—	—	—	1,0		—	—		1,0	49,6	
—	—	9,6	9,6	48,6	—	1,0	—	—	—	—	—	—	1,0		—	—		1,0	49,6	
—	—	3,3	3,3	30,3	—	1,0	—	—	—	—	—	—	1,0		—	—		1,0	31,3	
—	—	9,6	9,6	36,6	—	1,0	—	—	—	—	—	—	1,0		—	—		1,0	37,6	

Инв. № подл. | Подпись и дата | Взам. инв. №

Марка элемента	Изделия арматурные, кг												
	Арматура класса												
	A-III								A-I				
	ГОСТ 5781-82												
	ф6	ф8	ф10	ф12	ф14	ф16	ф12	Итого	ф6	ф8	ф10	ф12	Итого
П12-12	—	—	27,0	—	—	—	—	27,0	—	—	—	—	—
П12-12а	—	—	27,0	—	—	—	—	27,0	—	—	—	—	—
П12-15	—	—	—	39,0	—	—	—	39,0	—	—	—	—	—
П12-15а	—	—	—	39,0	—	—	—	39,0	—	—	—	—	—
П13-11б	—	—	—	39,0	—	—	—	39,0	—	—	—	—	—
П14-3	—	—	—	24,3	—	—	—	24,3	—	—	—	—	—
П14-3а	—	—	—	24,3	—	—	—	24,3	—	—	—	—	—
П14-3б	—	—	—	24,3	—	—	—	24,3	—	—	—	—	—
П15-5	—	—	33,6		—	—	—	33,6	—	—	—	—	—

продолжение

Изделия арматурные						Изделия закладные, кг											Общий расход, кг
Арматура класса						Арматура класса								Проект марки			
Ст-I						A-I								ВСт3кп2 ГОСТ 380-71*			
ГОСТ 6727-80*					Всего	ГОСТ 5781-82										Всего	
ф3	ф4	ф5	Итого			ф8	ф10	ф12	ф14	ф16	ф18	ф20	ф22	Итого	б8	Итого	
—	—	3,3	3,3	30,3		—	—	1,7	—	—	—	—	—	1,7	—	—	1,7	32,0
—	—	9,6	9,6	36,6		—	—	1,7	—	—	—	—	—	1,7	—	—	1,7	38,3
—	—	3,3	3,3	42,3		—	—	1,7	—	—	—	—	—	1,7	—	—	1,7	44,0
—	—	9,6	9,6	48,6		—	—	1,7	—		—	—	—	1,7	—	—	1,7	50,3
—	—	9,6	9,6	48,6		—	1,0	—	—	—	—	—	—	1,0	—	—	1,0	49,6
—	2,7	—	2,7	27,0		—	1,0	—	—	—	—	—	—	1,0	—	—	1,0	28,0
—	2,7	7,9	10,6	34,9		—	1,0	—	—	—	—	—	—	1,0	—	—	1,0	35,9
—	2,7	7,9	10,6	34,8		—	1,0	—	—	—	—	—	—	1,0	—	—	1,0	35,8
—	—	4,1	4,1	37,7		—	—	1,6	—	—	—	—	—	1,6	—	—	1,6	39,3

Инв. № подл. | Подпись и дата | Взам. инв. №

Марка элемента	Изделия арматурные, кг													
	Арматура класса													
	A-III								A-I					
	ГОСТ 5781-82													
	ф6	ф8	ф10	ф12	ф14	ф16	ф18	Итого	ф6	ф8	ф10	ф12	Итого	
П15-5а	—	—	33,6		—	—	—	33,6	—	—	—	—	—	
П15-8	—	—	—	48,6	—	—	—	48,6	—	—	—	—	—	
П15-8а	—	—	—	48,6	—	—	—	48,6	—	—	—	—	—	
П15-8б	—	—	—	48,6	—	—	—	48,6	—	—	—	—	—	
П16-15	—	—	—	48,6	—	—	—	48,6	—	—	—	—	—	
П16-15а	—	—	—	48,6	—	—	—	48,6	—	—	—	—	—	
П17-3	—	—	—	28,5	—	—	—	28,5	—	—	—	—	—	
П17-3а	—	—	—	28,5	—	—	—	28,5	—	—	—	—	—	
П17-3б	—	—	—	28,5	—	—	—	28,5	—	—	—	—	—	

Продолжение

Изделия арматурные					Изделия закладные, кг											Общий расход, кг
Арматура класса				Всего	Арматура класса								Прокат марки ВСт3кп2 ГОСТ 380-71*		Всего	
Вр-I					A-I											
ГОСТ 6727-80*					ГОСТ 5781-82											
ф3	ф4	ф5	Итого		ф8	ф10	ф12	ф14	ф16	ф18	ф20	ф22	Итого	б8	Итого	
—	—	12,0	12,0	45,6	—	—	1,6	—	—	—	—	—	1,6	—	—	1,6	47,2
—	—	4,1	4,1	52,7	—	—	1,6	—	—	—	—	—	1,6	—	—	1,6	54,3
—	—	12,0	12,0	60,6	—	—	1,6	—	—	—	—	—	1,6	—	—	1,6	62,2
—	—	12,0	12,0	60,6	—	—	1,6	—	—	—	—	—	1,6	—	—	1,6	62,2
—	—	4,1	4,1	52,7	—	—	—	2,8	—	—	—	—	2,8	—	—	2,8	55,5
—	—	12,0	12,0	60,6	—	—	—	2,8	—	—	—	—	2,8	—	—	2,8	63,4
—	3,2	—	3,2	31,7	—	—	1,7	—	—	—	—	—	1,7	—	—	1,7	33,4
—	3,2	8,4	12,6	41,1	—	—	1,7	—	—	—	—	—	1,7	—	—	1,7	42,8
—	3,2	9,4	12,6	41,1	—	—	1,7	—	—	—	—	—	1,7	—	—	1,7	42,8

Марка элемента	Изделия арматурные, кг								Арматура класса							
	A-III								A-I							
	ГОСТ 5781-82															
	ф6	ф8	ф10	ф12	ф14	ф16	ф18	Итого	ф6	ф8	ф10	ф12	Итого			
П18-5	—	—	—	—	38,8	—	—	38,8	7,8	—	—	—	7,8			
П18-5а	—	—	—	—	38,8	—	—	38,8	7,8	—	—	—	7,8			
П18-8	—	—	—	57,0	—	—	—	57,0	7,8	—	—	—	7,8			
П18-8а	—	—	—	57,0	—	—	—	57,0	7,8	—	—	—	7,8			
П18-8б	—	—	—	57,0	—	—	—	57,0	7,8	—	—	—	7,8			
П19-11	—	—	—	—	38,8	—	—	38,8	7,8	—	—	—	7,8			
П19-11а	—	—	—	—	38,8	—	—	38,8	7,8	—	—	—	7,8			
П19-15	—	—	—	57,0	—	—	—	57,0	7,8	—	—	—	7,8			
П19-15а	—	—	—	57,0	—	—	—	57,0	7,8	—	—	—	7,8			

продолжение

Изделия арматурные						Изделия закладные, кг												Общий расход, кг
Арматура класса						Арматура класса									Проект марки			
Вр-I					Всего	A-I									Вст3кп2 ГОСТ 380-71*		Всего	
ГОСТ 6727-80*						ГОСТ 5781-82												
ф3	ф4	ф5	Итого			ф8	ф10	ф12	ф14	ф16	ф18	ф20	ф22	Итого	ф8	Итого		
—	—	—	—		46,6	—	—	—	2,8	—	—	—	—	2,8	—	—	2,8	49,4
—	—	9,4	9,4		56,0	—	—	—	2,8	—	—	—	—	2,8	—	—	2,8	58,8
—	—	—	—		64,8	—	—	—	2,8	—	—	—	—	2,8	—	—	2,8	67,6
—	—	9,4	9,4		74,2	—	—	—	2,8	—	—	—	—	2,8	—	—	2,8	77,0
—	—	9,4	9,4		74,2	—	—	—	2,8	—	—	—	—	2,8	—	—	2,8	77,0
—	—	—	—		46,6	—	—	—	—	3,9	—	—	—	3,9	—	—	3,9	50,5
—	—	9,4	9,4		56,0	—	—	—	—	3,9	—	—	—	3,9	—	—	3,9	59,9
—	—	—	—		64,8	—	—	—	—	3,9	—	—	—	3,9	—	—	3,9	68,7
—	—	9,4	9,4		74,2	—	—	—	—	3,9	—	—	—	3,9	—	—	3,9	78,1

Инв. № подл. | Подпись и дата | Взам. инв. №

Марка элемента	Изделия арматурные, кг													
	Арматура класса													
	A-III								A-I					
	ГОСТ 5781-82													
	ф6	ф8	ф10	ф12	ф14	ф16	ф18	Итого	ф6	ф8	ф10	ф12	Итого	
П20-3	—	—	—	32,5	—	—	—	32,5	—	—	—	—	—	
П20-3а	—	—	—	32,5	—	—	—	32,5	—	—	—	—	—	
П20-3б	—	—	—	32,5	—	—	—	32,5	—	—	—	—	—	
П21-5	—	—	—	65,1	—	—	—	65,1	8,5	—	—	—	8,5	
П21-5а	—	—	—	65,1	—	—	—	65,1	8,5	—	—	—	8,5	
П21-5б	—	—	—	65,1	—	—	—	65,1	8,5	—	—	—	8,5	
П21-8	—	—	—	—	88,5	—	—	88,1	8,5	—	—	—	8,5	
П21-8а	—	—	—	—	88,5	—	—	88,5	8,5	—	—	—	8,5	
П22-12	—	—	—	65,1	—	—	—	65,1	8,4	—	—	—	8,4	

продолжение

Изделия арматурные					Изделия закладные, кг												Прокат марки ВСт3кп2 ГОСТ 380-71*		Всего	Общий расход, кг
Арматура класса				Всего	Арматура класса															
Вр-I					A-I															
ГОСТ 6727-80*					ГОСТ 5781-82															
ф3	ф4	ф5	Итого		ф8	ф10	ф12	ф14	ф16	ф18	ф20	ф22	Итого							
—	—	5,3	5,3	37,8	—	—	—	2,8	—	—	—	—	2,8				—	—	2,8	40,6
—	—	15,7	15,7	48,2	—	—	—	2,8	—	—	—	—	2,8				—	—	2,8	51,0
—	—	15,7	15,7	48,2	—	—	—	2,8	—	—	—	—	2,8				—	—	2,8	51,0
—	—	—	—	73,6	—	—	—	2,8	—	—	—	—	2,8				—	—	2,8	76,4
—	—	10,4	10,4	84,0	—	—	—	2,8	—	—	—	—	2,8				—	—	2,8	86,8
—	—	10,4	10,4	84,0	—	—	—	2,8	—	—	—	—	2,8				—	—	2,8	86,8
—	—	—	—	97,0	—	—	—	2,8	—	—	—	—	2,8				—	—	2,8	99,8
—	—	10,4	10,4	107,4	—	—	—	2,8	—	—	—	—	2,8				—	—	2,8	110,1
—	—	—	—	73,5	—	—	—	—	—	5,4	—	—	5,4				—	—	5,4	78,9

Инв. № подл. | Подпись и дата | Взам. инв. №

Марка элемента	Изделия арматурные, кг												
	Арматура												
	A-III								A-I				
	ГОСТ 5781-82												
	ф6	ф8	ф10	ф12	ф14	ф16	ф18	Итого	ф6	ф8	ф10	ф12	Итого
ПД2-12а	—	—	—	65,1	—	—	—	65,1	8,4	—	—	—	8,4
ПД2-15	—	—	—	—	88,5	—	—	88,5	8,4	—	—	—	8,4
ПД2-15а	—	—	—	—	88,5	—	—	88,5	8,4	—	—	—	8,4
ПД3-3	—	—	—	—	50,0	—	—	50,0	9,8	—	—	—	9,8
ПД3-3а	—	—	—	—	50,0	—	—	50,0	9,8	—	—	—	9,8
ПД3-3б	—	—	—	—	50,0	—	—	50,0	9,8	—	—	—	9,8
ПД4-5	—	—	—	—	—	65,4	—	65,4	9,8	—	—	—	9,8
ПД4-5а	—	—	—	—	—	65,4	—	65,4	9,8	—	—	—	9,8
ПД4-5б	—	—	—	—	—	65,4	—	65,4	9,8	—	—	—	9,8

Продолжение

Изделия арматурные					Изделия закладные, кг												Общий расход, кг
Арматура класса				Всего	Арматура класса								Проект марки ВСт3кп2 ГОСТ 380-71*		Всего		
Вр-I					A-I												
ГОСТ 6727-80*					ГОСТ 5781-82												
ф3	ф4	ф5	Итого		ф8	ф10	ф12	ф14	ф16	ф18	ф20	ф22	Итого	δ8	Итого		
—	—	10,4	10,4	83,9	—	—	—	—	—	5,4	—	—	5,4	—	—	5,4	89,3
—	—	—	—	96,9	—	—	—	—	—	5,4	—	—	5,4	—	—	5,4	102,3
—	—	10,4	10,4	107,3	—	—	—	—	—	5,4	—	—	5,4	—	—	5,4	112,7
—	—	—	—	58,8	—	—	—	—	3,9	—	—	—	3,9	—	—	3,9	63,7
—	—	11,9	11,9	71,7	—	—	—	—	3,9	—	—	—	3,9	—	—	3,9	75,6
—	—	11,9	11,9	71,7	—	—	—	—	3,9	—	—	—	3,9	—	—	3,9	75,6
—	—	—	—	75,2	—	—	—	—	3,9	—	—	—	3,9	—	—	3,9	79,1
—	—	11,9	11,9	87,1	—	—	—	—	3,9	—	—	—	3,9	—	—	3,9	91,0
—	—	11,9	11,9	87,1	—	—	—	—	3,9	—	—	—	3,9	—	—	3,9	91,0

Инв. № подл. | Подпись и дата | Взам. инв. №

3.006.1 - 2.87.2 РС

Лист 10

22991-03 93

Формат А4

Марка элемента	Изделия арматурные, кг												
	Арматура класса												
	A-III								A-I				
	ГОСТ 5781-82												
	ф6	ф8	ф10	ф12	ф14	ф16	ф18	Итого	ф6	ф8	ф10	ф12	Итого
П24-6	—	—	—	—	99,9	—	—	99,9	9,8	—	—	—	9,8
П24-8а	—	—	—	—	99,9	—	—	99,9	9,8	—	—	—	9,8
П25-12	—	—	—	—	99,9	—	—	99,9	9,8	—	—	—	9,8
П25-12а	—	—	—	—	99,9	—	—	99,9	9,8	—	—	—	9,8
П25-15	—	—	—	—	—	130,8	—	130,8	—	17,6	—	—	17,6
П25-15а	—	—	—	—	—	130,8	—	130,8	—	17,6	—	—	17,6
П26-3	—	—	—	—	60,9	—	—	60,9	7,8	—	—	—	7,8
П26-3а	—	—	—	—	60,9	—	—	60,9	7,8	—	—	—	7,8
П26-3б	—	—	—	—	60,9	—	—	60,9	7,8	—	—	—	7,8

продолжение

Изделия арматурные					Изделия закладные, кг												Общий расход, кг
Арматура класса					Арматура класса								Прокат марки				
Вр-I				Всего	A-I								ВСт3кп2 ГОСТ 380-71*			Всего	
ГОСТ 6727-80*					ГОСТ 5781-82												
ф3	ф4	ф5	Итого		ф8	ф10	ф12	ф14	ф16	ф18	ф20	ф22	Итого	δ8	Итого		
—	—	—	—	109,7	—	—	—	—	3,9	—	—	—	3,9	—	—	3,9	113,6
—	—	11,9	11,9	121,6	—	—	—	—	3,9	—	—	—	3,9	—	—	3,9	125,5
—	—	—	—	109,7	—	—	—	—	—	—	7,6	—	7,6	—	—	7,6	117,3
—	—	11,9	11,9	121,8	—	—	—	—	—	—	7,6	—	7,6	—	—	7,6	129,4
—	—	—	—	148,4	—	—	—	—	—	—	7,6	—	7,6	—	—	7,6	156,0
—	—	11,9	11,9	160,3	—	—	—	—	—	—	7,6	—	7,6	—	—	7,6	167,9
—	—	—	—	68,7	—	—	—	—	—	5,4	—	—	5,4	—	—	5,4	74,1
—	—	14,4	14,4	83,1	—	—	—	—	—	5,4	—	—	5,4	—	—	5,4	88,5
—	—	14,4	14,4	83,1	—	—	—	—	—	5,4	—	—	5,4	—	—	5,4	88,5

Инв. № подл. | Подпись и дата | Взам. инв. №

Марка элемента	Изделия арматурные, кг													
	Арматура класса													
	A-III								A-I					
	ГОСТ 5781-82													
	ф6	ф8	ф10	ф12	ф14	ф16	ф18	Итого	ф6	ф8	ф10	ф12	Итого	
П26-5	—	—	—	—	121,8	—	—	121,8	—	14,0	—	—	14,0	
П26-5а	—	—	—	—	121,8	—	—	121,8	—	14,0	—	—	14,0	
П27-8	—	—	—	—	121,8	—	—	121,8	—	14,0	—	—	14,0	
П27-8а	—	—	—	—	121,8	—	—	121,8	—	14,0	—	—	14,0	
П28-12	—	—	—	—	—	159,0	—	159,0	—	—	21,8	—	21,8	
П28-12а	—	—	—	—	—	159,0	—	159,0	—	—	21,8	—	21,8	
П28-15	—	—	—	—	—	—	201,3	201,3	—	—	21,8	—	21,8	
П28-15а	—	—	—	—	—	—	201,3	201,3	—	—	21,8	—	21,8	
П5д-5	—	1,2	—	—	—	—	—	1,2	—	—	—	—	—	

продолжение

Изделия арматурные					Изделия закладные, кг												Общий расход, кг
Арматура класса				Всего	Арматура класса									Прокат марки		Всего	
Вр-I					A-I									Вст3кп2 ГОСТ 380-71*			
ГОСТ 6727-80*					ГОСТ 5781-82												
ф3	ф4	ф5	Итого		ф8	ф10	ф12	ф14	ф16	ф18	ф20	ф22	Итого	Б8	Итого		
—	—	—	—	135,8	—	—	—	—	—	5,4	—	—	5,4	—	—	5,4	141,2
—	—	14,4	14,4	150,2	—	—	—	—	—	5,4	—	—	5,4	—	—	5,4	155,6
—	—	—	—	135,8	—	—	—	—	—	—	—	9,7	9,7	—	—	9,7	145,5
—	—	14,4	14,4	150,2	—	—	—	—	—	—	—	9,7	9,7	—	—	9,7	159,9
—	—	—	—	180,8	—	—	—	—	—	—	—	9,7	9,7	—	—	9,7	190,5
—	—	14,4	14,4	195,2	—	—	—	—	—	—	—	9,7	9,7	—	—	9,7	204,9
—	—	—	—	223,1	—	—	—	—	—	—	—	9,7	9,7	—	—	9,7	232,8
—	—	14,4	14,4	237,5	—	—	—	—	—	—	—	9,7	9,7	—	—	9,7	247,2
—	0,4	—	0,4	1,6	0,3	—	—	—	—	—	—	—	0,3	—	—	0,3	1,9

Инв. № подл. | Подпись и дата | Взам. инв. №

Марка элемента	Изделия арматурные, кг												
	Арматура класса												
	A-III								A-I				
	ГОСТ 5781-82												
	ф6	ф8	ф10	ф12	ф14	ф16	ф18	Итого	ф6	ф8	ф10	ф12	Итого
П5д-5а	—	1.2	—	—	—	—	—	1.2	—	—	—	—	—
П5д-8	—	2.1	—	—	—	—	—	2.1	—	—	—	—	—
П5д-8а	—	2.1	—	—	—	—	—	2.1	—	—	—	—	—
П5д-8б	—	2.1	—	—	—	—	—	2.1	—	—	—	—	—
П6д-15	—	1.2	—	—	—	—	—	1.2	—	—	—	—	—
П6д-15а	—	1.2	—	—	—	—	—	1.2	—	—	—	—	—
П6д-15б	—	—	3.3	—	—	—	—	3.3	—	—	—	—	—
П7д-3	—	3.2	—	—	—	—	—	3.2	—	—	—	—	—
П7д-3а	—	3.2	—	—	—	—	—	3.2	—	—	—	—	—

Продолжение

Изделия арматурные					Изделия закладные, кг												Общий расход, кг
Арматура класса					Арматура класса								Прокат марки ВСт3кп2 ГОСТ 380-71*				
Вр-I				Всего	A-I												
ГОСТ 6727-80*					ГОСТ 5781-82												
ф3	ф4	ф5	Итого		ф8	ф10	ф12	ф14	ф16	ф18	ф20	ф22	Итого	ф8	Итого	Всего	
—	0.4	0.9	1.3	2.5	0.3	—	—	—	—	—	—	—	0.3	—	—	0.3	2.8
—	0.3	—	0.3	2.4	0.3	—	—	—	—	—	—	—	0.3	—	—	0.3	2.7
—	0.3	0.9	1.2	3.3	0.3	—	—	—	—	—	—	—	0.3	—	—	0.3	3.6
—	0.3	0.9	1.2	3.3	0.3	—	—	—	—	—	—	—	0.3	—	—	0.3	3.6
—	0.3	—	0.3	1.5	0.3	—	—	—	—	—	—	—	0.3	—	—	0.3	1.8
—	0.3	0.9	1.2	2.4	0.3	—	—	—	—	—	—	—	0.3	—	—	0.3	2.7
—	—	1.4	1.4	4.7	0.3	—	—	—	—	—	—	—	0.3	—	—	0.3	5.0
—	0.4	—	0.4	3.6	0.3	—	—	—	—	—	—	—	0.3	—	—	0.3	3.9
—	0.4	1.3	1.7	4.9	0.3	—	—	—	—	—	—	—	0.3	—	—	0.3	5.2

Инв. № подл. | Подпись и дата | Взам. инв. №

Марка элемента	Изделия арматурные, кг												
	Арматура класса												
	A-III								A-I				
	ГОСТ 5781-82												
	ф6	ф8	ф10	ф12	ф14	ф16	ф18	Итого	ф6	ф8	ф10	ф12	Итого
ПЗд-5	—	—	4,9	—	—	—	—	4,9	—	—	—	—	—
ПЗд-5а	—	—	4,9	—	—	—	—	4,9	—	—	—	—	—
ПЗд-5б	—	—	4,9	—	—	—	—	4,9	—	—	—	—	—
ПВд-8	—	3,2	—	—	—	—	—	3,2	—	—	—	—	—
ПВд-8а	—	3,2	—	—	—	—	—	3,2	—	—	—	—	—
ПВд-11	—	—	4,9	—	—	—	—	4,9	—	—	—	—	—
ПВд-11а	—	—	4,9	—	—	—	—	4,9	—	—	—	—	—
ПЗд-15	—	—	4,9	—	—	—	—	4,9	—	—	—	—	—
ПЗд-15а	—	—	4,9	—	—	—	—	4,9	—	—	—	—	—

продолжение

Изделия арматурные					Изделия закладные, кг												Всего общий расход, кг
Арматура класса				Всего	Арматура класса								Прокат марки				
Вр-I					A-I								ВСт3кп2				
ГОСТ 6727-80*					ГОСТ 5781-82								ГОСТ 380-71*				
ф3	ф4	ф5	Итого		ф8	ф10	ф12	ф14	ф16	ф18	фф0	фф2	Итого	бб	Итого		
—	—	0,7	0,7	5,6	0,3	—	—	—	—	—	—	—	0,3	—	—	0,3	5,9
—	—	2,0	2,0	6,9	0,3	—	—	—	—	—	—	—	0,3	—	—	0,3	7,2
—	—	2,0	2,0	6,9	0,3	—	—	—	—	—	—	—	0,3	—	—	0,3	7,2
—	0,4	—	0,4	3,6	0,3	—	—	—	—	—	—	—	0,3	—	—	0,3	3,9
—	0,4	1,3	1,7	4,9	0,3	—	—	—	—	—	—	—	0,3	—	—	0,3	5,2
—	—	0,7	0,7	5,6	0,3	—	—	—	—	—	—	—	0,3	—	—	0,3	5,9
—	—	2,0	2,0	6,9	0,3	—	—	—	—	—	—	—	0,3	—	—	0,3	7,2
—		0,7	0,7	5,6	0,3	—	—	—	—	—	—	—	0,3	—	—	0,3	5,9
—		2,0	2,0	6,9	0,3	—	—	—	—	—	—	—	0,3	—	—	0,3	7,2

Инв.№ подл. | Подпись и дата | Взам.инв.№

Марка элемента	Изделия арматурные, кг													
	Арматура класса													
	A-III ГОСТ 5781-82								A-I					
	ф6	ф8	ф10	ф12	ф14	ф16	ф18	Итого	ф6	ф8	ф10	ф12	Итого	
ПЭд-15б	—	—	4,9	—	—	—	—	4,9	—	—	—	—	—	
П10д-3	—	4,1	—	—	—	—	—	4,1	—	—	—	—	—	
П10д-3а	—	4,1	—	—	—	—	—	4,1	—	—	—	—	—	
П10д-5	—	—	—	9,1	—	—	—	9,1	—	—	—	—	—	
П10д-5а	—	—	—	9,1	—	—	—	9,1	—	—	—	—	—	
П10д-5б	—	—	—	9,1	—	—	—	9,1	—	—	—	—	—	
П11д-8	—	—	6,3	—	—	—	—	6,3	—	—	—	—	—	
П11д-8а	—	—	6,3	—	—	—	—	6,3	—	—	—	—	—	
П11д-12	—	—	6,3	—	—	—	—	6,3	—	—	—	—	—	

продолжение

Изделия арматурные					Изделия закладные, кг											Общий расход, ст
Арматура класса				Всего	Арматура класса								прокат марки		Всего	
Вр-I ГОСТ 6727-80*					A-I ГОСТ 5781-82								Вст.3кп2 ГОСТ 380-71*			
ф3	ф4	ф5	Итого		ф8	ф10	ф12	ф14	ф16	ф18	ф20	ф22	Итого	б8	Итого	
—	—	2,0	2,0	6,8	0,3	—	—	—	—	—	—	—	0,3	—	—	0,3	7,2
—	0,5	—	0,5	4,6	0,3	—	—	—	—	—	—	—	0,3	—	—	0,3	4,9
—	0,5	1,6	2,1	6,2	0,3	—	—	—	—	—	—	—	0,3	—	—	0,3	6,5
—	—	0,8	0,8	9,2	0,3	—	—	—	—	—	—	—	0,3	—	—	0,3	10,2
—	—	2,4	2,4	11,5	0,3	—	—	—	—	—	—	—	0,3	—	—	0,3	11,8
—	—	2,4	2,4	11,5	0,3	—	—	—	—	—	—	—	0,3	—	—	0,3	11,8
—	—	0,8	0,8	7,1	0,3	—	—	—	—	—	—	—	0,3	—	—	0,3	7,4
—	—	2,4	2,4	8,7	0,3	—	—	—	—	—	—	—	0,3	—	—	0,3	9,0
—	—	0,8	0,8	7,1	—	0,5	—	—	—	—	—	—	0,5	—	—	0,5	7,6

Инв.№ подл. | Подпись и дата | Взам.инв.№

3.006.1-2.87.2 РС

Лист 15

Марка элемента	Изделия арматурные, кг												
	Арматура класса												
	А III								А I				
	ГОСТ 5781-82												
	ф6	ф8	ф10	ф12	ф14	ф16	ф18	Итого	ф6	ф8	ф10	ф12	Итого
П12д-12а	—	—	6.3	—	—	—	—	6.3	—	—	—	—	—
П12д-15	—	—	—	9.1	—	—	—	9.1	—	—	—	—	—
П12д-15а	—	—	—	9.1	—	—	—	9.1	—	—	—	—	—
П13д-11б	—	—	—	9.1	—	—	—	9.1	—	—	—	—	—
П14д-3	—	—	—	6.5	—	—	—	6.5	—	—	—	—	—
П14д-3а	—	—	—	6.5	—	—	—	6.5	—	—	—	—	—
П14д-3б	—	—	—	6.5	—	—	—	6.5	—	—	—	—	—
П15д-5	—	—	7.8	—	—	—	—	7.8	—	—	—	—	—
П15д-5а	—	—	7.8	—	—	—	—	7.8	—	—	—	—	—

Продолжение

Изделия арматурные					Изделия закладные, кг												Общий расход, кг
Арматура класса				Всего	Арматура класса									Прокат марки		Всего	
Вр-I					А I									ВСт3кп2			
ГОСТ 6727-80*					ГОСТ 5781-82									ГОСТ 380-71*			
ф3	ф4	ф5	Итого		ф8	ф10	ф12	ф14	ф16	ф18	ф20	ф22	Итого	б8	Итого		
—	—	2,4	2,4	8,7	—	0,5	—	—	—	—	—	—	0,5	—	—	0,5	9,2
—	—	0,8	0,8	9,9	—	0,5	—	—	—	—	—	—	0,5	—	—	0,5	10,4
—	—	2,4	2,4	11,5	—	0,5	—	—	—	—	—	—	0,5	—	—	0,5	12,0
—	—	2,4	2,4	11,5	—	0,5	—	—	—	—	—	—	0,5	—	—	0,5	12,0
—	0,6	—	0,6	7,1	—	0,5	—	—	—	—	—	—	0,5	—	—	0,5	7,6
—	0,6	2,0	2,6	9,1	—	0,5	—	—	—	—	—	—	0,5	—	—	0,5	9,6
—	0,6	2,0	2,6	9,1	—	0,5	—	—	—	—	—	—	0,5	—	—	0,5	9,6
—	—	1,0	1,0	8,8	—	0,5	—	—	—	—	—	—	0,5	—	—	0,5	9,3
—	—	3,0	3,0	10,8	—	0,5	—	—	—	—	—	—	0,5	—	—	0,5	11,3

Инв. № подл. | Подпись и дата | Взам. инв. №

3.006.1 - 2.87.2 РС

Лист 16

Марка элемента	Изделия арматурные, кг													
	Арматура класса													
	A-III								A-I					
	ГОСТ 5781-82													
	ф6	ф8	ф10	ф12	ф14	ф16	ф18	Итого	ф6	ф8	ф10	ф12	Итого	
П15д-6	—	—	—	11,3	—	—	—	11,3	—	—	—	—	—	
П15д-6а	—	—	—	11,3	—	—	—	11,3	—	—	—	—	—	
П15д-6б	—	—	—	11,3	—	—	—	11,3	—	—	—	—	—	
П16д-15	—	—	—	11,3	—	—	—	11,3	—	—	—	—	—	
П16д-15а	—	—	—	11,3	—	—	—	11,3	—	—	—	—	—	
П17д-3	—	—	—	7,6	—	—	—	7,6	—	—	—	—	—	
П17д-3а	—	—	—	7,6	—	—	—	7,6	—	—	—	—	—	
П17д-3б	—	—	—	7,6	—	—	—	7,6	—	—	—	—	—	
П18д-5	—	—	—	—	10,4	—	—	10,4	1,9	—	—	—	1,9	

продолжение

Изделия арматурные						Изделия закладные, кг												Общий расход, кг
Арматура класса						Арматура класса								прокат марки				
Вр-I						A-I								Вст3кп2 ГОСТ 380-71*				
ГОСТ 6727-80*					Всего	ГОСТ 5787-82											Всего	
ф3	ф4	ф5	Итого			ф8	ф10	ф12	ф14	ф16	ф18	ф20	ф22	Итого	Б8	Итого		
—	—	1,0	1,0	12,3		—	0,5	—	—	—	—	—	—	0,5	—	—	0,5	12,8
—	—	3,0	3,0	14,3		—	0,5	—	—	—	—	—	—	0,5	—	—	0,5	14,8
—	—	3,0	3,0	14,3		—	0,5	—	—	—	—	—	—	0,5	—	—	0,5	14,8
—	—	1,0	1,0	12,3		—	0,5	—	—	—	—	—	—	0,5	—	—	0,5	12,8
—	—	3,0	3,0	14,3		—	0,5	—	—	—	—	—	—	0,5	—	—	0,5	14,8
—	0,8	—	0,8	8,4		—	0,5	—	—	—	—	—	—	0,5	—	—	0,5	8,9
—	0,8	2,4	3,2	10,8		—	0,5	—	—	—	—	—	—	0,5	—	—	0,5	11,3
—	0,8	2,4	3,2	10,8		—	0,5	—	—	—	—	—	—	0,5	—	—	0,5	11,3
—	—	—	—	12,3		—	0,5	—	—	—	—	—	—	0,5	—	—	0,5	12,8

Инв. № подл. | Подпись и дата | Взам. инв. №

Марка элемента	Изделия арматурные, кг												
	Арматура класса												
	A-III								A-I				
	ГОСТ 5781-82												
	ф6	ф8	ф10	ф12	ф14	ф16	ф18	Итого	ф6	ф8	ф10	ф12	Итого
П18д-5а	—	—	—	—	10.4	—	—	10.4	1.9	—	—	—	1.9
П18д-6	—	—	—	13.3	—	—	—	13.3	1.9	—	—	—	1.9
П18д-6а	—	—	—	13.3	—	—	—	13.3	1.9	—	—	—	1.9
П18д-6б	—	—	—	13.3	—	—	—	13.3	1.9	—	—	—	1.9
П19д-11	—	—	—	—	10.4	—	—	10.4	1.9	—	—	—	1.9
П19д-11а	—	—	—	—	10.4	—	—	10.4	1.9	—	—	—	1.9
П19д-15	—	—	—	13.3	—	—	—	13.3	1.9	—	—	—	1.9
П19д-15а	—	—	—	13.3	—	—	—	13.3	1.9	—	—	—	1.9
П20д-3	—	—	—	8.7	—	—	—	8.7	—	—	—	—	—

Продолжение

Изделия арматурные					Изделия закладные, кг											Общий расход, кг
Арматура класса					Арматура класса								Прокат марки Вст3сп2 по ГОСТ 380-71*		Всего	
Вр-I				Всего	A-I											
ГОСТ 6727-80*					ГОСТ 5781-82											
ф3	ф4	ф5	Итого		ф8	ф10	ф12	ф14	ф16	ф18	ф20	ф22	Итого	ВВ	Итого		
—	—	2.4	2.4	14.7	—	0.5	—	—	—	—	—	—	0.5	—	—	0.5	15.2
—	—	—	—	15.2	—	0.5	—	—	—	—	—	—	0.5	—	—	0.5	15.7
—	—	2.4	2.4	17.6	—	0.5	—	—	—	—	—	—	0.5	—	—	0.5	18.1
—	—	2.4	2.4	17.6	—	0.5	—	—	—	—	—	—	0.5	—	—	0.5	18.1
—	—	—	—	12.3	—	—	0.8	—	—	—	—	—	0.8	—	—	0.8	13.1
—	—	2.4	2.4	14.7	—	—	0.8	—	—	—	—	—	0.8	—	—	0.8	15.5
—	—	—	—	15.2	—	—	0.8	—	—	—	—	—	0.8	—	—	0.8	16.0
—	—	2.4	2.4	17.6	—	—	0.8	—	—	—	—	—	0.8	—	—	0.8	18.4
—	—	1.3	1.3	10.0	—	0.5	—	—	—	—	—	—	0.5	—	—	0.5	10.5

Инв. № подл. | Подпись и дата | Взам. инв. №

3.006.1-2.87.2 РС

Лист 18

22991-03 181

Формат А4

Марка элемента	Изделия арматурные, кг												
	Арматура класса												
	А-III								А-I				
	ГОСТ 5781-82												
	ф6	ф8	ф10	ф12	ф14	ф16	ф18	Итого	ф6	ф8	ф10	ф12	Итого
П20д-3а	—	—	—	8,7	—	—	—	8,7	—	—	—	—	—
П20д-3б	—	—	—	8,7	—	—	—	8,7	—	—	—	—	—
П21д-5	—	—	—	15,2	—	—	—	15,2	2,1	—	—	—	2,1
П21д-5а	—	—	—	15,2	—	—	—	15,2	2,1	—	—	—	2,1
П21д-5б	—	—	—	15,2	—	—	—	15,2	2,1	—	—	—	2,1
П21д-8	—	—	—	—	20,7	—	—	20,7	2,1	—	—	—	2,1
П21д-8а	—	—	—	—	20,7	—	—	20,7	2,1	—	—	—	2,1
П22д-12	—	—	—	15,2	—	—	—	15,2	2,1	—	—	—	2,1
П22д-12а	—	—	—	15,2	—	—	—	15,2	2,1	—	—	—	2,1

Продолжение

Изделия арматурные					Изделия закладные, кг												Общий расход, кг
Арматура класса				Всего	Арматура класса									Прокат марки		Всего	
Вр-I					А-I									ВСЗкп2			
ГОСТ 6727-80*					ГОСТ 5781-82									ГОСТ 380-71*			
ф3	ф4	ф5	Итого		ф8	ф10	ф12	ф14	ф16	ф18	ф20	ф22	Итого	ф8	Итого		
—	—	4,0	4,0	12,7	—	0,5	—	—	—	—	—	—	0,5	—	—	0,5	13,2
—	—	4,0	4,0	12,7	—	0,5	—	—	—	—	—	—	0,5	—	—	0,5	13,2
—	—	—	—	17,3	—	—	0,8	—	—	—	—	—	0,8	—	—	0,8	18,1
—	—	2,7	2,7	20,0	—	—	0,8	—	—	—	—	—	0,8	—	—	0,8	20,8
—	—	2,7	2,7	20,0	—	—	0,8	—	—	—	—	—	0,8	—	—	0,8	20,8
—	—	—	—	22,8	—	—	0,8	—	—	—	—	—	0,8	—	—	0,8	23,6
—	—	2,7	2,7	25,5	—	—	0,8	—	—	—	—	—	0,8	—	—	0,8	26,3
—	—	—	—	17,3	—	—	—	1,4	—	—	—	—	1,4	—	—	1,4	18,7
—	—	2,7	2,7	20,0	—	—	—	1,4	—	—	—	—	1,4	—	—	1,4	21,4

Взам. инв. №

Подпись и дата

Инв. № подл.

3.006.1-2.87.2 РС

Лист 19

22991-03 102

ФОРМАТ А4

Марка элемента	Изделия арматурные, кг												
	Арматура класса												
	A-III								A-I				
	ГОСТ 5781-82												
	ф6	ф8	ф10	ф12	ф14	ф16	ф18	Итого	ф6	ф8	ф10	ф12	Итого
ПР2g-15	—	—	—	—	20,7	—	—	20,7	2,1	—	—	—	2,1
ПР2g-15а	—	—	—	—	20,7	—	—	20,7	2,1	—	—	—	2,1
ПР3g-3	—	—	—	—	13,3	—	—	13,3	2,4	—	—	—	2,4
ПР3g-3а	—	—	—	—	13,3	—	—	13,3	2,4	—	—	—	2,4
ПР3g-3б					13,3			13,3	2,4				2,4
ПР4g-5	—	—	—	—	—	17,4	—	17,4	2,4	—	—	—	2,4
ПР4g-5а	—	—	—	—	—	17,4	—	17,4	2,4	—	—	—	2,4
ПР4g-5б						17,4		17,4	2,4				2,4
ПР4g-8	—	—	—	—	23,3	—	—	23,3	2,4	—	—	—	2,4

продолжение

Изделия арматурные					Изделия закладные, кг										Проект марки	Всего общий расход, кг
Арматура класса					Арматура класса										ВГ3кл2 ГОСТ 380-71*	
Вр I				Всего	A-I											
ГОСТ 6727-80*					ГОСТ 5781-82											
ф3	ф4	ф5	Итого		ф8	ф10	ф12	ф14	ф16	ф18	ФЕО	ф22	Итого	Б8	Итого	
—	—	—	—	22,8	—	—	—	1,4	—	—	—	—	1,4	—	—	1,4	24,2
—	—	2,7	2,7	25,5	—	—	—	1,4	—	—	—	—	1,4	—	—	1,4	26,9
—	—	—	—	15,7	—	—	—	0,8	—	—	—	—	0,8	—	—	0,8	16,5
—	—	3,0	3,0	18,7	—	—	—	0,8	—	—	—	—	0,8	—	—	0,8	19,5
—	—	3,0	3,0	18,7	—	—	—	0,8	—	—	—	—	0,8	—	—	0,8	19,5
—	—	—	—	19,8	—	—	—	0,8	—	—	—	—	0,8	—	—	0,8	20,6
—	—	3,0	3,0	22,8	—	—	—	0,8	—	—	—	—	0,8	—	—	0,8	23,6
—	—	3,0	3,0	22,8	—	—	—	0,8	—	—	—	—	0,8	—	—	0,8	23,6
—	—	—	—	25,7	—	—	—	0,8	—	—	—	—	0,8	—	—	0,8	26,5

Инв. № подл. | Подпись и дата | Взам. инв. №

Марка элемента	Изделия арматурные, кг													
	Арматура класса													
	A-III								A-I					
	ГОСТ 5781-82													
	ф6	ф8	ф10	ф12	ф14	ф16	ф18	Итого	ф6	ф8	ф10	ф12	Итого	
П24д-8а	—	—	—	—	23,3	—	—	23,3	2,4	—	—	—	2,4	
П25д-12	—	—	—	—	23,3	—	—	23,3	2,4	—	—	—	2,4	
П25д-12а	—	—	—	—	23,3	—	—	23,3	2,4	—	—	—	2,4	
П25д-15	—	—	—	—	—	30,5	—	30,5	—	4,2	—	—	4,2	
П25д-15а	—	—	—	—	—	30,5	—	30,5	—	4,2	—	—	4,2	
П26д-3	—	—	—	—	16,2	—	—	16,2	1,9	—	—	—	1,9	
П26д-3а	—	—	—	—	16,2	—	—	16,2	1,9	—	—	—	1,9	
П26д-3б	—	—	—	—	16,2	—	—	16,2	1,9	—	—	—	1,9	
П26д-5	—	—	—	—	28,4	—	—	28,4	—	3,4	—	—	3,4	

Продолжение

Изделия арматурные					Изделия закладные, кг										Всего	Общий расход, кг
Арматура класса				Всего	Арматура класса								Прокат марки			
Вр-I					A-I								ВСт3сп2 ГОСТ 380-71*			
ГОСТ 6727-80*					ГОСТ 5781-82											
ф3	ф4	ф5	Итого		ф8	ф10	ф12	ф14	ф16	ф18	ф20	ф22	Итого	δ8	Итого		
—	—	3,0	3,0	28,7	—	—	0,8	—	—	—	—	—	0,8	—	—	0,8	29,5
—	—	—	—	25,7	—	—	—	1,4	—	—	—	—	1,4	—	—	1,4	27,1
—	—	3,0	3,0	28,7	—	—	—	1,4	—	—	—	—	1,4	—	—	1,4	30,1
—	—	—	—	34,7	—	—	—	1,4	—	—	—	—	1,4	—	—	1,4	36,1
—	—	3,0	3,0	37,7	—	—	—	1,4	—	—	—	—	1,4	—	—	1,4	39,1
—	—	—	—	18,1	—	—	—	1,4	—	—	—	—	1,4	—	—	1,4	19,5
—	—	3,7	3,7	21,8	—	—	—	1,4	—	—	—	—	1,4	—	—	1,4	23,2
—	—	3,7	3,7	21,8	—	—	—	1,4	—	—	—	—	1,4	—	—	1,4	23,2
—	—	—	—	31,8	—	—	—	1,4	—	—	—	—	1,4	—	—	1,4	33,2

Инв. № подл. | Подпись и дата | Взам. инв. №

Марка элемента	Изделия арматурные, кг												
	Арматура класса												
	A-III								A-I				
	ГОСТ 5781-82												
	ф6	ф8	ф10	ф12	ф14	ф16	ф18	Итого	ф6	ф8	ф10	ф12	Итого
П26д-5а	—	—	—	—	28,4	—	—	28,4	—	3,4	—	—	3,4
П27д-8	—	—	—	—	28,4	—	—	28,4	—	3,4	—	—	3,4
П27д-8а	—	—	—	—	28,4	—	—	28,4	—	3,4	—	—	3,4
П28д-12	—	—	—	—	—	37,1	—	37,1	—	—	5,2	—	5,2
П28д-12а	—	—	—	—	—	37,1	—	37,1	—	—	5,2	—	5,2
П28д-15	—	—	—	—	—	—	47,0	47,0	—	—	5,2	—	5,2
П28д-15а	—	—	—	—	—	—	47,0	47,0	—	—	5,2	—	5,2
ПТ 1	—	—	1,6	—	—	—	—	1,6	—	—	—	—	—
ПТ 2	—	—	2,4	—	—	—	—	2,4	—	—	—	—	—

продолжение

Изделия арматурные					Изделия закладные, кг											Общий расход, кг
Арматура класса					Арматура класса								Прокат марки			
Вр-I				Всего	A-I								Вст3кп2 ГОСТ 380-71*		Всего	
ГОСТ 6727-80*					ГОСТ 5781-82											
ф3	ф4	ф5	Итого		ф8	ф10	ф12	ф14	ф16	ф18	ф20	ф22	Итого	б8	Итого		
—	—	3,7	3,7	35,5	—	—	—	1,4	—	—	—	—	1,4	—	—	1,4	36,9
—	—	—	—	31,8	—	—	—	—	1,9	—	—	—	1,9	—	—	1,9	33,7
—	—	3,7	3,7	35,5	—	—	—	—	1,9	—	—	—	1,9	—	—	1,9	37,4
—	—	—	—	42,3	—	—	—	—	1,9	—	—	—	1,9	—	—	1,9	44,2
—	—	3,7	3,7	46,0	—	—	—	—	1,9	—	—	—	1,9	—	—	1,9	47,9
—	—	—	—	52,2	—	—	—	—	1,9	—	—	—	1,9	—	—	1,9	54,1
—	—	3,7	3,7	55,9	—	—	—	—	1,9	—	—	—	1,9	—	—	1,9	57,8
—	6,6	0,9	7,5	9,1	—	1,2	—	—	—	—	—	—	1,2	—	—	1,2	10,3
—	9,3	1,1	10,4	12,8	—	1,2	—	—	—	—	—	—	1,2	—	—	1,2	14,0

Инв. № подл. | Подпись и дата | Взам. инв. №

Марка элемента	Изделия арматурные, кг												
	Арматура класса												
	A-III								A-I				
	ГОСТ 5781-82												
	ф6	ф8	ф10	ф12	ф14	ф16	ф18	Итого	ф6	ф8	ф10	ф12	Итого
ПТ 3	—	—	2,9	—	—	—	—	2,9	—	—	—	—	—
ПТ 4	—	—	—	3,4	2,3	—	—	5,7	—	—	—	—	—
ПТ 5	—	—	—	4,4	3,0	—	—	7,4	—	—	—	—	—
ПТ 1а	—	—	—	—	—	—	—	—	—	—	1,1	—	1,1
ПТ 2а	—	—	—	—	—	—	—	—	—	—	1,6	—	1,6
ПТ 3а	—	—	—	—	—	—	—	—	—	—	2,0	—	2,0
ПТ 4а	—	—	—	—	—	—	—	—	—	—	2,4	—	2,4
ПТ 5а	—	—	—	—	—	—	—	—	—	—	3,0	—	3,0
ПП1	1,1	—	—	—	—	—	—	1,1	—	—	—	—	—

Продолжение

Изделия арматурные					Изделия закладные, кг											Общий расход, кг
Арматура класса				Всего	Арматура класса								Прокат марки			
Вр-I					A-I								ВСт3кп2 ГОСТ 380-71*			
ГОСТ 6727-80*					ГОСТ 5781-82											
ф3	ф4	ф5	Итого		ф8	ф10	ф12	ф14	ф16	ф18	ф20	ф22	Итого	δ8	Итого	
—	11,6	1,6	13,2	16,1	—	—	3,4	—	—	—	—	—	3,4	—	—	3,4	19,5
—	12,9	1,9	14,8	20,5	—	—	3,4	—	—	—	—	—	3,4	—	—	3,4	23,9
—	16,5	2,6	19,1	26,5	—	—	3,4	—	—	—	—	—	3,4	—	—	3,4	29,9
—	1,6	0,6	2,2	3,3	1,2	—	—	—	—	—	—	—	1,2	—	—	1,2	4,5
—	2,2	0,9	3,1	4,7	1,2	—	—	—	—	—	—	—	1,2	—	—	1,2	5,9
—	2,6	1,1	3,7	5,7	1,2	—	—	—	—	—	—	—	1,2	—	—	1,2	6,9
—	3,0	1,3	4,3	6,8	1,2	—	—	—	—	—	—	—	1,2	—	—	1,2	7,9
—	3,9	1,7	5,6	8,6	1,2	—	—	—	—	—	—	—	1,2	—	—	1,2	9,8
—	0,2	—	0,2	1,3	0,6	—	—	—	—	—	—	—	0,6	—	—	0,6	1,9

Инв. № подл. | Подпись и дата | Взам. инв. №

3.006.1-2.87.2 РС

Лист 23

Марка элемента	Изделия арматурные, кг													
	Арматура класса													
	A-III								A-I					
	ГОСТ 5781-82													
	ф6	ф8	ф10	ф12	ф14	ф16	ф18	Итого	ф6	ф8	ф10	ф12	Итого	
ПП2	1,4	—	—	—	—	—	—	1,4	—	—	—	—	—	
ПП3	1,8	—	—	—	—	—	—	1,8	—	—	—	—	—	
ПП4	2,4	—	—	—	—	—	—	2,4	—	—	—	—	—	
ПП5	3,0	—	—	—	—	—	—	3,0	—	—	—	—	—	
ПП6	3,6	—	—	—	—	—	—	3,6	—	—	—	—	—	
ПП7	4,2	—	—	—	—	—	—	4,2	—	—	—	—	—	
ПП8	4,8	—	—	—	—	—	—	4,8	—	—	—	—	—	
ПП9	5,3	—	—	—	—	—	—	5,3	—	—	—	—	—	
ПП10	6,4	—	—	—	—	—	—	6,4	—	—	—	—	—	

Продолжение

Изделия арматурные					Изделия закладные, кг													
Арматура класса					Арматура класса										Прокат марки		Всего	Общий расход, кг
Вр-I				Всего	A-I										ВСт3сп2			
ГОСТ 6727-7-80*					ГОСТ 5781-82										ГОСТ 380-71*			
ф5	ф4	ф5	Итого		ф8	ф10	ф12	ф14	ф16	ф18	ф20	ф22	Итого	ф8	Итого			
—	0,2	—	0,2	1,6	0,6	—	—	—	—	—	—	—	0,6	—	—	0,6	2,2	
—	0,3	—	0,3	2,1	0,6	—	—	—	—	—	—	—	0,6	—	—	0,6	2,7	
—	0,4	—	0,4	2,8	0,6	—	—	—	—	—	—	—	0,6	—	—	0,6	3,4	
—	0,5	—	0,5	3,5	0,6	—	—	—	—	—	—	—	0,6	—	—	0,6	4,1	
—	0,7	—	0,7	4,3	0,6	—	—	—	—	—	—	—	0,6	—	—	0,6	4,9	
—	0,7	—	0,7	4,9	0,6	—	—	—	—	—	—	—	0,6	—	—	0,6	5,5	
—	0,8	—	0,8	5,6	0,6	—	—	—	—	—	—	—	0,6	—	—	0,6	6,2	
—	0,9	—	0,9	6,2	0,6	—	—	—	—	—	—	—	0,6	—	—	0,6	6,8	
—	1,1	—	1,1	7,5	0,6	—	—	—	—	—	—	—	0,6	—	—	0,6	8,1	

Инв. № подл. | Подпись и дата | Взам. инв. №

Марка элемента	Изделия арматурные, кг												
	Арматура класса												
	A-III ГОСТ 5781-82								A-I				
	ф6	ф8	ф10	ф12	ф14	ф16	ф18	Итого	ф6	ф8	ф10	ф12	Итого
ОП 1	—	—	—	—	—	—	—	—	—	—	—	—	—
ОП 2	—	—	—	—	—	—	—	—	—	—	—	—	—
ОП 3	—	—	—	—	—	—	—	—	—	—	—	—	—
ОП 4	—	—	—	—	—	—	—	—	—	—	—	—	—
ОП 5	—	—	—	—	—	—	—	—	1,7	—	—	—	1,7
ОП 6	—	—	—	—	—	—	—	—	—	—	6,3	—	6,3
ОП 7	—	—	—	—	—	—	—	—	—	—	—	11,8	11,8
ОП 8	—	—	—	—	—	—	—	—	—	—	—	16,3	16,3
ОП 9	—	—	—	—	—	—	—	—	—	—	—	28,2	28,2

продолжение

Изделия арматурные					Изделия закладные, кг											Общий расход, кг
Арматура класса				Всего	Арматура класса								прокат марки ВСт3кп2 ГОСТ 380-71*		Всего	
Вр-I ГОСТ 6727-80*					A-I ГОСТ 5781-82						A-III					
ф3	ф4	ф5	Итого		ф8	ф10	ф12	ф14	ф16	Итого	ф8	ф10	Итого	Б8	Итого	
—	—	—	—	—	—	—	—	—	—	—	0,1	—	0,1	0,6	0,6	0,7	0,7
—	—	—	—	—	—	—	—	—	—	—	0,1	—	0,1	0,6	0,6	0,7	0,7
—	—	0,4	0,4	0,4	—	—	—	—	—	—	0,1	—	0,1	1,3	1,3	1,4	1,8
—	—	0,7	0,7	0,7	0,6	—	—	—	—	0,6	0,2	—	0,2	1,8	1,8	2,0	3,3
—	—	—	—	4,7	0,6	—	—	—	—	0,6	0,2	—	0,2	2,8	2,8	3,6	5,3
—	—	—	—	6,3	0,6	—	—	—	—	0,6	0,2	—	0,2	2,8	2,8	3,6	9,9
—	—	—	—	11,8	0,6	—	—	—	—	0,6	0,3	—	0,3	5,7	5,7	6,6	18,4
—	—	—	—	16,3	—	1,2	—	—	—	1,2	0,7	—	0,7	7,5	7,5	9,4	25,7
						1,2	—	—	—	1,2	0,7	—	0,7	7,5	7,5	9,4	37,6

Инв. № подл. | Подпись и дата | Взам. инв. №

gost.e-ecolog.ru