39386

Типовые конструкции, изделия и узлы зданий и сооружений

Серия 3.702.1-4

Унифицированные сборные железобетонные конструкции силосных сооружений предприятий по хранению и переработке зерна

Выпуск 3

Плиты и балки перекрытий
Рабочие чертежи

23220
ЦЕНА 7-22

gost.e-ecolog.ru

Типовые конструкции, изделия и узлы зданий и сооружений

Серия 3.702.1-4

Унифицированные сборные железобетонные конструкции силосных сооружений предприятий по хранению и переработке зерна

Выпуск 3

Плиты и балки перекрытий

Рабочие чертежи

Разработан: ЦНИИПромзернопроект

Главный инженер института /О.К.Довгалло/.

Главный инженер проекта /А.Н.Простосердов/.

Утверждены протоколом Госстроя СССР от 13 мая 1988 г. №28

Введены в действие с 1 августа 1988г.

Согласован НИИЖБ

Зам. директора /Гуща Ю.П./

© ЦИТП Госстроя СССР, 1988

Содержание альбома (начало)

Обозначение	Наименование	Стр.
	Содержание	2-4
3.702.1-4.3-00.0.0.ПТО	Техническое описание	5
3.702.1-4.3-18.0.0.00	Плита надсилосная П3.1-1	6
3.702.1-4.3-18.0.0.00СБ	Плита надсилосная П3.1-1	
	Сборочный чертеж	
3.702.1-4.3-19.0.0.00	Плита надсилосная П3.2-1	7
3.702.1-4.3-19.0.0.00СБ	Плита надсилосная П3.2-1	
	Сборочный чертеж	
3.702.1-4.3-20.0.0.00	Плита надсилосная П3.3-1	8
3.702.1-4.3-20.0.0.00СБ	Плита надсилосная П3.3-1	
	Сборочный чертеж	
3.702.1-4.3-21.0.0.00	Плита надсилосная П3.4-1	9
3.702.1-4.3-21.0.0.00СБ	Плита надсилосная П3.4-1	
	Сборочный чертеж	
3.702.1-4.3-00.0.0.ОД1	Детали армирования и опалубки плит типа П3.1-1÷П3.4-1	10
3.702.1-4.3-22.0.0.00	Плита надсилосная П3.5-1	11
3.702.1-4.3-22.0.0.00СБ	Плита надсилосная П3.5-1	
	Сборочный чертеж	
3.702.1-4.3-23.0.0.00	Плита надсилосная П3.6-1	12
3.702.1-4.3-23.0.0.00СБ	Плита надсилосная П3.6-1	
	Сборочный чертеж	
3.702.1-4.3-24.0.0.00	Плита надсилосная П6.1-1; П6.2-1	13
3.702.1-4.3-24.0.0.00СБ	Плита надсилосная П6.1-1; П6.2-1	14,15
	Сборочный чертеж	
3.702.1-4.3-25.0.0.00	Плита надсилосная П6.3-1	16
3.702.1-4.3-26.0.0.00	Плита надсилосная П6Ч-1-1; П6Ч-1-2; П6Ч-1-3	
3.702.1-4.3-25.0.0.00СБ	Плита надсилосная П6.3-1	
	Сборочный чертеж	17,18
3.702.1-4.3-26.0.0.00СБ	Плита надсилосная П6Ч-1-1; П6Ч-1-2;	
	П6Ч-1-3 Сборочный чертеж	19,20
3.702.1-4.3-27.0.0.00	Плита покрытия с карнизом П60.21.3-5АIIIВ	21
3.702.1-4.3-27.0.0.00СБ	Плита покрытия с карнизом П60.21.3-5АIIIВ	
	Сборочный чертеж	22
3.702.1-4.3-28.0.0.00	Балка Б55.2.5; Б55.2.4	23
3.702.1-4.3-32.0.0.00	Плита надсилосная 2П3.5-1	
3.702.1-4.3-28.0.0.00СБ	Балка Б55.2.6; Б55.2.4	
	Сборочный чертеж	24
3.702.1-4.3-29.0.0.00	Плита надсилосная 2П3.1-1	25
3.702.1-4.3-30.0.0.00	Плита надсилосная 2П3.2-1	26
3.702.1-4.3-29.0.0.00СБ	Плита надсилосная 2П3.1-1	
	Сборочный чертеж	26
3.702.1-4.3-30.0.0.00СБ	Плита надсилосная 2П3.2-1	
	Сборочный чертеж	27
3.702.1-4.3-31.0.0.00	Плита надсилосная 2П3.3-1; 2П3.4-1	28
3.702.1-4.3-31.0.0.00СБ	Плита надсилосная 2П3.3-1; 2П3.4-1	
	Сборочный чертеж	29
3.702.1-4.3-32.0.0.00СБ	Плита надсилосная 2П3.5-1	
	Сборочный чертеж	30
3.702.1-4.3-33.0.0.00	Плита надсилосная 2П3.6-1; 2П3.7-1	31
3.702.1-4.3-33.0.0.00СБ	Плита надсилосная 2П3.6-1; 2П3.7-1	
	Сборочный чертеж	32
3.702.1-4.3-00.0.0.ОД2	Детали армирования и опалубки плит типа 2П3.1-1÷2П3.7-1	33,34
3.702.1-4.3-34.0.0.00	Плита перекрытия 2П3.8-1	35
3.702.1-4.3-34.0.0.00СБ	Плита перекрытия 2П3.8-1	
	Сборочный чертеж	36÷37
3.702.1-4.3-35.0.0.00	Плита надсилосная 2П3.9-1	38
3.702.1-4.3-35.0.0.00СБ	Плита надсилосная 2П3.9-1	
	Сборочный чертеж	
3.702.1-4.3-36.0.0.00	Плита надсилосная П3.7-1	39

Содержание альбома (продолжение)

Обозначение	Наименование	Стр.
3.702.1-4.3-36.0.0.00СБ	Плита надсилосная П3.7-1	
	Сборочный чертеж	
3.702.1-4.3-37.0.0.00	Плита перекрытия П3.8-1	40
3.702.1-4.3-37.0.0.00СБ	Плита перекрытия П3.8-1	
	Сборочный чертеж	41
3.702.1-4.3-38.0.0.00	Плита перекрытия П55.30.4	42
3.702.1-4.3-38.0.0.00СБ	Плита перекрытия П55.30.4	
	Сборочный чертеж	43÷44
3.702.1-4.3-00.0.0.03ВМ	Ведомость расхода стали	45,46
3.702.1-4.3-18.0.1.00	Сетка арматурная С1, С2	47
3.702.1-4.3-18.0.1.00СБ	Сетка арматурная С1, С2	
	Сборочный чертеж	
3.702.1-4.3-24.0.1.00	Сетка арматурная С3÷С7; С16÷С20; С38	48,49
3.702.1-4.3-24.0.1.00СБ	Сетка арматурная С3÷С7; С16÷С20; С38	
	Сборочный чертеж	
3.702.1-4.3-18.0.2.00	Сетка арматурная гнутая С8, С9, С21, С22	50
3.702.1-4.3-18.0.2.00СБ	Сетка арматурная гнутая С8, С9, С21, С22	
	Сборочный чертеж	51
3.702.1-4.3-19.0.1.00	Сетка арматурная гнутая С10÷С12; С24; С25	51,52
3.702.1-4.3-19.0.1.00СБ	Сетка арматурная гнутая С10÷С12; С24; С25	
	Сборочный чертеж	
3.702.1-4.3-18.1.0.00	Каркас пространственный КП1, КП2	53
3.702.1-4.3-18.1.0.00СБ	Каркас пространственный КП1, КП2	
	Сборочный чертеж	
3.702.1-4.3-18.1.1.00	Каркас плоский КР1÷КР3	54
3.702.1-4.3-18.1.1.00СБ	Каркас плоский КР1÷КР3	
	Сборочный чертеж	55
3.702.1-4.3-19.1.0.00	Каркас пространственный КП3, КП4	
3.702.1-4.3-19.1.0.00СБ	Каркас пространственный КП3, КП4	
	Сборочный чертеж	56

Обозначение	Наименование	Стр.
3.702.1-4.3-19.1.1.00	Каркас плоский КР7, КР8	
3.702.1-4.3-19.1.1.00СБ	Каркас плоский КР7, КР8	
	Сборочный чертеж	57
3.702.1-4.3-19.2.0.00	Каркас пространственный КП5, КП6	
3.702.1-4.3-19.2.0.00СБ	Каркас пространственный КП5, КП6	
	Сборочный чертеж	58
3.702.1-4.3-19.2.1.00	Каркас плоский КР9, КР10	
3.702.1-4.3-19.2.1.00СБ	Каркас плоский КР9, КР10	
	Сборочный чертеж	59
3.702.1-4.3-24.0.2.00	Сетка арматурная С13	
3.702.1-4.3-24.0.2.00СБ	Сетка арматурная С13	
	Сборочный чертеж	60
3.702.1-4.3-24.0.3.00	Сетка арматурная гнутая С14	
3.702.1-4.3-26.0.1.00	Сетка арматурная С41, сетка арматурная гнутая С42	61
3.702.1-4.3-26.0.1.00СБ	Сетка арматурная С41, сетка арматурная гнутая С42. Сборочный чертеж	62
3.702.1-4.3-24.1.0.00	Каркас пространственный КП9÷КП11	63
3.702.1-4.3-24.1.0.00СБ	Каркас пространственный КП9÷КП11	
	Сборочный чертеж	
3.702.1-4.3-24.1.1.00	Каркас плоский КР11÷КР13	64
3.702.1-4.3-24.1.1.00СБ	Каркас плоский КР11÷КР13	
	Сборочный чертеж	65
3.702.1-4.3-27.1.0.00	Каркас пространственный КП12	
3.702.1-4.3-24.0.6.00	Изделие закладное М1	66
3.702.1-4.3-26.0.1.00	Изделие закладное М2	
3.702.1-4.3-26.0.0.01	Петля	67
3.702.1-4.3-28.1.0.00	Каркас пространственный КП13	
3.702.1-4.3-29.1.0.00СБ	Каркас пространственный КП13	
	Сборочный чертеж	68,69

Обозначение	Наименование	Стр.
3.702.1-43-28.1.1.00	Каркас плоский КР1Н	
3.702.1-43-28.1.1.00СБ	Каркас плоский КР1Н	
	Сборочный чертеж	70
3.702.1-43-28.1.2.00	Изделие закладное М3	
3.702.1-43-28.1.3.00	Изделие закладное М4	71
3.702.1-43-28.2.0.00	Каркас пространственный КП1Н	
3.702.1-43-28.2.0.00СБ	Каркас пространственный КП1Н	
	Сборочный чертеж	72
3.702.1-43-28.2.1.00	Каркас плоский КР15	
3.702.1-43-28.2.2.00	Изделие закладное М5	73
3.702.1-43-28.2.2.01	Пластина	
3.702.1-43-29.1.0.00	Каркас пространственный КП15	74
3.702.1-43-29.1.0.00СБ	Каркас пространственный КП15	
	Сборочный чертеж	
3.702.1-43-29.1.1.00	Каркас плоский КР16÷КР20	75
3.702.1-43-29.1.1.00СБ	Каркас плоский КР16÷КР20	
	Сборочный чертеж	76
3.702.1-43-30.1.0.00	Каркас пространственный КП1	
3.702.1-43-30.1.0.00СБ	Каркас пространственный КП1	
	Сборочный чертеж	77
3.702.1-43-30.1.1.00	Каркас плоский КР21	
3.702.1-43-30.1.1.00СБ	Каркас плоский КР21	
	Сборочный чертеж	78
3.702.1-43-30.2.0.00	Каркас пространственный КП16÷КП20	79
3.702.1-43-30.2.0.00СБ	Каркас пространственный КП16÷КП20	
	Сборочный чертеж	80
3.702.1-43-30.2.1.00	Каркас плоский КР23÷КР25	81
3.702.1-43-30.2.1.00СБ	Каркас плоский КР23÷КР25	
	Сборочный чертеж	
3.702.1-43-34.0.1.00	Сетка арматурная С28, С29	82

Обозначение	Наименование	Стр.
3.702.1-43-34.0.1.00СБ	Сетка арматурная С28, С29	
	Сборочный чертеж	
3.702.1-43-34.0.2.00	Сетка арматурная С30, С31	83
3.702.1-43-34.0.2.00СБ	Сетка арматурная С30, С31	
	Сборочный чертеж	
3.702.1-43-35.0.1.00	Сетка арматурная С32	84
3.702.1-43-35.0.1.00СБ	Сетка арматурная С32	
	Сборочный чертеж	
3.702.1-43-35.1.0.00	Каркас пространственный КП21÷КП25	85,86
3.702.1-43-35.1.0.00СБ	Каркас пространственный КП21÷КП25	
	Сборочный чертеж	
3.702.1-43-35.1.1.00	Сетка арматурная гнутая С33÷С37	87
3.702.1-43-35.1.1.00СБ	Сетка арматурная гнутая С33÷С37	
	Сборочный чертеж	88
3.702.1-43-36.1.0.00	Каркас пространственный КП26	
3.702.1-43-36.1.1.00	Сетка арматурная гнутая С26	89
3.702.1-43-36.0.2.00	Изделие закладное М6, М7	
3.702.1-43-36.0.2.00СБ	Изделие закладное М6, М7	
	Сборочный чертеж	90
3.702.1-43-38.0.1.00	Каркас плоский КР6	
3.702.1-43-38.0.1.00СБ	Каркас плоский КР6	
	Сборочный чертеж	91
3.702.1-43-38.0.2.00	Каркас плоский КР6	
3.702.1-43-38.0.3.00	Сетка арматурная С39	92
3.702.1-43-38.0.4.00	Сетка арматурная С40	
3.702.1-43-20.0.0.01	Отдельные стержни	93

1. Сборные железобетонные плиты и балки перекрытий запроектированы с учетом их изготовления в инвентарных металлических формах по технологии, освоенной заводами производственного управления „Элеваторстройматериалы" Росагропромстроя.

2. Защитный слой рабочей арматуры обеспечивается установкой фиксаторов из цементно-песчаного раствора или пластмасс. Применение металлических фиксаторов, выходящих на поверхность бетона, не допускается.

3. Армирование изделий предусматривается пространственными арматурными каркасами, сварными сетками и плоскими каркасами.

4. Для обеспечения точности пространственных каркасов сборка их должна производиться в кондукторе. Плоские арматурные каркасы и сетки при сборке пространственного каркаса соединяются между собой при помощи контактной точечной сварки. В случае отсутствия на заводе-изготовителе электросварочных клещей необходимой мощности, образование пространственных каркасов допускается осуществлять объединением плоских каркасов и сеток при помощи скоб (см. рис. 1).

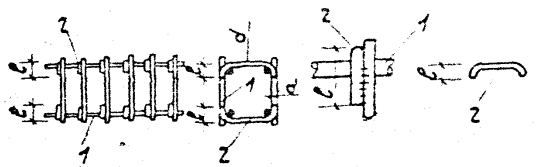

1 - плоский каркас

2 - скоба $d \geq 8$ мм сварные швы односторонние длиной $6d$ (для AI) или $8d$ (для AIII), $b_ш = 0{,}5d \geq 10$ мм, $h_ш = 0{,}25d \geq 4$ мм.

Рис. 1

5. Закладные изделия и монтажные петли приняты по сериям 1.465.1-7/84. вып. 2; 1.400-15 и 3.400-7, вып. 1.

Крепление закладных деталей в пространственном каркасе осуществляется ручной электродуговой сваркой, сваркой стержней закладных деталей и арматурных изделий или вязальной проволокой. Фиксацию закладных деталей в изделиях вязальной проволокой допускается производить только в тех случаях, когда не менее трех мест вязки расположены не на одной прямой.

6. Плоские каркасы и сетки должны изготавливаться при помощи контактной точечной сварки. Применение электродуговой сварки вместо контактной точечной не допускается.

7. Качество, условия транспортирования и хранения плит должны соответствовать ТУ10-69-343-87 „Плиты перекрытий железобетонные силосных сооружений предприятий по хранению и переработке зерна," а балок-ТУ10-69-345-87 „Балки перекрытий железобетонные силосных предприятий по хранению и переработке зерна."

8. Арматурные каркасы, сетки и закладные изделия должны изготовляться в соответствии с требованиями нормативных документов: ГОСТ 10922-75 „Арматурные изделия и закладные детали сварные для железобетонных конструкций. Технические требования и методы испытаний;" ГОСТ 14098-85 „Соединения сварные арматуры и закладных изделий железобетонных конструкций. Типы, конструкция и размеры;" СН393-78 „Инструкция по сварке соединений арматуры и закладных деталей железобетонных конструкций."

				3.702.1-4.3-00.0.0.0то			
ГИП	Простосердов			Техническое описание	Стадия	Лист	Листов
Н. контр.	Курдюмов				Р		1
Нач. отд.	Резниковский				ЦНИИПРОМЗЕРНОПРОЕКТ		
Гл. спец.	Курдюмов						

23220 6

Формат А3

Формат	Зона	Поз.	Обозначение	Наименование	Кол.	Примеч.
				Документация		
А4			3.702.1-4.3-18.0.0.00 СБ	Сборочный чертеж		
А3			3.702.1-4.3-00.0.0. ОТО	Техническое описание		
А3			3.702.1-4.3-00.0.0. ВВМС	Ведомость расхода стали		
А3			3.702.1-4.3-00.0.0. ОД1	Детали армирования и закладных плит типа П3.1-1÷П3.4-1		
				Сборочные единицы		
А4	1		3.702.1-4.3-18.0.1.00	Сетка арматурная С1	1	
А4	2		3.702.1-4.3-18.1.0.00	Каркас пространственный К1	4	
А4	3		3.702.1-4.3-18.0.2.00	Сетка арматурная гнутая С2	4	
				Детали		
	4		Серия 3.400-2 Вып. 1	Петля М12-150	4	
				Материалы		
				Бетон класса В22,5	1,1	м³

		3.702.1-4.3-18.0.0.00	
ГИП	Простасердов	Плита надсилосная П3.1-1	Стадия: Р; Лист; Листов
Н. контр.	Курдюмов		
Нач. отд.	Резниковский		
Гл. спец.	Курдюмов		ЦНИИПРОМЗЕРНОПРОЕКТ
Ст. инж.	Костарева		

Формат А4

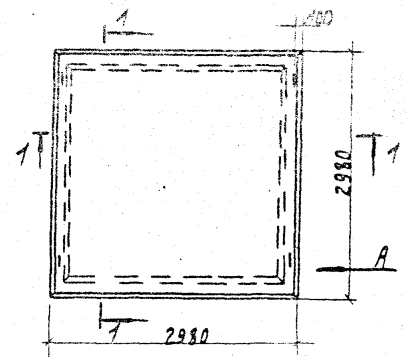

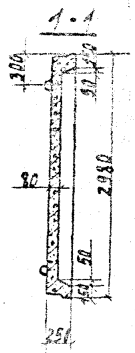

План расположения верхних и нижних сеток

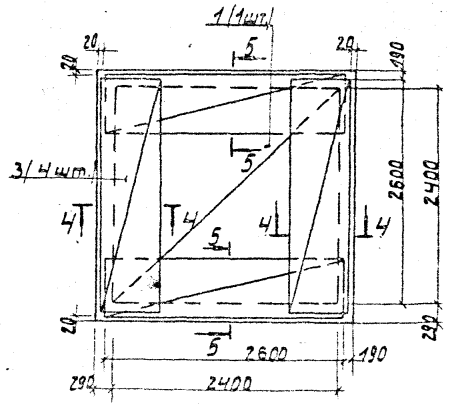

Вид А
М 1:10

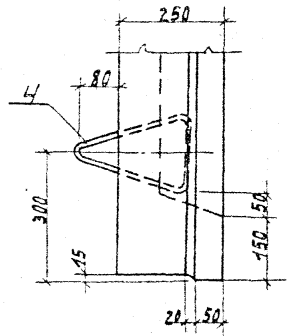

Сечения 4-4 и 5-5 см. 3.702.1-4.3-00.0.0.ОД1

		3.702.1-4.3-18.0.0.00 СБ	
ГИП	Простасердов	Плита надсилосная П3.1-1 Сборочный чертеж	Стадия: Р; Масса: 2,8т; Масштаб: 1:50
Н. контр.	Курдюмов		Лист; Листов 1
Нач. отд.	Резниковский		
Гл. спец.	Курдюмов		ЦНИИПРОМЗЕРНОПРОЕКТ
Ст. инж.	Костарева		

23220

Формат А4

Формат	Зона	Поз.	Обозначение	Наименование	кол.	Примеч.
				Документация		
А4			3.702.1-4.3-19.0.0.00СБ	Сборочный чертеж		
А3			3.702.1-4.3-00.0.0.0ТО	Техническое описание		
А3			3.702.1-4.3-00.0.0.0ВМС	Ведомость расхода стали		
А3			3.702.1-4.3-00.0.0.0Д1	Детали армирования и опалубки плит типа П31-1÷П31-4		
				Сборочные единицы		
А4		1	3.702.1-4.3-18.0.1.00	Сетка арматурная С1	1	
А4		2	3.702.1-4.3-18.1.0.00	Каркас пространственный КП1	1	
А4		3	3.702.1-4.3-18.0.2.00	Сетка арматурная гнутая С8	3	
А4		5	3.702.1-4.3-18.2.0.00	Каркас пространственный КП5	1	
А4		6	3.702.1-4.3-18.0.1.00	Сетка арматурная гнутая С11	1	
А4		7	3.702.1-4.3-18.1.0.00	Каркас пространственный КП3	2	
				Детали		
		4	Серия 3.400-7, Вып. 1	Петля М1Н-150	4	
				Материалы		
				Бетон класса В22,5	1,3	м³

			3.702.1-4.3-19.0.0.00		
ГИП	Простосердов		Плита надсилосная П3.2-1	Стадия	Лист	Листов
Н. контр.	Кудрявцев			Р	5	
Нач. отд.	Резниковский			ЦНИИПРОМЗЕРНОПРОЕКТ		
Гл. спец.	Кудрявцев					
Ст. инж.	Кострюков					

Формат А4

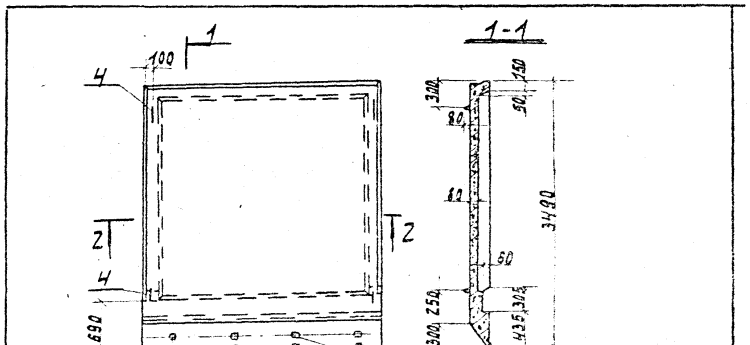

План расположения верхних и нижних сеток

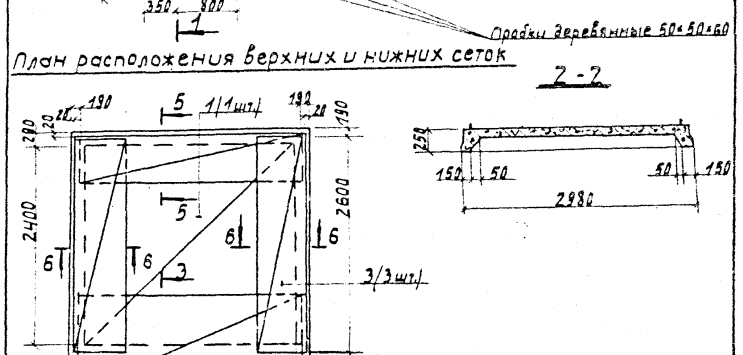

Сечения 3-3; 5-5; 6-6 см. 3.702.1-4.3-00.0.0.0Д1

			3.702.1-4.3-19.0.0.00СБ		
ГИП	Простосердов		Плита надсилосная П3.2-1 Сборочный чертеж	Стадия	Масса	Масштаб
Н. контр.	Кудрявцев			Р	3,3т	1:50
Нач. отд.	Резниковский			Лист	Листов 1	
Гл. спец.	Кудрявцев			ЦНИИПРОМЗЕРНОПРОЕКТ		
Ст. инж.	Кострюков					

23220 8

Формат А4

Формат	Зона	Поз.	Обозначение	Наименование	Кол.	Примеч.
				Документация		
А4			3.702.1-4.3-20.0.0.00СБ	Сборочный чертеж		
А3			3.702.1-4.3-00.0.0.ОТО	Техническое описание		
А3			3.702.1-4.3-00.0.0.ОВМС	Ведомость расхода стали		
А3			3.702.1-4.3-00.0.0.ОД1	Детали армирования и опалубки		
				смт типа ПЗ.1-1÷ПЗ.4-1		
				Сборочные единицы		
А4		1	3.702.1-4.3-24.0.1.00-05	Сетка арматурная С15	1	
А4		2	3.702.1-4.3-19.1.0.00-01	Каркас пространственный КП4	1	
А4		3	3.702.1-4.3-18.0.2.00	Сетка арматурная гнутая С8	1	
А4		5	3.702.1-4.3-19.2.0.00	Каркас пространственный КП5	1	
А4		6	3.702.1-4.3-19.0.1.00	Сетка арматурная гнутая С16	1	
А4		7	3.702.1-4.3-19.1.0.00	Каркас пространственный КП3	1	
А4		8	3.702.1-4.3-19.2.0.00-01	" КП6	1	
А4		9	3.702.1-4.3-18.0.2.00-01	Сетка арматурная гнутая С9	1	
А4		10	3.702.1-4.3-19.0.1.00-02	" С17	1	
				Детали		
А4		11	3.702.1-4.3-20.0.0.01-02	Стержень гнутый	1	
А4		12	3.702.1-4.3-20.0.0.01-03	"	2	
А4		13	3.702.1-4.3-20.0.0.01	"	1	
А4		14	3.702.1-4.3-20.0.0.01-01	"	1	
А4		4	Серия 3.400-7; Вып.1	Петля М14-150	4	
				Материалы		
				Бетон класса В22,5	1,6	м³

		3.702.1-4.3-20.0.0.00		
ГИП	Простосердов	Плита надсилосная П3.3-1	Стадия	Лист / Листов
Н.контр.	Кудинов		Р	
Нач.отд.	Резниковский		ЦНИИПРОМЗЕРНОПРОЕКТ	
Гл.спец.	Кудинов			
Ст.инж.	Простосердов			

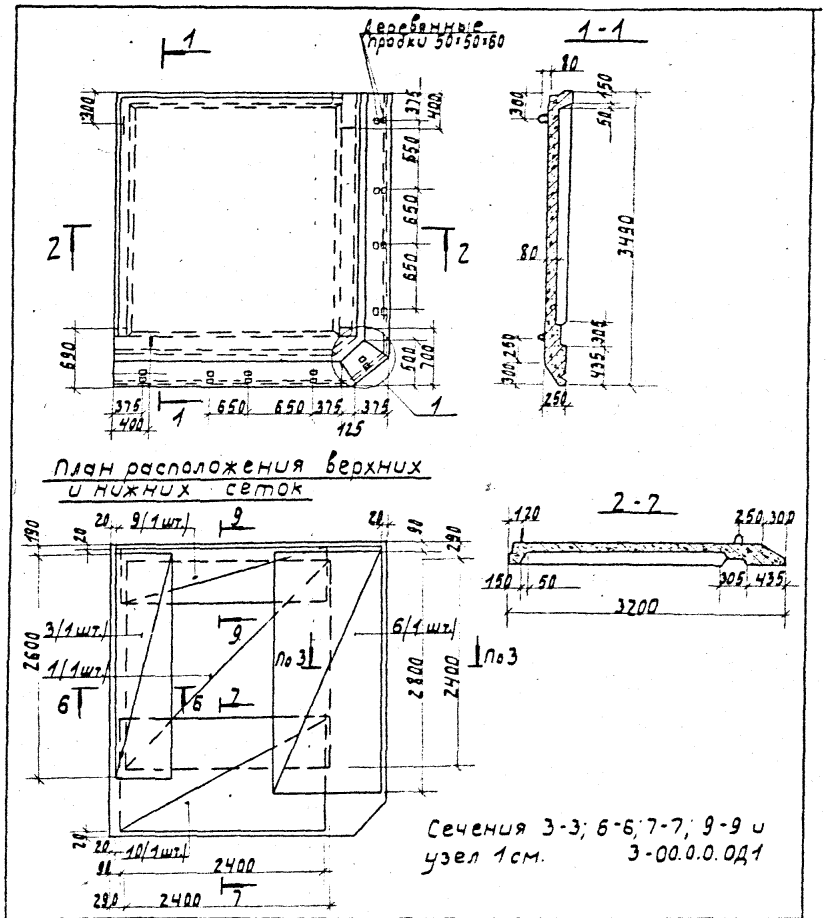

		3.702.1-4.3-20.0.0.00СБ		
ГИП	Простосердов	Плита надсилосная П3.3-1 Сборочный чертеж	Стадия	Масса / Масштаб
Н.контр.	Кудинов		Р	4,0т 1:50
Нач.отд.	Резниковский		Лист	Листов 1
Гл.спец.	Кудинов		ЦНИИПРОМЗЕРНОПРОЕКТ	
Ст.инж.	Простосердов			

23220 9

Формат А4 Формат А4

Формат	Зона	Поз.	Обозначение	Наименование	Кол.	Примеч.
				Документация		
А4			3.702.1-4.3-21.0.0.00СБ	Сборочный чертеж		
А3			3.702.1-4.3-00.0.0.ОТО	Техническое описание		
А3			3.702.1-4.3-00.0.0.ОВМ	Ведомость расхода стали		
А3			3.702.1-4.3-00.0.0.ОД1	Детали армирования и закладки плит типа ПЗ.1-1 ÷ ПЗ.4-1		
				Сборочные единицы		
А4		1	3.702.1-4.3-18.0.1.00	Сетка арматурная С1	1	
А4		2	3.702.1-4.3-18.1.0.00	Каркас пространственный КП1	3	
А4		3	3.702.1-4.3-18.0.2.00	Сетка арматурная гнутая С2	3	
А4		5	3.702.1-4.3-18.1.0.00-01	Каркас пространственный КП2	1	
А4		6	3.702.1-4.3-19.0.1.00	Сетка арматурная гнутая С10	1	
				Детали		
		4	Серия 3.400-7, Вып. 1	Петля М14-150	4	
				Материалы		
				Бетон класса В22,5	1,30	м³

		3.702.1-4.3-21.0.0.00	
ГИП	Простосердов	Плита надсилосная П3.4-1	Стадия: Р; Лист; Листов: 1
Н. контр.	Курдюмов		
Нач. отд.	Резниковский		ЦНИИПРОМЗЕРНОПРОЕКТ
Гл. спец.	Курдюмов		
Ст. инж.	Костарева		

Формат А4

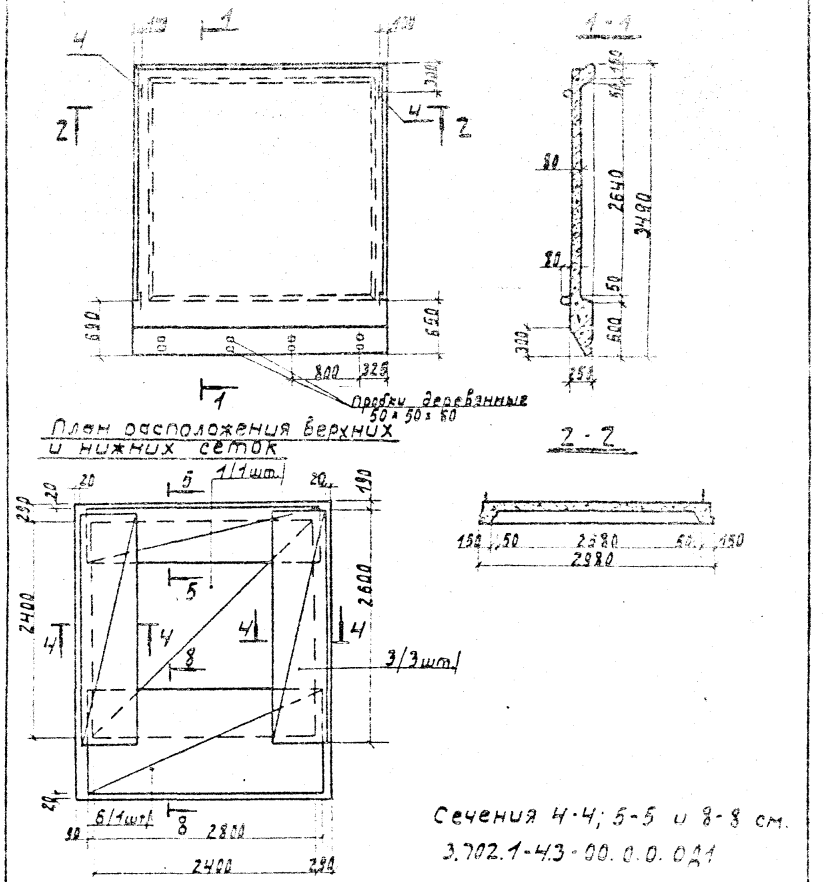

Сечения 4-4; 5-5 и 8-8 см. 3.702.1-4.3-00.0.0.ОД1

		3.702.1-4.3-21.0.0.00СБ	
ГИП	Простосердов	Плита надсилосная П3.4-1 Сборочный чертеж	Стадия: Р; Масса: 3,3т; Масштаб: 1:50; Лист; Листов: 1
Н. контр.	Курдюмов		
Нач. отд.	Резниковский		ЦНИИПРОМЗЕРНОПРОЕКТ
Гл. спец.	Курдюмов		
Ст. инж.	Костарева		

23220 10

Формат А4

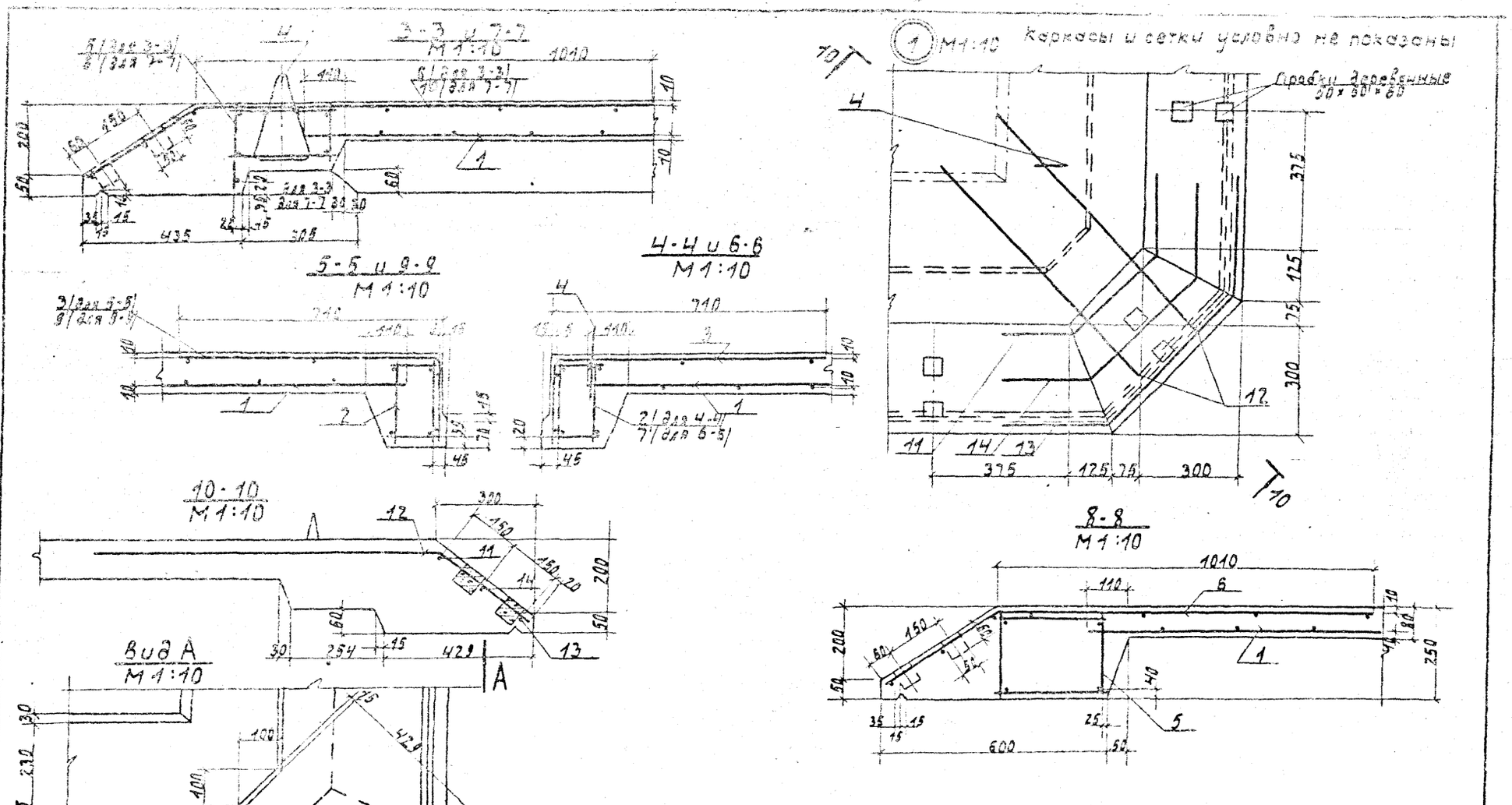

				3.702.1-4.3-00.0.0. ОД1			
				Детали армирования и опалубки плит типа ПЗ.1-1 ÷ ПЗ.4.-1	Стадия	Масса	Масштаб
					Р		1:10
ГИП	Простосердов				Лист	Листов 1	
Н.контр.	Курдюмов				ЦНИИПРОМЗЕРНОПРОЕКТ		
Нач.отд.	Резниковский						
Гл.спец.	Курдюмов						
Ст.инж.	Костарева						

23220 11

Формат А3

Формат	Зона	Поз.	Обозначение	Наименование	Кол.	Примеч.
				Документация		
А4			3.702.1-4.3-22.0.0.00СБ	Сборочный чертеж		
А3			3.702.1-4.3-00.0.0.0то	Техническое описание		
А3			3.702.1-4.3-00.0.0.0ВМС	Ведомость расхода стали		
				Сборочные единицы		
А4		1	3.702.1-4.3-35.1.0.00-01	Каркас пространственный КП22	4	
А4		2	3.702.1-4.3-18.0.1.00-01	Сетка арматурная С2	1	
				Детали		
		3	Серия 3.400-7 вып.1	Петля М10-150	4	
				Материалы		
				Бетон класса В22,5	0,65	$м^3$

			3.702.1-4.3-22.0.0.00			
ГИП	Простосердов		Плита надсилосная П3.5-1	Стадия	Лист	Листов
Н. контр.	Курдюмов			Р		1
Нач. отд.	Резниковский			ЦНИИПРОМЗЕРНОПРОЕКТ		
Гл. спец.	Курдюмов					
Ст. инж.	Костарева					

Формат А4

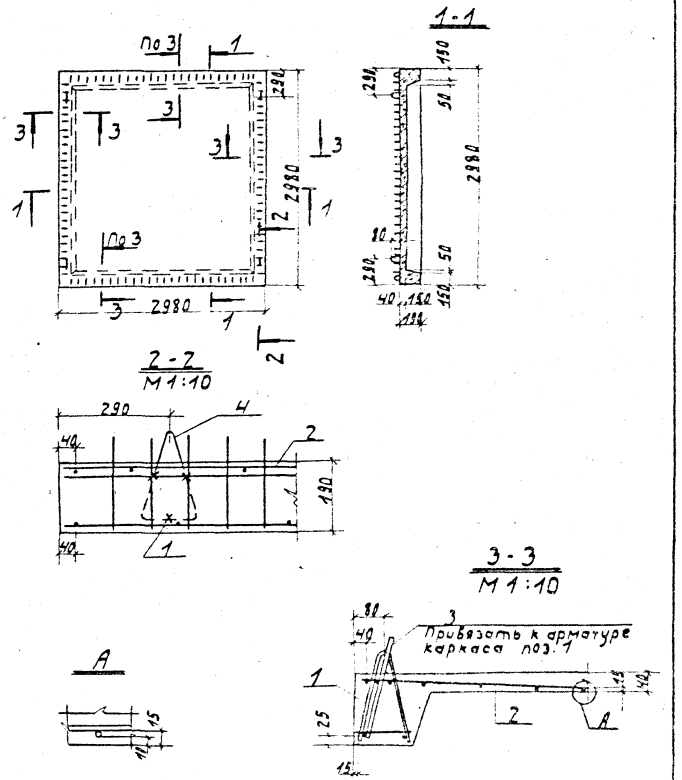

			3.702.1-4.3-22.0.0.00СБ			
ГИП	Простосердов		Плита надсилосная П3.5-1 Сборочный чертеж	Стадия	Масса	Масштаб
Н. контр.	Курдюмов			Р	1,6 т	1:50
Нач. отд.	Резниковский			Лист	Листов 1	
Гл. спец.	Курдюмов			ЦНИИПРОМЗЕРНОПРОЕКТ		
Ст. инж.	Костарева					

23220 12

Формат А4

Формат	Зона	Поз.	Обозначение	Наименование	Кол.	Примеч.
				Документация		
А4			3.702.1-4.3-23.0.0.00СБ	Сборочный чертеж		
А3			3.702.1-4.3-00.0.0.0ТО	Техническое описание		
А3			3.702.1-4.3-00.0.0.0ВМС	Ведомость расхода стали		
				Сборочные единицы		
А4		1	3.702.1-4.3-35.1.0.00-01	Каркас пространственный КП2	4	
А4		2	3.702.1-4.3-18.0.1.00-01	Сетка арматурная С2	1	
А4		3	3.702.1-4.3-19.0.1.00-01	Сетка арматурная гнутая С1	1	
				Детали		
		4	Серия 3.400-7 вып.1	Петля М12-150	4	
				Материалы		
				Бетон класса В22,5	0,89	$м^3$

ГИП	Простосердов	3.702.1-4.3-23.0.0.00	
Н. контр.	Курдюмов	Плита надсилосная ПЗ.6-1	Стадия: Р; Лист; Листов: 1
Нач. отд.	Резниковский		ЦНИИПРОМЗЕРНОПРОЕКТ
Гл. спец.	Курдюмов		
Ст. инж.	Костарева		

Формат А1

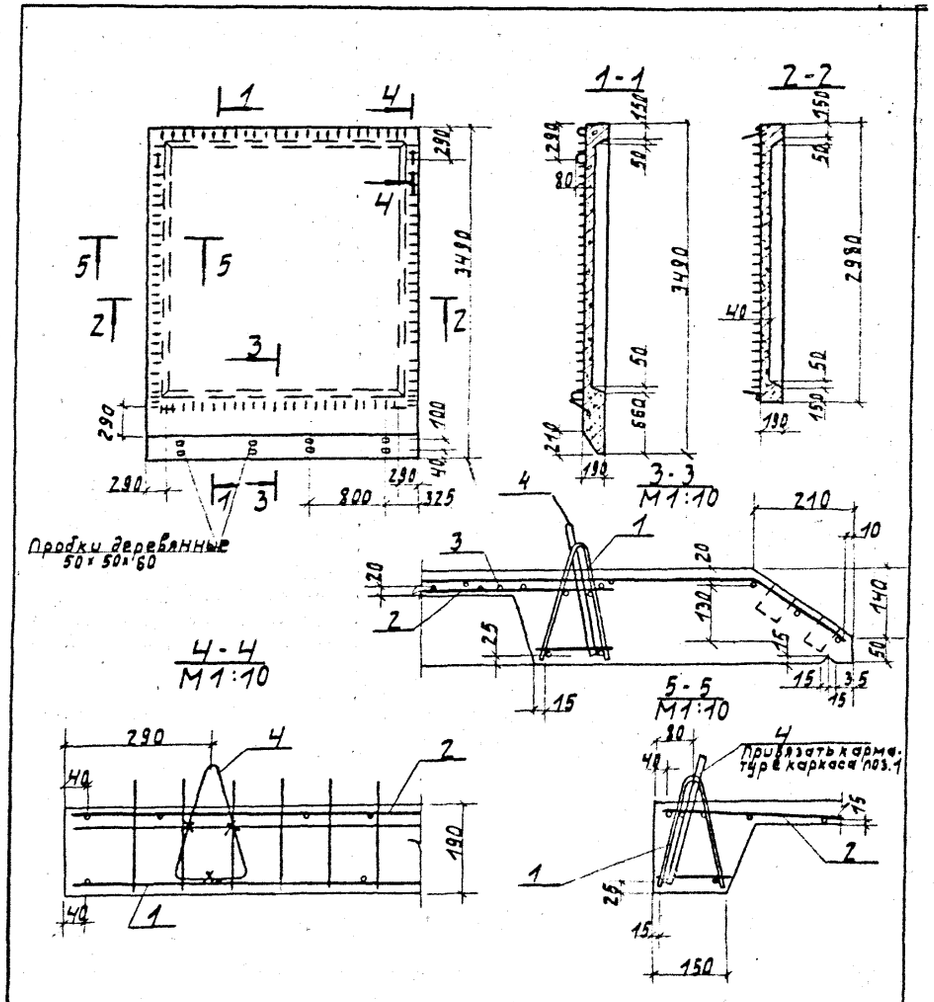

ГИП	Простосердов	3.702.1-4.3-23.0.0.00СБ	
Н. контр.	Курдюмов	Плита надсилосная ПЗ.6-1 Сборочный чертеж	Стадия: Р; Масса: 2,2т; Масштаб: 1:50
Нач. отд.	Резниковский		Лист; Листов: 1
Гл. спец.	Курдюмов		ЦНИИПРОМЗЕРНОПРОЕКТ
Ст. инж.	Костарева		

23220 13

Формат А4

Формат	Зона	Поз.	Обозначение	Наименование	Кол.	Примеч.
				Документация		
А4			3.702.1-4. 3-24.0.0.00 СБ	Сборочный чертеж		
А3			3.702.1-4. 3-00.0.0.0 ТО	Техническое описание		
А3			3.702.1-4. 3-00.0.0.0 ВМС	Ведомость расхода стали		
				Сборочные единицы		
А4		1	3.702.1-4. 3-24.0.1.00	Сетка арматурная С3	1	
А4		2	3.702.1-4. 3-24.0.2.00	С13	4	
А4		3	3.702.1-4. 3-24.0.3.00	Сетка арматурная гнутая С14	2	
Б4		4	3.702.1-4. 3-24.0.4.00	Сетка $\frac{5Вр\,I-100}{5Вр\,I-100}$ 1280ГОСТ8478-81; С-2900	2	20.8 кг
			Переменные данные для исполнений			
				3.702.1-4.3-24.0.0.00		для П6.1-1
				Сборочные единицы.		
А4		5	3.702.1-4. 3-24.1.0.00	Каркас пространственный КП9	2	
				Материалы		
				Бетон класса В22.5	2.10	$м^3$

ГИП	Простосердов		
Н.контр.	Курдюмов		
Нач.отд.	Резниковский		
Гл.спец.	Курдюмов		
Ст.инж.	Костарева		

3.702.1-4. 3-24.0.0.00

Плита надсилосная П6.1-1; П6.2-1

Стадия	Лист	Листов
Р	1	2

цниипромзернопроект

Формат А4

Формат	Зона	Поз.	Обозначение	Наименование	Кол.	Примеч.
				3.702.1-4. 3-24.0.0.00-01		для П6.2-1
				Сборочные единицы		
А4		5	3.702.1-4. 3-24.2.0.00-01	Каркас пространственный КП10	2	
				Материалы		
				Бетон класса В22.5	2.08	$м^3$
				* Данные для справок.		

3.702.1-4. 3-24.0.0.00

Лист 2

23220 14

Формат А4

Раскладка арматурных сеток

нижних

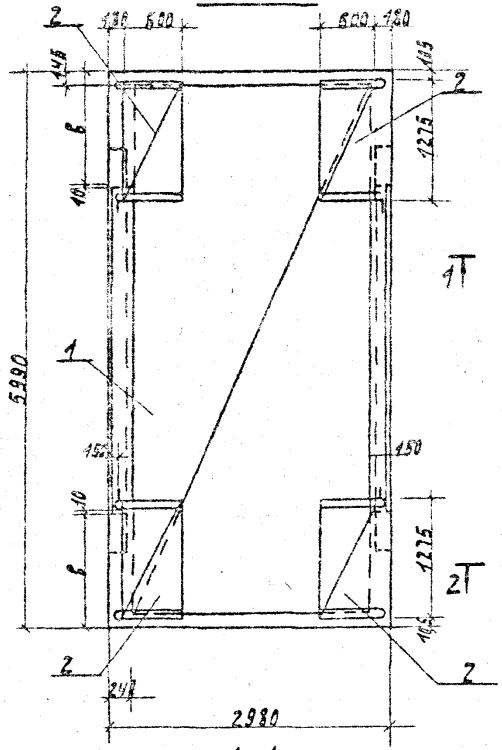

1-1

верхних

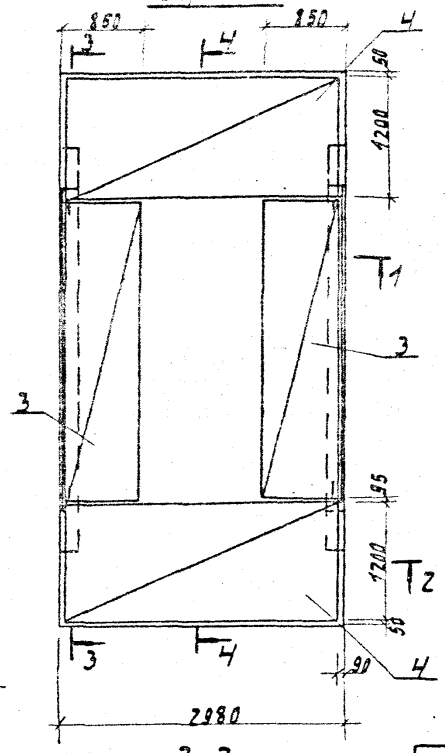

2-2

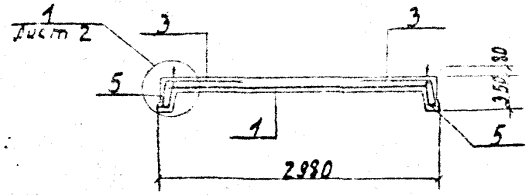

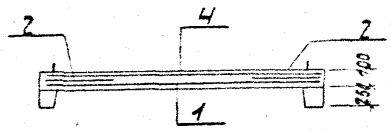

* Данные для справок

Обозначение	Марка	Размеры в мм a	б	в	Масса m
3.702.1-4.3-24.0.0.00	ПБ.1-1	3930	600	1030	5,3*
-01	ПБ.2-1	3670	730	1160	5,2*

ГИП	Простосердов	
Н. контр.	Курдюмов	
Нач. отд.	Безниковский	
Гл. спец.	Курдюмов	
Ст. инж.	Костарева	

3.702.1-4.3-24.0.0.00 СБ

Плита надсилосная ПБ.1-1; ПБ.2-1

Сборочный чертеж

Стадия	Масса	Масштаб
Р	см. табл.	1:50
Лист 1	Листов 2	

ЦНИИПРОМЗЕРНОПРОЕКТ

23220 15

Формат А3

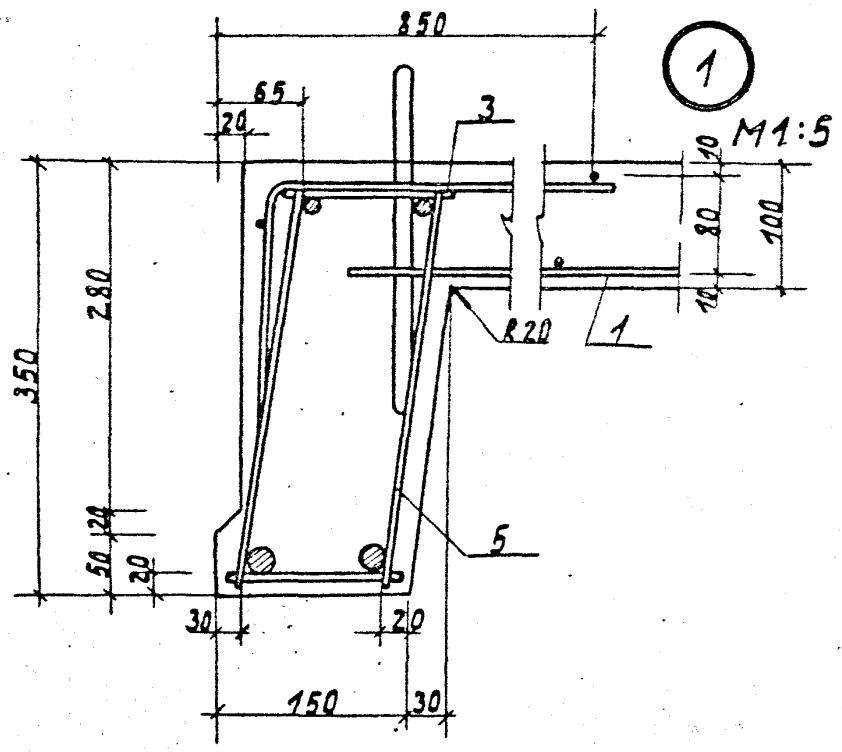

1

М1:5

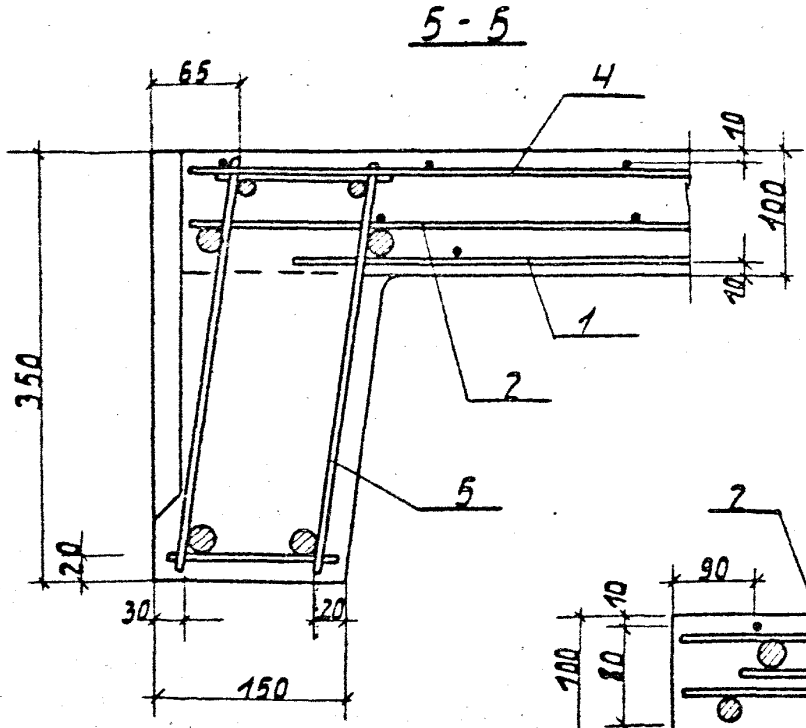

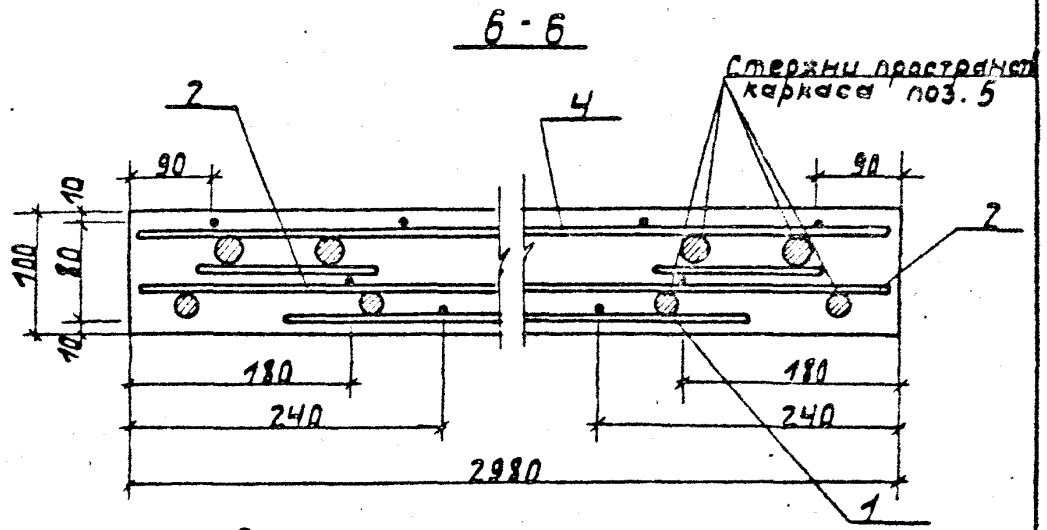

2

М1:5

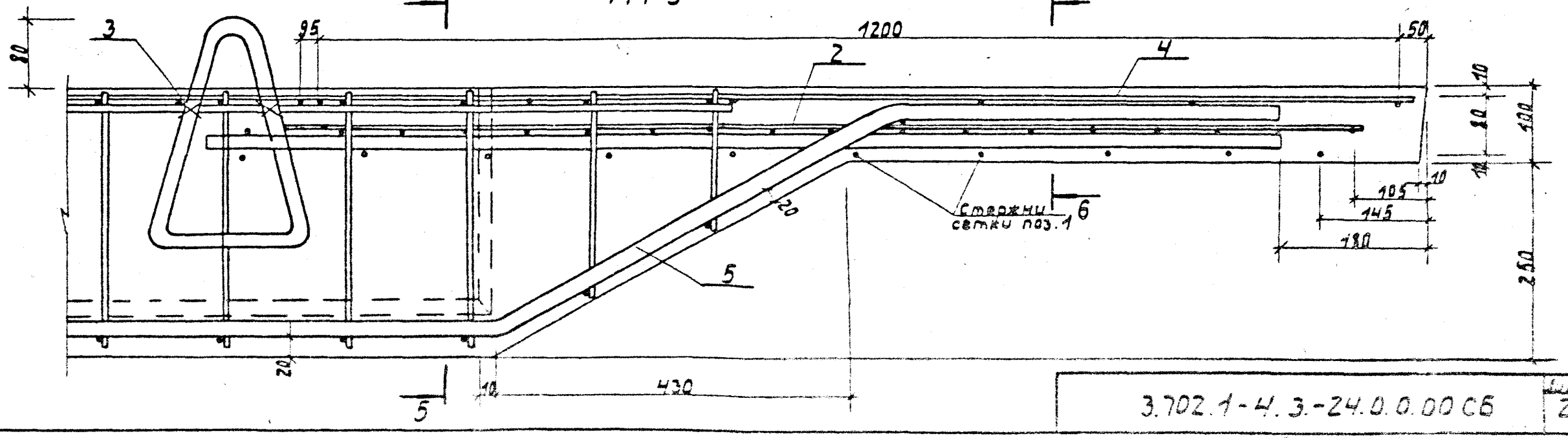

3.702.1-4.3-24.0.0.00 СБ		
	Лист	2

23220 16

Формат А3

Формат	Зона	Поз.	Обозначение	Наименование	Кол.	Примеч.
				Документация		
А4			3.702.1-4. 3-25.0.0.00 сб	Сборочный чертеж		
А3			3.702.1-4.3-00.0.0.0 ТО	Техническое описание		
А3			3.702.1-4.3-00.0.0.0 ВМС	Ведомость расхода стали		
				Сборочные единицы		
А4		1	3.702.1-4. 3-24.0.1.00-01	Сетка арматурная С4	1	
А4		2	3.702.1-4. 3-24.0.2.00	С13	4	
А4		3	3.702.1-4. 3-24.0.3.00	Сетка арматурная гнутая С14	2	
Б4		4	3.702.1-4.3-24.0.4.00	Сетка 5ВрI-100 / 5ВрI-100 ГОСТ 8478-81	1	10.4 кг
				Детали		
А4		5	3.702.1-4. 3-24.1.0.00-01	Каркас пространственный КП10	2	
А4		6	3.702.1-4. 3-24.01. 00-02	Сетка арматурная С5	1	
А4		7	3.702.1-4. 3-24.0.6.00	Изделие закладное М1	2	
				Материалы		
				Бетон класса В22.5	2.52	м³*
				* Данные для справок		

3.702.1-4. 3-25.0.0.00

ГИП	Простосердов		Плита подколонная ПБ.3-1	Стадия	Лист	Листов
Н.контр.	Курюмов			Р		1
Нач.отд.	Резниковский			ЦНИИПромзерноПроект		
Гл.спец.	Курюмов					
Ст.инж.	Костерева					

Формат А4

Формат	Зона	Поз.	Обозначение	Наименование	Кол.	Примеч.
				Документация		
А4			3.702.1-4. 3-26.0.0.00 сб	Сборочный чертеж		
А4			3.702.1-4. 3-00.0.0.00	Техническое описание		
А3			3.702.1-4. 3-00.0.0.0 ВМС	Ведомость расхода стали		
				Сборочные единицы		
А4		1	3.702.1-4. 3-24. 1.0.00-02	Каркас пространственный КП11	1	
А4		2	3.702.1-4. 3-26.0.1.00	Сетка арматурная гнутая С41	1	
А4		3	3.702.1-4. 3-26.0.1.00-01	С42	1	
				Детали		
А4		4	3.702.1-4. 3-26.0.0.01	Петля	2	
А4		5	3.702.1-4. 3-26.0.7.00	Изделие закладное М2	4	
				Материалы		
				Бетон класса В22.5	1.028	м³*
				* Данные для справок		

3.702.1-4. 3-26.0.0.00

ГИП	Простосердов		Плита подколонная ПБ4.1-1, ПБ4.1-2, ПБ4.1-3	Стадия	Лист	Листов
Н.контр.	Курюмов			Р		1
Нач.отд.	Резниковский			ЦНИИПромзерноПроект		
Гл.спец.	Курюмов					
Ст.инж.	Костерева					

23220 17

Формат А4

Раскладка арматурных сеток

нижних

Антисептированные деревянные прокладки ф 20×100 шаг 600

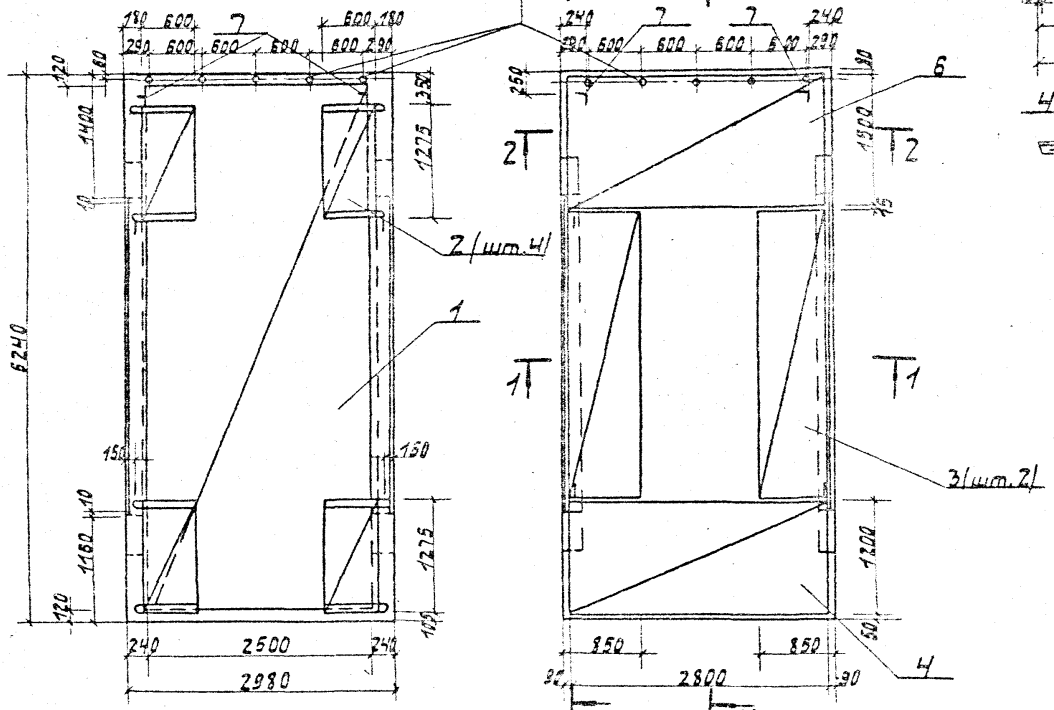

1-1

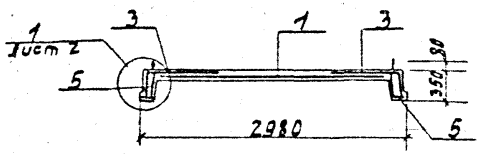

Верхних

2-2

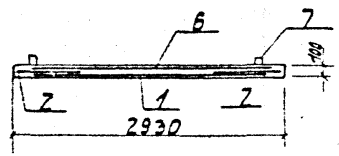

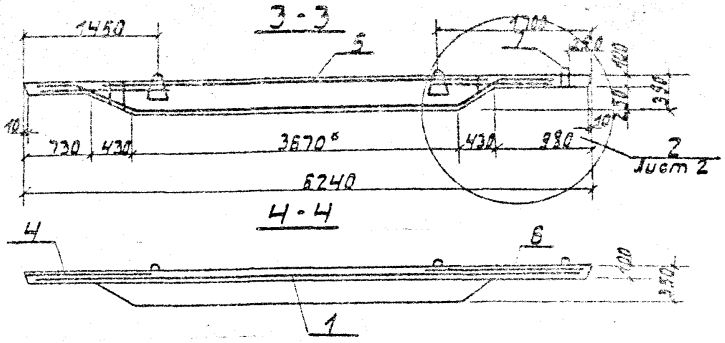

4-4

* - Данные для справок

				3.702.1-4.3-25.0.0.00СБ	
				Плита надсилосная П6.3-1 Сборочный чертеж	Стадия: Р; Масса: 5,4*т; Масштаб: 1:50
					Лист 1; Листов 2
ГИП	Пластовский				ЦНИИПРОМЗЕРНОПРОЕКТ
Н.контр.	Курдюмов				
Нач.отд.	Резников				
Гл.спец.	Курдюмов		12.84		
Ст.инж.	Кострова				

Формат А3

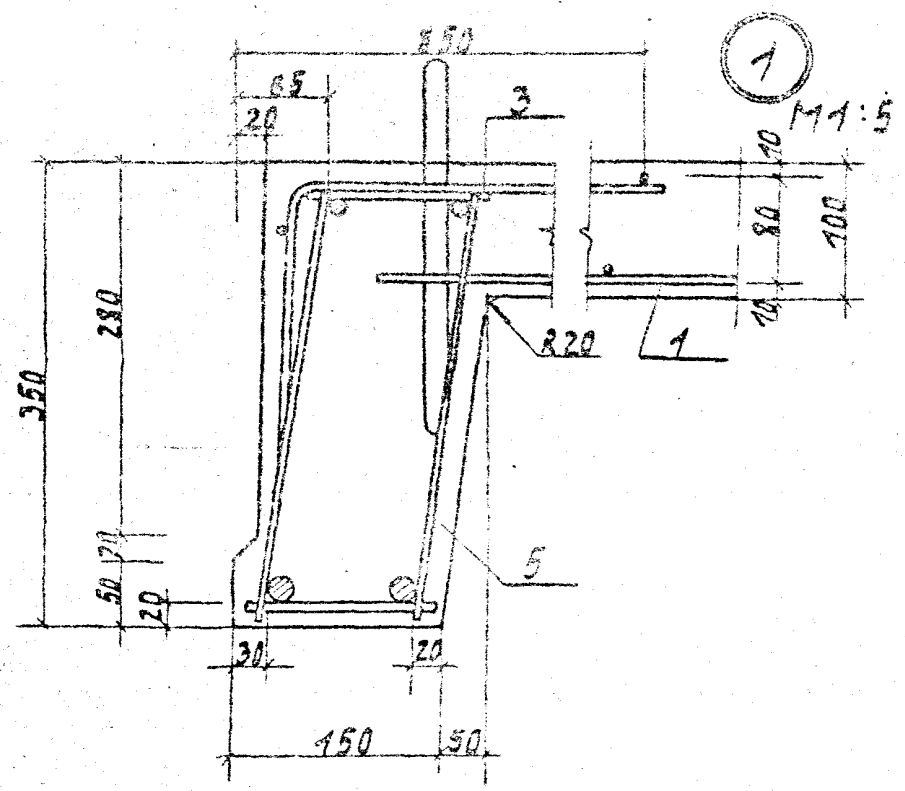

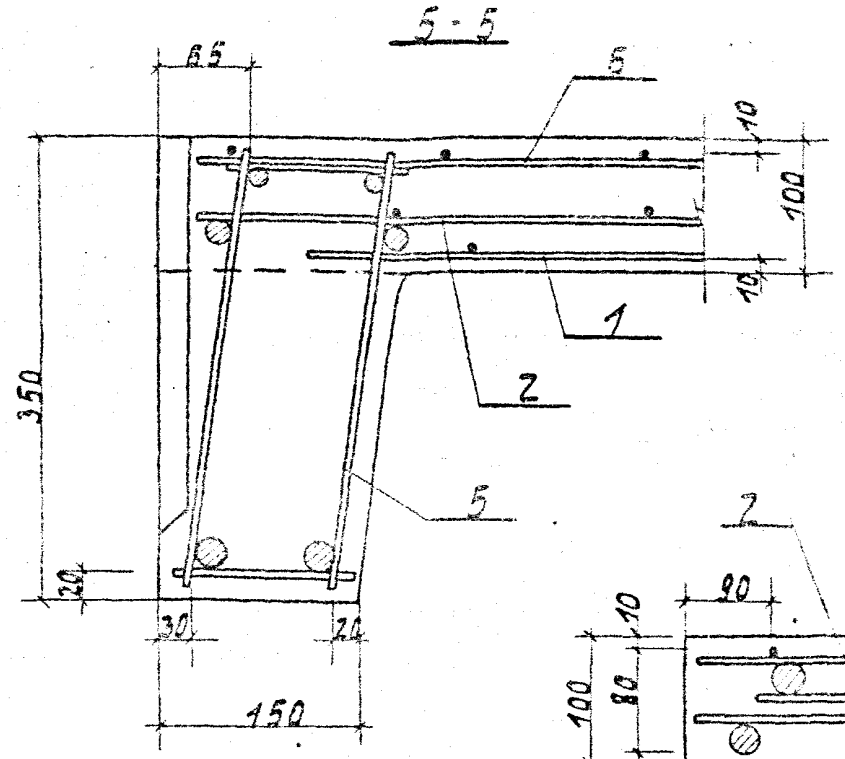

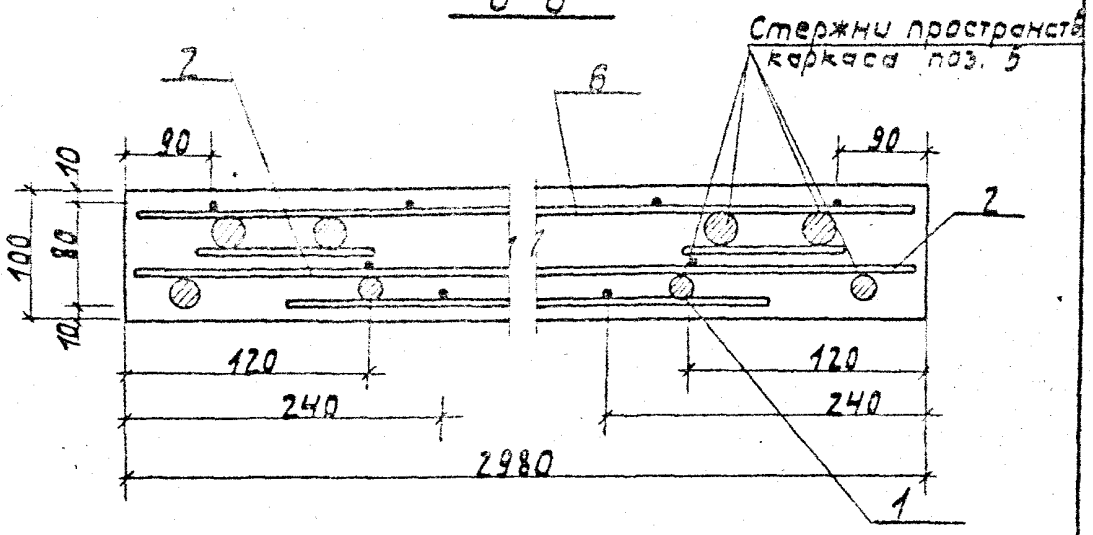

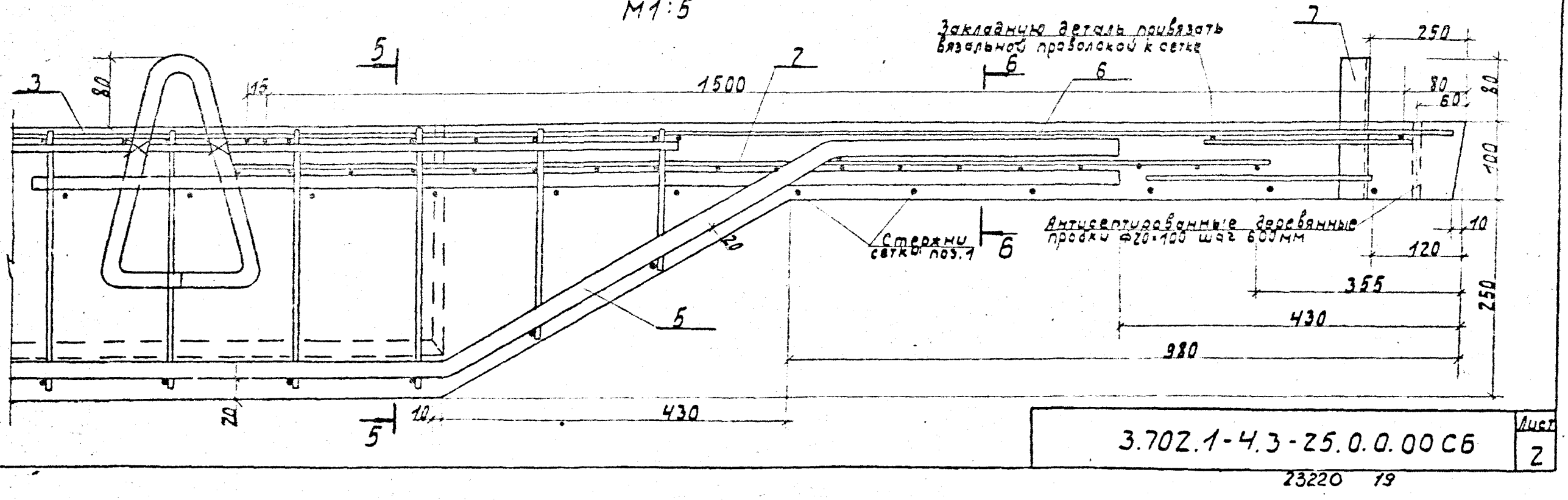

3.702.1-4.3-25.0.0.00СБ		Лист 2

23220 19

Формат А3

Раскладка арматурных сеток

нижних

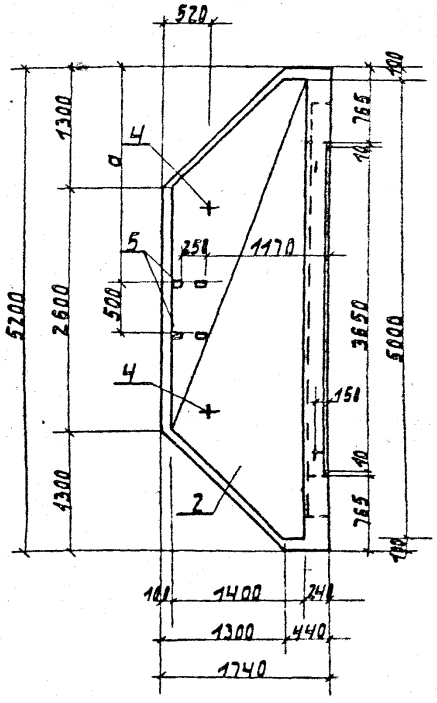

верхних

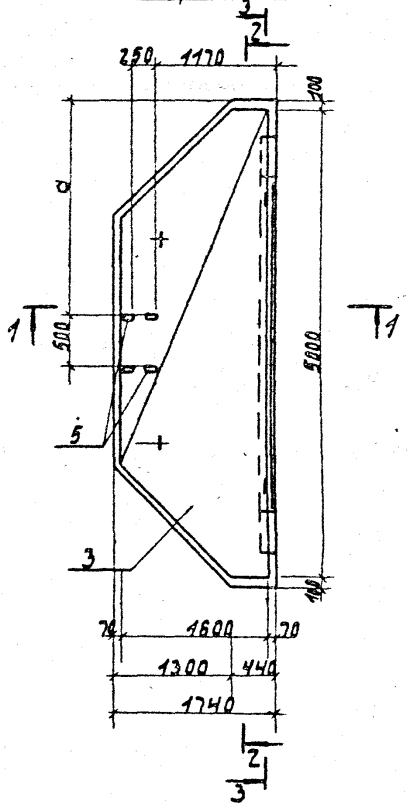

3-3

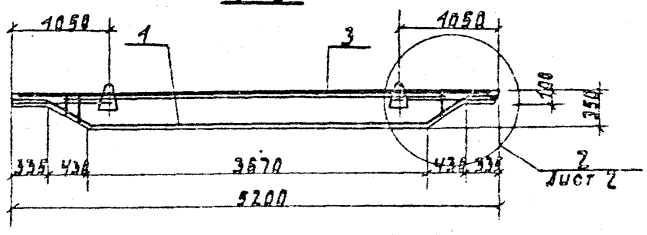

1-1

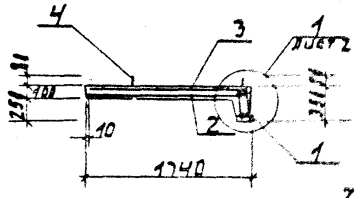

2-2

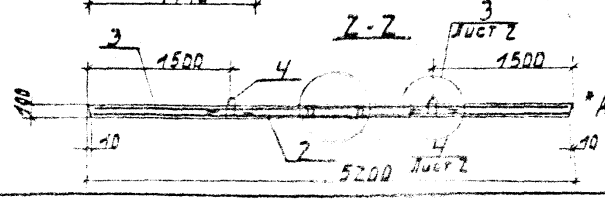

*Данные для справок

Обозначение	Марка	a мм
3.702.1-4.3-26.0.0.00	П6.4-1-1	2305
-01	П6.4-1-2	2455
-02	П6.4-1-3	2155

ГИП	Простосердов		
Н. контр.	Кирдюмов		
Нач. отд.	Резниковский		
Гл. спец.	Кирдюмов		
Ст. инж.	Костаров		

3.702.1-4.3-26.0.0.00 СБ

Плита надсилосная П6.4-1-1; П6.4-1-2, П6.4-1-3
Сборочный чертеж

Стадия	Масса	Масштаб
Р	2,6 т	1:50

Лист 1 Листов 2

ЦНИИПРОМЗЕРНОПРОЕКТ

23220 20

Формат А3

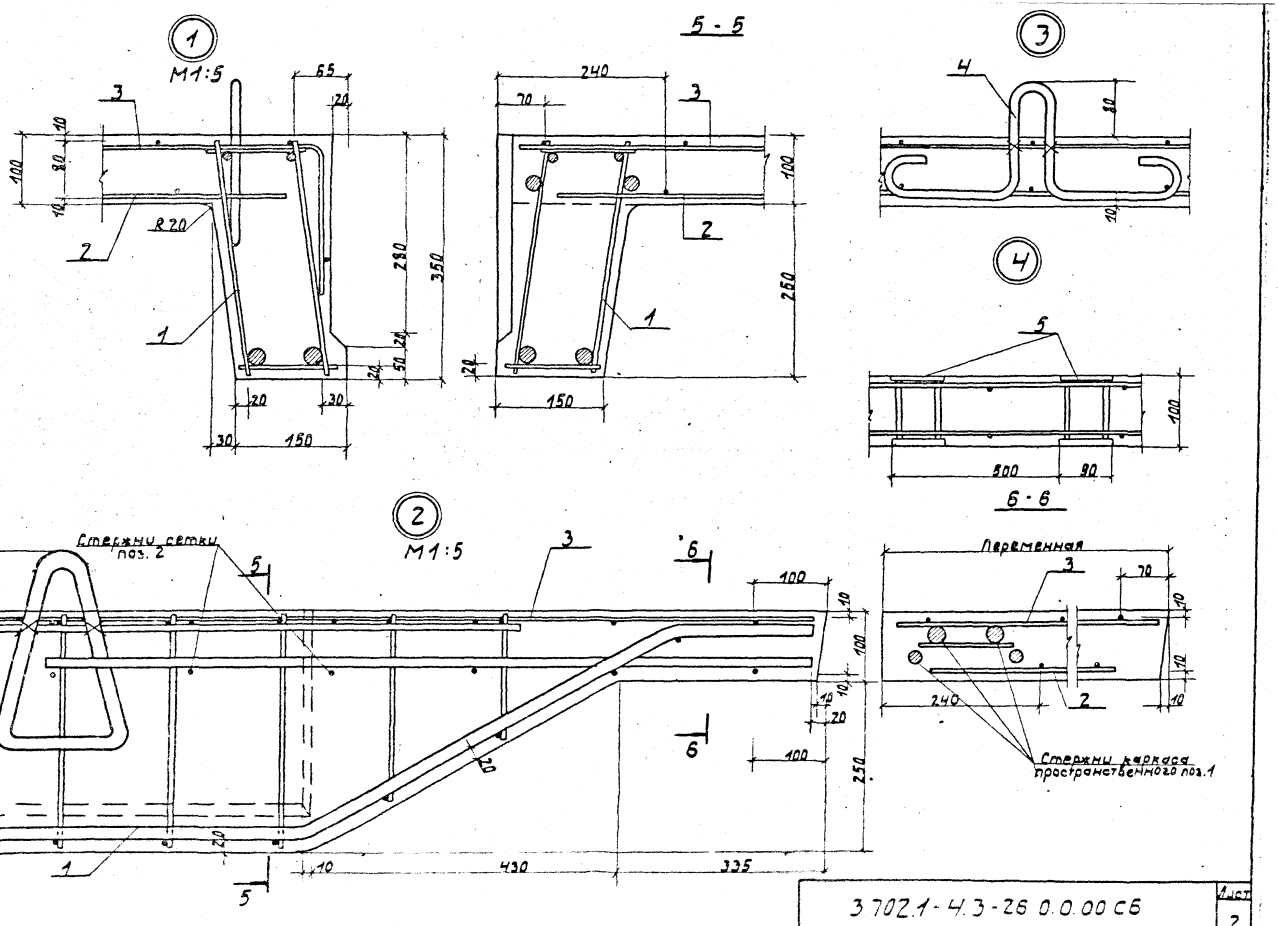

3.702.1-4.3-26 0.0.00 СБ		Лист 2

23220 21

Формат А3

Формат	Зона	Поз.	Обозначение	Наименование	Кол.	Примеч.
				Документация		
			1.465.1-7/84.1-1СБ	Сборочный чертеж		
А4			3.702.1-4.3-27.0.0.00СБ	Сборочный чертеж		
А3			3.702.1-4.3-00.0.0.0то	Техническое описание		
А3			3.702.1-4.3-00.0.0.0ВМС	Ведомость расхода стали		
			1.465.1-7/84.1-4	Узлы 1-10		
				Сборочные единицы		
		6	Серия 1.465.1-7/84.2-030-01	Каркас плоский КР8	2	
А4		11	3.702.1-4.3-27.1.0.00	Каркас пространственный КП12	1	
		4	Серия 1.465.1-7/84.2-010-02	Каркас плоский КР3	1	
		5	Серия 1.465.1-7/84.2-020-02	" КР6	3	
А4		4	3.702.1-4.3-24.0.1.00-03	Сетка арматурная С5	1	
		1	Серия 1.465.1-7/84.2-130	" С3	4	
А4		7	3.702.1-43-24.0.1.00-04	" С7	1	
		2	Серия 1.465.1-7/84.2-150	Изделие закладное М1-1	2	
		3	Серия 1.465.1-7/84.2-150-01	" М1-2	2	
				Детали		
А4			Серия 1.465.1-7/84.2-001-21	Стержень напрягаемый СТН22		
		10	Серия 3.400-7 вып.1	Петля М14-150	4	
				Материалы		
				Бетон класса В22,5	1,0	м³

ГИП	Простосердов		3.702.1-4.3-27.0.0.00			
Н. контр.	Курдюмов		Плита покрытия с карнизом П60.21.3-5АIIIВ	Стадия	Лист	Листов
Нач. отд.	Резниковский			Р		1
Гл. спец.	Курдюмов	12.87		ЦНИИПРОМЗЕРНОПРОЕКТ		
Ст. инж.	Костарева					

Формат А4

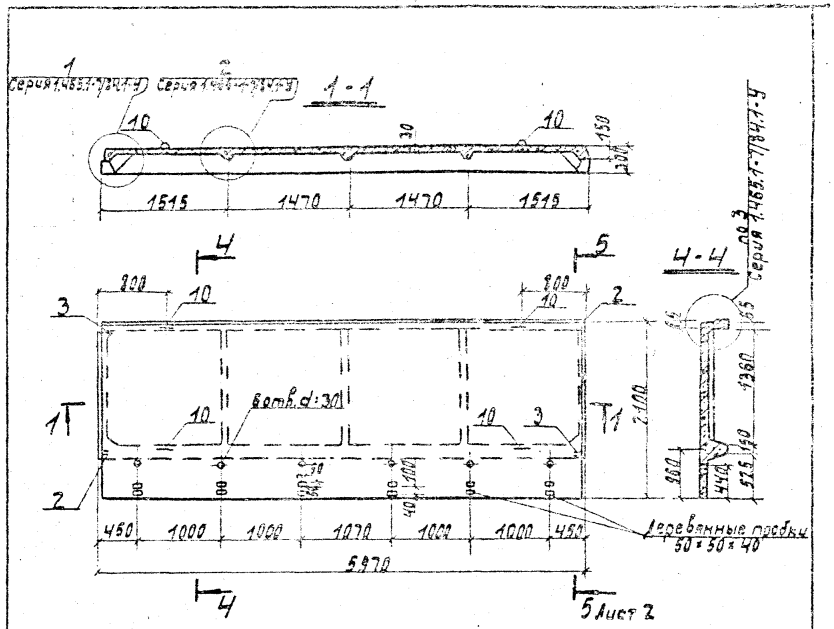

1. Плита изготавливается по технологии, изложенной в серии 1.465.1-7/84.
2. Углубления в углах плиты по узлам 1 и 5 док. 1.465.1-7/84.1-У и узлу 3 док. 1.465.1-7/84.1-1СБ не делать.
3. Допускается применение для стержней поз. 8 арматуры других классов, указанных в серии 1.465.1-7/84 для плит 6ой несущей способности.
4. Допускается исключение петель поз. 10 при условии замены в закладных деталях М1-1 и М1-2 поз. 2 на стержни Ф14А I.

ГИП	Простосердов		3.702.1-4.3-27.0.0.00СБ			
Н. контр.	Курдюмов		Плита покрытия с карнизом П60.21.3-5АIIIВ	Стадия	Масса	Масштаб
Нач. отд.	Резниковский		Сборочный чертеж	Р	2,5т	1:50
Гл. спец.	Курдюмов	12.87		Лист 1	Листов 2	
Ст. инж.	Костарева			ЦНИИПРОМЗЕРНОПРОЕКТ		

23220 22

Формат А4

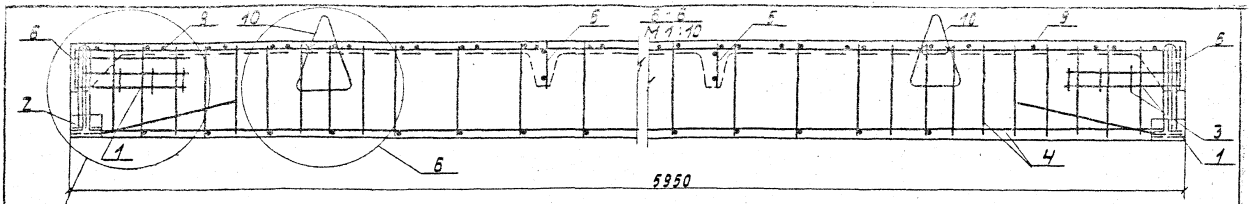

поз. серия 1.465.1-7/84.1-1 СБ л. 2

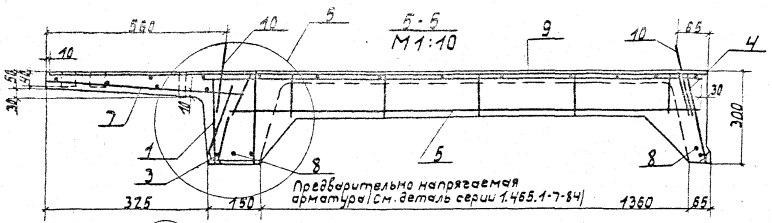

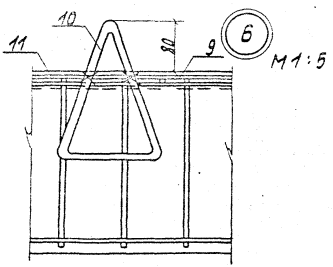

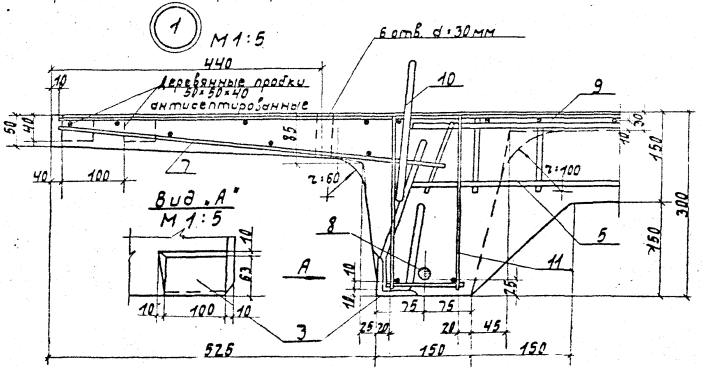

Петли поз. 10 привязать к арматуре каркаса

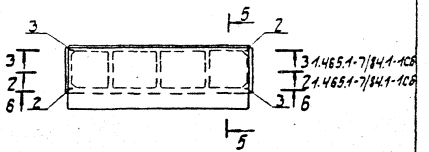

3.702.1-4.3-27.0.0.00СБ	Лист 2

23220 23

Формат А3

Формат	Зона	Поз.	Обозначение	Наименование	Кол.	Примеч.
				Документация		
А3		-	3.702.1-4. 3-28.0.0.00СБ	Сборочный чертеж		
А3			3.702.1-4. 3-00.0.0.0ТО	Техническое описание		
А3			3.702.1-4. 3-00.0.0.0ВМС	Ведомость расхода стали		
				Переменные данные для исполнений		
				3.702.1-4.-3-28.0.0.00		для Б55.26
				Сборочные единицы		
А4		1	3.702.1-4. 3-28.1.0.00	Каркас пространственный КП13	1	
				Материалы		
				Бетон класса В22.5	0.81	м³
				3.702.1-4 -3-28.0.0.00-01		для Б55.24
				Сборочные единицы		
А4		1	3.702.1-4. 3-28.2.0.00	Каркас пространственный КП14	1	
				Материалы		
				Бетон класса В22.5	0.55	м³

3.702.1-4. 3-28.0.0.00

ГИП	Простосердов		
Н.контр.	Кардомов		
Нач.отд.	Резниченко		
Ст.спец.	Кардомов		
Гл.инж.	Простосердов		

Балка Б55.26, Б55.24

Стадия	Лист	Листов
Р		

ЦНИИПромзернопроект

Формат А4

Формат	Зона	Поз.	Обозначение	Наименование	Кол.	Примеч.
				Документация		
А4			3.702.1-4.3-32.0.0.00СБ	Сборочный чертеж		
А3			3.702.1-4.3-00.0.0.0Д1	Детали армирования плит типа 2П3.1-1÷2П3.7-1		
А4			3.702.1-4.3-00.0.0.0ТО	Техническое описание		
А3			3.702.1-4.3-00.0.0.0ВМС	Ведомость расхода стали		
				Сборочные единицы		
А4		1	3.702.1-4. 3-18.0.1.00	Сетка арматурная С1	2	
А4		2	3.702.1-4. 3-18.1.0.00	Каркас пространственный КП1	2	
А4		3	3.702.1-4.3-18.0.2.00-02	Сетка арматурная гнутая С21	5	
А4		4	3.702.1-4. 3-30.1.0.00	Каркас пространственный КП7	2	
А4		5	3.702.1-4. 3-24.0.1.00-06	Сетка арматурная С17	1	
А4		6	3.702.1-4. 3-30.2.0.00	Каркас пространственный КП16	1	
А4		7	3.702.1-4.3-24.0.1.00-08	Сетка арматурная С19	1	
		8÷15		Отсутствуют		
				Материалы		
				Бетон класса 22.5	2.8	м³

3.702.1-4. 3-32.0.0.00

ГИП	Простосердов		
Н.контр.	Кардомов		
Нач.отд.	Резниченко		
Ст.спец.	Кардомов		
Гл.инж.	Простосердов		

Плита надсилосная 2П3.5-1

Стадия	Лист	Листов
		1

ЦНИИПромзернопроект

23260-24

Формат А4

Балка Б 55.2.6

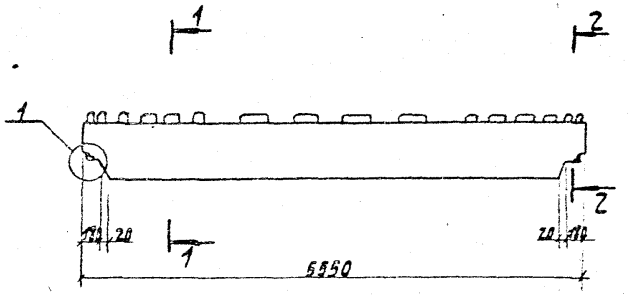

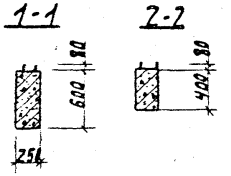

Балка Б 55.2.4

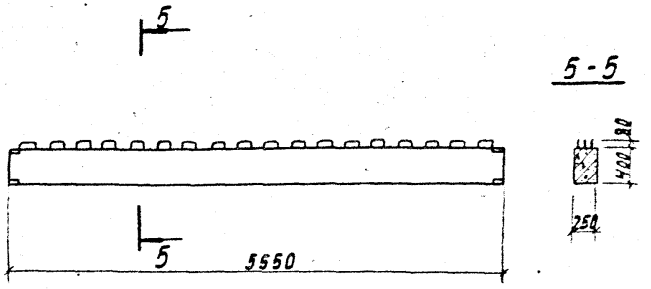

Армирование балки Б 55.2.6

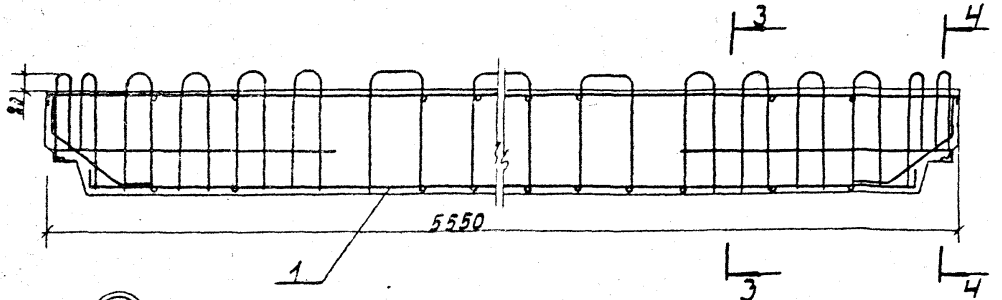

Армирование балки Б 55.2.4

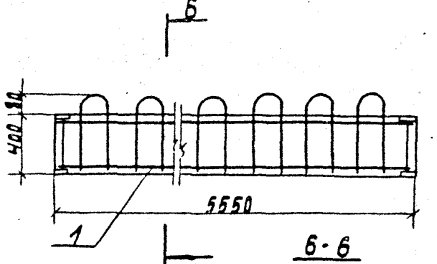

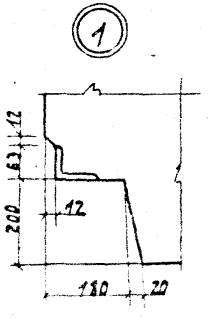

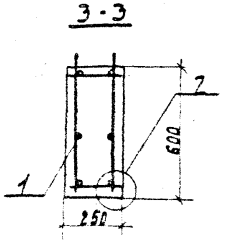

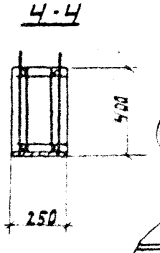

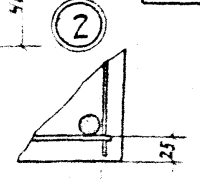

25

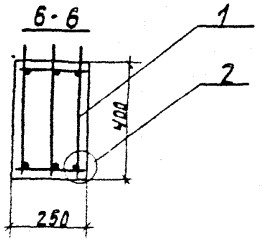

Обозначение	Марка	Масса, т
3.702.1-4.3-28.0.0.00	Б55.2.6	2.0
-01	Б55.2.4	1.4

ГИП	Шестоперов		
Н. контр.	Кудинова		
Нач. отд.	Резниченко		
Гл. спец.	Кудинова		
Ст. инж.	Шестоперов		

3.702.1-4.3-28.0.0.00СБ

Балка Б55.2.6; Б55.2.4
Сборочный чертеж

Стадия	Масса	Масштаб
Р	см. табл.	1:50 1:20 1:5

Лист Листов 1

ЦНИИПРОМЗЕРНОПРОЕКТ

23220 25

Формат А3

Формат	Поз.	Обозначение	Наименование	Кол.	Примеч.
			Документация		
А4		3.702.1-4. 3-29.0.0.00СБ	Сборочный чертеж		
А3		3.702.1-4. 3-00.0.0.0Д2	Детали армирования плит типа 2П3.1-1 ÷ 2П3.7-1		
А3		3.702.1-4. 3-00.0.0.0ТО	Техническое описание		
А3		3.702.1-4. 3-00.0.0.0ВМС	Ведомость расхода стали		
			Сборочные единицы		
А4	1	3.702.1-4. 3-18.0.1.00	Сетка арматурная С1	2	
А4	2	3.702.1-4. 3-18.1.0.00	Каркас пространственный КП1	3	
А4	3	3.702.1-4. 3-18.0.2.00-02	Сетка арматурная гнутая С21	6	
А4	4	3.702.1-4. 3-29.1.0.00	Каркас пространственный КП15	2	
А4	5	3.702.1-4. 3-24.0.1.00-06	Сетка арматурная С17	1	
			Материалы		
			Бетон класса В22.5	2.0	м³

		3.702.1-4. 3-29.0.0.00			
ГИП	Простосердов		Плита надсилосная 2П3.1-1	Стадия	Лист	Листов
Н.контр.	Курдюмов			Р		1
Нач.отд.	Резниковский			ЦНИИПРОМЗЕРНОПРОЕКТ		
Гл.спец.	Курдюмов					
Ст.инж.	Костерева					

Формат А4

Формат	Поз.	Обозначение	Наименование	Кол.	Примеч.
			Документация		
А4		3.702.1-4. 3-30.0.0.00СБ	Сборочный чертеж		
А3		3.702.1-4. 3-00.0.0.0Д2	Детали армирования плит типа 2П3.1-1 ÷ 2П3.7-1		
А3		3.702.1-4. 3-00.0.0.0ТО	Техническое описание		
А3		3.702.1-4. 3-00.0.0.0ВМС	Ведомость расхода стали		
			Сборочные единицы		
А4	1	3.702.1-4. 3-18.0.1.00	Сетка арматурная С1	2	
А4	2	3.702.1-4. 3-18.1.0.00	Каркас пространственный КП1	2	
А4	3	3.702.1-4. 3-18.0.2.00-02	Сетка арматурная гнутая С21	5	
А4	4	3.702.1-4. 3-30.1.0.00	Каркас пространственный КП7	2	
А4	5	3.702.1-4. 3-24.0.1.00-06	Сетка арматурная С17	1	
А4	6	3.702.1-4. 3-30.2.0.00	Каркас пространственный КП8	1	
А4	7	3.702.1-4. 3-19.0.1.00-03	Сетка арматурная С24	1	
			Материалы		
			Бетон класса В22.5	2.3	м³

		3.702.1-4. 3-30.0.0.00			
ГИП	Простосердов		Плита надсилосная 2П3.2-1	Стадия	Лист	Листов
Н.контр.	Курдюмов			Р		1
Нач.отд.	Резниковский			ЦНИИПРОМЗЕРНОПРОЕКТ		
Гл.спец.	Курдюмов					
Ст.инж.	Костерева					

Формат А4

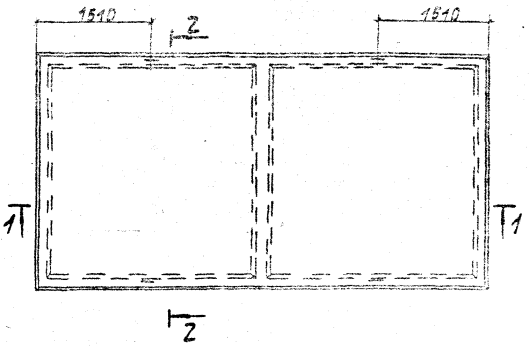

2-2

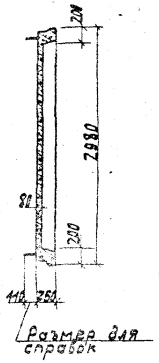

План расположения верхних и нижних сеток

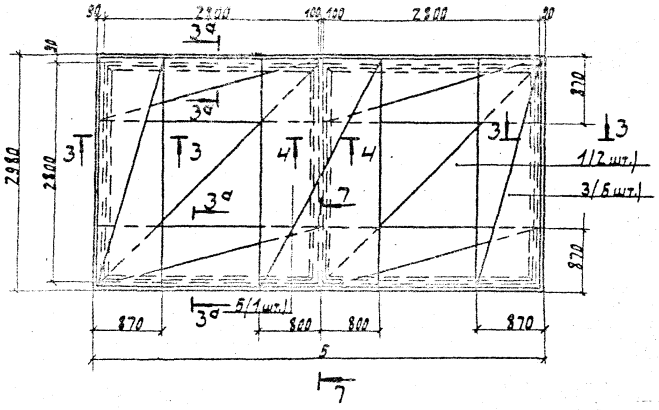

1-1

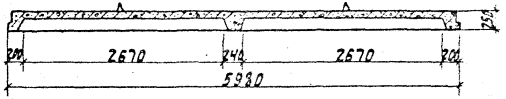

Сечения 3-3; 3а-3а; 4-4; 7-7 см. 3.702.1-4.3-00.0.0.0Д2 лист 1.

				3.702.1-4.3-29.0.0.00СБ			
				Плита надсилосная 2П3.1-1 Сборочный чертеж	Стадия	Масса	Масштаб
					Р	5,0т	1:50
ГИП	Простосердов				Лист	Листов 1	
Н. контр.	Курдюмов				ЦНИИПРОМЗЕРНОПРОЕКТ		
Нач. отд.	Резниковский						
Гл. спец.	Курдюмов						
Ст. инж.	Костарева						

23220 27

Формат А3

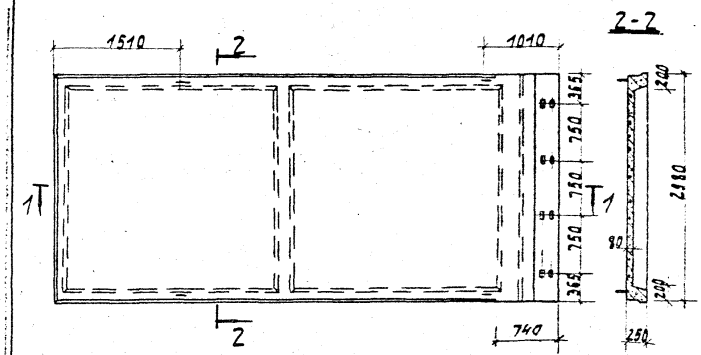

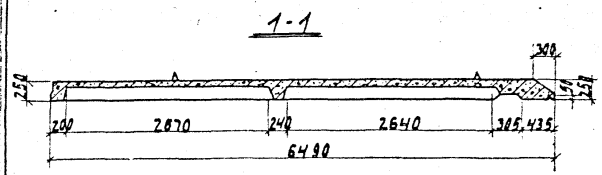

План расположения верхних и нижних сеток

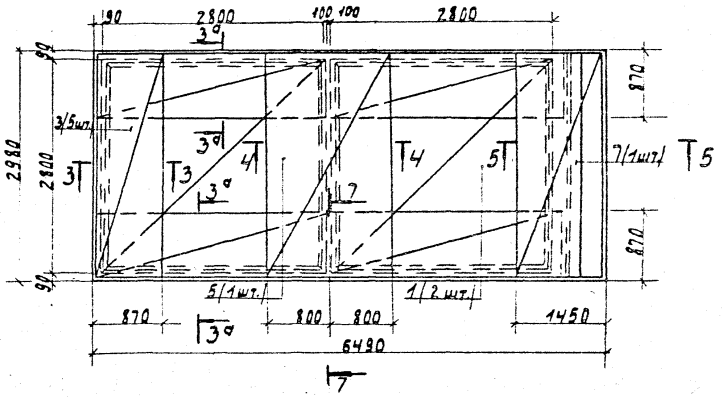

Сечения 3-3; 3а-3а; 4-4; 5-5; 7-7 см. 3.702.1-4.3-00.0.0.0Д2, лист 1

				3.702.1-4.3-30.0.0.00СБ			
				Плита надсилосная 2П3.2-1 Сборочный чертеж	Стадия	Масса	Масштаб
					Р	5,8т	1:50
ГИП	Простосердов				Лист	Листов 1	
Н.контр	Курдюмов				ЦНИИПРОМЗЕРНОПРОЕКТ		
Нач.отд	Резниковский						
Гл.спец	Курдюмов						
Ст.инж	Костарева						

23220 28

Формат А3

Формат	Зона	Поз.	Обозначение	Наименование	Кол.	Примеч.
				Документация		
А4			3.702.1-4. 3-31.0.0.00СБ	Сборочный чертеж		
А3			3.702.1-4. 3-00.0.0.0Д2	Детали армирования плит типа 2П3.1-1÷2П3.7-1		
А3			3.702.1-4. 3-00.0.0.0ТО	Техническое описание		
А3			3.702.1-4. 3-00.0.0.0ВМС	Ведомость расхода стали		
				Сборочные единицы		
А4		1	3.702.1-4. 3-24.0.1.00-05	Сетка арматурная С16	2	
А4		2	3.702.1-4. 3-19.1.0.00-01	Каркас пространственный КП4	2	
А4		3	3.702.1-4. 3-18.0.2.00-02	Сетка арматурная гнутая С21	2	
А4		4	3.702.1-4. 3-30.1.0.00	Каркас пространственный КП7	1	
А4		5	3.702.1-4. 3-24.0.1.00-07	Сетка арматурная С18	1	
А4		7	3.702.1-4. 3-19.0.1.00-03	Сетка арматурная гнутая С24	2	
А4		9	3.702.1-4. 3-19.0.1.00-04	" С25	1	
А4		10	3.702.1-4. 3-18.0.2.00-03	" С22	1	
		11		Отсутствует		
				Детали		
А4		12	3.702.1-4. 3-20.0.0.01-03	Стержень гнутый	2	
А4		13	3.702.1-4. 3-20.0.0.01	"	1	
А4		14	-01	"	1	
А4		15	-02	"	1	
				Материалы		
				Бетон класса В22.5	27	м³

Формат	Зона	Поз.	Обозначение	Наименование	Кол.	Примеч.
				Переменные данные для исполнений		
				3.702.1-4. 3-31.0.0.00		для 2П3.3-1
				Сборочные единицы		
А4		6	3.702.1-4. 3-30.2.0.00-01	Каркас пространственный КП17	1	
А4		8	3.702.1-4. 3-30.2.0.00-02	" КП18	1	
				3.702.1-4. 3-31.0.0.00-01		для 2П3.4-1
				Сборочные единицы		
А4		6	3.702.1-4. 3-30.2.0.00-03	Каркас пространственный КП19	1	
А4		8	3.702.1-4. 3-30.2.0.00-04	" КП20	1	

ГИП	Простосердов		
Н.контр.	Курдюмов		
Нач.отд.	Резниковский		
Гл.спец.	Курдюмов		
Ст.инж.	Костарева		

3.702.1-4. 3-31.0.0.00

Плита надсилосная 2П3.3-1; 2П3.4-1

Стадия	Лист	Листов
Р		1

цниипромзернопроект

23220 29

Формат А3

3.702.1-4.3-31.0.0.00

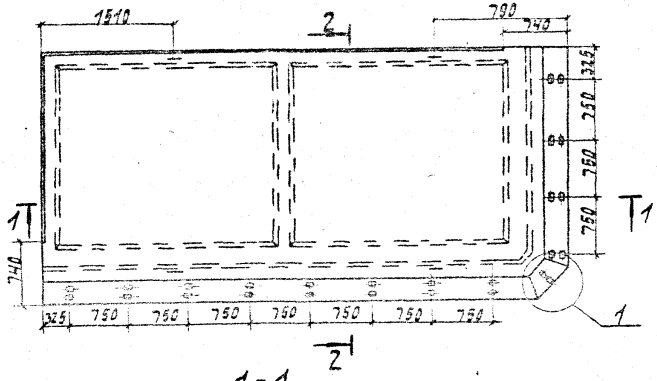

1-1

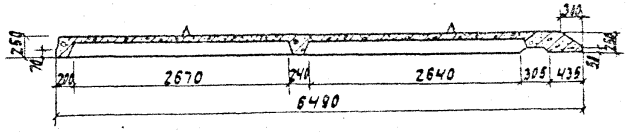

2-2

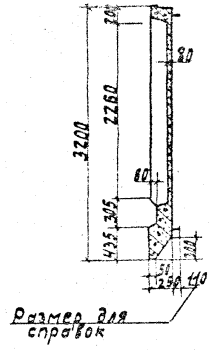

3.702.1-4.3-31.0.0.00-01 - зеркальное отражение. Остальное см. 3.702.1-4.3-31.0.0.00

М 1:100

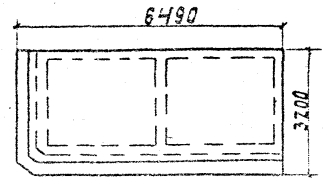

План расположения верхних и нижних сеток

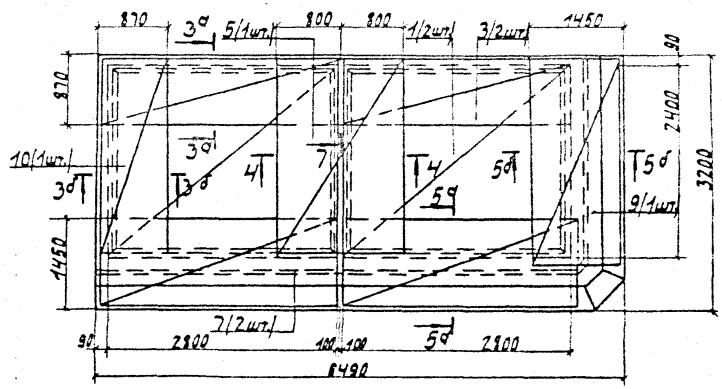

Сечения 3а-3а; 3б-3б; 4-4; 5а-5а; 5б-5б; 7-7 и узел 1 см. 3.702.1-4.3-00.0.0.0Д2 л.1

Обозначение	Марка
3.702.1-4.3-31.0.0.00	2П3.3-1
-01	2П3.4-1

				3.702.1-4.3-31.0.0.00 СБ			
				Плита надсилосная 2П3.3-1; 2П3.4-1 Сборочный чертеж	Стадия	Масса	Масштаб
					Р	6,8 т	1:50
ГИП	Простосердов				Лист	Листов 1	
Н. контр.	Курдюмов				ЦНИИПРОМЗЕРНОПРОЕКТ		
Нач. отд.	Резниковский						
Гл. спец.	Курдюмов						
Ст. инж.	Костарева						

23220 3а

Формат А3

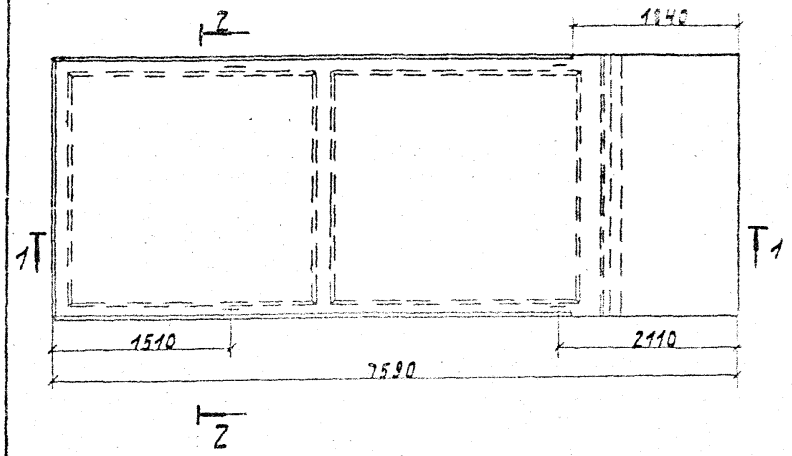

2-2

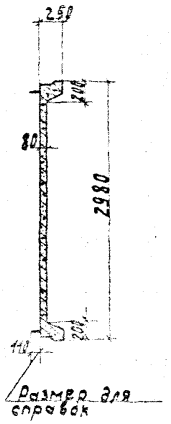

План расположения верхних и нижних сеток

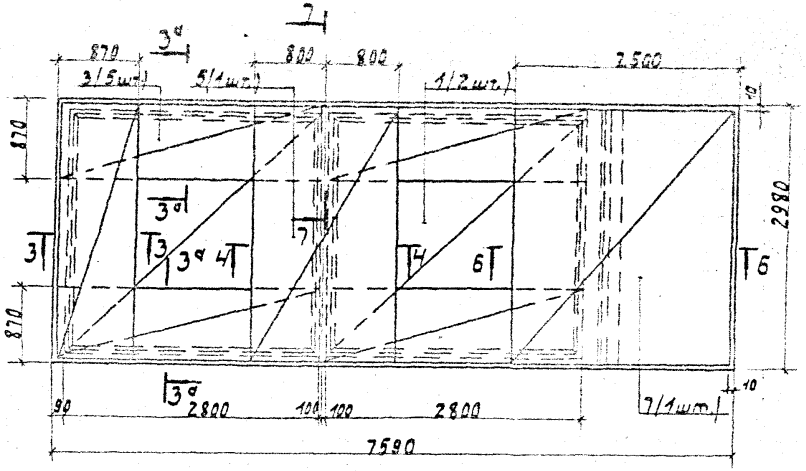

1-1

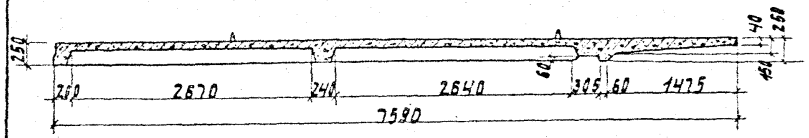

Сечения 3-3; 3а-3а; 4-4; 6-6; 7-7 см. 3.702.1-4.3-00.0.0.0Дгл.1

				3.702.1-4.3-32.0.0.00СБ		
				Плита надсилосная 2П3.5-1 Сборочный чертеж	Стадия	Масса	Масштаб
					Р	7,0т	1:50
ГИП	Престосердов				Лист	Листов 1	
Н. контр.	Курдымов				ЦНИИПРОМЗЕРНОПРОЕКТ		
Нач. отд.	Резникова						
Гл. спец.	Курдымов						
Ст. инж.	Костарева						

23220 31

Формат А3

Формат	Зона	Поз.	Обозначение	Наименование	Кол.	Примеч.
				Документация		
А4			3.702.1-4.3-33.0.0.00СБ	Сборочный чертеж		
А3			3.702.1-4.3-00.0.0 ОД1	Детали армирования плит типа 2П3.1-1÷2П3.7-1		
А3			3.702.1-4.3-00.0.0 ОТО	Техническое описание		
А3			3.702.1-4.3-00.0.0 ОВМС	Ведомость расхода стали		
				Сборочные единицы		
А4		1	3.702.1-4.3-24.0.1.00-05	Сетка арматурная С16	2	
А4		2	3.702.1-4.3-19.1.0.00-01	Каркас пространственный КП4	2	
А4		3	3.702.1-4.3-18.0.2.00-02	Сетка арматурная С21	2	
А4		4	3.702.1-4.3-36.1.0.00	Каркас пространственный КП1	1	
А4		5	3.702.1-4.3-24.0.1.00-07	Сетка арматурная С18	1	
А4		7	3.702.1-4.3-19.0.1.00-03	Сетка арматурная гнутая С23	2	
А4		10	3.702.1-4.3-18.0.2.00-02	Сетка арматурная С22	1	
А4		11	3.702.1-4.3-24.0.1.00-09	Сетка арматурная С20	1	
		9, 12÷14		Отсутствуют		
				Материалы		
				Бетон класса В22,5	3,1	м³
				Переменные данные для исполнений		
				3.702.1-4.3-33.0.0.00		Для 2П3.6-1
				Сборочные единицы		
А4		6	3.702.1-4.3-30.2.0.00-01	Каркас пространственный КП3	1	
А4		8	3.702.1-4.3-30.2.0.00-02	Каркас пространственный КП3	1	

Формат	Зона	Поз.	Обозначение	Наименование	Кол.	Примеч.
				3.702.1-4.3-33.0.0.00-01		Для 2П3.7-1
				Сборочные единицы		
А4		6	3.702.1-4.3-30.2.0.00-03	Каркас пространственный КП3	1	
А4		8	3.702.1-4.3-30.2.0.00-04	Каркас пространственный КП2	1	

ГИП	Простосердов		3.702.1-4.3-33.0.0.00
Н. контр.	Кудрявцев		
Нач. отд.	Резников		Плита надколонная 2П3.6-1; 2П3.7-1
Гл. спец.	Куркинов		
Ст. инж.	Кострова		

Стадия Р | Лист 1 | Листов 4

ЦНИИПРОМЗЕРНОПРОЕКТ

23320 82

Формат А3

3.702.1-4.3-33.0.0.00

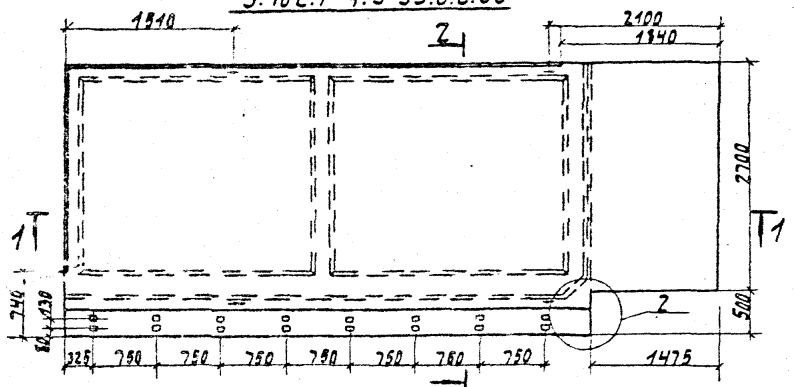

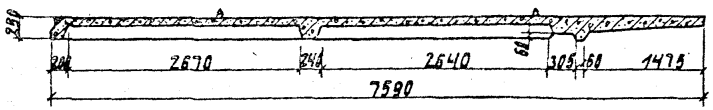

2-2

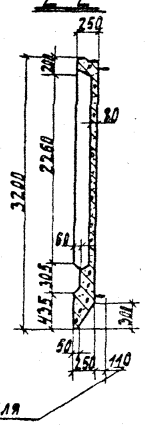

3.702.1-4.3-33.0.0.00-01 - зеркальное отражение, остальное см. 3.702.1-4.3-33.0.0.00

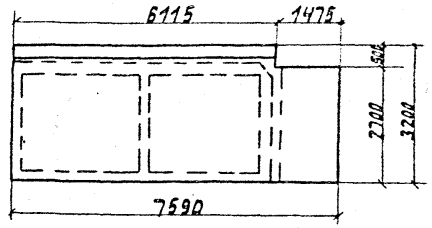

План расположения верхних и нижних сеток

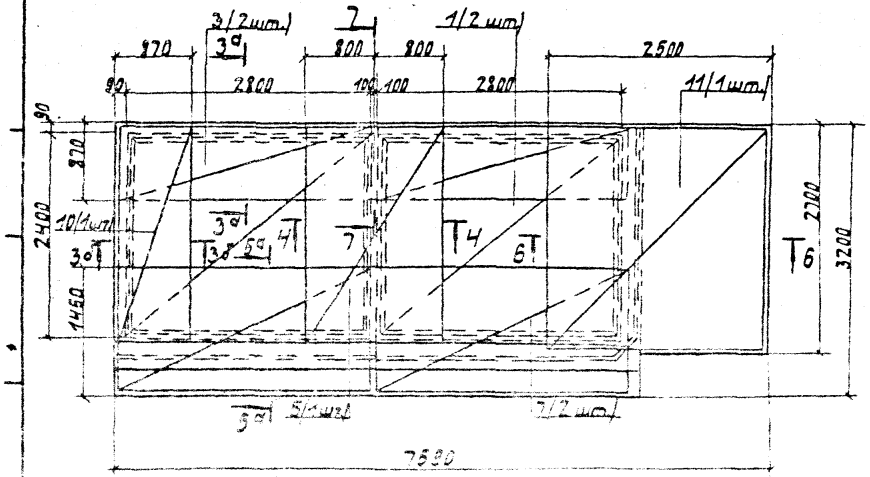

Сечения 3-3; 3а-3а; 4-4; 5а-5а; 6-6; 7-7, узел 2 см. 3.702.1-4.3-00.0.0.0Д2 л.1.

				3.702.1-4.3-33.0.0.00СБ			
				Плита надсилосная 2П3.6-1; 2П3.7-1	Стадия	Масса	Масштаб
					Р	7,8т	1:50
ГИП	Простосердов			Сборочный чертеж	Лист	Листов 1	
Н. контр.	Кирдюмов				ЦНИИПРОМЗЕРНОПРОЕКТ		
Нач. отд.	Розниковский						
Гл. спец.	Кирдюмов						
Ст. инж.	Костарева						

23220 33

Формат А3

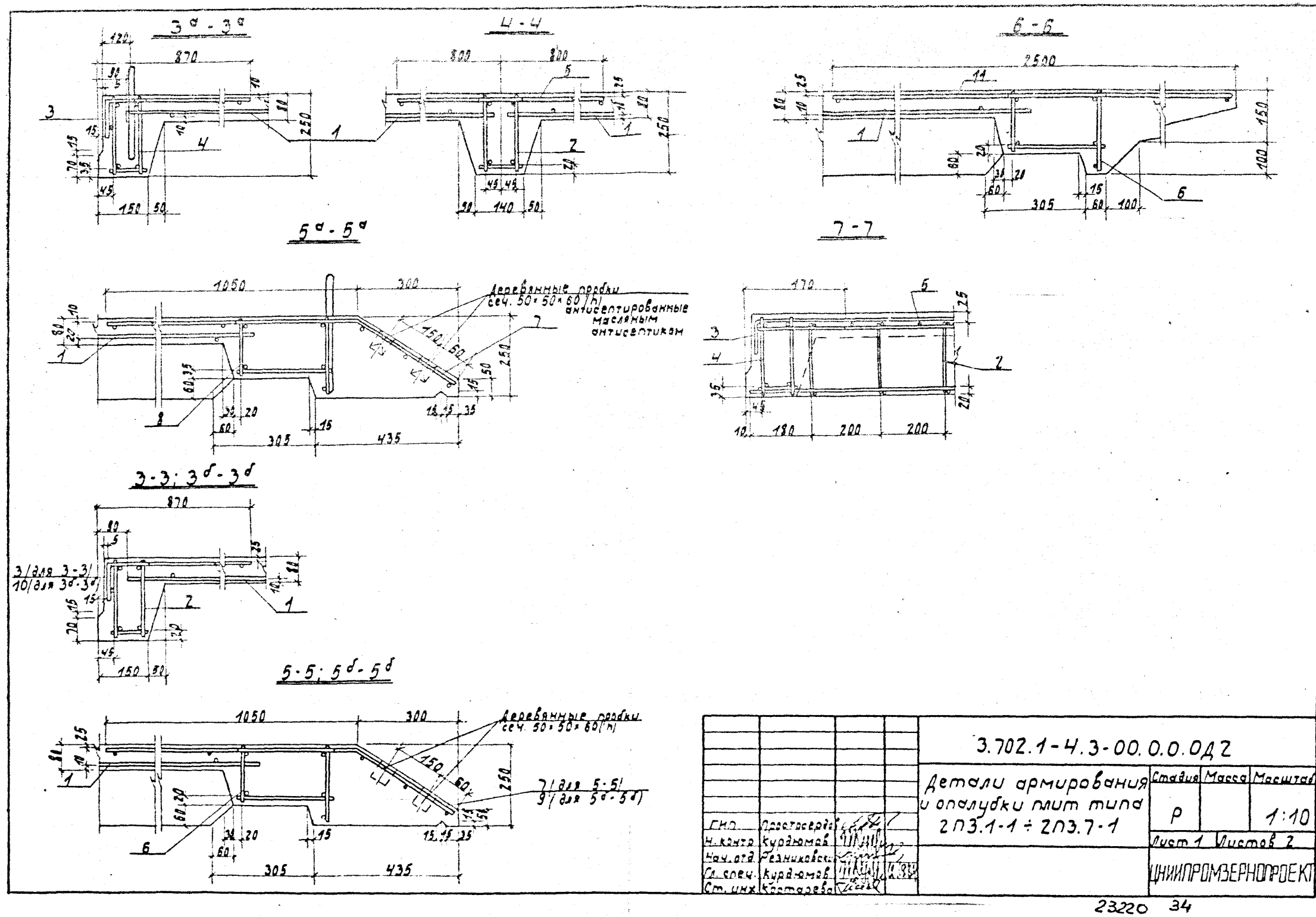

				3.702.1-4.3-00.0.0.0Д2			
				Детали армирования и опалубки плит типа 2П3.1-1 ÷ 2П3.7-1	Стадия	Масса	Масштаб
					Р		1:10
ГИП	Простосердов				Лист 1	Листов 2	
Н. контр.	Курдюмов				ЦНИИПРОМЗЕРНОПРОЕКТ		
Нач. отд.	Резниковский						
Гл. спец.	Курдюмов						
Ст. инж.	Костарева						

23220 34

Формат А3

1

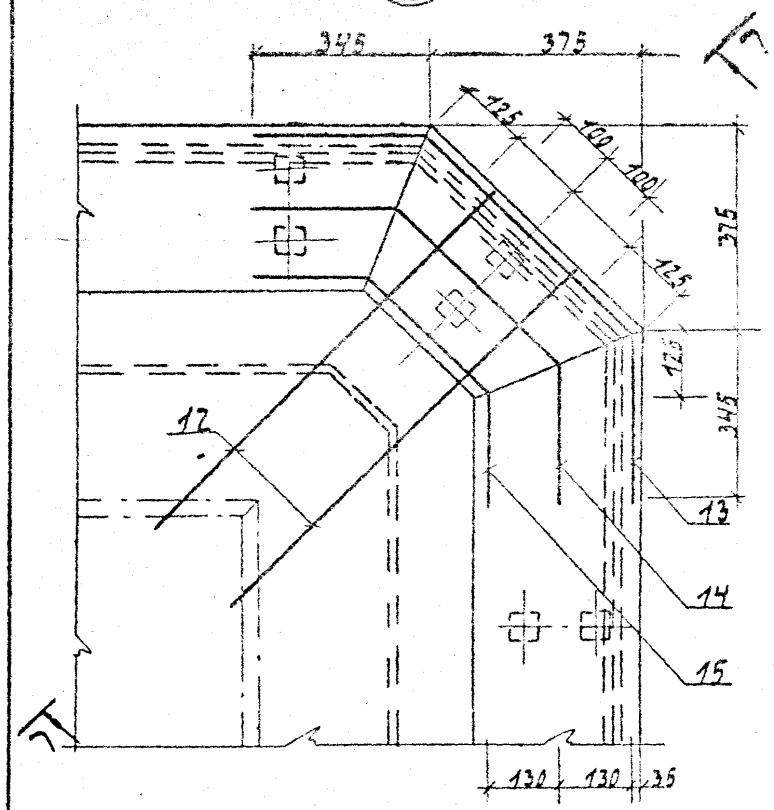

Вид А

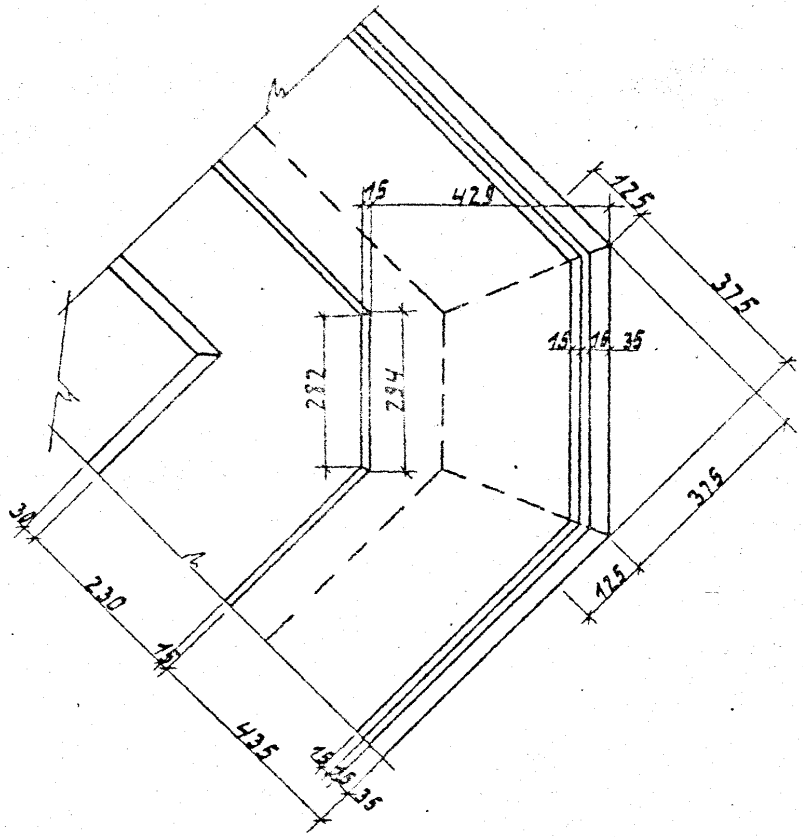

2

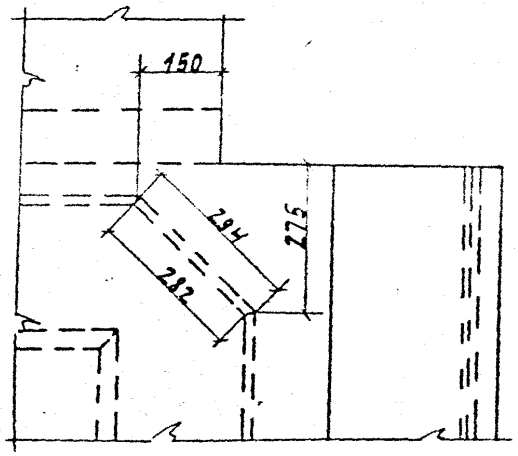

7-7

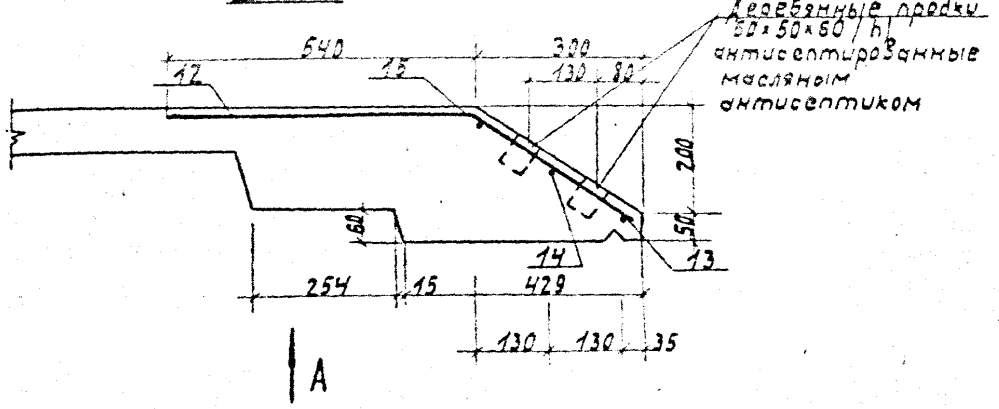

А

3.702.1-4. 3·00.0.0.ОД2	Лист 2

23220 35

Формат А3

Формат	Зона	Поз.	Обозначение	Наименование	Кол.	Примеч.
				Документация		
А4			3.702.1-4.3-34.0.0.00СБ	Сборочный чертеж		
А3			3.702.1-4.3-00.0.0.0ТО	Техническое описание		
А3			3.702.1-4.3-00.0.0.0ВМс	Ведомость расхода стали		
				Сборочные единицы		
А4		1	3.702.1-4.3-34.0.1.00	Сетка арматурная С28	1	
А4		2	3.702.1-4.3-34.0.2.00	Сетка арматурная С30	1	
А4		3	3.702.1-4.3-35.1.00-02	Каркас пространственный КП23	2	
А4		4	3.702.1-4.3-35.1.00-03	Каркас пространственный КП24	3	
		5	Серия 1.400-15.80.02-06	Изделие закладное МН103-1	4	
				Детали		
Б4		6	3.702.1-4.3-34.0.0.01	Ф8АIII ГОСТ 5781-82; Е=940°	8	3,0 кг
		7	Серия 3.400-7 вып. 1	Петля М10-150	4	
				Материалы		
				Бетон класса В22.5	0,73	м³

ГИП	Простосердов		
Н. контр.	Курдюмов		
Нач. отд.	Резниковский		
Гл. спец.	Курдюмов		
Ст. инж.	Костарева		

3.702.1-4.3-34.0.0.00

Плита перекрытия 2П3.8-1

Стадия	Лист	Листов
Р		

ЦНИИПРОМЗЕРНОПРОЕКТ

Формат А4

2-2

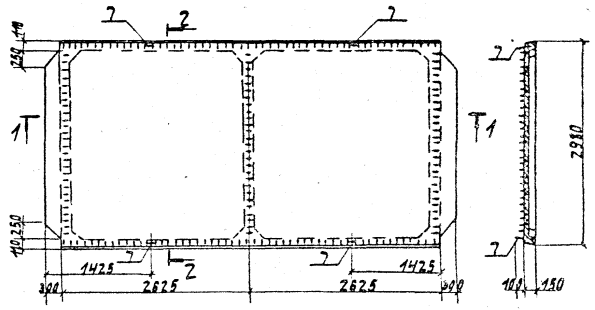

1-1

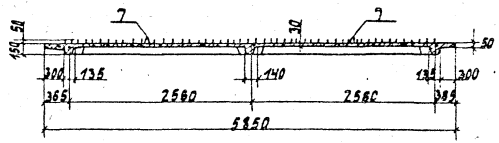

ГИП	Простосердов		
Н. контр.	Курдюмов		
Нач. отд.	Резниковский		
Гл. спец.	Курдюмов		
Ст. инж.	Костарева		

3.702.1-4.3-34.0.0.00СБ

Плита перекрытия 2П3.8-1

Сборочный чертеж

Стадия	Масса	Масштаб
Р	1,8 т	1:50

Лист 1 Листов 3

ЦНИИПРОМЗЕРНОПРОЕКТ

23220 36

Формат А4

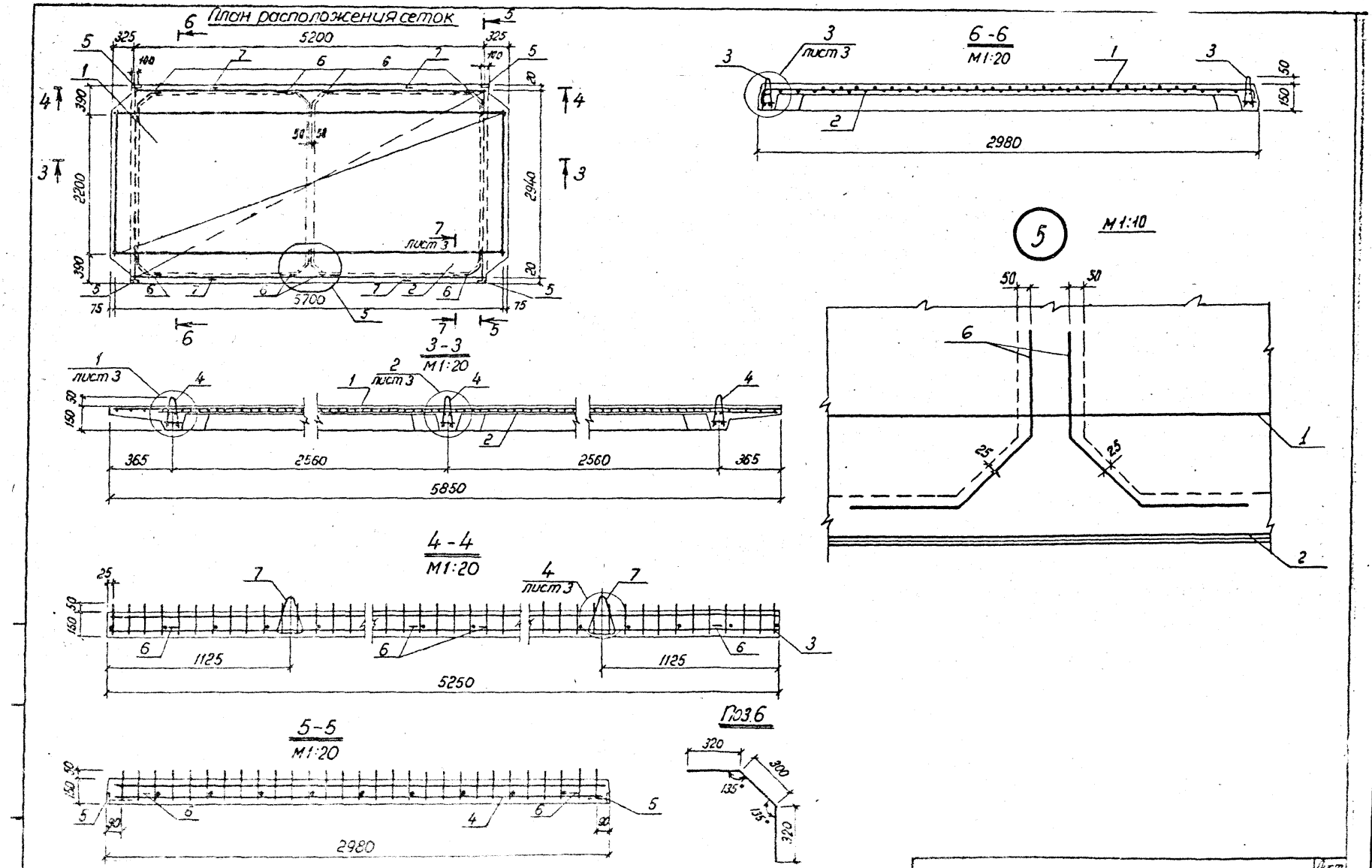

3.702.1-4. 3-34.0.0.00СБ

Лист 2

23220 37

Формат А3

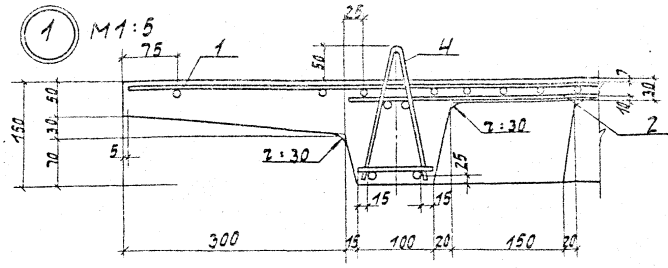

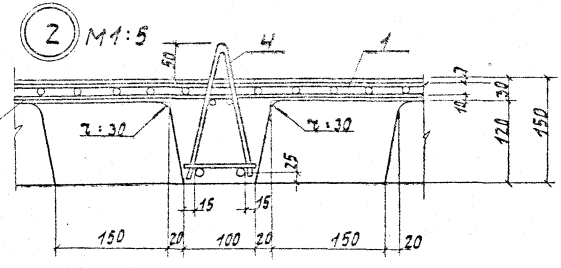

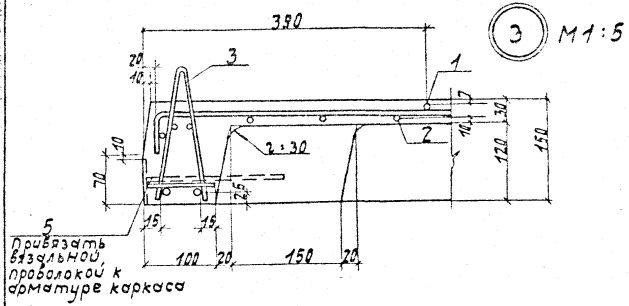

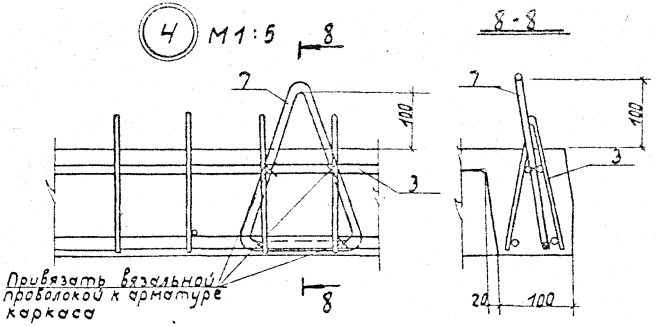

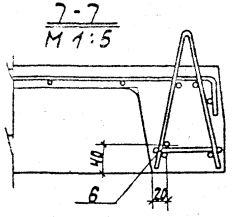

3.702.1-4.3-34.0.0.00СБ		Лист 3

23220 38

Формат А3

Формат	Зона	Поз.	Обозначение	Наименование	Кол.	Примеч.
				Документация		
А4			3.702.1-4.3-35.0.0.00СБ	Сборочный чертеж		
А3			3.702.1-4.3-00.0.0.ПЗ	Техническое описание		
А3			3.702.1-4.3-00.0.0.ВМс	Ведомость расхода стали		
А3			3.702.1-4.3-34.0.0.00СБ	Плита 2П3.8-1		
				Сборочный чертеж		Лист 3
				Сборочные единицы		
А4		1	3.702.1-4.3-35.0.1.00	Сетка арматурная С32	1	
А4		2	3.702.1-4.3-35.1.0.00	Каркас пространственный К021	2	
А4		3	3.702.1-4.3-35.1.0.00-01	Каркас пространственный К022	3	
		4	Серия 3.400-7; вып.1	Петля М12-150	4	
				Материалы		
				Бетон класса В22,5	1,1	м³

		3.702.1-4.3-35.0.0.00	
ГИП	Состоревой	Плита надсилосная 2П3.9-1	Стадия: Р; Лист: 1; Листов: 1
Н. контр.	Курдюмов		
Нач. отд.	Резниковский		ЦНИИПРОМЗЕРНОПРОЕКТ
Гл. спец.	Курдюмов		
Ст. инж.	Костререва		

Формат А4

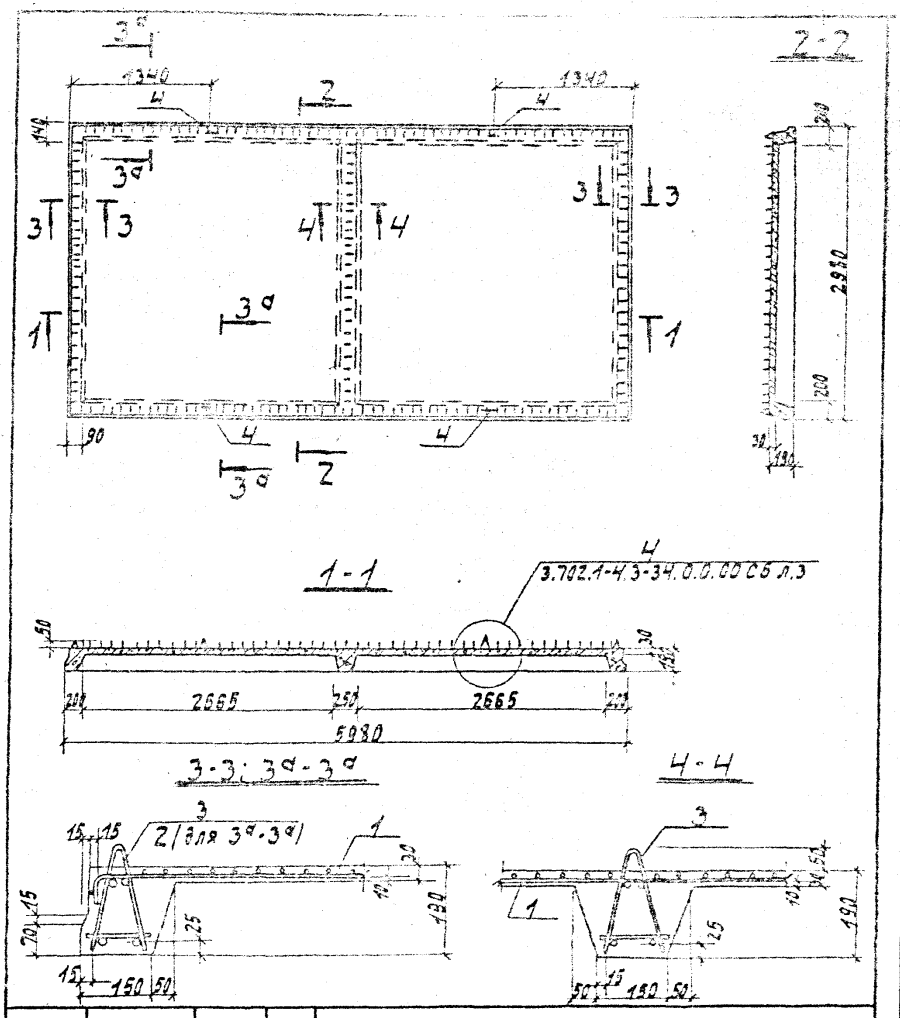

		3.702.1-4.3-35.0.0.00СБ	
ГИП	Состоревой	Плита надсилосная 2П3.9-1	Стадия: Р; Масса: 2,8т; Масштаб: 1:50
Н. контр.	Курдюмов		
Нач. отд.	Резниковский	Сборочный чертеж	Лист; Листов 1
Гл. спец.	Курдюмов		ЦНИИПРОМЗЕРНОПРОЕКТ
Ст. инж.	Костререва		

23220 39

Формат А4

Формат	Зона	Поз.	Обозначение	Наименование	Кол.	Примеч.
				Документация		
А4			3.702.1-4.3-36.0.0.00СБ	Сборочный чертеж		
А3			3.702.1-4.3-00.0.0.ОТО	Техническое описание		
А3			3.702.1-4.3-00.0.0.ОВМС	Ведомость расхода стали		
				Сборочные единицы		
А4		1	3.702.1-4.3-35.1.0.00-01	Каркас пространственный КП22	1	
А4		2	3.702.1-4.3-36.1.0.00	Каркас пространственный КП26	2	
А4		3	3.702.1-4.3-18.0.1.00-01	Сетка арматурная С2	1	
А4		4	3.702.1-4.3-18.0.1.00-01	Сетка арматурная гнутая С4	1	
А4		5	3.702.1-4.3-24.0.1.00-10	Сетка арматурная С38	1	
				Детали		
		6	Серия 3.400-7 Вып.1	Петля М12-150	4	
				Материалы		
				Бетон класса В22,5	0,85	м³

		3.702.1-4.3-36.0.0.00		
ГИП	Простосердов	Плита надсилосная П3.7-1	Стадия	Лист	Листов
Н. контр.	Кудаманов		Р		1
Нач. отд.	Резниковский		ЦНИИПРОМЗЕРНОПРОЕКТ		
Гл. спец.	Кудаманов				
Ст. инж.	Костререва				

Формат А4

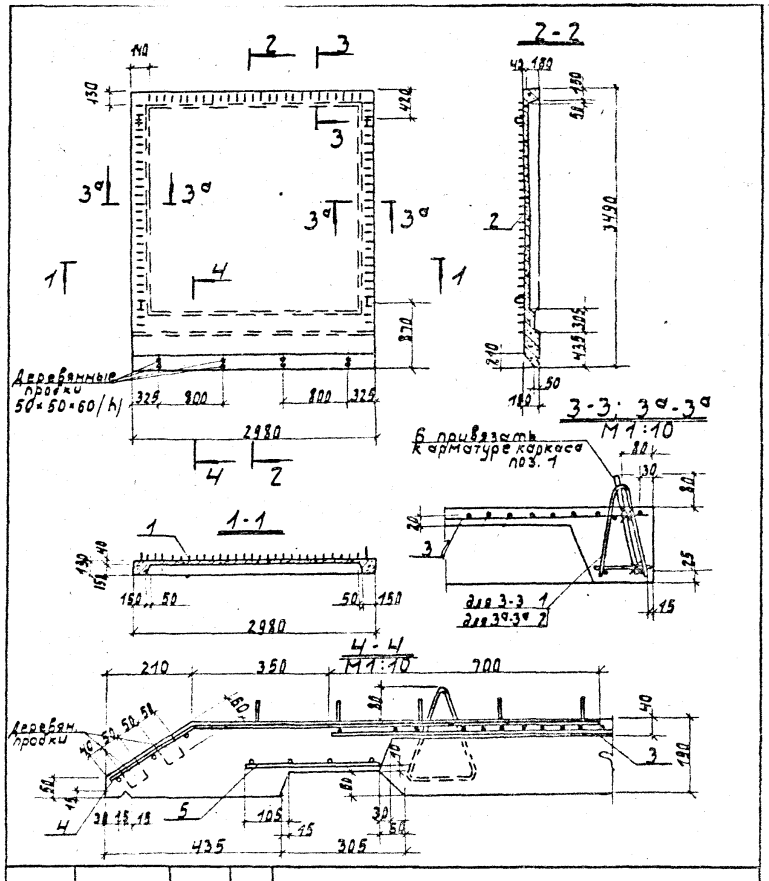

		3.702.1-4.3-36.0.0.00СБ		
ГИП	Простосердов	Плита надсилосная П3.7-1	Стадия	Масса	Масштаб
Н. контр.	Кудаманов	Сборочный чертеж	Р	2,1т	1:50
Нач. отд.	Резниковский		Лист	Листов 1	
Гл. спец.	Кудаманов		ЦНИИПРОМЗЕРНОПРОЕКТ		
Ст. инж.	Костререва				

23220 40

Формат А4

Формат	Зона	Поз	Обозначение	Наименование	Кол	Примеч.
				Документация		
А4			3.702.1-4. 3-37.0.0.00СБ	Сборочный чертеж		
А3			3.702.1-4. 3-34.0.0.00СБ	Плита 2П3.8-1		
				Сборочный чертеж		Лист 3
А3			3.702.1-4. 3-00.0.0.07ТО	Техническое описание		
А3			3.702.1-4. 3-00.0.0.08ВС	Ведомость расхода стали		
				Сборочные единицы		
А4		1	3.702.1-4. 3-34.0.1.00-01	Сетка арматурная С29	1	
А4		2	3.702.1-4. 3-34.0.2.00-01	Сетка арматурная С31	1	
А4		3	3.702.1-4. 3-35.1.0.00-03	Каркас пространственный КП-24	2	
А4		4	3.702.1-4, 3-35.1.0.00-04	Каркас пространственный КП25	2	
А4		5	Серия 1400-15.80.02-06	Изделие закладное МН103-1	4	
				Детали		
Б4		6	3.702.1-4. 3-34.0.0.01	ф8 AIII ГОСТ 5781-82; ℓ=940	4	1,5 кг
		7	Серия 3.400-7 вып. 1	Петля М10 150	4	
				Материалы		
				Бетон класса В225	0,43	м³

3.702.1-4. 3-37.0.0.00

ГИП	Простосердов		Плита перекрытия П38-1	Стадия	Лист	Листов
Н. контр.	Коробков			Р		
Нач. отд.	Челышевский			ЦНИИПромзернопроект		
Ст. спец.	Корнилов					
Ст. инж.	Мастерова					

2-2

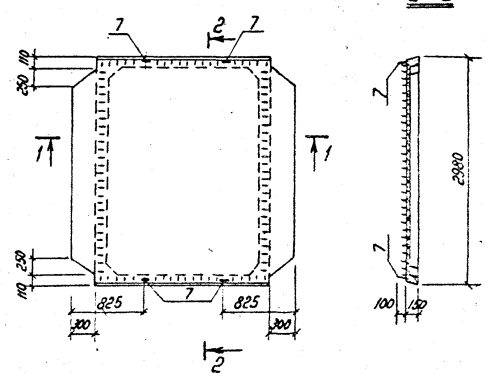

1-1

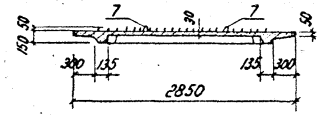

3.702.1-4. 3-37.0.0.00СБ

ГИП	Простосердов		Плита перекрытия П38-1 Сборочный чертеж	Стадия	Масса	Масштаб
Н. контр.	Коробков			Р	1,1т	1:50
Нач. отд.	Челышевский			Лист 1	Листов 2	
Ст. спец.	Корнилов			ЦНИИПромзернопроект		
Ст. инж.	Мастерова					

23220 41

Формат А4

Формат А4

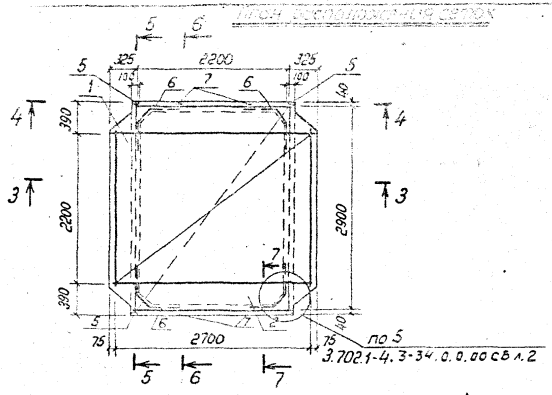

5 - 5
М1:20

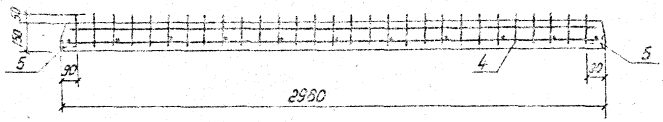

6 - 6
М1:20

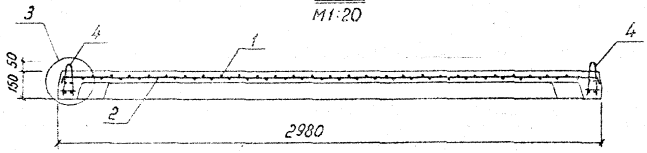

3 - 3
М1:20

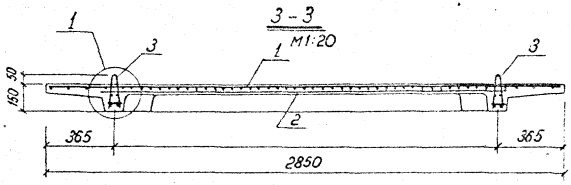

4 - 4
М1:20

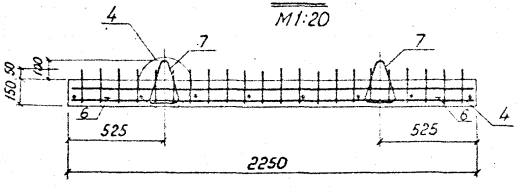

Поз.6
М1:20

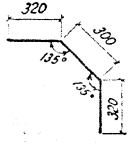

Узлы 1, 3, 4 и сечение 7-7 смотреть на черт. 3.702.1-4.3-34.0.0.00СБ л.3

3.702.1-4.3-37.0.0.00СБ		Лист 2

23220 42

Формат А3

Формат	Зона	Поз.	Обозначение	Наименование	Кол.	Примеч.
				Документация		
А4			3.702.1-4. 3-38.0.0.00СБ	Сборочный чертеж		
А3			3.702.1-4. 3-00.0.0.070	Техническое описание		
А3			3.702.1-4. 3-00.0.0.0 ВМ	Ведомость расхода стали		
				Сборочные единицы		
А4		1	3.702.1-4. 3-38.0.1.00	Каркас плоский КР5	2	
А4		2	3.702.1-4. 3-38.0.2.00	Каркас плоский КР6	2	
А4		3	3.702.1-4. 3-35.1.00-03	Каркас пространственный КП4	4	
А4		4	3.702.1-4. 3-38.0.3.00	Сетка арматурная С39	1	
		5	Серия 1.400-15.81-110-01	Изделие закладное МН101-3	8	
А4		7	3.702.1-4. 3-38.0.4.00	Сетка арматурная С40	4	
				Детали		
		6	Серия 3.400-7 Вып. 1	Петля М12-150	4	
				Материалы		
				Бетон класса В22,5	1,5	м³

ГИП	Простосердов		3.702.1-4. 3-38.0.0.00
Н.контр.	Курдюмов		Плита перекрытия П55.30.4
Нач.отд.	Резниковский		Стадия: Р; Лист; Листов: 1
Гл.спец.	Курдюмов		ЦНИИПРОМЗЕРНОПРОЕКТ
Ст.инж.	Костерева		

Формат А4

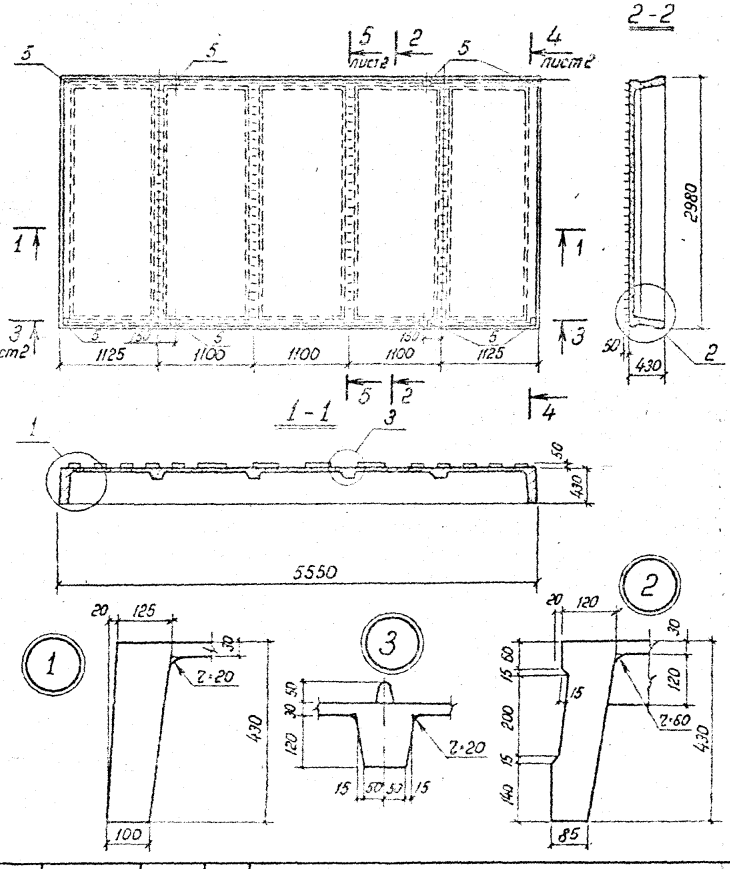

ГИП	Простосердов		3.702.1-4. 3-38.0.0.00СБ
Н.контр.	Курдюмов		Плита перекрытия П55.30.4 Сборочный чертёж
Нач.отд.	Резниковский		Стадия: Р; Масса: 3,8 т; Масштаб: 1:50; Лист 1; Листов 3
Гл.спец.	Курдюмов		ЦНИИПРОМЗЕРНОПРОЕКТ
Ст.инж.	Костерева		

23220 43

Формат А4

3-3

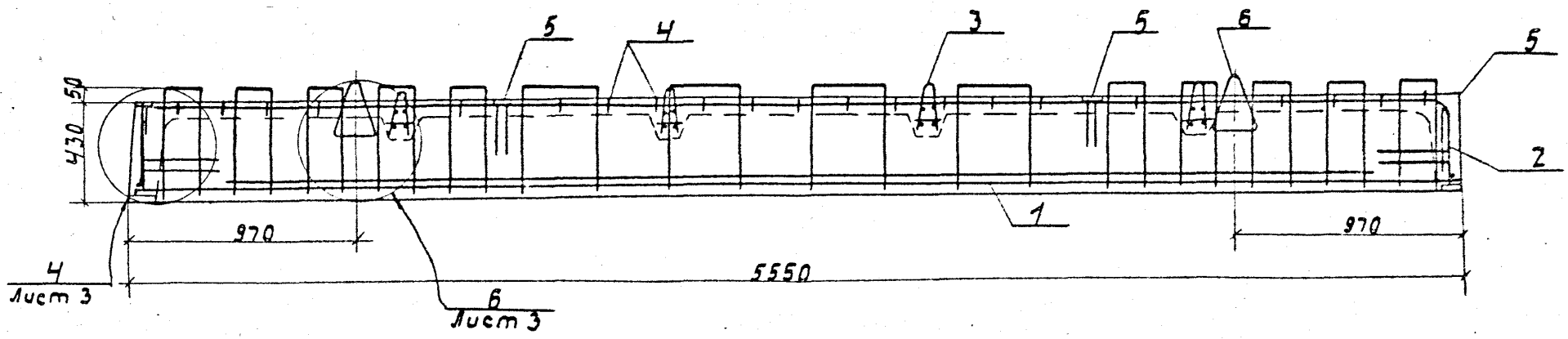
5
4
3
5
6
5
2
50
430
970
970
5550
4
Лист 3
6
Лист 3
1

4-4

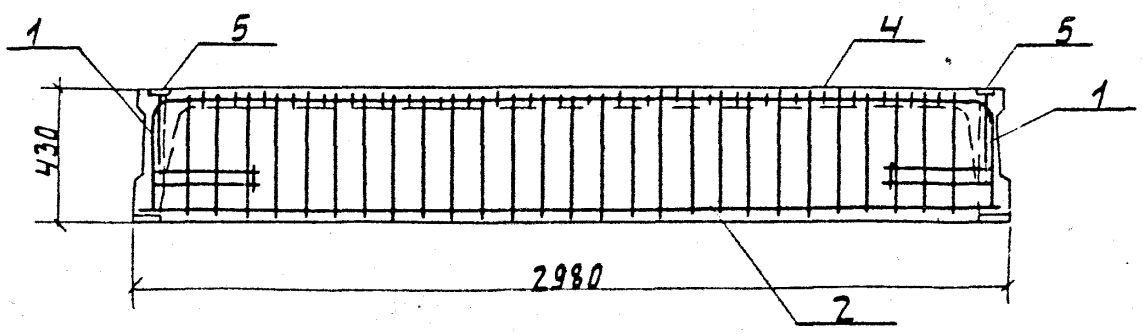
1
5
4
5
1
430
2980
2

5-5

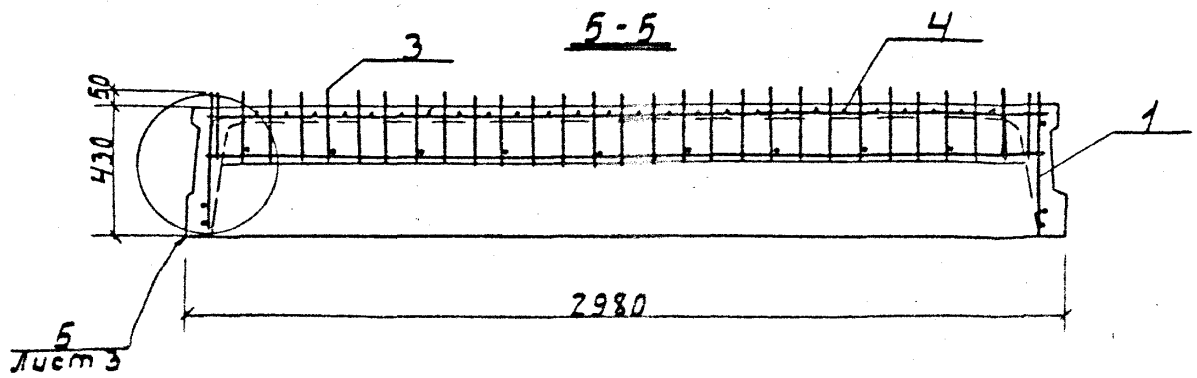
3
4
50
430
1
2980
5
Лист 3

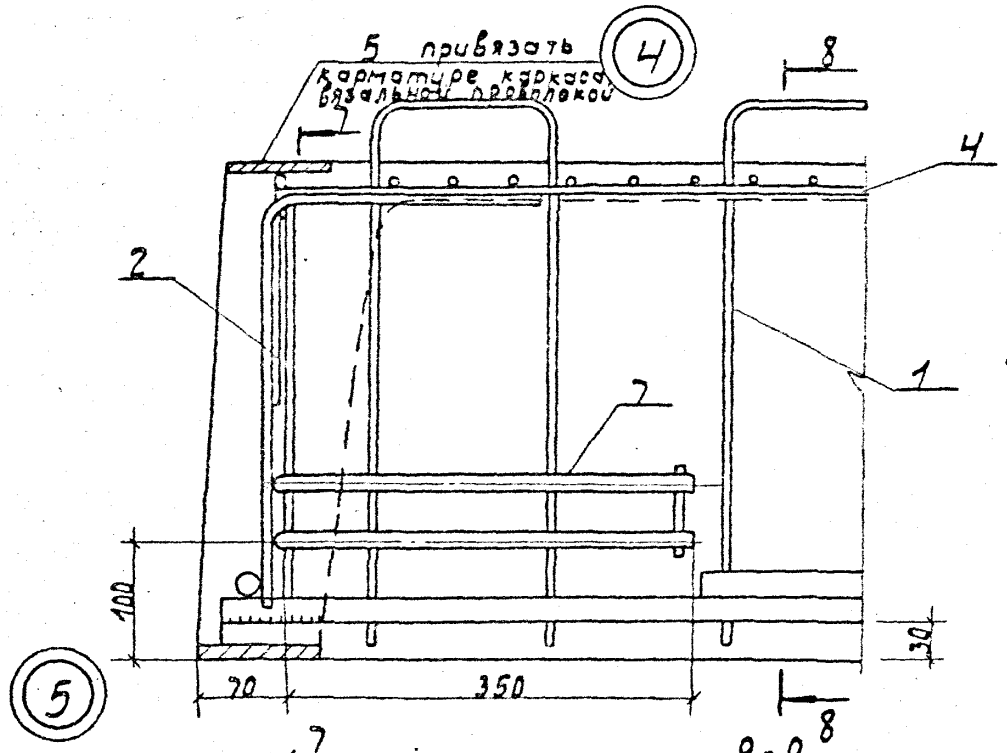

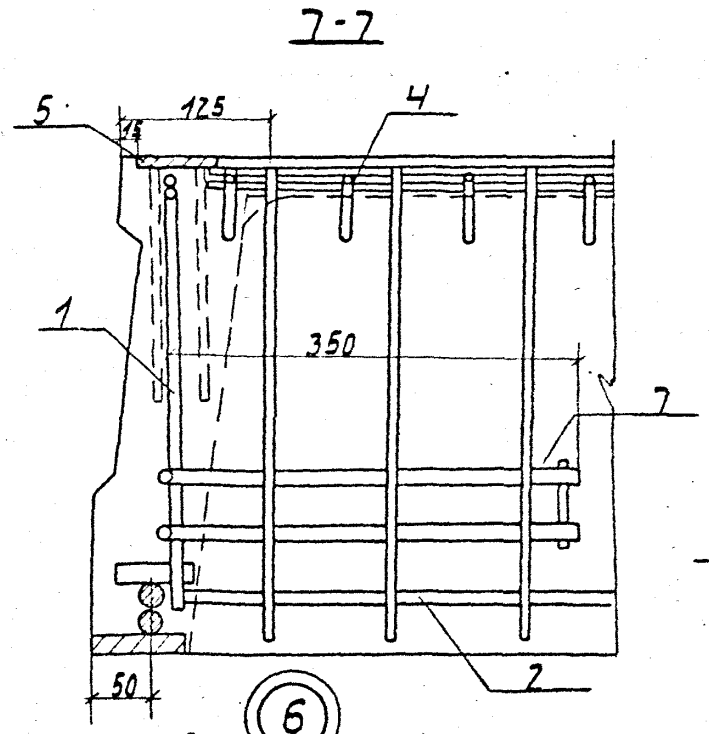

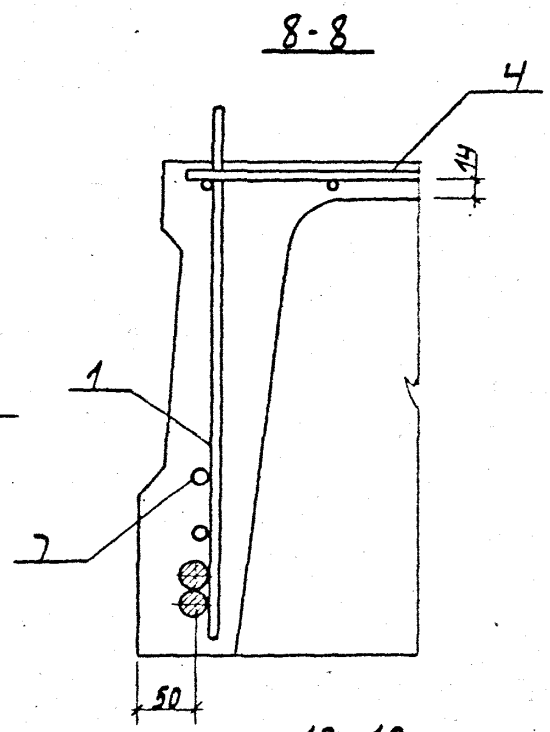

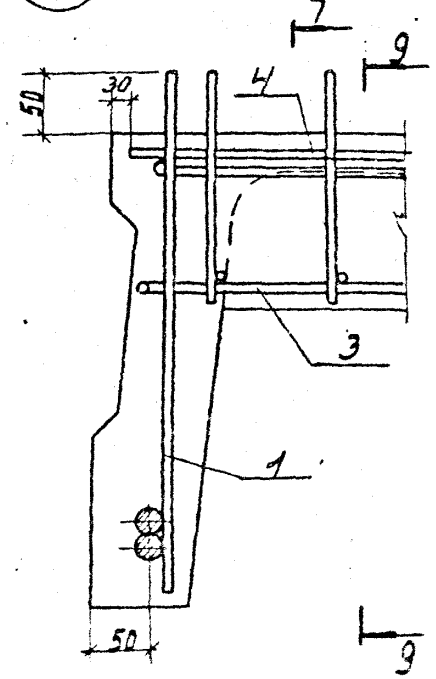

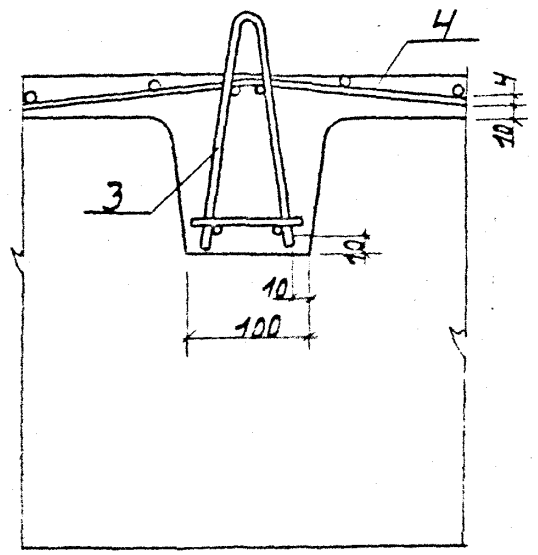

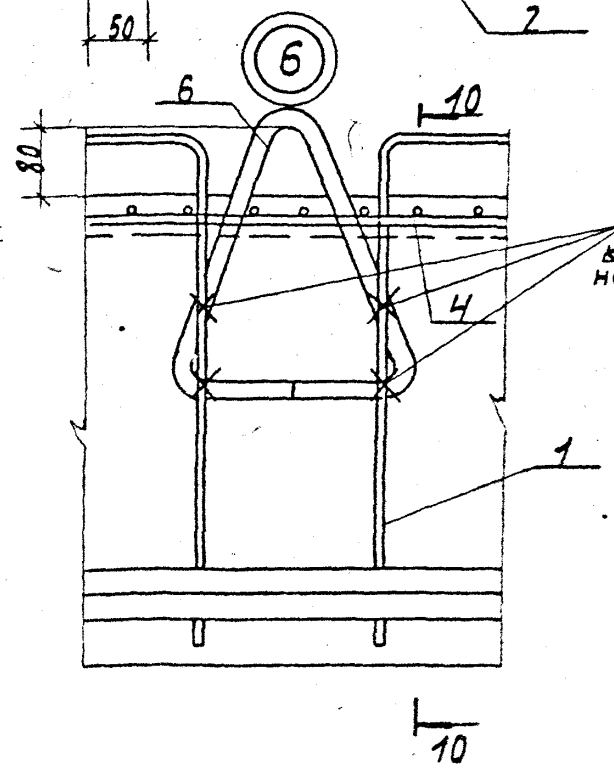

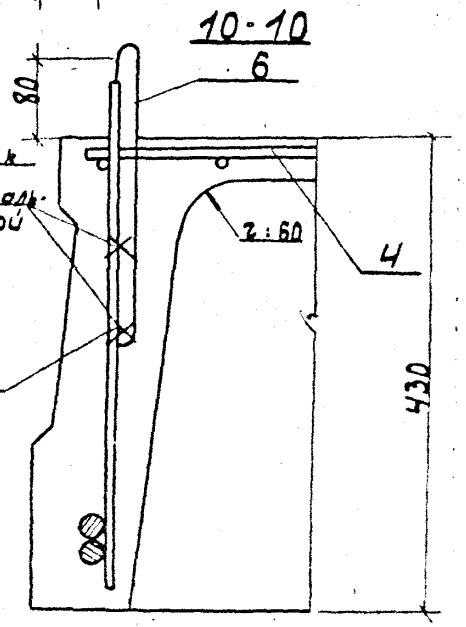

3.702.1-4 3-38.0.0.00 СБ	Лист 3

23220 45

Формат А3

Ведомость расхода стали на элемент, кг (Начало)

Марка элемента	Изделия арматурные. Арматура класса A-I, ГОСТ 5781-82								Арматура класса A-III, ГОСТ 5781-82											Арматура класса Вр-I, ГОСТ 6727-80				Всего
	ф6	ф8	ф10	ф12	ф14	ф16	ф20	Итого	ф8	ф10	ф12	ф14	ф16	ф18	ф22	ф28	ф6	Итого	ф3	ф4	ф5	Итого	
П3.1-1	35,2			2,5				37,7	28,8	14,4								43,2					80,9
П3.2-1	39,8				3,6			43,4	28,8	15,6								44,4					87,8
П3.3-1	43,2				3,6			46,8	26,6	14,9								41,5					88,3
П3.4-1	39,8				3,6			43,4	28,8	14,4								43,2					86,6
П3.5-1			16,1					16,1	0,4		20,8							21,2		27,6		27,6	64,9
П3.6-1	7,1		14,4	2,5				24,0	0,4		20,8							21,2		27,6		27,6	72,8
П6.1-1		22,4				5,6		28,0					14,4	46,4				60,8		8,4	57,5	65,9	154,7
П6.2-1		21,2				5,6		26,8					16,0	46,4				62,4		8,4	57,5	65,9	155,1
П6.3-1		21,2				5,6		26,8					16,0	46,4				62,4		10,7	53,0	63,7	152,9
П6.4-1-1, П6.4-1-2, П6.4-1-3		10,6		2,9				13,5					6,6	21,2				27,8		6,6	10,2	16,8	58,1
2П3.1-1	42,1					5,6		47,7	98,8	25,6								124,4					172,1
2П3.2-1	44,7						10,8	55,5	102,1	26,4								128,5					184,0
2П3.3-1, 2П3.4-1	50,8						10,8	60,8	101,7	27,0								128,7					189,5
2П3.5-1	46,0						10,8	56,8	108,2	26,4								134,6					191,4
2П3.6-1, 2П3.7-1	50,3						10,8	61,1	107,4	27,0								134,4					195,5
2П3.8-1			25,3					25,3	3,5			46,5						50,0		59,3		59,3	134,6
2П3.9-1			25,4	2,5				27,9	0,5		15,6	28,8						44,9		9,7	96,8	106,5	179,3
П3.7-1	7,1		11,6	2,5				21,2	0,3		17,8							18,1		27,0		27,0	66,3
Б.55.2.4		15,1	16,2	14,7				46,0							49,5			49,5					95,5
Б.55.2.6		1,8	22,8	17,8				42,4								76,8		76,8					119,2
П3.8-1			14,3					14,3	1,9			24,8						26,7		27,3		27,3	68,3
П60.21.3-5АIIIв	2,0	4,1			3,6			9,7		6,5	4,1						5,0	15,6		1,5	23,7	25,2	50,5
П55.30.4	5,0	2,0	14,4	2,5			1,0	24,9	17,0	8,8		28,4			62,2			116,4		46,4		46,4	187,7

			3.702.1-4. 3-00.0.0.0 ВМС
ГИП	Ростовцев		Ведомость расхода стали
Н.контр	Курдюмов		Стадия: Р; Лист: 1; Листов: 2
Нач.отд	Ольховский		ЦНИИПРОМЗЕРНОПРОЕКТ
Гл.спец	Курдюмов		
Ст.инж	Косторева		

23220 46

Формат А3

Ведомость расхода стали на элемент, кг (окончание)

Марка элемента	Изделия закладные																				Напрягаемая арматура класса			Общий расход
	Арматура класса								Прокат марки											Всего	А-IIIв			
	А-III					А-I			Вст3 кп2												ГОСТ 5781-82			
	ГОСТ 5781-82								ГОСТ 8509-72; ГОСТ 8510-72				ГОСТ 19903-74		ГОСТ 103-76									
	ф8	ф12	ф16	ф6	Итого	ф10	ф16	Итого	∟50×50×5	∟100×63×5	∟63×63×6	Итого	-б=6	-б=10	-50×8	-90×10	-120×20	-80×10	Итого		ф22		Итого	
П3.1-1																								80,9
П3.2-1																								87,8
П3.3-1																								88,3
П3.4-1																								86,6
П3.5-1																								64,9
П3.6-1																								72,8
П6.1-1																								154,7
П6.2-1																								155,1
П6.3-1	0,2				0,2				1,4			1,4								1,6				154,5
П6.4-1-1, П6.4-1-2, П6.6-1-3						0,8		0,8								4,8			4,8	5,6				63,7
2П3.1-1																								172,1
2П3.2-1																								184,0
2П3.3-1, 2П3.4-1																								189,5
2П.3.5-1																								191,4
2П3.6-1, 2П3.7-1																								195,5
2П3.8-1	1,2				1,2								2,4						2,4	3,6				138,2
2П3.9-1																								179,3
П3.7-1																								66,3
Б55.2.4							2,4	2,4									18,8		18,8	21,2				116,7
Б55.2.6		3,2			3,2					4,4		4,4		5,9	0,6				6,5	14,1				133,3
П3.8-1	1,2				1,2								2,4						2,4	3,6				71,9
П60.21.3-5АIIIв	1,5		0,4	0,4	2,3						2,4	2,4								4,7	35,8		35,8	91,0
П55.30.4	2,4				2,4								4,8					2,6	7,4	9,8				197,5

Формат	Зона	Поз.	Обозначение	Наименование	Кол.	Примеч.
				Документация		
А4			3.702.1-4, 3-18.0.1.00 сб	Сборочный чертеж		
А3			3.702.1-4. 3-00.0.0.0 то	Техническое описание		
			Переменные данные для исполнений			
				3.702.1-4.-3-18.0.1.00		для С1
				Детали		
Б.Ч.		1	3.702.1-4. 3-18.0.1.01	ф8 А III ГОСТ 5781-82; ℓ=2800	26	28,8 кг
				3.702.1-4. 3-18.0.1.00-01		для С2
				Детали		
Б.Ч.		1	3.702.1-4. 3-18.0.1.02	ф4 Вр I ГОСТ 6727-80; ℓ=2940	78	22,4 кг

ГИП	Простосердов		
Н. контр.	Курдюмов		
Нач. отд.	Резниковский		
Рук. гр.	Рузнецов		
Ст. инж.	Костарева		

3.702.1-4. 3-18.0.1.00

Сетка арматурная С1 ; С2

Стадия	Лист	Листов
Р		1

Гиппромзернопроект

Формат А4

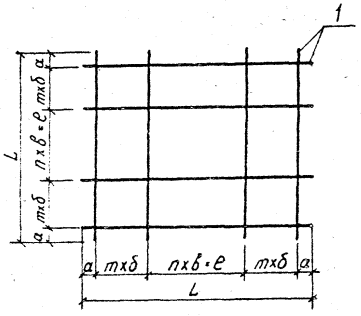

Обозначение	Марка	Размеры в мм					Кол. шт.		Масса кг
		а	б	в	е	L	n	m	
3.702.1-4. 3-18.0.1.00	С1	200	200	200	2000	2800	10	1	28,8
-01	С2	20	150	50	1400	2940	28	5	22.4

ГИП	Простосердов		
Н. контр.	Курдюмов		
Нач. отд.	Резниковский		
Гл. спец.	Курдюмов		
Ст. инж.	Костарева		

3.702.1-4. 3-18.0.1.00 СБ

Сетка арматурная С1 ; С2 Сборочный чертеж

Стадия	Масса	Масштаб
Р	См. табл.	

Лист	Листов 1

Гиппромзернопроект

2322С 48

Формат А4

Формат	Зона	Поз.	Обозначение	Наименование	Кол.	Примеч.
				Документация		
А4			3.702.1-4. 3-24.0.1.00 СБ	Сборочный чертеж		
А3			3.702.1-4. 3-00.0.0.070	Техническое описание		
			Переменные данные для исполнений			
				3.702.1-4. 3-24.0.1.00		для С3
				Детали		
БЧ		1	3.702.1-4. 3-24.0.1.01	ф5 Вр I Гост 6727-80; ℓ=2750	39	16,5 кг
БЧ		2	3.702.1-4. 3-24.0.1.02	ф4 Вр I Гост 6727-80; ℓ=5860	11	6,4 кг
				3.702.1-4. 3-24.0.1.00-01		для С4
				Детали		
БЧ		1	3.702.1-4. 3-24.0.1.01	ф5 Вр I Гост 6727-80; ℓ=2750	41	17,4 кг
БЧ		2	3.702.1-4. 3-24.0.1.03	ф4 Вр I Гост 6727-80; ℓ=6160	11	6,7 кг
				3.702.1-4. 3-24.0.1.00-02		для С5
				Детали		
БЧ		1	3.702.1-4. 3-24.0.1.04	ф5 Вр I Гост 6727-80; ℓ=1640	20	5,0 кг
БЧ		2	3.702.1-4. 3-24.0.1.05	ф4 Вр I Гост 6727-80; ℓ=2980	7	2,0 кг

3.702.1-4. 3.24.0.1.00

ГИП	Простосердов		
Н. контр.	Кураюмов		
Нач. отд.	Незнакова		
Вл. спец.	Кирдюмов		
Вл. инж.	Костарева		

Сетка арматурная С3 ÷ С7; С16 ÷ С20; С38

Стадия	Лист	Листов
Р	1	3

ЦНИИпромзернопроект

Формат А4

Формат	Зона	Поз.	Обозначение	Наименование	Кол.	Примеч.
				3.702.1-4. 3-24.0.1.00-03		для С6
				Детали		
БЧ		1	3.702.1-4. 3-24.0.1.06	ф5 Вр-I Гост 6727-80; ℓ=5930	11	9,1 кг
БЧ		2	3.702.1-4. 3-24.01.07	ф5 Вр-I Гост 6727-80; ℓ=2080	30	8,7 кг
				3.702.1-4. 3-24.0.1.00-04		для С7
				Детали		
БЧ		1	3.702.1-4. 3-24.0.1.06	ф5 Вр-I Гост 6727-80; ℓ=5930	4	3,3 кг
БЧ		2	3.702.1-4. 3-24.0.1.08	ф5 Вр-I Гост 6727-80; ℓ=630	30	2,6 кг
				3.702.1-4. 3-24.0.1.00-05		для С16
				Детали		
БЧ		1	3.702.1-4. 3-24.0.1.09	ф8 А III ГОСТ 5781-82; ℓ=2800	12	13,3 кг
БЧ		2	3.702.1-4. 3-24.0.1.10	ф8 А III ГОСТ 5781-82; ℓ=2400	14	13,3 кг
				3.702.1-4. 3-24.0.1.00-06		для С17
				Детали		
БЧ		1	3.702.1-4. 3-24.0.1.11	ф6 А I ГОСТ 5781-82; ℓ=2640	6	3,5 кг
БЧ		2	3.702.1-4. 3-24.0.1.12	ф8 А III ГОСТ 5781-82; ℓ=1600	14	8,8 кг

3.702.1-4. 3-24.0.1.00

Лист 2

23220 49

Формат А4

Зона	Поз.	Тип	Обозначение	Наименование	Кол.	Приме.
				3.702.1-4.3-24.0.1.00-07		для С18
				Детали		
БЧ		1	3.702.1-4. 3-24.0.1.13	ф6 AI ГОСТ 5781-82, ℓ=2240	6	3,0 кг
БЧ		2	3.702.1-4. 3-24.0.1.12	ф8 AIII ГОСТ 5781-82; ℓ=1600	12	7,6 кг
				3.702.1-4. 3-24.0.1.00-08		для С19
				Детали		
БЧ		1	3.702.1-4. 3-24.0.1.14	ф6 AI ГОСТ 5781-82; ℓ=2960	8	5,2 кг
БЧ		2	3.702.1-4. 3-24.0.1.15	ф8 AIII ГОСТ 5781-82; ℓ=2490	15	14,8 кг
				3.702.1-4. 3-24.0.1.00-09		для С20
				Детали		
БЧ		1	3.702.1-4. 3-24.0.1.16	ф6 AI ГОСТ 5781-82; ℓ=2690	8	4,8 кг
БЧ		2	3.702.1-4. 3-24.0.1.15	ф8 AIII ГОСТ 5781-82; ℓ=2490	14	13,8 кг
				3.702.1-4. 3-24.0.1.00-10		для С38
				Детали		
БЧ		1	3.702.1-4. 3-24.0.1.17	ф4 BpI ГОСТ 6727-80, ℓ=2900	4	1,0 кг
БЧ		2	3.702.1-4. 3-24.0.1.18	ф4 BpI ГОСТ 6727-80; ℓ=350	15	0,5 кг

		Лист
3.702.1-4. 3-24.0.1.00		3

Формат А4

Рис 1

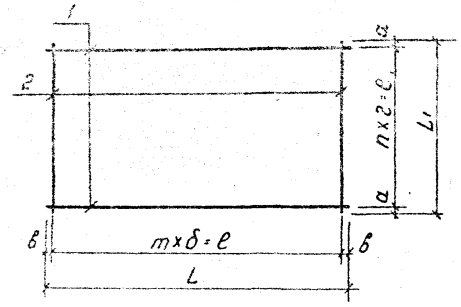

Обозначение	Марка	Размер, мм								Кол. шт.		Масса кг
		а	δ	б	г	ℓ	ℓ₁	L	L₁	n	m	
3.702.1-4. 3-24.0.1.00	С3	125	150	80	250	5700	2500	5860	2750	10	38	22,9
-01	С4	125	150	80	250	6000	2500	6160	2750	10	40	24,1
-02	С5	70	150	35	250	2850	1500	2920	1640	6	19	7,0
-03	С6	40	200	65	200	5800	2000	5930	2080	10	29	17,8
-04	С7	125	200	65	150	5800	480	5930	630	3	29	5,9
-05	С16	200	200	200	200	2400	2000	2800	2400	10	12	26,6
-06	С17	50	200	20	300	2600	1500	2640	1530	5	13	12,3
-07	С18	50	200	20	300	2200	1500	2240	1600	5	11	10,6
-08	С19	20	200	80	350	2600	2450	2950	2490	7	14	20,0
-09	С20	20	200	40	350	2600	2450	2680	2490	7	13	18,6
-10	С38	25	200	50	100	2800	300	2900	350	3	14	1,5

		3.702.1-4. 3-24.0.1.00 СБ	
		Сетка арматурная С3÷С7, С16÷С20; С38 Сборочный чертёж	Стадия: Р; Масса: см. табл.; Масштаб:
ГИП	Ростокердов		Лист; Листов 1
Н.контр.	Курдюмов		
Нач.отд.	Резниковский		ЦНИИПРОМЗЕРНОПРОЕКТ
Гл.спец.	Курдюмов		
Ст.инж.	Костоева		

23220 50

Формат А4

Формат	Зона	Поз.	Обозначение	Наименование	Кол.	Примеч.
				Документация		
А4			3.702.1-4. 3-18.0.2.00СБ	Сборочный чертеж		
А3			3.702.1-4.3-00.0.0.ОТО	Техническое описание		
			Переменные данные для исполнений			
				3.702.1-4. 3-18.0.2.00		для С8
				Детали		
БЧ		1	3.702.1-4.3-18.0.2.01	ф6АI ГОСТ 5781-82; ℓ=920	14	2,9 кг
БЧ		2	3.702.1-4.3-18.0.2.02	ф6АI ГОСТ 5781-82; ℓ=2640	4	2,3 кг
				3.702.1-4. 3-18.0.2.00-01		для С9
				Детали		
БЧ		1	3.702.1-4.3-18.0.2.01	ф6АI ГОСТ 5781-82; ℓ=920	13	2,7 кг
БЧ		2	3.702.1-4.3-18.0.2.03	ф6АI ГОСТ 5781-82; ℓ=2470	4	2,2 кг
				3.702.1-4.3-18.0.2.00-02		для С21
				Детали		
БЧ		1	3.702.1-4, 3-18.0.2.04	ф8АIII ГОСТ 5781-82; ℓ=970	14	5,4 кг.

3.702.1-4. 3-18.0.2.00

ГИП	Простосердов	
Н.контр.	Курдюмов	
Нач.отд.	Резниковский	
Гл.спец.	Курдюмов	
Ст.инж.	Костарева	

Сетка арматурная гнутая С8, С9, С21, С22

Стадия	Лист	Листов
Р	1	2

цниипромзернопроект

Формат А4

Формат	Зона	Поз.	Обозначение	Наименование	Кол.	Примеч.
БЧ		2	3.702.1-4. 3-18.0.2.02	ф6АI ГОСТ 5781-82; ℓ=2640	4	2,3 кг.
				3.702.1-4. 3-18.0.2.00-03		для С22
				Детали		
БЧ		1	3.702.1-4. 3-18.0.2.04	ф8АIII ГОСТ 5781-82; ℓ=970	12	4,6 кг
БЧ		2	3.702.1-4. 3-18.0.2.05	ф6АI ГОСТ 5781-82; ℓ=2240	4	2,0 кг

3.702.1-4. 3-18.0.2.00 Лист 2

23220 51

Формат А4

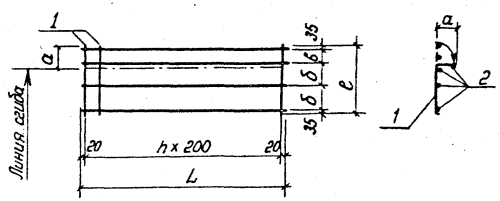

Обозначение	Марка	Размеры, мм					n	Масса
		a	б	в	e	L	шт.	кг
3.702.1-4.3-18.0.2.00	C8	225	350	150	920	2640	13	5,2
-01	C9	225	350	150	920	2440	12	4,9
-02	C21	120	300	300	970	2640	13	7,7
-03	C22	120	300	300	970	2240	11	6,6

ГИП	Простосердов		
Н. контр.	Кундюмов		
Нач. отд.	Резниковский		
Вл. спец.	Кундюмов		
Ст. инж.	Костарева		

3.702.1-4. 3-18.0.2.00 Сб

Сетка арматурная гнутая C8; C9; C21; C22
Сборочный чертёж

Стадия	Масса	Масштаб
Р	См. табл.	
Лист	Листов 1	

Цниипромзернопроект

Формат А4

Формат	Зона	Поз.	Обозначение	Наименование	Кол.	Примеч.
				Документация		
А4			3.702.1-4. 3-19.0.1.00 СБ	Сборочный чертеж		
А3			3.702.1-4. 3-00.0.0.0 ТО	Техническое описание		
			Переменные данные для исполнений			
				3.702.1-4. 3-19.0.1.00		для С10
				Детали		
БЧ		1	3.702.1-4. 3.18.1.1.02	ф6АI ГОСТ 5781-82; ℓ=2960	6	4,0 кг
БЧ		2	3.702.1-4. 3.19.0.1.02	ф6АI ГОСТ 5781-82; ℓ=1340	15	4,5 кг
				3.702.1-4. 3-19.0.1.00-01		для С11
				Детали		
БЧ		1	3.702.1-4. 3.18.1.1.02	ф6АI ГОСТ 5781-82; ℓ=2960	6	4,0 кг
БЧ		2	3.702.1-4. 3.19.0.1.03	ф6АI ГОСТ 5781-82; ℓ=920	15	3,1 кг
				3.702.1-4. 3.19.0.1.00-02		для С12
				Детали		
БЧ		1	3.702.1-4. 3.19.0.1.04	ф6АI ГОСТ 5781-82; ℓ=2640	6	3,5 кг

ГИП	Простосердов		
Н. контр.	Кундюмов		
Нач. отд.	Резниковский		
Вл. спец.	Кундюмов		
Ст. инж.	Костарева		

3.702.1-4. 3-19.0.1.00

Сетка арматурная гнутая C10 ÷ C12, C24, C25

Стадия	Лист	Листов
Р	1	2

Цниипромзернопроект

23220 52

Формат А4

Формат	Зона	Поз.	Обозначение	Наименование	Кол.	Примеч.
Б4		2	3.702.1-4.3-19.0.1.05	⌀6 AI ГОСТ 5781-82; ℓ=1430	13	4,1 кг
				3.702.1-4.3-19.0.1.00-03		для С24
				Детали		
Б4		1	3.702.1-4.3-19.0.1.06	⌀6 AI ГОСТ 5781-82; ℓ=2930	6	3,9 кг
Б4		2	3.702.1-4.3-19.0.1.07	⌀8 AIII ГОСТ 5781-82; ℓ=1460	15	8,7 кг
				3.702.1-4.3-19.0.1.00-04		для С25
				Детали		
Б4		1	3.702.1-4.3-19.0.1.04	⌀6 AI ГОСТ 5781-82; ℓ=2640	6	3,5 кг
Б4		2	3.702.1-4.3-19.0.1.07	⌀8 AIII ГОСТ 5781-82; ℓ=1460	14	8,1 кг

	3.702.1-4.3-19.0.1.00	Лист 2

Формат А4

Рис.1

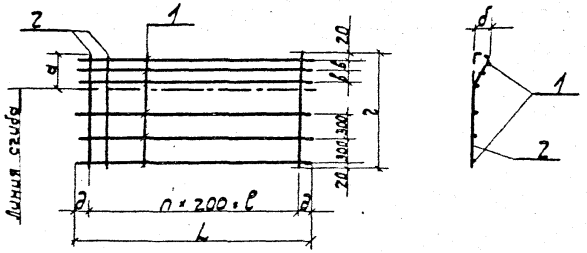

Обозначение	Марка	Размеры мм a	б	в	г	д	е	L	n шт	Масса кг
3.702.1-4.3-19.0.1.00	С10	340	200	150	1340	80	2800	2960	14	8,5
-01	С11	240	140	110	1290	80	2800	2960	14	7,1
-02	С12	340	200	150	1430	120	2400	2640	12	7,6
-03	С24	340	200	150	1430	65	2800	2930	14	12,8
-04	С25	340	200	150	1430	20	2600	2640	13	11,6

	3.702.1-4.3-19.0.1.00 СБ		
ГИП Сергеева	Сетка арматурная гнутая С10÷С12; С24, С25	Стадия	Масса	Масштаб
Н. контр. Адамов		Р	см. табл.	
Нач. отд. Безников	Сборочный чертеж	Лист	Листов 1	
Гл. спец. Кудинов		ЦНИИПРОМЗЕРНОПРОЕКТ		
Нач. сект. Сергеева				

23220 53

Формат А4

Формат	Зона	Поз.	Обозначение	Наименование	Кол.	Примеч.
				Документация		
А4			3.702.1-4. 3-18.1.0.00 СБ	Сборочный чертеж		
А3			3.702.1-4. 3-00.0.0.0 ТО	Техническое описание		
			Переменные данные для исполнений			
				3.702.1-4. 3-18.1.0.00		для КП1
				Сборочные единицы		
А4		1	3.702.1-4. 3-18.1.1.00	Каркас плоский КР1	2	
				Детали		
Б4		2	3.702.1-4. 3-18.1.0.01	ф6 AI ГОСТ 5781-82; e=130	28	0,8 кг
				3.702.1-4. 3-18.1.0.00-01		для КП2
				Сборочные единицы		
А4		1	3.702.1-4. 3-18.1.1.00	Каркас плоский КР1	2	
				Детали		
Б4		2	3.702.1-4. 3-18.1.0.02	ф6 AI ГОСТ 5781-82; e=340	28	2,1 кг

		3.702.1-4. 3-18.1.0.00	
ГИП	Простакевич	Каркас пространственный КП1, КП2	Стадия: Р; Лист: ; Листов: 1
Н.контр	Курдюмов		
Нач.отд	Резниковский		
Гл.спец	Курдюмов		ЦНИИПромзерноПроект
Ст.инж	Костарева		

Формат А4

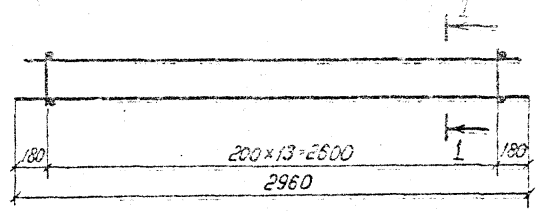

1-1

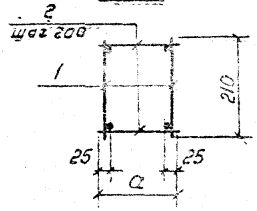

Обозначение	Марка	a мм	Масса кг
3.702.1-4. 3-18.1.0.00	КП1	130	7,0
-01	КП2	340	8,3

		3.702.1-4. 3-18.1.0.00 СБ	
ГИП	Простакевич	Каркасы пространственные КП1, КП2 Сборочный чертеж	Стадия: Р; Масса: См. табл.; Масштаб: ; Лист: ; Листов: 1
Н.контр	Курдюмов		
Нач.отд	Резниковский		
Гл.спец	Курдюмов		ЦНИИПромзерноПроект
Ст.инж	Костарева		

23220-54

Формат А4

Формат	Зона	Поз.	Обозначение	Наименование	Кол.	Примеч.
				Документация		
А4			3.702.1-4. 3-18.1.1.00 сб	Сборочный чертеж		
А3			3.702.1-4. 3-00 0.0. ото	Техническое описание		
			Переменные данные для исполнений			
				3.702.1-4. 3-18.1.1.00		для КР1
				Детали		
БЧ		1	3.702.1-4. 3-18.1.1.01	ф10А III ГОСТ 5781-82; ℓ=2960	1	1,8 кг
БЧ		2	3.702.1-4. 3-18.1.1.02	ф6А I ГОСТ 5781-82; ℓ=2930	1	0,7 кг
БЧ		3	3.702.1-4. 3-18.1.1.03	ф6А I ГОСТ 5781-82; ℓ=210	14	0,7 кг
				3.702.1-4. 3-18.1.1.00-01		для КР2
				Детали		
БЧ		1	3.702.1-4. 3-18.1.1.01	ф10А III ГОСТ 5781-82; ℓ=2960	1	1,8 кг
БЧ		2	3.702.1-4. 3-18.1.1.02	ф6А I ГОСТ 5781-82; ℓ=2960	1	0,7 кг
БЧ		3	3.702.1-4. 3-18.1.1.04	ф6А I ГОСТ 5781-82; ℓ=160	14	0,5 кг

ГИП	Простосердов		3.702.1-4. 3-18.1.1.00
Н.контр.	Курдюмов		Каркас плоский КР1 ÷ КР3
Нач.отд.	Резниковский		
Гл.спец.	Курдюмов		

Стадия	Лист	Листов
Р	1	2

цниипромзернопроект

Формат А4

Формат	Зона	Поз.	Обозначение	Наименование	Кол.	Примеч.
				3.702.1-4. 3-18.1.1.00-02		для КР3
				Детали		
БЧ		1	3.702.1-4. 3-18.1.1.05	ф10А III ГОСТ 5781-82; ℓ=2660	1	1,5 кг
БЧ		2	3.702.1-4. 3-18.1.1.06	ф6А I ГОСТ 5781-82; ℓ=2660	1	0,6 кг
БЧ		3	3.702.1-4. 3-18.1.1.04	ф6А I ГОСТ 5781-82; ℓ=160	12	0,4 кг

3.702.1-4. 3-18.1.1.00

Лист 2

23220 55

Формат А4

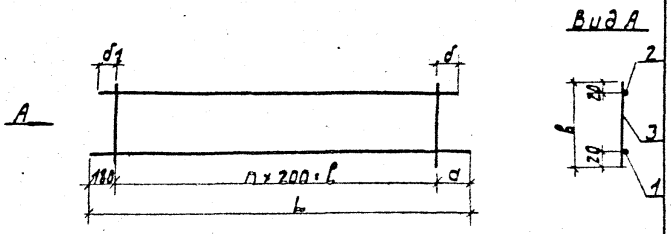

Обозначение	Марка	Размеры в мм						n	Масса кг
		a	б1	б	в	l	L		
3.702.1-4.3-18.1.1.00	КР1	180	165	165	210	2600	2960	13	3,2
-01	КР2	180	180	180	160	2600	2960	13	3,0
-02	КР3	280	180	280	160	2200	2660	11	2,5

3.702.1-4.3-18.1.1.00 СБ

Каркас плоский КР1 ÷ КР3
Сборочный чертеж

Стадия	Масса	Масштаб
Р	см. табл.	1:50

Лист | Листов 1

ЦНИИПРОМЗЕРНОПРОЕКТ

ГИП Простосердов
Н. контр. Кирдюмов
Нач. отд. Резниковск.
Гл. спец. Кирдюмов

Формат А4

Формат	Зона	Поз.	Обозначение	Наименование	Кол.	Примеч.
				Документация		
А4			3.702.1-4.3-19.1.0.00 СБ	Сборочный чертеж		
А3			3.702.1-4.3-00.0.0 ОТО	Техническое описание		
			Переменные данные для исполнений			
				3.702.1-4.3-19.1.0.00		для КП3
				Сборочные единицы		
А4		1	3.702.1-4.3-19.1.1.00	Каркас плоский КР7	2	
				Детали		
Б4		2	3.702.1-4.3-19.1.0.01	ф6АI ГОСТ 5781-82; l:130	28	0,8 кг
				3.702.1-4.3-19.1.0.00-01		для КП4
				Сборочные единицы		
4		1	3.702.1-4.3-19.1.1.00-01	Каркас плоский КР8	2	
				Детали		
Б4		2	3.702.1-4.3-19.1.0.01	ф6АI ГОСТ 5781-82; l:130	28	0,8 кг

3.702.1-4.3.19.1.0.00

Каркас пространственный КП3, КП4

Стадия	Лист	Листов
Р		1

ЦНИИПРОМЗЕРНОПРОЕКТ

ГИП Простосердов
Н. контр. Кирдюмов
Нач. отд. Резниковск.
Гл. спец. Кирдюмов
Ст. инж. Костарева

23220 56

Формат А4

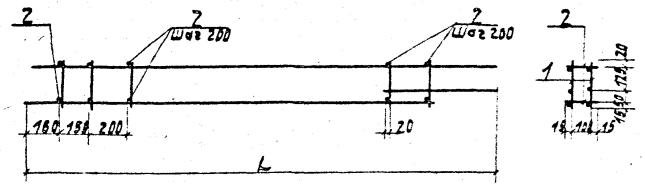

Обозначение	Марка	L мм	Масса кг
3.702.1-4.3-19.1.0.00	КП3	3080	7.8
-01	КП4	2880	7.2

3.702.1-4.3-19.1.0.00СБ

Каркас пространственный КП3, КП4
Сборочный чертеж

Стадия	Масса	Масштаб
Р	см.табл.	1:50

Лист | Листов 1

ЦНИИПРОМЗЕРНОПРОЕКТ

ГИП	Простосердов	
Н. контр.	Курдюмов	
Нач. отд.	Резниковский	
Гл. спец.	Курдюмов	
Ст. инж.	Костарева	

Формат А4

Формат	Зона	Поз.	Обозначение	Наименование	Кол.	Примеч.
				Документация		
А4			3.702.1-4.3-19.1.1.00	Сборочный чертеж		
А3			3.702.1-4.3-00.0.0.0ТО	Техническое описание		
				Детали		
А4		1	3.702.1-4.3-19.1.1.01	Ф10А III ГОСТ 5781-82; ℓ=560	1	0,4 кг
				Переменные данные для исполнений		
				3.702.1-4.3-19.1.1.00		для КР7
				Детали		
Б.4		2	3.702.1-4.3-19.1.1.02	Ф10А III ГОСТ 5781-82; ℓ=2740	1	1,7 кг
Б.4		3	3.702.1-4.3-19.1.1.03	Ф6А I ГОСТ 5781-82; ℓ=3045	1	0,7 кг
Б.4		4	3.702.1-4.3-19.1.1.04	Ф6А I ГОСТ 5781-82; ℓ=210	14	0,7 кг
				3.702.1-4.3-19.1.1.00-01		для КР8
				Детали		
Б.4		2	3.702.1-4.3-19.1.1.05	Ф10А III ГОСТ 5781-82; ℓ=2540	1	1,6 кг
Б.4		3	3.702.1-4.3-19.1.1.06	Ф6А I ГОСТ 5781-82; ℓ=2845	1	0,6 кг
Б.4		4	3.702.1-4.3-19.1.1.04	Ф6А I ГОСТ 5781-82; ℓ=210	13	0,6 кг

3.702.1-4.3-19.1.1.00

Каркас плоский КР7, КР8

Стадия	Лист	Листов
Р		1

ЦНИИПРОМЗЕРНОПРОЕКТ

ГИП	Простосердов	
Н. контр.	Курдюмов	
Нач. отд.	Резниковский	
Гл. спец.	Курдюмов	
Ст. инж.	Костарева	

23220 57

Формат А4

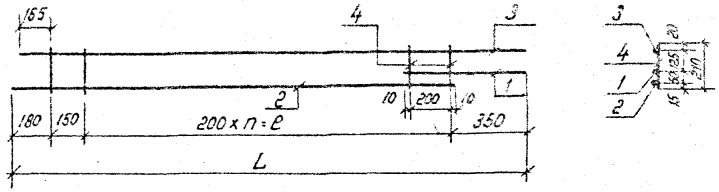

Обозначение	Марка	n	e мм	L мм	Масса кг
3.702.1-4. 3-19.1.1.00	Кр 7	12	2400	3080	3,5
-01	Кр 8	11	2200	2880	3,2

ГИП	Простосердов		
Н.контр	Курдюмов		
Нач.отд	Резниковский		
Гл.спец.	Курдюмов		
Ст.инж.	Лвсторева		

3.702.1-4. 3-19.1.1.00СБ

Каркас плоский КР 7; КР8 Сборочный чертёж.

Стадия	Масса	Масштаб
Р	см. табл	1:50
Лист	Листов 1	

ЦНИИПРОМЗЕРНОПРОЕКТ

Формат А4

Формат	Зона	Поз	Обозначение	Наименование	Кол.	Примеч.
				Документация		
А4			3.702.1-4.3-19.2.0.00 СБ	Сборочный чертеж		
А3			3.702.1-4.3-00.0.0.0 ТО	Техническое описание		
				Переменные данные для исполнений		
				3.702.1-4. 3-19.2.0.00		для КП5
				Сборочные единицы		
А4		1	3.702.1-4.3-18.1.1.00-01	Каркас плоский КР 2	1	
А4		2	3.702.1-4.3-19.2.1.00	" КР 9	1	
				Детали		
Б4		3	3.702.1-4. 3-19.2.0.01	ф6 АI ГОСТ 5781-82; ℓ=280	28	1,7 кг
				3.702.1-4. 3-19.2.0.00-01		для КП6
				Сборочные единицы		
А4		1	3.702.1-4.3-18.1.1.00-02	Каркас плоский КР 3	1	
А4		2	3.702.1-4.3-19.2.1.00-01	" КР 10	1	
				Детали		
Б4		3	3.702.1-4.3-19.2.0.01	ф6 АI ГОСТ 5781-82; ℓ=280	24	1,5 кг

ГИП	Простосердов		
Н.контр	Курдюмов		
Нач.отд	Резниковский		
Гл.спец	Курдюмов		
Ст.инж.	Лостарева		

3.702.1-4.3-19.2.0.00

Каркас пространственный КП5, КП6

Стадия	Лист	Листов
Р		1

ЦНИИПРОМЗЕРНОПРОЕКТ

23220 58

Формат А4

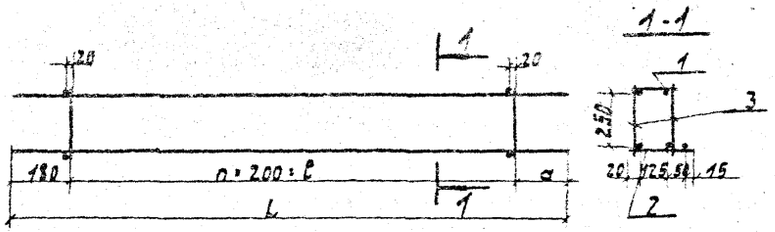

Обозначение	Марка	Размеры в мм a	l	L	n	Масса кг
3.702.1-4.3-19.2.0.00	КП5	180	2500	2960	13	8,4
-01	КП6	280	2200	2660	11	7,4

ГИП	Простосердов		
Н. контр.	Курдюмов		
Нач. отд.	Резниковский		
Гл. спец.	Курдюмов		
Ст. инж.	Костарева		

3.702.1-4.3-19.2.0.00СБ

Каркас пространственный КП5; КП6 Сборочный чертеж

Стадия	Масса	Масштаб
Р	См. табл.	1:50

Лист | Листов 1

ЦНИИПРОМЗЕРНОПРОЕКТ

Формат А4

Формат	Зона	Поз.	Обозначение	Наименование	Кол.	Примеч.
				Документация		
А4			3.702.1-4.3-19.2.1.00СБ	Сборочный чертеж		
А3			3.702.1-4.3-00.0.0.0ТО	Техническое описание		
				Переменные данные для исполнений		
				3.702.1-4.3-19.2.1.00		для КР9
				Детали		
6.4		1	3.702.1-4.3-18.1.1.01	Ф10А III ГОСТ 5781-82; l:2960	1	1,8 кг
6.4		2	3.702.1-4.3-19.1.1.02	Ф6А I ГОСТ 5781-82; l:2960	2	1,3 кг
6.4		3	3.702.1-4.3-19.1.1.03	Ф6А I ГОСТ 5781-82; l:210	14	0,7 кг
				3.702.1-4.3-19.2.1.00-01		для КР10
				Детали		
6.4		1	3.702.1-4.3-19.1.1.04	Ф10А III ГОСТ 5781-82; l:2660	1	1,6 кг
6.4		2	3.702.1-4.3-19.1.1.05	Ф6А I ГОСТ 5781-82; l:2660	2	1,2 кг
6.4		3	3.702.1-4.3-19.1.1.03	Ф6А I ГОСТ 5781-82; l:210	12	0,6 кг

ГИП	Простосердов		
Н. контр.	Курдюмов		
Нач. отд.	Резниковский		
Гл. спец.	Курдюмов		
Ст. инж.	Костарева		

3.702.1-4.3-19.2.1.00

Каркас плоский КР9, КР10

Стадия	Лист	Листов
		1

ЦНИИПРОМЗЕРНОПРОЕКТ

23220 59

Формат А4

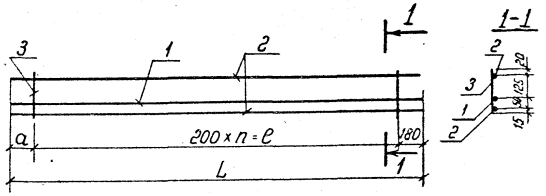

Обозначение	Марка	Размеры в мм			n	Масса кг
		a	ℓ	L		
3.702.1-4.3-19.2.1.00	КР9	180	2600	2960	13	3,8
-01	КР10	280	2200	2660	11	3,4

		3.702.1-4. 3-19.2.1.00 СБ	
		Каркас плоский КР9; КР10 Сборочный чертеж	Стадия: Р; Масса: См. табл.; Масштаб: 1:50
			Лист; Листов 1
ГИП	Простакеров		ЦНИИПромзерноПроект
Н.контр.	Курдюмов		
Начотд.	Резниковский		
Гл.спец.	Курдюмов		
Ст.инж.	Хостарева		

Формат А4

Формат	Зона	Поз.	Обозначение	Наименование	Кол.	Примеч.
				Документация		
А4			3.702.1-4. 3-24.0.2.00 сб	Сборочный чертеж		
А3			3.702.1-4 3-00.0.0.0 то	Техническое описание		
				Детали		
Б4		1	3.702.1-4. 3-24.0.2.01	ф5 Вр I ГОСТ 6727-80; ℓ=1570	9	2,0 кг
Б4		2	3.702.1-4. 3-24.0.2.02	ф4 Вр I ГОСТ 6727-80; ℓ=1315	4	0,5 кг

		3.702.1-4. 3-24.0.2.00	
		Сетка арматурная С13	Стадия: Р; Лист; Листов 1
ГИП	Простакеров		ЦНИИПромзерноПроект
Н.контр.	Курдюмов		
Начотд.	Резниковский		
Гл.спец.	Курдюмов		
Ст.инж.	Хостарева		

Формат А4

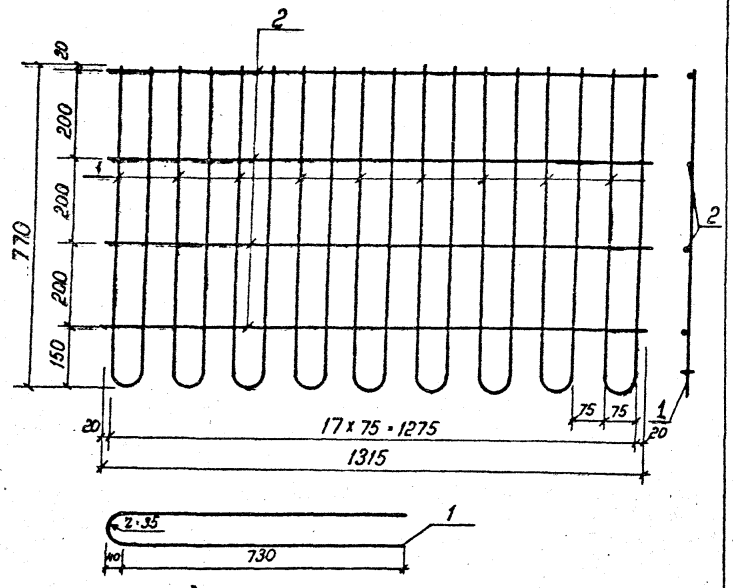

				3.702.1-4. 3-24.0.2.00 сб		
				Сетка арматурная С13 Сборочный чертеж	Стадия	Масса	Масштаб
					Р	2,5	1:10
ГИП	Простосердов				Лист	Листов 1	
Н. контр.	Курдюмов						
Нач. отд.	Резниковский						
Гл. спец.	Курдюмов				цниипромзернопроект		
Ст. инж.	Костарева						

Формат А4

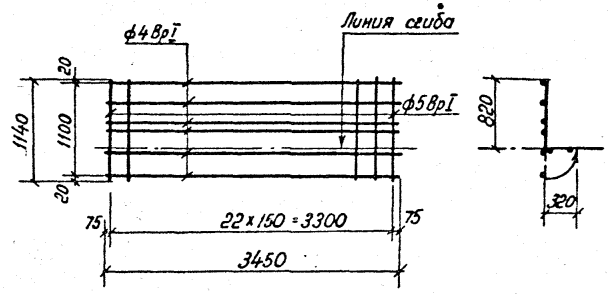

				3.702.1-4. 3.24.0.3.00		
				Сетка арматурная гнутая С14	Стадия	Масса	Масштаб
					Р	6,1	1:50
ГИП	Простосердов				Лист	Листов 1	
Н. контр.	Курдюмов						
Нач. отд.	Резниковский						
Гл. спец.	Курдюмов				цниипромзернопроект		
Ст. инж.	Костарева						

Сетка $\frac{5 Вр I \cdot 200 + (x 100) + 200}{5 Вр I \cdot 150}$ 1140

ГОСТ 8478-81

23220 61

Формат А4

Формат	Зона	Поз.	Обозначение	Наименование	Кол.	Примеч.
				Документация		
А4			3.702.1-4.3-26.0.1.00 сб	Сборочный чертеж		
А3			3.702.1-4.3-00.0.0.0 то	Техническое описание		
				Детали		
				ф4 Вр-I ГОСТ 6727-80		
Б4		1	3.702.1-4.3-26.0.1.01	ℓ = 4640	1	0,4 кг
Б4		2	3.702.1-4.3-26.0.1.02	ℓ = 4240	1	0,4 кг
Б4		3	3.702.1-4.3-26.0.1.03	ℓ = 3840	1	0,4 кг
Б4		4	3.702.1-4.3-26.0.1.04	ℓ = 3440	1	0,3 кг
Б4		5	3.702.1-4.3-26.0.1.05	ℓ = 3040	1	0,3 кг
Б4		6	3.702.1-4.3-26.0.1.06	ℓ = 2640	1	0,2 кг
				Переменные данные для исполнений		
				3.702.1-4.3-26.0.1.00		для С41
				Детали		
Б4		7	3.702.1-4.3-26.0.1.07	ф4 Вр-I ГОСТ 6727-80; ℓ=5160	2	0,9 кг
				ф5 Вр-I ГОСТ 6727-80		
Б4		8	3.702.1-4.3-26.0.1.08	ℓ = 1600	14	3,1 кг
Б4		9	3.702.1-4.3-26.0.1.09	ℓ = 1370	2	0,4 кг
Б4		10	3.702.1-4.3-26.0.1.11	ℓ = 1170	2	0,3 кг

				3.702.1-4.3-26.0.1.00		
ГИП	Простоедов			Сетка арматурная С41	Стадия	Лист	Листов
Н контр	Курдомов			Сетка арматурная гнутая С42	Р	1	2
Нач отд	Резниковский				ЦНИИПРОМЗЕРНОПРОЕКТ		
Гл спец	Курдомов						
Ст инж	Костарева						

Формат А4

Формат	Зона	Поз.	Обозначение	Наименование	Кол.	Примеч.
Б4		11	3.702.1-4.3-26.0.1.12	ф5 Вр-I ГОСТ 6727-80, ℓ=970	2	0,3 кг
Б4		12	3.702.1-4.3-26.0.1.13	ℓ=770	2	0,2 кг
Б4		13	3.702.1-4.3-26.0.1.14	ℓ=570	2	0,2 кг
Б4		14	3.702.1-4.3-26.0.1.15	ℓ=370	2	0,1 кг
				3.702.1-4.3-26.0.1.00-01		для С42
				Детали		
Б4		7	3.702.1-4.3-26.0.1.07	ф4 Вр-I ГОСТ 6727-80; ℓ=5160	3	1,4 кг
Б4		8	3.702.1-4.3-26.0.1.16	ф5 Вр-I ГОСТ 6727-80; ℓ=2000	14	3,9 кг
Б4		9	3.702.1-4.3-26.0.1.17	ℓ=1770	2	0,5 кг
Б4		10	3.702.1-4.3-26.0.1.18	ℓ=1570	2	0,4 кг
Б4		11	3.702.1-4.3-26.0.1.19	ℓ=1070	2	0,3 кг
Б4		12	3.702.1-4.3-26.0.1.20	ℓ=870	2	0,2 кг
Б4		13	3.702.1-4.3-26.0.1.21	ℓ=670	2	0,2 кг
Б4		14	3.702.1-4.3-26.0.1.22	ℓ=470	2	0,1 кг
Б4		15	3.702.1-4.3-26.0.1.23	ф4 Вр-I ГОСТ 6727-80; ℓ=3560	1	0,3 кг

	3.702.1-4.3-26.0.1.00	Лист 2

23220 62

Формат А4

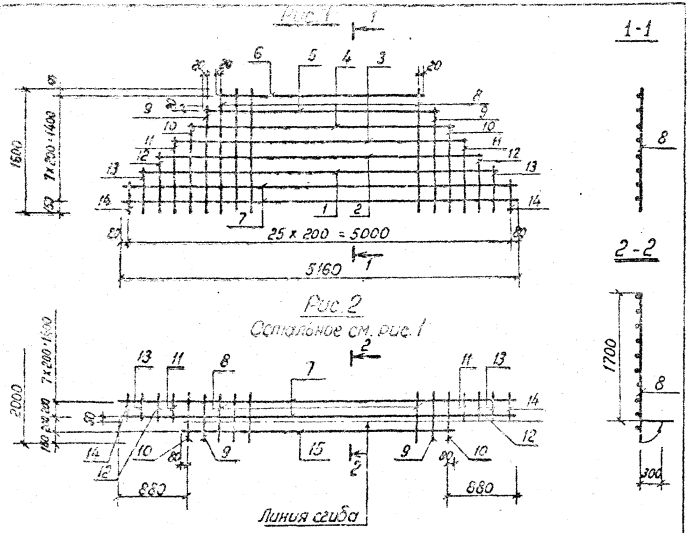

Обозначение	Рис.	Марка	Масса кг
3.702.1-4. 3-26.01.00	1	С41	7,5
-01	2	С42	9,3

3.702.1-4. 3-26.0.1.00 СБ

Сетка арматурная С41
Сетка арматурная гнутая С42
Сборочный чертёж.

Стадия	Масса	Масштаб
Р	См. табл.	1:50
Лист	Листов 1	

ГИП Простосердов
Н.контр. Курдюмов
Нач.отд. Резниковский
Гл.спец. Курдюмов
Ст.инж. Костарева

ЦНИИПРОМЗЕРНОПРОЕКТ

Формат А4

Формат	Зона	Поз.	Обозначение	Наименование	Кол.	Примеч.
				Документация		
А4			3.702.1-4. 3-24.1.0.00 СБ	Сборочный чертеж		
А3			3.702.1-4.3-00.0.0.0 ТО	Техническое описание		
				Детали		
Б4		1	3.702.1-4.3-24.1.0.01	ф8 А I ГОСТ 5781-75; ℓ=130	34	1,8 кг
			Переменные данные для исполнений			
				3.702.1-4. 3-24.1.0.00		для КП9
				Сборочные единицы		
А4		2	3.702.1-4.3-24.1.1.00	Каркас плоский КР 11	2	
				Детали		
		3	3.400-7 вып.1	Петля М16-200	2	
				3.702.1-4. 3-24.1.0.00-01		для КП10
				Сборочные единицы		
А4		2	3.702.1-4. 3-24.1.1.00-01	Каркас плоский КР 12	2	

3.702.1-4. 3-24.1.0.00

Каркас пространственный КП9 ÷ КП11

Стадия	Лист	Листов
Р	1	2

ГИП Простосердов
Н.контр. Курдюмов
Нач.отд. Резниковский
Гл.спец. Курдюмов
Ст.инж. Костарева

ЦНИИПРОМЗЕРНОПРОЕКТ

23220 63

Формат А4

Формат	Зона	Поз.	Обозначение	Наименование	Кол.	Примеч.
				Детали		
		3	3.400-7, вып. 1	Петля М16-200	2	
				3.702.1-4.3-24.1.0.00-02		для КП11
				Сборочные единицы		
А4		2	3.702.1-4.3-24.1.1.00-02	Каркас плоский КР13	2	
				Детали		
		3	3.400-7, вып. 1	Петля М12-150	2	

3.702.1-4.3-24.1.0.00 Лист 2

Формат А4

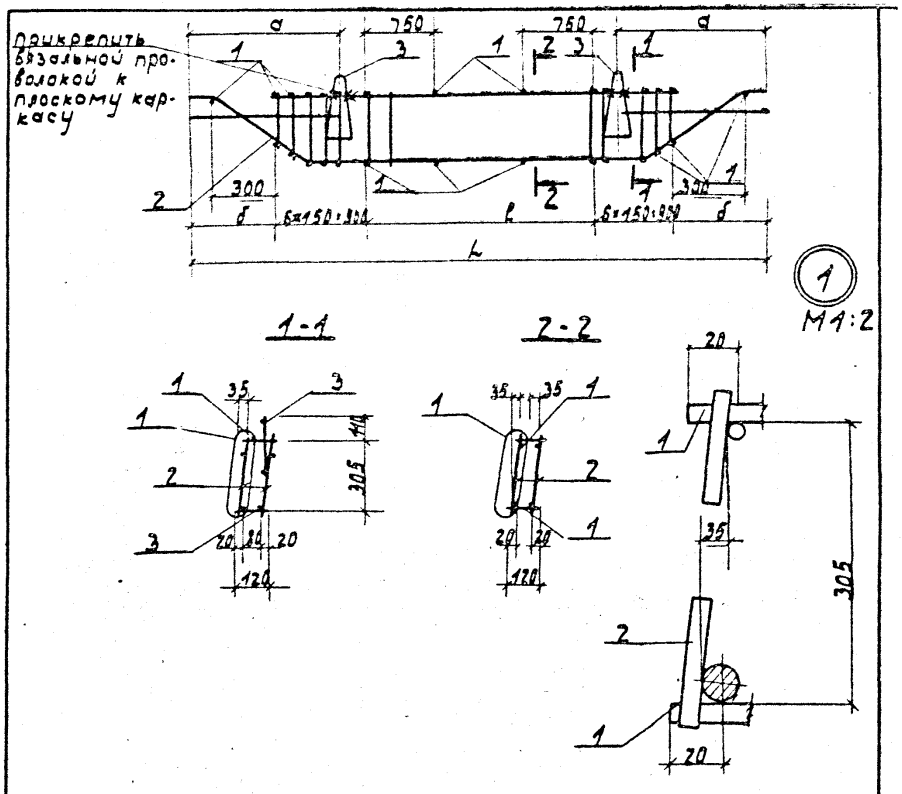

Обозначение	Марка	Размеры в мм				Масса кг
		a	б	l	L	
3.702.1-4.3-24.1.0.00	КП9	1270	530	2770	5630	44,4
-01	КП10	1270	780	2270	5630	44,4
-02	КП11	1030	545	2250	5160	39,7

3.702.1-4.3-24.1.0.00 СБ

Каркас пространственный КП9 ÷ КП11 Сборочный чертеж

Стадия	Масса	Масштаб
Р	см. табл.	1:50

Лист | Листов 2

ГИП Простосердов
Н. контр. Кирдюмов
Нач. отд. Резниковский
Гл. спец. Кирдюмов
Ст. инж. Костарева

ЦНИИПРОМЗЕРНОПРОЕКТ

23220 64

Формат А4

Формат	Зона	Поз.	Обозначение	Наименование	Кол.	Примеч.
				Документация		
А4			3.702.1-4. 3-24.1.1.00СБ	Сборочный чертеж		
А3			3.702.1-4. 3-00.0.0ТО	Техническое описание		
			Переменные данные для исполнений			
				3.702.1-4.3-24.1.1.00		для КР11
				Детали		
				ф8АI ГОСТ 5781-82		
Б4		1	3.702.1-4. 3-24.1.1.01	ℓ=4580	1	1,8 кг
Б4		2	3.702.1-4. 3-24.1.1.02	ℓ=340	20	2,6 кг
Б4		3	3.702.1-4. 3-24.1.1.03	ℓ=270	2	0,2 кг
Б4		4	3.702.1-4. 3-24.1.1.04	ℓ=160	2	0,1 кг
А4		5	3.702.1-4. 3-24.1.1.05	ф18АIII ГОСТ 5781-82; ℓ=5790	1	11,6 кг
Б4		6	3.702.1-4. 3-24.1.1.06	ф16АIII ГОСТ 5781-82; ℓ=1140	2	3,6 кг
				3.702.1-4. 3-24.1.1.00-01		для КР12
				Детали		
				ф8АI ГОСТ 5781-82		
Б.4		1	3.702.1-4. 3-24.1.1.07	ℓ=4080	1	1,6 кг

3.702.1-4. 3-24.1.1.00

ГИП	Простосердов		
н.контр.	Курдюмов		
нач.отд.	Резниковский		
Гл.спец.	Курдюмов		
Ст.инж.	Костарева		

Каркас плоский
Кр 11 ÷ Кр 13

Стадия	Лист	Листов
Р	1	2

Днипромзернопроект

Формат А4

Формат	Зона	Поз.	Обозначение	Наименование	Кол.	Примеч.
Б4		2	3.702.1-4. 3-24.1.1.02	ℓ=340	18	2,4 кг
Б4		3	3.702.1-4. 3-24.1.1.08	ℓ=300	2	0,2 кг
Б4		4	3.702.1-4. 3-24.1.1.09	ℓ=210	2	0,2 кг
А4		5	3.702.1-4. 3-24.1.1.05	ф18АIII ГОСТ 5781-82; ℓ=5790	1	11,6 кг.
Б4		6	3.702.1-4. 3-24.1.1.10	ф16АIII ГОСТ 5781-82; ℓ=1260	2	4,0 кг
				3.702.1-4, 3-24.1.1.00-02		для КР13
				Детали		
				ф8АI ГОСТ 5781-82		
Б4		1	3.702.1-4. 3-24.1.1.07	ℓ=4080	1	1,6 кг
Б4		2	3.702.1-4. 3-24.1.1.02	ℓ=340	18	2,4 м
Б4		3	3.702.1-4. 3-24.1.1.08	ℓ=300	2	0,2 м
Б4		4	3.702.1-4. 3-24.1.1.09	ℓ=210	2	0,2 кг
А4		5	3.702.1-4. 3-24.1.1.11	ф18АIII ГОСТ 5781-82; ℓ=5320	1	10,6 кг
Б4		6	3.702.1-4. 3-24.1.1.12	ф16АIII ГОСТ 5781-82; ℓ=1030	2	3,3 кг

3.702.1-4. 3-24.1.1.00

Лист 2

23220 65

Формат А4

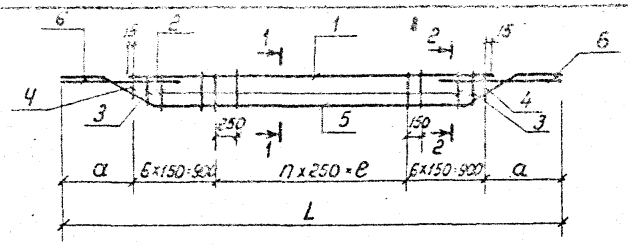

1-1

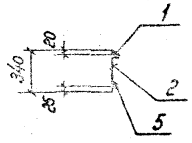

2-2

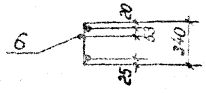

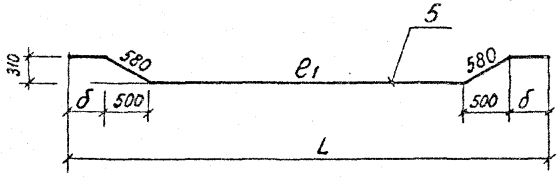

Обозначение	Марка	Размеры в мм. a	б	L	n	e	e1	Масса, кг
3.702.1-4.3-24.1.1.00	КР11	540	360	5630	11	2750	3910	19,9
-01	КР12	790	490	5630	9	2250	3650	20,0
-02	КР13	555	255	5160	9	2250	3650	18,3

ГИП	Простосердов	
Н.контр.	Курдюмов	
Нач.отд.	Резниковский	
Гл.спец.	Курдюмов	
Ст.инж.	Кострева	

3.702.1-4. 3-24.1.1.00СБ

Каркас плоский КР11 ÷ КР13 Сборочный чертёж

Стадия	Масса	Масштаб
Р	см. табл.	1:50
Лист	Листов 1	

ЦНИИПРОМЗЕРНОПРОЕКТ

Формат А4

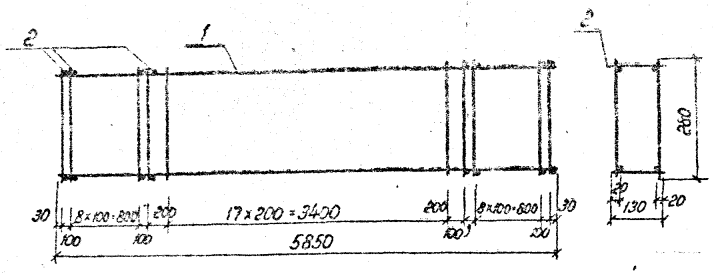

Формат	Зона	Поз.	Обозначение	Наименование	Кол.	Примеч.
				Документация		
			3.702.1-4.3-00.0.0.0 ТО	Техническое описание		
				Сборочные единицы		
		1	Серия 1.465-7 Вып.3 ч.2 л.8	Каркас плоский КР3	2	
				Детали		
64		2	3.702.1-4.3-27.1.0.01	ф8 АТ ГОСТ 5781-82; ℓ=130	80	4,1 кг

ГИП	Простосердов	
Н.контр.	Курдюмов	
Нач.отд.	Резниковский	
Гл.спец.	Курдюмов	
Ст.инж.	Кострева	

3.702.1-4. 3-27.1.0.00

Каркас пространственный КП12

Стадия	Масса	Масштаб
Р	22,1	1:10
Лист	Листов 1	

ЦНИИПРОМЗЕРНОПРОЕКТ

23220 66

Формат А4

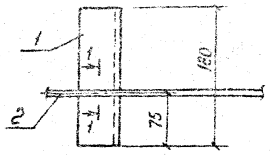

1-1

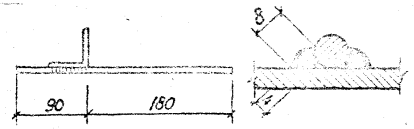

Формат	Зона	Поз	Обозначение	Наименование	Кол.	Примеч.
				Документация		
А3			3.702.1-4.3-00.0.0.ото	Техническое описание		
				Детали		
Б4		1	3.702.1-4.3-24.0.6.01	Уголок $\frac{Б\text{-}50\times50\times5\ ГОСТ\ 8509\text{-}72}{В\ Ст\ 3\ кп2\ ГОСТ\ 535\text{-}79}$ ℓ=180	1	0,7 кг
Б4		2	3.702.1-4.3-24.0.6.02	⌀8 А III ГОСТ 5781-82; ℓ=270	2	0,1 кг

ГИП	Простосердов		
Н.контр.	Курдюмов		
Нач.отд.	Резникевский		
Гл.спец.	Курдюмов		
Ст.инж.	Которобей		

3.702.1-4.3-24.0.6.00

Изделие закладное М1

Стадия	Масса	Масштаб
Р	См. табл.	1:5
Лист	Листов 1	

ЦНИИПромзернопроект

Формат А4

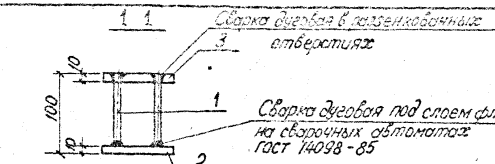

Поз 3

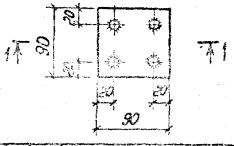

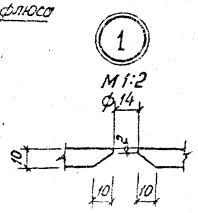

Формат	Зона	Поз	Обозначение	Наименование	Кол.	Примеч.
				Документация		
А3			3.702.1-4.3-00.0.0.ото	Техническое описание		
				Детали		
Б4		1	3.702.1-4.3-26.0.7.01	⌀10 А I ГОСТ 5781-82; ℓ=90	4	0.2 кг
Б4		2	3.702.1-4.3-26.0.7.02	Полоса $\frac{Б\text{-}2\ 10\times90\ ГОСТ\ 103\text{-}76}{В\ Ст\ 3\ кп2\ ГОСТ\ 535\text{-}79}$		
				ℓ=90	1	0.6 кг
Б4		3	3.702.1-4.3-26.0.7.03	ℓ=90	1	0.6 кг

ГИП	Простосердов		
Н.контр.	Курдюмов		
Нач.отд.	Резникевский		
Гл.спец.	Курдюмов		
Ст.инж.	Куцобенко		

3.702.1-4.3-26.0.7.00

Изделие закладное М2

Стадия	Масса	Масштаб
Р	1,4	1:5
Лист	Листов 1	

ЦНИИПромзернопроект

23220 67

Формат А4

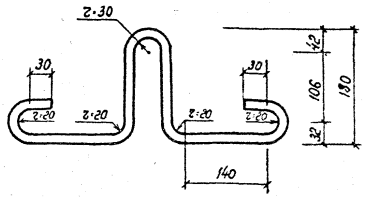

Возможно изготовление петли из арматурной стали ф10 АСII гост 5781-82, марки 10 гг.

			3.702.1-4. 3-26.0.01		
			Петля	Стадия: Р	Марка: 0,6	Масштаб: 1:5
				Лист	Листов 1
ГИП	Простасердов		Арматурная сталь ф12 АI ГОСТ 5781-82; е 360	ЦНИИПРОМЗЕРНОПРОЕКТ	
Н.контр.	Курдюмов		Вст3 сп2, Вст3 пс2 ГОСТ 380-71		
Нач.отд.	Резниковский				
Гл.спец.	Урюмов				
Ст.инж.	Костарева				

Формат А4

Формат	Зона	Поз	Обозначение	Наименование	Кол	Примеч
				Документация		
А4			3.702.1-4. 3-28.1.0.00 СБ	Сборочный чертеж		
А3			3.702.1-4. 3-00.0.0. ОТО	Техническое описание		
				Сборочные единицы		
А4		1	3.702.1-4.3-28.1.1.00	Каркас плоский КР14	2	
А4		2	3.702.1-4. 3-28. 1.2.00	Изделие закладное М3	2	
А4		3	3.702.1-4.3-28.1.3.00	Изделие закладное М5	2	
				Детали		
А4		4	3.702.1-4.3-28.1.3.01	Пластина	2	
Б4		5	3.702.1-4.3-28.1.0.02	ф8 АI ГОСТ 5781-82; е·230	20	1,8 кг

			3.702.1-4. 3-28.1.0.00		
			Каркас пространственный КП13	Стадия: Р	Лист	Листов 1
ГИП	Простасердов			ЦНИИПРОМЗЕРНОПРОЕКТ	
Н.контр.	Курдюмов				
Нач.отд.	Резниковский				
Гл.спец.	Курдюмов				

2.3220

Формат А4

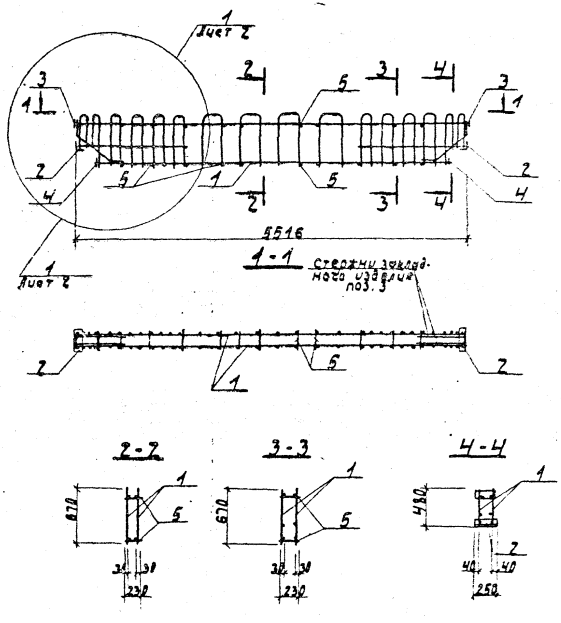

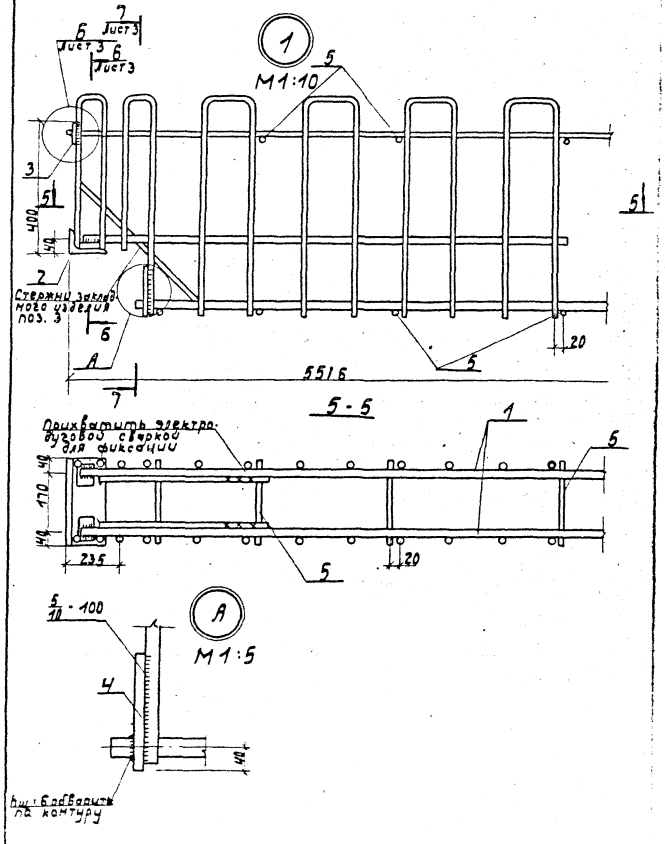

				3.702.1-4.3-28.1.0.00СБ		
				Каркас пространственный КП13 Сборочный чертеж	Стадия	Масса	Масштаб
					Р	132,4	1:50
ГИП	Прокгаерлов				Лист	Листов 3	
Н. контр.	Кудрявцев				ЦНИИПРОМЗЕРНОПРОЕКТ		
Нач. отд.	Розникова						
Гл. спец.	Кудрявцев						
Ст. инж.	Костарева						

3.702.1-4.3-28.1.0.00СБ Лист 2

23220 69

Формат А1

Формат

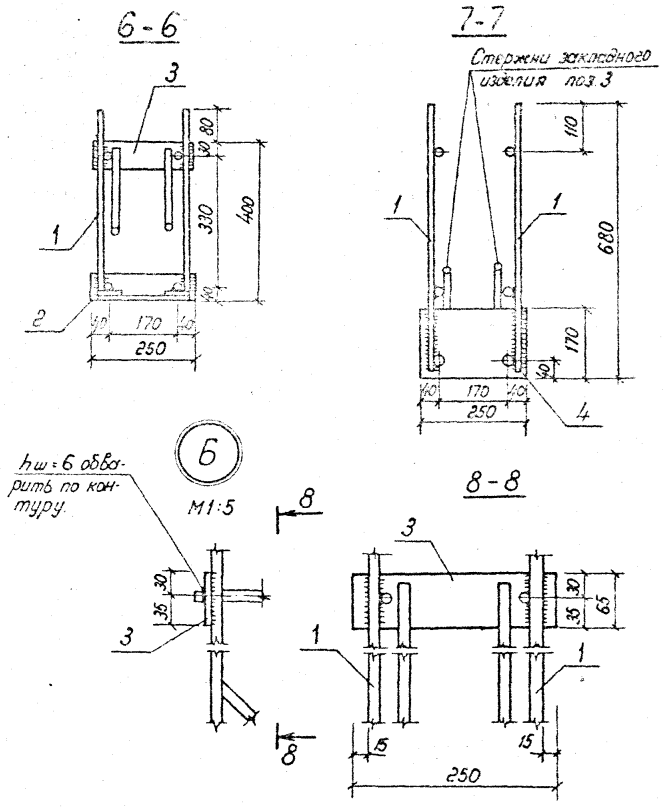

3.702.1-4. 3-28.1.0.00 сб

Лист 3

формат А4

Формат	Зона	Поз.	Обозначение	Наименование	Кол.	Примеч.
				Документация		
А4			3.702.1-4.3-28.1.1.00 сб	Сборочный чертеж.		
А3			3.702.1-4.3-00.0.0.ото	Техническое описание		
				Детали		
БЧ		1	3.702.1-4.3-28.1.1.01	ф12 А I ГОСТ 5781-82; ℓ=1035	2	1,8 кг
БЧ		2	3.702.1-4.3-28.1.1.02	ф12 А I ГОСТ 5781-82; ℓ=1225	2	2,2 кг
БЧ		3	3.702.1-4.3-28.1.1.03	ф10 А I ГОСТ 5781-82; ℓ=1490	8	7,4 кг
БЧ		4	3.702.1-4.3-28.1.1.04	ф10 А I ГОСТ 5781-82; ℓ=1640	4	4,0 кг
БЧ		5	3.702.1-4.3-28.1.1.05	ф12 А I ГОСТ 5781-82; ℓ=5540	1	4,9 кг
БЧ		6	3.702.1-4.3-28.1.1.06	ф28 А III ГОСТ 5781-82; ℓ=5130	1	24,8 кг
БЧ		7	3.702.1-4.3-28.1.1.07	ф28 А III ГОСТ 5781-82; ℓ=1410	2	13,6 кг

3.702.1-4. 3-28.1.1.00

ГИП	Простосердов		
н.контр.	Курдюмов		
нач.отд.	Резниковский		
гл.спец.	Курдюмов		
Ст.инж.	Костарева		

Каркас плоский КР 14

Стадия	Лист	Листов
Р		1

Цниипромзернопроект

23220 70

формат А4

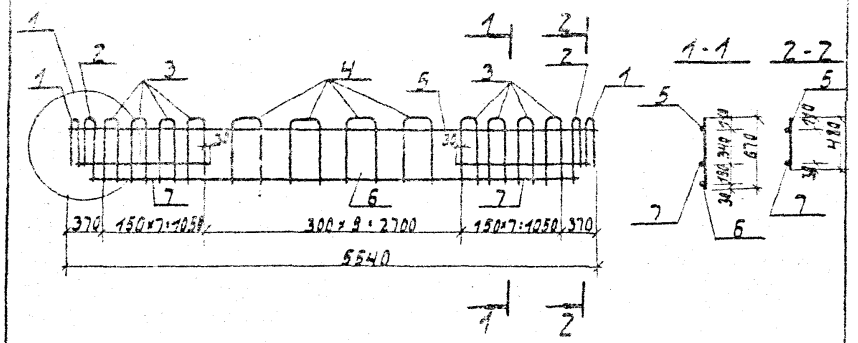

Поз. 1 Поз. 2 Поз. 3 Поз. 4

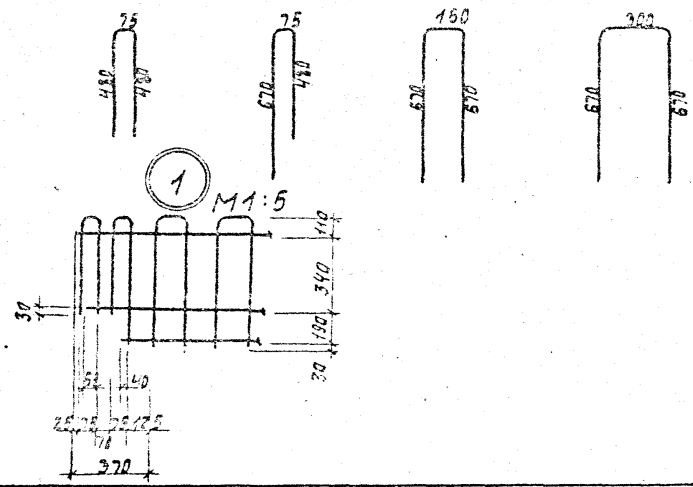

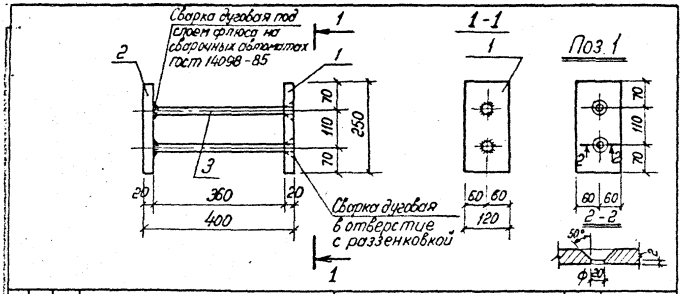

Формат	Зона	Поз.	Обозначение	Наименование	Кол.	Примеч.
				Документация		
А3			3.702.1-4.3-00.0.0.ОТО	Техническое описание		
				Детали		
БЧ		1	3.702.1-4.3-28.2.2.01	Полоса $\frac{Б\text{-}2\ 20\times120\ ГОСТ\ 103\text{-}76}{Вст3\ КП2\ ГОСТ\ 535\text{-}79}$ ℓ=250	1	4,7 кг
БЧ		2	3.702.1-4.3-28.2.2.02	Полоса $\frac{Б\text{-}2\ 20\times120\ ГОСТ\ 103\text{-}76}{Вст3\ КП2\ ГОСТ\ 535\text{-}79}$ ℓ=250	1	4,7 кг
БЧ		3	3.702.1-4.3-28.2.2.03	ф16АI ГОСТ 5781-82; ℓ=380	2	1,2 кг

				3.702.1-4.3-28.2.2.00
ГИП	Простосердов			Изделие закладное М4
Н.контр.	Курдюмов			
Нач.отд.	Резниковский			
Гл.спец.	Курдюмов			
Ст.инж.	Костарева			

Стадия	Масса	Масштаб
Р	10,6	1:10
Лист	Листов 1	
ЦНИИПРОМЗЕРНОПРОЕКТ		

Формат А4

Формат	Зона	Поз.	Обозначение	Наименование	Кол.	Примеч.
				Документация		
А4			3.702.1-4.3-28.2.0.00 СБ	Сборочный чертеж		
А3			3.702.1-4.3-00.0.0.ОТО	Техническое описание		
				Сборочные единицы		
А4		1	3.702.1-4.3-28.2.1.00	Каркас плоский КР15	3	
А3		2	3.702.1-4.3-28.2.2.00	Изделие закладное М4	2	
				Детали		
БЧ		3	3.702.1-4.3-28.1.0.02	ф8АI ГОСТ 5781-82; ℓ=230	24	2,2 кг

				3.702.1-4.3-28.2.0.00
ГИП	Простосердов			Каркас пространственный КП14
Н.контр.	Курдюмов			
Нач.отд.	Резниковский			
Гл.спец.	Курдюмов			

Стадия	Лист	Листов
Р		1
ЦНИИПРОМЗЕРНОПРОЕКТ		

23220 72

Формат А4

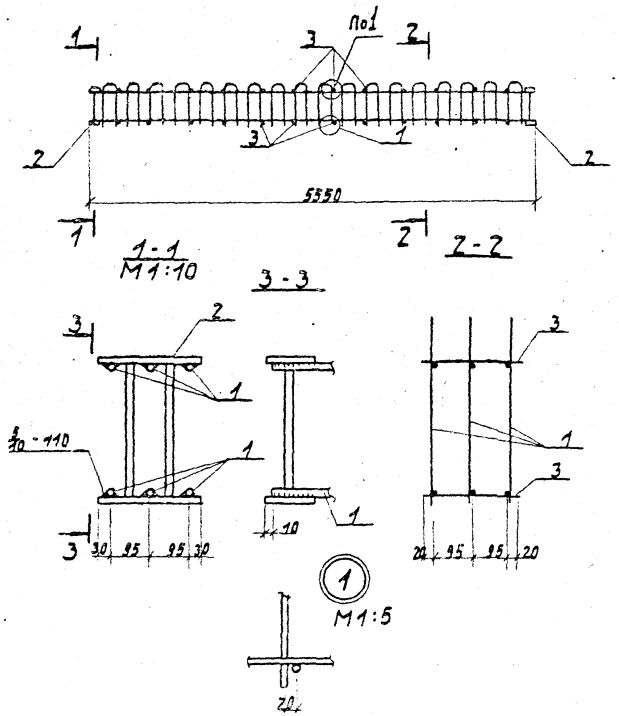

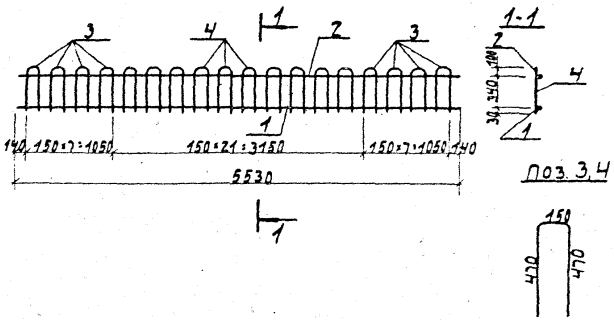

Формат	Зона	Поз.	Обозначение	Наименование	Кол.	Примеч.
				Документация		
13			3.702.1-4.3-00.0.0.0 то	Техническое описание		
				Детали		
6.4		1	3.702.1-4.3-28.2.1.01	ф22АIII ГОСТ 5781-82; ℓ:5530	1	16,5 кг
6.4		2	3.702.1-4.3-28.2.1.02	ф12АI ГОСТ 5781-82; ℓ:5530	1	4,9 кг
6.4		3	3.702.1-4.3-28.2.1.03	ф10АI ГОСТ 5781-82; ℓ:1090	8	5,4 кг
6.4		4	3.702.1-4.3-28.2.1.04	ф8АI ГОСТ 5781-82; ℓ:1090	10	4,3 кг

3.702.1-4.3-28.2.0.00 СБ			
Каркас пространственный КП14	Стадия	Масса	Масштаб
	Р	1061	1:50
Сборочный чертеж	Лист	Листов 1	
	ЦНИИПРОМЗЕРНОПРОЕКТ		

ГИП	Простосердов		
Н. контр.	Кудрявцев		
Нач. отд.	Резниковский		
Гл. спец.	Кудрявцев		
Ст. инж.	Костарева		

3.702.1-4.3-28.2.1.00			
Каркас плоский КР15	Стадия	Масса	Масштаб
	Р	31,1	1:50
	Лист	Листов 1	
	ЦНИИПРОМЗЕРНОПРОЕКТ		

ГИП	Простосердов		
Н. контр.	Кудрявцев		
Нач. отд.	Резниковский		
Гл. спец.	Кудрявцев		
Ст. инж.	Костарева		

23220 73

Формат А4

Формат А4

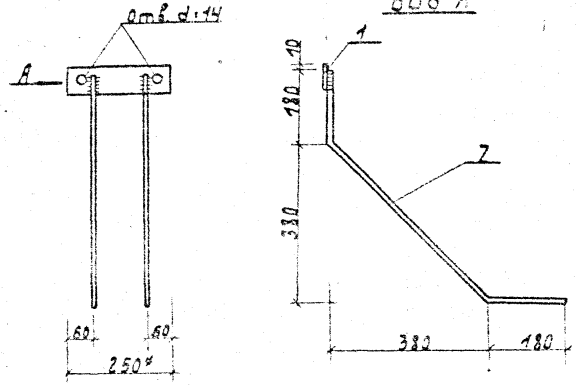

Формат	Зона	Поз.	Обозначение	Наименование	Кол.	Примеч.
				Документация		
А3			3.702.1-4.3-00.0.0.ОТО	Техническое описание		
				Детали		
ЧЧ		1	3.702.1-4.3-28.1.3.01-01	Пластина	1	
БЧ		2	3.702.1-4.3-28.1.3.02	ф12 А III ГОСТ 5781-82; ℓ=920	2	1,6 кг

ГИП	Сростасердов		
Н. контр.	Курдюмов		
Нач. отд.	Резниковский		
Гл. спец.	Курдюмов		
Ст. инж.	Костарева		

3.702.1-4.3-28.1.3.00

Изделие закладное М5

Стадия	Масса	Масштаб
Р	2,9	1:10
Лист	Листов 1	

ЦНИИПРОМЗЕРНОПРОЕКТ

Формат А4

Рис. 1

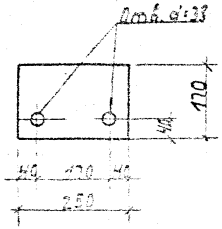

Рис. 2

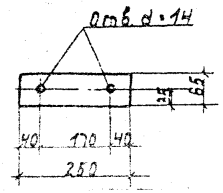

Обозначение	Рис.	Масса кг
3.702.1-4.3-28.1.3.01	1	3,3
-01	2	1,3

ГИП	Сростасердов		
Н. контр.	Курдюмов		
Нач. отд.	Резниковский		
Гл. спец.	Курдюмов		
Ст. инж.	Костарева		

3.702.1-4.3-28.1.3.01

Пластина

Стадия	Масса	Масштаб
Р	см. табл.	1:10
Лист	Листов 1	

Полоса Б-2 10×250 ГОСТ 103-76 / Ст3кп2 ГОСТ 535-79

ЦНИИПРОМЗЕРНОПРОЕКТ

23220 74

Формат А4

Формат	Зона	Поз.	Обозначение	Наименование	Кол.	Примеч.
				Документация		
А4			3.702.1-4.3-29.1.0.00СБ	Сборочный чертеж		
А3			3.702.1-4.3-00.0.00ТО	Техническое описание		
				Сборочные единицы		
А4		1	3.702.1-4.3-29.1.1.00	Каркас плоский КП16	2	
				Детали		
Б4		2	3.702.1-4.3-29.1.0.01	ф6 AI ГОСТ 5781-82, в=110	58	1,4 кг
А4		3	Серия 3.400-7; вып. 1	Петля М16-200	2	

		3.702.1-4.3-29.1.0.00	
ГИП	Простосердов	Каркас пространственный КП15	Стадия: Р; Лист; Листов: 1
Н.контр.	Курдюмов		
Нач.отд.	Резниковский		
Гл.спец.	Курдюмов		ЦНИИПРОМЗЕРНОПРОЕКТ
Ст.инж.	Косторева		

Формат А4

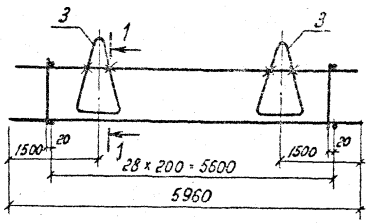

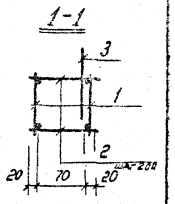

Петли поз.3 привязать к арматуре каркаса вязальной проволокой.

		3.702.1-4.3-29.1.0.00СБ	
ГИП	Простосердов	Каркас пространственный КП15 Сборочный чертеж	Стадия: Р; Масса: 18,2; Масштаб: 1:50
Н.контр.	Курдюмов		Лист; Листов: 1
Нач.отд.	Резниковский		
Гл.спец.	Курдюмов		ЦНИИПРОМЗЕРНОПРОЕКТ
Ст.инж.	Косторева		

23220 75

Формат А4

Формат	Зона	Поз.	Обозначение	Наименование	Кол.	Примеч.
				Документация		
А4			3.702.1-4.3-29.1.1.00СБ	Сборочный чертеж		
А3			3.702.1-4.3-00.0.0.0ТО	Техническое описание		
			Переменные данные для исполнений			
				3.702.1-4.3-29.1.1.00		для КР16
				Детали		
БЧ		1	3.702.1-4.3-29.1.1.01	ф6АI ГОСТ 5781-82; ℓ=225	29	1,5 кг
БЧ		2	3.702.1-4.3-18.1.1.01	ф10АIII ГОСТ 5781-82; ℓ=5960	1	3,7 кг
БЧ		3	3.702.1-4.3-19.0.1.06	ф6АI ГОСТ 5781-82; ℓ=5930	1	1,3 кг
				3.702.1-4.3-29.1.1.00-01		для КР17
				Детали		
БЧ		1	3.702.1-4.3-29.1.1.01	ф6АI ГОСТ 5781-82; ℓ=225	14	0,7 кг
БЧ		2	3.702.1-4.3-18.1.1.01	ф10АIII ГОСТ 5781-82; ℓ=2960	1	1,8 кг
БЧ		3	3.702.1-4.3-19.0.1.06	ф6АI ГОСТ 5781-82; ℓ=2930	1	0,7 кг

ГИП	Простосердов		
Н.контр.	Курдюмов		
Нач.отд.	Резниковский		
Гл.спец.	Курдюмов		
Ст.инж.	Костарева		

3.702.1-4.3-29.1.1.00

Каркас плоский КР16 ÷ КР20

Стадия	Лист	Листов
Р	1	2

Цниипромзернопроект

Формат А4

Формат	Зона	Поз.	Обозначение	Наименование	Кол.	Примеч.
				3.702.1-4.3-29.1.1.00-02		для КР18
				Детали		
БЧ		1	3.702.1-4.3-18.1.1.04	ф6АI ГОСТ 5781-82; ℓ=160	13	0,5 кг
БЧ		2	3.702.1-4.3-18.1.1.01	ф10АIII ГОСТ 5781-82; ℓ=2960	1	1,8 кг
БЧ		3	3.702.1-4.3-18.1.1.02	ф6АI ГОСТ 5781-82; ℓ=2960	1	0,7 кг
				3.702.1-4.3-29.1.1.00-03		для КР19
				Детали		
БЧ		1	3.702.1-4.3-18.1.1.04	ф6АI ГОСТ 5781-82; ℓ=160	13	0,5 кг
БЧ		2	3.702.1-4.3-29.1.1.08	ф10АIII ГОСТ 5781-82; ℓ=2880	1	1,8 кг
БЧ		3	3.702.1-4.3-19.1.1.06	ф6АI ГОСТ 5781-82; ℓ=2880	1	0,6 кг
				3.702.1-4.3-29.1.1.00-04		для КР20
				Детали		
БЧ		1	3.702.1-4.3-18.1.1.04	ф6АI ГОСТ 5781-82; ℓ=160	29	1,0 кг
БЧ		2	3.702.1-4.3-29.1.1.10	ф10АIII ГОСТ 5781-82; ℓ=6080	1	3,8 кг
БЧ		3	3.702.1-4.3-29.1.1.11	ф6АI ГОСТ 5781-82; ℓ=6080	1	1,4 кг

3.702.1-4.3-29.1.1.00

Лист 2

23220 76

Формат А4

1-1

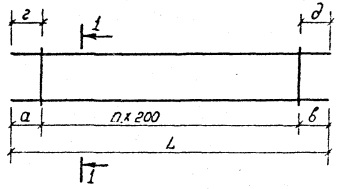

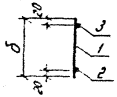

Обозначение	Марка	n	Размеры, мм						Масса кг
			L	а	δ	б	г	д	
3.702.1-4.3-29.1.1.00	КР16	28	5960	180	235	180	165	165	6,5
-01	КР17	13	2960	180	235	180	165	165	3,2
-02	КР18	13	2960	180	160	180	180	180	3,0
-03	КР19	12	2880	180	160	300	180	300	2,9
-04	КР20	28	6080	160	160	320	160	320	6,2

| | | | | | |

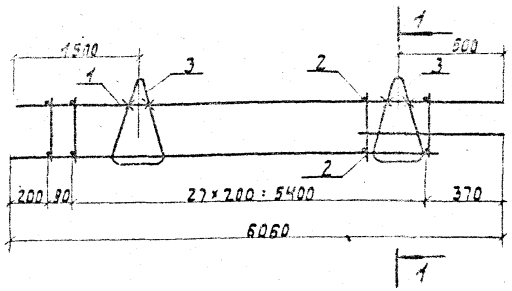

1-1

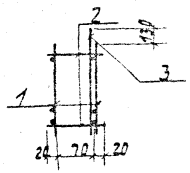

Формат	Зона	Поз.	Обозначение	Наименование	Кол.	Примеч.
				Документация		
А4			3.702.1-4.3-30.1.1.00 СБ	Сборочный чертеж		
А3			3.702.1-4.3-00.0.0. ОТО	Техническое описание		
				Детали		
Б.Ч		1	3.702.1-4.3-30.1.1.01	ф10 А III ГОСТ 5781-82; L=5730	1	2,4 кг
Б.Ч		2	3.702.1-4.3-30.1.1.02	ф10 А III ГОСТ 5781-82; L=5730	1	3,5 кг
Б.Ч		3	3.702.1-4.3-30.1.1.03	ф6 А I ГОСТ 5781-82; L=6040	1	1,3 кг
Б.Ч		4	3.702.1-4.3-30.1.1.04	ф6 А I ГОСТ 5781-82; L=270	23	1,4 кг

ГИП	Простосердов		
Н. контр.	Кудинов		
Нач. отд.	Резниковский		
Гл. спец.	Кудинов		
Ст. инж.	Костарева		

3.702.1-4.3-30.1.0.00 СБ

Каркас пространственный КП7

Сборочный чертеж

Стадия	Масса	Масштаб
Р	20,0	1:50
Лист	Листов 1	

ЦНИИПРОМЗЕРНОПРОЕКТ

Формат А4

ГИП	Простосердов		
Н. контр.	Кудинов		
Нач. отд.	Резниковский		
Гл. спец.	Кудинов		
Ст. инж.	Костарева		

3.702.1-4.3-30.1.1.00

Каркас плоский КР21

Стадия	Лист	Листов
Р	1	

ЦНИИПРОМЗЕРНОПРОЕКТ

23220 78

Формат А4

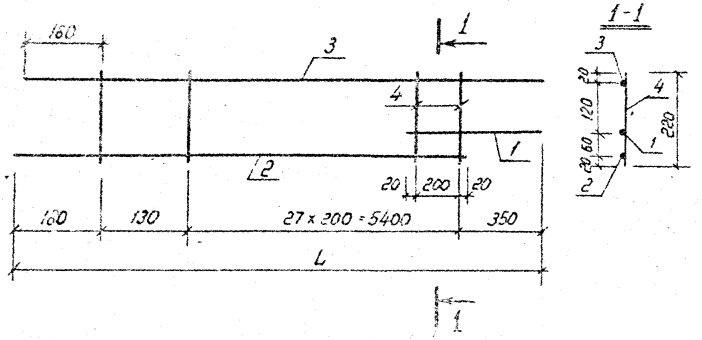

Позиция	Обозначение	Наименование	Кол.	Примеч.
		Документация		
А4	3.702.1-4.3-30.2.0.00СБ	Сборочный чертёж		
А3	3.702.1-4.3-00.0.0.ОТО	Техническое описание		
		Переменные данные для исполнений		
		3.702.1-4.3-30.2.0.00		для КП16
		Сборочные единицы		
Б4	1 3.702.1-4.3-29.1.1.00-02	Каркас плоский КР18	1	
Б4	2 3.702.1-4.3-30.2.1.00	Каркас плоский КР23	1	
		Детали		
Б4	3 3.702.1-4.3-30.2.0.01	ф6 AI ГОСТ 5781-82; ℓ=290	28	1,8 кг
	4	отсутствует		
		3.702.1-4.3-30.0.0.00-01		для КП17
		Сборочные единицы		
Б4	1 3.702.1-4.3-29.1.1.00-03	Каркас плоский КР19	1	
Б4	2 3.702.1-4.3-30.2.1.00-01	Каркас плоский КР24	1	

ГИП	Простосердов		
Н.контр.	Курдюмов		
Нач.отд.	Резниковский		
Гл.спец.	Курдюмов		
Ст.инж.	Косторева		

3.702.1-4.3-30.2.0.00

Каркас пространственный КП16 ÷ КП20

Стадия	Лист	Листов
Р	1	3

ЦНИИПромзернопроект

ГИП	Простосердов		
Н.контр.	Курдюмов		
Нач.отд.	Резниковский		
Гл.спец.	Курдюмов		
Ст.инж.	Косторева		

3.702.1-4.3-30.1.1.00СБ

Каркас плоский КР21 Сборочный чертеж.

Стадия	Масса	Масштаб
Р	6,6	1:10

Лист | Листов 1

ЦНИИПромзернопроект

23220 79

Формат А4

Формат А4

Формат	Зона	Поз.	Обозначение	Наименование	кол.	Примеч.
				Детали		
Б4		3	3.702.1-4.3-30.2.0.01	ф6АI ГОСТ 5781-82; ℓ=290	26	1,7кг
		4		отсутствует		
				3.702.1-4.3-30.2.0.00-02		для КП18
				Сборочные единицы		
А4		1	3.702.1-4.3-29.1.1.00-04	Каркас плоский КР20	1	
А4		2	3.702.1-4.3-30.2.1.00-02	Каркас плоский КР25	1	
				Детали		
Б4		3	3.702.1-4.3-30.2.0.01	ф6АI ГОСТ 5781-82; ℓ=290	58	3,7кг
		4	Серия 3.400-7; Вып.1	Петля М20-250	2	
				3.702.1-4.3-30.2.0.00-03		для КП19
				Сборочные единицы		
А4		1	3.702.1-4.3-29.1.1.00-03	Каркас плоский КР19	1	
А4		2	3.702.1-4.3-30.2.1.00-01	Каркас плоский КР24	1	
				Детали		
Б4		3	3.702.1-4.3-30.2.0.01	ф6АI ГОСТ 5781-82; ℓ=290	26	1,7кг
		4		отсутствует		

Формат А4

Формат	Зона	Поз.	Обозначение	Наименование	кол.	Примеч.
				3.702.1-4.3-30.2.0.00-04		для КП20
				Сборочные единицы		
А4		1	3.702.1-4.3-29.1.1.00-04	Каркас плоский КР20	1	
А4		2	3.702.1-4.3-30.2.1.00-02	Каркас плоский КР25	1	
				Детали		
Б4		3	3.702.1-4.3-30.2.0.01	ф6АI ГОСТ 5781-82; ℓ=290	58	3,7кг
		4	Серия 3.400; Вып.1	Петля М20-250	2	

23220 80

Формат А4

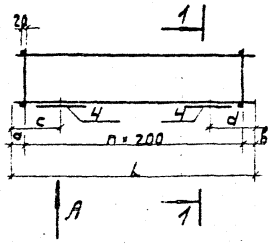

1-1

Рисунок 1

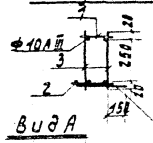

Рисунок 2

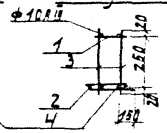

Вид А

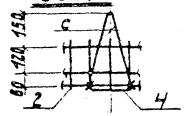

Обозначение	Марка	Рис.	Размеры, мм a	в	L	c	d	n шт.	Масса кг
3.702.1-4.3-30.2.0.00	КП16	1	160	200	2960			13	8,6
-01	КП17	1	280	200	2880			12	8,3
-02	КП18	1	160	320	6080	1600	480	28	23,2
-03	КП19	2	200	280	2880			12	8,3
-04	КП20	2	320	160	6080	480	1600	28	23,2

Петли поз. 4 в КП18 и КП20 привязать к арматуре каркаса вязальной проволокой

	3.702.1-4.3-30.2.0.00СБ		
Каркас пространственный КП16 ÷ КП20 Сборочный чертеж	Стадия	Масса	Масштаб
	Р	см. табл.	1:50
	Лист	Листов 1	
	ЦНИИПРОМЗЕРНОПРОЕКТ		

Формат А4

Формат	Зона	Поз.	Обозначение	Наименование	Кол.	Примеч.
				Документация		
А4			3.702.1-4.3-30.2.1.00СБ	Сборочный чертеж		
А3			3.702.1-4.3-00.0.0. ОТО	Техническое описание		
				Переменные данные для исполнений		
				3.702.1-4.3-30.2.1.00		для КР23
				Детали		
Б4		1	3.702.1-4.3-29.1.1.07	ф10АIII ГОСТ 5781-82; L=2960	1	1,8 кг
Б4		2	3.702.1-4.3-29.1.1.04	ф6АI ГОСТ 5781-82; L=2960	2	1,3 кг
Б4		3	3.702.1-4.3-30.1.1.04	ф6АI ГОСТ 5781-82; L=220	14	0,2 кг
				3.702.1-4.3-30.2.1.00-01		для КР24
				Детали		
Б4		1	3.702.1-4.3-29.1.1.09	ф10АIII ГОСТ 5781-82; L=2880	1	1,8 кг
Б4		2	3.702.1-4.3-29.1.1.08	ф6АI ГОСТ 5781-82; L=2880	2	1,3 кг
Б4		3	3.702.1-4.3-30.1.1.04	ф6АI ГОСТ 5781-82; L=220	13	0,6 кг

	3.702.1-4.3-30.2.1.00		
Каркас плоский КР23 ÷ КР25	Стадия	Лист	Листов
	Р	1	2
	ЦНИИПРОМЗЕРНОПРОЕКТ		

23220 81

Формат А4

Формат	Зона	Поз.	Обозначение	Наименование	кол.	Примеч.
				3.702.1-4.3-30.2.1.00-02		для КР25
				Детали		
Б4		1	3.702.1-4.3-29.1.1.11	ф10 AIII ГОСТ 5781-82; ℓ=6080	1	3,8 кг
Б4		2	3.702.1-4.3-29.1.1.10	ф6 AI ГОСТ 5781-82; ℓ=6080	2	2,7 кг
Б4		3	3.702.1-4.3-30.1.1.04	ф6 AI ГОСТ 5781-82; ℓ=220	28	1,4 кг

	3.702.1-4.3-30.2.1.00		Лист 2

Формат А4

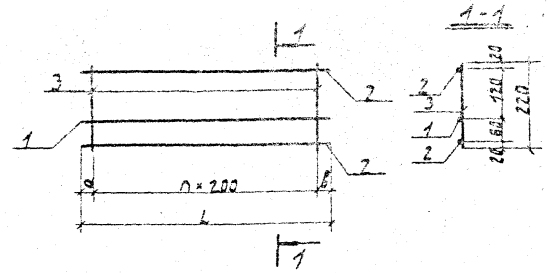

Обозначение	Марка	h	Размеры мм a	b	L	Масса кг
3.702.1-4.3-30.2.1.00	КР23	13	180	180	2960	3,8
-01	КР24	12	180	300	2880	3,7
-02	КР25	28	300	180	6080	7,9

	3.702.1-4.3-30.2.1.00СБ	
Каркас плоский КР23÷КР25 Сборочный чертеж	Стадия: Р	Масса: см. табл.
	Лист	Листов 1
ЦНИПРОМЗЕРНОПРОЕКТ		Масштаб: М1:10

ГИП	Сростковой		
Н. контр.	Курдюмов		
Нач. отд.	Резниковский		
Гл. спец.	Курдюмов		
Ст. инж.	Костерева		

23220 82

Формат А4

Формат	Зона	Поз.	Обозначение	Наименование	Кол.	Примеч.
				Документация		
А4			3.702.1-4.3-34.0.1.00СБ	Сборочный чертеж		
А3			3.702.1-4.3-00.0.0.0ТО	Техническое описание		
			Переменные данные для исполнений			
				3.702.1-4.3.34.0.1.00		для С28
				Детали		
Б.4		2	3.702.1-4.3-34.0.1.01	Ф4Вр-I ГОСТ 6727-80; ℓ:5840	23	12,1 кг
Б.4		2	3.702.1-4.3-34.0.1.02	Ф4Вр-I ГОСТ 6727-80; ℓ:2240	54	10,9 кг
				3.702.1-4.3-34.0.1.00-01		для С29
				Детали		
Б.4		1	3.702.1-4.3-34.0.1.03	Ф4Вр-I ГОСТ 6727-80; ℓ:2840	23	5,9 кг
Б.4		2	3.702.1-4.3-34.0.1.02	Ф4Вр-I ГОСТ 6727-80; ℓ:2240	24	4,8 кг

ГИП	Простосердов		
Н. контр.	Курдюмов		
Нач. отд.	Резниковский		
Гл. спец.	Курдюмов		
Ст. инж.	Костарева		

3.702.1-4.3-34.0.1.00

Сетка арматурная С28, С29

Стадия	Лист	Листов
Р		1

ЦНИИПРОМЗЕРНОПРОЕКТ

Формат А4

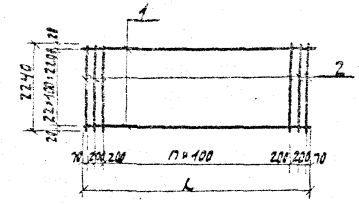

Обозначение	Марка	n шт.	L мм	Масса кг
3.702.1-4.3-34.0.1.00	С28	49	5840	23,0
-01	С29	19	2840	10,7

ГИП	Простосердов		
Н. контр.	Курдюмов		
Нач. отд.	Резниковский		
Гл. спец.	Курдюмов		
Ст. инж.	Костарева		

3.702.1-4.3-34.0.1.00СБ

Сетка арматурная С28, С29

Сборочный чертеж

Стадия	Масса	Масштаб
Р	см. табл.	1:20

Лист	Листов 1

ЦНИИПРОМЗЕРНОПРОЕКТ

23220 83

Формат А4

Формат	Зона	Поз.	Обозначение	Наименование	Кол.	Примеч.
				Документация		
А4			3.702.1-4. 3-34.0.2.00 СБ	Сборочный чертеж		
А3			3.702.1-4. 3-00.0.0.ото	Техническое описание		
			Переменные данные для исполнений			
				3.702.1-4.3-34.0.2.00		для С30
				Детали		
Б4		1	3.702.1-4. 3-34.0.2.01	ф4Вр-I ГОСТ 6727-80; ℓ=5240	30	14,1 кг
Б4		2	3.702.1-4.3-34.0.2.02	ф4Вр-I ГОСТ 6727-80; ℓ=3080	52	14,4 кг
				3.702.1-4.3-34.0.2.00-01		для С31
				Детали		
Б4		1	3.702.1-4.3-34.0.2.03	ф4Вр-I ГОСТ 6727-80; ℓ=2240	30	6,0 кг
Б4		2	3.702.1-4.3-34.0.2.02	ф4Вр-I ГОСТ 6727-80; ℓ=3080	23	6,4 кг

ГИП	Простосердов		
Н.контр.	Курюмов		
Нач.отд.	Резниковский		
Гл.спец.	Курюмов		
Ст.инж.	Костарева		

3.702.1-4. 3-34.0.2.00

Сетка арматурная С30; С31

Стадия	Лист	Листов
Р		1

ЦНИИПромзерноПроект

Формат А4

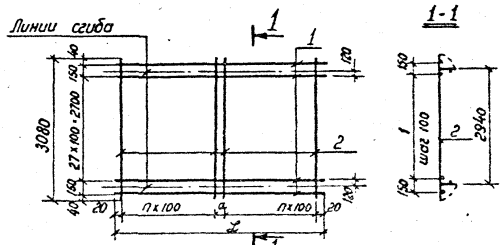

Обозначение	Марка	n шт.	L мм	a мм	Масса кг
3.702.1-4. 3-34.0.2.00	С30	25	5240	200	28.5
-01	С31	11	2240	0	12.4

ГИП	Простосердов		
Н.контр.	Курюмов		
Нач.отд.	Резниковский		
Гл.спец.	Курюмов		
Ст.инж.	Костарева		

3.702.1-4. 3-34.0.2.00 СБ

Сетка арматурная С30; С31. Сборочный чертеж.

Стадия	Масса	Масштаб
Р	Сборки	1:20
Лист	Листов 1	

ЦНИИПромзерноПроект

23220 К4

Формат А4

Формат	Зона	Поз.	Обозначение	Наименование	Кол.	Примеч.
				Документация		
А4			3.702.1-4. 3-35.0.1.00 СБ	Сборочный чертеж		
А3			3.702.1-4. 3-00.0.0.0 ТО	Техническое описание		
				Детали		
БЧ		1	3.702.1-4. 3-35.0.1.01	ф5 Вр-I ГОСТ 6727-80; ℓ=3040	114	48,2 кг
БЧ		2	3.702.1-4. 3-35.0.1.02	ф5 Вр-I ГОСТ 6727-80; ℓ=6040	55	46,2 кг
БЧ		3	3.702.1-4. 3-35.0.1.03	5 Вр-I ГОСТ 6727-80; ℓ=2740	2	0,8 кг
БЧ		4	3.702.1-4. 3-35.0.1.04	5 Вр-I ГОСТ 6727-80; ℓ=5740	2	1,6 кг

3.702.1-4. 3-35.0.1.00

ГИП	Простосердов		
Н. контр.	Кордюков		
Нач. отд.	Резниковский		
Вл. спец.	Кордюков		
Ст. инж.	Кастерова		

Сетка арматурная С32

Стадия	Лист	Листов
Р		1

ЦНИИпромзернопроект

Формат А4

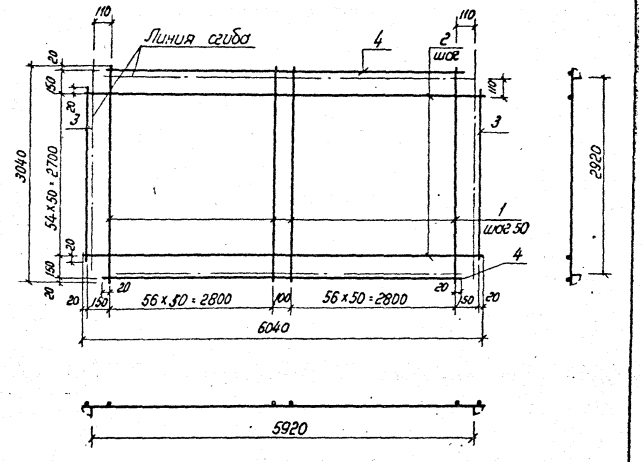

3.702.1-4. 3-35.0.1.00СБ

ГИП	Простосердов		
Н. контр.	Кордюков		
Нач. отд.	Резниковский		
Вл. спец.	Кордюков		
Ст. инж.	Кастерова		

Сетка арматурная С32
Сборочный чертеж

Стадия	Масса	Масштаб
Р	96,8	1:50

Лист | Листов 1

ЦНИИпромзернопроект

23220 85

Формат А4

Поз.	Обозначение	Наименование	Кол.	Примеч.
		Документация		
А4	3.702.1-4.3-35.1.0.00СБ	Сборочный чертеж		
А3	3.702.1-4.3-00.0.0ТО	Техническое описание		
		Переменные данные для исполнений		
		3.702.1-4.3-35.1.0.00		для КП21
		Сборочные единицы		
А4	3.702.1-4.3-35.1.1.00	Сетка арматурная гнутая С33	1	
		Детали		
Б4	3.702.1-4.3-35.1.0.01	ф8 AIII ГОСТ 5781-82; ℓ=140	2	0,1 кг
Б4	3.702.1-4.3-35.1.0.02	ф4 Вр-I ГОСТ 6727-80; ℓ=140	19	0,3 кг
		3.702.1-4.3-35.1.0.00-01		для КП22
		Сборочные единицы		
А4	3.702.1-4.3-35.1.1.00-01	Сетка арматурная гнутая С34	1	

			3.702.1-4.3-35.1.0.00		
ГИП	Простоквашов		Коркас пространственный КП21 ÷ КП25	Стадия	Лист	Листов
Н.контр.	Курдюмов			Р	1	3
Нач.отд.	Резниковский			ЦНИИПромзерноПроект		
Гл.спец.	Курдюмов					
Ст.инж.	Косторева					

Формат А4

Поз.	Обозначение	Наименование	Кол.	Примеч.
		Детали		
Б4	2 3.702.1-4.3-35.1.0.01	ф8 AIII ГОСТ 5781-82; ℓ=140	2	0,1 кг
Б4	3 3.702.1-4.3-35.1.0.02	ф4 Вр-I ГОСТ 6727-80; ℓ=140	9	0,1 кг
		3.702.1-4.3-35.1.0.00-02		для КП23
		Сборочные единицы		
А4	1 3.702.1-4.3-35.1.1.00-02	Сетка арматурная гнутая С35	1	
		Детали		
Б4	2 3.702.1-4.3-35.1.0.03	ф8 AIII ГОСТ 5781-82; ℓ=100	2	0,1 кг
Б4	3 3.702.1-4.3-35.1.0.04	ф4 Вр-I ГОСТ 6727-80; ℓ=100	9	0,1 кг
		3.702.1-4.3-35.1.0.00-03		для КП24
		Сборочные единицы		
А4	1 3.702.1-4.3-35.1.1.00-03	Сетка арматурная гнутая С36	1	
		Детали		
Б4	2 3.702.1-4.3-35.1.0.03	ф8 AIII ГОСТ 5781-82; ℓ=100	2	0,1 кг
Б4	3 3.702.1-4.3-35.1.0.04	ф4 Вр-I ГОСТ 6727-80; ℓ=100	9	0,1 кг

	3.702.1-4.3-35.1.0.00	Лист 2

23220 86

Формат А4

Формат	Зона	Поз.	Обозначение	Наименование	Кол.	Примеч.
				3.702.1-4.3-35.1.0.00-04		для КП25
				Сборочные единицы		
А4		1	3.702.1-4.3-35.1.1.00-04	Сетка арматурная гнутая С37	1	
				Детали		
Б.4		2	3.702.1-4.3-35.1.0.03	Ф8АIII ГОСТ 5781-82; ℓ=100	2	0,1 кг
Б.4		3	3.702.1-4.3-35.1.0.04	Ф4Вр-I ГОСТ 6727-80; ℓ=100	6	0,1 кг

3.702.1-4.3-35.1.0.00 Лист 3

Формат А4

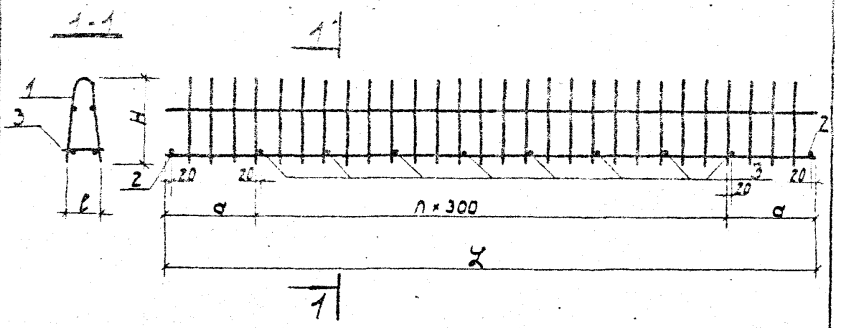

Обозначение	Марка	Размеры, мм L	H	ℓ	a	n	Масса кг
3.702.1-4.3-35.1.0.00	КП21	5940	235	120	270	18	24,6
-01	КП22	2940	235	120	270	8	10,1
-02	КП23	5200	200	70	350	15	21,3
-03	КП24	2950	200	70	275	8	12,0
-04	КП25	2200	200	70	350	5	9,0

ГИП	Простосердов	
Н. контр.	Курдюмов	
Нач. отд.	Резниковский	
Гл. спец.	Курдюмов	
Ст. инж.	Костарева	

3.702.1-4.3-35.1.0.00 СБ

Каркас пространственный КП21 ÷ КП25

Сборочный чертеж

Стадия	Масса	Масштаб
Р	см. табл.	1:20

Лист | Листов 1

ЦНИИПРОМЗЕРНОПРОЕКТ

23220 87

Формат А4

Формат	Зона	Поз	Обозначение	Наименование	Кол.	Примеч.
				Документация		
А4			3.702.1-4. 3-35.1.1.00 сб	Сборочный чертеж		
А3			3.702.1-4. 3-00.0.0. ОТО	Техническое описание		
			Переменные данные для исполнений			
				3.702.1-4. 3-35.1.1.00		для С33
				Детали		
Б4		1	3.702.1-4. 3-35.1.1.01	ф14 А III ГОСТ 5781-82; ℓ=5940	2	14,4 кг
Б4		2	3.702.1-4. 3-35.1.1.02	ф10 А I ГОСТ 5781-82; ℓ=5940	2	7,3 кг
Б4		3	3.702.1-4. 3-35.1.1.03	ф4 Вр-I ГОСТ 6727-80; ℓ=490	59	2,6 кг
				3.702.1-4. 3-35.1.1.00-01		для С34
				Детали		
Б4		1	3.702.1-4. 3-35.1.1.04	ф12 А III ГОСТ 5721-82; ℓ=2940	2	5,2 кг
Б4		2	3.702.1-4. 3-35.1.1.05	ф10 А I ГОСТ 5721-82; ℓ=2940	2	3,6 кг
Б4		3	3.702.1-4. 3-35.1.1.03	ф4 Вр-I ГОСТ 5721-80; ℓ=490	28	1,2 кг

			3.702.1-4. 3-35.1.1.00			
ГИП	Ярославцев		Сетка арматурная гнутая С33 ÷ С37	Стадия	Лист	Листов
Н. контр.	Курдюмов			Р	1	2
Нач. отд.	Резниковский			ЦНИИПромзернопроект		
Гл. спец.	Курдюмов					
Ст. инж.	Шестерева					

Формат А4

Формат	Зона	Поз	Обозначение	Наименование	Кол.	Примеч.
				3.702.1-4. 3-35.1.1.00-02		для С35
				Детали		
Б4		1	3.702.1-4. 3-35.1.1.06	ф14 А III ГОСТ 5781-82; ℓ=5200	2	12,6 кг
Б4		2	3.702.1-4. 3-35.1.1.07	ф10 А I ГОСТ 5781-82; ℓ=5200	2	6,4 кг
Б4		3	3.702.1-4. 3-35.1.1.08	ф4 Вр-I ГОСТ 6727-80; ℓ=420	52	2,0 кг
				3.702.1-4. 3-35.1.1.00-03		для С36
				Детали		
Б4		1	3.702.1-4. 3-35.1.1.04	ф14 А III ГОСТ 5781-82; ℓ=2950	2	7,1 кг
Б4		2	3.702.1-4. 3-35.1.1.05	ф10 А I ГОСТ 5781-82; ℓ=2950	2	3,6 кг
Б4		3	3.702.1-4. 3-35.1.1.08	ф4 Вр-I ГОСТ 6727-80; ℓ=420	29	1,1 кг
				3.702.1-4. 3-35.1.1.00-04		для С37
				Детали		
Б4		1	3.702.1-4. 3-35.1.1.09	ф14 А III ГОСТ 5781-82; ℓ=2200	2	5,3 кг
Б4		2	3.702.1-4. 3-35.1.1.10	ф10 А I ГОСТ 5781-82; ℓ=2200	2	2,7 кг
Б4		3	3.702.1-4. 3-35.1.1.08	ф4 Вр-I ГОСТ 6727-80; ℓ=420	22	0,8 кг

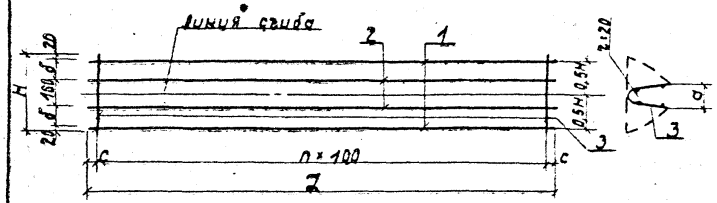

Обозначение	Марка	Размеры, мм					h шт	Масса кг
		Z	H	a	б	c		
3.702.1-4.3-35.1.1.00	С33	5940	490	120	145	70	58	24,3
-01	С34	2940	490	120	145	120	27	10,0
-02	С35	5200	420	70	110	50	51	21,0
-03	С36	2950	420	70	110	75	28	11,8
-04	С37	2200	420	70	110	50	21	8,8

ГИП	Простосердов		
Н. контр.	Курдюмов		
Нач. отд.	Резниковск.		
Гл. спец.	Курдюмов		
Ст. инж.	Костарева		

3.702.1-4.3-35.1.1.00 СБ

Сетка арматурная гнутая С33÷С37
Сборочный чертеж

Стадия	Масса	Масштаб
Р	см. табл.	1:20

Лист | Листов

ЦНИИПРОМЗЕРНОПРОЕКТ

Формат А4

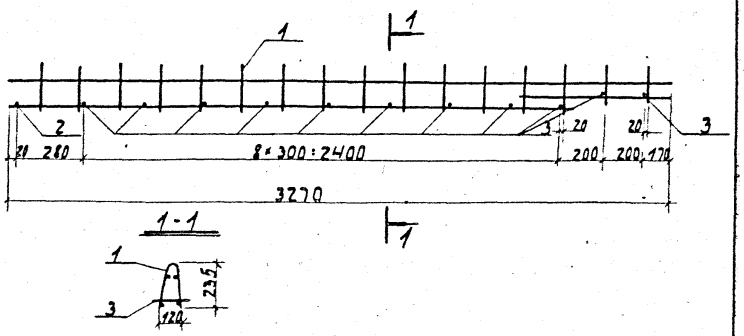

Формат	Зона	Поз.	Обозначение	Наименование	Кол.	Примеч.
				Документация		
А3			3.702.1-4.3-00.0.0.0т0	Техническое описание		
				Сборочные единицы		
А4		1	3.702.1-4.3-36.1.1.00	Сетка арматурная гнутая С26	1	
				Детали		
Б4		2	3.702.1-4.3-36.1.0.01	ф8АIII ГОСТ 5781-82; ℓ:140	1	0,1 кг
Б4		3	3.702.1-4.3-36.1.0.02	ф4ВрI ГОСТ 6727-80; ℓ:140	11	0,1 кг

ГИП	Простосердов		
Н. контр.	Курдюмов		
Нач. отд.	Резниковск.		
Гл. спец.	Курдюмов		
Ст. инж.	Костарева		

3.702.1-4.3-36.1.0.00

Каркас пространственный КП26

Стадия	Масса	Масштаб
Р	11,3	1:50

Лист | Листов 1

ЦНИИПРОМЗЕРНОПРОЕКТ

23220 89

Формат А4

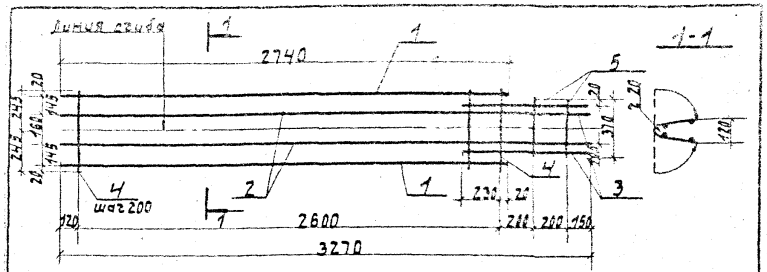

Формат	Зона	Поз.	Обозначение	Наименование	Кол.	Примеч.
				Документация		
13			3.702.1-4.3-00.0.0.ОТО	Техническое описание		
				Детали		
54		1	3.702.1-4.3-36.1.1.01	ф12А III ГОСТ 5781-82; ℓ:2740	2	4,9 кг
54		2	3.702.1-4.3-36.1.1.02	ф10А I ГОСТ 5781-82; ℓ:3270	2	4,0 кг
54		3	3.702.1-4.3-36.1.1.03	ф12А III ГОСТ 5781-82; ℓ:800	2	1,4 кг
54		4	3.702.1-4.3-36.1.1.04	ф4Вр I ГОСТ 6727-80; ℓ:490	14	0,7 кг
54		5	3.702.1-4.3-36.1.1.05	ф4Вр I ГОСТ 6727-80; ℓ:370	2	0,1 кг

3.702.1-4.3-36.1.1.00

Сетка арматурная гнутая С26

Стадия	Масса	Масштаб
Р	11,1	1:25

Лист | Листов 1

ЦНИИПРОМЗЕРНОПРОЕКТ

ГНП	Простосердов	
Н. контр.	Курдюмов	
Нач. отд.	Резниковский	
Гл. спец.	Курдюмов	
Вед. инж.	Куцабенков	

Формат А4

Формат	Зона	Поз.	Обозначение	Наименование	Кол.	Примеч.
				Документация		
3			3.702.1-4.3-00.0.0.ОТО	Техническое описание		
4			3.702.1-4.3-36.0.2.00СБ	Сборочный чертеж		
				Переменные данные для исполнения		
				3.702.1-4.3-36.0.2.00		для М6
				Детали		
				ф10А I ГОСТ 5781-82		
54		1	3.702.1-4.3-36.0.2.01	ℓ:230	4	0,6 кг
54		2	3.702.1-4.3-36.0.2.02	ℓ:90	2	0,1 кг
54		3	3.702.1-4.3-36.0.2.03	Полоса $\frac{Б\text{-}2\ 10\times90\ ГОСТ\ 103\text{-}76}{ВСТ3КП2\ ГОСТ\ 535\text{-}79}$		
				ℓ:90	1	0,6 кг
				3.702.1-4.3-36.0.2.00-01		для М7
				Детали		
54		1	3.702.1-4.3-36.0.2.01	ф10А I ГОСТ 5781-82 ℓ:230	4	0,6 кг
54		2	3.702.1-4.3-36.0.2.02	отсутствует		
54		3	3.702.1-4.3-36.0.2.03	Полоса $\frac{Б\text{-}2\ 10\times90\ ГОСТ\ 103\text{-}76}{ВСТ3КП2\ ГОСТ\ 535\text{-}79}$ ℓ:90	1	0,6 кг

3.702-1-4.3-36.0.2.00

Изделие закладное М6, М7

Стадия	Лист	Листов
Р		1

ЦНИИПРОМЗЕРНОПРОЕКТ

ГНП	Простосердов	
Н. контр.	Курдюмов	
Нач. отд.	Резниковский	
Гл. спец.	Курдюмов	
Вед. инж.	Куцабенков	

23220 90

Формат А4

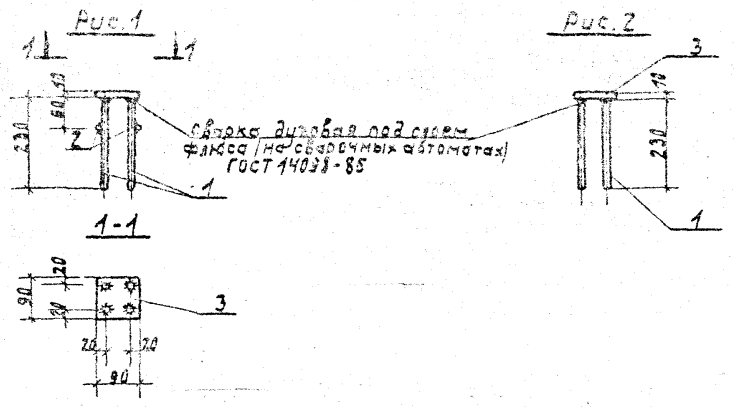

Обозначение	Рис.	Марка	кг
3.702.1-4.3-36.0.2.00	1	М6	1,3
-01	2	М7	1,2

ГИП	Простосердов		
Н. контр.	Курдюмов		
Нач. отд.	Резниковский		
Гл. спец.	Курдюмов		
Вед. инж.	Куцабенков		

3.702.1-4.3-36.0.2.00 СБ

Изделие закладное М6, М7

Сборочный чертеж

Стадия	Масса	Масштаб
Р	см. табл.	1:10

Лист | Листов 1

ЦНИИПРОМЗЕРНОПРОЕКТ

Формат А4

Формат	Зона	Поз.	Обозначение	Наименование	Кол.	Примеч.
				Документация		
А4			3.702.1-4.3-38.0.1.00 СБ	Сборочный чертеж		
А3			3.702.1-4.3-00.0.0.ОТО	Техническое описание		
				Детали		
				Арматурная сталь ГОСТ 5781-82:		
Б.4		1	3.702.1-4.3-38.0.1.01	Ф22А III; ℓ=5530	1	16,5 кг
Б.4		2	3.702.1-4.3-38.0.1.02	Ф22А III; ℓ=4800	1	14,3 кг
Б.4		3	3.702.1-4.3-38.0.1.03	Ф8А III; ℓ=5400	1	2,1 кг
Б.4		4	3.702.1-4.3-38.0.1.04	Ф8А III; ℓ=1230	4	1,9 кг
Б.4		5	3.702.1-4.3-38.0.1.05	Ф8А III; ℓ=1080	10	4,3 кг
Б.4		6	3.702.1-4.3-38.0.1.06	Ф10А III; ℓ=695	2	0,9 кг
Б.4		7	3.702.1-4.3-38.0.1.07	Ф22А III; ℓ=50	2	0,3 кг
Б.4		8	3.702.1-4.3-38.0.1.08	Ф20А I; ℓ=95	2	0,5 кг
Б.4		9	3.702.1-4.3-38.0.1.09	Полоса $\frac{Б\text{-}2\ 10\times80\ ГОСТ\ 103\text{-}76}{ВСт3кП2\ ГОСТ\ 535\text{-}79}$; ℓ=95	2	1,2 кг

ГИП	Простосердов		
Н. контр.	Курдюмов		
Нач. отд.	Резниковский		
Гл. спец.	Курдюмов		
Ст. инж.	Костарева		

3.702.1-4.3-38.0.1.00

Каркас плоский КР5

Стадия	Лист	Листов
		1

ЦНИИПРОМЗЕРНОПРОЕКТ

23220 91

Формат А4

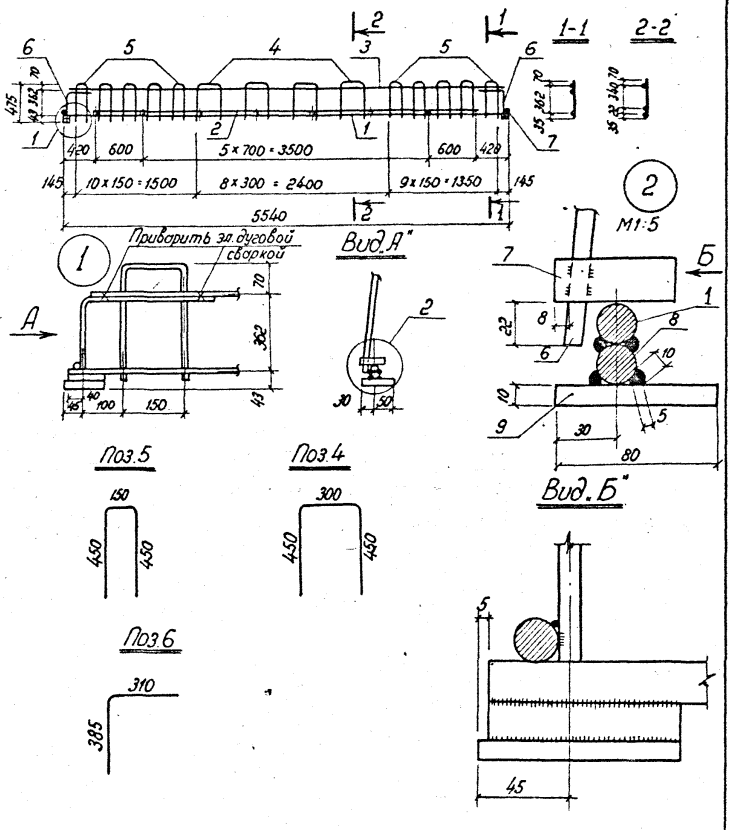

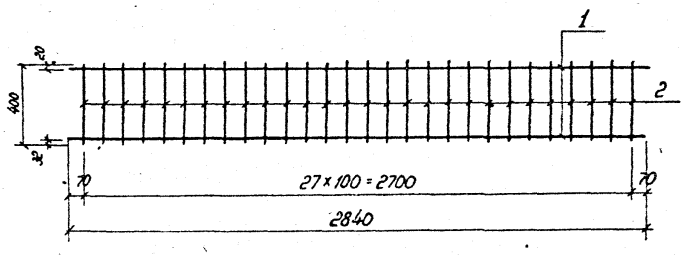

Формат	Зона	Поз.	Обозначение	Наименование	Кол.	Примеч.
				Документация		
А3			3.702.1-4. 3-00.0.0.ото	Техническое описание		
				Детали		
Б4		1	3.702.1-4. 3-38.0.2.01	ф10АIII ГОСТ5781-82; ℓ=2840	2	3,5 кг
Б4		2	3.702.1-4. 3-38.0.2.02	ф6АI ГОСТ5781-82; ℓ=400	28	2,5 кг.

ГИП	Простосердов		
Н.контр.	Курдюмов		
Нач.отд.	Резниковский		
Гл.спец.	Курдюмов		
Ст.инж.	Костарева		

3.702.1-4. 3-38.0.1.00СБ

Каркас плоский КР5
Сборочный чертеж.

Стадия	Масса	Масштаб
Р	42,0	М.1:50 М.1:10

Лист | Листов 1

цниитромзернопроект

Формат А4

ГИП	Простосердов		
Н.контр.	Курдюмов		
Нач.отд.	Резниковский		
Гл.спец.	Курдюмов		
Ст.инж.	Костарева		

3.702.1-4. 3-38.0.2.00

Каркас плоский КР6

Стадия	Масса	Масштаб
Р	6,0	1:20

Лист | Листов 1

цниитромзернопроект

23220 92

Формат А4

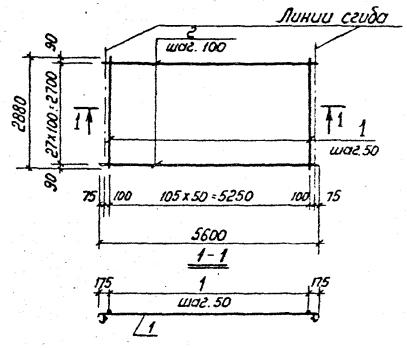

Формат	Зона	Поз.	Обозначение	Наименование	Кол.	Примеч.
				Документация		
А3			3.702.1-4. 3-00.0.0.0то	Техническое описание		
				Детали		
Б4		1	3.702.1-4. 3-36.0.3.01	ф4Вр-I ГОСТ 6727-80; ℓ=2880	106	27,5 кг
Б4		2	3.702.1-4. 3-36.0.3.02	ф4Вр-I ГОСТ 6727-80; ℓ=5600	28	14,1 кг

3.702.1-4. 3-38.0.3.00

Сетка арматурная С39

Стадия	Масса	Масштаб
Р	41,6	1:100

Лист | Листов 1

Цниипромзернопроект

ГИП	Простосердов	
н.контр.	Курдюмов	
нач.отд.	Резниковский	
Гл.спец.	Курдюмов	
Ст.инж.	Костарева	

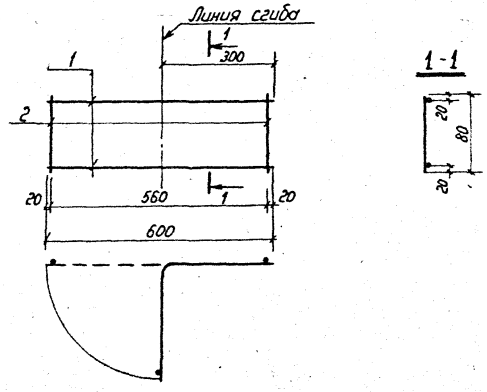

Формат	Зона	Поз.	Обозначение	Наименование	Кол.	Примеч.
				Документация		
А3			3.702.1-4. 3-00.0.0.0то	Техническое описание.		
				Детали		
Б4		1	3.702.1-4. 3-38.0.4.01	ф8АI ГОСТ 5781-82; ℓ=600	2	0,5 кг
Б4		2	3.702.1-4. 3-38.0.4.02	ф4Вр-I ГОСТ 6727-80; ℓ=80	2	0,01 кг

3.702.1-4. 3-38.0.4.00

Сетка арматурная С40

Стадия	Масса	Масштаб
Р	0,5	1:10

Лист | Листов 1

Цниипромзернопроект

ГИП	Простосердов	
н.контр.	Курдюмов	
нач.отд.	Резниковский	
Гл.спец.	Курдюмов	
Ст.инж.	Костарева	

23220- 33

Формат А4

Формат А4

Рис 1

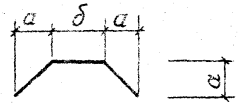

Рис. 2

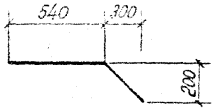

Обозначение	Рис.	Размеры в мм.				Масса кг.
		а	б		L общ.	
3.702.1-4.3-20.0.0.01	1	220	480			0,2
-01		185	390			0,2
-02		150	300			0,2
-03	2				900	0,2

ГИП.	Простосердов		
Н.контр.	Курдюмов		
Нач.отд.	Резниковский		
Гл.спец.	Курдюмов		
Вед.инж.	Куцабенкова		

3.702.1-4.3-20.0.0.01

Отдельные стержни.

Стадия	Масса	Масштаб
Р	См. таблицу	
Лист	Листов 1	

Арматурная сталь ф6 АI ГОСТ 5781-82

ЦНИИпромзернопроект

Формат А4

23220 (94)

Формат А4

gost.e-ecolog.ru