Типовые конструкции, изделия и узлы зданий и сооружений

СЕРИЯ 3.501.2-136

ПОПЕРЕЧИНЫ ЖЕСТКИЕ МЕТАЛЛИЧЕСКИЕ ДЛЯ КОНТАКТНОЙ СЕТИ ЖЕЛЕЗНЫХ ДОРОГ

ВЫПУСК 1

Элементы заводского изготовления для расчетной температуры до -40°С включительно

Рабочие чертежи

РАЗРАБОТАН ИНСТИТУТОМ „ГИПРОПРОМТРАНССТРОЙ"
Главный инженер института А.С.Рождественский
Главный инженер проекта Э.П.Лапина

Утверждены
и введены в действие
указанием МПС СССР от 10.06.85 № М-18203
Срок действия до 01.01.91

gost.e-ecolog.ru

Обозначение	Наименование	Стр.
3.501.2-136.1-00.0.0.0.00	Содержание	2
3.501.2-136.1-00.0.0.0.00 ТО	Техническое описание	3
3.501.2-136.1-00.0.0.0.00 НИ	Номенклатура блоков	6
3.501.2-136.1-01.1.0.0.00	Блок крайний поперечины L_p=22,515м	8
3.501.2-136.1-01.1.0.0.00 СБ	Блок крайний поперечины L_p=22,515м	
	Сборочный чертеж.	11
3.501.2-136.1-02.1.0.0.00	Блок крайний поперечины L_p=30,260м	13
3.501.2-136.1-02.1.0.0.00 СБ	Блок крайний поперечины L_p=30,260м	
	Сборочный чертеж.	16
3.501.2-136.1-02.3.0.0.00	Блок средний поперечины L_p=30,260м	17
3.501.2-136.1-02.3.0.0.00 СБ	Блок средний поперечины L_p=30,260м	
	Сборочный чертеж.	19
3.501.2-136.1-03.1.0.0.00	Блок крайний поперечины L_p=34,010м	20
3.501.2-136.1-03.1.0.0.00 СБ	Блок крайний поперечины L_p=34,010м	
	Сборочный чертеж.	23
3.501.2-136.1-03.3.0.0.00	Блок средний поперечины L_p=34,010м	24
3.501.2-136.1-03.3.0.0.00 СБ	Блок средний поперечины L_p=34,010м	
	Сборочный чертеж.	26
3.501.2-136.1-04.1.0.0.00	Блок крайний поперечины L_p=39,165м	27
3.501.2-136.1-04.1.0.0.00 СБ	Блок крайний поперечины L_p=39,165м	
	Сборочный чертеж.	30
3.501.2-136.1-04.3.0.0.00	Блок средний поперечины L_p=39,165м	31
3.501.2-136.1-04.3.0.0.00 СБ	Блок средний поперечины L_p=39,165м	
	Сборочный чертеж.	33
3.501.2-136.1-05.1.0.0.00	Блок крайний поперечины L_p=44,165м	34
3.501.2-136.1-05.1.0.0.00 СБ	Блок крайний поперечины L_p=44,165м	
	Сборочный чертеж.	37

Нач.отд.	Склезнев	[signature]
Н.контр.	Гордеев	[signature]
Гл.спец.	Гордеев	[signature]
Гл.инж.пр.	Лапина	[signature]
Рук.груп.	Савицкая	[signature]
Проверил	Лапина	[signature]
Разраб.	Ковальчук	[signature]

3.501.2-136.1- 00.0.0.0.00

Содержание

Стадия	Лист	Листов
Р	1	2

Гипропромтрансстрой

Инв. № подл. | Подпись и дата | Взам. инв. №

Копировал: [signature] Формат А4

Обозначение	Наименование	Стр.
3.501.2-136.1-05.3.0.0.00	Блок средний поперечины L_p=44,165м	39
3.501.2-136.1-05.3.0.0.00 СБ	Блок средний поперечины L_p=44,165м	
	Сборочный чертеж.	41
3.501.2-136.1-02.1.1.0.00	Настил	42
3.501.2-136.1-02.1.1.1.00	Сетка С-1	43
3.501.2-136.1-02.1.1.2.00	Сетка С-2	
3.501.2-136.1-07.1.0.0.00	Ветвь оголовка ВО	44
3.501.2-136.1-11.1.0.0.00	Ветвь столика опорного ВСО	45
3.501.2-136.1-11.1.0.0.01	Полухомут	
3.501.2-136.1-07.2.0.0.00	Швеллер	46
3.501.2-136.1-08.0.0.0.00	Шайба	
3.501.2-136.1-07.2.0.0.02	Швеллер №14 L=570	47
3.501.2-136.1-07.2.0.0.03	Швеллер №14 L=950	
3.501.2-136.1-07.0.0.0.03	Болт-скоба	48
3.501.2-136.1-07.1.0.0.01	Стойка	
3.501.2-136.1-07.1.0.0.02	Ребро	49
3.501.2-136.1-07.1.0.0.03	Хомут	
3.501.2-136.1-07.1.0.0.04	Накладка	50
3.501.2-136.1-07.1.0.0.05	Планка	
3.501.2-136.1-11.0.0.0.01	Болт-скоба	51
3.501.2-136.1-11.0.0.0.02	Распорка	
3.501.2-136.1-11.1.0.0.02	Ребро верхнее	52
3.501.2-136.1-11.1.0.0.03	Ребро нижнее	
3.501.2-136.1-01.0.0.0.01	Накладка стыковая	53
3.501.2-136.1-00.0.0.0.00 ВМС	Выборка стали на поперечины	54

Инв. № подл. | Подпись и дата | Взам. инв. №

3.501.2-136.1-00.0.0.0.00

Лист 2

Копировал: [signature] Формат А4

1. Область применения.

По настоящему выпуску изготавливаются поперечины, устанавливаемые и эксплуатируемые при расчетной температуре минус 40°С и выше.

За расчетную температуру принимается температура наружного воздуха наиболее холодной пятидневки обеспеченностью 0,92 согласно СНиП 2.01.01-82 „Строительная климатология и геофизика."

2. Конструктивные решения.

Поперечины собираются из блоков: двух, трех или четырех,— в зависимости от длины поперечины. Блоки маркируются буквами БК, БС и цифрами по порядку, начиная с единицы. Буквы обозначают: блок крайний; блок средний.

Порядковые номера крайних и средних блоков поперечин конкретных марок приведены в таблице 1.

Таблица 1.

Сталь по ГОСТ 380-71* и ТУ14-1-3023-80			Сталь по ТУ14-1-3023-80 гр. 2		
Марка блока крайнего	Марка блока среднего	Марка поперечины	Марка блока крайнего	Марка блока среднего	Марка поперечины
1	2	3	4	5	6
БК-1	—	П180-22,5-1	БК-5	—	П180-22,5-2
БК-2	—	П180-22,5-1	БК-6	—	П150-22,5-2
БК-3	—	П100-22,5-1	БК-7	—	П110-22,5-2
БК-4	—	П80-22,5-1	БК-8	—	П90-22,5-2
БК-9	БС-1	ОП360-30,3-1	БК-12	БС-4	ОП360-30,3-2
БК-10	БС-2	ОП320-30,3-1	БК-13	БС-5	ОП290-30,3-2
БК-11	БС-3	ОП220-30,3-1	БК-14	БС-6	ОП260-30,3-2

Нач. отд.	Склезнев	
Н. контр.	Гордеев	
Гл. спец.	Гордеев	
Гл. инж. пр.	Лапина	
Рук. груп.	Совицкая	

3.501.2-136.1-00.0.0.0.00 Т.О

Техническое описание

Стадия	Лист	Листов
Р	1	6

Гипропромтрансстрой

Инв. № подл. | Подпись и дата | Взам. инв. №

Копировал: [signature] Формат А4

продолжение таблицы 1.

1	2	3	4	5	6
БК-15	БС-7	ОП380-34,0-1	БК-19	БС-11	ОП410-34,0-2
БК-16	БС-8	ОП320-34,0-1	БК-20	БС-12	ОП320-34,0-2
БК-17	БС-9	ОП280-34,0-1	БК-21	БС-13	ОП300-34,0-2
БК-18	БС-10	ОП250-34,0-1	БК-22	БС-14	ОП290-34,0-2
БК-23	БС-15	ОП480-39,2-1	БК-26	БС-18	ОП480-39,2-2
БК-24	БС-16	ОП320-39,2-1	БК-27	БС-19	ОП430-39,2-2
БК-25	БС-17	ОП280-39,2-1	БК-28	БС-20	ОП320-39,2-2
БК-29	БС-21	ОП630-44,2-1	БК-33	БС-25	ОП630-44,2-2
БК-30	БС-22	ОП590-44,2-1	БК-34	БС-26	ОП590-44,2-2
БК-31	БС-23	ОП420-44,2-1	БК-35	БС-27	ОП430-44,2-2
БК-32	БС-24	ОП350-44,2-1	БК-36	БС-28	ОП360-44,2-2

В целях сокращения отходов металла и отказа от промежуточных стыков в блоках поперечин в заказных спецификациях следует оговаривать поставку для поясов уголков мерной длиной 10 и 12 м (см. спецификации блоков).

Для каждой основной и, соответственно, укороченной поперечины принято от 3-х до 4-х типов несущей способности (за счет изменения сечения поясных уголков).

Блоки поперечин с освещением изготавливаются с настилом прохожей части. Настил предусмотрен в виде металлических сеток из круглой арматурной стали. Стержни сеток свариваются между собой точечной электросваркой. Сетки настила привариваются к блокам поперечин на заводе. Конструкция перил принята такой же, как для поперечин северного исполнения - с приваркой коротышей для перильных стоек (см. выпуск 0, докум. 3.501.2-136.0-02.0.0.0.00 лист 2).

Элементы блоков выполняются из равнобоких уголков. Сборка блоков, а также соединение блоков в поперечину уголковыми накладками осуществляются сваркой. При этом обушки

Инв. № подл. | Подпись и дата | Взам. инв. №

3.501.2-136.1-00.0.0.0.00 Т.О. Лист 2

Копировал: [signature] Формат А4

поясных уголков на длине накладок срезают, обеспечивая этим их плотное прилегание (см. Выпуск 0, монтажные чертежи). Размеры и сечения накладок приведены в выпуске „0" в спецификациях к монтажным чертежам и на докум.-01.0.0.0.01 настоящего выпуска.

3. Материал конструкции.

Все металлоконструкции поперечин при расчетной температуре минус 30°С и выше могут изготавливаться из стали Вст.3кп2 по ГОСТ 380-71* или ТУ14-1-3023-80 первой группы прочности; при температуре ниже минус 30°С до минус 40°С включительно - из стали Вст.3пс6 по ГОСТ 380-71* или ТУ14-1-3023-80 1ой группы прочности - первый вариант сталей, либо по ТУ14-1-3023-80 2ой группы прочности - второй вариант сталей.

Сетки настила и заполнение перил (в поперечинах с освещением) изготавливаются из круглой арматурной стали марки Вст.3пс2. Сварка - электродами Э42 по ГОСТ 9467-75.

Согласно письму Госстроя СССР от 10.05.84 №ДП-2226-19/8 для элементов жестких поперечин могут применяться стали по ТУ14-1-3090-81 без изменения сечения элементов.

4. Требования к изготовлению и монтажу.

Изготовление блоков и накладок для их соединения в поперечину должно производиться централизованным порядком на заводах металлоконструкций. Сборка поперечин из блоков предусматривается на комплектовочной базе.

Сварочные работы должны осуществляться под руководством лица, имеющего документ о специальном образовании или подготовки в области сварки.

Контроль качества швов сварных соединений производится в соответствии с табл.3 СНиП III-18-75 „Правила производства и приемки работ. Металлические конструкции."

Исправление негерметичных швов сварных соединений путем зачеканки запрещается. Исправленные дефектные швы или части их должны быть вновь освидетельствованы.

При необходимости устройства стыков поясных уголков блоков должны выполняться следующие условия:

стык должен располагаться вблизи узла;

В блоке допускается только один стык как в верхнем, так и в нижнем поясе; при этом стыки верхнего и нижнего поясов следует располагать в разных сечениях;

сечение уголковых накладок должно быть не менее сечения стыкуемых уголков блока.

Окраску поперечин следует производить в соответствии с рекомендациями СНиП II-23-75* „Защита строительных конструкций от коррозии", „Руководства по защите строительных металлоконструкций, работающих в агрессивных средах и различных климатических условиях," Москва, Стройиздат, 1974г. и „Инструкции по производству и приемке строительных и монтажных работ при электрификации железных дорог (устройство энергоснабжения)," Москва, 1982г.

Химическая стойкость покрытий, материал и количество наносимых слоев определяются с учетом агрессивности среды в соответствии с дополнением к СНиП II-28-73.* Срок службы наносимых покрытий должен быть не менее 4-5 лет. Основная антикоррозийная защита - горячая оцинковка.

На участках дорог вне промышленной зоны и вне влияния других агрессивных сред, где коррозия стали не превышает 0,05 мм/год, на поперечины должны наноситься покрытия, относящиеся по классификации „Руководства" к подгруппе X_2.

При расположении участков дорог в промышленной зоне и на побережьях, где воздействие сред характеризуется коррозией до 0,1 мм/год, наносимые на ригели покрытия по химической стойкости должны относиться к подгруппе X_3.

На станциях и перегонах, где химпроизводства расположены на расстоянии от пути менее, чем 1км, покрытия должны относиться к подгруппе X_4.

Выбор покрытия должен производиться в зависимости от конкретных условий строительства.

Все покрытия должны наноситься на подготовленную поверхность металла (очищенную от грязи, ржавчины, масляных пятен).

Материал для покрытий и количество наносимых слоев приводятся в таблице 2.

Таблица 2

Состав покрытия			Подгруппа по химической стойкости					
			X_2		X_3		X_4	
			Количество слоев					
Грунтовка	Покровный слой		Грунт.	Покр.	Грунт.	Покр.	Грунт.	Покр
ФЛ-03К; ФЛ-0,3КК; ФЛ-0,45; 138 ГФ-020	Краски масляные для наружных работ, пентафталевая эмаль ПФ-133		2	3	—	—	—	—
ХВ-050, ХС-010, ХС-068, ФЛ-03КК,*) ФЛ-03К,*) 138,*) ГФ-020*)	Перхлорвиниловые эмали ХВ-124*) ХВ-1100 ХСЭ-26		2	3	2	6	2	8
ХВ-050, ХС-010, ХС-068, КЧ-0,75 ФЛ-03К*) ФЛ-03КК*), 138*) ГФ-020	Хлор-каучуковые эмали	КЧ-172*) К-1108	2	3	2	5	2	8
		КЧ-711 КЧТС-1 КЧТС-2	1	2	1	2	1	2
Горячее напыление алюминия с последующим нанесением ХВ-050 или ХС-010	Перхлорвиниловые эмали ХВ-124*) ХВ-1100, ХСЭ-26		—	—	2	2	2	2

*) Для покрытий с химической стойкостью X_4 грунтовки ФЛ-03К, ФЛ-03КК, 138, ГФ-020 и эмали ХВ-124, КЧ-172 применять нельзя.

Инв. № подл. | Подпись и дата | Взам. инв. №

Копировал: Фуфаев Формат А4

При изготовлении блоков поперечин и оголовков надлежит руководствоваться СНиП III-18-75 „Правила производства и приемки работ. Металлические конструкции." Предельные отклонения линейных размеров блоков от их номинальных принимаются по 8 классу точности в соответствии с ГОСТ 21779-82.

5. Транспортировка.

Перевозка блоков может производиться по железной дороге, а также автомашинами и тракторами с прицепами. Технологические карты перевозки разрабатываются заводами-изготовителями. Перевозка и монтаж должны осуществляться в полном соответствии с ВСН-116-65.

6. Обозначение исполнений.

Термины, употребляемые при обозначении исполнений и документов, приняты по ГОСТ 2.113-75 „Единая система конструкторской документации. Групповые и базовые конструкторские документы."

Каждому исполнению присвоено самостоятельное обозначение. Обозначение исполнения имеет следующую структуру: после номера серии типового проекта следующая цифра означает номер выпуска настоящего проекта.

Следующие две цифры означают номер основного элемента.

Следующие цифры – номера элементов, входящих в основной элемент.

Последние цифры – номера деталей элементов.

Элементы, сборочные единицы или детали, оформленные одним групповым документом и обладающие общими конструктивными признаками с некоторыми переменными характеристиками, имеют обозначения с применением порядкового номера в виде двузначного числа от 01 и более, отделяемого от основного обозначения знаком „дефис."

В ссылках на документы допущена условность, например „см.-02.1.1.0.00" означает: „смотри документ с обозначением – 02.1.1.0.00."

Инв. № подл. | Подпись и дата | Взам. инв. №

Копировал: Фуфаев Формат А4

Наименование элемента	Марка элемента	Габаритные размеры, мм	Материал	Масса, кг
Блок крайний	БК-1	11475×700×450	Ст3сп6-1 ГУ14-1-3023-80	448,58
Блок крайний	БК-2	11475×700×450		373,58
Блок крайний	БК-3	11475×700×450		349,92
Блок крайний	БК-4	11475×700×450		340,82
Блок крайний	БК-9	10275×1200×740		595,66
Блок крайний	БК-10	10275×1200×740		538,92
Блок крайний	БК-11	10275×1200×740		475,66
Блок средний	БС-1	10150×1200×740		560,86
Блок средний	БС-2	10150×1200×740		525,94
Блок средний	БС-3	10150×1200×740		444,96
Блок крайний	БК-15	11525×1200×740		701,47
Блок крайний	БК-16	11525×1200×740		647,13
Блок крайний	БК-17	11525×1200×740		586,23
Блок крайний	БК-18	1152×1200×740		539,81
Блок средний	БС-7	11400×1200×740		654,09
Блок средний	БС-8	11400×1200×740		633,55
Блок средний	БС-9	11400×1200×740		557,87
Блок средний	БС-10	11400×1200×740		512,49

Инв.№ подл. | Подпись и дата | Взам. инв.№

Нач. отд.	Склазнев	
Н. контр.	Гордеев	
Гл. спец.	Гордеев	
Гл. инж. пр.	Лапина	
Рук. гр.	Сабицкая	
Провер.	Леонова	
Разраб.	Королева	

3.501.2-136.1 – 00.0.0.0.00 НИ

Номенклатура блоков

Стадия	Лист	Листов
Р	1	4

Гипропромтрансстрой

Копировал: Ф

Формат А4

Наименование элемента	Марка элемента	Габаритные размеры, мм	Материал	Масса, кг
Блок крайний	БК-23	9650×1200×740	Ст3сп6-1 ГУ14-1-3023-80	606,21
Блок крайний	БК-24	9650×1200×740		519,39
Блок крайний	БК-25	9650×1200×740		489,69
Блок средний	БС-15	10150×1200×740		668,48
Блок средний	БС-16	10150×1200×740		530,64
Блок средний	БС-17	10150×1200×740		497,56
Блок крайний	БК-29	10900×1200×740		788,86
Блок крайний	БК-30	10900×1200×740		726,28
Блок крайний	БК-31	10900×1200×740		663,40
Блок крайний	БК-32	10900×1200×740		590,12
Блок средний	БС-21	11400×1200×740		898,59
Блок средний	БС-22	11400×1200×740		850,07
Блок средний	БС-23	11400×1200×740		723,99
Блок средний	БС-24	11400×1200×740		642,59
Блок крайний	БК-5	11475×700×450	Ст3пс6-2 ГУ14-1-3023-80	420,48
Блок крайний	БК-6	11475×700×450		373,58
Блок крайний	БК-7	11475×700×450		349,92
Блок крайний	БК-8	11475×700×450		340,82
Блок крайний	БК-12	10275×1200×740		559,40
Блок крайний	БК-13	10275×1200×740		498,66

Инв.№ подл. | Подпись и дата | Взам. инв.№

3.501.2-136.1 – 000.0.000 НИ

Лист 2

Копировал: Ф

Формат А4

Наименование элемента	Марка элемента	Габаритные размеры, мм	Материал	Масса, кг
Блок крайний	БК-14	10275×1200×740		475,66
Блок средний	БС-4	10150×1200×740		549,30
Блок средний	БС-5	10150×1200×740		485,16
Блок средний	БС-6	10150×1200×740		444,96
Блок крайний	БК-19	11525×1200×740		661,17
Блок крайний	БК-20	11525×1200×740		622,43
Блок крайний	БК-21	11525×1200×740		587,75
Блок крайний	БК-22	11525×1200×740		539,81
Блок средний	БС-11	11400×1200×740	Вст3пс6-2 ТУ14-1-3023-80	646,33
Блок средний	БС-12	11400×1200×740		620,79
Блок средний	БС-13	11400×1200×740		568,57
Блок средний	БС-14	11400×1200×740		512,49
Блок крайний	БК-26	9650×1200×740		594,07
Блок крайний	БК-27	9650×1200×740		560,31
Блок крайний	БК-28	9650×1200×740		481,17
Блок средний	БС-18	10150×1200×740		620,38
Блок средний	БС-19	10150×1200×740		608,82
Блок средний	БС-20	10150×1200×740		487,42
Блок крайний	БК-33	10900×1200×740		734,56

Инв. № подл. | Подпись и дата | Взам. инв. №

3.501.2-136.1-00.0.0.0.00 НИ

Лист 3

Копировал: Дудиева Формат А4

Наименование элемента	Марка элемента	Габаритные размеры, мм	Материал	Масса, кг
Блок крайний	БК-34	10900×1200×740		702,24
Блок крайний	БК-35	10900×1200×740		613,44
Блок крайний	БК-36	10900×1200×740		579,35
Блок средний	БС-25	11400×1200×740	ВСт3пс6-2 ТУ14-1-3023-80	844,45
Блок средний	БС-26	11400×1200×740		789,41
Блок средний	БС-27	11400×1200×740		650,57
Блок средний	БС-28	11400×1200×740		591,27

Инв. № подл. | Подпись и дата | Взам. инв. №

3.501.2-136.1-00.0.0.0.00 НИ

Лист 4

Копировал: Дудиева Формат А4

Инв. N подл.	Подпись и дата	Взам. инв. N

Формат	Зона	Поз.	Обозначение	Наименование	Кол. на исполн. 3.501.2-136.1-01.1.0.0.00										Примечание
					–	01	02	03	04	05	06	07			
				Документация											
			3.501.2-136.1-01.1.0.0.00СБ	Сборочный чертеж											
			3.501.2-136.1-00.0.0.0.00ТО	Техническое описание											
				Детали.											
БЧ		1		Пояс ℓ=11475											
				Уголок ГОСТ 8509-72* / ВСт3пс6-1 ТУ14-1-3023-80											
			3.501.2-136.1-01.1.0.0.01	63×63×5	2										55,19
			-01	45×45×5		2	2	2							38,67
				Уголок ГОСТ 8509-72* / ВСт3пс6-2 ТУ14-1-3023-80											
			-02	56×56×5					2						48,77

Нач. отд.	Склезнев	[signature]
Н. контр	Гордеев	[signature]
Гл. спец.	Гордеев	[signature]
Гл. инж. пр.	Лапина	[signature]
Рук. гр.	Савицкая	[signature]
Пров.	Ковальчук	[signature]
Разраб.	Леонова	[signature]

3.501.2-136.1-01.1.0.0.00

Блок крайний поперечины L_p=22,515 м

Стадия	Лист	Листов
Р	1	6

Гипропромтрансстрой

Копировал: [signature] Формат А4

Инв. N подл.	Подпись и дата	Взам. инв. N

Формат	Зона	Поз.	Обозначение	Наименование	Кол. на исполнен. 3.501.2-136.1-01.1.0.0.00										Примечание
					–	01	02	03	04	05	06	07			
			-03	45×45×5						2	2	2			38,67
БЧ		2		Пояс ℓ=11375											
				Уголок ГОСТ 8509-72* / ВСт3пс6-1 ТУ14-1-3023-80											
			3.501.2-136.1-01.1.0.0.02	70×70×6	2										72,69
			-01	63×63×5		2									54,71
			-02	50×50×5			2								42,88
			-03	45×45×5				2							38,33
				Уголок ГОСТ 8509-72* / ВСт3пс6-2 ТУ14-1-3023-80											
			-04	63×63×6					2						65,06
			-05	63×63×5						2					54,71
			-06	50×50×5							2				42,88
			-07	45×45×5								2			38,33

Инв. № подл.	Подпись и дата	Взам. инв. №

Формат	Зона	Поз.	Обозначение	Наименование	Кол. на исполн. 3.501.2-136.1-01.1.0.0.00 —	01	02	03	04	05	06	07			Примечание
БЧ		3		Стойка ℓ=670											
			3.501.2-136.1-01.1.0.0.03	Уголок $\frac{40\times40\times5\ ГОСТ\ 8509-72^*}{Вст3пс6-1\ ТУ14-1-3023-80}$	12	12	12	12							1,99
			-01	Уголок $\frac{40\times40\times5\ ГОСТ\ 8509-72^*}{Вст3пс6-2\ ТУ14-1-3023-80}$					12	12	12	12			1,99
БЧ		4		Стойка ℓ=670											
				Уголок $\frac{ГОСТ\ 8509-72^*}{Вст3пс6-1\ ТУ14-1-3023-80}$											
			3.501.2-136.1-01.1.0.0.04	32×32×4	20										1,28
			-01	25×25×4		20	20	20							0,98
				Уголок $\frac{ГОСТ\ 8509-72^*}{Вст3пс6-2\ ТУ14-1-3023-80}$											
			-02	32×32×4					20						1,28
			-03	25×25×4						20	20	20			0,98
БЧ		5		Раскос ℓ=740											
			3.501.2-136.1-01.1.0.0.05	Уголок $\frac{40\times40\times5\ ГОСТ\ 8509-72^*}{Вст3пс6-1\ ТУ14-1-3023-80}$	4	4	4	4							2,20

Инв. № подл.	Подпись и дата	Взам. инв. №

Формат	Зона	Поз.	Обозначение	Наименование	Кол. на исполн. 3.501.2-136.1-01.1.0.0.00 —	01	02	03	04	05	06	07			Примечание
			-01	Уголок $\frac{40\times40\times5\ ГОСТ\ 8509-72^*}{Вст3пс6-2\ ТУ14-1-3023-80}$					4	4	4	4			2,20
БЧ		6		Раскос ℓ=980											
			3.501.2-136.1-01.1.0.0.06	Уголок $\frac{40\times40\times5\ ГОСТ\ 8509-72^*}{Вст3пс6-1\ ТУ14-1-3023-80}$	6	6	6	6							2,91
			-01	Уголок $\frac{40\times40\times5\ ГОСТ\ 8509-72^*}{Вст3пс6-2\ ТУ14-1-3023-80}$					6	6	6	6			2,91
БЧ		7		Раскос ℓ=980											
			3.501.2-136.1-01.1.0.0.07	Уголок $\frac{25\times25\times4\ ГОСТ\ 8509-72^*}{Вст3пс6-1\ ТУ14-1-3023-80}$	24	24	24	24							1,43
			-01	Уголок $\frac{25\times25\times4\ ГОСТ\ 8509-72^*}{Вст3пс6-2\ ТУ14-1-3023-80}$					24	24	24	24			1,43
БЧ		8		Распорка ℓ=420											
			3.501.2-136.1-01.1.0.0.08	Уголок $\frac{25\times25\times4\ ГОСТ\ 8509-72^*}{Вст3пс6-1\ ТУ14-1-3023-80}$	2	2	2	2							0,61

Инв. № подл.	Подпись и дата	Взам. инв. №

Формат	Зона	Поз.	Обозначение	Наименование	Кол. на испол. 3.501.2-136.1-01.1.0.0.00 —	01	02	03	04	05	06	07			Примечание
			3.501.2-136.1-01.1.0.0.08-01	Уголок 25×25×4 ГОСТ 8509-72* / Ст3пс6-2 ТУ14-1-3023-80					2	2	2	2			0,61
БЧ		9		Распорка ℓ=420											
			3.501.2-136.1-01.1.0.0.09	Уголок 40×40×5 ГОСТ 8509-72* / Ст3пс6-1 ТУ14-1-3023-80	2	2	2	2							1,25
			-01	Уголок 40×40×5 ГОСТ 8509-72* / Ст3пс6-2 ТУ14-1-3023-80					2	2	2	2			1,25
БЧ		10		Диагональ ℓ=550											
			3.501.2-136.1-01.1.0.0.10	Уголок 25×25×4 ГОСТ 8509-72* / Ст3пс6-1 ТУ14-1-3023-80	28	28	28	28							0,80
			-01	Уголок 25×25×4 ГОСТ 8509-72* / Ст3пс6-2 ТУ14-1-3023-80					28	28	28	28			0,80
БЧ		11		Диагональ ℓ=550											
			3.501.2-136.1-01.1.0.0.11	Уголок 40×40×5 ГОСТ 8509-72* / Ст3пс6-1 ТУ14-1-3023-80	28	28	28	28							1,63

Копировал: Формат А4

Инв. № подл.	Подпись и дата	Взам. инв. №

Формат	Зона	Поз.	Обозначение	Наименование	Кол. на испол. 3.501.2-136.1-01.1.0.0.00 —	01	02	03	04	05	06	07			Примечание
			-01	Уголок 40×40×5 ГОСТ 8509-72* / Ст3пс6-2 ТУ14-1-3023-80					28	28	28	28			1,63
БЧ		12		Диагональ поперечная ℓ=740											
			3.501.2-136.1-01.1.0.0.12	Уголок 25×25×4 ГОСТ 8509-72* / Ст3пс6-1 ТУ14-1-3023-80	6	6	6	6							1,08
			-01	Уголок 25×25×4 ГОСТ 8509-72* / Ст3пс6-2 ТУ14-1-3023-80					6	6	6	6			1,08
БЧ		13		Лист усиления ℓ=800											
			3.501.2-136.1-01.1.0.0.13	Полоса 6×60 ГОСТ 103-76 / Ст3пс6-1 ТУ14-1-3023-80	2	2	2	2							2,26
			-01	Полоса 6×60 ГОСТ 103-76 / Ст3пс6-2 ТУ14-1-3023-80					2	2	2	2			2,26

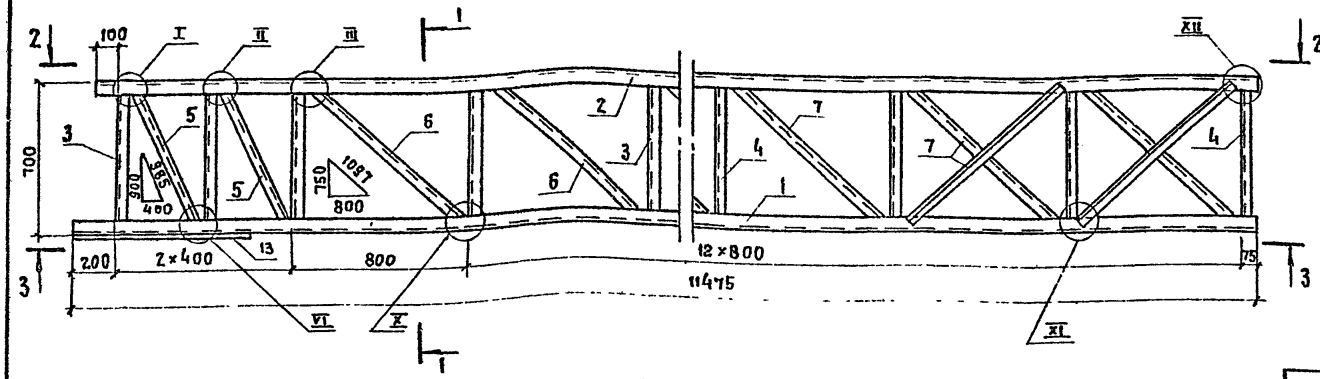

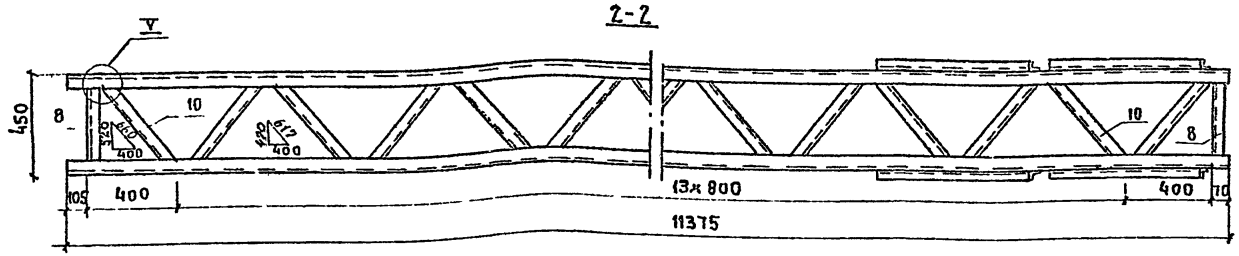

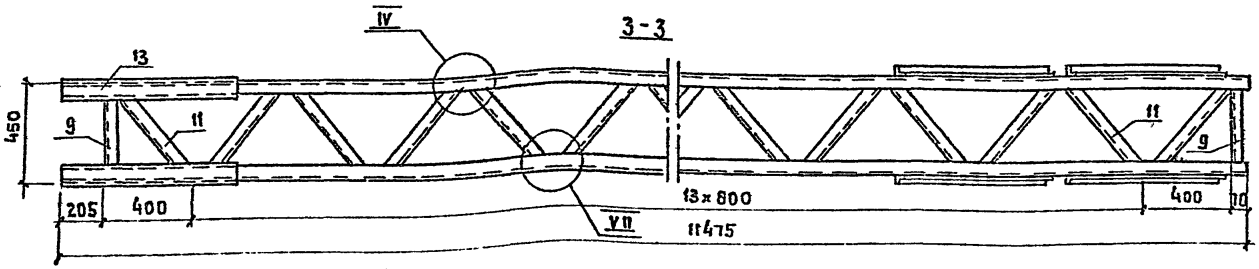

Марка блока	Обозначение	Мощность кНм	Масса, кг
БК-1	3.501.2-136.1-01.1.0.0.00	180	448,53
БК-2	-01	130	373,58
БК-3	-02	100	349,92
БК-4	-03	80	340,82
БК-5	-04	180	420,48
БК-6	-05	150	373,58
БК-7	-06	110	349,92
БК-8	-07	90	340,02

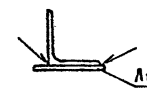

Схема расположения поперечных диагоналей.

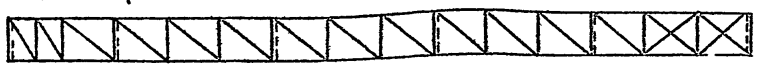

Место установки поперечных диагоналей поз. 12 на схеме показана пунктиром, направление диагоналей попеременно чередуется - восходящее и нисходящее.

Нач. отд	Силезнев	
Н. контр	Гордеев	
Гл. спец.	Гордеев	
Гл. инж. пр.	Лапина	
Рук. гр	Собицкая	
Провер	Королева	
Разраб.	Кобальчук	

Копировал:

3.501.2-136.1 - 01.1.0.0.0006

Блок крайний поперечины $L_р$=22,515 м
Сборочный чертеж.

Стадия	Масса	Масштаб
Р	См. табл.	1:20 1:5
Лист 1	Листов 2	

Гипропромтранспстрой

Формат А3

Инв.№ подл. | Подпись и дата | Взам. инв.№

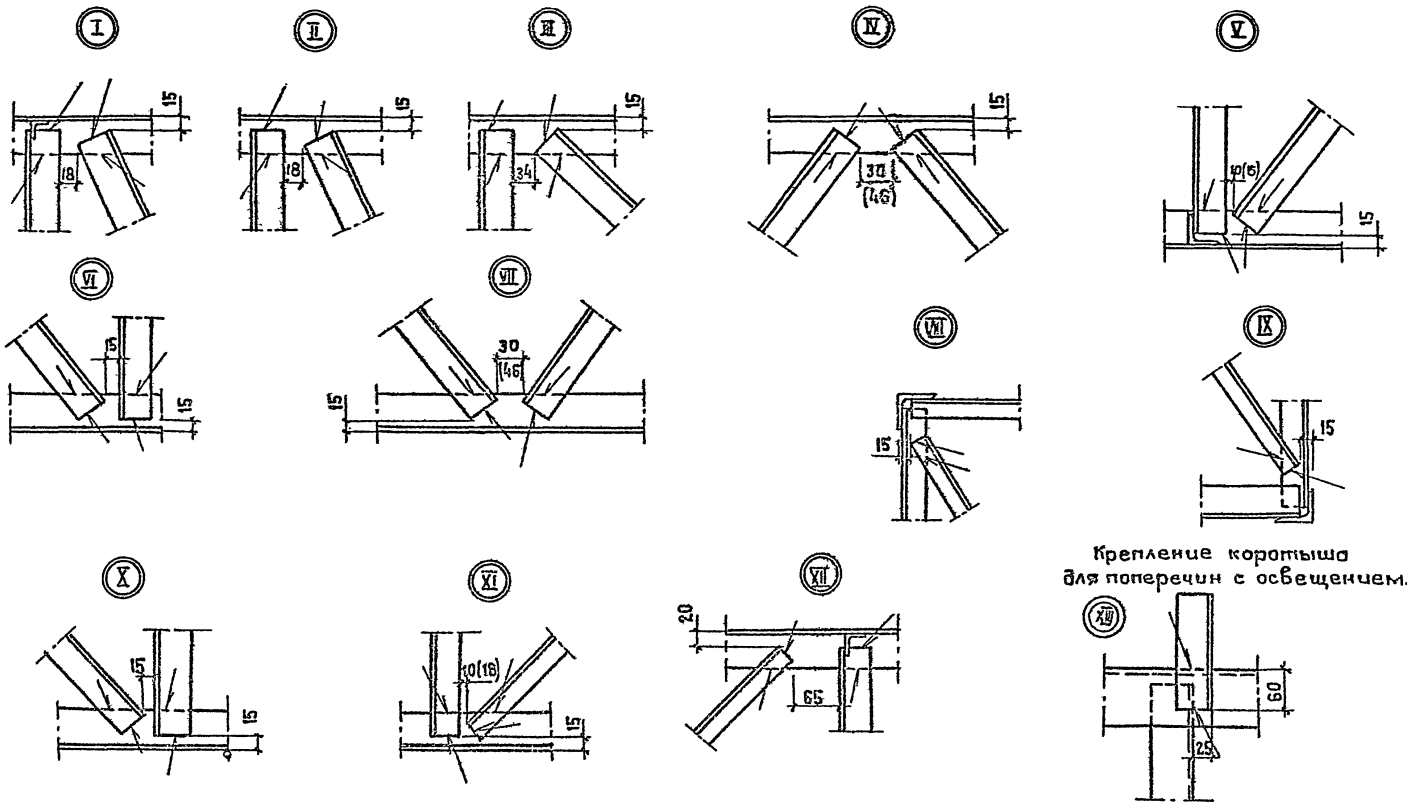

Крепление коротыша для поперечин с освещением.

1. ГОСТ на сварку 5264-80. Электроды Э42.
2. Катеты сварных швов должны быть равны минимальной толщине свариваемых элементов.
3. Размеры в скобках даны для поперечин сечением 740 × 1200 (мм.) Марки поперечин см. докум. 3.501.2-136.0-02.0.0.0.00 М4 — 05.0.0.0.00 М4 и 3.501.2-136.0-00.0.0.0.00 СМ14.

3.501.2-136.1 - 01.1.0.0.00 СБ	Лист 2

Копировал: [signature] Формат А3

Инв. № подл.	Подпись и дата	Взам. инв. №

Формат	Зона	Поз.	Обозначение	Наименование	Кол. на исполн. 3.501.2-136.1-02.1.0.0.00 —	01	02	03	04	05					Примечание
				Документация											
			3.501.2-136.1-02.1.0.0.00СБ	Сборочный чертеж.											
			3.501.2-136.1-00.0.0.0.00ТО	Техническое описание											
				Сборочные единицы.											
			3.501.2-136.1-02.1.1.0.00	Настил	1	1	1	1	1	1					66,16
				Детали.											
Б4		1		Пояс ℓ=10275											
				Уголок ГОСТ 8509-72* / Ст3пс6-1 ТУ14-1-3023-80											
			3.501.2-136.1-02.1.0.0.01	63×63×5	2										49,42

Нач. отд	Силезнев	
Н. контр.	Гордеев	
Гл. спец.	Гордеев	
Гл. инж. пр.	Лапина	
Рук. гр.	Савицкая	
Провер.	Спектор	
Разраб.	Леонова	

3.501.2-136.1-02.1.0.0.00

Блок крайний

поперечины $\mathcal{L}_р$=30,260 м

Стадия	Лист	Листов
Р	1	6

Гипропромтранстрой

Копировал: [illegible] Формат А4

Инв. № подл.	Подпись и дата	Взам. инв. №

Формат	Зона	Поз.	Обозначение	Наименование	Кол. на исполн. 3.501.2-136.1-02.1.0.0.00 —	01	02	03	04	05					Примечание
			-01	50×50×5		2									38,74
			-02	45×45×5			2								34,63
				Уголок ГОСТ 8509-72* / Ст3пс6-2 ТУ14-1-3023-80											
			-03	56×56×5				2							43,67
			-04	45×45×5					2	2					34,63
Б4		2		Пояс ℓ=10275											
				Уголок ГОСТ 8509-72* / Ст3пс6-1 ТУ14-1-3023-80											
			3.501.2-136.1-02.1.0.0.02	80×80×7	2										87,44
			-01	75×75×8		2									70,79
			-02	56×56×5			2								43,67
				Уголок ГОСТ 8509-72* / Ст3пс6-2 ТУ14-1-3023-80											
			-03	80×80×6				2							75,62
			-04	70×70×5					2						55,28
			-05	56×56×5						2					43,67

3.501.2-136.1-02.1.0.0.00 Лист 2

Инв.№ подл.	Подпись и дата	Взам. инв.№

Формат	Зона	Поз.	Обозначение	Наименование	Кол. на испол. 3.501.2-136.1-02.1.0.0.00 —	01	02	03	04	05					Примечание
Б4		3		Стойка ℓ= 1160											
			3.501.2-136.1-02.1.0.0.03	Уголок 50×50×5 ГОСТ 8509-72* / Ст3пс6-1 ТУ 14-1-3023-80	4	4	4								4,37
			-01	Уголок 50×50×5 ГОСТ 8509-72* / Ст3пс6-2 ТУ 14-1-3023-80				4	4	4					4,37
Б4		4		Стойка ℓ= 1160											
			3.501.2-136.1-02.1.0.0.04	Уголок 40×40×5 ГОСТ 8509-72* / Ст3пс6-1 ТУ 14-1-3023-80	16	16	16								3,45
			-01	Уголок 40×40×5 ГОСТ 8509-72* / Ст3пс6-2 ТУ 14-1-3023-80				16	16	16					3,46
Б4		5		Раскос ℓ= 1270											
			3.501.2-136.1-02.1.0.0.05	Уголок 40×40×5 ГОСТ 8509-72* / Ст3пс6-1 ТУ 14-1-3023-80	4	4	4								3,77
			-01	Уголок 40×40×5 ГОСТ 8509-72* / Ст3пс6-2 ТУ 14-1-3023-80				4	4	4					3,77

	3.501.2-136.1-02.1.0.0.00	Лист 3

Копировал: Формат А4

Инв.№ подл.	Подпись и дата	Взам. инв.№

Формат	Зона	Поз.	Обозначение	Наименование	Кол. на испол. 3.501.2-136.1-02.1.0.0.00 —	01	02	03	04	05					Примечание
Б4		6		Раскос ℓ= 1630											
			3.501.2-136.1-02.1.0.0.06	Уголок 40×40×5 ГОСТ 8509-72* / Ст3пс6-1 ТУ 14-1-3023-80	12	12	12								4,84
			-01	Уголок 40×40×5 ГОСТ 8509-72* / Ст3пс6-2 ТУ 14-1-3023-80				12	12	12					4,84
Б4		7		Раскос ℓ= 1630											
			3.501.2-136.1-02.1.0.0.07	Уголок 25×25×4 ГОСТ 8509-72* / Ст3пс6-1 ТУ 14-1-3023-80	2	2	2								2,38
			-01	Уголок 25×25×4 ГОСТ 8509-72* / Ст3пс6-2 ТУ 14-1-3023-80				2	2	2					2,38
Б4		8		Распорка ℓ= 710											
			3.501.2-136.1-02.1.0.0.08	Уголок 25×25×4 ГОСТ 8509-72* / Ст3пс6-1 ТУ 14-1-3023-80	2	2	2								1,04
			-01	Уголок 25×25×4 ГОСТ 8509-72* / Ст3пс6-2 ТУ 14-1-3023-80				2	2	2					1,04

Инв. N подл.	Подпись и дата	Взам. инв. N

Формат	Зона	Поз.	Обозначение	Наименование	Кол. на испол. 3.501.2-136.1-02.1.0.0.00 —	01	02	03	04	05					Примечание
БЧ		9		Распорка ℓ=710											
			3.501.2-136.1-02.1.0.0.09	Уголок 40×40×5 ГОСТ 8509-72* Ст3пс6-1 ТУ14-1-3023-80	2	2	2								2,11
			-01	Уголок 40×40×5 ГОСТ 8509-72* Ст3пс6-2 ТУ14-1-3023-80				2	2	2					2,11
БЧ		10		Диагональ ℓ=900											
			3.501.2-136.1-02.1.0.0.10	Уголок 32×32×4 ГОСТ 8509-72* Ст3пс6-1 ТУ14-1-3023-80	16	16	16								1,72
			-01	Уголок 32×32×4 ГОСТ 8509-72* Ст3пс6-2 ТУ14-1-3023-80				16	16	16					1,72
БЧ		11		Диагональ ℓ=900											
			3.501.2-136.1-02.1.0.0.11	Уголок 40×40×5 ГОСТ 8509-72* Ст3пс6-1 ТУ14-1-3023-80	16	16	16								2,67
			-01	Уголок 40×40×5 ГОСТ 8509-72* Ст3пс6-2 ТУ14-1-3023-80				16	16	16					2,67
БЧ		12		Диагональ поперечная ℓ=1290											
			3.501.2-136.1-02.1.0.0.12	Уголок 32×32×4 ГОСТ 8509-72* Ст3пс6-1 ТУ14-1-3023-80	4	4	4								2,46

Копировал: ТП Формат А4

Инв. N подл.	Подпись и дата	Взам. инв. N

Формат	Зона	Поз.	Обозначение	Наименование	Кол. на испол. 3.501.2-136.1-02.1.0.0.00 —	01	02	03	04	05					Примечание
			-01	Уголок 32×32×4 ГОСТ 8509-72* Ст3пс6-2 ТУ14-1-3023-80				4	4	4					2,46
БЧ		13		Уголок усиления ℓ=1000											
				Уголок ГОСТ 8509-72* Ст3пс6-1 ТУ14-1-3023-80											
			3.501.2-136.1-02.1.0.0.13	63×63×5	2										4,81
			-01	50×50×5		2									3,77
			-02	45×45×5			2								3,37
				Уголок ГОСТ 8509-72* Ст3пс6-2 ТУ14-1-3023-80											
			-03	56×56×5				2							4,25
			-04	45×45×5					2	2					3,37
БЧ		14		Коротыш ℓ=150											
			3.501.2-136.1-02.1.0.0.14	Уголок 45×45×5 ГОСТ 8509-72* Ст3пс6-1 ТУ14-1-3023-80	18	18	18								0,51
			-01	Уголок 45×45×5 ГОСТ 8509-72* Ст3пс6-2 ТУ14-1-3023-80				18	18	18					0,51

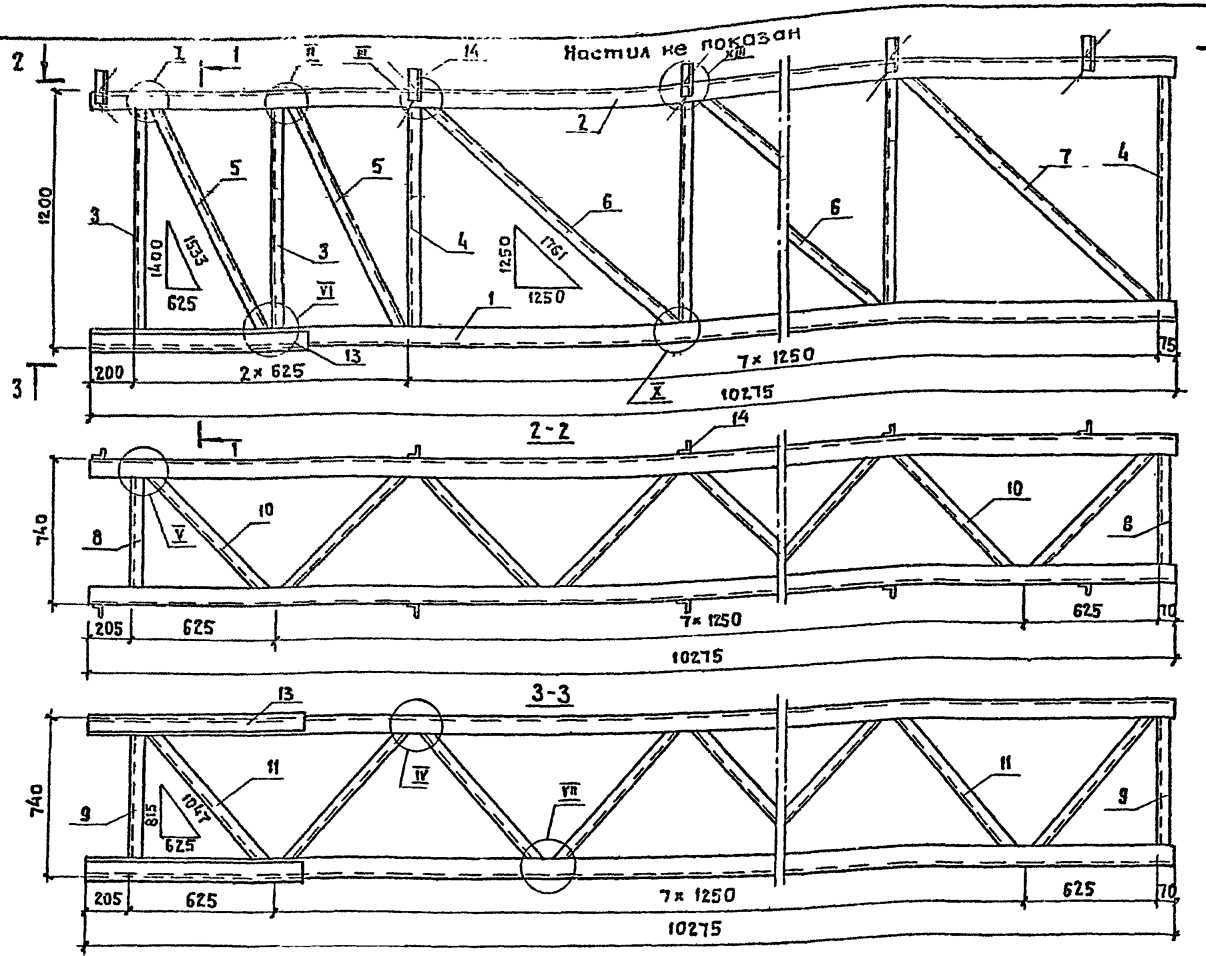

Марка блока	Обозначение	Мощность, кНм.	Масса, кг
БК-9	3.501.2-156.1-02.1.0.0.00	360	595,66
БК-10	-01	320	538,92
БК-11	-02	220	476,66
БК-12	-03	360	559,40
БК-13	-04	290	498,68
БК-14	-05	260	475,66

1. Конструкцию узлов см-01.1.0.0.0066
2. Конструкцию настила см-02.1.1.0.00
3. Приварка коротышей и настила производится только в блоках поперечин с освещением.

Схема расположения поперечных диагоналей.

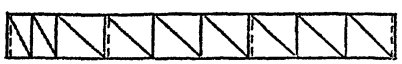

Место установки поперечных диагоналей поз. 12 на схеме показано пунктиром, направление диагоналей поперемонно чередуется - восходящее и нисходящее.

Нач. отд.	Склезнев	
Н. контр.	Гордеев	
Гл. спец.	Гордеев	
Гл. инж. пр.	Лапина	
Рук. гр.	Собицкая	
Провер.	Королева	
Разраб.	Ковальчук	

Копировал:

3.501.2-156.1-02.1.0.0.0066

Блок крайний поперечины L_p=30,250м. Сборочный чертеж.

Стадия	Масса	Масштаб
Р	См. табл.	1:20
Лист	Листов 1	

Сипропромтранспстрой

Формат А3

Инв. № подл.	Подпись и дата	Взам. инв. №

Формат	Зона	Поз.	Обозначение	Наименование	Кол. на исполн. 3.501.2-136.1-02.3.0.0.00 —	01	02	03	04	05					Примечание
				Документация											
			3.501.2-136.1-02.3.0.0.00СБ	Сборочный чертеж											
			3.501.2-136.1-00.0.0.0.00ТО	Техническое описание											
				Сборочные единицы											
			3.501.2-136.1-02.1.1.0.00	Настил	1	1	1	1	1	1					66,16
				Детали											
БЧ		1		Пояс ℓ = 10150											
				Уголок $\frac{\text{ГОСТ 8509-72*}}{\text{Ст3пс6-1 ТУ14-1-3023-80}}$											
			3.501.2-136.1-02.3.0.0.01	70×70×5	2										54,61
			-01	63×63×5		2									46,62
			-02	45×45×5			2								34,21
				Уголок $\frac{\text{ГОСТ 8509-72*}}{\text{Ст3пс6-2 ТУ14-1-3023-80}}$											
			-03	63×63×5				2							46,62

Нач. отд	Склеенов	
Н. контр	Гордеев	
Гл. спец	Гордеев	
Гл. инж. пр.	Лапина	
Рук. гр.	Сабицкая	
Пробер	Спектор	
Разраб.	Леонова	

3.501.2-136.1-02.3.0.0.00

Блок средний

поперечины $L_р$=30.260 м

Стадия	Лист	Листов
Р	1	4

Гипропромтрансстрой

Копировал: дп

Формат А4

Инв. № подл.	Подпись и дата	Взам. инв. №

Формат	Зона	Поз.	Обозначение	Наименование	Кол. на исполн 3.501.2-136.1-02.3.0.0.00 —	01	02	03	04	05					Примечание
			-04	50×50×5					2						38,27
			-05	45×45×5						2					34,21
БЧ		2		Пояс ℓ = 10150											
				Уголок $\frac{\text{ГОСТ 8509-72*}}{\text{Ст3пс6-1 ТУ14-1-3023-80}}$											
			3.501.2-136.1-02.3.0.0.02	80×80×7	2										86,38
			-01	80×80×6		2									74,70
			-02	63×63×5			2								46,62
				Уголок $\frac{\text{ГОСТ 8509-72*}}{\text{Ст3пс6-2 ТУ14-1-3023-80}}$											
			-03	80×80×7				2							86,38
			-04	70×70×6					2						64,86
			-05	63×63×5						2					46,62
БЧ		3		Стойка ℓ = 1160											
			3.501.2-136.1-02.3.0.0.03	Уголок $\frac{\text{40×40×5 ГОСТ 8509-72*}}{\text{Ст3пс6-ТУ14-1-3023-80}}$	18	18	18								3,45
			-01	Уголок $\frac{\text{40×40×5 ГОСТ 8509-72*}}{\text{Ст3пс6-2 ТУ14-1-3023-80}}$				18	18	18					3,45

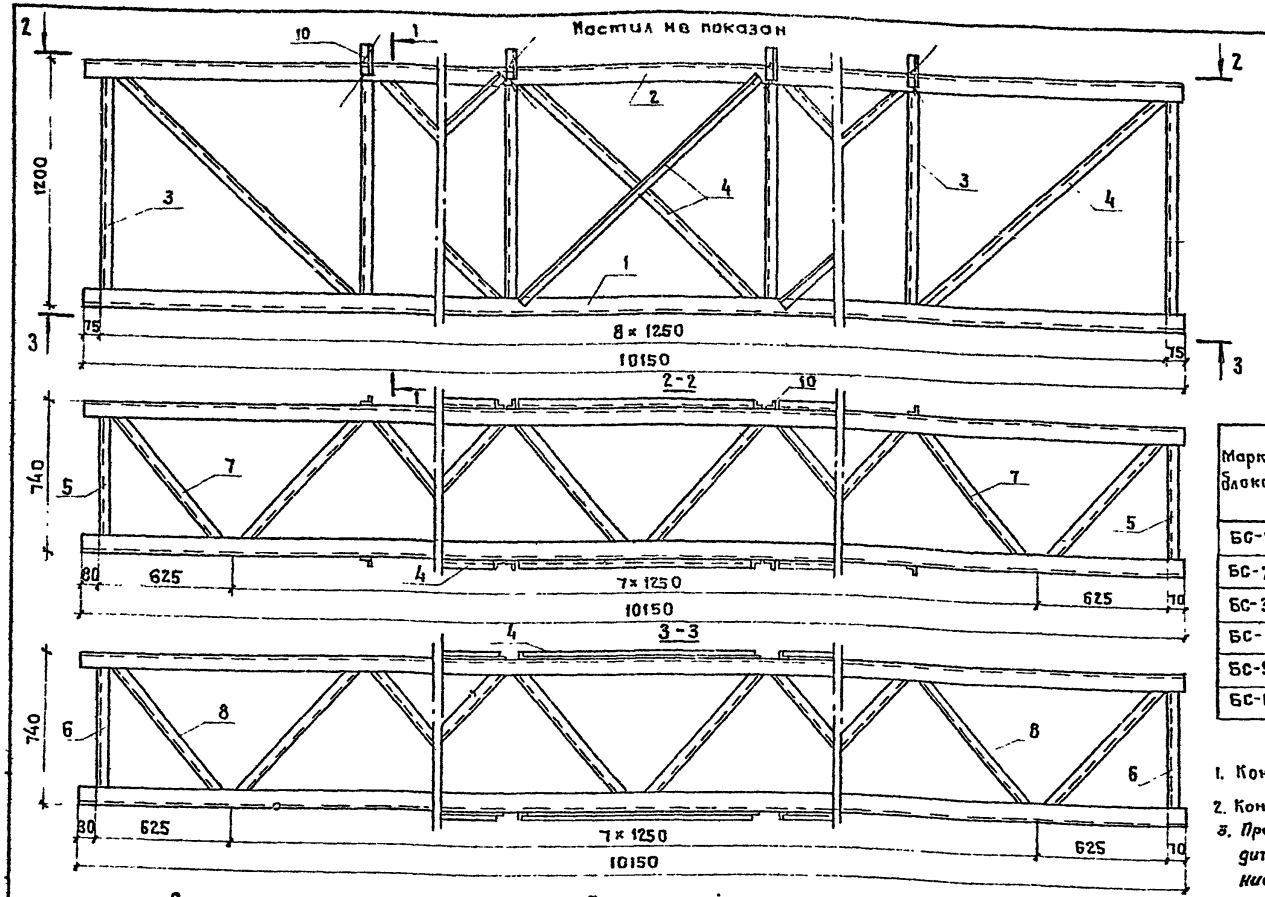

Марка блока	Обозначение	Мощность, кНм	Масса, кг
БС-1	3.501.2-136.1-02.30.0.00	350	560,80
БС-2	-01	320	525,94
БС-3	-02	220	444,96
БС-4	-03	360	549,30
БС-5	-04	290	485,16
БС-6	-05	260	444,96

1. Конструкцию узлов см-01.1.0.0.00 СБ
2. Конструкцию настила см-02.1.1 0.00
3. *Приварку коротышей и настила производить только в блоках поперечным освещением.*

Схема расположения поперечных диагоналей.

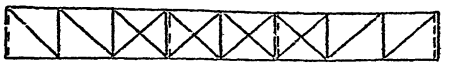

Место установки поперечных диагоналей поз 9 на схеме показано пунктиром, направление диагоналей попеременно чередуется - восходящее и нисходящее.

Нач. отд.	Склезнев	
Н. контр	Гордеев	
Гл. спец.	Гордеев	
Гл. инж. пр.	Лапина	
Рук. гр.	Савицкая	
Проверил	Королева	
Разраб.	Ковальчук	

3.501.2-136.1-02.3.0.0.00СБ

Блок средний поперечины L_p=30,260 м. Сборочный чертеж

Стадия	Масса	Масштаб
Р	См табл.	1:20
Лист	Листов 1	

Гипропромтранстрой

Копировал:

Формат А3

Инв. № подл.	Подпись и дата	Взам. инв. №

Формат	Зона	Поз.	Обозначение	Наименование	Кол. на испол. 3.501.2-136.1-02.3.0.0.00 —	01	02	03	04	05					Примечание
Б4		4		Раскос ℓ=1630											
			3.501.2-136.1-02.3.0.0.04	Уголок 25×25×4 ГОСТ 8509-72* / ВСт3пс6-1 ТУ14-1-3023-80	24	24	24								2,38
			-01	Уголок 25×25×4 ГОСТ 8509-72* / ВСт3пс6-2 ТУ14-1-3023-80				24	24	24					2,38
Б4		5		Распорка ℓ=710											
			3.501.2-136.1-02.3.0.0.05	Уголок 25×25×4 ГОСТ 8509-72* / ВСт3пс6-1 ТУ14-1-3023-80	2	2	2								1,04
			-01	Уголок 40×40×5 ГОСТ 8509-72* / ВСт3пс6-2 ТУ14-1-3023-80				2	2	2					1,04
Б4		6		Распорка ℓ=710											
			3.501.2-136.1-02.3.0.0.06	Уголок 40×40×5 ГОСТ 8509-72* / ВСт3пс6-1 ТУ14-1-3023-80	2	2	2								2,11
			-01	Уголок 40×40×5 ГОСТ 8509-72* / ВСт3пс6-2 ТУ14-1-3023-80				2	2	2					2,11
Б4		7		Диагональ ℓ=900											
			3.501.2-136.1-02.3.0.0.07	Уголок 32×32×4 ГОСТ 8509-72* / ВСт3пс6-1 ТУ14-1-3023-80	16	16	16								1,72

3.501.2-136.1-02.3.0.0.00	Лист 3

Копировал: УПА

Формат А4

Инв. № подл.	Подпись и дата	Взам. инв. №

Формат	Зона	Поз.	Обозначение	Наименование	Кол. на испол. 3.501.2-136.1-02.3.0.0.00 —	01	02	03	04	05					Примечание
			-01	Уголок 32×32×4 ГОСТ 8509-72* / ВСт3пс6-2 ТУ14-1-3023-80				16	16	16					1,72
Б4		8		Диагональ ℓ=900											
			3.501.2-136.1-02.3.0.0.08	Уголок 40×40×5 ГОСТ 8509-72* / ВСт3пс6-1 ТУ14-1-3023-80	16	16	16								2,67
			-01	Уголок 40×40×5 ГОСТ 8509-72* / ВСт3пс6-2 ТУ14-1-3023-80				16	16	16					2,67
Б4		9		Диагональ поперечная ℓ=1290											
			3.501.2-136.1-02.3.0.0.09	Уголок 32×32×4 ГОСТ 8509-72* / ВСт3пс6-1 ТУ14-1-3023-80	4	4	4								2,46
			-01	Уголок 32×32×4 ГОСТ 8509-72* / ВСт3пс6-2 ТУ14-1-3023-80				4	4	4					2,46
Б4		10		Коротыш ℓ=150											
			3.501.2-136.1-02.3.0.0.10	Уголок 45×45×5 ГОСТ 8509-72* / ВСт3пс6-1 ТУ14-1-3023-80	14	14	14								0,51
			-01	Уголок 45×45×5 ГОСТ 8509-72* / ВСт3пс6-2 ТУ14-1-3023-80				14	14	14					0,51

3.501.2-136.1-02.3.0.0.00	Лист 1

Инв.№ подл. | Подпись и дата | Взам. инв.№

Формат	Зона	Поз.	Обозначение	Наименование	Кол. на исполн. 3.501.2-136.1-03.1.0.0.00 —	01	02	03	04	05	06	07			Примечание
				Документация											
			3.501.2-136.1-03.1.0.0.000Б	Сборочный чертеж											
			3.501.2-136.1-00.0.0.0.0070	Техническое описание											
				Сборочные единицы											
			3.501.2-136.1-02.1.1.0.00-01	Настил	1	1	1	1	1	1	1	1			74,43
				Детали											
Б4		1		Пояс ℓ=11525											
				Уголок ГОСТ 8509-72* ВСт3пс6-1 ТУ14-1-3023-80											
			3.501.2-136.1-03.1.0.0.01	70×70×5	2										62,00
			-01	56×56×5		2									48,98
			-02	50×50×5			2								43,45
			-03	45×45×5				2							38,84

Нач.отд.	Склезнев	
Н.контр.	Гордеев	
Гл.спец.	Гордеев	
Гл.инж.пр.	Латина	
Рук.гр.	Савицкая	
Провер.	Спектор	
Разраб.	Леонова	

3.501.2-136.1-03.1.0.0.00

Блок крайний поперечины Lр=34,01м

Стадия	Лист	Листов
Р	1	6

Гипропромтрансстрой

Копировал

Формат А4

Инв.№ подл. | Подпись и дата | Взам. инв.№

Формат	Зона	Поз.	Обозначение	Наименование	Кол. на исполн. 3.501.2-136.1-03.1.0.0.00 —	01	02	03	04	05	06	07			Примечание
				Уголок ГОСТ 8509-72* ВСт3пс6-2 ТУ14-1-3023-80											
			-04	63×63×5					2						55,44
			-05	50×50×5						2					43,45
			-06	45×45×5							2	2			38,84
Б4		2		Пояс ℓ=11525											
				Уголок ГОСТ 8509-72* ВСт3пс6-1 ТУ14-1-3023-80											
			3.501.2-136.1-03.1.0.0.02	90×90×7	2										111,10
			-01	80×80×7		2									98,08
			-02	70×70×6			2								73,64
			-03	63×63×5				2							55,44
				Уголок ГОСТ 8509-72* ВСт3пс6-2 ТУ14-1-3023-80											
			-04	80×80×7					2						98,08
			-05	75×75×7						2					91,74
			-06	75×75×6							2				79,41
			-07	63×63×5								2			55,44

3.501.2-136.1-03.1.0.0.00

Лист 2

Копировал

Формат А4

Инв. N подл. | Подпись и дата | Взам. инв. N

Формат	Зона	Поз.	Обозначение	Наименование	Кол. на испол. 3.501.2-136.1-03.1.0.0.00 —	01	02	03	04	05	06	07			Примечание
БЧ		3		Стойка ℓ = 1160											
			3.501.2-136.1-03.1.0.0.03	Уголок 50×50×5 ГОСТ 8509-72* / ВСт3пс6-1 ТУ14-1-3023-80	4	4	4	4							4,37
			-01	Уголок 50×50×5 ГОСТ 8509-72* / ВСт3пс6-2 ТУ14-1-3023-80					4	4	4	4			4,37
БЧ		4		Стойка ℓ = 1160											
			3.501.2-136.1-03.1.0.0.04	Уголок 40×40×5 ГОСТ 8509-72* / ВСт3пс6-1 ТУ14-1-3023-80	18	18	18	18							3,45
			-01	Уголок 40×40×5 ГОСТ 8509-72* / ВСт3пс6-2 ТУ14-1-3023-80					18	18	18	18			3,45
БЧ		5		Раскос ℓ = 1270											
			3.501.2-136.1-03.1.0.0.05	Уголок 40×40×5 ГОСТ 8509-72* / ВСт3пс6-1 ТУ14-1-3023-80	4	4	4	4							3,77
			-01	Уголок 40×40×5 ГОСТ 8509-72* / ВСт3пс6-2 ТУ14-1-3023-80					4	4	4	4			3,77

Инв. N подл. | Подпись и дата | Взам. инв. N

Формат	Зона	Поз.	Обозначение	Наименование	Кол. на испол. 3.501.2-136.1-03.1.0.0.00 —	01	02	03	04	05	06	07			Примечание
БЧ		6		Раскос ℓ = 1630											
			3.501.2-136.1-03.1.0.0.06	Уголок 40×40×5 ГОСТ 8509-72* / ВСт3пс6-1 ТУ14-1-3023-80	12	12	12	12							4,84
			-01	Уголок 40×40×5 ГОСТ 8509-72* / ВСт3пс6-2 ТУ14-1-3023-80					12	12	12	12			4,84
БЧ		7		Раскос ℓ = 1630											
			3.501.2-136.1-03.1.0.0.07	Уголок 25×25×4 ГОСТ 8509-72* / ВСт3пс6-1 ТУ14-1-3023-80	4	4	4	4							2,38
			-01	Уголок 25×25×4 ГОСТ 8509-72* / ВСт3пс6-2 ТУ14-1-3023-80					4	4	4	4			2,38
БЧ		8		Распорка ℓ = 710											
			3.501.2-136.1-03.1.0.0.08	Уголок 25×25×4 ГОСТ 8509-72* / ВСт3пс6-1 ТУ14-1-3023-80	2	2	2	2							1,04
			-01	Уголок 25×25×4 ГОСТ 8509-72* / ВСт3пс6-2 ТУ14-1-3023-80					2	2	2	2			1,04

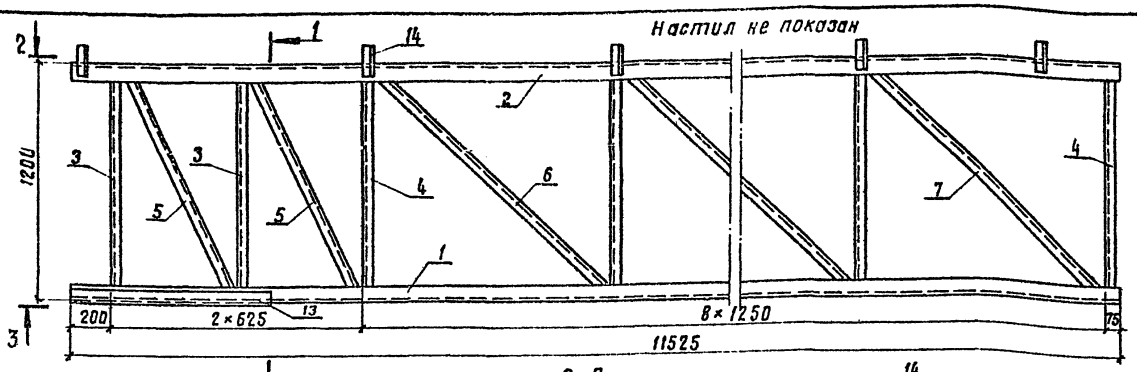

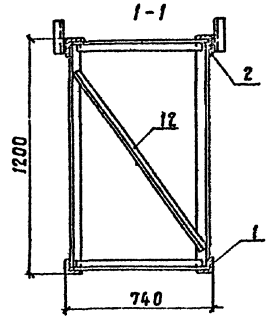

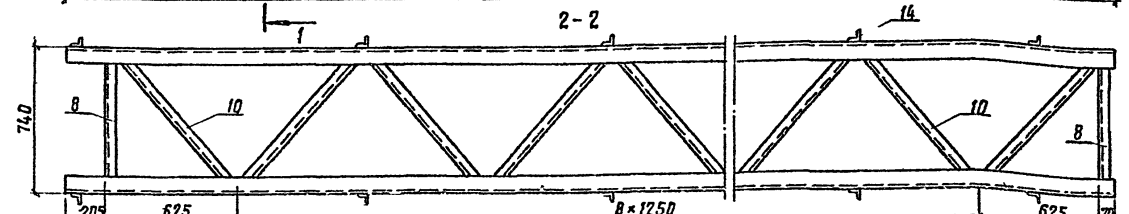

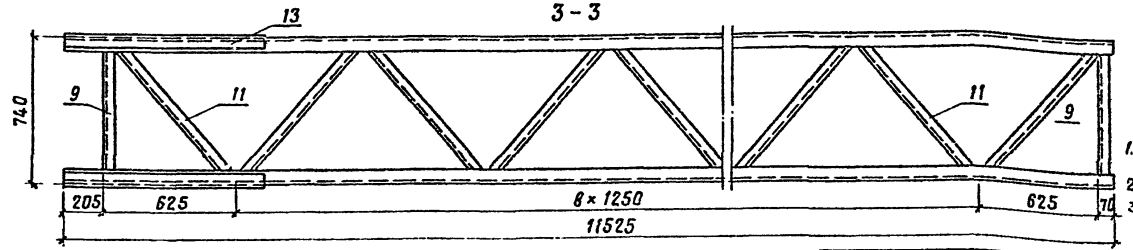

Марка блока	Обозначение	Мощность, кНм	Масса, кг
БК-15	3.501.2-136.1-03.1.00.00	380	701,47
БК-16	-01	320	647,13
БК-17	-02	280	586,23
БК-18	-03	250	539,81
БК-19	-04	410	661,17
БК-20	-05	320	622,43
БК-21	-06	300	587,75
БК-22	-07	290	539,81

1. Конструкцию узлов см-01.1.0.0.00 СБ; 02.1.0.0.00 СБ
2. Конструкцию настила см.-02.1.1.0.00
3. Приварка коротышей к настилу производится только в блоках поперечин с освещением.

Схема расположения поперечных диагоналей



Места установки поперечных диагоналей поз.12 на схеме показано пунктиром, направление диагоналей попеременно чередуется - восходящее и нисходящее.

Нач. отд	Селезнев	
Н. контр	Гордеев	
Гл спец.	Гордеев	
Гл. инж пр	Лапина	
Рук груп	Савицкая	
Проверил	Королева	
Разраб.	Кавальчук	

3.501.2 – 136.1 – 03.1.0.0.00СБ

Блок крайний поперечины L_p=34,010м Сварочный чертеж

Стадия	Масса	Масштаб
Р	см. табл.	1:20
Лист	Листов 1	

Гипропромтрансстрой

Инв. № подл. | Подпись и дата | Взам. инв. №

Копировал

Формат А3

Инв.№ подл. | Подпись и дата | Взам. инв.№

Формат	Зона	Поз.	Обозначение	Наименование	Кол. на испол. 3.501.2-136.1-03.1.0.0.00 —	01	02	03	04	05	06	07			Примечание
БЧ		9		Распорка ℓ=710											
			3.501.2-136.1-03.1.0.0.09	Уголок 40×40×5 ГОСТ 8509-72 / ВСт3пс6-1 ТУ14-1-3023-80	2	2	2	2							2,11
			-01	Уголок 40×40×5 ГОСТ 8509-72 / ВСт3пс6-2 ТУ14-1-3023-80					2	2	2	2			2,11
БЧ		10		Диагональ ℓ= 900											
			3.501.2-136.1-03.1.0.0.10	Уголок 32×32×4 ГОСТ 8509-72 / ВСт3пс6-1 ТУ14-1-3023-80	18	18	18	18							1,72
			-01	Уголок 32×32×4 ГОСТ 8509-72* / ВСт3пс6-2 ТУ14-1-3023-80					18	18	18	18			1,72
БЧ		11		Диагональ ℓ = 900											
			3.501.2-136.1-03.1.0.0.11	Уголок 40×40×5 ГОСТ 8509-72* / ВСт3пс6-1 ТУ14-1-3023-80	18	18	18	18							2,67
			-01	Уголок 40×40×5 ГОСТ 8509-72 / ВСт3пс6-2 ТУ14-1-3023-80					18	18	18	18			2,67
БЧ		12		Диагональ поперечная ℓ=1290											
			3.501.2-136.1-03.1.0.0.12	Уголок 32×32×4 ГОСТ 8509-72* / ВСт3пс6-1 ТУ14-1-3023-80	5	5	5	5							2,46

Копировал Вова Формат А4

Инв.№ подл. | Подпись и дата | Взам. инв.№

Формат	Зона	Поз.	Обозначение	Наименование	Кол. на испол. 3.501.2-136.1-03.1.0.0.00 —	01	02	03	04	05	06	07			Примечание
			-01	Уголок 32×32×4 ГОСТ 8509-72* / ВСт3пс6-2 ТУ14-1-3023-80					5	5	5	5			2,46
БЧ		13		Уголок усиления ℓ= 1000											
				Уголок ГОСТ 8509-72* / ВСт3пс6-1 ТУ14-1-3023-80											
			3.501.2-136.1-03.1.0.0.13	70×70×5	2										5,38
			-01	56×56×5		2									4,25
			-02	50×50×5			2								3,77
			-03	45×45×5				2							3,37
				Уголок ГОСТ 8509-72* / ВСт3пс6-2 ТУ14-1-3023-80											
			-04	63×63×5					2						4,81
			-05	50×50×5						2					3,77
			-06	45×45×5							2	2			3,37
БЧ		14		Коротыш ℓ= 150											
			3.501.2-136.1-03.1.0.0.14	Уголок 45×45×5 ГОСТ 8509-72* / ВСт3пс6-1 ТУ14-1-3023-80	20	20	20	20							0,51
			-01	Уголок 45×45×5 ГОСТ 8509-72* / ВСт3пс6-2 ТУ14-1-3023-80					20	20	20	20			0,51

Инв. N подл. | Подпись и дата | Взам. инв.N

Формат	Зона	Поз.	Обозначение	Наименование	Кол. на исполн. 3.501.2-136.1-03.3.0.0.00 —	01	02	03	04	05	06	07			Примечание
				Документация											
			3.501.2-136.1-03.3.0.0.00СБ	Сборочный чертеж											
			3.501.2-136.1-00.0.00.00ТО	Техническое описание											
				Сборочные единицы											
			3.501.2-136.1-02.1.1.0.00-01	Настил	1	1	1	1	1	1	1	1			74,43
				Детали											
БЧ		1		Пояс С=11400											
				Уголок ГОСТ 8509-72* ВСт3пс6-1ТУ14-1-3023-80											
			3.501.2-136.1-03.3.0.0.01	63×63×6	2										65,21
			-01	63×63×5		2									54,83
			-02	56×56×5			2								48,45
			-03	50×50×5				2							42,98
				Уголок ГОСТ 8509-72* ВСт3пс6-2ТУ14-1-3023-80											
			-04	70×70×5					2						61,33

Нач.отд.	Склезнев		3.501.2-136.1 – 03.3.0.0.00
Н. контр.	Гордеев		
Гл. спец.	Гордеев		Блок средний поперечины Lр=34,01м
Гл.инж.пр.	Лапина		Стадия: Р; Лист: 1; Листов: 4
Рук.груп.	Савицкая		
Провер.	Спектор		Гипропромтранспстрой
Разраб.	Леонова		

Копировал | Формат А4

Инв N подл. | Подпись и дата | Взам. инв.N

Формат	Зона	Поз.	Обозначение	Наименование	Кол. на исполн. 3.501.2-136.1-03.3.0.0.00 —	01	02	03	04	05	06	07			Примечание
			-05	56×56×5						2	2				48,45
			-06	50×50×5								2			42,98
БЧ		2		Пояс С=11400											
				Уголок ГОСТ 8509-72* ВСт3пс6-1ТУ14-1-3023-80											
			3.501.2-136.1-03.3.0.0.02	90×90×7	2										109,90
			-01	80×80×8		2									110,01
			-02	75×75×6			2								78,55
			-03	70×70×5				2							61,33
				Уголок ГОСТ 8509-72* ВСт3пс6-2ТУ14-1-3023-80											
			-04	90×90×7					2						109,90
			-05	80×80×8						2					110,01
			-06	80×80×6							2				83,90
			-07	70×70×5								2			61,33
БЧ		3		Стойка С=1160											
			3.501.2-136.1-03.3.0.0.03	Уголок 40×40×5 ГОСТ 8509-72* ВСт3пс6-1ТУ14-1-3023-80	20	20	20	20							3,45

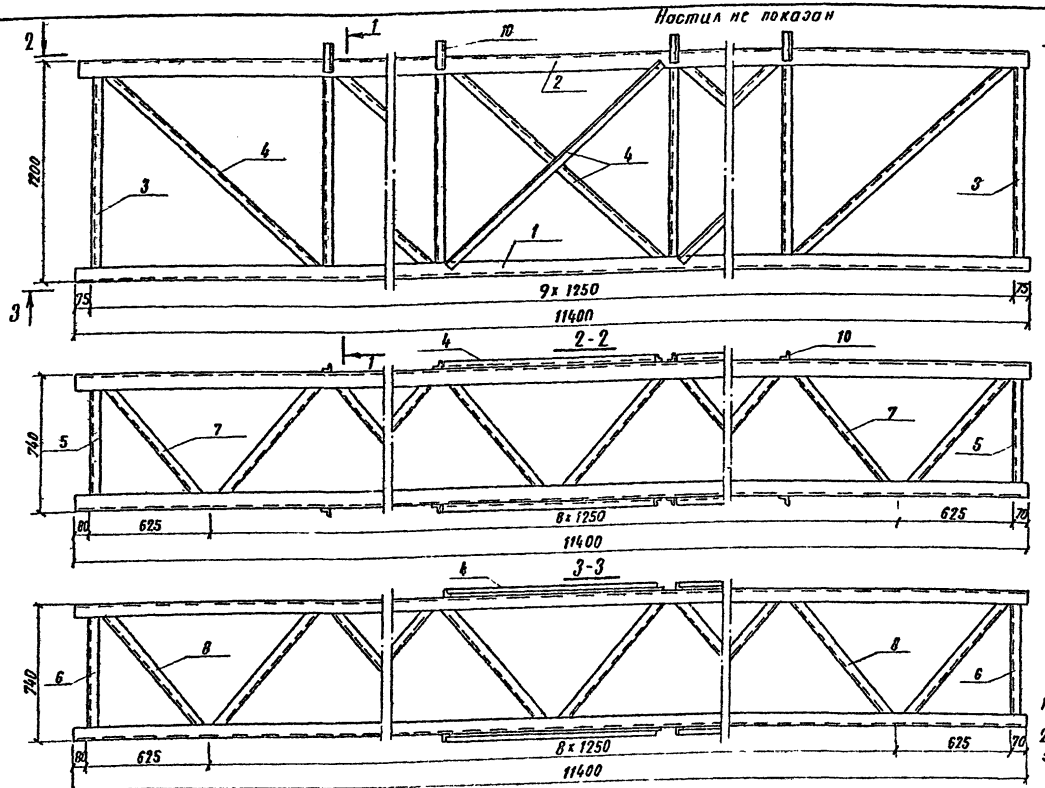

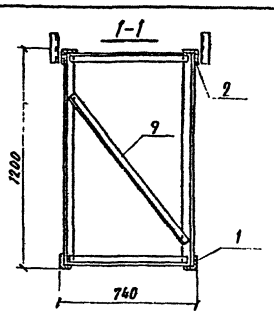

Марка блока	Обозначение	Мощность, кНм	Масса, кг
БС-7	3.501.2-136.1-03.3.00 00	380	654,09
БС-8	-01-	320	633,55
БС-9	-02	280	557,87
БС-10	-03	250	512,49
БС-11	-04	410	646,33
БС-12	-05	320	620,79
БС-13	-06	300	566,57
БС-14	-07	290	512,49

1. Конструкцию узлов см. 01.10.0.00 СБ; 02.1.0.0 00 СБ
2. Конструкцию настила см. 02.1.1.0 00
3. Приварка коротышей и настила производится только в блоках поперечин с освещением.

Схема расположения поперечных диагоналей.



Место установки поперечных диагоналей поз. 9 на схеме показано пунктиром, направление диагоналей попеременно чередуется - восходящее и нисходящее.

Нач. отд.	Склезнев	
Н. контр.	Гордеев	
Гл. спец.	Гордеев	
Гл. инж. пр.	Лапина	
Рук. груп.	Совицкая	
Проверил	Королева	
Разраб.	Ковальчук	

3.501.2 - 136.1 - 03 3.00.00 СБ

Блок средний поперечины L_p = 34,010м Сборочный чертеж.

Стадия	Масса	Масштаб
Р	см. табл.	1:20
Лист	Листов 1	

Гипропромтрансстрой

Инв. № подл. | Подпись и дата | Взам. инв. №

Инв. N подл. | Подпись и дата | Взам. инв. N

Формат	Зона	Поз	Обозначение	Наименование	Кол. на исполн. 3.501.2-136.1-03.3.0.0.00 —	01	02	03	04	05	06	07			Примечание
			3.501.2-136.1-03.3.0.0.03-01	Уголок 40х40х5 ГОСТ 8509-72* / Ст3пс6-2 ТУ14-1-3023-80					20	20	20	20			3,45
БЧ		4		Раскос ℓ=1530											
			3.501.2-136.1-03.3.0.0.04	Уголок 25х25х4 ГОСТ 8509-72* / Ст3пс6-1 ТУ14-1-3023-80	24	24	24	24							2,38
			-01	Уголок 25х25х4 ГОСТ 8509-72* / Ст3пс6-2 ТУ14-1-3023-80					24	24	24	24			2,38
БЧ		5		Распорка ℓ=710											
			3.501.2-136.1-03.3.0.0.05	Уголок 25х25х4 ГОСТ 8509-72* / Ст3пс6-1 ТУ14-1-3023-80	2	2	2	2							1,04
			-01	Уголок 25х25х4 ГОСТ 8509-72* / Ст3пс6-2 ТУ14-1-3023-80					2	2	2	2			1,04
БЧ		6		Распорка ℓ=710											
			3.501.2-136.1-03.3.0.0.06	Уголок 40х40х5 ГОСТ 8509-72* / Ст3пс6-1 ТУ14-1-3023-80	2	2	2	2							2,11
			-01	Уголок 40х40х5 ГОСТ 8509-72* / Ст3пс6-2 ТУ14-1-3023-80					2	2	2	2			2,11
БЧ		7		Диагональ ℓ=900											

Инв. N подл. | Подпись и дата | Взам. инв. N

Формат	Зона	Поз	Обозначение	Наименование	Кол. на исполн. 3.501.2-136.1-03.3.0.0.00 —	01	02	03	04	05	06	07			Примечание
			3.501.2-136.1-03.3.0.0.07	Уголок 32х32х4 ГОСТ 8509-72* / ВСт3пс6-1 ТУ14-1-3023-80	18	18	18	18							1,72
			-01	Уголок 32х32х4 ГОСТ 8509-72* / ВСт3пс6-2 ТУ14-1-3023-80					18	18	18	18			1,72
БЧ		8		Диагональ ℓ=900											
			3.501.2-136.1-03.3.0.0.08	Уголок 40х40х5 ГОСТ 8509-72* / ВСт3пс6-1 ТУ14-1-3023-80	18	18	18	10							2,67
			-01	Уголок 40х40х5 ГОСТ 8509-72* / ВСт3пс6-2 ТУ14-1-3023-80					18	18	18	18			2,67
БЧ		9		Диагональ поперечная ℓ=1290											
			3.501.2-136.1-03.3.0.0.09	Уголок 32х32х4 ГОСТ 8509-72* / ВСт3пс6-1 ТУ14-1-3023-80	4	4	4	4							2,46
			-01	Уголок 32х32х4 ГОСТ 8509-72* / ВСт3пс6-2 ТУ14-1-3023-80					4	4	4	4			2,46
БЧ		10		Коротыш ℓ=150											
			3.501.2-136.1-03.3.0.0.10	Уголок 45х45х5 ГОСТ 8509-72* / ВСт3пс6-1 ТУ14-1-3023-80	16	16	16	16							0,51
			-01	Уголок 45х45х5 ГОСТ 8509-72* / ВСт3пс6-2 ТУ14-1-3023-80					16	16	16	16			0,51

Инв. N подл. | Подпись и дата | Взам. инв. N

Формат	Зона	Поз.	Обозначение	Наименование	Кол. на испол. 3.501.2-136.1-04.1.0.0.00										Примечание
						01	02	03	04	05					
				Документация											
			3.501.2-136.1-04.1.0.0.00СБ	Сборочный чертеж											
			3.501.2-136.1-0.0.0.0.00ТО	Техническое описание											
				Сборочные единицы											
			3.501.2-136.1-02.1.1.0.00-02	Настил	1	1	1	1	1	1					62,02
				Детали											
БЧ		1		Пояс ℓ=9650											
				Уголок $\frac{\text{ГОСТ 8509-72*}}{\text{ВСт3пс6-1 ТУ14-1-3023-80}}$											
			3.501.2-136.1-04.1.0.0.01	70×70×5	2										51,92
			-01	56×56×5		2									41,01
			-02	50×50×5			2								35,39

Нач. отд.	Склезнев		3.501.2-136.1-04.1.0.0.00
Н. контр.	Гордеев		
Гл. спец.	Гордеев		Блок крайний поперечины $\mathcal{L}_p$=39,165м
Гл. инж. пр.	Лапина		Стадия: Р; Лист: 1; Листов: 6
Рук. груп.	Савицкая		Гипропромтрансстрой
Пров.	Спектор		
Разраб.	Леонова		

Копировал: | Формат А4

Инв. N подл. | Подпись и дата | Взам. инв. N

Формат	Зона	Поз.	Обозначение	Наименование	Кол. на испол. 3.501.2-136.1-04.1.0.0.00										Примечание
					—	01	02	03	04	05					
				Уголок $\frac{\text{ГОСТ 8509-72*}}{\text{ВСт3пс6-2 ТУ14-1-3023-80}}$											
			-03	63×63×5				2							46,42
			-04	56×56×5					2						41,01
			-05	45×45×5						2					32,52
БЧ		2		Пояс ℓ=9650											
				Уголок $\frac{\text{ГОСТ 8509-72*}}{\text{ВСт3пс6-1 ТУ14-1-3023-80}}$											
			3.501.2-136.1-04.1.0.0.02	90×90×7	2										93,03
			-01	70×70×6		2									61,66
			-02	70×70×5			2								51,92
				Уголок $\frac{\text{ГОСТ 8509-72*}}{\text{ВСт3пс6-2 ТУ14-1-3023-80}}$											
			-03	90×90×7				2							93,03
			-04	80×80×7					2						82,12
			-05	70×70×5						2					51,92
БЧ		3		Стойка ℓ=1160											
			3.501.2-136.1-04.1.0.0.03	Уголок $\frac{\text{50×50×5 ГОСТ 8509-72*}}{\text{ВСт3пс6-1 ТУ14-1-3023-80}}$	4	4	4								4,37

	3.501.2-136.1-04.1.0.0.00	Лист 2

Копировал | Формат А4

Инв. N подл. | Подпись и дата | Взам. инв.

Формат	Зона	Поз.	Обозначение	Наименование	Кол. на испол. 3.501.2-136.1-04 1.0.0.00 —	01	02	03	04	05					Примечание
			3.501.2-136.1-04.1.0.0.03-01	Уголок 50х50х5 ГОСТ 8509-72* / В Ст.3пс 6-2 ТУ14-1-3023-80				4	4	4					4,37
Б4		4		Стойка ℓ=1160											
			3.501.2-136.1-04.1.0.0.04	Уголок 40х40х5 ГОСТ 8509-72* / В Ст.3пс 6-1 ТУ14-1-3023-80	16	16	16								3,45
			-01	Уголок 40х40х5 ГОСТ 8509-72* / В Ст 3пс 6-2 ТУ14-1-3023-80				16	16	16					3,45
Б4		5		Раскос ℓ=1270											
			3.501.2-136.1-04.1.0.0.05	Уголок 40х40х5 ГОСТ 8509-72* / В Ст 3пс 6-1 ТУ14-1-3023-80	6	6	6								3,77
			-01	Уголок 40х40х5 ГОСТ 8509-72* / В Ст.3пс 6-2 ТУ14-1-3023-80				6	6	6					3,77
Б4		6		Раскос ℓ=1630											
			3.501.2-136.1-04.1.0.0.06	Уголок 40х40х5 ГОСТ 8509-72* / В Ст 3пс 6-1 ТУ14-1-3023-80	12	12	12								4,84

3.501.2-136.1-04.1.0.0.00 Лист 3

Копировал: | Формат А4

Инв. N подл. | Подпись и дата | Взам. инв. N

Формат	Зона	Поз.	Обозначение	Наименование	Кол. на испол. 3.501.2-136.1-04.1.0.0.00 —	01	02	03	04	05					Примечание
			-01	Уголок 40х40х5 ГОСТ 8509-72* / В Ст 3пс 6-2 ТУ14-1-3023-80				12	12	12					4,84
Б4		7		Распорка ℓ=710											
			3.501.2-136.1-04.1.0.0.07	Уголок 25х25х4 ГОСТ 8509-72* / В Ст.3пс 6-1 ТУ14-1-3023-80	2	2	2								1,04
			-01	Уголок 25х25х4 ГОСТ 8509-72* / В Ст 3пс 6-2 ТУ14-1-3023-80				2	2	2					1,04
Б4		8		Распорка ℓ=710											
			3.501.2-136.1-04.1.0.0.08	Уголок 40х40х5 ГОСТ 8509-72* / В Ст 3пс 6-1 ТУ14-1-3023-80	2	2	2								2,11
			-01	Уголок 40х40х5 ГОСТ 8509-72* / В Ст 3пс 6-2 ТУ14-1-3023-80				2	2	2					2,11
Б4		9		Диагональ ℓ=900											
			3.501.2-136.1-04.1.0.0.09	Уголок 32х32х4 ГОСТ 8509-72* / В Ст 3пс 6-1 ТУ14-1-3023-80	15	15	15								1,72

3.501.2-136.1-04.1.0.0.00 Лист 4

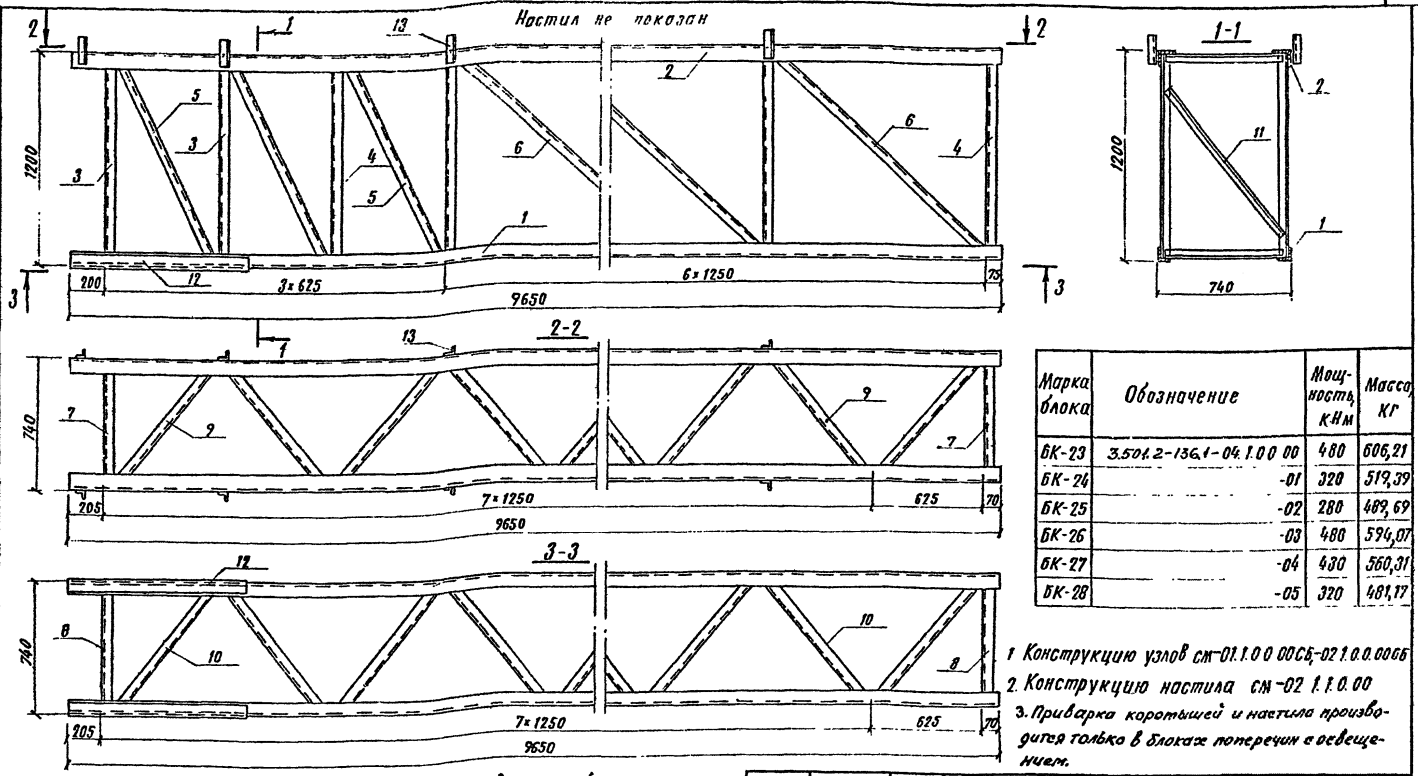

Марка блока	Обозначение	Мощность кНм	Масса кг
БК-23	3.501.2-136.1-04.1.00.00	480	606,21
БК-24	-01	320	519,39
БК-25	-02	280	489,69
БК-26	-03	480	594,07
БК-27	-04	430	560,31
БК-28	-05	320	481,17

1. Конструкцию узлов см-01.1.00.00СБ-02.1.0.0.00СБ
2. Конструкцию настила см-02.1.1.0.00
3. Приварка коротышей и настила производится только в блоках поперечин с освещением.

Схема расположения поперечных диагоналей

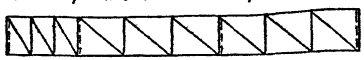

Место установки поперечных диагоналей поз.11 на схеме показано пунктиром, направление диагоналей попеременно чередуется—восходящее и нисходящее.

Нач отд	Склезнев	
Н. контр	Горфеев	
Гл. спец	Горфеев	
Гл инж т	Лапина	
Рук груп	Савицкая	
Проверил	Королева	
Разраб.	Кобальчук	

3.501.2-136.1-04.1.0.0.00СБ

Блок крайний поперечины L_p= 39,165 м Сборочный чертеж.

Стадия	Масса	Масштаб
Р	см. табл	1:20
Лист	Листов 1	

Гипроспецтрансстрой

Инв. № подл. | Подпись и дата | Взам. инв. №

Копировал:

Формат А3

Инв. N подл. | Подпись и дата | Взам. инв. N

Формат	Зона	Поз.	Наименование	Обозначение	Кол. на испол. 3.501.2-136.1-04.1.0.0.00 –	01	02	03	04	05					Примечание
			3.501.2-136.1-04 1.0 0.09-01	Уголок 32×32×3 ГОСТ 8509-72* / В Ст3пс6-2 ТУ14-1-3023-80				15	15	15					1,72
Б4		10		Диагональ ℓ=900											
			3.501.2-136.1-04.1.0.0.10	Уголок 40×40×5 ГОСТ 8509-72* / В Ст3пс6-1 ТУ14-1-3023-80	15	15	15								2,67
			-01	Уголок 40×40×5 ГОСТ 8509-72* / В Ст3пс6-2 ТУ14-1-3023-80				15	15	15					2,67
Б4		11		Диагональ поперечная ℓ=1290											
			3.501.2-136.1-04.1.0.0.11	Уголок 32×32×4 ГОСТ 8509-72* / В Ст3пс6-1 ТУ14-1-3023-80	4	4	4								2,46
			-01	Уголок 32×32×4 ГОСТ 8509-72* / В Ст3пс6-2 ТУ14-1-3023-80				4	4	4					2,46
Б4		12		Уголок усиления ℓ=1000											
				Уголок ГОСТ 8509-72* / В Ст3пс6-1 ТУ14-1-3023-80											
			3.501.2-136.1-04.1.0.0.12	70×70×5	2										5,38

Копировал: [illegible] Формат А4

Инв. N подл. | Подпись и дата | Взам. инв. N

Формат	Зона	Поз.	Наименование	Обозначение	Кол. на испол. 3.501.2-136.1-04.1.0.000 –	01	02	03	04	05					Примечание
			-01	56×56×5		2									4,25
			-02	50×50×5			2								3,77
				Уголок ГОСТ 8509-72* / В Ст3пс6-2 ТУ14-1-3023-80											
			-03	63×63×5				2							4,81
			-04	56×56×5					2						4,25
			-05	45×45×5						2					3,37
Б4		13		Коротыш ℓ=150											
			3.501.2-136.1-04.1.0.0.13	Уголок 45×45×5 ГОСТ 8509-72* / В Ст3пс6-1 ТУ14-1-3023-80	16	16	16								0,51
			-01	Уголок 45×45×5 ГОСТ 8509-72* / В Ст 3пс6-2 ТУ14-1-3023-80				16	16	16					0,51

Инв. N подл.	Подпись и дата	Взам. инв. N

Формат	Зона	Поз.	Наименование	Обозначение	Кол на испол. 3.501.2-136.1-04.3.0.0.00 –	01	02	03	04	05					Примечание
				Документация											
			3.501.2-136.1-04.3.0.0.00СБ	Сборочный чертеж											
			3.501.2-136.1-0.0.0.0.0.00ТО	Техническое описание											
				Сборочные единицы											
			3.501.2-136.1-02.1.1.00.00	Настил	1	1	1	1	1	1					66,16
				Детали											
БЧ		1		Пояс ℓ=10150											
				Уголок ГОСТ 8509-72* / ВСт3пс6-1 ТУ14-1-3023-80											
			3.501.2-136.1-04.3.0.0.01	80×80×6	2										74,76
			-01	63×63×5		2									48,82
			-02	56×56×5			2								43,14
				Уголок ГОСТ 8509-72* / ВСт3пс6-2 ТУ14-1-3023-80											
			-03	70×70×6				2							64,86

Нач. отд.	Оклезнев		3.501.2-136.1-04.3.0.0.00
Н. контр.	Гордеев		
Гл. спец.	Гордеев		Блок средний поперечины ∑p=39,165т.
Гл. инж. пр.	Лапина		Стадия: Р; Лист: 1; Листов: 4
Рук. груп.	Савицкая		Гипропромтрансстрой
Пров.	Спектор		
Разраб.	Леонова		

Копировал: [illegible] Формат А4

Инв. N подл.	Подпись и дата	Взам. инв. N

Формат	Зона	Поз.	Наименование	Обозначение	Кол на испол. 3.501.2-136.1-04.3.0.0.00 –	01	02	03	04	05					Примечание
			-04	63×63×6					2						58,06
			-05	56×56×5						2					43,14
БЧ		2		Пояс ℓ=10150											
				Уголок ГОСТ 8509-72* / ВСт3пс6-1 ТУ14-1-3023-80											
			3.501.2-136.1-04.3.0.0.02	100×100×8	2										123,88
			-01	75×75×7		2									80,79
			-02	75×75×6			2								69,93
				Уголок ГОСТ 8509-72* / ВСт3пс6-2 ТУ14-1-3023-80											
			-03	100×100×7				2							109,62
			-04	90×90×8					2						110,64
			-05	70×70×6						2					64,86
БЧ		3		Стойка ℓ=1160											
			3.501.2-136.1-04.3.0.0.03	Уголок 40×40×5 ГОСТ 8509-72* / ВСт3пс6-1 ТУ14-1-3023-80	18	18	18								3,45
			-01	Уголок 40×40×5 ГОСТ 8509-72* / ВСт3пс6-2 ТУ14-1-3023-80				18	18	18					3,45

	3.501.2-136.1-04.3.0.0.00	Лист 2

Инв. N подл. | Подпись и дата | Взам. инв. N

Формат	Зона	Поз	Обозначение	Наименование	Кол. на испол. 3.501.2-136.1-04.3.0.0.00 –	01	02	03	04	05	06	07			Примечание
БЧ	4			Раскос ℓ= 1630											
			3.501.2-136.1-04.3.0.004	Уголок 25×25×4 ГОСТ 8509-72* / ВСт3пс6-1 ТУ У-14-1-3023-80	20	20	20								2,38
			-01	Уголок 25×25×4 ГОСТ 8509-72* / ВСт3пс6-2 ТУ14-1-3023-80				20	20	20					2,38
БЧ	5			Распорка ℓ= 710											
			3.501.2-136.1-04.3.00.05	Уголок 25×25×4 ГОСТ 8509-72* / ВСт3пс6-1 ТУ14-1-3023-80	2	2	2								1,04
			-01	Уголок 25×25×4 ГОСТ 8509-72* / ВСт3пс6-2 ТУ14-1-3023-80				2	2	2					1,04
БЧ	6			Распорка ℓ=710											
			3.501.2-136.1-04.3.0.0.06	Уголок 40×40×5 ГОСТ 8509-72* / ВСт3пс6-1 ТУ14-1-3023-80	2	2	2								2,11
			-01	Уголок 40×40×5 ГОСТ 8509-72* / ВСт3пс6-2 ТУ14-1-3023-80				2	2	2					2,11
БЧ	7			Диагональ ℓ= 900											
			3.501.2-136.1-04.3.0.0.07	Уголок 32×32×4 ГОСТ 8509-72* / ВСт3пс6-1 ТУ14-1-3023-80	16	16	16								1,72

3.501.2-136.1-04.3.0.0.00 Лист 3

Копировал: Формат А4

Инв. N подл. | Подпись и дата | Взам. инв. N

Формат	Зона	Поз	Обозначение	Наименование	Кол. на испол. 3.501.2-136.1-04.3.0.0.00 –	01	02	03	04	05	06	07			Примечание
			-01	Уголок 32×32×4 ГОСТ 8509-72* / ВСт3пс6-2 ТУ14-1-3023-80				16	16	16					1,72
БЧ	8														
				Диагональ ℓ= 900											
			3.501.2-136.1-04.3.0.0.08	Уголок 40×40×5 ГОСТ 8509-72* / ВСт3пс6-1 ТУ14-1-3023-80	16	16	16								2,67
			-01	Уголок 40×40×5 ГОСТ 8509-72* / ВСт3пс6-2 ТУ14-1-3023-80				16	16	16					2,67
БЧ	9			Диагональ поперечная ℓ=1210											
			3.501.2-136.1-04.3.0.0.09	Уголок 32×32×4 ГОСТ 8509-72* / ВСт3пс6-1 ТУ14-1-3023-80	4	4	4								2,46
			-01	Уголок 32×32×4 ГОСТ 8509-72* / ВСт3пс6-2 ТУ14-1-3023-80				4	4	4					2,46
БЧ	10			Коротыш. ℓ= 150											
			3.501.2-136.1-04.3.0.0.10	Уголок 45×45×5 ГОСТ 8509-72* / ВСт3пс6-1 ТУ14-1-3023-80	18	18	18								0,51
			-01	Уголок 45×45×5 ГОСТ 8509-72* / ВСт3пс6-2 ТУ14-1-3023-80				18	18	18					0,51

3.501.2-136.1-04.3.0.0.00 Лист 4

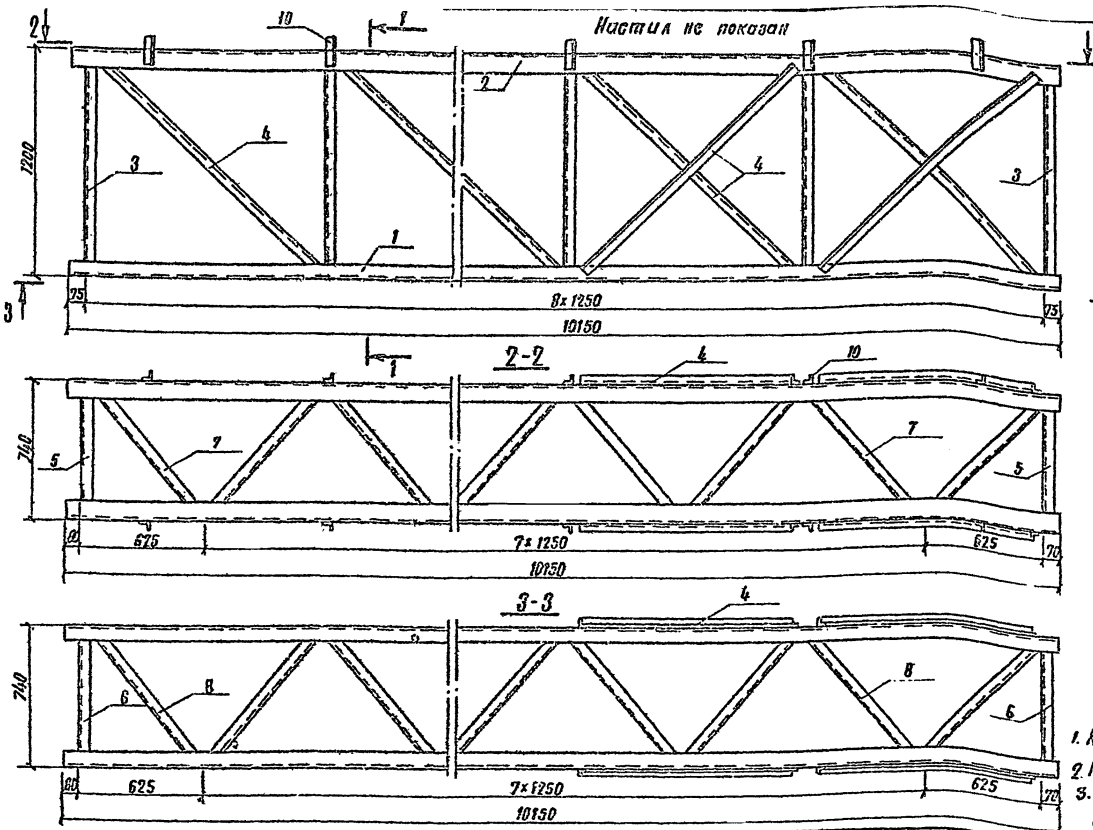

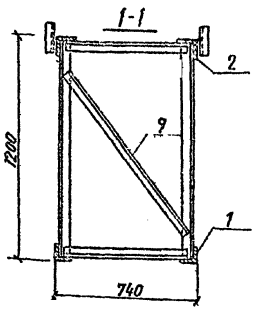

Марка блока	Обозначение	Мощность, кНм	Масса кг
БС-15	3.501.2-136.1-04.3 00.00	480	668,48
БС-16	-01	320	530,64
БС-17	-02	280	497,56
БС-18	-03	480	620,38
БС-19	-04	480	608,82
БС-20	-05	320	487,42

1. Конструкцию узлов см-01.1.0.0.00СБ;-02.1.0.0.00СБ.
2. Конструкцию настила см-02.1.1.0.00
3. Приварка коротышей и настила производится только в блоках поперечин с освещением.

Схема расположения поперечных диагоналей

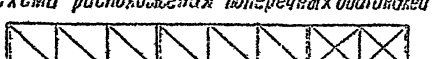

Место установки поперечных диагоналей поз.9 на схеме показано пунктиром, направление диагонале попеременно чередуется-восходящее и нисходящее.

Нач. отд	Склезнев	
Н. контр.	Гордеев	
Гл. спец.	Гордеев	
Гл. инж. пр.	Лапина	
Рук. груп.	Савицкая	
Проверил	Королева	
Разраб.	Ковальчук	

3.501.2-136.1-04.3 0.0.00 СБ

Блок средний поперечины L_p=39,165м Сборочный чертеж

Стадия	Масса	Масштаб
Р	см. табл.	1:20
Лист	Листов 1	

Гипропромтрансстрой

Инв. N подл. | Подпись и дата | Взам. инв. N

Инв. N подл. | Подпись и дата | Взам. инв. N

Формат	Зона	Поз	Обозначение	Наименование	Кол. на исполн. 3.501.2-136.1-05.1.0.0.00 –	01	02	03	04	05	06	07			Примечание
				Документация											
			3.501.2-136.1-05.1.0.0.00СБ	Сборочный чертеж											
			3.501.2-136.1-00.0.0.0.00ТО	Техническое описание											
				Сборочные единицы											
			3.501.2-136.1-02.1.1.0.00-03	Настил	1	1	1	1	1	1	1				70,29
				Детали											
Б4		1		Пояс ℓ=10900											
				Уголок ГОСТ 8509-72* / ВСт3пс6-1 ТУ14-1-3023-80											
			3.501.2-136.1-05.1.0.0.01	70×70×7	2										80,55
			-01	70×70×6		2									69,65
			-02	63×63×5			2								52,43
			-03	56×56×5				2							46,33

Нач. отд.	Склезнев	
Н. контр.	Гордеев	
Гл. спец.	Гордеев	
Гл. инж. пр.	Лапина	
Рук. груп.	Савицкая	
Пров.	Спектор	
Разраб.	Леонова	

3.501.2-136.1-05.1.0.0.00

Блок крайний

поперечины $\mathcal{L}_p$=44,165м

Стадия	Лист	Листов
Р	1	6

Гипропромтранспстрой

Копировал: Формат А4

Инв. N подл. | Подпись и дата | Взам. инв. N

Формат	Зона	Поз	Обозначение	Наименование	Кол. на исполн. 3.501.2-136.1-05.1.0.0.00 –	01	02	03	04	05	06	07			Примечание
				Уголок ГОСТ 8509-72* / ВСт3пс6-2 ТУ14-1-3023-80											
			-04	70×70×6					2						69,65
			-05	70×70×5						2					58,64
			-06	56×56×5							2	2			46,33
Б4		2		Пояс ℓ=10900											
				Уголок ГОСТ 8509-72* / ВСт3пс6-1 ТУ14-1-3023-80											
			3.501.2-136.1-05.1.0.0.02	100×100×8	2										132,98
			-01	100×100×7		2									117,72
			-02	90×90×7			2								105,08
			-03	75×75×6				2							75,10
				Уголок ГОСТ 8509-72* / ВСт3пс6-2 ТУ14-1-3023-80											
			-04	100×100×7					2	2					117,72
			-05	75×75×7							2				86,76
			-06	70×70×6								2			69,55

Инв. N подл. | Подпись и дата | Взам. инв. N

Формат	Зона	Поз	Обозначение	Наименование	Кол. на исполн. 3.501.2-136.1-05.1.00.00									Примечание
					–	01	02	03	04	05	06	07		
БЧ		3		Стойка ℓ= 1160										
			3.501.2-136.1-05.1.00.03	Уголок 50×50×5 ГОСТ 8509-72* / ВСт3пс6-1 ТУ14-1-3023-80	4	4	4	4						4,37
			-01	Уголок 50×50×5 ГОСТ 8509-72* / ВСт3пс6-2 ТУ14-1-3023-80					4	4	4	4		4,37
БЧ		4		Стойка ℓ= 1160										
				Уголок ГОСТ 8509-72* / ВСт3пс6-1 ТУ14-1-3023-80										
			3.501.2-136.1-05.1.00.04	45×45×5	18									3,91
			-01	40×40×5		18	18	18						3,45
				Уголок ГОСТ 8509-72* / ВСт3пс6-2 ТУ14-1-3023-80										
			-02	45×45×5					18					3,91
			-03	40×40×5						18	18	18		3,45
БЧ		5		Раскос ℓ= 1270										
			3.501.2-136.1-05.1.00.05	Уголок 40×40×5 ГОСТ 8509-72* / ВСт3пс6-1 ТУ14-1-3023-80	6	6	6	6						3,77
			-01	Уголок 40×40×5 ГОСТ 8509-72* / ВСт3пс6-2 ТУ14-1-3023-80					6	6	6	6		3,77

Копировал: Формат А4

Инв. N подл. | Подпись и дата | Взам. инв. N

Формат	Зона	Поз	Обозначение	Наименование	Кол. на исполн. 3.501.2-136.1-05.1.00.00									Примечание
					–	01	02	03	04	05	06	07		
БЧ		6		Раскос ℓ= 1630										
			3.501.2-136.1-05.1.00.06	Уголок 40×40×5 ГОСТ 8509-72* / ВСт3пс-6-1 ТУ14-1-3023-80	12	12	12	12						4,84
			-01	Уголок 40×40×5 ГОСТ 8509-72* / ВСт3пс6-2 ТУ14-1-3023-80					12	12	12	12		4,84
БЧ		7		Раскос ℓ= 1630										
			3.501.2-136.1-05.1.00.07	Уголок 25×25×4 ГОСТ 8509-72* / ВСт3пс6-1 ТУ14-1-3023-80	2	2	2	2						2,38
			-01	Уголок 25×25×4 ГОСТ 8509-72* / ВСт3пс6-2 ТУ14-1-3023-80					2	2	2	2		2,38
БЧ		8		Распорка ℓ= 710										
			3.501.2-136.1-05.1.00.08	Уголок 25×25×4 ГОСТ 8509-72* / ВСт3пс6-1 ТУ14-1-3023-80	2	2	2	2						1,04
			-01	Уголок 25×25×4 ГОСТ 8509-72* / ВСт3пс 6-2 ТУ14-1-3023-80					2	2	2	2		1,04
БЧ		9		Распорка ℓ= 710										
			3.501.2-136.1-05.1.00.09	Уголок 40×40×5 ГОСТ 8509-72* / ВСт3пс 6-1 ТУ14-1-3023-80	2	2	2	2						2,11

Инв. N подл. | Подпись и дата | Взам. инв. N

Формат	Зона	Поз.	Обозначение	Наименование	Кол. на испол. 3.501.2-136.1-05.10.0.00 —	01	02	03	04	05	06	07			Примечание
			3.501.2-136.1-05.10.0.09.01	Уголок 40×40×5 ГОСТ 8509-72* / ВСт3пс6-2 ТУ14-1-3023-80					2	2	2	2			2,11
Б4		10		Диагональ ℓ=900											
			3.501.2-136.1-05.10.0.10	Уголок 32×32×4 ГОСТ 8509-72* / ВСт3пс6-1 ТУ14-1-3023-80	17	17	17	17							1,72
			-01	Уголок 32×32×4 ГОСТ 8509-72* / ВСт3пс6-2 ТУ14-1-3023-80					17	17	17	17			1,72
Б4		11		Диагональ ℓ=900											
			3.501.2-136.1-05.10.0.11	Уголок 40×40×5 ГОСТ 8509-72* / ВСт3пс6-1 ТУ14-1-3023-80	17	17	17	17							2,67
			-01	Уголок 40×40×5 ГОСТ 8509-72* / ВСт3пс6-2 ТУ14-1-3023-80					17	17	17	17			2,67
Б4		12		Диагональ поперечная ℓ=...											
			3.501.2-136.1-05.1.00.12	Уголок 32×32×4 ГОСТ 8509-72* / ВСт3пс6-1 ТУ14-1-3023-80		5	5	5							2,46
			-01	Уголок 32×32×4 ГОСТ 8509-72* / ВСт3пс6-2 ТУ14-1-3023-80					5	5	5	5			2,46

3.501.2-136.1-05.1.0.0.00 Лист 5

Копировал: Формат А4

Инв. N подл. | Подпись и дата | Взам. инв. N

Формат	Зона	Поз.	Обозначение	Наименование	Кол. на испол. 3.501.2-136.1-05.1.0.0.00 —	01	02	03	04	05	06	07			Примечание
Б4		13		Уголок усиления ℓ=1000											
				Уголок ГОСТ 8509-72* / ВСт3пс6-1 ТУ14-1-3023-80											
			3.501.2-136.1-05.1.0.0.13	70×70×7	2										7,39
			-01	70×70×6		2									6,89
			-02	63×63×5			2								4,81
			-03	56×56×5				2							4,25
				Уголок ГОСТ 8509-72* / ВСт3пс6-2 ТУ14-1-3023-80											
			-04	70×70×6					2						6,89
			-05	70×70×5						2					5,38
			-06	56×56×5							2	2			4,25
Б4		14		Коротыш ℓ=150											
			3.501.2-136.1-05.1.00.14	Уголок 45×45×5 ГОСТ 8509-72* / ВСт3пс6-1 ТУ14-1-3023-80	20	20	20	20							0,51
			-01	Уголок 45×45×5 ГОСТ 8509-72* / ВСт3пс6-2 ТУ14-1-3023-80					20	20	20	20			0,51

3.501.2-136.1-05.1.0.0.00 Лист 6

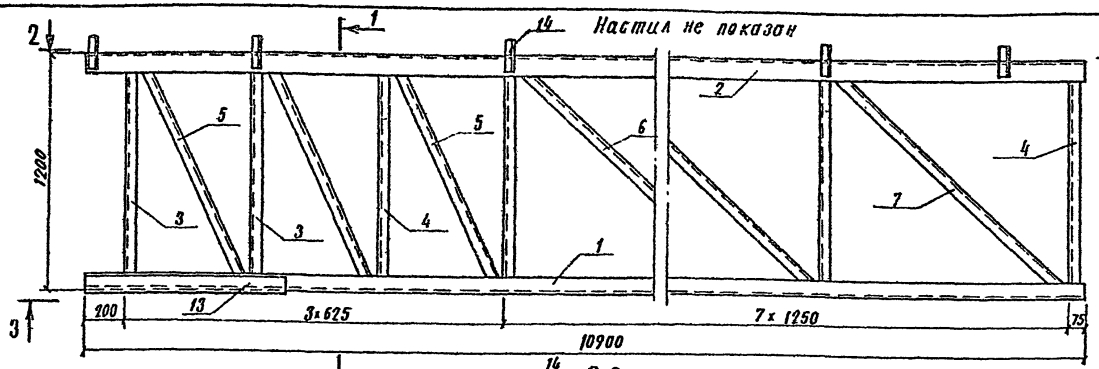

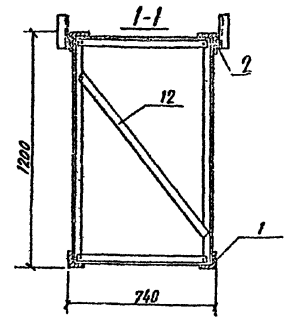

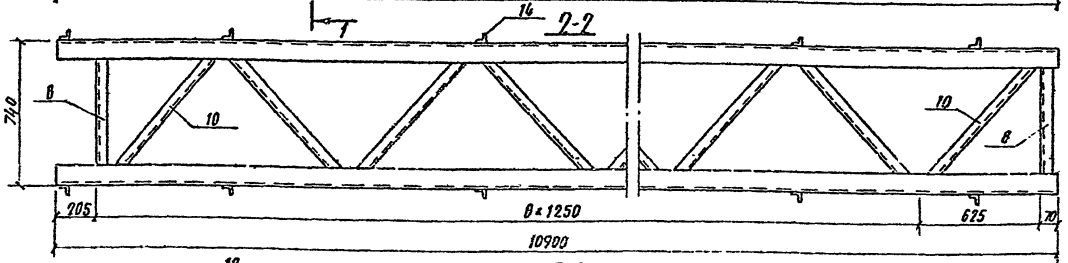

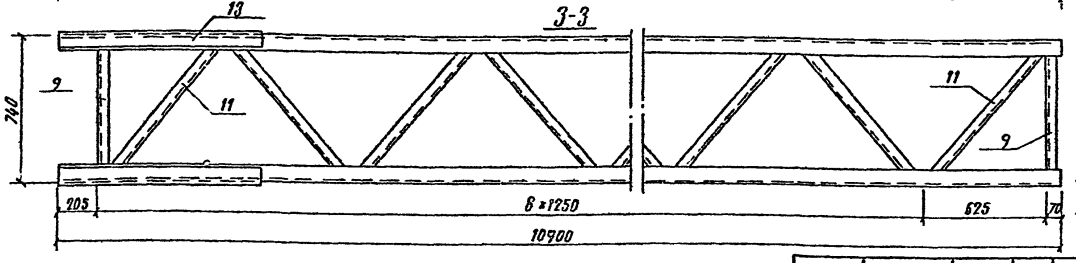

Марка блока	Обозначение	Мощность, кН/м	Масса, кг
БК-29	3.501.2-136.1-05 1.0.0.00	630	708,8
БК-30	-01	590	725,2
БК-31	-02	420	663,4
БК-32	-03	350	590,1
БК-33	-04	630	734,56
БК-34	-05	590	702,2
БК-35	-06	430	613,4
БК-36	-07	360	579,3

1. Конструкцию узлов см-01.1.0.0.00 СБ; 02.1.0.0.00 СБ
2. Конструкцию настила см-02.1.1.0.00.
3. Приварка коротышей и настила производится только в блоках поперечин с освещением.

Схема расположения поперечных диагоналей

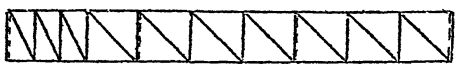

Место установки поперечных диагоналей поз. 12 на схеме показано пунктиром, направление диагоналей попеременно чередуется - восходящее и нисходящее.

Нач. отд.	Склезнев	
Н. контр.	Гордеев	
Гл. спец.	Гордеев	
Гл. инж. пр.	Лапина	
Рук. груп.	Савицкая	
Проверил	Королева	
Разраб.	Ковальчук	

3.501.2 - 136.1 - 05 1.0.0. 00 СБ

Блок крайний поперечины $\mathcal{L}p$ = 44,165 м. Сборочный чертеж

Стадия	Масса	Масштаб
Р	см. табл.	1:20
Лист	Листов 1	

Гипропромтрансстрой

Инв. № подл. | Подпись и дата | Взам. инв. №

Инв. N подл.	Подпись и дата	Взам. инв. N

Формат	Зона	Поз.	Обозначение	Наименование	Кол. на испол. 3.501.2-136.1-05.3.0.0.00 –	01	02	03	04	05	06	07			Примечание
				Документация											
			3.501.2-136.1-05.3.0.0.00СБ	Сборочный чертеж											
			3.501.2-136.1-00.0.0.0.00ТО	Техническое описание											
				Сборочные единицы											
			3.501.2-136.1-02.1.1.0.00-01	Настил	1	1	1	1	1	1	1	1			74,43
				Детали											
64		1		Пояс ℓ = 11400											
				Уголок ГОСТ 8509-72* / ВСт3пс6-1 ТУ14-1-3023-80											
			3.501.2-136.1-05.3.0.0.01	90×90×7	2										109,90

Нач. отд.	Склеванов	
Н. контр.	Гордеев	
Гл. спец.	Гордеев	
Гл. инж. пр.	Лапина	
Рук. груп.	Савицкая	
Пров.	Савицкая	
Разраб.	Леонова	

3.501.2-136.1-05. 3.0.0.00

Блок средний поперечины Σ_p = 44,165 м

Стадия	Лист	Листов
Р	1	6

Гипропромтранспстрой

Копировал:

Формат А4

Инв. N подл.	Подпись и дата	Взам. инв. N

Формат	Зона	Поз.	Обозначение	Наименование	Кол. на испол. 3.501.2-136.1-05.3.0.0.00 –	01	02	03	04	05	06	07			Примечание
			-01	75×75×8		2									102,83
			-02	70×70×6			2								72,85
			-03	70×70×5				2							61,33
				Уголок ГОСТ 8509-72* / ВСт3пс6-2 ТУ14-1-3023-80											
			-04	70×70×8					2						95,42
			-05	75×75×7						2					90,74
			-06	63×63×6							2				65,21
			-07	63×63×5								2			54,83
54		2		Пояс ℓ = 11400											
				Уголок ГОСТ 8509-72* / ВСт3пс6-1 ТУ14-1-3023-80											
			3.501.2-136.1-05.3.0.0.02	125×125×8	2										176,70
			-01	100×100×10		2									172,14
			-02	90×90×9			2								139,08
			-03	90×90×7				2							109,90

Инв. N подл.	Подпись и дата	Взам. инв. N

Формат	Зона	Поз.	Обозначение	Наименование	Кол. на испол. 3.501.2-136.1-05.3.0.0.00 —	01	02	03	04	05	06	07			Примечание
				Уголок ГОСТ 8509-72* / В Ст3пс6-2 ТУ14-1-3023-80											
			3.501.2-136.1-05.3.0.0.02-04	100×100×10					2						172,14
			-05	110×110×8						2					153,90
			-06	80×80×8							2				110,01
			-07	75×75×7								2			90,74
БЧ		3		Стойка ℓ=1160											
				Уголок ГОСТ 8509-72* / В Ст3пс6-1 ТУ14-1-3023-80											
			3.501.2-136.1-05.3.0.0.03	45×45×5	20										3,71
			-01	40×40×5		20	20	20							3,45
				Уголок ГОСТ 8509-72* / В Ст3пс6-2 ТУ14-1-3023-80											
			-02	45×45×5					20						3,91
			-03	40×40×5						20	20	20			3,45

3.501.2-136.1-05.3.0.0.00 — Лист 3

Копировал: — Формат А4

Инв. N подл.	Подпись и дата	Взам. инв. N

Формат	Зона	Поз.	Обозначение	Наименование	Кол. на испол. 3.501.2-136.1-05.3.0.0.00 —	01	02	03	04	05	06	07			Примечание
БЧ		4		Раскос ℓ=1630											
				Уголок ГОСТ 8509-72* / В Ст3пс6-1 ТУ14-1-3023-80											
			3.501.2-136.1-05.3.0.0.04	32×32×4	22										3,11
			-01	25×25×4		22	22	22							2,38
			-02	Уголок 25×25×4 ГОСТ 8509-72* / В Ст3пс6-2 ТУ14-1-3023-80					22	22	22	22			2,30
БЧ		5		Распорка ℓ=710											
			3.501.2-136.1-05.3.0.0.05	Уголок 25×25×4 ГОСТ 8509-72* / В Ст3пс1 ТУ14-1-3023-80	2	2	2	2							1,04
			-01	Уголок 25×25×4 ГОСТ 8509-72* / В Ст3пс6-2 ТУ14-1-3023-80					2	2	2	2			1,04
БЧ		6		Распорка ℓ=710											
			3.501.2-136.1-05.3.0.0.06	Уголок 40×40×5 ГОСТ 8509-72* / В Ст3пс6-1 ТУ14-1-3023-80	2	2	2	2							2,11
			-01	Уголок 40×40×5 ГОСТ 8509-72* / В Ст3пс6-2 ТУ14-1-3023-80					2	2	2	2			2,11

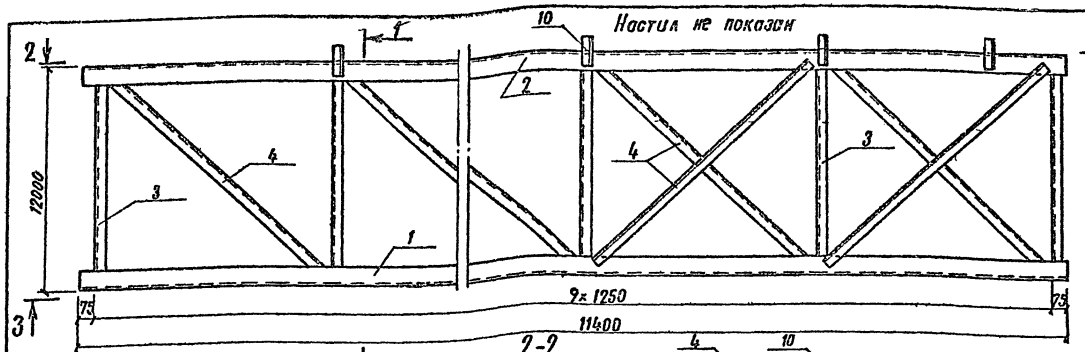

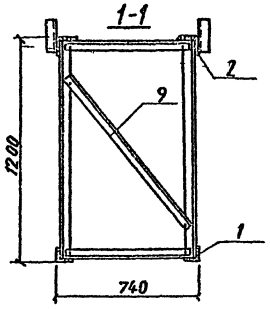

Марка блока	Обозначение	Мощность, кНм	Масса, кг
БС-21	3.501.2-136.1-05.3.0.000	630	870,59
БС-22	-01	590	850,07
БС-23	-02	420	723,99
БС-24	-03	350	642,59
БС-25	-04	630	844,45
БС-26	-05	590	709,41
БС-27	-06	430	650,57
БС-28	-07	360	591,27

1. Конструкцию узлов см.-01.1.0.0.00.СБ;-02.1.0.0.00СБ
2. Конструкцию настила см.-02.1.1.0.00
3. Приварка коротышей и настила производится только в блоках поперечин с освещением.

Схема расположения поперечных диагоналей.



Место установки поперечных диагоналей (поз. 9) на схеме показано пунктиром, направление диагоналей попеременно чередуется—восходящее и нисходящее.

Нач. отд.	Склеакев	
Н. контр.	Гордеев	
Гл. спец.	Гордеев	
Гл. инж. пр.	Лакина	
Рук. груп.	Савицкая	
Проверил	Королева	
Разраб.	Ковальчук	

3.501.2-136.1-05.3.0.0.00 СБ

Блок средний поперечины L_p= 44,165м
Сборочный чертеж

Стадия	Масса	Масштаб
Р	см. табл.	1:20
Лист	Листов 1	

Гипропромтрансстрой

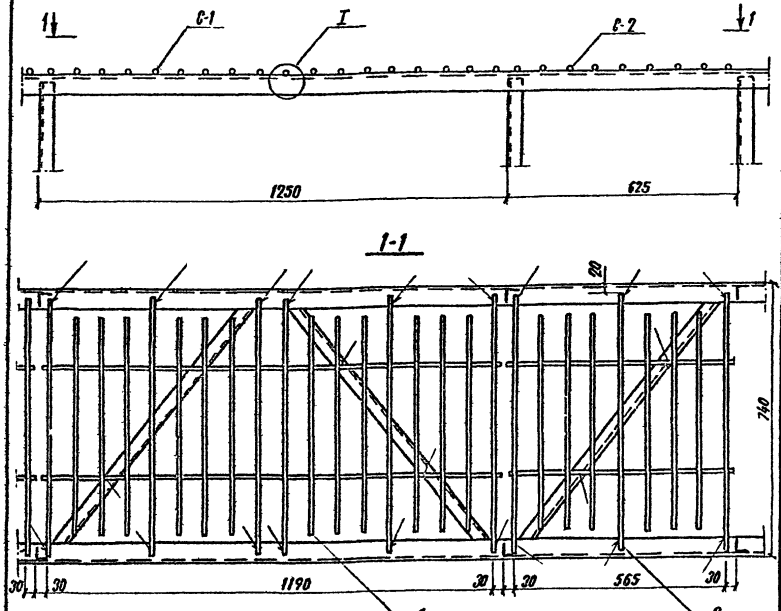

Обозначение	Масса, кг
3.501.2-136.1-02.1.1.0.00	66,16
-01	74,43
-02	62,02
-03	70,29

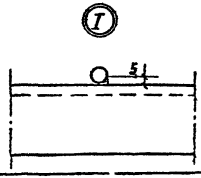

Исполнения:

-02.1.1.0.00 - на среднем и крайних блоках поперечины L_p=30,26 м и средних блоках поперечины L_p=39,165 м.

-02.1.1.0.00-01 - на среднем и крайних блоках поперечины L_p=34,01 м и средних блоках поперечины L_p=44,165 м

-02.1.1.0.00-02 - на крайних блоках поперечины L_p=39,165 м.

-02.1.1.0.00-03 на крайних блоках поперечины L_p=44,165 м.

Сварку настила поперечин, эксплуатируемых в районах с расчетной температурой до -40°С вкл., производить электродами Э42; в районах ниже -40°С до -65°С — электродами Э46А или Э50А ГОСТ 9467-75.

Формат	Зона	Поз	Обозначение	Наименование	Кол	Примечание
			Переменные данные для исполнений:			
				-02.1.1.0.00		
				Сборочные единицы		
		1	3.501.2-136.1-02.1.1.1.00	Сетка С-1	8	8,27
				-02.1.1.0.00-01		
				Сборочные единицы		
		1	3.501.2-136.1-02.1.1.1.00	Сетка С-1	9	8,27
				-02.1.1.0.00-02		
				Сборочные единицы		
		1	3.501.2-136.1-02.1.1.1.00	Сетка С-1	7	8,27
		2	3.501.2-136.1-02.1.1.2.00	Сетка С-2	1	4,13
				-02.1.1.0.00-03		
				Сборочные единицы		
		1	3.501.2-136.1-02.1.1.1.00	Сетка С-1	8	8,27
		2	3.501.2-136.1-02.1.1.2.00	Сетка С-2	1	4,13

Нач отд	Склезнев	
Н. контр	Гордеев	
Гл спец	Гордеев	
Гл инж пр	Лапина	
Рук. гр.	Савицкая	Савицкая
Пров	Савицкая	Савицкая
Разраб.	Спектор	

3.501.2-136.1-02.1.1.0.00

Настил

Стадия	Масса	Масштаб
Р	см. табл	1:10
Лист	Листов 1	

Гипропромтрансстрой

Инв. N подл. | Подпись и дата | Взам. инв. N

Копировал: 2

Формат А3

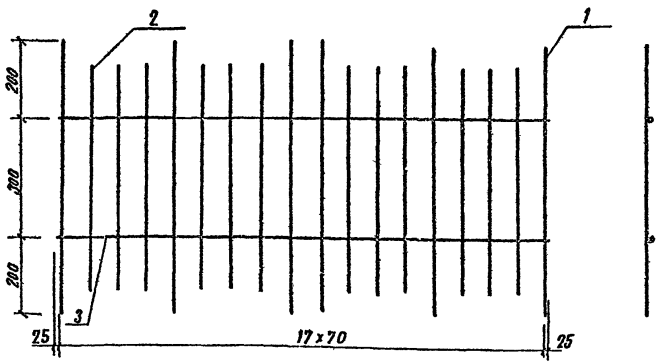

Стержни сетки сваривать между собой контактной точечной сваркой.
Тип электродов для районов с расчетной температурой до -40°С вкл. - Э42; ниже -40°С до -65°С — Э46А или Э50А (по ГОСТ 9467-75).

Формат	Зона	Поз.	Обозначение	Наименование	Кол.	Примечание
				Стержень Ф10А-I ГОСТ 5781-82		
		1	3.501.2-136.1-02.1.1.1.01	ℓ= 700	6	0,43
		2	3.501.2-136.1-02.1.1.1.02	ℓ= 560	12	0,35
		3	3.501.2-136.1-02.1.1.1.03	ℓ= 1240	2	0,76

3.501.2-136.1-02.1.1.1.00

				Стадия	Масса	Масштаб
Нач. отд	Склезнев		Сетка С-1	Р	8,27	1:10
Н. контр	Гордеев			Лист	Листов 1	
Гл. спец.	Гордеев					
Гл. инж.	Лапина			Гипропромтрансстрой		
Рук. гр.	Савицкая					
Пров.	Савицкая					
Разраб.	Електор					

Копировал:

Формат А4

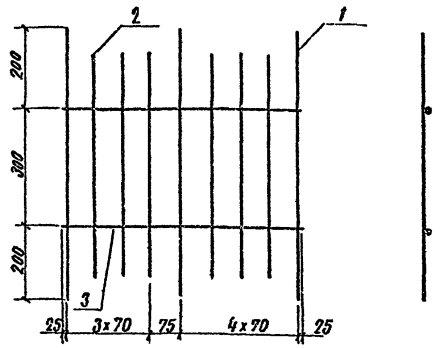

Стержни сетки сваривать между собой контактной точечной сваркой.
Тип электродов для районов с расчетной температурой до -40°С вкл. - Э42; ниже -40°С до -65°С — Э46А или Э50А (по ГОСТ 9467-75)

Формат	Зона	Поз.	Обозначение	Наименование	Кол.	Примечание
				Стержень Ф10А-I ГОСТ 5781-82		
		1	3.501.2-136.1-02.1.1.2.01	ℓ= 700	3	0,43
		2	3.501.2-136.1-02.1.1.2.02	ℓ= 560	6	0,35
		3	3.501.2-136.1-02.1.1.2.03	ℓ= 615	2	0,38

Инв. № подл. | Подпись и дата | Взам. инв. №

3.501.2-136.1-02.1.1.2.00

				Стадия	Масса	Масштаб
Нач. отд	Склезнев		Сетка С-2	Р	4,13	1:10
Н. контр	Гордеев			Лист	Листов 1	
Гл. спец	Гордеев					
Гл. инж.	Лапина			Гипропромтрансстрой		
Рук. гр	Савицкая					
Пров	Савицкая					
Разраб.	Вектор					

Копировал:

Формат А4

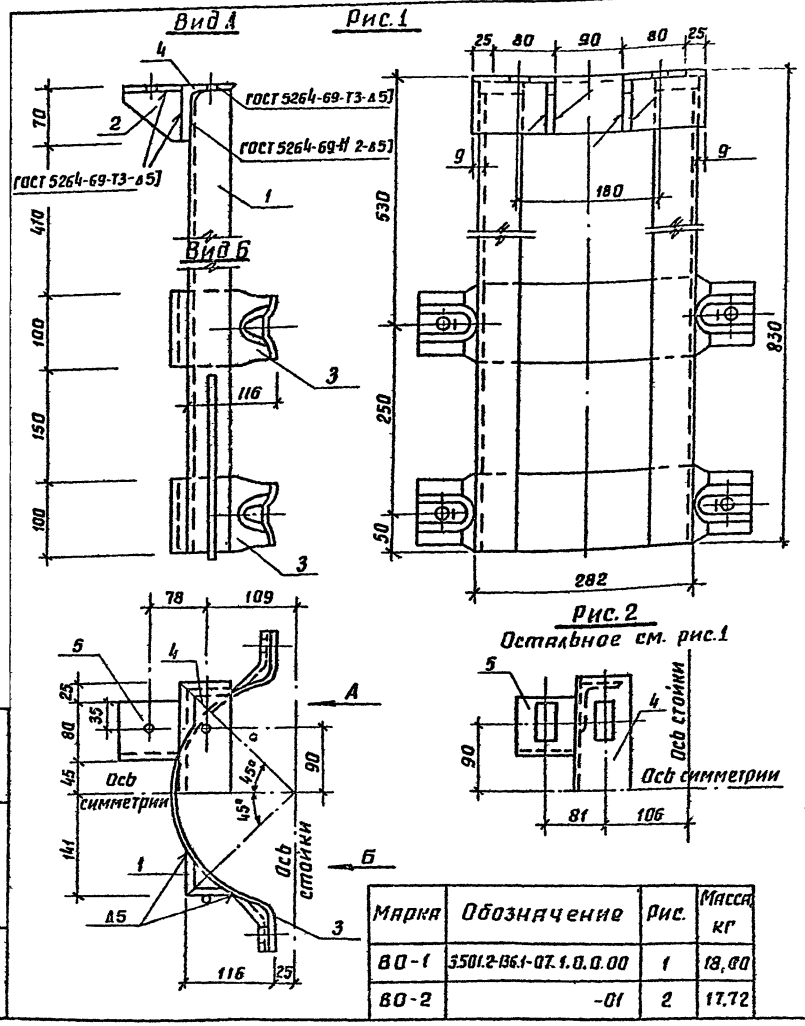

Марка	Обозначение	Рис.	Масса кг
ВО-1	3.501.2-136.1-07.1.0.0.00	1	18,00
ВО-2	-01	2	17,72

Марка поз.	Обозначение	Наименование	Кол.	Масса ед.кг.	Примечание
		Детали			
1	3.501.2-136.1-07.1.0.0.01	Стойка	2	3,94	
2	3.501.2-136.1-07.1.0.0.02	Ребро	2	0,20	
3	3.501.2-136.1-07.1.0.0.03	Хомут	2	3,52	
	Переменные данные для исполнений				
		3.501.2-136.1-07.1.0.0.00			
4	3.501.2-136.1-07.1.0.0.04	Накладка	1	1,92	
5	3.501.2-136.1-07.1.0.0.05	Планка	2	0,38	
		3.501.2-136.1-07.1.0.0 00-01			
4	3.501.2-136.1-07.1.0.0.04-01	Накладка	1	1,78	
5	3.501.2-136.1-07.1.0.0.05-01	Планка	2	0,38	

Нач.отд	Склезнев	
Н.контр	Гордеев	
Гл.спец.	Гордеев	
Гл.инж.пр	Лапина	
Рук.гр.	Савицкая	
Пров.	Патрикеев	
Разраб	Иванникова	

3.501.2-136.1-07.1.0.0.00

Ветвь оголовка ВО

Стадия	Масса	Масштаб
Р	см. табл.	1:5
Лист	Листов 1	

Гипропромтрансстрой

Инв.№ подл. | Подпись и дата | Взам. инв.№

копировал: Лазар

формат А3

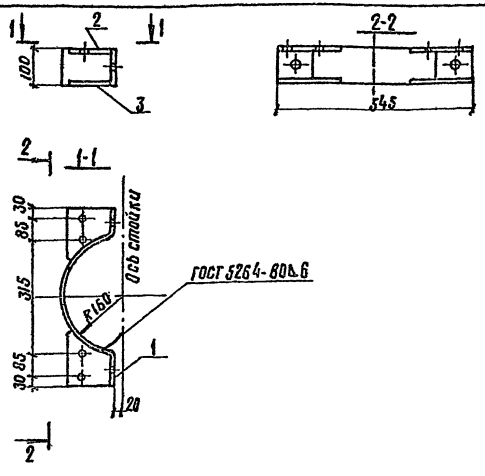

Формат	Зона	Поз.	Обозначение	Наименование	Кол.	Примечание
				Детали		
		1	3.501.2-136.1-11.1.0.0.01	Полухомут	1	4,27
		2	3.501.2-136.1-11.1.0.0.02	Ребро верхнее	2	0,96
		3	3.501.2-136.1-11.1.0.0.03	Ребро нижнее	2	0,70

3.501.2-136.1-11.1.0.0.00

Нач.отд.	Склезнев		
Н.контр.	Гордеев		
Гл.спец.	Гордеев		
Гл.инж.пр.	Лапина		
Рук.группы	Савицкая		
Пров.	Спектор		
Разраб.	Леонова		

Ветвь стойки опорного ВСО

Стадия	Масса	Масштаб
Р	7,69	1:10
Лист	Листов 1	

Гипропромтрансстрой

Копировал: Т/у

Формат А4

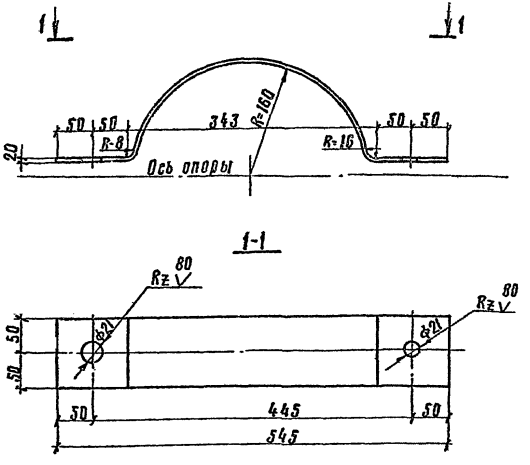

Длина заготовки - 680 мм

3.501.2-136.1-11.1.0.0.01

Нач.отд.	Склезнев		
Н.контр.	Гордеев		
Гл.спец.	Гордеев		
Гл.инж.пр.	Лапина		
Рук.группы	Савицкая		
Пров.	Спектор		
Разраб.	Леонова		

Полухомут

Стадия	Масса	Масштаб
Р	4,27	1:5
Лист	Листов 1	

Полоса $\frac{8 \times 100\ ГОСТ\ 103-76}{ВСт\ 3пс\ 6\ ТУ\ 14-1-3023-80}$

Гипропромтрансстрой

Копировал: Т/у

Формат А4

Взам.инв.№ | Подпись и дата | Инв.№ подл.

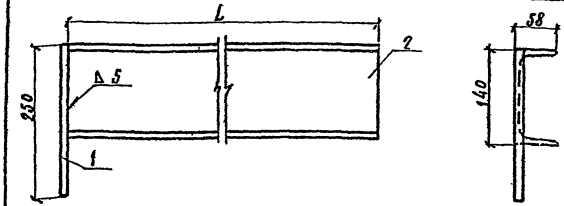

Обозначение	L, мм	Масса, кг
3.501.2-136.1-07.2.0.0.00	570	7.24
-01	950	11.90
-02	950	11.90

Марка поз	Обозначение	Наименование	Кол.	Масса ед., кг	Примечание
		Детали			
1	3.501.2-136.1-07.2.00.01	Заземляющий выпуск			
		ф12А-III ГОСТ 5781-75; ℓ=250	1	0.222	Б Ч
		Переменные данные для исполнений			
		Детали			
2	3.501.2-136.1-07.2.00.02	Швеллер №14; ℓ=570	1	7.02	
	3.501.2-136.1-07.2.00.03	Швеллер №14; ℓ=950	1	11.68	
	-01	Швеллер №14; ℓ=950	1	11.68	

Инв.№ подл. | Подпись и дата | Взам. инв.№

Нач.отд.	Склезнев		
Н.контр.	Гордеев		
Гл.спец.	Гордеев		
Гл.инж.пр.	Лапина		
Рук.гр.	Сабицкая		
Проверил	Королева		
Разраб.	Спектор		

3.501.2-136.1-07.2.0.0.00

Швеллер

Стадия	Масса	Масштаб
Р	см. табл.	1:5
Лист	Листов 1	

Гипропромтрансстрой

Копировал: ТП

Формат А4

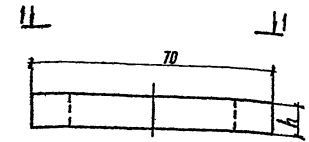

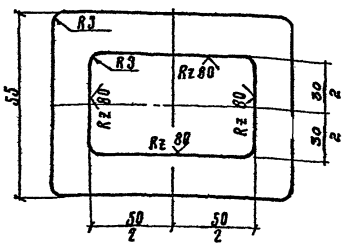

Обозначение	h мм	Масса кг
3.501.2-136.1-08.0.0.0.01	8	0.15
-01	10	0.19

Инв.№ подл. | Подпись и дата | Взам. инв.№

Нач.отд.	Склезнев		
Н.контр.	Гордеев		
Гл.спец.	Гордеев		
Гл.инж.пр.	Лапина		
Рук.гр.	Сабицкая		
Проверил	Королева		
Разраб.	Спектор		

3.501.2-136.1-08.0.0.0.01

Шайба

Стадия	Масса	Масштаб
Р	см. табл.	1:1
Лист	Листов 1	

Полоса h 55 ГОСТ 103-76 / Вст3пс6 ГОСТ 14-1-3023-80

Гипропромтрансстрой

Копировал: ТП

Формат А4

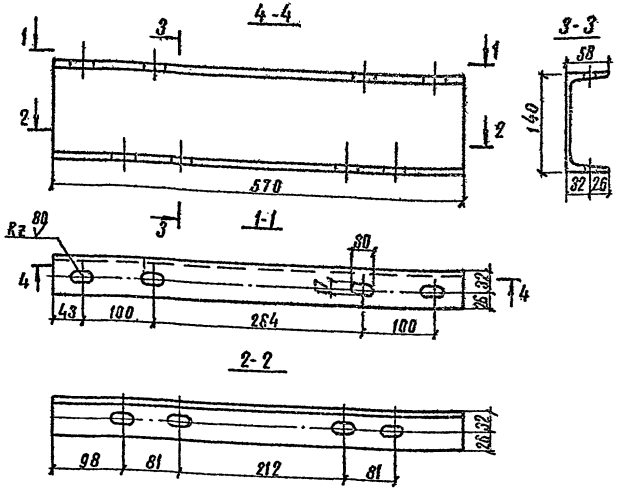

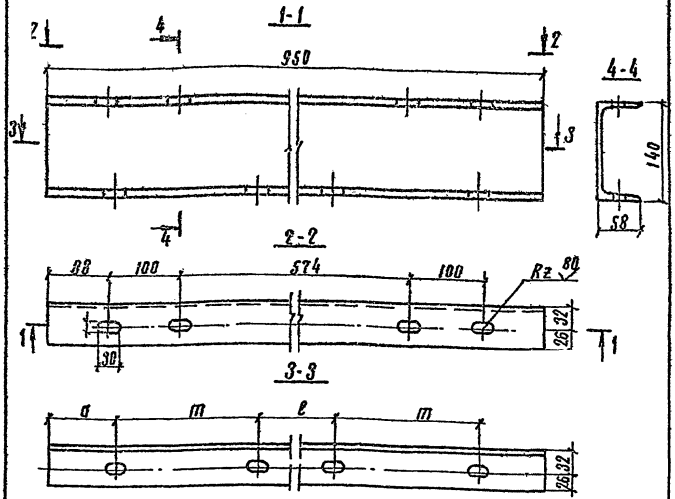

Обозначение	a, мм	m, мм	l, мм
3.501.2-136.1-07.2.0.0.03	288	81	212
-01	116	218	282

Нач.отд.	Склезнев		
Н.контр.	Гордеев		
Гл.спец.	Гордеев		
Гл.инж.пр.	Лапина		
Рук.груп.	Савицкая		
Проверил	Спектор		
Разраб.	Глазунова		

3.501.2-136.1-07.2.0.0.02

Швеллер №14
L=570

Стадия	Масса	Масштаб
Р	7,02	1:5
Лист	Листов 1	

Швеллер 14 ГОСТ 8240-72 ВСт 3пс6 ТУ14-1-3023-80

Гипропромтрансстрой

Инв. № подл. | Подпись и дата | Взам. инв. №

Копировал: [signature]

Формат А4

Нач.отд.	Склезнев		
Н.контр.	Гордеев		
Гл.спец.	Гордеев		
Гл.инж.пр.	Лапина		
Рук.груп.	Савицкая		
Проверил	Королева		
Разраб.	Спектор		

3.501.2-136.1-07.2.0.0.03

Швеллер №14
l=950

Стадия	Масса	Масштаб
Р	11,68	1:5
Лист	Листов 1	

Швеллер 14 ГОСТ 8240-72 ВСт 3пс6 ТУ14-1-3023-80

Гипропромтрансстрой

Инв. № подл. | Подпись и дата | Взам. инв. №

Копировал: [signature]

Формат А4

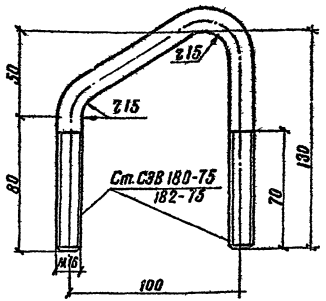

Длина заготовки ℓ=330мм

				3.501.2-136.1-07.0.0.0.03		
Нач.отд.	Склезнев			Болт-скоба	Стадия	Масса	Масштаб
Н.контр.	Гордеев				Р	0,520	1:2
Гл.спец.	Гордеев				Лист	Листов 1
Гл.инж.пр.	Ларина			Круг В16 ГОСТ 2590-71* Вст3пс6 ГУ14-1-3023-80	Гипропромтрансстрой	
Рук.груп.	Савицкая					
Провер.	Королева					
Разраб.	Грязнова					

Копировал: ТГ

Формат А4

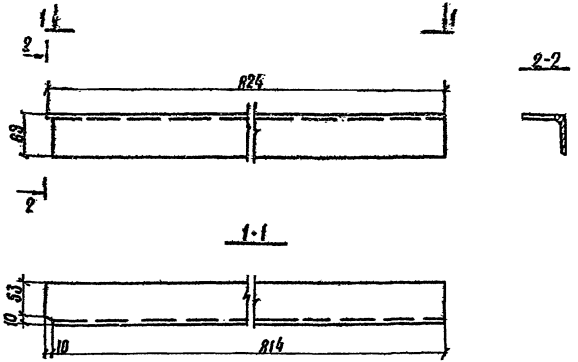

Для правого уголка аналогичная срезка делается на другой полке.

				3.501.2-136.1-07.1.0.0.01		
Нач.отд.	Склезнев			Стойка	Стадия	Масса	Масштаб
Н.контр.	Гордеев				Р	3,94	1:5
Гл.спец.	Гордеев				Лист	Листов 1
Гл.инж.пр.	Ларина			Уголок 63х63х5 ГОСТ 8509-72* Вст3пс6 ГУ14-1-3023-80	Гипропромтрансстрой	
Рук.груп.	Савицкая					
Провер.	Скектор					
Разраб.	Грязнова					

Копировал: ТГ

Формат А4

(V)

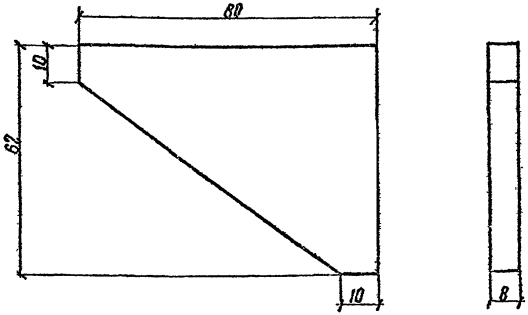

				3.501.2 – 136.1 – 07.1.0.0.02		
Нач.отд	Склезнев			Ребро	Стадия	Масса	Масштаб
Н.контр.	Гордеев				Р	0,20	1:1
Гл.спец	Гордеев				Лист	Листов 1
Гл.инж.пр	Лапина					
Рук.груп.	Савичкая			Полоса 8×80 ГОСТ 103-76 ВСт3пс6 ГУ14-1-3023-80	Гипропромтранстрой	
Проверил	Королева					
Разраб.	Глазунова					

Инв.№ подл. | Подпись и дата | Взам.инв.№

Копировал: ТЧ

Формат А4

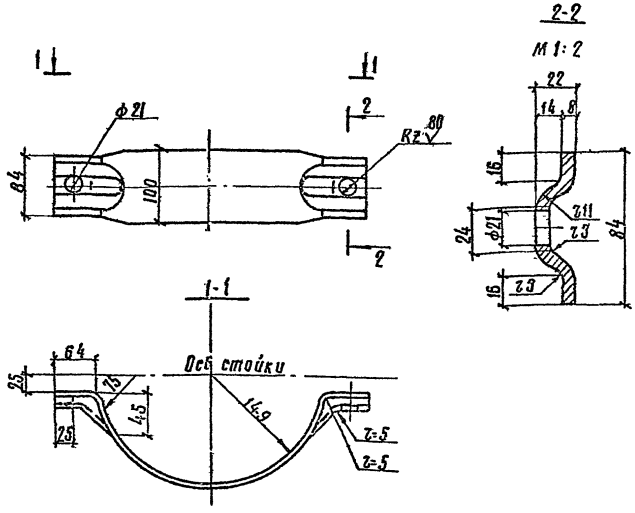

Длина заготовки - 560мм

				3.501.2-136.1 – 07.1.0.0.03		
Нач.отд	Склезнев			Хомут	Стадия	Масса	Масштаб
Н.контр.	Гордеев				Р	3,52	1:5
Гл.спец	Гордеев				Лист	Листов 1
Гл.инж.пр	Лапина					
Рук.груп	Савичкая			Полоса 8×80 ГОСТ 103-76 ВСт3пс6 ГУ14-1-3023-80	Гипропромтранстрой	
Проверил	Королева					
Разраб.	Глазунова					

Инв.№ подл. | Подпись и дата | Взам.инв.№

Копировал: ТЧ

Формат А4

Рис. 1

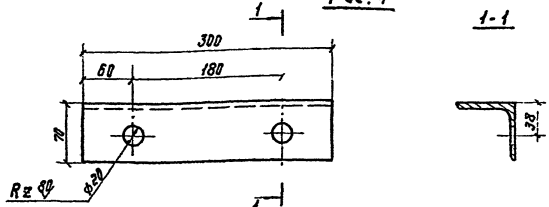

Рис. 2

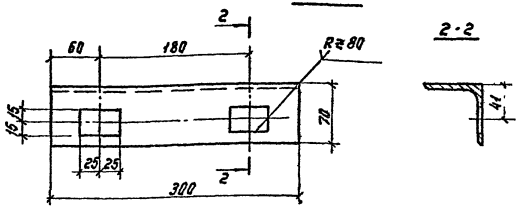

Обозначение	Рис.	Масса, кг
3.501.2-136.1-07.1.0.0.04	1	1,92
-01	2	1,78

				3.501.2-136.1-07.1.0.0.04		
Нач. отд.	Склезнев				Стадия	Масса	Масштаб
Н. контр.	Горбачев		Накладка		Р	См. табл.	1:4
Гл. спец.	Горбачев				Лист	Листов 1
Гл. инжен.	Лапина		Уголок 70х70х6 ГОСТ 8509-72* ВСт3пс6 ТУ14-1-3023-80		Гипропромтранстрой	
Рук. груп.	Савицкая					
Проверил	Королева					
Разраб.	Спектор					

Копировал

Формат А4

Рис. 1

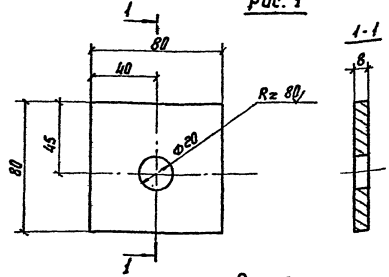

Рис. 2

Остальное – см. рис. 1

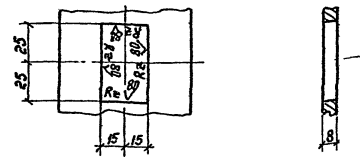

Обозначение	Рис.	Масса, кг
3.501.2-136.1-07.1.0.0.05	1	0,38
-01	2	0,31

				3.501.2-136.1-07.1.0.0.05		
Нач. отд.	Склезнев				Стадия	Масса	Масштаб
Н. контр.	Горбачев		Планка		Р	См. табл.	1:2
Гл. спец.	Горбачев				Лист	Листов 1
Гл. инжен.	Лапина		Полоса 8 х80 ГОСТ 103-76 ВСт3пс6 ТУ14-1-3023-80		Гипропромтранстрой	
Рук. груп.	Савицкая					
Проверил	Королева					
Разраб.	Спектор					

Копировал

Формат А4

Инв. № подл. | Подпись и дата | Взам. инв. №

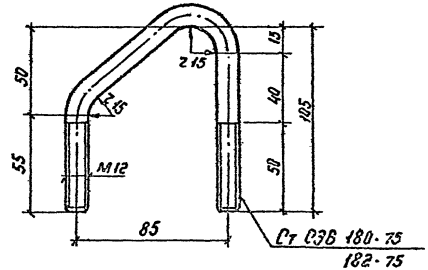

Длина заготовки ℓ = 265 мм

			3.501.2-136.1-11.0.0.01			
Нач. отд.	Склезнев		Болт-скоба	Стадия	Масса	Масштаб
Н. контр.	Горбсев			Р	0,24	1:2
Гл. спец.	Горбсев			Лист	Листов 1	
Гл. инж. пр.	Лапина					
Рук. груп.	Савицкая					
Проверил	Спектор		Круг Ø12 ГОСТ 2590-71* / ВСт3пс6 ТУ14-1-3023-80	Гипропромтрансстрой		
Разраб.	Глазунова					

Инв. № подл. | Подпись и дата | Взам. инв. №

Копировал

Формат А4

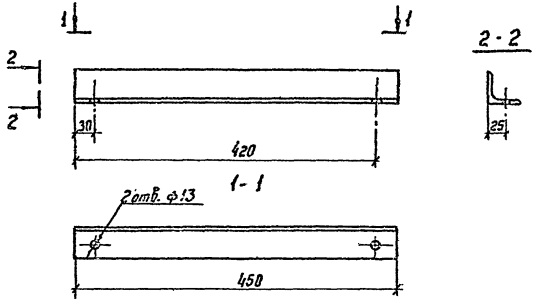

			3.501.2-136.1-11.0.0.02			
Нач. отд.	Склезнев		Распорка	Стадия	Масса	Масштаб
Н. контр.	Горбсев			Р	1,52	1:5
Гл. спец.	Горбсев			Лист	Листов 1	
Гл. инж. пр.	Лапина					
Рук. груп.	Савицкая					
Проверил	Королева		Уголок 45х45х5 ГОСТ 8509-72* / ВСт3пс6 ТУ14-1-3023-80	Гипропромтрансстрой		
Разраб.	Спектор					

Инв. № подл. | Подпись и дата | Взам. инв. №

Копировал

Формат А4

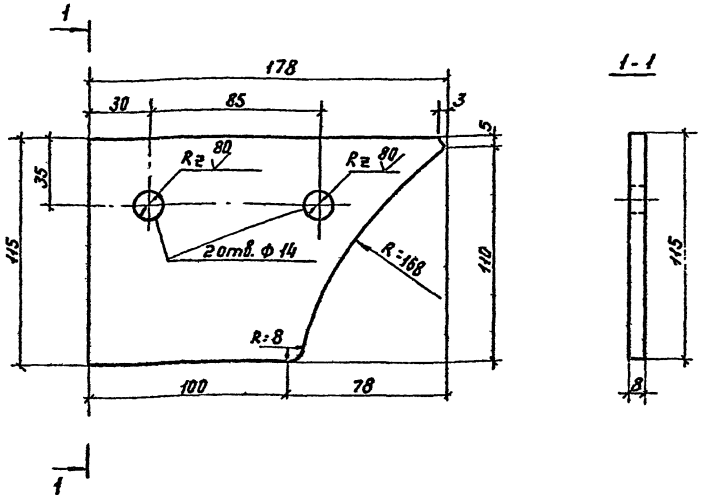

Нач. отд.	Склезнев		3.501.2 - 136.1 - 11.1.0.0.02			
Н. контр.	Гордеев		Ребро верхнее	Стадия	Масса	Масштаб
Гл. спец.	Гордеев			Р	0,96	1:5
Гл. инж. пр.	Лапина			Лист	Листов 1	
Рук. гр.	Савицкая		Полоса 8х115 ГОСТ 103-76 ВСт3псб ТУ14-1-3023-80	Гипропромтрансстрой		
Проверил	Спектор					
Разраб.	Иванникова					

Инв. № подл. | Подпись и дата | Взамен инв.

Копировал

Формат А4

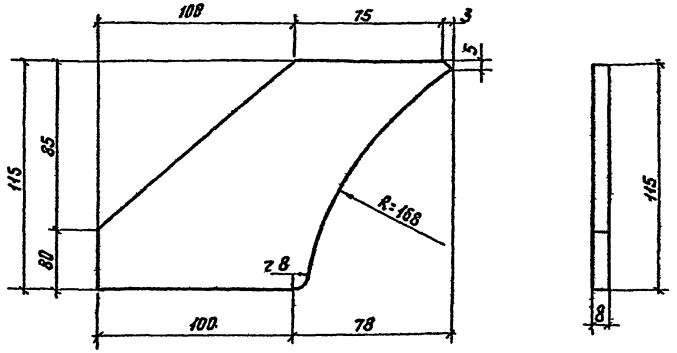

Нач. отд.	Склезнев		3.501.2 - 136.1 - 11.1.0.0.03			
Н. контр.	Гордеев		Ребро нижнее	Стадия	Масса	Масштаб
Гл. спец.	Гордеев			Р	0,70	1:2
Гл. инж. пр.	Лапина			Лист	Листов 1	
Рук. гр.	Савицкая		Полоса 8х115 ГОСТ 103-76 ВСт3псб ТУ14-1-3023-80	Гипропромтрансстрой		
Проверил	Спектор					
Разраб.	Иванникова					

Инв. № подл. | Подпись и дата | Взамен инв.

Копировал

Формат А4

Деталь срезки обушка поясных уголков

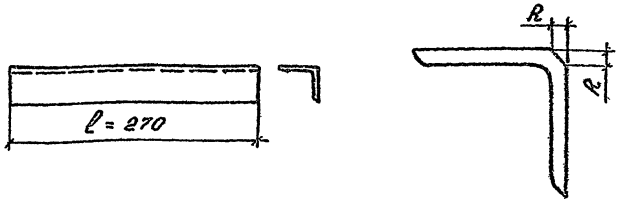

Обозначение	Марка	Сечение, мм	R, мм	Масса, кг	Группа стали
3.501.2-136.1-01.0.0.0.01	НС-1	70×70×5	8,0	1,73	1
-01	НС-2	63×63×5	7,0	1,30	1
-02	НС-3	50×50×5	5,5	1,02	1
-03	НС-4	45×45×5	5,0	0,91	1
-04	НС-5	63×63×6	7,0	1,54	2
-05	НС-6	63×63×5	7,0	1,30	2
-06	НС-7	50×50×5	5,5	1,02	2
-07	НС-8	45×45×5	5,0	0,91	2
-08	НС-9	56×56×5	6,0	1,15	2
-09	НС-10	80×80×7	9,0	2,30	1
-10	НС-11	80×80×6	9,0	1,99	1
-11	НС-12	80×80×7	9,0	2,30	2

Инв. № подл. | Подпись и дата | Взам. инв. №

3.501.2-136.1-01.0.0.0.01			
Нач. отд.	Склезнев		
Н. контр.	Гордеев		
Гл. спец.	Гордеев		
Гл. инж. пр.	Лапина		
Рук. гр.	Дмитриев		
Провер.	Королева		
Разраб.	Дудина		

Накладка стыковая

Стадия	Масса	Масштаб
Р	см. табл.	
Лист 1	Листов 2	

Уголок ГОСТ 8509-72* ℓ=270 ВСт3 пс6 ТУ14-1-3023-80

Гипропромтрансстрой

Копировал: Дудина Формат А4

Обозначение	Марка	Сечение, мм	R, мм	Масса, кг	Группа стали
3.501.2-136.1-01.0.0.0.01-12	НС-13	70×70×6	8,0	1,73	2
-13	НС-14	70×70×5	8,0	1,45	1
-14	НС-15	90×90×7	10,0	2,60	1
-15	НС-16	80×80×8	9,0	2,61	1
-16	НС-17	75×75×6	9,0	1,86	1
-17	НС-18	90×90×7	10,0	2,60	2
-18	НС-19	80×80×8	9,0	2,61	2
-19	НС-20	80×80×6	9,0	1,99	2
-20	НС-21	70×70×5	8,0	1,45	2
-21	НС-22	63×63×6	7,0	1,54	1
-22	НС-23	56×56×5	6,0	1,15	1
-23	НС-24	100×100×8	12,0	3,29	1
-24	НС-25	75×75×7	9,0	2,15	1
-25	НС-26	100×100×7	12,0	2,92	2
-26	НС-27	90×90×8	10,0	2,94	2
-27	НС-28	125×125×8	14,0	4,19	1
-28	НС-29	100×100×10	12,0	4,08	1
-29	НС-30	90×90×9	10,0	3,29	1
-30	НС-31	100×100×10	12,0	4,08	2
-31	НС-32	110×110×8	12,0	3,65	2
-32	НС-33	75×75×7	9,0	2,15	2
-33	НС-34	75×75×8	9,0	2,44	1
-34	НС-35	70×70×8	8,0	2,26	2

Инв. № подл. | Подпись и дата | Взам. инв. №

В местах установки стыковых накладок (на всей их длине) должна производиться срезка обушка поясных уголков.

Копировал: Дудина Формат А4

N п.п.	Марка металла, ГОСТ	Длина и мощность поперечины в kBt / Сечение элемента, см	22,515				30,260			34,010				39,165			44,165			
			180 (180)	130 (150)	100 (110)	80 (90)	360 (360)	320 (290)	220 (260)	380 (410)	320 (320)	280 (300)	250 (290)	480 (480)	320 (430)	280 (320)	630 (630)	590 (590)	420 (430)	350 (360)
1	Уголок ГОСТ 8509-72* ВСт3пс6-1 ТУ14-1-3023-80	25×25×4	128,8	168,0	168,0	168,0	72,9	72,9	72,9	82,4	82,4	82,4	82,4	103,5	103,5	103,5	17,8	122,6	122,6	122,6
2		32×32×4	51,2	—	—	—	112,1 / 336,2	112,1 / 336,2	112,1 / 336,2	127,3 / 378,3	127,3 / 378,3	127,3 / 378,3	127,3 / 378,3	146,0 / 441,6	146,0 / 441,6	146,0 / 441,6	301,5 / 632,8	164,7 / 496,0	164,7 / 496,0	164,7 / 496,0
3		36×36×4	—	—	—	—	—	—	—	—	—	—	—	—	—	—	—	—	—	—
4		40×40×5	196,6	196,6	196,6	196,6	459,6	459,6	459,6	496,4	496,4	496,4	496,4	578,4	578,4	578,4	365,2	627,4	627,4	627,4
5		45×45×5	—	156,5	156,5	311,6	— / 25,5	— / 25,5	224,1 / 249,5	— / 28,2	— / 28,2	— / 28,2	188,8 / 197,0	— / 34,7	— / 34,7	— / 34,7	297,2 / 335,9	— / 38,8	— / 38,9	— / 38,8
6		50×50×5	—	—	173,6	—	35,0	205	35,0	35,0	35,0	223,8	125,0	35,0	35,0	195,6	35,0	35,0	35,0	35,0
7		56×56×5	—	—	—	—	—	—	174,7	—	212,9	101,5	—	—	181,0	179,5	—	—	—	202,3
8		63×63×5	223,4	221,4	—	—	216,9	102,8	102,8	—	114,9	—	221,8	—	203,1	—	—	—	229,0	—
9		63×63×6	—	—	—	—	—	—	—	136,6	—	—	—	—	—	—	—	—	—	—
10		70×70×5	—	—	—	—	115,0	—	—	269,5	—	—	128,5	229,2	—	207,7	—	—	—	254,0
11		70×70×6	294,2	—	—	—	—	—	—	—	—	294,6	—	—	246,6	—	—	304,2	301,8	—
12		70×70×7	—	—	—	—	—	—	—	—	—	—	—	—	—	—	351,8	—	—	—
13		70×70×8	—	—	—	—	—	—	—	—	—	—	—	—	—	—	—	—	—	—
14		75×75×6	—	—	—	—	—	283,2	—	—	—	164,5	—	—	—	290,9	—	—	—	300,4
15		75×75×7	—	—	—	—	—	—	—	—	—	—	—	—	336,1	—	—	—	—	—
16		75×75×8	—	—	—	—	—	—	—	—	—	—	—	—	—	—	—	426,0	—	—
17		80×80×6	—	—	—	—	—	157,4	—	—	—	—	—	312,6	—	—	—	—	—	—
18		80×80×7	—	—	—	—	531,7	—	—	—	392,3	—	—	—	—	—	—	—	—	—
19		80×80×8	—	—	—	—	—	—	—	—	230,5	—	—	—	—	—	—	—	—	—
20		90×90×7	—	—	—	—	—	—	—	674,6	—	—	—	372,1	—	—	455,2	—	420,3	455,2

Инв. № подл. | Подпись и дата | Взам. инв. №

Нач. отд.	Склезнев	
Н. контр.	Гордеев	
Гл. спец.	Гордеев	
Гл. инж. пр.	Лапина	
Рук. гр.	Ставицкая	
Проверил	Спектор	
Разраб.	Иванникова	

Копировал

3.501.2-136.1-ПО.0.0.60 ВМС

Выборка стали на поперечины

Стадия	Лист	Листов
Р	1	3

Гипрапромтрансстрой

Формат А3

N п.п	Марка металла, ГОСТ	Длина в м и мощность поперечины в кВт / Сечение элемента, мм	22,515				30,260			34,010				39,165			44,165			
			180 (180)	130 (150)	100 (110)	80 (90)	360 (360)	320 (290)	220 (260)	380 (410)	320 (320)	280 (300)	250 (290)	480 (480)	320 (430)	280 (320)	630 (630)	590 (590)	420 (430)	350 (360)
21	Уголок ГОСТ 8509-72* / ВСт3пс6-1 ТУ14-1-3023-80	90×90×8	—	—	—	—	—	—	—	—	—	—	—	—	—	—	—	—	—	—
22		90×90×9	—	—	—	—	—	—	—	—	—	—	—	—	—	—	—	—	576,1	—
23		100×100×7	—	—	—	—	—	—	—	—	—	—	—	—	—	—	—	470,9	—	—
24		100×100×8	—	—	—	—	—	—	—	—	—	—	—	513,1	—	—	531,9	—	—	—
25		100×100×10	—	—	—	—	—	—	—	—	—	—	—	—	—	—	—	713,1	—	—
26		125×125×8	—	—	—	—	—	—	—	—	—	—	—	—	—	—	731,9	—	—	—
27	Полоса ГОСТ 103-76 / ВСт3пс6-1 ТУ14-1-3023-80	6×60	9,1	9,1	9,1	9,1	—	—	—	—	—	—	—	—	—	—	—	—	—	—
28		6×75	—	—	—	—	—	—	—	—	—	—	—	—	—	—	—	—	—	—
29	А-I ГОСТ 5781-82 / ВСт3пс2 ГОСТ 380-71*	ф10	—	—	—	—	198,5	198,5	198,5	223,3	223,3	223,3	223,3	256,3	256,3	256,3	289,5	289,5	289,5	289,5
30		ф12	—	—	—	—	54,8	54,8	54,8	61,5	61,5	61,5	61,5	71,1	71,1	71,1	80,0	80,0	80,0	80,0
31	Уголок ГОСТ 8509-72* / ВСт3пс6-2 ТУ14-1-3023-80	25×25×4	128,8	168,0	168,0	168,0	72,9	72,9	72,9	82,4	82,4	82,4	82,4	103,5	103,5	103,5	122,6	122,6	122,6	122,6
32		32×32×4	51,2	—	—	—	112,1 / 336,2	112,1 / 336,2	112,1 / 336,2	127,3 / 378,3	127,3 / 378,3	127,3 / 378,3	127,3 / 378,3	146,0 / 441,6	146,0 / 441,6	146,0 / 441,6	164,7 / 496,0	164,7 / 496,0	164,7 / 496,9	164,7 / 496,0
33		40×40×5	196,6	196,6	196,6	196,6	459,6	459,6	459,6	496,4	496,4	496,4	496,4	578,4	578,4	578,4	365,2	627,4	627,4	627,4
34		45×45×5	—	156,5	156,5	311,6	— / 25,5	152,0 / 177,5	224,1 / 249,5	— / 28,2	— / 28,2	168,8 / 197,0	168,6 / 197,0	— / 34,7	— / 34,7	143,6 / 178,2	297,2 / 336,0	— / 38,8	— / 38,8	— / 38,8
35		50×50×5	—	—	173,6	—	35,0	115,6	35,0	35,0	223,8	35,0	125,0	35,0	35,0	35,0	35,0	35,0	35,0	35,0
36		56×56×5	197,4	—	—	—	191,7	—	174,7	—	101,5	101,5	—	—	181,0	179,5	—	—	202,3	202,3
37		63×63×5	—	221,4	—	—	102,8	—	102,8	241,0	—	—	221,8	204,9	—	—	—	—	—	227,1
38		63×63×6	263,3	—	—	—	—	—	—	—	—	—	—	—	241,5	—	—	—	270,1	—
39		70×70×5	—	—	—	—	—	221,1	—	128,5	—	—	128,5	—	—	207,7	—	256,1	—	—
40		70×70×6	—	—	—	—	—	136,6	—	—	—	—	—	269,8	—	269,8	304,2	—	—	278,6
41		70×70×8	—	—	—	—	—	—	—	—	—	—	—	—	—	—	395,2	—	—	—
42		75×75×6	—	—	—	—	—	—	—	—	—	317,6	—	—	—	—	—	—	—	—

Копировал Формат А3

N п.п	Марка металла, ГОСТ	Длина в и мощность поперечины в кН / Сечение элемента, мм	22,515				30,268			34,010				39,165			44,165			
			180 (180)	130 (150)	100 (110)	80 (90)	360 (350)	320 (290)	220 (260)	388 (410)	320 (320)	280 (300)	250 (290)	480 (480)	320 (430)	280 (320)	630 (630)	590 (590)	420 (430)	350 (388)
43	Уголок ГОСТ 8509-72* / ВСт3пс6-2 ТУ14-1-3023-80	75×75×7	—	—	—	—	—	—	—	—	367,0	—	—	—	—	—	—	375,9	347,1	375,9
44		80×80×6	—	—	—	—	302,5	—	—	—	—	175,8	—	—	—	—	—	—	—	—
45		80×80×7	—	—	—	—	182,0	—	—	392,3	—	—	—	—	328,5	—	—	—	—	—
46		80×80×8	—	—	—	—	—	—	—	—	230,5	—	—	—	—	—	—	—	455,7	—
47		90×90×7	—	—	—	—	—	—	—	230,2	—	—	—	372,1	—	—	—	—	—	—
48		90×90×8	—	—	—	-	—	—	—	—	—	—	—	—	460,2	—	—	—	—	—
49		100×100×7	—	—	—	—	—	—	—	—	—	—	—	456,0	—	—	470,9	470,9	—	—
50		100×100×10	—	—	—	—	—	—	—	—	—	—	—	—	—	—	713,0	—	—	—
51		110×110×8	—	—	—	—	—	—	—	—	—	—	—	—	—	—	—	637,5	—	—
52	Полоса ГОСТ 103-76 / ВСт3пс6-2 ТУ14-1-3023-80	6×60	9,1	9,1	9,1	9,1	—	—	—	—	—	—	—	—	—	—	—	—	—	—
53	А-I ГОСТ 5781-82 / ВСт3пс2 ГОСТ 380-71*	ф10	—	—	—	—	—/198,5	—/198,5	—/198,5	—/223,3	—/223,3	—/223,3	—/223,3	—/256,3	—/256,3	—/256,3	—/283,5	—/283,5	—/283,5	—/283,5
54		ф12	—	—	—	—	—/54,8	—/54,8	—/54,8	—/61,5	—/61,5	—/61,5	—/61,5	—/71,1	—/71,1	—/71,1	—/80,0	—/80,0	—/80,0	—/80,0

1. Выборка стали дана для поперечин, изготавливаемых по двум вариантам групп прочности стали: с 1-го по 30 пункт – по ТУ14-1-3023-80 гр.1, с 31 по 54 – по ТУ14-1-3023-80 гр.2.
2. Марки поперечин в скобках относятся ко второму варианту.
3. Значения в числителе даны для поперечин без освещения, в знаменателе - с освещением.

Инв.№ подл. | Подпись и дата | Взамен инв.№

gost.e-ecolog.ru

Инв.		Подп.	Подпись и дата	Взам. инв. №

Формат	Зона	Поз	Обозначение	Наименование	Кол. на исполн. 3.501.2-136.1-05.3.0.000 —	01	02	03	04	05	06	07			Примечание
Б4		7		Диагональ ℓ= 900											
			3.501.2-136.1-05.3.00.07	Уголок 32×32×4 ГОСТ 8509-72* / ВСт3пс6-1Ту14-1-3023-80	18	18	18	18							1,72
			-01	Уголок 32×32×4 ГОСТ 8509-72* / ВСт3пс6-2ТУ14-1-3023-80					18	18	18	18			1,72
Б4		8		Диагональ ℓ= 900											
			3.501.2-136.1-05.3.0.0.08	Уголок 40×40×5 ГОСТ 8509-72* / ВСт3пс6-1ТУ14-1-3023-80	18	18	18	18							2,67
			-01	Уголок 40×40×5 ГОСТ 8509-72* / ВСт3пс6-2ТУ14-1-3023-80					18	18	18	18			2,67
Б4		9		Диагональ поперечная ℓ=1290											
			3.501.2-136.1-05.3.0.0.09	Уголок 32×32×4 ГОСТ 8509-72* / ВСт3пс6-1ТУ14-1-3023-80	4	4	4	4							2,46
			-01	Уголок 32×32×4 ГОСТ 8509-72* / ВСт3пс6-2ТУ14-1-3023-80					4	4	4	4			2,46

3.501.2-136.1-05.3.0.0.00 Лист 5

Копировал: Дол Формат А4

Инв. № подл.	Подпись и дата	Взам. инв. №

Формат	Зона	Поз	Обозначение	Наименование	Кол. на исполн. 3.501.2-136.1-05.3.0.0.00 —	01	02	03	04	05	06	07			Примечание
Б4		10		Коротыш ℓ= 150											
			3.501.2-136.1-05.3.0.0.10	Уголок 45×45×5 ГОСТ 8509-72* / ВСт.3пс6-1ТУ14-1-3023-80	18	18	18	18							0,51
			-01	Уголок 45×45×5 ГОСТ 8509-72* / ВСт3пс6-2ТУ14-1-3023-80					18	18	18	18			0,51

3.501.2-136.1-05.3.0.0.00 Лист 6