ТИПОВЫЕ СТРОИТЕЛЬНЫЕ КОНСТРУКЦИИ, ИЗДЕЛИЯ И УЗЛЫ

СЕРИЯ 3.400–7

УНИФИЦИРОВАННЫЕ МОНТАЖНЫЕ ПЕТЛИ ДЛЯ ПОДЪЕМА СБОРНЫХ БЕТОННЫХ И ЖЕЛЕЗОБЕТОННЫХ ИЗДЕЛИЙ

ВЫПУСК 2

ПРИМЕНЕНИЕ ЗАМКНУТЫХ МОНТАЖНЫХ ПЕТЕЛЬ В ТИПОВЫХ СБОРНЫХ ЖЕЛЕЗОБЕТОННЫХ КОНСТРУКЦИЯХ

РАЗРАБОТАНЫ
Проектным институтом № I

Главный инженер института Л.Н.Катков
Главный инженер проекта Г.И.Василевская
Начальник отдела А.Я.Зиновьев

НИИЖБ
Зам.директора института В.П.Гуща
Руководитель лаборатории С.М.Крылов
Старший научный сотрудник Г.Н.Судаков

УТВЕРЖДЕНЫ
Госстроем СССР
с 01.07.88,
протокол от
03.03.88
№ 14-9

©ЦИТП Госстроя СССР, 1988

23068 2

gost.e-ecolog.ru

Обозначение	Наименование	Стр.
3.400-7.2 ПЗ	Пояснительная записка	11
3.400-7.2-СМ1	Детали установки монтажных петель	15
3.400-7.2-СМ2	Замена монтажных петель в забивных железобетонных сваях по ГОСТ 19804.1-79*	16
3.400-7.2-СМ3	Замена монтажных петель в забивных железобетонных сваях по ГОСТ 19804.2-79*	17
3.400-7.2-СМ4	Замена монтажных петель в сваях забивных железобетонных составных квадратного сечения по серии 1.011.1-7 нижнее звено	19
3.400-7.2-СМ5	Замена монтажных петель в сваях забивных железобетонных составных квадратного сечения по серии 1.011.1-7 верхнее звено	20
3.400-7.2-СМ6	Замена монтажных петель в забивных составных железобетонных сваях по серии 1.111 КЛ-2 нижнее звено	21

Нач. отд.	Зиновьев	
Н. контр.	Гершанок	
Гл. конст.	Гершанок	
Рук. гр.	Андреева	

3.400-7.2-00

Содержание

Стадия	Лист	Листов
Р	1	9

Проектный институт №1

Обозначение	Наименование	Стр.
3.400-7.2-СМ7	Замена монтажных петель в забивных составных железобетонных сваях по серии 1.111 КЛ-2 Верхнее звено	22
3.400-7.2-СМ8	Замена монтажных петель в фундаментных балках по серии 1.415-1, в. 1	23
3.400-7.2-СМ9	Замена монтажных петель в фундаментных балках по серии КЗ-01-53	24
3.400-7.2-СМ10	Замена монтажных петель в железобетонных оголовках свай по серии 1.111.1-4, в.1 Квадратные оголовки 1 и 2 группы	25
3.400-7.2-СМ11	Замена монтажных петель в железобетонных оголовках свай по серии 1.111.1-4, в.1 Круглые оголовки 3 и 4 группы	26
3.400-7.2-СМ12	Замена монтажных петель в железобетонных оголовках свай по серии 1.111.1-4, в.1 Квадратные оголовки 5 группы	27
3.400-7.2-СМ13	Замена монтажных петель в железобетонных оголовках свай по серии 1.111.1-4, в.1 Прямоугольные оголовки 6 и 7 группы	28
3.400-7.2-СМ14	Замена монтажных петель в бетонных блоках из тяжелого бетона для стен подвалов по ГОСТ 13579-78* Блоки типа ФБС	29

Инв.№ подл. | Подпись и дата | Взам. инв.№

Обозначение	Наименование	Стр.
3.400-7.2-СМ 15	Замена монтажных петель в бетонных блоках из тяжелого бетона для стен подвалов по ГОСТ 13579-78* Блоки типа ФБВ	30
3.400-7.2-СМ 16	Замена монтажных петель в бетонных блоках из тяжелого бетона для стен подвалов по ГОСТ 13579-78* Блоки типа ФБП	31
3.400-7.2-СМ 17	Замена монтажных петель в железобетонных колоннах серии 1.420-12, в. 1	32
3.400-7.2-СМ 18	Замена монтажных петель в железобетонных колоннах серии 1.420-6, в. 1, 2; 1.420-12 в. 2, 3	37
3.400-7.2-СМ 19	Замена монтажных петель в железобетонных колоннах серии 1.420-12, в. 2; 1.420-6, в. 1	39
3.400-7.2 СМ 20	Замена монтажных петель в железобетонных колоннах серии 1.420-12, в. 2	41
3.400-7.2 СМ 21	Замена монтажных петель в железобетонных колоннах серии 1.420-6, в. 2; 1.420-12, в. 3	43

Обозначение	Наименование	Стр.
3.400 – 7.2 – СМ 22	Замена монтажных петель в железобетонных колоннах серии 1.420 – 12, в.3	44
3.400 – 7.2 – СМ 23	Замена монтажных петель в железобетонных колоннах серии 1.423 – 5, в.1	46
3.400 – 7.2 – СМ 24	Замена монтажных петель в железобетонных колоннах серии 1.423 – 2, в.1	48
3.400 – 7.2 – СМ 25	Замена монтажных петель в железобетонных колоннах серии 1.424.1 – 5, в.2	49
3.400 – 7.2 – СМ 26	Замена монтажных петель в железобетонных колоннах серии 1.424.1 – 6, в.1	51
3.400 – 7.2 – СМ 27	Замена монтажных петель в железобетонных ригелях серии 1.420 – 6, в.8. Ригели Б30...Б38	53
3.400 – 7.2 – СМ 28	Замена монтажных петель в железобетонных ригелях серии 1.420 – 6, в.8. Ригель Б29-3	54

Инв.№ подл. | Подпись и дата | Взам.инв.№

Обозначение	Наименование	Стр.
3.400-7.2-СМ29	Замена монтажных петель в железобетонных ригелях серии ИИ23-1/70	55
3.400-7.2-СМ30	Замена монтажных петель в железобетонных ригелях серии ИИ23-2/70	56
3.400-7.2-СМ31	Замена монтажных петель в железобетонных ригелях серии ИИ23-3/70	57
3.400-7.2-СМ32	Замена монтажных петель в железобетонных стропильных балках для покрытий зданий серии 1.462.1-18, в.1	58
3.400-7.2-СМ33	Замена монтажных петель в железобетонных стропильных балках для покрытий зданий серии 1.462.1-10/80, в.1	59
3.400-7.2-СМ34	Замена монтажных петель в железобетонных стропильных балках для покрытий зданий серии 1.462.1-16, в.1	60

Обозначение	Наименование	Стр.
3.400-7.2-СМ 35	Замена монтажных петель в железобетонных стропильных балках для покрытий зданий серии 1.862-2 в.1	61
3.400-7.2-СМ 36	Замена монтажных петель в железобетонных стропильных фермах для покрытий зданий серии ПК-01-129/78, в. II	62
3.400-7.2-СМ 37	Замена монтажных петель в железобетонных стропильных фермах для покрытий зданий серии ПК-01-129/78, в. IV	63
3.400-7.2-СМ 38	Замена монтажных петель в железобетонных стропильных фермах для покрытий зданий серии 1.463-3. Пролет -18 м	64
3.400-7.2-СМ 39	Замена монтажных петель в железобетонных стропильных фермах для покрытий зданий серии 1.463-3. Пролет - 24 м.	65
3.400-7.2-СМ 40	Замена монтажных петель в железобетонных стропильных фермах для покрытий зданий серии 1.466-1/75, в. V-1, ч. 1	66

23068 8

Обозначение	Наименование	Стр.
3.400-7.2-см 41	Замена монтажных петель в железобетонных стропильных фермах для покрытий зданий серии 1.466-1/75, в. V-2, ч.1	67
3.400-7.2-см 42	Замена монтажных петель в железобетонных подстропильных фермах для покрытий зданий серии 1.463-4, в.1	68
3.400-7.2-см 43	Замена монтажных петель в железобетонных контурных поясах для покрытий зданий серии 1.466-1/75, в. V-1, ч.1	69
3.400-7.2-см 44	Замена монтажных петель в железобетонных контурных поясах для покрытий зданий серии 1.466-1/75, в. V-2, ч.1	70
3.400-7.2-см 45	Замена монтажных петель в обвязочных балках по ГОСТ 24893.1-81	71
3.400-7.2-см 46	Замена монтажных петель в обвязочных балках по ГОСТ 24893.1-81 для зданий с расчетной сейсмичностью 7-9 баллов	73

Обозначение	Наименование	Стр.
3.400-7.2-СМ 47	Замена монтажных петель в стеновых панелях из тяжелого бетона Шифр 111-83 в.1	75
3.400-7.2-СМ 48	Замена монтажных петель в сборных железобетонных плитах покрытий серии ПК-01-88	76
3.400-7.2-СМ 49	Замена монтажных петель в сборных железобетонных плитах серии 3.006.1-2/82, в. 1-2	77
3.400-7.2-СМ 50	Замена монтажных петель в сборных железобетонных плитах серии 3.006.1-2/82, в. 1-1	80
3.400-7.2-СМ 51	Замена монтажных петель в сборных железобетонных плитах перекрытий тоннелей серии 3.006.1-3/83, в. 1-2	81
3.400-7.2-СМ 52	Замена монтажных петель в железобетонных закромах по серии 3.400-2, в. 1	82
3.400-7.2-СМ 53	Замена монтажных петель в опорных подушках по серии 3.400-2, в. 1	83

23068 10

Обозначение	Наименование	Стр.
3.400-7.2-СМ-54	Замена монтажных петель в железобетонных дорожных плитах по серии 3.900-3, в.7	84
3.400-7.2-СМ55	Замена монтажных петель в железобетонных плитах перекрытия, колодцев по серии 3.900-3, в.7	86
3.400-7.2-СМ56	Замена монтажных петель в железобетонных лотках по серии 3.900-3, в.8.	88
3.400-7.2-СМ57	Замена монтажных петель в железобетонных плитах для покрытий городских дорог ГОСТ 21924.0-84-ГОСТ 21924.3-84	89
3.400-7.2-СМ58	Перечень серий, для которых разработана замена монтажных петель на унифицированные петли серии 3.400-7, в.1/87	91 (96)

1. Монтаж конструкций должен осуществляться, как правило, с применением беспетлевых методов подъема конструкций. Настоящие материалы рекомендуются к применению до освоения беспетлевого монтажа конструкций в тех случаях, когда в типовых конструкциях предусмотрено применение открытых монтажных петель.

2. Выпуск 2 серии 3.400-7 содержит материалы по замене монтажных петель традиционной формы, предусмотренных в сборных железобетонных конструкциях типовых серий, на унифицированные замкнутые монтажные петли треугольной формы по серии 3.400-7 вып. 1/87.

3. Конструкция замкнутых монтажных петель треугольной формы (а.с. № 491770 Проектного института №1) обеспечивает равнопрочность петли и призмы выкалывания бетона при заделке в бетон на 10-12 диаметров, что позволяет существенно снизить расход стали на петли по сравнению с петлями традиционной формы.

4. Сортамент унифицированных замкнутых монтажных петель приведен в вып. 1/87 серии 3.400-7.

Нормативные усилия, воспринимаемые одной петлей, приведенные в сортаменте, определены с учетом коэффициента динамичности $K_д = 1,5$ и коэффициента $K_е = 1,5$, учитывающего возможный сгиб петли при строповке и подъеме.

5. Унифицированные монтажные петли обозначены марками, состоящими из буквы и цифр. Буква М - монтажная петля, цифра за буквенным индексом обозначает диаметр стержня петли, цифра после тире указывает мини-

Инв. № подл. | Подпись и дата | Взам. инв. №

		3.400-7.2-ПЗ	
Нач. отд.	Зиновьев		
Н. контр.	Гершанок	Пояснительная записка	Стадия: Р; Лист: 1; Листов: 4
Гл. конст.	Гершанок		
Рук. гр.	Андреева		
Вед. инж.	Тятина		Проектный институт №1
Ст. инж.	Логичева		

мальную глубину заделки петли в бетон.

Например: М12-150 – монтажная петля диаметром 12мм, требующая заделки в бетон на глубину не менее 150 мм.

8. Монтажные петли, в зависимости от вида конструкции, могут быть установлены выступающими над поверхностью бетона или утопленными с устройством специальных углублений в изделиях. Высота выступающей из бетона части петли и размеры углублений в бетоне приведены на документе 3.400-7.2-СМ 1.

7. Массовому применению замкнутых монтажных петель на заводах железобетонных изделий должно предшествовать проведение опытных подъемов не менее трех натурных конструкций с передачей на петли нагрузки в три раза превышающей указанное в сортаменте (см. вып. 1/87) нормативное усилие на петлю. Опытные подъемы должны производиться как при освоении производства конструкций, так и при изменении технологии их изготовления.

Прочность бетона конструкций при опытных подъемах не должна превышать проектной отпускной прочности.

При испытаниях зона бетона около петли в радиусе не менее 1,75 глубины заделки петли в бетон должна быть свободной от нагрузки.

Все условия приложения нагрузки при опытных подъемах следует сохранить такими же, как и при рабочем подъеме.

После пяти подъемов при внешнем осмотре изделия на нём не должно наблюдаться признаков местного разрушения в зоне заделки петель.

При установке монтажных петель строго контролировать требуемую минимальную глубину заделки петель в бетон.

Таблица 1.

Перечень серий типовых конструкций, в которых применены унифицированные монтажные петли серии 3.400-7, в. 1/87

NN п/п	Серия, выпуск	Наименование
1	1.423.1-7 вып. 1	Колонны железобетонные предварительно напряженные одноэтажных зданий промышленных предприятий без мостовых кранов.
2	1.427.1-5 вып. 1	Колонны железобетонные предварительно напряженные прямоугольного сечения для продольного и торцевого фахверка одноэтажных зданий промышленных предприятий.
3	1.424.1-5 вып. 1	Колонны железобетонные прямоугольного сечения для одноэтажных производственных зданий высотой 8.4-14.4 м, оборудованных мостовыми опорными кранами грузоподъемностью до 32т.
4.	1.427.1-3 вып. 1	Колонны железобетонные прямоугольного сечения для продольного и торцевого фахверка одноэтажных производственных зданий высотой 30-14,4
5.	1.423-3 вып. 1	Железобетонные колонны прямоугольного сечения для одноэтажных производственных зданий без мостовых кранов высотой до 9.6 м.

Инв.№ подл. | Подпись и дата | Взам. инв.№

Продолжение таблицы 1.

NN п/п.	Серия, выпуск	Наименование
6	1.063.1-1 вып. 1, 2	Железобетонные стропильные фермы для покрытий зданий с уклоном асбестоцементной кровли 1:4. Фермы пролётом 6, 9, 12 и 18 м.
7	ПК-01-110/81 вып. 1	Железобетонные предварительно напряженные подстропильные фермы для покрытий зданий со скатной кровлей.
8	1.462.1-1/81 вып. 1	Железобетонные предварительно напряжённые балки пролётом 12м для покрытий зданий с плоской и скатной кровлей.
9	1.462.1-3/80 вып. 1	Железобетонные стропильные решетчатые балки для покрытий одноэтажных зданий.
10	1.042.1-2 вып. 1, 2	Сборные железобетонные плиты перекрытий типа „ТТ" и „Т" для многоэтажных общественных и производственных зданий.
11	1.832.1-9 вып. 1	Стеновые двухслойные панели из легких бетонов для сельскохозяйственных зданий.
12	ГОСТ 24022-80	Фундаменты железобетонные сборные под колонны сельскохозяйственных зданий.
13	У-01-01/80 вып. 1	Унифицированные сборно-монолитные конструкции заглублённых помещений с перекрытием балочного типа.
14	ГОСТ 13580-85	Плиты железобетонные ленточных фундаментов. Технические условия

Перечень серий, для которых разработана замена монтажных петель на унифицированные петли серии 3.400-7, 6.1/87, смотрите на документе 3.400-7.2-СМ58.

Детали установки монтажных петель

а) выступающих

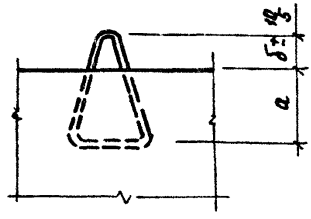

б) утопленных

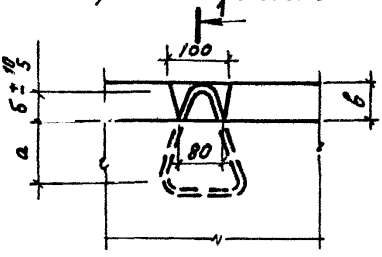



1—1

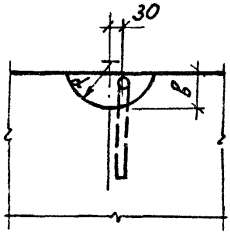

Марка петель	Размеры, мм			
	a	δ	в	R
М6 — 100	100	80	90	120
М8 — 100				
М10 — 150	150		100	130
М12 — 150				
М14 — 150				
М16 — 200	200			
М18 — 250	250	100	125	155
М20 — 250				
М22 — 250				
М25 — 300	300	120	150	180

Инв.№ подл. | Подпись и дата | Взам. инв.№

Нач. отд.	Зиновьев		
Н. контр.	Гершанок		
Гл. конст.	Гершанок		
Рук. гр.	Андреева		
Ст. инж.	Грачева		
Ст. инж.	Тутина		

3.400-7.2-СМ1

Детали установки монтажных петель

Стадия	Масса	Масштаб
Р	—	—
Лист	Листов 1	

Проектный институт № 1

23068 16

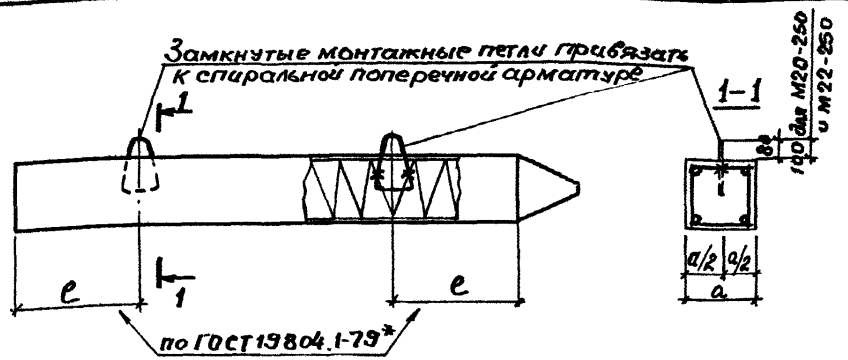

Марка сваи	Исключаемые монтажные петли предусмотренные по ГОСТ 19804.1-79*			Устанавливаемые замкнутые монтажные петли по серии 3.400-7		
	Марка изд. № поз.	Колич. шт.	Общая масса, кг	Марка	Колич. шт.	Общая масса, кг
С3-30; С3.5-30; С4-30; С4.5-30 С5-30; С5.5-30; С6-30	П3	2	1,6	М10-150	2	0,86
С7-30; С8-30; С9-30	П4	2	2,2	М12-150	2	1,26
С10-30; С11-30; С12-30	П5	2	3,0	М14-150	2	1,80
С8-35; С9-35	П6	2	3,2	М14-150	2	1,80
С10-35; С11-35; С12-35	П7	2	4,4	М16-200	2	2,78
С13-35; С14-35; С15-35; С16-35	П8	2	5,4	М18-250	2	4,12
С13-40; С14-40; С15-40	П9	2	7,2	М20-250	2	5,38
С16-40	П10	2	8,8	М22-250	2	6,56

См. примечание на документе 3.400-7.2-см3 л.2

Нач.отд.	Зиновьев	
Н. контр.	Гершанок	
Гл.конс.	Гершанок	
Рук. гр.	Андреева	
Ст.инж.	Замура	
Ст.инж.	Логичева	
Ст.инж.	Тутина	

3.400-7.2-СМ2

Замена монтажных петель в забивных железобетонных сваях по ГОСТ 19804.1-79*

Стадия	Масса	Масштаб
Р	-	-
Лист	Листов 1	

ПРОЕКТНЫЙ ИНСТИТУТ №1

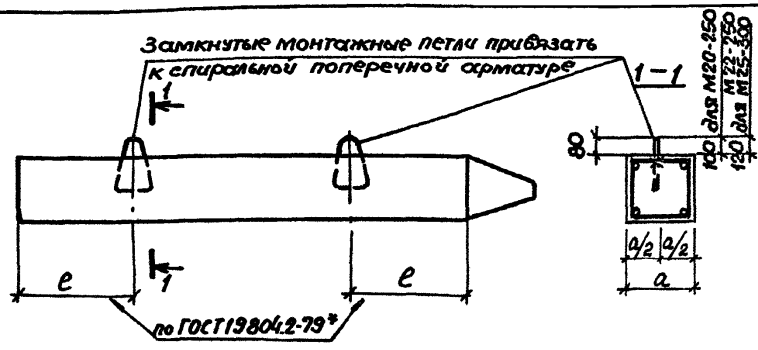

Марка сваи	Исключаемые монтажные петли предусмотренные по ГОСТ 19804.2-79*			Устанавливаемые замкнутые монтажные петли по серии 3.400-7		
	Марка или № поз.	Колич. шт.	Общая масса, кг	Марка	Колич. шт.	Общая масса, кг
СНпр 3-30; СНпр 3,5-30; СНпр 4-30; СНпр 4,5-30; СНпр 5-30; СНпр 5,5-30; СНпр 6-30.	П3	2	1,0	М10-150	2	0,86
СНпр 7-30; СНпр 8-30; СНпр 9-30; СН 9-30.	П4	2	2,2	М12-150	2	1,26
СНпр 10-30; СН 10-30; СНпр 11-30; СН 11-30; СНк 11-30; СНпр 12-30; СН 12-30; СНк 12-30; СНпр 13-30; СН 13-30 СНк 13-30.	П5	2	3,0	М14-150	2	1,80
СНпр 14-30; СН 14-30; СНк 14-30; СНпр 15-30 СН 15-30; СНк 15-30.	П6	2	4,0	М16-200	2	2,78
СНпр 8-35; СНпр 9-35	П7	2	3,2	М14-150	2	1,80

См. примечание на документе 3.400-7.2-см 3 л. 2.

Инв. № подл. | Подпись и дата | Взам. инв. №

Нач. отд.	Зиновьев		
Н. контр.	Гершанок		
Гл. конс.	Гершанок		
Рук. гр.	Андреева		
Ст. инж.	Замура		
Ст. инж.	Логичева		
Ст. инж.	Тутина		

3.400-7.2-СМ3

Замена монтажных петель в забивных железобетонных сваях по ГОСТ 19804.2-79*

Стадия	Масса	Масштаб
Р	—	—
Лист 1	Листов 2	

ПРОЕКТНЫЙ ИНСТИТУТ

Марка сваи	Исключаемые монтажные петли предусмотренные по ГОСТ 19804.2-79*			Устанавливаемые замкнутые монтажные петли по серии 3.400-7		
	Марка или № поз.	Колич. шт.	Общая масса, кг	Марка	Колич. шт.	Общая масса, кг
СНпр 10-35; СН 10-35; СНк 10-35; СНпр 11-35; СН 11-35; СНк 11-35; СНпр 12-35; СН 12-35; СНк 12-35.	П8	2	4,2	М16-200	2	2,78
СНпр 13-35; СН 13-35; СНк 13-35; СНпр 14-35; СН 14-35; СНк 14-35; СНпр 15-35; СН 15-35; СНк 15-35; СН 16-35; СНк 16-35.	П9	2	5,4	М 18-250	2	4,12
СН 17-35; СНк 17-35; СН 18-35; СНк 18-35; СН 19-35; СНк 19-35; СН 20-35; СНк 20-35.	П10	2	6,8	М20-250	2	5,38
СНпр 13-40; СН 13-40; СНк 13-40; СНпр 14-40; СНк 14-40; СНпр 15-40; СН 15-40; СНк 15-40.	П11	2	7,2	М20-250	2	5,38
СН 16-40; СНк 16-40; СН 17-40; СНк 17-40; СН 18-40; СНк 18-40.	П12	2	8,8	М22-250	2	6,56
СН 19-40; СНк 19-40 СН 20-40; СНк 20-40	П13	2	11,4	М25-300	2	10,00

Монтажные петли предусмотрены только для выемки свай из формы, перемещения их при хранении и транспортировке.

Для исключения возможности подъема свай за одну петлю перед забивкой, монтажные петли должны быть срезаны до установки свай в копер.

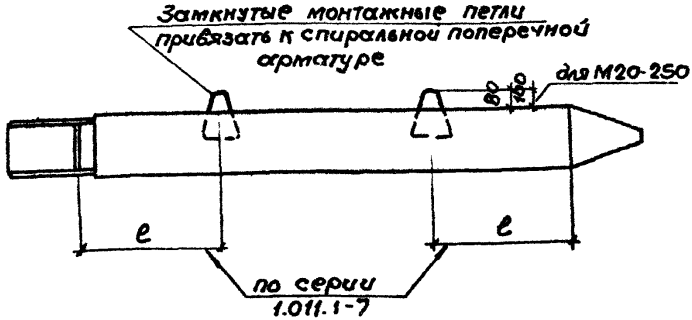

Марка свай	Исключаемые монтажные петли предусмотренные по серии 1.011.1-7			Устанавливаемые замкнутые монтажные петли по серии 3.400-7		
	Марка или N поз.	Колич. шт.	Общая масса, кг.	Марка	Колич. шт.	Общая масса, кг
С8-30 НС; С8-30 НК	П2	2	2,2	М12-150	2	1,26
С12-30 НС; С12-30 НК	П3	2	3,0	М14-150	2	1,80
С8-35 НС; С8-35 НК	П4	2	3,2	М14-150	2	1,80
С12-35 НС; С8-40 НС С12-35 НК; С8-40 НК	П5	2	4,2	М16-200	2	2,78
С12-40 НС; С12-40 НК	П7	2	7,2	М18-250	2	4,12
С14-40 НС; С14-40 НК	П7	2	7,2	М20-250	2	5,38

См. примечание на документе 3.400-7.2-СМ3 л.2

Нач. отд.	Зиновьев	
Н. контр.	Гершанок	
Гл. констр.	Гершанок	
Рук. гр.	Андреева Г.	
Ст. инж.	Замура	
Ст. инж.	Логичева	
Ст. инж.	Гутина	

3.400-7.2-СМ4

Замена монтажных петель в сваях забивных железобетонных составных квадратного сечения по серии 1.011.1-7 Нижнее звено

Стадия	Масса	Масштаб
Р	–	–
Лист	Листов 1	

ПРОЕКТНЫЙ ИНСТИТУТ №1

23068 20

Инв. N подл. | Подпись и дата | Взам. инв. N

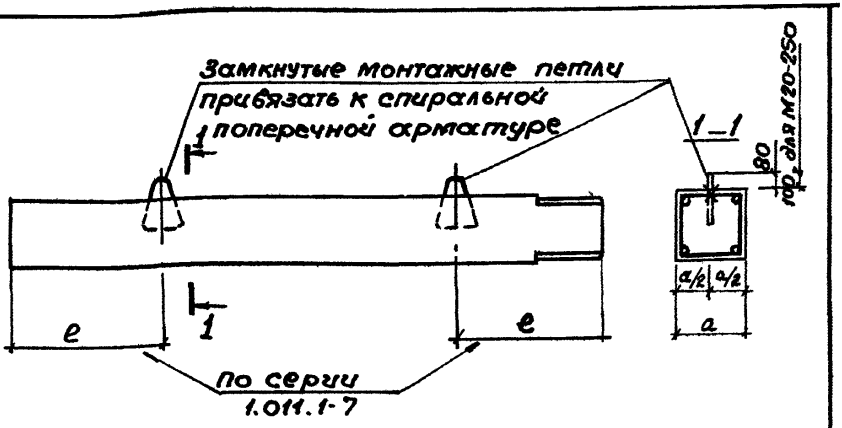

Марка сваи	Исключаемые монтажные петли предусмотренные по серии 1.011.1-7			Устанавливаемые замкнутые монтажные петли по серии 3.400-7		
	Марка или N поз.	Колич. шт.	Общая масса, кг	Марка	Колич. шт.	Общая масса, кг
С4-30ВС ÷ С6-30ВС С4-30ВК ÷ С6-30ВК	П1	2	1,6	М10-150	2	0,86
С7-30ВС; С8-30ВС; С6-35ВС; С7-35ВС; С7-30ВК; С8-30ВК; С6-35ВК; С7-35ВК	П2	2	2,2	М12-150	2	1,26
С8-35ВС; С9-35ВС; С6-40ВС; С7-40ВС; С8-35ВК; С9-35ВК; С6-40ВК; С7-40ВК.	П4	2	3,2	М14-150	2	1,80
С10-35ВС; С12-35ВС; С8-40ВС; С9-40ВС; С10-35ВК ÷ С12-35ВК; С8-40ВК ÷ С10-40ВК	П5	2	4,2	М16-200	2	2,78
С10-40ВС; С11-40ВС; С11-40ВК	П6	2	5,4	М18-250	2	4,12
С12-40ВС ÷ С14-40ВС С12-40ВК ÷ С14-40ВК	П7	2	7,2	М20-250	2	5,38

См. примечание на документе 3.400-7.2-СМ3 л. 2

Нач.отд.	Зиновьев	
Н.контр.	Гершанок	
Гл.конст.	Гершанок	
Рук.гр.	Андреева Г	
Ст.инж.	Замура	
Ст.инж.	Логачева	
Ст.инж.	Тутина	

3.400-7.2-СМ5

Замена монтажных петель в сваях забивных железобетонных составных квадратного сечения по серии 1.011.1-7 Верхнее звено.

Стадия	Масса	Масштаб
Р	—	—
Лист	Листов 1	

ПРОЕКТНЫЙ ИНСТИТУТ №1

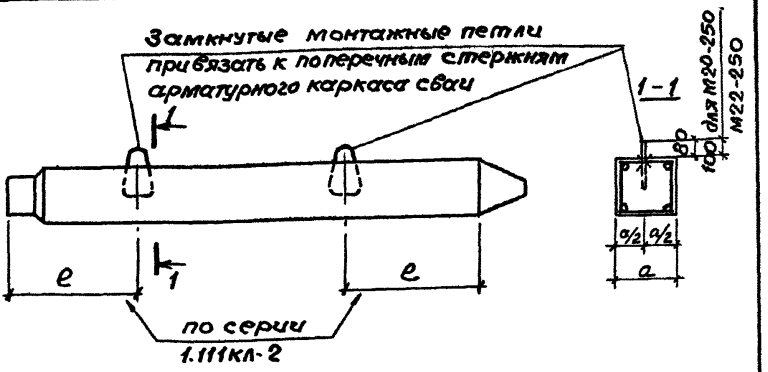

Марка свай	Исключаемые монтажные петли предусмотренные по серии 1.111 кл-2			Устанавливаемые замкнутые монтажные петли по серии 3.400-7		
	Марка или № поз.	Колич. шт.	Общая масса, кг	Марка	Колич. шт.	Общая масса, кг
С10-35.1; С12-35.1	П7	2	3,2	М16-200	2	2,78
С13-35.1; С14-35.1; С15-35.1; С16-35.1	П8	2	4,2	М18-250	2	4,12
С13-40.1; С14-40.1	П9	2	5,4	М20-250	2	5,38
С16-40.1	П10	2	6,8	М22-250	2	6,56

Серия 1.111 кл-2- автор и распространитель институт „Ленпроект"
См. примечание на документе 3.400-7.2-см 3 л. 2

Инв.№ подл. | Подпись и дата | Взам.инв.№

Нач.отд	Зиновьев	
Н.контр.	Гершанок	
Гл.конст.	Гершанок	
Рук.гр.	Андреева	
Ст.инж.	Замура	
Ст.инж.	Логичева	
Ст.инж.	Тутина	

3.400-7.2-см 6

Замена монтажных петель в забивных составных железобетонных сваях по серии 1.111 кл-2 Нижнее звено.

Стадия	Масса	Масштаб
Р	—	—
Лист	Листов 1	

ПРОЕКТНЫЙ ИНСТИТУТ

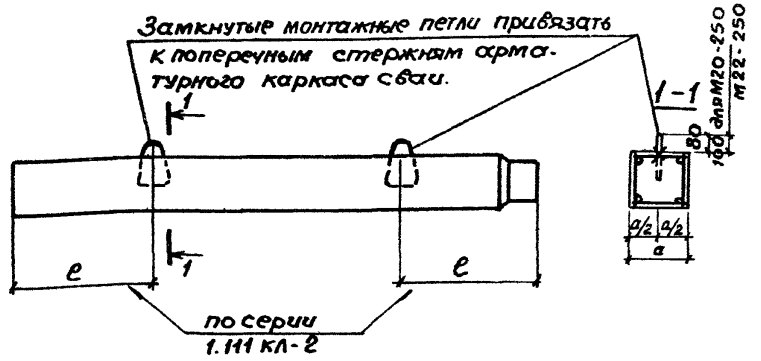

Марка сваи	Исключаемые монтажные петли предусмотренные по серии 1.111 КЛ-2			Устанавливаемые замкнутые монтажные петли по серии 3.400-7		
	Марка или № поз.	Колич. шт.	Общая масса, кг	Марка	Колич. шт.	Общая масса, кг
С7-35.2; С8-35.2	П6	2	4,0	М14-150	2	1,80
С8-40.2	П7	2	3,2	М16-200	2	2,78
С13-40.2; С14-40.2	П9	2	5,4	М20-250	2	5,38
С16-40.2	П10	2	6,8	М22-250	2	6,56

Серия 1.111 КЛ-2- автор и распространитель институт „Ленпроект"
См. примечание на документе 3.400-7.2-см3 л.2

Нач.отд.	Зиновьев		
Н.контр.	Гершанок		
Гл.конст.	Гершанок		
Рук.гр.	Андреева		
Ст.инж.	Замура		
Ст.инж.	Логачева		
Ст.инж.	Тутина		

3.400-7.2-СМ7

Замена монтажных петель в забивных составных железобетонных сваях по серии 1.111 КЛ-2 верхнее звено

Стадия	Масса	Масштаб
Р	—	—
Лист	Листов 1	

ПРОЕКТНЫЙ ИНСТИТУТ №1

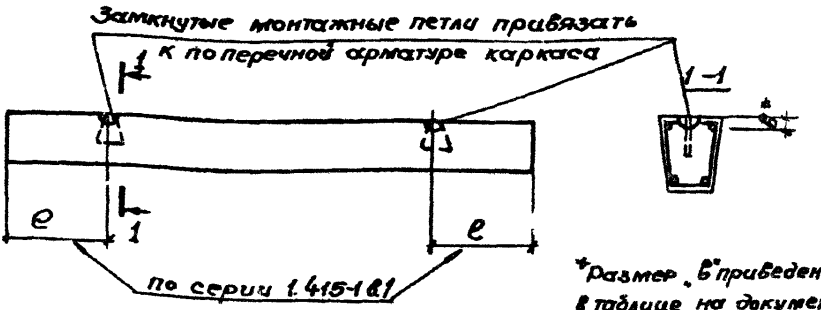

*Размер „в" приведен в таблице на документе 3.400-7.2-см 1

Марка фундаментной балки	Исключаемые монтажные петли предусмотренные по серии 1.415-1, в.1			Устанавливаемые замкнутые монтажные петли по серии 3.400-7		
	Марка или № поз.	Колич. шт.	Общая масса, кг	Марка	Коли шт.	Общая масса, кг
ФБ6-1; ФБ6-6; ФБ6-11; ФБ6-12; ФБ6-16 ÷ ФБ6-19; ФБ6-23; ФБ6-24; ФБ6-28 ÷ ФБ6-39.	УП1-7	2	2,78	М12-150	2	1,26
ФБ6-2 ÷ ФБ6-5; ФБ6-7 ÷ ФБ6-10; ФБ6-13 ÷ ФБ6-15; ФБ6-20 ÷ ФБ6-22; ФБ6-25 ÷ ФБ6-27.	УП1-7	2	2,78	М10-150	2	0,86
ФБ6-40 ÷ ФБ6-49	УП2-2	2	1,18	М10-150	2	0,86

Взам. инв. №

Подпись и дата

Инв. № подл.

Нач. отд.	Зиновьев	
Н. контр.	Грещанок	
Гл. конст.	Грещанок	
Рук. гр.	Андреева Г.	
Ст. инж.	Замура	
Ст. инж.	Логачева	
Ст. инж.	Тутина	

3.400-7.2-СМ8

Замена монтажных петель в фундаментных балках по серии 1.415-1, в.1

Стадия	Масса	Масштаб
Р	–	–
Лист	Листов 1	

ПРОЕКТНЫЙ ИНСТИТУТ №1

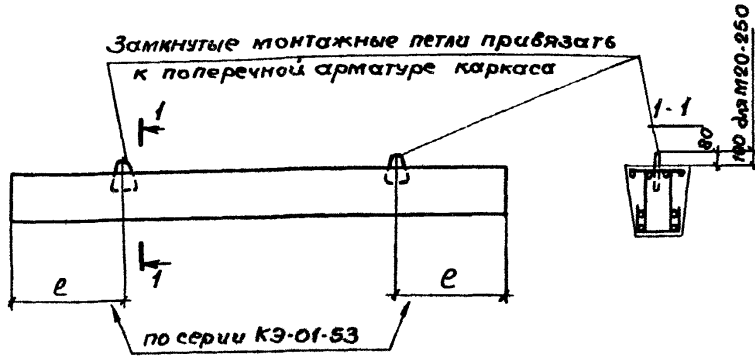

Марка фундаментной балки	Исключаемые монтажные петли, предусмотренные по серии КЭ-01-53			Устанавливаемые замкнутые монтажные петли по серии 3.400-7		
	Марка или № поз.	Колич. шт.	Общая масса, кг	Марка	Колич. шт	Общая масса, кг
ФБН1; ФБН1-К	М1	2	4,4	М14-150	2	1,80
ФБН3	М1	2	4,4	М16-200	2	2,78
ФБН2-К	М2	2	7,2	М18-250	2	4,12
ФБН2; ФБН4	М2	2	7,2	М20-250	2	5,38

Нач. отд.	Зиновьев	
Гл. контр.	Гершанок	
Гл. конст.	Гершанок	
Рук. гр.	Андреева	
Ст. инж.	Замура	
Ст. инж.	Логичева	
Ст. инж.	Тутина	

3.400-7.2-СМ9

Замена монтажных петель в фундаментных балках по серии КЭ-01-53

Стадия	Масса	Масштаб
Р	—	—
Лист	Листов 1	

ПРОЕКТНЫЙ ИНСТИТУТ №1

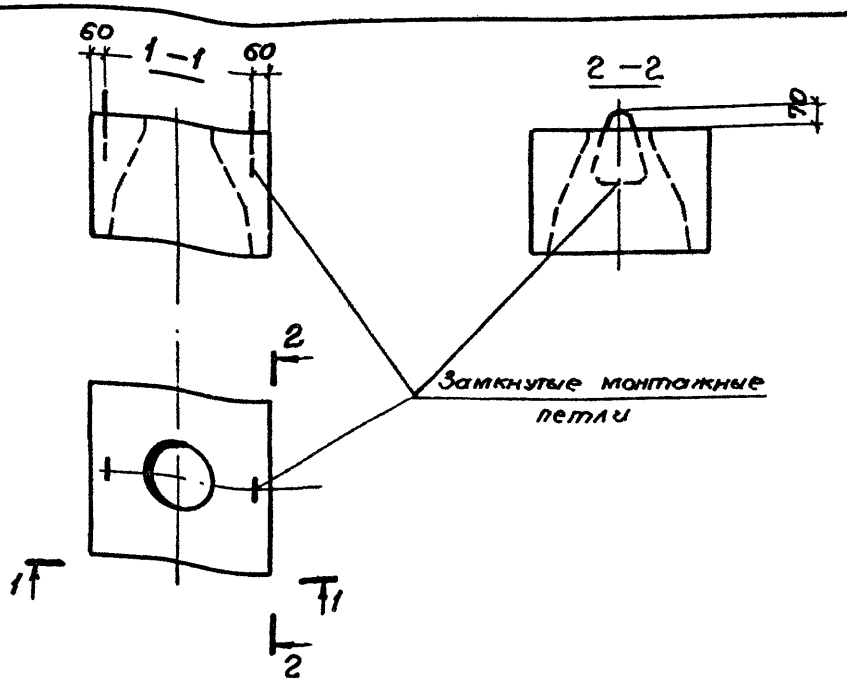

Марка оголовка	Исключаемые монтажные петли, предусмотренные по серии 1.111.1-4, в.1			Устанавливаемые замкнутые монтажные петли по серии 3.400-7		
	Марка или № поз.	Колич. шт.	Общая масса, кг	Марка	Колич. шт.	Общая масса, кг
ОС 1-1 ОС 1-2 ОС 1-3	П1	2	0,26	М6-100	2	0,24
ОС 2-3 ОС 2-4	П2	2	0,64	М8-100	2	0,44

Нач.отд.	Зиновьев	
Н.контр.	Гершанок	
Гл.констр.	Гершанок	
Рук.гр.	Андреева	
Ст.инж.	Тутина	
Ст.инж.	Логачева	
Ст.инж.	Замура	

3.400-7.2-СМ10

Замена монтажных петель в железобетонных оголовках свай по серии 1.111.1-4.в.1 Квадратные оголовки 1 и 2 группы

Стадия	Масса	Масштаб
Р	—	—
Лист	Листов 1	

ПРОЕКТНЫЙ ИНСТИТУТ №1

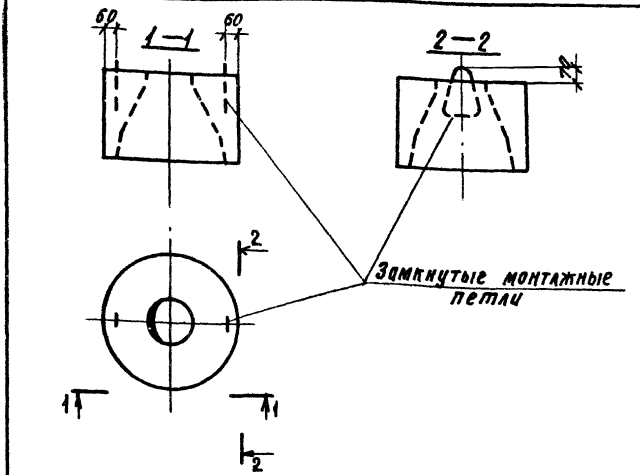

Марка оголовка	Исключаемые монтажные петли, предусмотренные по серии 1.111.1-4.8.1			Устанавливаемые замкнутые монтажные петли по серии 3.400-7		
	Марка или № поз.	Колич. шт	Общая масса, кг	Марка	Колич. шт	Общая масса, кг
ОС 3-1 ОС 3-2 ОС-3-3	П1	2	0,26	МБ-100	2	0,24
ОС-4-3 ОС-4-4	П2	2	0,64	МВ-100	2	0,44

		3.400-7.2-СМ11	
Нач. отд.	Зиновьев	Замена монтажных петель в железобетонных оголовках сбой по серии 1.111.1-4.8.1 Круглые оголовки 3 и 4 группы	Стадия: Р; Масса: —; Масштаб: —
Н. кон. гр.	Гершанок		Лист; Листов 1
Гл. констр.	Гершанок		
Рук. гр.	Андреева		
Ст. инж.	Тутина		Проектный институт 1
Ст. инж.	Логичева		
Ст. инж.	Замура		

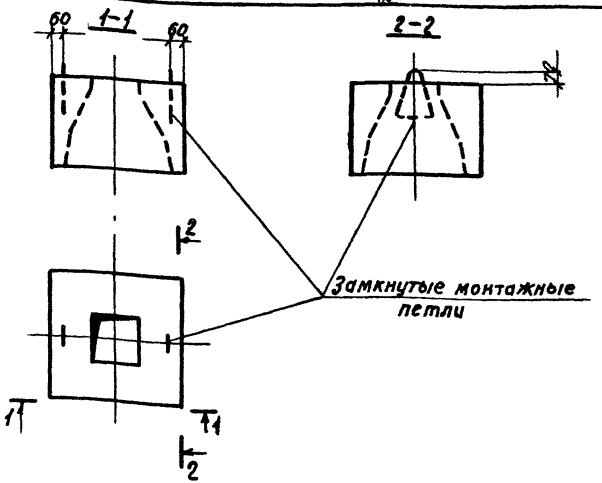

Марка оголовка	Исключаемые монтажные петли, предусмотренные по серии 1.111.1-4.8.1			Устанавливаемые замкнутые монтажные петли по серии 3.400-7		
	Марка или № поз.	Колич. шт	Общая масса, кг	Марка	Колич. шт	Общая масса, кг
ОС 5-3 ОС 5-4	П2	2	0,64	М8-100	2	0,44

Инв. № подл. | Подпись и дата | Взам. инв. №

Нач. отд	Зиновьев		
Н. контр.	Ершанок		
Гл. конст.	Ершанок		
Рук. гр.	Андреева		
Ст. инж.	Замцев		
Ст. инж.	Логичева		
Ст. инж.	Тутина		

3.400-7.2-СМ12

Замена монтажных петель в железобетонных оголовках свай по серии 1.111.1-4.8.1 Квадратные оголовки 5 группы

Стадия	Масса	Масштаб
Р	—	—
Лист	Листов 1	
Проектный институт №1		

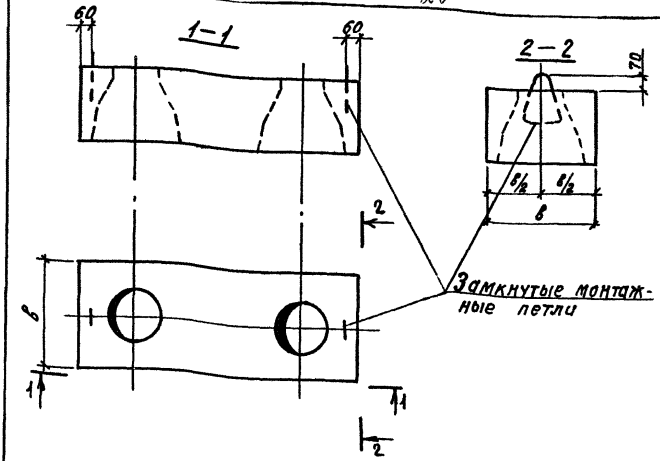

Марка оголовка	Исключаемые монтажные петли предусмотренные по серии 1.111.1-4, в.1			Устанавливаемые замкнутые монтажные петли по серии 3.400-7		
	Марка или № поз.	Колич. шт	Общая масса, кг	Марка	Колич. шт	Общая масса, кг
ОС6-2	П2	2	0,64	М8-100	2	0,44
ОС7-3	П3	2	1,18	М10-150	2	0,86

Нач. отд.	Зиновьев	
Гл. констр.	Гершанок	
Гл. конст.	Гершанок	
Рук. гр.	Андреева	
Ст. инж.	Замцра	
Ст. инж.	Лопчева	
Ст. инж.	Тутина	

3.400-7.2-СМ13

Замена монтажных петель в железобетонных оголовках свай по серии 1.111.1-4, в.1 Прямоугольные оголовки 6 и 7 группы.

Стадия	Масса	Масштаб
Р	—	—
Лист	Листов 1	

Проектный институт №1

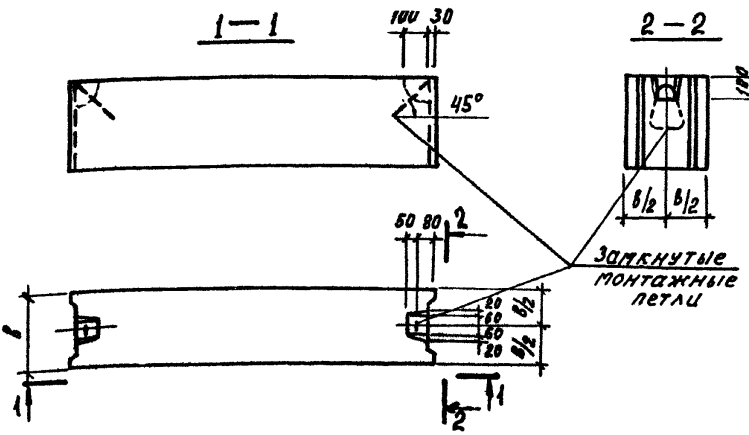

Марка блока	Исключаемые монтажные петли предусмотренные ГОСТ 13579-78*			Устанавливаемые замкнутые монтажные петли по серии 3.400-7		
	Марка или № поз.	Колич. шт.	Общая масса, кг	Марка	Колич. шт.	Общая масса, кг
ФБС 9.3.6-Т; ФБС 9.4.6-Т; ФБС 9.5.6-Т	П1	2	0,76	М8-100	2	0,44
ФБС 12.4.6-Т; ФБС 12.5.6-Т; ФБС 12.6.6-Т; ФБС 9.6.6-Т	П2	2	1,46	М10-150	2	0,86
ФБС 24.3.6-Т; ФБС 24.4.6-Т	П2а	2	1,46	М10-150	2	0,86
ФБС 24.5.6-Т; ФБС 24.6.6-Т	П3	2	2,36	М12-150	2	1,26
ФБС 12.4.3-Т; ФБС 12.5.3-Т ФБС 12.6.3-Т.	П4	2	0,74	М8-100	2	0,44

Инв.№ подл. | Подпись и дата | Взам. инв.№

Нач. отд.	Зиновьев	
Н. контр.	Гершанок	
Гл. конс.	Гершанок	
Рук. гр.	Андреева	
Ст. инж.	Замура	
Ст. инж.	Логичева	
Ст. инж.	Тутина	

3.400-7.2-СМ 14

Замена монтажных петель в бетонных блоках из тяжелого бетона для стен подвалов по ГОСТ 13579-78*
Блоки типа ФБС

Стадия	Масса	Масштаб
Р	—	—
Лист	Листов 1	

Проектный институт №1

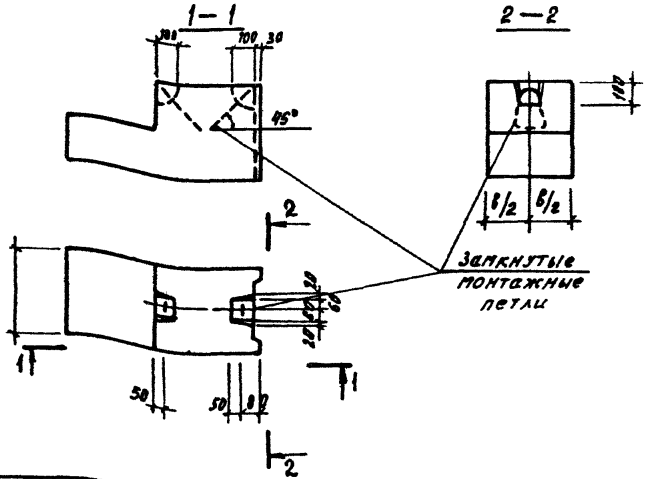

Марка блока	Исключаемые монтажные петли, предусмотренные ГОСТ 13579-78*			Устанавливаемые замкнутые монтажные петли по серии 3.400-7		
	Марка или № поз.	Колич. шт.	Общая масса, кг	Марка	Колич. шт.	Общая масса, кг
ФБВ9.4.6-Т; ФБВ9.5.6-Т; ФБВ9.6.6-Т.	П1	2	0,76	МВ-100	2	0,44

		3.400-7.2-СМ15	
Нач. отд.	Зиновьев		
Н. контр.	Гершанок		
Гл. конст.	Гершанок		
Рук. гр.	Андреева		
Ст. инж.	Замура		
Ст. инж.	Логичева		
Ст. инж.	Тутина		

Замена монтажных петель в бетонных блоках из тяжелого бетона для стен подвалов по ГОСТ 13579-78*

Блоки типа ФБВ

Стадия	Масса	Масштаб
Р	—	—
Лист	Листов 1	
Проектный институт №1		

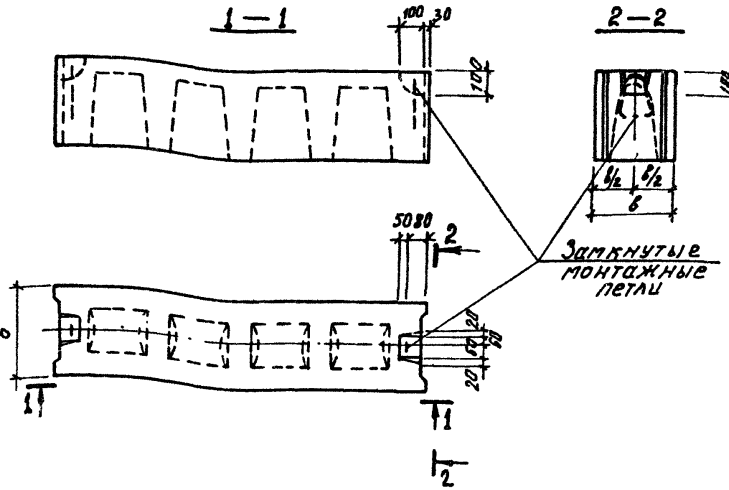

Марка блока	Исключаемые монтажные петли, предусмотренные ГОСТ 13579-78*			Устанавливаемые замкнутые монтажные петли по серии 3.400-7		
	Марка или № поз.	Колич. шт.	Общая масса, кг	Марка	Колич. шт.	Общая масса, кг
ФБП24.4.6-Т; ФБП24.5.4.6-Т; ФБП24.6.6-Т	П2	2	1,46	М10-150	2	0,96

Инв. № подл. | Подпись и дата | Взам. инв. №

Нач. отд.	Зиновьев	
Н. контр.	Гершанок	
Гл. конст.	Гершанок	
Рук. гр.	Андреева	
Ст. инж.	Замура	
Ст. инж.	Логичева	
Ст. инж.	Гутина	

3.400-7.2-СМ 16

Замена монтажных петель в бетонных блоках из тяжелого бетона для стен подвалов по ГОСТ 13579-78* Блоки типа ФБП

Стадия	Масса	Масштаб
Р	—	—
Лист	Листов 1	

Проектный институт №1

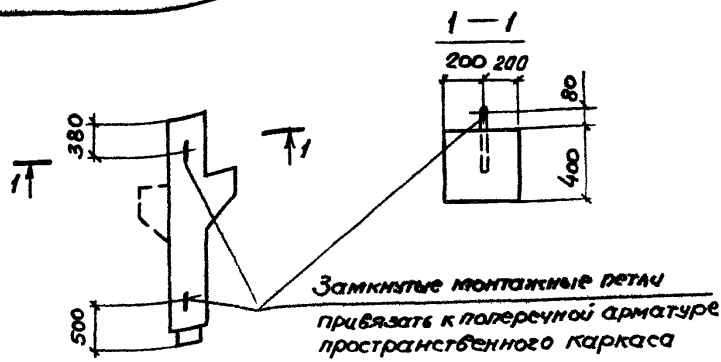

Марка железобетонных колонн	Исключаемые монтажные петли предусмотренные по серии 1.420-12.6.1			Устанавливаемые замкнутые монтажные петли по серии 3.400-7		
	Марка или №поз.	Колич. штук	Общая масса, кг	Марка	Колич. штук	Общая масса, кг
К1, К2	М16	2	5,0	М10-150	2	0,86

1. В марках изделий индексы, обозначающие несущую способность колонн и отличие по закладным деталям, условно опущены.
2. Монтажные петли предназначены только для подъема колонн при изготовлении и транспортировке.
3. Строповка колонн при монтаже должна осуществляться через отверстия, предусмотренные опалубочными чертежами колонн.

Нач.отд.	Зиновьев	
Н.контр.	Гершанок	
Гл.конс.	Гершанок	
Рук.гр.	Андреева	
Ст.инж.	Грачева	
Ст.инж.	Тутина	
Ст.инж.	Замура	

3.400-7.2-СМ17

Замена монтажных петель в железобетонных колоннах серии 1.420-12.6.1

Стадия	Масса	Масштаб
Р	—	—
Лист 1	Листов 5	

ПРОЕКТНЫЙ ИНСТИТУТ №1

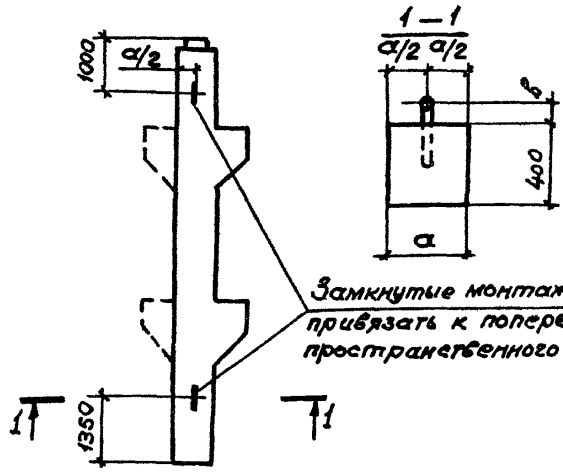

Марка петель	Размеры, мм
	в
М16-200	80
М20-250	100

Замкнутые монтажные петли привязать к поперечной арматуре пространственного каркаса.

Марка железобетонных колонн	Исключаемые монтажные петли предусмотренные по серии 1.420-12.6.1			Устанавливаемые замкнутые монтажные петли по серии 3.400-7		
	Марка или № поз.	Колич. штук	Общая масса, кг	Марка	Колич. штук	Общая масса, кг
К3, К4	М16	2	5,0	М16-200	2	2,78
К7, К8	М16 М17	1+1	5,8	М20-250	2	5,38

1. В марках изделий индексы, обозначающие несущую способность колонн и отличие по закладным деталям, условно опущены.
2. Монтажные петли предназначены только для подъема колонн при изготовлении и транспортировке.
3. Строповка колонн при монтаже должна осуществляться через отверстия, предусмотренные опалубочными чертежами колонн.

Инв. № подл. | Подпись и дата | Взам. инв. №

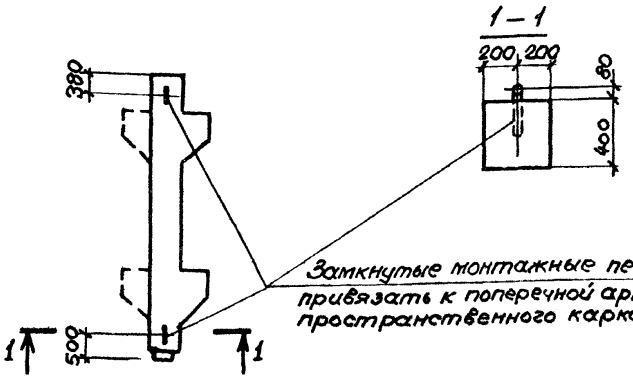

Марка железобетонных колонн	Исключаемые монтажные петли предусмотренные по серии 1.420-12.81			Устанавливаемые замкнутые монтажные петли по серии 3.400-7		
	Марка или № поз.	Колич. штук	Общая масса, кг	Марка	Колич. штук	Общая масса, кг
К5	М16	2	5,0	М14-150	2	1,80
К6	М16	2	5,0	М16-200	2	2,78

1. В марках изделий индексы, обозначающие несущую способность колонн и отличие по закладным деталям, условно опущены.
2. Монтажные петли предназначены только для подъёма колонн при изготовлении и транспортировке.
3. Строповка колонн при монтаже должна осуществляться через отверстия, предусмотренные опалубочными чертежами колонн.

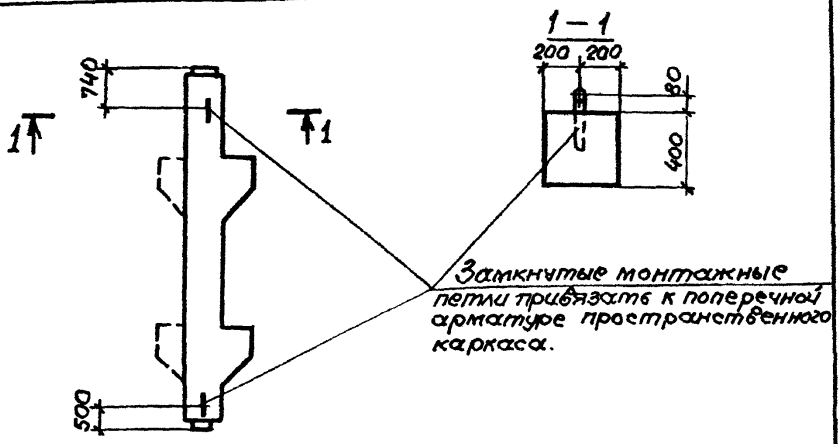

Марка железобетонных колонн	Исключаемые монтажные петли предусмотренные по серии 1.420-12,6.1			Устанавливаемые замкнутые монтажные петли по серии 3.400-7		
	Марка или № поз.	Колич. штук	Общая масса, кг	Марка	Колич. штук	Общая масса, кг
К9	М16	2	5,0	М14-150	2	1,80
К10	М16	2	5,0	М16-200	2	2,78

1. В марках изделий индексы, обозначающие несущую способность колонн и отличие по закладным деталям, условно опущены.
2. Монтажные петли предназначены только для подъема колонн при изготовлении и транспортировке.
3. Строповка колонн при монтаже должна осуществляться через отверстия, предусмотренные опалубочными чертежами колонн.

Инв.№ подл. | Подпись и дата | Взам. инв.№

23068 36

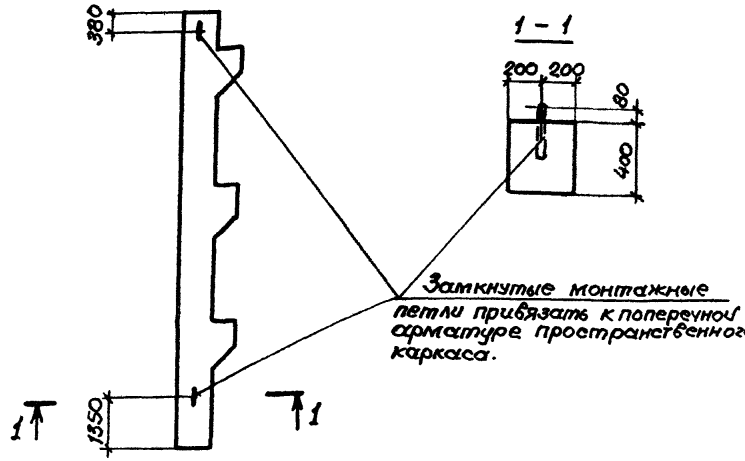

Марка железобетонных колонн	Исключаемые монтаж. ные петли предусмотрен ные по серии 1.420-12.6.1			Устанавливаемые замкнутые монтажные петли по серии 3.400-7		
	Марка или № поз.	Колич. штук	Общая масса, кг	Марка	Колич. штук	Общая масса, кг
К61	М16	2	5,0	М18-250	2	4,12

1. В марках изделий индексы, обозначающие несущую способность колонн и отличие по закладным деталям, условно опущены.
2. Монтажные петли предназначены только для подъема колонн при изготовлении и транспортировке.
3. Строповка колонн при монтаже должна осуществляться через отверстия, предусмотренные опалубочными чертежами колонн.

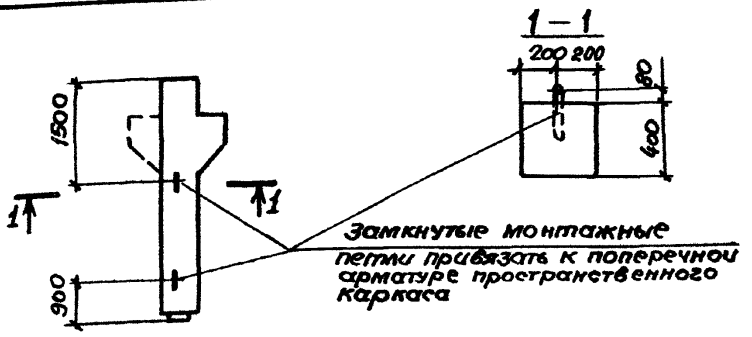

Марка железобетонных колонн	Исключаемые монтажные петли предусмотренные по серии 1.420-6.6.1,2 1.420-12.6.2,3			Устанавливаемые замкнутые монтажные петли по серии 3.400-7		
	Марка или № поз.	Колич. штук	Общая масса, кг	Марка	Колич. штук	Общая масса, кг
К11, К12	М16	2	5,0	М12-150	2	1,26
К25	М16	2	5,0	М12-150	2	1,26
К26	М16	2	5,0	М14-150	2	1,80

1. В марках изделий индексы, обозначающие несущую способность колонн и отличие по закладным деталям, условно опущены.
2. Монтажные петли предназначены только для подъема колонн при изготовлении и транспортировке.
3. Строповка колонн при монтаже должна осуществляться через отверстия, предусмотренные опалубочными чертежами колонн.

Инв. N подл. | Подпись и дата | Взам. инв. N

Нач. отд.	Зановьев	
Н. контр.	Гершанок	
Гл. конст.	Гершанок	
Рук. гр.	Андреева	
Ст. инж.	Грачева	
Ст. инж.	Гутина	
Ст. инж.	Замура	

3.400-7.2-см 18

Замена монтажных петель в железобетонных колоннах серии 1.420-6.6.1,2 1.420-12.6.2,3

Стадия	Масса	Масштаб
Р	—	—
Лист 1	Листов 2	

ПРОЕКТНЫЙ ИНСТИТУТ Ц

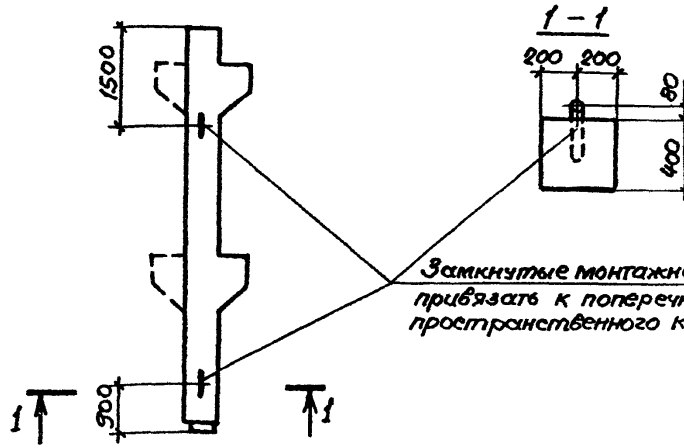

Марка железобетонных колонн	Исключаемые монтажные петли предусмотренные по серии 1.420-7.2б.2.3; 1.420-6.6.1.2			Устанавливаемые замкнутые монтажные петли по серии 3.400-7		
	Марка или №поз.	Колич. штук	Общая масса, кг	Марка	Колич. штук	Общая масса, кг
К15, К16	М16	2	5,0	М16-200	2	2,78
К69, К70	М16	2	5,0	М18-250	2	4,12

1. В марках изделий индексы, обозначающие несущую способность колонн и отличие по закладным деталям, условно опущены.
2. Монтажные петли предназначены только для подъема колонн при изготовлении и транспортировке.
3. Строповка колонн при монтаже должна осуществляться через отверстия, предусмотренные опалубочными чертежами колонн.

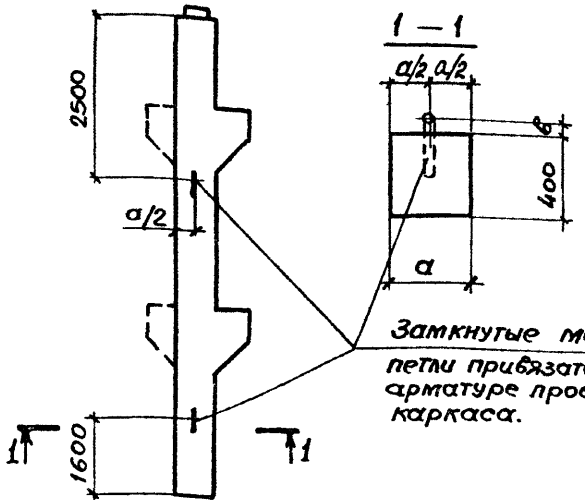

Марка петель	Размеры, мм
	в
М18-250	80
М22-250	100

Замкнутые монтажные петли привязать к поперечной арматуре пространственного каркаса.

Марка железобетонных колонн	Исключаемые монтажные петли предусмотренные по серии 1.420-12.82; 1.420-6.8.1			Устанавливаемые замкнутые монтажные петли по серии 3.400-7		
	Марка или № поз.	Колич. штук	Общая масса, кг	Марка	Колич. штук	Общая масса, кг
К13	М16	2	5,0	М18-250	2	4,12
К17, К18, К23, К24, К37	М17	2	6,6	М22-250	2	6,56

1. В марках изделий индексы, обозначающие несущую способность колонн и отличие по закладным деталям, условно опущены.
2. Монтажные петли предназначены только для подъема колонн при изготовлении и транспортировке.
3. Строповка колонн при монтаже должна осуществляться через отверстия, предусмотренные опалубочными чертежами колонн.

Инв. № подл. | Подпись и дата | Взам. инв. №

Нач.отд.	Зиновьев	
Н.контр.	Гершанок	
Гл.конс.	Гершанок	
Рук.гр.	Андреева Г	
Ст.инж.	Грачева	
Ст.инж.	Гутина	
Ст.инж.	Замура	

3.400-7.2-СМ 19

Замена монтажных петель в железобетонных колоннах серии 1.420-12.82 1.420-6.8.1

Стадия	Масса	Масштаб
Р	—	—
Лист 1	Листов 2	

ПРОЕКТНЫЙ ИНСТИТУТ №1

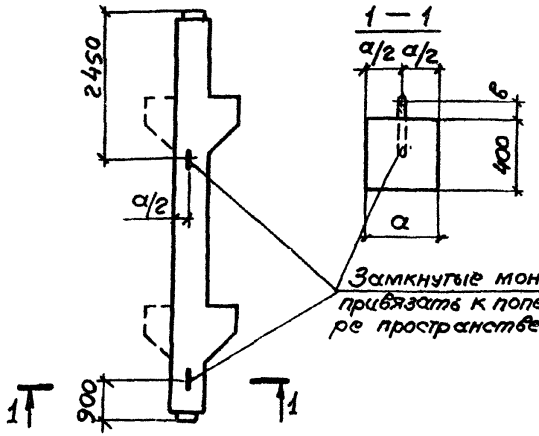

Замкнутые монтажные петли привязать к поперечной арматуре пространственного каркаса

Марка петель	Размеры, мм
	б
М18-250	80
М20-250	100

Марка железобетонных колонн	Исключаемые монтажные петли предусмотренные по серии 1.420-6.6.1; 1.420-12.6.2			Устанавливаемые замкнутые монтажные петли по серии 3.400-7		
	Марка или №поз.	Колич. штук	Общая масса, кг	Марка	Колич. штук	Общая масса, кг
К19, К20	М16	2	5,0	М18-250	2	4,12
К41	М17	2	6,6	М20-250	2	5,38

1. В марках изделий индексы, обозначающие несущую способность колонн и отличие по закладным деталям, условно опущены.
2. Монтажные петли предназначены только для подъема колонн при изготовлении и транспортировке.
3. Строповка колонн при монтаже должна осуществляться через отверстия, предусмотренные опалубочными чертежами колонн.

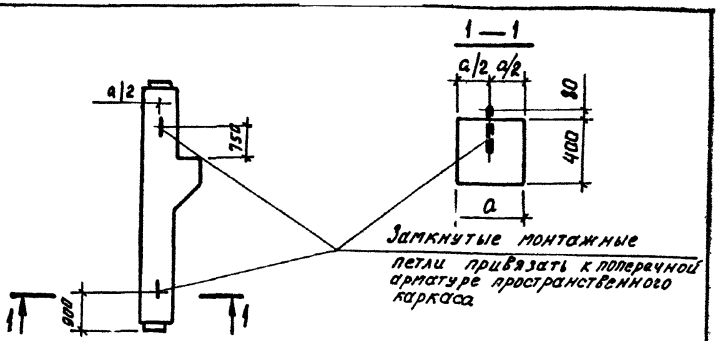

Замкнутые монтажные петли привязать к поперечной арматуре пространственного каркаса

Марка железобетонных колонн	Исключаемые монтажные петли предусмотренные по серии 1.420 – 12,в.2			Устанавливаемые замкнутые монтажные петли по серии 3.400 – 7		
	Марка или № поз.	Колич. штук	Общая масса, кг	Марка	Колич. штук	Общая масса, кг
К 35	М 16	2	5,0	М 12-150	2	1,26
К 39	М 17	2	6,6	М 14-150	2	1,80

1. В марках изделий индексы, обозначающие несущую способность колонн и отличие по закладным деталям, условно опущены.
2. Монтажные петли предназначены только для подъема колонн при изготовлении и транспортировке.
3. Строповка колонн при монтаже должна осуществляться через отверстия, предусмотренные опалубочными чертежами колонн.

Инв. № подл. | Подпись и дата | Взам. инв. №

Нач. отд.	Зиновьев	
Н. контр.	Гершанок	
Гл. конст.	Гершанок	
Рук. гр.	Андреева	
Ст. инж.	Грачева	
Ст. инж.	Замура	
Ст. инж.	Тутина	

3.400-7.2-СМ 20

Замена монтажных петель в железобетонных колоннах серии 1.420 – 12,в.2

Стадия	Масса	Масштаб
Р	—	—
Лист 1	Листов 2	

Проектный институт

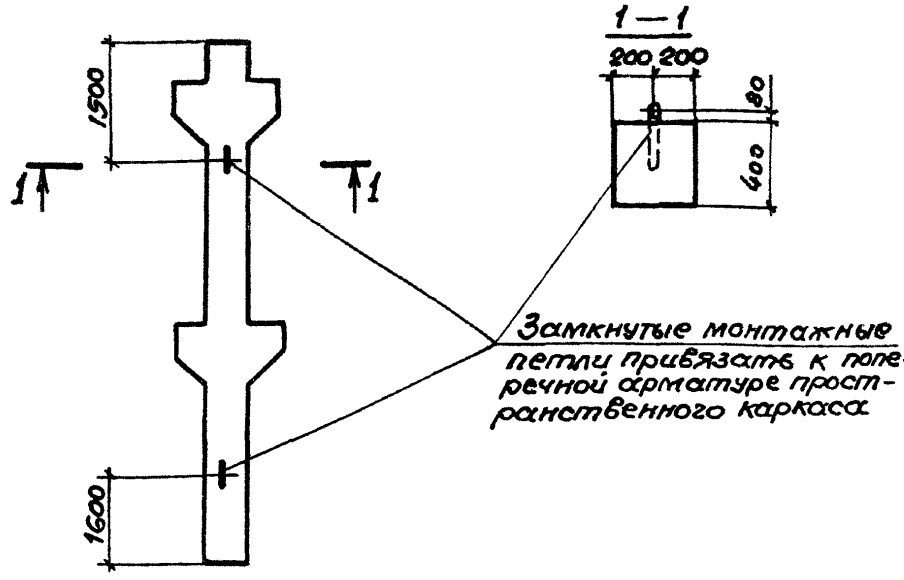

Марка железобетонных колонн	Исключаемые монтажные петли предусмотренные по серии 1.420-12,6.2			Устанавливаемые замкнутые монтажные петли по серии 3.400-7		
	Марка или № поз.	Колич. штук	Общая масса, кг	Марка	Колич. штук	Общая масса, кг
К36	М16	2	5,0	М18-250	2	4,12

1. В марках изделий индексы, обозначающие несущую способность колонн и отличие по закладным деталям, условно опущены.
2. Монтажные петли предназначены только для подъема колонн при изготовлении и транспортировке.
3. Строповка колонн при монтаже должна осуществляться через отверстия, предусмотренные опалубочными чертежами колонн.

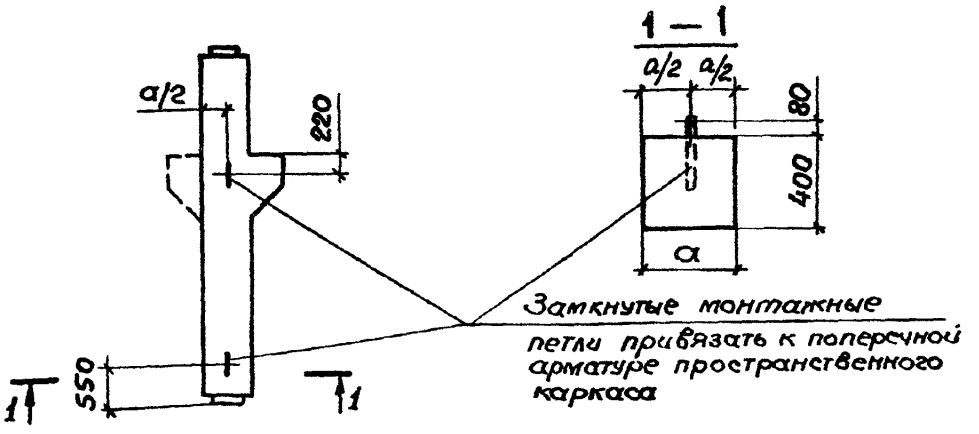

Марка железобетонных колонн	Исключаемые монтажные петли предусмотренные по серии 1.420-6.в.2; 1.420-12в.3			Устанавливаемые замкнутые монтажные петли по серии 3.400-7		
	Марка или № поз.	Колич. штук	Общая масса, кг	Марка	Колич. штук	Общая масса, кг
К31, К32	М16	2	5,0	М14-150	2	1,80
К45	М17	2	6,6	М16-200	2	2,78

1. В марках изделий индексы, обозначающие несущую способность колонн и отличие по закладным деталям, условно опущены.
2. Монтажные петли предназначены только для подъема колонн при изготовлении и транспортировке.
3. Строповка колонн при монтаже должна осуществляться через отверстия, предусмотренные опалубочными чертежами колонн.

Нач.отд.	Зиновьев	
Н.контр.	Гершанок	
Гл.конст.	Гершанок	
Рук.гр.	Андреева	
Ст.инж.	Грачева	
Ст.инж.	Замура	
Ст.инж.	Тутина	

3.400-7.2-СМ21

Замена монтажных петель в железобетонных колоннах серии 1.420-6.в.2 1.420-12в.3

Стадия	Масса	Масштаб
Р	—	—
Листов	Лист 1	

ПРОЕКТНЫЙ ИНСТИТУТ № 1

Инв. № подл. | Подпись и дата | Взам. инв. №

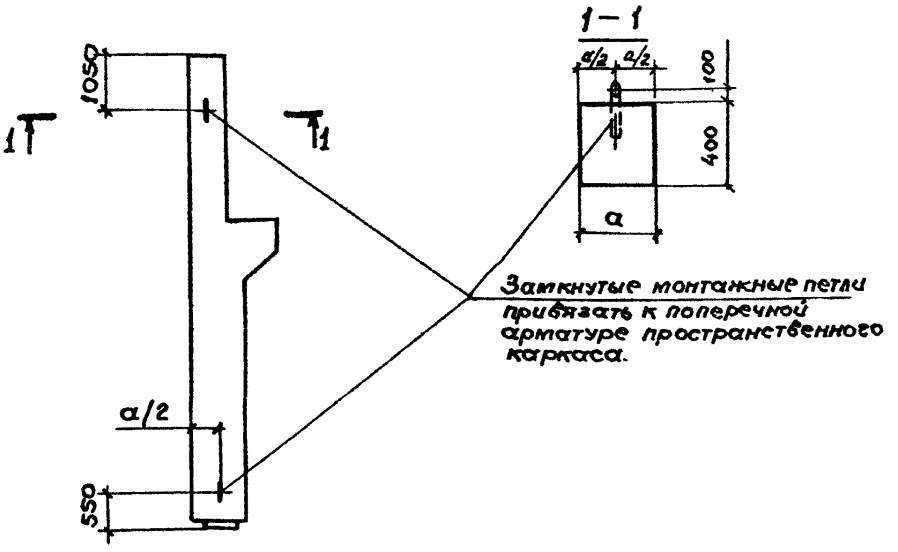

Марка железобетонных колонн	Исключаемые монтажные петли, предусмотренные по серии 1.420-12,в.3			Устанавливаемые замкнутые монтажные петли по серии 3.400-7		
	Марка или № поз.	Колич. штук	Общая масса, кг	Марка	Колич. штук	Общая масса, кг
К46	М16 М17	1+1	5,8	М20-250	2	5,38

1. В марках изделий индексы, обозначающие несущую способность колонн и отличие по закладным деталям, условно опущены.
2. Монтажные петли предназначены только для подъема колонн при изготовлении и транспортировке.
3. Строповка колонн при монтаже должна осуществляться через отверстия, предусмотренные опалубочными чертежами колонн.

			3.400-7.2 - СМ 22		
Нач.отд.	Зиновьев		Замена монтажных петель в железобетонных колоннах серии 1.420-12,в.3	Стадия	Масса	Масштаб
Н.контр.	Герщанок			Р	–	–
Гл.конст	Герщанок			Лист 1	Листов 2	
Рук.гр	Андреева					
Ст.инж.	Грачева			ПРОЕКТНЫЙ ИНСТИТУТ №1		
Ст.инж.	Замура					
Ст.инж.	Тутина					

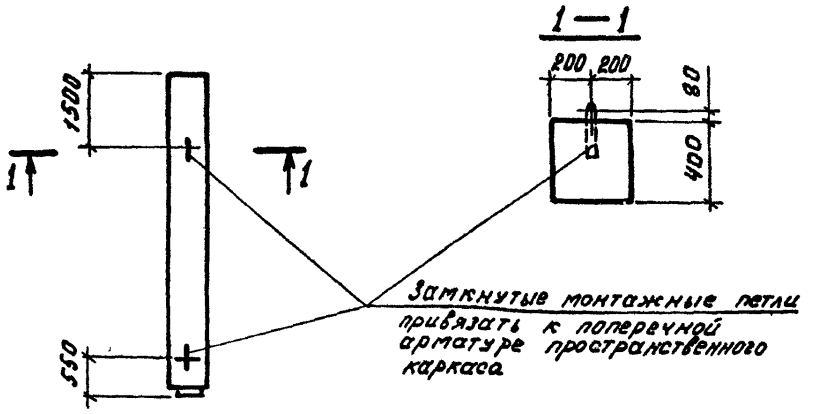

Марка железобетонных колонн	Исключаемые монтажные петли предусмотренные по серии 1.420-12, в. 3			Устанавливаемые замкнутые монтажные петли по серии 3.400-7		
	Марка или № поз.	Колич. штук	Общая масса, кг	Марка	Колич. штук	Общая масса, кг
К 42, К 44	М 16	2	5,0	М 14-150	2	1,8

1. В марках изделий индексы, обозначающие несущую способность колонн и отличие по закладным деталям, условно опущены.
2. Монтажные петли предназначены только для подъема колонн при изготовлении и транспортировке.
3. Строповка колонн при монтаже должна осуществляться через отверстия, предусмотренные опалубочными чертежами колонн.

Инв. № подл. | Подпись и дата | Взам. инв. №

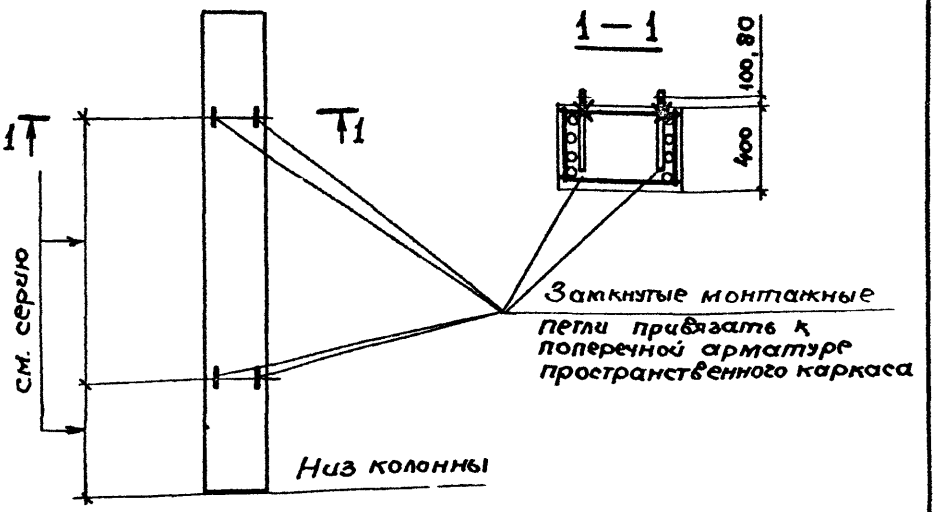

Марка железобетонных колонн	Исключаемые монтажные петли предусмотренные по серии 1.423-5,в.2			Устанавливаемые замкнутые монтажные петли по серии 3.400-7		
	Марка или N: поз.	Колич. штук	Общая масса, кг	Марка	Колич. штук	Общая масса, кг
К108-1 ... К108-14	НМ-10	4	12,8	М14-150	4	3,60
К108-15 ... К108-43; К120-19 ... К120-40; К132-1 ... К132-4; К144-1 ... К144-5	НМ-11	4	16,8	М18-250	4	8,24

Нач.отд	Зиновьев		
Н.контр.	Гершанок		
Гл.конст	Гершанок		
Рук.гр.	Андреева Г.		
Ст.инж.	Грачёва		
Ст.инж.	Замура		
Ст.инж.	Тугина		

3.400-7.2-СМ23

Замена монтажных петель в железобетонных колоннах серии 1.423-5,в.1

Стадия	Масса	Масштаб
Р	—	—
Лист 1	Листов 2	

ПРОЕКТНЫЙ ИНСТИТУТ

Марка железобетонных колонн	Исключаемые монтажные петли предусмотренные по серии 1.423-5, в.2			Устанавливаемые замкнутые монтажные петли по серии 3.400-7		
	Марка или № поз.	Колич. штук	Общая масса, кг	Марка	Колич. штук	Общая масса, кг
К 120-1... К 120-18	НМ-10	4	12,8	М 16-200	4	5,56
К 132-5... К 132-10	НМ-12	4	22,8	М 20-250	4	10,76
К 144-6 ... К 144-10	НМ-13	4	34,0	М 20-250	4	10,76

Монтаж колонн производить в соответствии с указаниями, приведенными в серии 1.423-5 вып. 1.

Инв. № подл. | Подпись и дата | Взам. инв. №

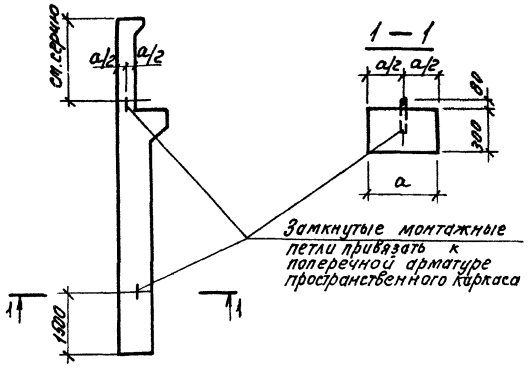

Марка железобетонных колонн	Исключаемые монтажные петли предусмотренные по серии 1.423-2, в. 1			Устанавливаемые замкнутые монтажные петли по серии 3.400-7		
	Марка или № поз.	Колич. штук	Общая масса, кг	Марка	Колич. штук	Общая масса, кг
КН-1 ... КН-25	М-5 М-6	1+1	3,9	М14-150	2	1,80
КН-25 ... КН-61	М-5 М-6	1+1	3,9	М16-200	2	2,78

Монтаж колонн производить в соответствии с указаниями, приведенными в серии 1.423-2 вып. 1.

Нач. отд.	Зиновьев		
Н. контр.	Гершанок		
Гл. конст.	Гершанок		
Рук. гр.	Андреева		
Ст. инж.	Грачева		
Ст. инж.	Замура		
Ст. инж.	Тутина		

3.400-7.2-СМ24

Замена монтажных петель в железобетонных колоннах серии 1.423-2, вып. 1

Стадия	Масса	Масштаб
Р	—	—
Лист	Листов 1	

Проектный институт № 1

23058 49

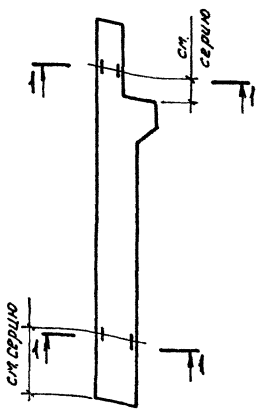

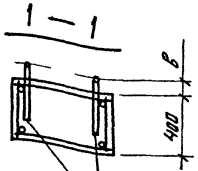

Марка петель	Размеры мм
	в
М 16 - 200	80
М 18 - 250	
М 20 - 250	100
М 22 - 250	

Замкнутые монтажные петли привязаны к поперечной арматуре пространственного каркаса.

Инв. № подл. | Подпись и дата | Взам. инв. №

Нач. отд.	Зиновьев		
Н. контр.	Германов		
Гл. конст.	Германок		
Рук. гр.	Андреева		
Ст. инж.	Грачева		
Ст. инж.	Замура		
Ст. инж.	Тутина		

3.400 - 7.2 - СМ 25

Замена монтажных петель в железобетонных колонных серии 1.424.1-5, вып. 2

Стадия	Масса	Масштаб
Р	—	—
Лист 1	Листов 2	

Проектный институт

23068 50

Марка железобетонных колонн	Исключаемые монтажные петли предусмотренные по серии 1.424.1-5,в.2			Устанавливаемые замкнутые монтажные петли по серии 3.400-7		
	Марка или № поз.	Колич. штук	Общая масса, кг	Марка	Колич. штук	Общая масса, кг
1К 120, 3К 120	МН 26	4	16,8	М18-250	4	8,24
2К 120	МН 26	4	16,8	М16-200	4	5,56
4К 120	МН 27	4	20,8	М20-250	4	10,76
5К 120	МН 27	4	20,8	М18-250	4	8,24
1К 132	МН 27	4	20,8	М20-250	4	10,76
3К 132... 5К 132	МН 28	4	34,4	М20-250	4	10,76
2К 132	МН 27	4	20,8	М18-250	4	8,24
1К 144, 2К 144	МН 27	4	20,8	М20-250	4	10,76
3К 144	МН 28	4	34,4	М20-250	4	10,76
4К 144, 5К 144	МН 28	4	34,4	М22-250	4	13,12
6К 120 ... 11К 120	МН 27	4	20,8	М20-250	4	10,76
6К 132, 8К 132, 9К 132	МН 28	4	34,4	М22-250	4	13,12
7К 132	МН 28	4	34,4	М20-250	4	10,76
6К 144... 9К 144	МН 28	4	34,4	М22-250	4	13,12

1. В марках изделий индексы, обозначающие несущую способность колонн и отличие по закладным деталям, условно опущены.
2. Монтаж колонн производить в соответствии с указаниями приведенными в серии 1.424.1-5 вып. 2

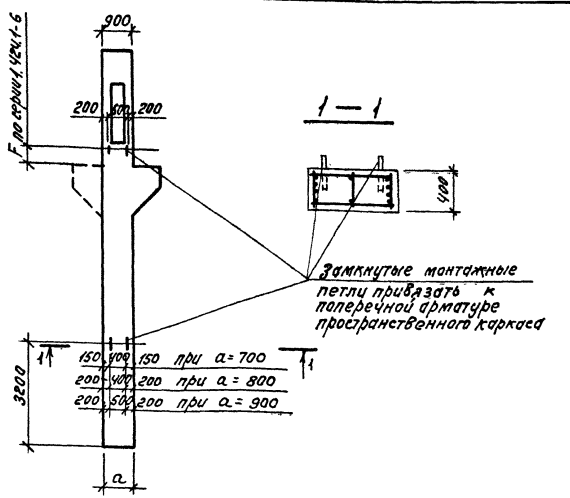

1. Монтажные петли предназначены только для подъема колонн при изготовлении и транспортировке.
2. Строповка колонн при монтаже должна осуществляться через отверстия, предусмотренные опалубочными чертежами колонн.

			3.400-7.2-СМ 26
Нач. отд.	Зиновьев		Замена монтажных петель в железобетонных колоннах серии 1.424.1-6.8.1
Н. контр.	Гершанок		
Гл. конст.	Гершанок		
Рук. гр.	Андреева		
Ст. инж.	Грачева		
Ст. инж.	Замура		
Вед. инж.	Тутина		

Стадия	Масса	Масштаб
Р	СМ. табл.	—
Лист 1	Листов 2	
Проектный институт		

23068 52

Марка железобетонных колонн	Исключаемые монтажные петли предусмотренные по серии 1.424.1-6.8.1			Устанавливаемые замкнутые монтажные петли по серии 3.400-7		
	Марка или № поз.	Колич. штук	Общая масса, кг	Марка	Колич штук	Общая масса, кг
1К102; 1К108; 1К120; 1К132; 2К102; 2К108; 2К120; 3К102; 3К108; 3К120; 4К108; 4К120; 6К108; 6К120; 7К108; 7К120; 8К108; 8К120; 9К108; 10К108;	МН4	4	36,8	М20-250	4	10,8
1К114; 1К126; 1К138; 1К144; 2К114; 2К126; 2К132; 2К138; 2К144; 3К114; 3К126; 3К132; 3К138; 3К144; 4К132; 4К144; 6К132; 6К144; 7К132; 7К144; 8К132; 8К144; 9К120; 9К132; 10К120; 11К108; 11К120;	МН5	4	50,4	М22-250	4	13,2
9К144; 10К132; 10К144; 11К132; 11К144;	МН6	4	60,8	М25-300	4	20,0

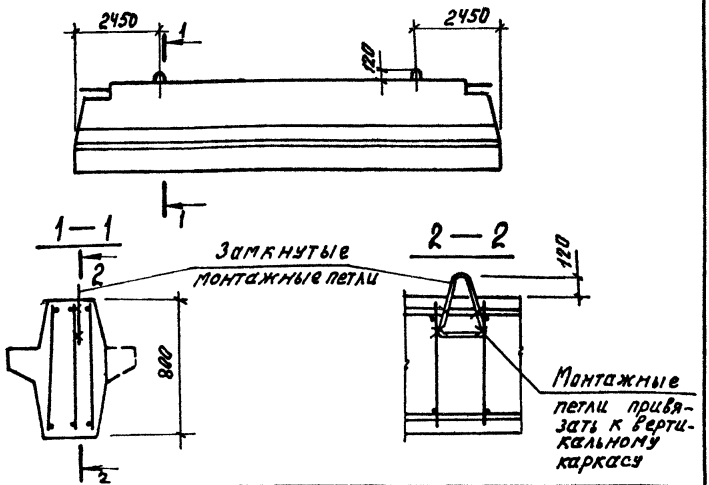

Марка железобетонных ригелей	Исключаемые монтажные петли предусмотренные по серии 1.420-6, в. 8			Устанавливаемые замкнутые монтажные петли по серии 3.400-7		
	Марка или № поз.	Колич. штук	Общая масса, кг	Марка	Колич. штук	Общая масса, кг
Б30 ... Б38	поз. 142	2	15,4	М 25-300	2	10,0

1. Индексы, обозначающие несущую способность ригелей, в марках изделий условно опущены.
2. Монтаж ригелей производить в соответствии с указаниями приведенными в серии 1.420-6 вып. 8.

Инв.№ подл. | Подпись и дата | Взам. инв.№

Нач. отд.	Зиновьев	
Н. контр.	Гершанск	
Гл. конст.	Гершанок	
Рук. гр.	Андреева	
Ст. инж.	Грачева	
Ст. инж.	Тутина	
Ст. инж.	Замура	

3.400-7.2-СМ 27

Замена монтажных петель в железобетонных ригелях серии 1.420-6, вып. 8
Ригели Б30... Б38

Стадия	Масса	Масштаб
Р	—	—
Лист	Листов 1	

Проектный институт II

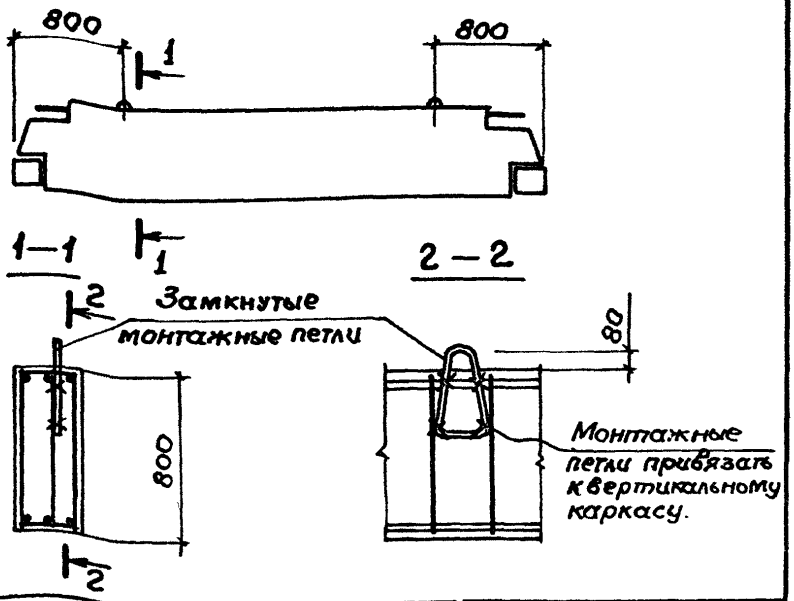

Марка железобетонных ригелей	Исключаемые монтажные петли предусмотренные по серии 1.420-6, вып. 8			Устанавливаемые замкнутые монтажные петли по серии 3.400-7		
	Марка или № поз.	Колич. штук	Общая масса, кг	Марка	Колич. штук	Общая масса, кг
Б29-3	поз. 143	2	6,2	М16-200	2	2,78

Нач. отд.	Зановьев		
Н. контр.	Гершанок		
Гл. конст.	Гершанок		
Рук. гр.	Андреева		
Ст. инж.	Грачева		
Ст. инж.	Гутина		
Ст. инж.	Замура		

3.400-7.2-СМ28

Замена монтажных петель в железобетонных ригелях серии 1.420-6, 6.8. Ригель Б29-3

Стадия	Масса	Масштаб
Р	—	—
Лист	Листов 1	
ПРОЕКТНЫЙ ИНСТИТУТ № 1		

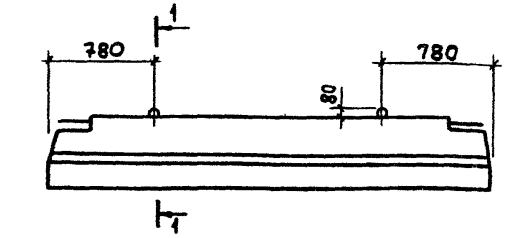

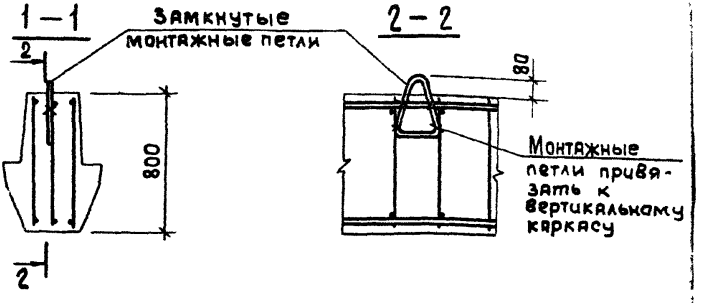

Марка железобетонных ригелей	Исключаемые монтажные петли, предусмотренные серией ИИ 23-1/70			Устанавливаемые замкнутые монтажные петли по серии 3.400-7		
	Марка или № поз	Колич. штук	Общая масса, кг	Марка	Колич. штук	Общая масса, кг
ИБ1, ИБ 20 лев/пр, ИБ 21 лев/пр, ИБ 23 лев/пр	поз. 88	2	8,2	М16-200	2	2,78
ИБ2, ИБ3, ИБ 28, ИБ 22 лев/пр	поз. 88	2	8,2	М18-250	2	4,12

Индексы, обозначающие несущую способность ригелей, в марках изделий условно опущены.

Нач.отд.	Зиновьев	
Н.контр.	Гершанок	
Гл.конст	Гершанок	
Рук.гр.	Андреева	
Ст.инж.	Грачева	
Ст.инж.	Тутина	
Ст.инж.	Замура	

3.400-7.2-СМ29

Замена монтажных петель в железобетонных ригелях серии ИИ 23-1/70

Стадия	Масса	Масштаб
Р	—	—
Лист	Листов 1	

ПРОЕКТНЫЙ ИНСТИТУТ №1

Инв. № подл. | Подпись и дата | Взам. инв. №

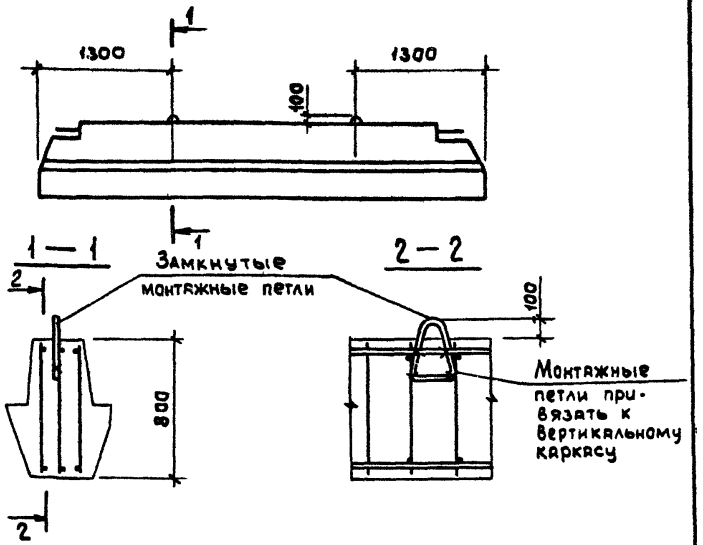

Марка железобетонных ригелей	Исключаемые монтажные петли, предусмотренные по серии ИИ23-2/70			Устанавливаемые замкнутые монтажные петли по серии 3.400-7		
	Марка или № поз.	Колич. штук	Общая масса, кг	Марка	Колич. штук	Общая масса, кг
ИБ4ч, ИБ5, ИБ6, ИБ25 лев/пр, ИБ26 лев/пр, ИБ27 лев/пр	поз.78	2	12,8	М22-250	2	6,56
ИБ24 лев/пр	поз.78	2	12,8	М20-250	2	5,38

Индексы, обозначающие несущую способность ригелей, в марках изделий условно опущены.

Нач. отд.	Зиновьев		
Н. контр	Гершанок		
Гл. констр	Гершанок		
Рук. гр.	Андреева		
Ст. инж.	Грачева		
Ст. инж.	Тутина		
Ст. инж.	Замура		

3.400-7.2-СМ30

Замена монтажных петель в железобетонных ригелях серии ИИ 23-2/70

Стадия	Масса	Масштаб
Р	—	—
Лист	Листов 1	
ПРОЕКТНЫЙ ИНСТИТУТ №1		

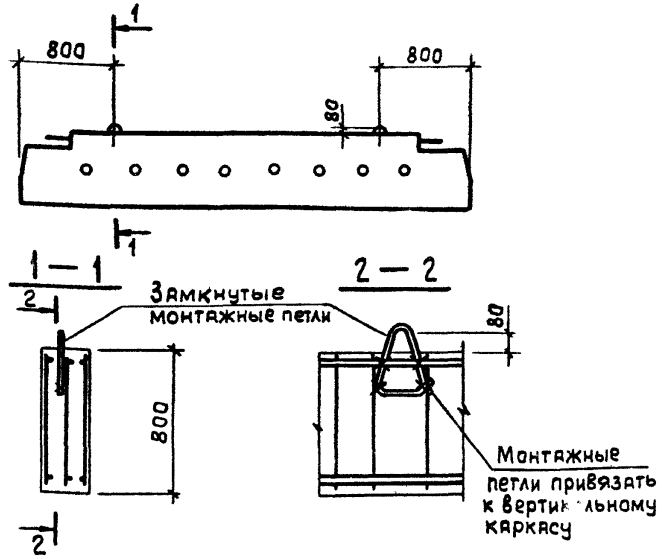

Марка железобетонных ригелей	Исключаемые монтажные петли, предусмотренные по серии ИИ 23-3/70			Устанавливаемые замкнутые монтажные петли по серии 3.400-7		
	Марка или № поз.	Колич. штук	Общая масса, кг	Марка	Колич. штук	Общая масса, кг
ИБ 7	поз. 73	2	6,4	М14-150	2	1.80
ИБ 8, ИБ 9, ИБ 29	поз. 73	2	6,4	М16-200	2	2,78

Индексы, обозначающие несущую способность ригелей, в марках изделий условно опущены.

			3.400-7.2 - СМ31		
Нач. отд.	Зиновьев		Замена монтажных петель в железобетонных ригелях серии ИИ 23-3/70	Стадия	Масса	Масштаб
Н. контр.	Гершанок			Р	-	-
Гл. констр.	Гершанок			Лист	Листов 1	
Рук. гр.	Андреева			ПРОЕКТНЫЙ ИНСТИТУТ №1		
Ст. инж.	Грачева					
Ст. инж.	Тутина					
Ст. инж.	Замура					

Инв. № подл. | Подпись и дата | Взам. инв. №

1БП6

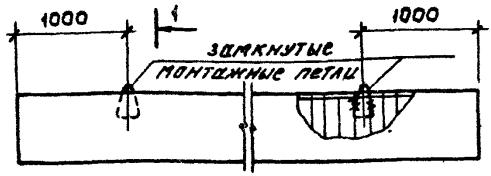



2БП6

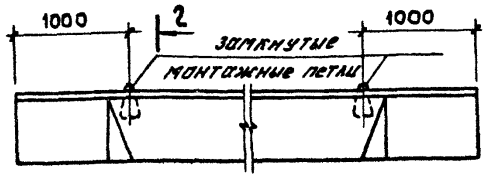



1-1

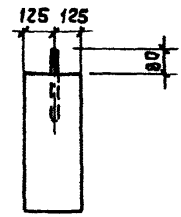

2-2

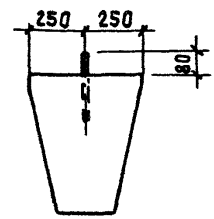

Марка балки	Исключаемые монтажные петли, предусмотренные типовой серией 1.462.1-18, в. 1			Устанавливаемые замкнутые монтажные петли по серии 3.400-7		
	Марка или № поз.	Колич. шт	Общая масса, кг	Марка	Колич. шт.	Общая масса, кг
1БП6	М8	2	2,8	М12-150	2	1,26
2БП6	М9	2	4,0	М16-200	2	2,78

Нач.отд.	Зиновьев	
Н.ко.тр.	Гершанок	
Гл.констр	Гершанок	
Рук.гр.	Андреева	
Ст.инж.	Тутчина	
Ст.инж.	Штейрина	
Ст.инж.	Замура	

3.400-7.2,-СМ 32

Замена монтажных петель в железобетонных стропильных балках для покрытий зданий серии 1.462.1-18, в. 1

Стадия	Масса	Масштаб
Р	—	—
Лист	Листов 1	

ПРОЕКТНЫЙ ИНСТИТУТ

БСТ 6

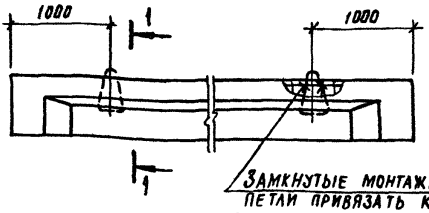

БСТ 9

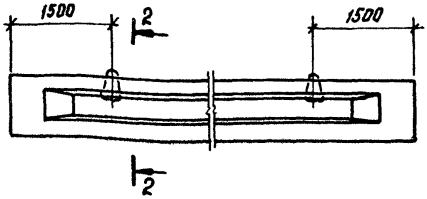

1-1

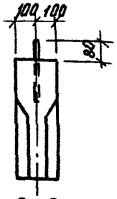

2-2

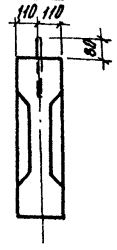

Марка балки	Исключаемые монтажные петли, предусмотренные типовой серией 1.462.1 - 10/80, в. 1			Устанавливаемые замкнутые монтажные петли по серии 3.400 - 7		
	Марка или № поз.	Колич. шт.	Общая масса, кг	Марка	Колич. шт.	Общая масса, кг
БСТ 6	М 3	2	1,2	М10-150	2	0,86
БСТ 9	М 4	2	3,0	М14-150	2	1,80

Инв. № подл. | Подпись и дата | Взам. инв. №

3.400 - 7.2 - СМ 33

Нач. отд.	Зиновьев	
Н. контр.	Гершанок	
Гл. констр.	Гершанок	
Рук. гр.	Андреева	
Ст. инж.	Тутина	
Ст. инж.	Штейдина	
Ст. инж	Замура	

Замена монтажных петель в железобетонных стропильных балках для покрытий зданий серии 1.462.1 - 10/80, в. 1

Стадия	Масса	Масштаб
Р	—	—
Лист	Листов 1	

Проектный институт №1

Замкнутые монтажные петли привязать к арматуре балки

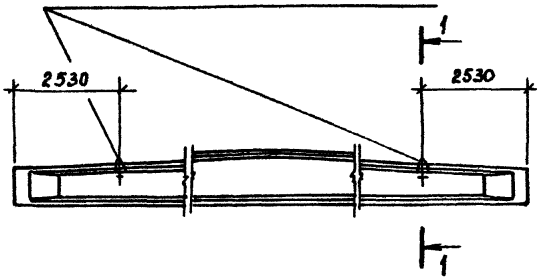

1–1

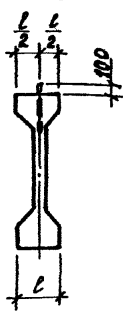

Марка балки	Исключаемые монтажные петли, предусмотренные типовой серией 1.462.1-16, в.1			Устанавливаемые замкнутые монтажные петли по серии 3.400-7		
	Марка или № поз	Колич. шт.	Общая масса, кг	Марка	Колич. шт.	Общая масса, кг
1БСД 18	М 16	2	10,6	М20-250	2	5,38
2БСД 18	М 16	2	10,6	М22-250	2	6,56

Нач. отд.	Зиновьев	
Н. контр.	Гершанок	
Гл. констр.	Гершанок	
Рук. гр.	Андреева	
Ст. инж.	Гутина	
Ст. инж.	Штейрина	
Ст. инж.	Замура	

3.408-7.2-СМ 34

Замена монтажных петель в железобетонных стропильных балках для покрытий зданий серии 1.462.1-16, в.1

Стадия	Масса	Масштаб
Р	—	—
Лист	Листов 1	

Проектный институт №1

БС 6

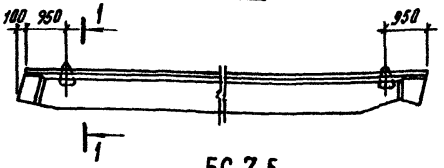

1–1

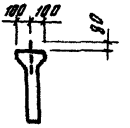

БС 7,5

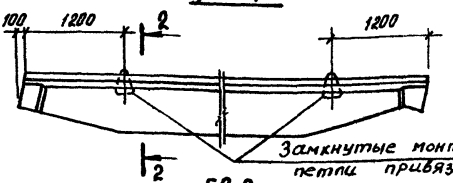

2–2

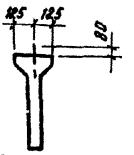

Замкнутые монтажные петли привязать к арматуре балки

3–3

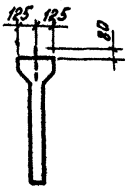

БС 9

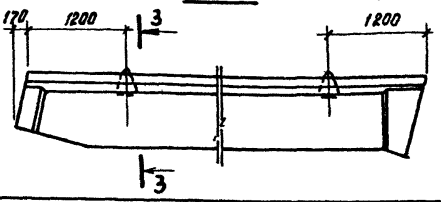

Марка балки	Исключаемые монтажные петли, предусмотренные типовой серией 1.862-2, в. 1			Устанавливаемые закладные монтажные петли по серии 3.400-7		
	Марка или № поз.	Колич. шт.	Общая масса, кг	Марка	Колич. шт.	Общая масса, кг
БС6	поз. 5	2	1,5	М 10-150	2	0,86
БС 7,5	поз. 28	2	2,0	М 12-150	2	1,26
БС9	поз. 48	2	3,0	М 14-150	2	1,80

Инв. № подл. | Подпись и дата | Взам. инв. №

Нач. отд	Зиновьев	
Н. контр.	Гершанок	
Гл. констр.	Гершанок	
Рук. гр.	Андреева	
Ст. инж.	Тутина	
Ст. инж.	Штейрина	
Ст. инж.	Замура	

3.400-22-см 35

Замена монтажных петель в железобетонных стропильных балках для покрытий зданий серии 1.862-2, в. 1

Стадия	Масса	Масштаб
Р	—	—
Лист	Листов 1	

Проектный институт №1

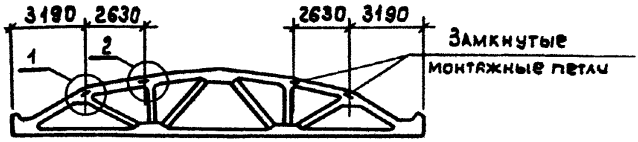

1-1

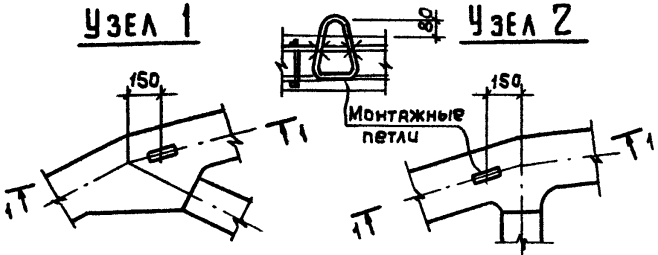

Монтажные петли предусмотрены только для кантования ферм при выемке из форм с помощью самобалансирующейся траверсы, применяемой при подъеме и транспортировке ферм.

Марка фермы	Исключаемые монтажные петли, предусмотренные типовой серией ПК-01-129/78			Устанавливаемые замкнутые монтажные петли по серии 3.400-7		
	Марка или №поз	Колич. шт.	Общая масса, кг	Марка	Колич. шт.	Общая масса, кг
1ФС18	УП2-5	4	5,6	М14-150	4	3,60
2ФС18	УП2-5	4	5,6	М14-150	4	3,60
3ФС18	УП2-7	4	7,8	М16-200	4	5,56
4ФС18	УП2-9	4	10,7	М18-250	4	8,24

Нач.отд	Зиновьев	
Н.контр	Гершанок	
Гл.констр	Гершанок	
Рук.гр.	Андреева	
Ст.инж.	Тутина	
Ст.инж.	Штейрина	
Ст.инж	Замура	

3.400-7.2-СМ36

Замена монтажных петель в железобетонных стропильных фермах для покрытий зданий серии ПК-01-129/78. В. II

Стадия	Масса	Масштаб
Р	-	-
Лист	Листов 1	
ПРОЕКТНЫЙ ИНСТИТУТ №1		

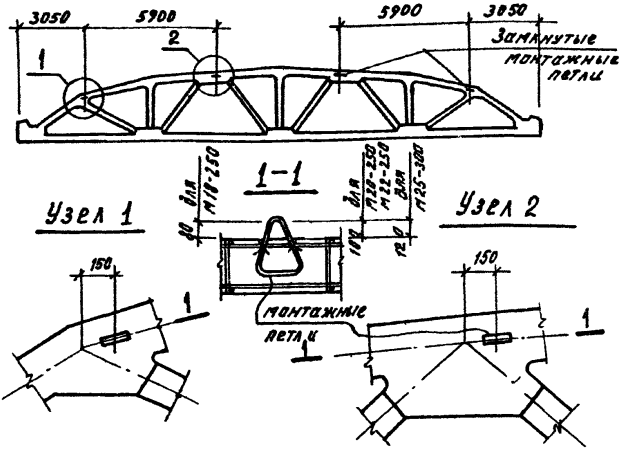

Монтажные петли предусмотрены только для кантования ферм при съемке из форм с помощью самобалансирующейся траверсы, применяемой при подъеме и транспортировке ферм.

Марка фермы	Исключаемые монтажные петли, предусмотренные типовой серией ПК-01-129/78			Устанавливаемые замкнутые монтажные петли по серии 3.400-7		
	Марка или №№ поз.	Колич. шт.	Общая масса, кг	Марка	Колич. шт.	Общая масса, кг
1фс 24	УП2-9	4	10,7	М18-250	4	8,24
2фс 24	УП2-10	4	15,2	М20-250	4	10,76
3фс 24	УП2-10	4	15,2	М22-250	4	13,12
4фс 24	УП2-10	4	15,2	М25-300	4	20,0

Нач. отд.	Зиновьев	
Н. контр.	Гершанок	
Гл. констр.	Гершанок	
Рук. гр.	Яковлева	
Ст. инж.	Гутина	
Ст. инж.	Штейрина	
Ст. инж.	Замура	

3.400 - 7.2 - СМ 37

Замена монтажных петель в железобетонных стропильных фермах для покрытий зданий серии ПК-01-129/78, в. IV

Стадия	Масса	Масштаб
Р	—	—
Лист	Листов 1	

Проектный институт №1

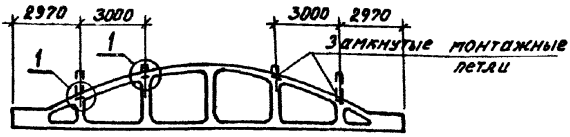

Узел 1

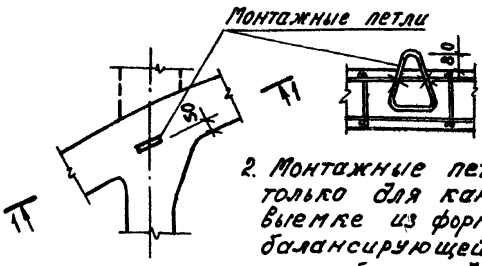

1-1

1. На данном листе дана замена монтажных петель в фермах для скатной и малоуклонной кровли.

2. Монтажные петли предусмотрены только для кантования ферм при выемке из форм с помощью самобалансирующейся траверсы, применяемой при подъеме и транспортировке ферм.

Пролет фермы м	Тип опалубочной формы	Исключаемые монтажные петли предусмотренные типовой серией 1.463-3			Устанавливаемые замкнутые монтажные петли по серии 3.400-7		
		Марка или № поз.	Колич. шт.	Общая масса, кг	Марка	Колич. шт.	Общая масса, кг
18	I	1	2	4,8	М14-150	4	3,60
		2	4				
	II	3	2	6,9	М14-150	4	3,60
		4	4				
	III	5	2	8,1	М16-200	4	5,56
		6	4				
	IV	7	2	10,4	М16-200	4	5,56
		8	4				

Нач.отд.	Зиновьев	
Н.контр.	Гершанок	
Гл.констр.	Гершанок	
Рук.гр.	Андреева	
Ст.инж.	Тутина	
Ст.инж.	Штейрина	
Ст.инж.	Замура	

3.400-72-СМ 38

Замена монтажных петель в железобетонных стропильных фермах для покрытий зданий серии 1.463-3. Пролет-18м

Стадия	Масса	Масштаб
Р	—	—
Лист	Листов 1	

Проектный институт №1

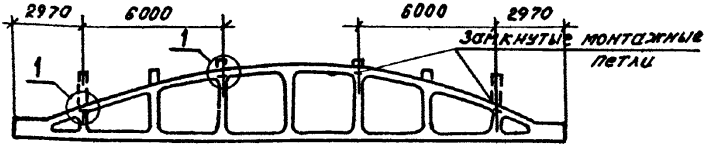

Узел 1

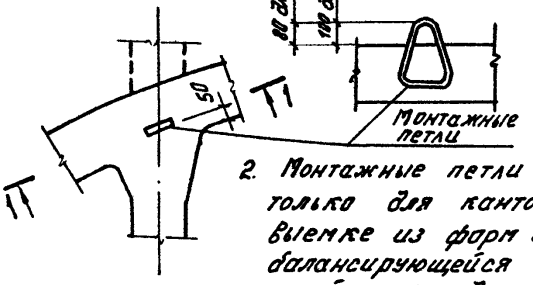

1-1

1. На данном листе дана замена монтажных петель в фермах для скатной и малоуклонной кровли.
2. Монтажные петли предусмотрены только для кантования ферм при выемке из форм с помощью самобалансирующейся траверсы, применяемой при подъеме и транспортировке ферм.

Пролет фермы м	Тип опалубочной фермы	Исключаемые монтажные петли, предусмотренные типовой серией 1.463-3			Устанавливаемые замкнутые монтажные петли по серии 3.400-7		
		Марка или № поз.	Колич. шт.	Общая масса, кг	Марка	Колич. шт.	Общая масса, кг
24	I	1	4	12,1	М16-200	4	5,56
		2	8				
	II	3	4	14,9	М16-200	4	5,56
		4	8				
	III	5	4	19,2	М16-200	4	5,56
		6	8				
	IV	7	4	20,8	М18-250	4	8,24
		8	8				
	V	9	4	26,6	М20-250	4	10,76
		10	8				

Инв. № подл. | Подпись и дата | Взам. инв. №

Нач. отд.	Зиновьев	
Н. контр.	Гершанок	
Гл. констр.	Гершанок	
Рук. гр.	Андреева	
Ст. инж.	Тутина	
Ст. инж.	Штейрина	
Ст. инж.	Замура	

3.400-7.2-СМ 39

Замена монтажных петель в железобетонных стропильных фермах для покрытий зданий серии 1.463-3. Пролет-24м

Стадия	Масса	Масштаб
Р	—	—
Лист	Листов 1	
Проектный институт №1		

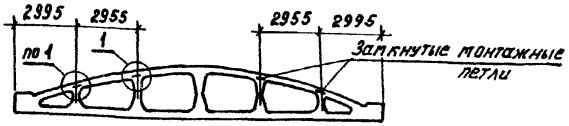

Узел 1

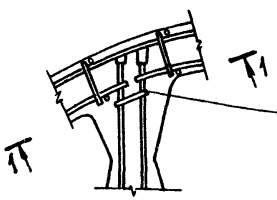

1—1

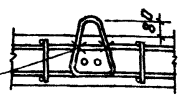

Монтажные петли одеть на напрягаемую арматуру до ее предварительного напряжения и привязать к арматурному каркасу верхнего пояса

Монтажные петли предусмотрены только для кантования ферм при выемке из форм с помощью самобалансирующейся траверсы.

Марка фермы	Исключаемые монтажные петли, предусмотренные типовой серией 1.466-1/75, в. 1			Устанавливаемые замкнутые монтажные петли по серии 3.400-7		
	Марка или № поз.	Колич. шт.	Общая масса, кг	Марка	Колич. шт.	Общая масса, кг
ФКБ 18-1 ÷ ФКБ 18-6	1	4	7,1	МН-150	4	3,60
	2	8				

Нач. отд.	Зиновьев	
Н. контр.	Гершанок	
Гл. констр.	Гершанок	
Рук. гр.	Андреева	
Ст. инж.	Тутина	
Ст. инж.	Штейрина	
Ст. инж.	Замура	

3.400-7.2-см 40

Замена монтажных петель в железобетонных стропильных фермах для покрытий зданий серии 1.466-1/75, вып. 1, часть I

Стадия	Масса	Масштаб
Р	—	—
Лист	Листов 1	
Проектный институт №1		

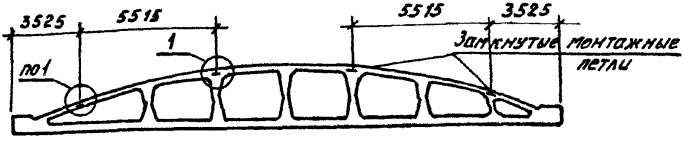

Узел 1

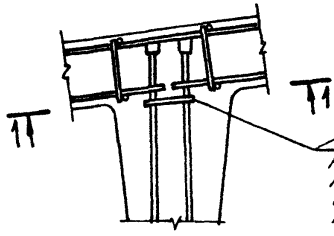

1-1

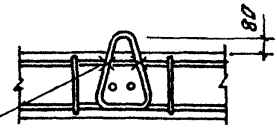

Монтажные петли одеть на напрягаемую арматуру до ее предварительного напряжения и привязать к арматурному каркасу верхнего пояса.

Монтажные петли предусмотрены только для кантования ферм при выемке из форм с помощью самобалансирующейся траверсы

Марка фермы	Исключаемые монтажные петли, предусмотренные типовой серией 1.466-1/75.в.V-2			Устанавливаемые замкнутые монтажные петли по серии 3.400-7		
	Марка или № поз.	Колич. шт.	Общая масса, кг	Марка	Колич. шт.	Общая масса, кг
ФКБ 24-1 ÷ ФКБ 24-7	3	4	7.1	М16-200	4	5,56
	4	8				

Нач. отд.	Зиновьев		
Н. контр.	Гершанок		
Гл. констр.	Гершанок		
Рук. гр.	Андреева		
Ст. инж.	Тутина		
Ст. инж.	Штейрина		
Ст. инж.	Замура		

3.400-7.2-СМ 41

Замена монтажных петель в железобетонных стропильных фермах для покрытий зданий серии 1.466-1/75, вып. V-2, часть I

Стадия	Масса	Масштаб
Р	—	—
Лист	Листов 1	
Проектный институт №1		

Инв. № подл. | Подпись и дата | Взам. инв. №

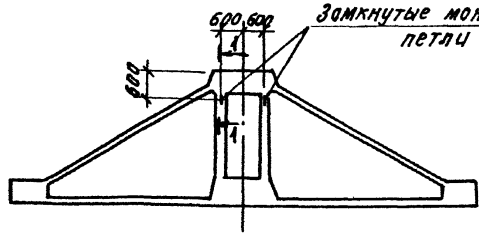

1-1

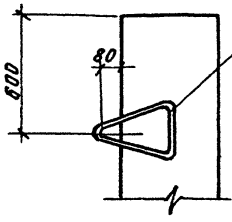

Монтажные петли предусмотрены только для кантования ферм при выемке из форм.

Пролет ферм	Тип опалубочной формы	Исключаемые монтажные петли предусмотренные типовой серией 1.463-4, в.1			Устанавливаемые замкнутые монтажные петли по сериии 400-7		
		Марка или № поз.	Колич. шт	Общая масса, кг	Марка	Колич. шт	Общая масса, кг
12	I	1	2	7,0	М18-250	2	4,12
		2	4				

		3.400-7.2-СМ 42	
Нач.отд.	Зиновьев		
Н.контр.	Гершанок	Замена монтажных петель в железобетонных подстропильных фермах для покрытий зданий серии 1.463-4, в.1	Стадия: Р; Масса: —; Масштаб: —
Гл.конст.	Гершанок		
Рук.гр.	Андреева		Лист; Листов 1
Ст.инж.	Тутина		
Ст.инж.	Штририна		Проектный институт п:1
Ст.инж.	Замура		

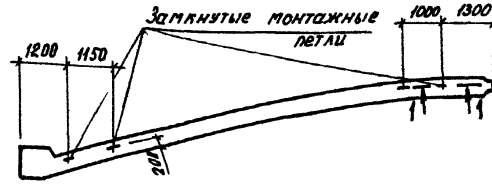

1-1

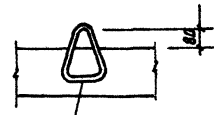

Марка контурных поясов	Исключаемые монтажные петли, предусмотренные типовой серией 1.466-1/75			Устанавливаемые замкнутые монтажные петли по серии 3.400-7		
	Марка или № поз.	Колич. шт.	Общая масса, кг	Марка	Колич. шт.	Общая масса, кг
БКБ 18-1 ÷ БКБ 18-4	М 28	4	5,2	М 12-150	4	2,52

Инв. № подл. | Подпись и дата | Взам. инв. №

3.400-2.2-СМ 43

Нач. отд	Зиновьев		
Н. контр	Гершанок		
Гл. конст.	Гершанок		
Рук. гр	Андреева		
Ст. инж.	Тутина		
Ст. инж.	Штейрима		
Ст. инж.	Замура		

Замена монтажных петель в железобетонных контурных поясах для покрытий зданий серии 1.466-1/75. Вып. V-1, часть I

Стадия	Масса	Масштаб
Р	—	—
Лист	Листов 1	

Проектный институт № 1

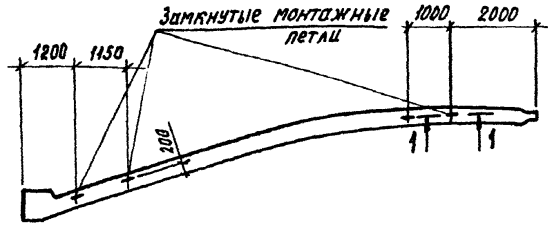

1–1

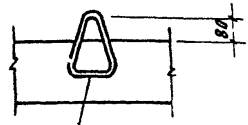

Марка контурных поясов	Исключаемые монтажные петли, предусмотренные типовой серией 1.466-1/75			Устанавливаемые замкнутые монтажные петли по серии 3.400-7		
	Марка или № поз.	Колич. шт.	Общая масса, кг	Марка	Колич. шт.	Общая масса, кг
БКБ 24-1÷БКБ 24-5	М 28	4	5,2	М 12-150	4	2,52

			3.400-7.2-см 44
Нач. отд.	Зиновьев		Замена монтажных петель в железобетонных контурных поясах для покрытий зданий серии 1.466-1/75, вып. V-2, часть I
Н. контр.	Гершанок		
Гл. конст.	Гершанок		
Рук. гр.	Андреева		
Ст. инж.	Тутина		
Ст. инж.	Штейрина		
Ст. инж.	Замура		

Стадия	Масса	Масштаб
Р	—	—
Лист	Листов 1	
Проектный институт №1		

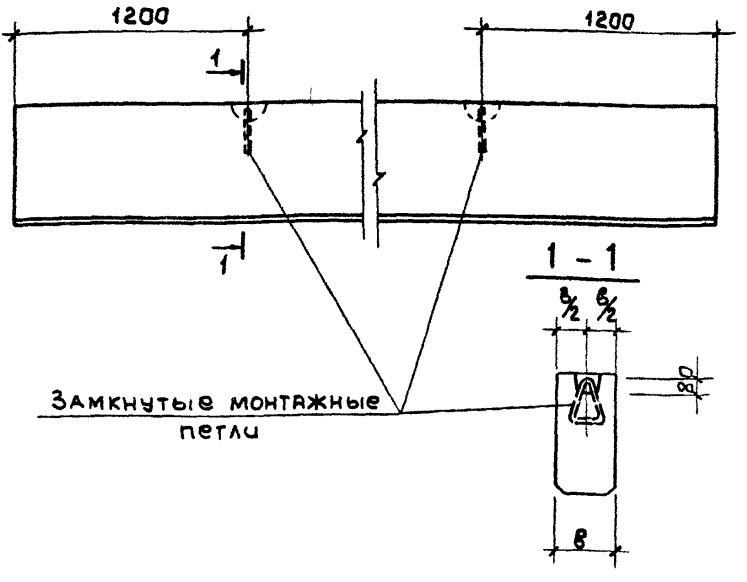

Марка балки	Исключаемые монтажные петли, предусмотренные по ГОСТ 24893.1-81			Устанавливаемые замкнутые монтажные петли по серии 3.400-7		
	Марка или № поз.	Колич. шт.	Общая масса, кг	Марка	Колич. шт.	Общая масса, кг
БОП25-1; БОП25-2; БОП25-3	П1	2	3,4	М12-150	2	1,26
БОП38-1; БОП38-2; БОП38-3				М14-150	2	1,80

Инв.№ подл. | Подпись и дата | Взам.инв.№

Нач.отд.	Зиновьев	
Н.контр	Гершанок	
Гл.конст	Гершанок	
Рук.гр.	Андреева	
Ст.инж	Тутина	
Ст.инж	Логичева	
Ст.инж	Замчук	

3.400-7.2-СМ45

Замена монтажных петель в обвязочных балках по ГОСТ 24893.1-81

Стадия	Масса	Масштаб
Р	—	—
Лист 1	Листов 2	

Проектный институт №1

23068 72

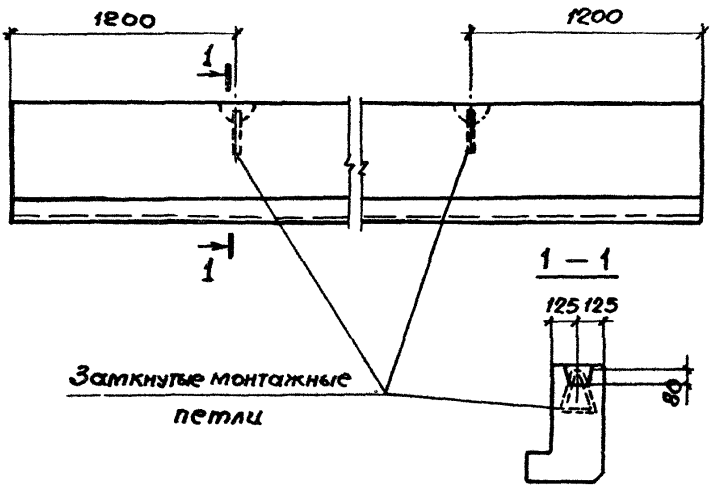

Марка балки	Исключаемые монтажные петли, предусмотренные по ГОСТ 24 893.1-81			Устанавливаемые замкнутые монтажные петли по серии 3.400-7		
	Марка или №поз.	Колич. шт.	Общая масса, кг.	Марка	Колич. шт.	Общая масса, кг.
БОВ-1; БОВ-2; БОВ-3.	П1	2	3,4	М14150	2	1,80

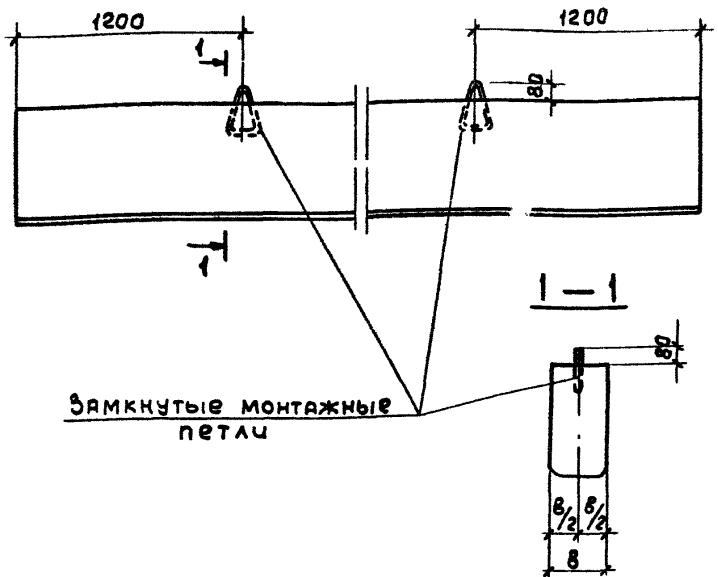

Марка балки	Исключаемые монтажные петли, предусмотренные по ГОСТ 24893.1-81			Устанавливаемые замкнутые монтажные петли по серии 3.400-7		
	Марка или № поз.	Колич. шт.	Общая масса, кг	Марка	Колич. шт.	Общая масса, кг
БОП 25-1-С; БОП 25-2-С; БОП 25-3-С.	П1	2	3,4	М12-150	2	1,26
БОП 38-1-С; БОП 38-2-С; БОП 38-3-С				М14-150	2	1,80

Нач.отд.	Зиновьев	
Н.контр.	Гершанок	
Гл.конст	Гершанок	
Рук.гр.	Андреева	
Ст.инж.	Тутина	
Ст.инж.	Логичева	
Ст.инж.	Замура	

3.400-7.2-СМ 46

Замена монтажных петель в обвязочных балках по ГОСТ 24893.1-81 для зданий с расчетной сейсмичностью 7-9 баллов

Стадия	Масса	Масштаб
Р	—	—
Лист 1	Листов 2	

ПРОЕКТНЫЙ ИНСТИТУТ №1

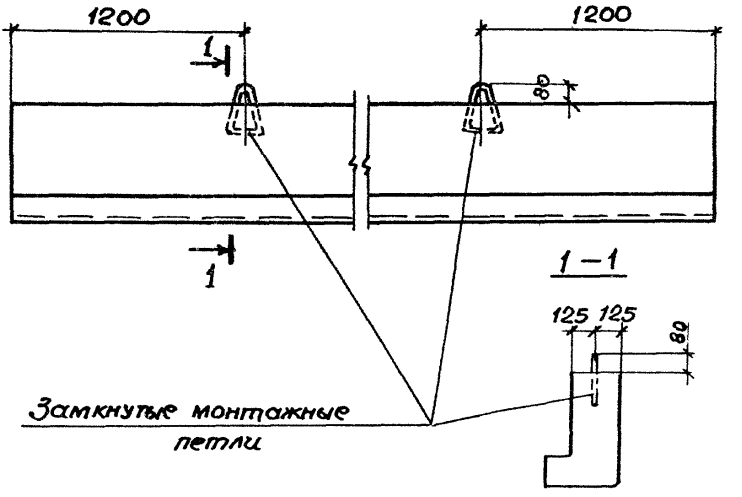

Марка балки	Исключаемые монтажные петли, предусмотренные по ГОСТ 24893.1-81			Устанавливаемые замкнутые монтажные петли по серии 3.400-7		
	Марка или № поз.	Колич. шт	Общая масса, кг	Марка	Колич. шт.	Общая масса, кг
БОВ-1-С; БОВ-2-С; БОВ-3-С	П1	2	3,4	М14-150	2	1,80

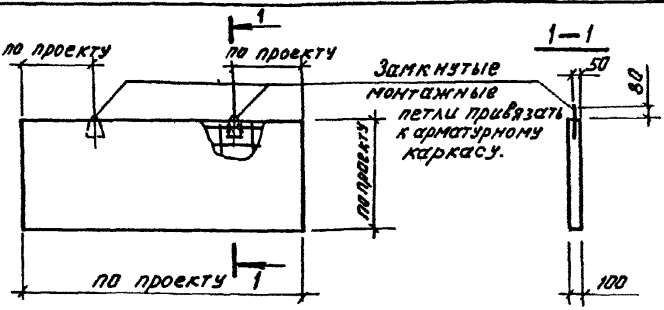

Марка панели	Исключаемые монтажные петли, предусмотренные типовой серией шифр III-83			Устанавливаемые замкнутые монтажные петли по серии 3.400-7		
	Марка	Колич. штук	Общая масса, кг	Марка	Колич. штук	Общая масса, кг
ПС 600.90.10	П1	2	1,42	М10-150	2	0,86
ПС 600.120.10	П2	2	2,26	М12-150	2	1,26
ПС 600.180.10	П3	2	3,28	М14-150	2	1,80
ПС 615.90.10	П1	2	1,42	М10-150	2	0,86
ПС 615.120.10	П2	2	2,26	М12-150	2	1,26
ПС 615.180.10	П3	2	3,28	М14-150	2	1,80
ПС 640.90.10	П1	2	1,42	М10-150	2	0,86
ПС 640.120.10	П2	2	2,26	М12-150	2	1,26
ПС 640.180.10	П3	2	3,28	М14-150	2	1,80
ПС 600.150.10	П3	2	3,28	М14-150	2	1,80
ПС 300.90.10	П1	2	1,42	М10-150	2	0,86
ПС 300.120.10	П1	2	1,42	М10-150	2	0,86
ПС 300.180.10	П1	2	1,42	М10-150	2	0,86

Инв. № подл. | Подпись и дата | Взам. инв. №

Нач. отд.	Зиновьев	
Н. контр.	Гершанок	
Гл. конст	Гершанок	
Рук. гр.	Андреева	
Ст. инж.	Затура	
Ст. инж.	Грачева	
Ст. инж	Тутина	

3.400-7.2-см 47

Замена монтажных петель в стеновых панелях из тяжелого бетона шифр 111-83, вып. 1

Стадия	Масса	Масштаб
Р	—	—
Лист	Листов 1	

Проектный институт №1

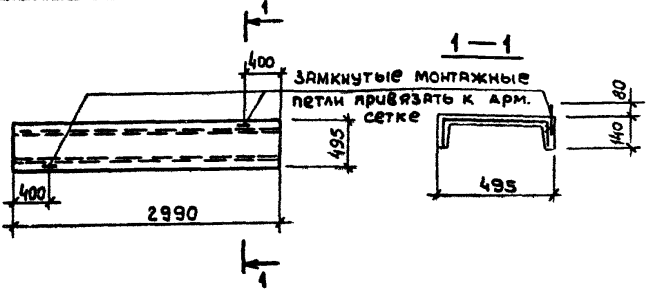

Марка плиты	Исключаемые монтажные петли, предусмотренные по серии ПК-01-88			Устанавливаемые замкнутые монтажные петли по серии 3.400-7		
	Марка или № поз	Колич. штук	Общая масса, кг	Марка	Колич. штук	Общая масса, кг
ПЖ1	поз. 4	2	0,52	МБ-100	2	0,24

Индексы, обозначающие несущую способность плит, в марках изделий условно опущены.

Нач.отд.	Зиновьев	
Н.контр.	Гершанок	
Гл.констр	Гершанок	
Рук.гр.	Андреева	
Ст.инж.	Грачева	
Ст.инж.	Тутина	

3.400-7.2 - СМ4В

Замена монтажных петель в сборных железобетонных плитах покрытий серии ПК-01-88

Стадия	Масса	Масштаб
Р	—	—
Лист	Листов 1	

ПРОЕКТНЫЙ ИНСТИТУТ

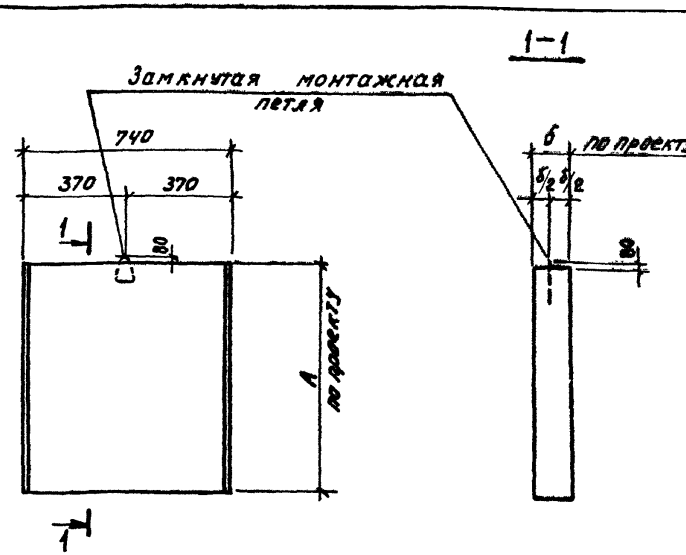

Марка плиты	Исключаемые монтажные петли, предусмотренные по серии 3.006.1-2/82, в.1-2			Устанавливаемые замкнутые монтажные петли по серии 3.400-7		
	Марка	Колич. шт.	Общая масса, кг	Марка	Колич. шт.	Общая масса, кг
П1 ÷ П4 П5д ÷ П28д	УП1-1	1	0,31	М8-100	1	0,22
	УП1-2		0,33	М8-100		0,22
	УП1-3		0,52	М10-150		0,43
	УП1-5		0,84	М12-150		0,63
	УП1-7		1,39	М14-150		0,90
	УП1-9		1,94	М16-200		1,39

Взам. инв.№ | Подпись и дата | Инв.№ подл.

Нач. отд.	Зимовьев	
Н. контр.	Герцанок	
Гл. констр.	Гершанок	
Рук. гр.	Андреева	
Ст. инж.	Тутина	
Ст. инж.	Штейрина	
Ст. инж.	Замура	

3.400-72-СМ49

Замена монтажных петель в сборных железобетонных плитах серии 3.006.1-2/82, вып. 1-2

Стадия	Масса	Масштаб
Р	—	—
Лист 1	Листов 3	
Проектный институт №1		

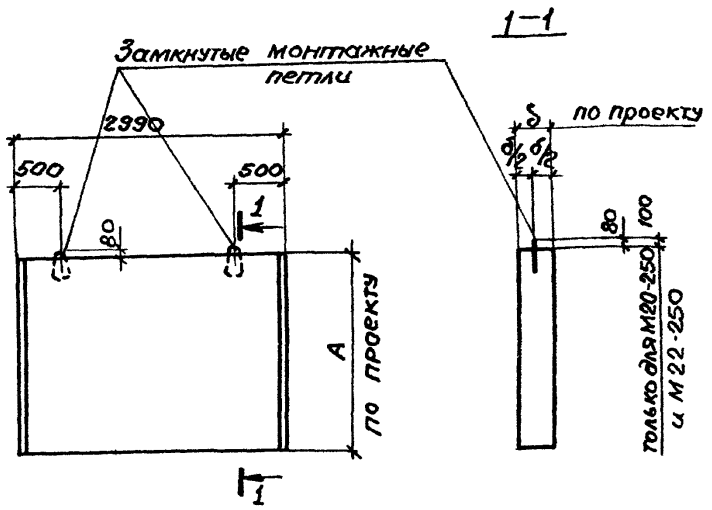

Марка плиты	Исключаемые монтажные петли, предусмотренные по серии 3.006.1-2/82			Устанавливаемые замкнутые монтажные петли по серии 3.400-7		
	Марка	Колич. шт.	Общая масса, кг	Марка	Колич. шт	Общая масса, кг
П5 ÷ П28	УП1-2	2	0,66	М8-100	2	0,44
	УП1-3		1,04	М10-150		0,86
	УП1-4		1,18	М10-150		0,86
	УП1-5		1,68	М12-150		1,26
	УП1-7		2,78	М14-150		1,80
	УП1-9		3,88	М16-200		2,78
	УП1-11		5,36	М18-250		4,12
	УП1-13		7,60	М20-250		5,38
	УП1-14		9,72	М22-250		6,56

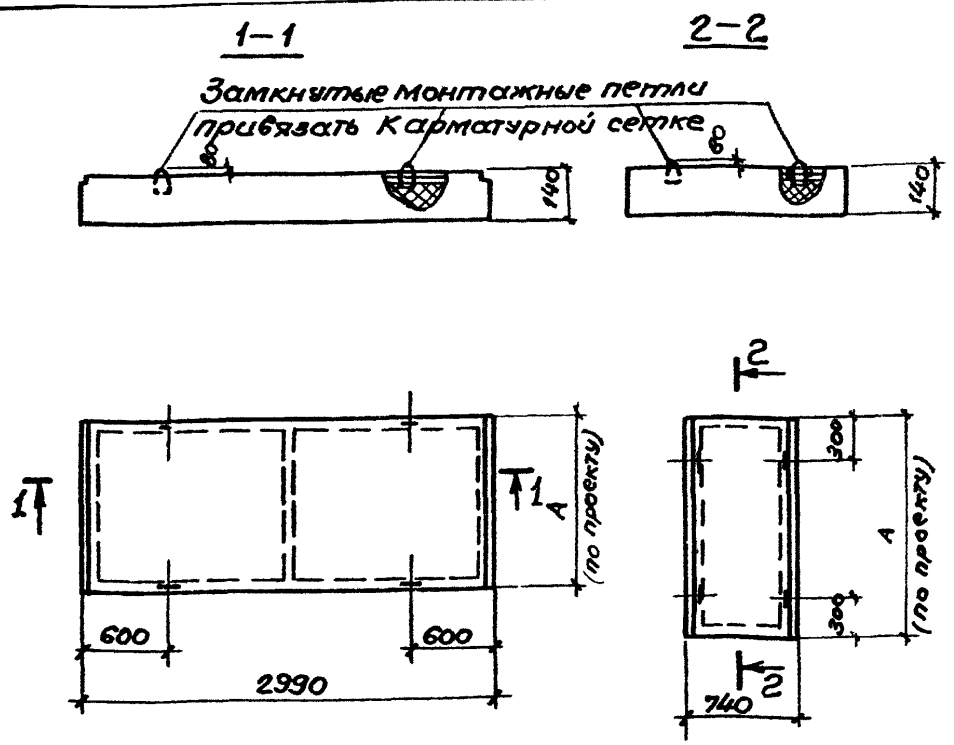

Марка плиты	Исключаемые монтажные петли предусмотренные по серии 3.006.1-2/82			Устанавливаемые замкнутые монтажные петли по серии 3.400-7		
	Марка	Колич. шт.	Общая масса, кг	Марка	Колич. шт.	Общая масса, кг
ПТ1, ПТ2	УП2-1	4	1,24	М8-100	4	0,88
ПТ1д ÷ ПТ5д	ВП2-1	2	0,62	М8-100	2	0,44

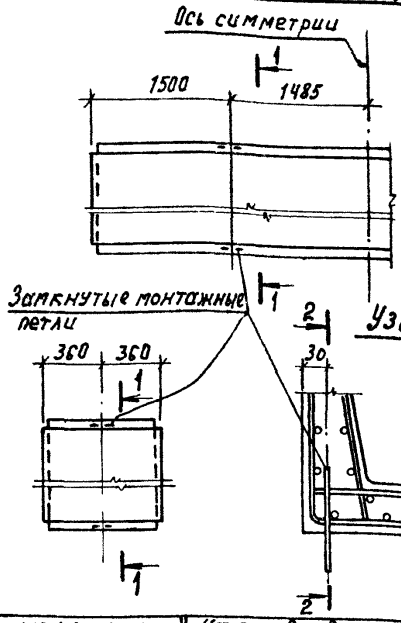

1–1

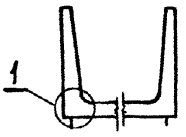

2–2

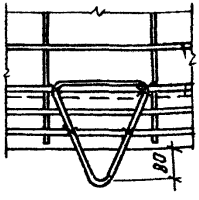

Исключаемые монтажные петли предусмотренные по серии 3.006.1-2/82		Устанавливаемые замкнутые монтажные петли по серии 3.400-7	
Марка петли	Масса 1 шт., кг	Марка петли	Масса 1 шт, кг
УП 1-2	0,33	М8-100	0,22
УП 1-4	0,59	М10-150	0,43
УП 1-6	0,98	М12-150	0,63
УП 1-8	1,53	М14-150	0,90
УП 1-10	2,19	М16-200	1,39
УП 1-12	3,04	М18-250	2,06

На данном листе приведены материалы для замены монтажных петель на замкнутые петли серии 3.400-7, вып.1/87, предназначенные для строповки лотков при выемке их из опалубочных форм.

Места установки замкнутых петель и их количество сохраняется по серии 3.006.1-2/82

Нач. отд.	Зиновьев		
Н. контр.	Гершанок		
Гл. констр.	Гершанок		
Рук. гр.	Андреева		
Ст. инж.	Тутина		
Ст. инж.	Штейрина		
Ст. инж.	Замура		

3.400-7.2-СМ50

Замена монтажных петель в сборных железобетонных лотках серии 3.006.1-2/82, вып. 1-1

Стадия	Масса	Масштаб
Р	—	—
Лист	Листов 1	

Проектный институт №1

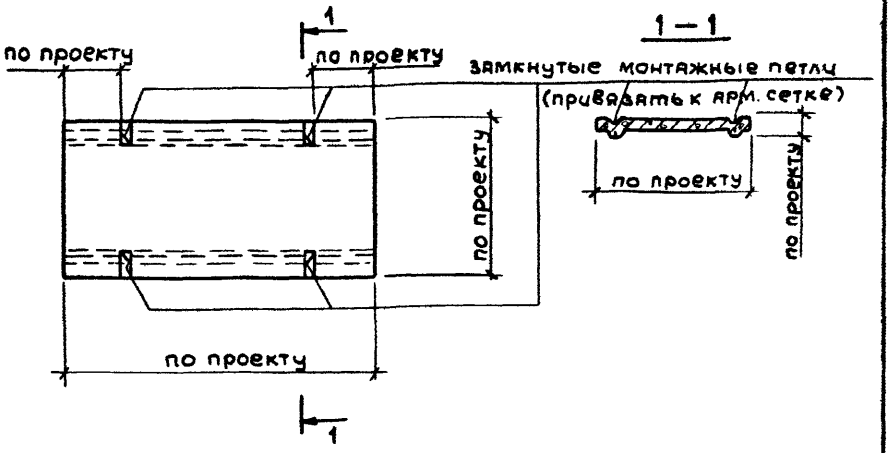

Марка плиты	Исключаемые монтажные петли, предусмотренные по серии 3.006.1-3/83			Устанавливаемые замкнутые монтажные петли по серии 3.400-7		
	Марка	Колич. штук	Общая масса, кг	Марка	Колич. штук	Общая масса, кг
ПТ15-3, ПТ15-5, ПТ15-8	М1	4	2,88	М10-150	4	1,72
ПТ15-11, ПТ15-12, ПТ15-15	М3		4,60	М12-150		2,52
ПТ18-3, ПТ18-5, ПТ18-8	М2			М12-150		
ПТ18-11, ПТ18-12, ПТ18-15	М4			М12-150		
ПТ21-3, ПТ21-5, ПТ21-8	М3			М12-150		
ПТ21-11, ПТ21-12, ПТ21-15	М5		7,28	М14-150		3,60

Нач.отд.	Зиньевьев	
Н.контр.	Гершанок	
Гл.конст.	Гершанок	
Рук.гр.	Андреева	
Ст.инж.	Зомура	
Ст.инж.	Грачева	
Ст.инж.	Тутина	

3.400-7.2 - СМ51

Замена монтажных петель в сборных железобетонных плитах перекрытий тоннелей серии 3.006.1-3/83, Вып 1-2

Стадия	Масса	Масштаб
Р	—	—
Лист	Листов 1	

ПРОЕКТНЫЙ ИНСТИТУТ

Инв.№подл. | Подпись и дата | Взам.инв.№

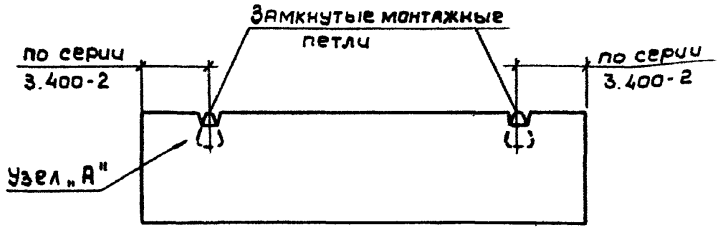

Узел „А"

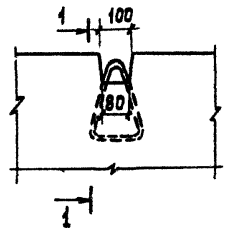

1—1

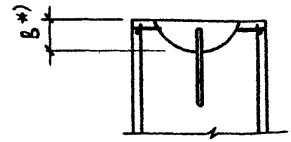

*) Размер „В" приведен на документе 3.400-7.2-СМ1

Марка плиты	Исключаемые монтажные петли, предусмотренные по серии 3.400-2, в. 1			Устанавливаемые замкнутые монтажные петли по серии 3.400-7		
	Марка или № поз.	Колич. шт.	Общая масса, кг	Марка	Колич. шт	Общая масса, кг
ПС1-1 ÷ ПС1-3	М1	2	7,4	М18-250	2	4,12
	М4	4				
ПС2-1 ÷ ПС2-3	М3	2	12,8	М22-250	2	6,56
	М4	4				

Нач.отд.	Зиновьев	
Н. энтр.	Гершанок	
Гл.констр	Гершанок	
Рук.гр.	Андреева	
Ст.инж.	Тутина	
Ст.инж.	Логичева	
Ст.инж.	Замура	

3.400-7.2-СМ52

Замена монтажных петель в железобетонных закромах по серии 3.400-2, в.1

Стадия	Масса	Масштаб
Р	-	-
Лист	Листов 1	

ПРОЕКТНЫЙ ИНСТИТУТ №1

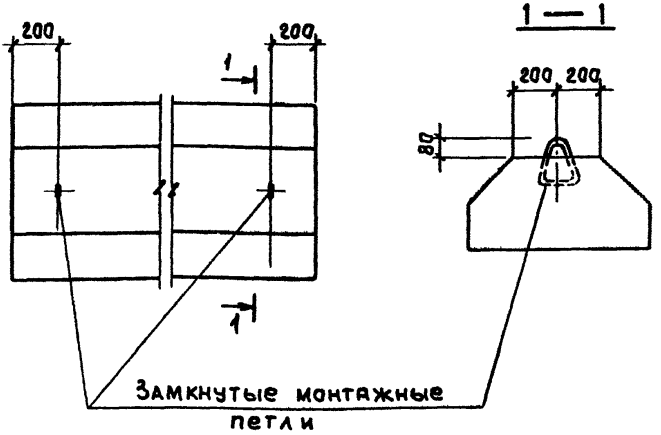

Марка опорной подушки	Исключаемые монтажные петли, предусмотренные по серии 3.400-2, в.1			Устанавливаемые замкнутые монтажные петли по серии 3.400-7		
	Марка или №поз.	Колич. шт.	Общая масса, кг	Марка	Колич. шт.	Общая масса, кг
ОП1-1	М5	2	1,2	М8-100	2	0,44

Нач.отд	Зиновьев	
Н.контр.	Гершанок	
Гл.конст.	Гершанок	
Рук.гр.	Андреева	
Ст.инж.	Тутчня	
Ст.инж	Логичева	
Ст.инж	Замура	

Инв.№подл. | Подпись и дата | Взам.инв.№

3.400-7.2-СМ53

Замена монтажных петель в опорных подушках по серии 3.400-2, в.1

Стадия	Масса	Масштаб
Р	—	—
Лист	Листов 1	

ПРОЕКТНЫЙ ИНСТИТУТ №1

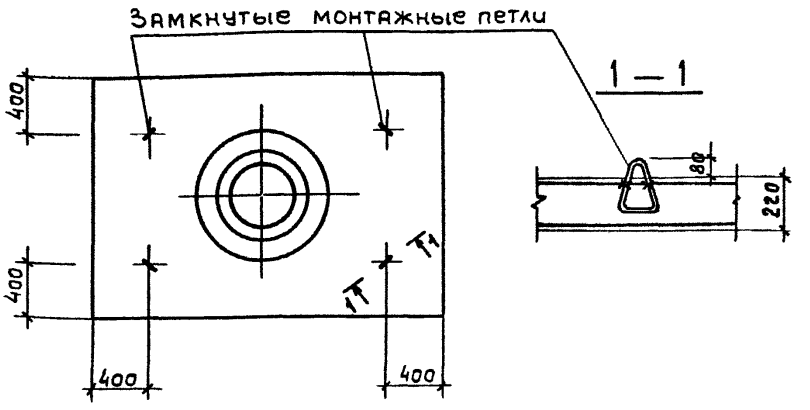

Марка плиты	Исключаемые монтажные петли, предусмотренные по серии 3.900-3,в.7			Устанавливаемые замкнутые монтажные петли по серии 3.400-7		
	Марка или №поз.	Колич. шт.	Общая масса, кг	Марка	Колич. шт.	Общая масса, кг
КЦО-3	УП2-4	4	3,92	М12-150	4	2,52

Монтажные петли погружаются в бетон свежеотформованного изделия с дополнительным уплотнением бетона в месте погружения петли или устанавливаются до бетонирования с привязкой к арматурным сеткам.

Нач.отд.	Зиновьев	
Н.контр.	Гершанок	
Гл.конст.	Гершанок	
Рук.гр.	Андреева	
Ст.инж.	Тутина	
Ст.инж.	Логичева	
Ст.инж.	Замура	

3.400-7.2-СМ54

Замена монтажных петель в железобетонных дорожных плитах по серии 3.900-3,в.7

Стадия	Масса	Масштаб
Р	—	—
Лист 1	Листов 2	

ПРОЕКТНЫЙ ИНСТИТУТ №1

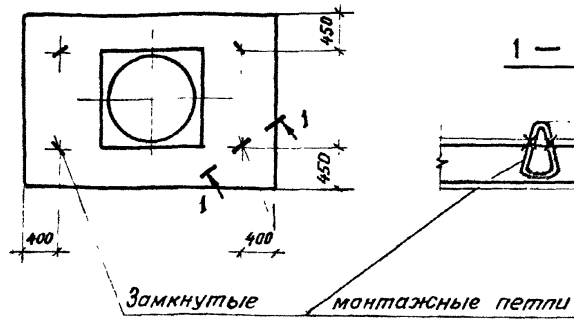

Марка плиты	Исключаемые монтажные петли, предусмотренные по серии 3.900-3, в.7			Устанавливаемые замкнутые монтажные петли по серии 3.900-7		
	Марка или № поз.	Колич шт	Общая масса, кг	Марка	Колич. шт	Общая масса, кг
КЦО-4	УП2-4	4	3,92	МП2-150	4	2,52

Монтажные петли погружаются в бетон свежеотформованного изделия с дополнительным уплотнением бетона в месте погружения петли или устанавливаются до бетонирования с привязкой к арматурным сеткам.

Инв. № подл. | Подпись и дата | Взам. инв. №

23068 86

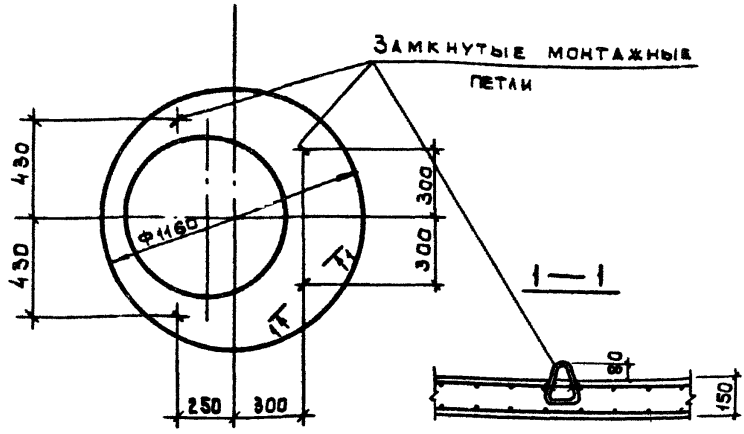

Марка плиты	Исключаемые монтажные петли, предусмотренные по серии 3.900-3, вып.7			Устанавливаемые замкнутые монтажные петли по серии 3.400-7		
	Марка или № поз.	Колич. шт.	Общая масса, кг	Марка	Колич. шт.	Общая масса, кг
КЦП1-10-1; КЦП1-10-2	МН-2	4	0,8	М6-100	4	0,48

Монтажные петли погружаются в бетон свежеотформованного изделия с дополнительным уплотнением бетона в месте погружения петли или устанавливаются до бетонирования с привязкой к арматурным сеткам.

Взам.инв.№ | Подпись и дата | Инв.№ подл.

Нач.отд.	Зиновьев	
Н.контр	Герщанок	
Гл.констр	Герщанок	
Рук.гр.	Андреева	
Ст.инж	Тутина	
Ст.инж.	Логичева	
Ст.инж.	Замура	

3.400-7.2-СМ55

Замена монтажных петель в железобетонных плитах перекрытия коллекторов по серии 3.900-3, в.7

Стадия	Масса	Масштаб
Р	-	-
Лист 1	Листов 2	

ПРОЕКТНЫЙ ИНСТИТУТ №1

23068 87

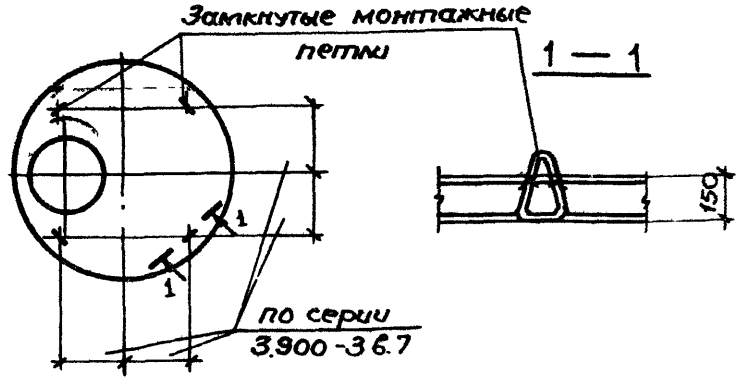

Марка плиты	Исключаемые монтажные петли предусмотренные по серии 3.900-3,6.7			Устанавливаемые замкнутые монтажные петли по серии 3.400-7		
	Марка или № поз	Колич. шт	Общая масса, кг	Марка	Колич. шт	Общая масса, кг
КЦП1-12.5-2; КЦП1-15-2; КЦП2-15-2; КЦП3-15-2; КЦП1-20-2; КЦП2-20-2; КЦП3-20-2	МН3	4	2,4	М10-150	4	1,72

При изготовлении нижних арматурных сеток плит перекрытия петли включить в их состав путем пропуска через каждую петлю продольных и поперечных стержней в соответствии с настоящим чертежом.

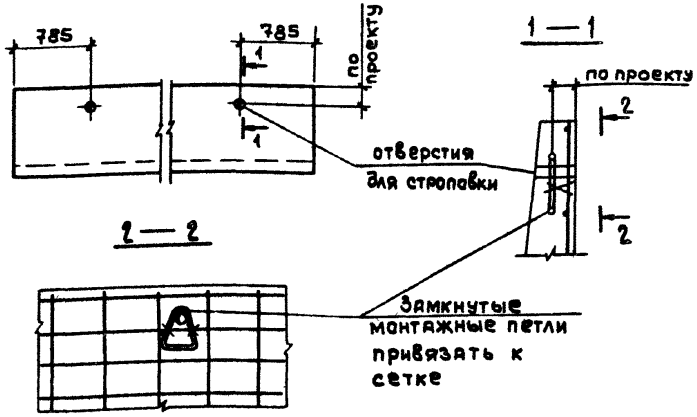

Марка лотка	Исключаемые монтажные петли, предусмотренные по серии 3.900-3, в. 8			Устанавливаемые замкнутые монтажные петли по серии 3.400-7		
	Марка или № поз.	Колич. шт.	Общая масса, кг	Марка	Колич. шт.	Общая масса, кг
АТ1-3-2; АТ1а-3-2; АТ1-4.5-2; АТ1а-4.5-2; АТ1а-4,5-3; АТ1а-6-3; АТ1а-6-4,5	УП1-2	4	1,32	М8-100	4	0,88
АТ1-4,5-3; АТ1-6-3; АТ1-6-4.5; АТ1а-9-6; АТ1а-9-9; АТ1а-9-12,	УП1-4	4	2,36	М10-150	4	1,72
АТ1-9-6; АТ1-9-9; АТ1-9-12	УП1-6	4	3,92	М12-150	4	2,52

Взам.инв.№ | Подпись и дата | Инв.№ подл.

Нач.отд.	Зиновьев	
Н.контр.	Гершанок	
Гл.констр	Гершанок	
Рук.гр.	Андреева	
Ст.инж.	Тутина	
Ст.инж.	Логачева	
Ст.инж.	Замура	

3.400-7.2-СМ5в

Замена монтажных петель в железобетонных лотках по серии 3.900-3, в. 8

Стадия	Масса	Масштаб
Р	—	—
Лист	Листов 1	

ПРОЕКТНЫЙ ИНСТИТУТ №1

23068 89

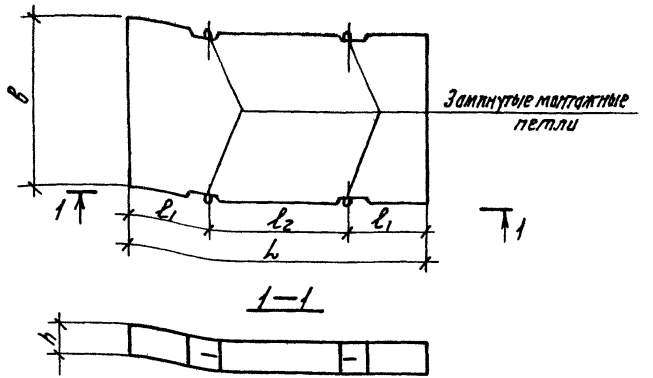

Марка плиты	Исключаемые монтажные петли, предусмотренные ГОСТ21924.0-84-ГОСТ21924.3-84			Устанавливаемые замкнутые монтажные петли по серии 3.400-7		
	Марка или № поз.	Кол-во штук	Общая масса, кг	Марка	Кол-во штук	Общая масса, кг
1П60.38	П1	4	20,52	М20-250	4	10,76
1П60.35	П1	4	20,52	М18-250	4	8,24
2П60.35	П1	4	20,52	М18-250	4	8,24
1П60.30	П1	4	20,52	М18-250	4	8,24
2П60.30	П1	4	20,52	М18-250	4	8,24
1П60.19	П2	4	14,62	М14-150	4	3,60
1П60.18	П2	4	14,62	М14-150	4	3,60

Нач. отд.	Зиновьев	
Гл. контр.	Гершанок	
Рук. гр.	Семенов	
Вед. инж.	Финкельштейн	
Ст. техн.	Распалова	
Ст. инж.	Серпова	

3.400-7.2-СМ57

Замена монтажных петель в железобетонных плитах для покрытий городских дорог ГОСТ21924.0-84-ГОСТ21924.3-84

Стадия	Масса	Масштаб
Р	—	—

Лист 1 Листов 2

Проектный институт н 1

23068 90

Марка плиты	Исключаемые монтажные петли, предусмотренные ГОСТ 21924.0-84-ГОСТ 21924.3-84			Устанавливаемые замкнутые монтажные петли по серии 3.400-7		
	Марка или №поз.	Кол-во штук	Общая масса, кг	Марка	Кол-во штук	Общая масса, кг
2П60.18	П2	4	14,62	М14-150	4	3,60
1П35.28	П3	4	6,68	М14-150	4	3,60
2П35.28	П3	4	6,68	М14-150	4	3,60
1П30.18	П4	4	4,36	М10-150	4	1,72
2П30.18	П4	4	4,36	М10-150	4	1,72
1П18.18	П5	4	2,88	М10-150	4	1,72
2П18.18	П5	4	2,88	М10-150	4	1,72
1П18.15	П5	4	2,88	М8-100	4	0,88
2П18.15	П5	4	2,88	М8-100	4	0,88
1ПБ60.18	П2, П3	2+2	7,3; 3,3	М14-150	4	3,60
1ПБ55.20	П3	4	6,68	М14-150	4	3,60
1ПБ535.20	П3	4	6,68	М12-150	4	2,52
1ПТ55	П2	4	14,62	М12-150	4	2,52
2ПТ55	П2	4	14,62	М12-150	4	2,52
1ПТ35	П3	4	6,68	М12-150	4	2,52
2ПТ35	П3	4	6,68	М12-150	4	2,52
1ПШ13	П6	4	2,88	М10-150	4	1,72
1ПШД13	П6	4	2,88	М10-150	4	1,72
1ПШП13	П6	4	2,88	М10-150	4	1,72
1ПШ12	П6	4	2,88	М10-150	4	1,72
1ПШД12	П6	4	2,88	М10-150	4	1,72
1ПШП12	П6	4	2,88	М10-150	4	1,72
1ДПШ13	П6	3	2,16	М8-100	3	0,66
1ДПШ12	П6	3	2,16	М8-100	3	0,66
1ППШ13	П6	3	2,16	М8-100	3	0,66
1ППШ12	П6	3	2,16	М8-100	3	0,66

Инв. №подл. | Подпись и дата | Взам. инв. №

Таблица 2.

Перечень серий типовых конструкций, для которых разработана замена монтажных петель на унифицированные петли серии 3.400-7, в.1/87

№№ п/п	Серия, выпуск, ГОСТ	Наименование серии.
1	1.011.1-7	Сваи забивные железобетонные составные квадратного сечения.
2	1.111.КЛ-2, в.1-1 институт „Ленпроект."	Сваи забивные железобетонные составные сплошные квадратного сечения.
3	1.415-1, в.1	Железобетонные фундаментные балки для стен производственных зданий.
4	КЭ-01-53	Сборные железобетонные предварительно напряженные фундаментные балки для промышленных зданий с шагом колонн 12м.
5	1.111.1-4, в.1	Оголовки свай сборные железобетонные для жилых и общественных зданий.
6	1.423-2, в.1	Железобетонные колонны для одноэтажных однопролетных промышленных зданий, оборудованных ручными мостовыми кранами.

		3.400-7.2-СМ58	
Нач. отд.	Зиновьев	Перечень серий для которых разработана замена монтажных петель на унифицированные петли серии 3.400-7, в.1/87	Стадия: Р; Масса: —; Масштаб: —
Н. контр.	Гершанок		
Гл. констр.	Гершанок		Лист 1; Листов 6
Рук. гр.	Андреева		
Ст. инж.	Замура		Проектный институт №1
Ст. инж.	Грачева		
Вед. инж.	Тутина		

Продолжение таблицы 2

№№ п/п	Серия, выпуск, ГОСТ	Наименование серии.
7	1.423-5, в.1	Железобетонные колонны прямоугольного сечения для одноэтажных производственных зданий без мостовых кранов высотой 10,8; 12,0; 13,2 и 14.4 м. Рабочие чертежи колонн.
8	1.424.1-5, в.2	Колонны железобетонные прямоугольного сечения для одноэтажных производственных зданий высотой 8,4-14.4м, оборудованных мостовыми опорными кранами грузоподъёмностью до 32т. Колонны для зданий высотой 12.0; 13, 2 и 14,4м. Рабочие чертежи.
9	1.424.1-6, в.1	Колонны железобетонные прямоугольного сечения с проходами в уровне крановых путей для одноэтажных производственных зданий высотой 10,8-14,4м, оборудованных мостовыми опорными кранами грузоподъемностью до 32т. Колонны для зданий высотой 8.4; 9,6 и 10.8м. Рабочие чертежи.
10	1.420-12	Конструкции многоэтажных производственных зданий с сетками колонн 6×6м и 9×6м под нагрузки соответственно до 2500кгс/м² и 1500 кгс/м².
	в.1	Железобетонные колонны с применением стыков на ванной сварке. Высота этажей 3,6м.

Инв.№ подл. | Подпись и дата | Взам.инв.№

Продолжение таблицы 2

№№ п/п	Серия, выпуск, гост	Наименование серии.
11	1.420-12, в.2	Железобетонные колонны с применением стыков на ванной сварке. Высоты этажей 4,8 м и 6.0 м.
	в.3	Железобетонные колонны с применением стыков на ванной сварке. Высоты этажей 6.0 м; 7,2 м и 10.8 м.
12	1.420-6	Конструкции многоэтажных производственных зданий с сеткой колонн 12×6 м.
	в.1	Железобетонные колонны. Высоты этажей 4.8 и 6.0 м.
	в.2	Железобетонные колонны. Высоты этажей 6.0 м и 7.2 м.
	в.8	Железобетонные ригели пролётом 12 м, армированные сталью классов А-III в, А-IV, А-V, Ат-V, прядями класса П-7.
13	ИИ 23-1/70	Железобетонные ригели пролётом 6 м с полками для опирания плит.
14	ИИ 23-2/70	Железобетонные ригели пролётом 9 м с полками для опирания плит.
15	ИИ 23-3/70	Железобетонные ригели прямоугольного сечения пролётом 6 м.
16	1.462.1-18, в.1	Балки подстропильные железобетонные для одноэтажных зданий промышленных предприятий с покрытиями из плит длиной на пролёт. Балки пролётом 6 м. Рабочие чертежи.

Продолжение таблицы 2.

№№ п/п	Серия, выпуск, ГОСТ	Наименование серии.
17	1.462.1-10/80	Балки стропильные железобетонные для покрытий зданий с пролётами 6 и 9 м.
	в.1	Материалы для проектирования и рабочие чертежи балок.
18	1.462.1-16, в.1	Железобетонные двутавровые балки пролетом 18 м для малоуклонных покрытий промышленных зданий. Балки пролётом 18 м из бетонов марок до 600 Рабочие чертежи.
19	1.862-2, в.1	Железобетонные балки для покрытий сельских производственных зданий с асбестоцементной кровлей. Односкатные балки пролётами 6, 7,5 и 9 м.
20	ПК-01-129/78	Железобетонные предварительно напряженные сегментные фермы для покрытий зданий с пролётами 18 и 24 м.
	в.2	Фермы пролётом 18 м.
	в.4	Фермы пролётом 24 м
21	1.463-3	Железобетонные предварительно напряженные безраскосные фермы пролётами 18 и 24 м для покрытий зданий со скатной кровлей.
	в.2	Фермы пролётом 18 м
	в.4	Фермы пролётом 24 м.

Продолжение таблицы 2.

№№ п/п	Серия, выпуск, ГОСТ	Наименование серии
22	1.466-1/75	Железобетонные многоволновые оболочки положительной кривизны размерами 18×24 и 18×30 м из плит 3×6 м.
	В.V-1	Железобетонные контурные
	В.V-2	фермы и контурные пояса, части 1 и 2.
23	1.463-4	Железобетонные предварительно напряженные подстропильные фермы.
	В.1	Рабочие чертежи фермы пролетом 12 м.
24	Шифр 111-83	Панели стен из тяжёлого бетона без предварительного напряжения длиной 6 м для неотапливаемых зданий промышленных предприятий.
	В.1	Панели стен. Опалубка и армирование. Рабочие чертежи.
25	ПК-01-88	Сборные железобетонные плиты для покрытий производственных зданий.
26	3.006.1-2/82	Сборные железобетонные каналы и тоннели из лотковых элементов.
	В. 1-1	Лотки. Рабочие чертежи.
	В. 1-2	Плиты. Опорные подушки. Рабочие чертежи.
27	3.006.1-3/82	Сборные железобетонные конструкции тоннелей.
	В. 1-2	Тоннели с применением уголковых стеновых элементов. Плиты перекрытия. Рабочие чертежи.

Инв.№ подл. | Подпись и дата | Взам.инв.№

Продолжение таблицы 2.

№№ п/п.	Серия, выпуск, ГОСТ	Наименование серии.
28	3.400-2, в.1	Железобетонные закрома.
29	3.900-3	Сборные железобетонные конструкции ёмкостных сооружений для водоснабжения и канализации.
	в.7	Изделия для круглых колодцев.
	в.8	Изделия для лотков.
30	ГОСТ 19804.1-79*	Сваи забивные железобетонные цельные сплошного квадратного сечения с ненапрягаемой арматурой. Конструкция и размеры.
31	ГОСТ 19804.2-79*	Сваи забивные железобетонные цельные сплошного квадратного сечения с поперечным армированием ствола с напрягаемой арматурой. Конструкция и размеры.
32	ГОСТ 13579-78*	Блоки бетонные для стен подвалов. Технические условия.
33	ГОСТ 24893.1-81*	Балки обвязочные железобетонные для зданий промышленных предприятий. Конструкция и размеры.
34	ГОСТ 21924.1-84	Плиты железобетонные предварительно напряженные для покрытия городских дорог. Конструкция и размеры.
35	ГОСТ 21924.2-84	Плиты железобетонные с ненапрягаемой арматурой для покрытия городских дорог. Конструкция и размеры.

Инв. № подл. | Подпись и дата | Взам. инв. №

gost.e-ecolog.ru