ТИПОВАЯ ДОКУМЕНТАЦИЯ НА КОНСТРУКЦИИ, ИЗДЕЛИЯ И УЗЛЫ ЗДАНИЙ И СООРУЖЕНИЙ

СЕРИЯ 5.407-112

Установка групповых осветительных щитков

ВЫПУСК 1

МОНТАЖНЫЕ ЧЕРТЕЖИ
ЧЕРТЕЖИ ИЗДЕЛИЙ

РАЗРАБОТАНЫ
УГППКИ ТЯЖПРОМЭЛЕКТРОПРОЕКТ
НПО УКРЭЛЕКТРОМОНТАЖ
МИНМОНТАЖСПЕЦСТРОЯ УССР

УТВЕРЖДЕНЫ НПО ЭЛЕКТРОМОНТАЖ ММСС СССР
ТЕХНИЧЕСКОЕ ЗАДАНИЕ ОТ 14.02.89г.
ВВЕДЕНЫ В ДЕЙСТВИЕ С 01.01.90г.
УГППКИ ТЯЖПРОМЭЛЕКТРОПРОЕКТ
ПРИКАЗ ОТ 12.09.89г. №45

Директор института	М.А.Каменев
Главный инженер института	Е.Г.Под.дубный
Начальник технического отдела	В.И.Назарок
Начальник отдела типового проектирования	В.Л.Тюрин

© ЦИТП Госстроя СССР, 1989

gost.e-ecolog.ru

Содержание

Обозначение	Наименование	Стр.
	Титульный лист	
	Содержание	2,3
5.407-112.1.10мч	Щиток ЩА на стене.	
	Монтажный чертеж	4
5.407-112.1.20мч	Щиток ЩА на стене с коробом.	
	Монтажный чертеж	5
5.407-112.1.30мч	Щиток ЩА на ж.б. колонне.	
	Монтажный чертеж	6
5.407-112.1.40мч	Щиток ЩА на ж.б. колонне.	
	Монтажный чертеж	7
5.407-112.1.50мч	Щиток ЩА на стальной колонне.	
	Монтажный чертеж	8
5.407-112.1.60мч	Щиток ЩА на ступенчатой колонне. Монтажный чертеж	9
5.407-112.1.70мч	Щиток ЩА на стене. Монтажный чертеж	10
5.407-112.1.80мч	Щиток ЩА на стене с коробом.	
	Монтажный чертеж	11
5.407-112.1.90мч	Щиток ЩА на ж.б. колонне.	
	Монтажный чертеж	12
5.407-112.1.100мч	Щиток ЩА на ж.б. колонне.	
	Монтажный чертеж	13
5.407-112.1.110мч	Щиток ЩА на стальной колонне.	
	Монтажный чертеж	14
5.407-112.1.120мч	Щиток ЩА на ступенчатой колонне. Монтажный чертеж	15
5.407-112.1.130мч	Щиток ОЩ1 и ОЩВ1 на стене.	
	Монтажный чертеж	16
5.407-112.1.140мч	Щиток ОЩ1 и ОЩВ1 на стене с коробом. Монтажный чертеж.	17
5.407-112.1.150мч	Щиток ОЩ1 и ОЩВ1 на ж.б. колонне.	
	Монтажный чертеж	18
5.407-112.1.160мч	Щиток ОЩ1 и ОЩВ1 на стальной колонне. Монтажный чертеж	19
5.407-112.1.170мч	Щиток ОЩ1 и ОЩВ1 на ступенчатой колонне. Монтажный чертеж	20
5.407-112.1.180мч	Щиток ЯРН на стене.	
	Монтажный чертеж	21
5.407-112.1.190мч	Щиток ЯРН на стене с коробом.	
	Монтажный чертеж	22
5.407-112.1.200мч	Щиток ЯРН на ж.б. колонне.	
	Монтажный чертеж	23
5.407-112.1.210мч	Щиток ЯРН на ж.б. колонне.	
	Монтажный чертеж	24
5.407-112.1.220мч	Щиток ЯРН на стальной колонне.	
	Монтажный чертеж	25
5.407-112.1.230мч	Щиток ЯРН на ступенчатой колонне. Монтажный чертеж	26
5.407-112.1.240мч	Щиток ЯРН на стене.	
	Монтажный чертеж	27
5.407-112.1.250мч	Щиток ЯРН на стене с коробом.	
	Монтажный чертеж	28
5.407-112.1.260мч	Щиток ЯРН на ж.б. колонне.	
	Монтажный чертеж	29
5.407-112.1.270мч	Щиток ЯРН на ж.б. колонне.	
	Монтажный чертеж	30
5.407-112.1.280мч	Щиток ЯРН на стальной колонне.	
	Монтажный чертеж	31
5.407-112.1.290мч	Щиток ЯРН на ступенчатой колонне. Монтажный чертеж	32

Инв.№ подл. | Подпись и дата | Взам.инв.№

Обозначение	Наименование	Стр.
5.407-112.1.300мч	Щиток ЯОУ на стене. Монтажный чертеж	33
5.407-112.1.310мч	Щиток ЯОУ на стене с коробом. Монтажный чертеж	34
5.407-112.1.320мч	Щиток ЯОУ на ж.б. колонне. Монтажный чертеж	35
5.407-112.1.330мч	Щиток ЯОУ на ж.б. колонне. Монтажный чертеж	36
5.407-112.1.340мч	Щиток ЯОУ на стальной колонне. Монтажный чертеж	37
5.407-112.1.350мч	Щиток ЯОУ на ступенчатой колонне. Монтажный чертеж	38
5.407-112.1.360мч	Ящик ЯТП на стене. Монтажный чертеж	39
5.407-112.1.370мч	Ящик ЯТП на стене с коробом. Монтажный чертеж	40
5.407-112.1.380мч	Ящик ЯТП на ж.б. колонне. Монтажный чертеж	41
5.407-112.1.390мч	Ящик ЯТП на стальной колонне. Монтажный чертеж	42
5.407-112.1.400мч	Ящик ЯТП на ступенчатой колонне. Монтажный чертеж	43
5.407-112.1.410мч	Щиток ЩА в нише. Монтажный чертеж	44
5.407-112.1.420мч	Два щитка ЩА в нише. Монтажный чертеж	45,46
5.407-112.1.430мч	Щиток ЩА в нише. Монтажный чертеж	47
5.407-112.1.440мч	Два щитка ЩА в нише. Монтажный чертеж	48,49
5.407-112.1.450мч	Щиток УОЩВ1 в нише. Монтажный чертеж	50
5.407-112.1.460мч	Два щитка УОЩВ1 в нише. Монтажный чертеж	51,52
5.407-112.1.470мч	Щиток ЯРУ в нише. Монтажный чертеж	53
5.407-112.1.480мч	Два щитка ЯРУ в нише. Монтажный чертеж	54,55
5.407-112.1.490мч	Щиток ЯРУ в нише. Монтажный чертеж	56
5.407-112.1.500мч	Два щитка ЯРУ в нише Монтажный чертеж	57,58
5.407-112.1.510мч	Щиток ЯОУ в нише. Монтажный чертеж	59
5.407-112.1.520мч	Два щитка ЯОУ в нише. Монтажный чертеж	60,61
5.407-112.1.530	Скоба в сборе	62
5.407-112.1.540	Короб	63
5.407-112.1.541	Короб	64
5.407-112.1.550	Профиль в сборе	65
5.407-112.1.560	Конструкция	66
5.407-112.1.570	Конструкция	67
5.407-112.1.580	Блок патрубков	68

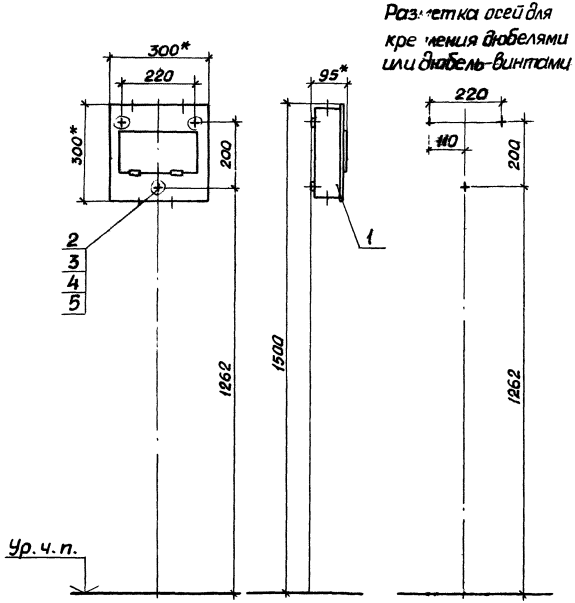

Тип щитка
ЩА-601 УХЛ4
ЩА-601 04
ЩА-1201 УХЛ4
ЩА-1201 04

Марка, поз.	Обозначение	Наименование	Кол	Масса ед, кг	Примечание
1		Щиток			Тип по
		ТУ36 УССР 30-78	1		проекту
2		Дюбель-винт ДВМ6			
		ТУ14-4.1375-86	3		См.п.3
3		Дюбель 35-5-8У3			
		ГОСТ 26998-86	3		См.п.3
4		Шайба 6 ГОСТ 6958-78	3		
5		Шайба 6 ГОСТ 6402-70	3		

1.* Размеры для справок.

2. По данному чертежу щиток устанавливается на бетонной стене или на стене кирпичной кладки из полнотелого кирпича.

3. Крепление щитка к стене выполнить по усмотрению электромонтажников дюбелями поз.3 или дюбель-винтами поз.2 с шайбами поз.4 и 5. Длину дюбель-винтов определяют электромонтажники.

Нач.отд.	Тюрин		
Н.контр.	Тычинин		
Зав.сект.	Тычинин		
Вед.инж.	Курган		07.89

5.407-112.1.10МЧ

Щиток ЩА на стене
Монтажный чертеж

Стадия	Лист	Листов
Р		1

УГППКИ ТЯЖПРОМЭЛЕКТРО... ХАРЬКОВ

24007-02 5

Тип щитка
ЩА-601 УХЛ4
ЩА-601 О4
ЩА-1201 УХЛ4
ЩА-1201 О4

Разметка осей для крепления дюбелями или дюбель-винтами

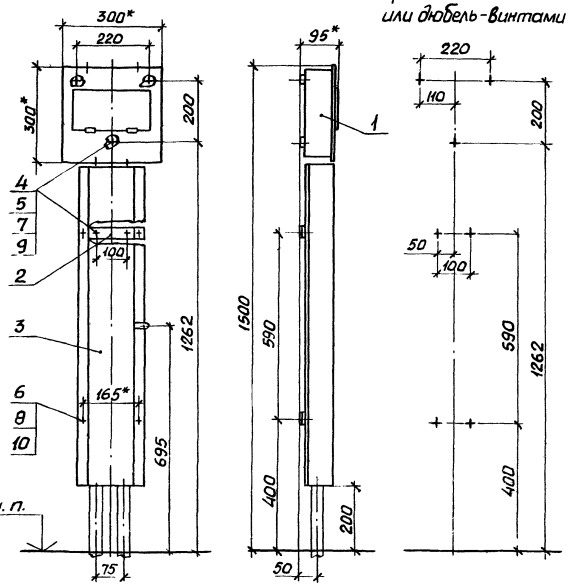

Марка поз.	Обозначение	Наименование	Кол	Масса ед.,кг	Примечание
1		Щиток			Тип по
		ТУ 36 УССР 30-78	1		проекту
2	5.407-112.1.530	Скоба В сборе	2		
3	5.407-112.1.540 -02	Короб	1		
4		Дюбель-винт ДВМ6			
		ТУ 14-4.1375-86	7		См.п.3
5		Дюбель 35-5-8 У3			
		ГОСТ 26998-86	7		См.п.3
6		Гайка М8 ГОСТ 5915-70	4		
7		Шайба 6 ГОСТ 6958-78	7		
8		Шайба 8 ГОСТ 11371-78	4		
		Шайба ГОСТ 6402-70			
9		6	7		
10		8	4		

1.* Размеры для справок.

2. По данному чертежу щиток и короб устанавливаются на бетонной стене или на стене кирпичной кладки из полнотелого кирпича

3. Крепление комплекта к стене выполнить по усмотрению электромонтажников дюбелями поз 5 или дюбель-винтами поз.4 с шайбами поз. 7 и 9. Длину дюбель-винтов определяют электромонтажники.

Инв.№ подл. | Подпись и дата | Взам.инв.№

Нач.отд.	Тюрин		
Н.контр.	Тычинин		
Зав.сект.	Тычинин		
Вед.инж.	Курсан		

5.407-112.1.20МЧ

Щиток ЩА на стене с коробом. Монтажный чертеж

Стадия	Лист	Листов
Р		1

УГППКИ ТЯЖПРОМЭЛЕКТРОПРОЕКТ ХАРЬКОВ

24007-02 6

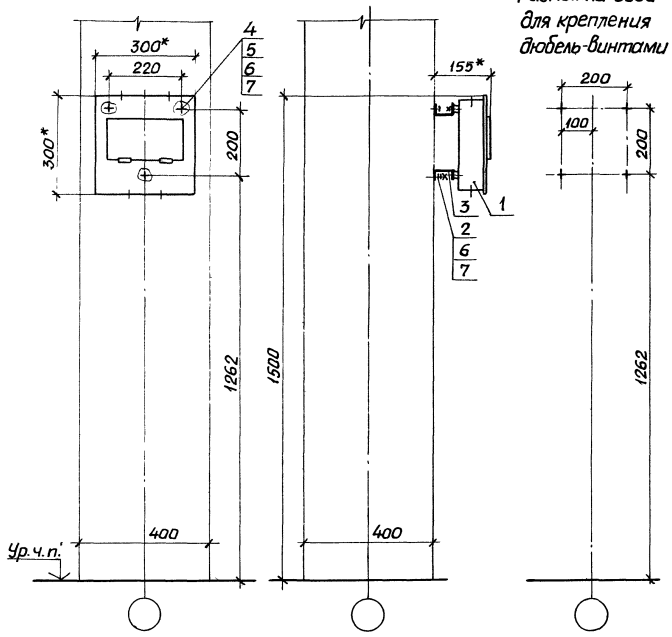

Тип щитка
ЩА-601 УХЛ4
ЩА-601 О4
ЩА-1201 УХЛ4
ЩА-1201 О4

Марка, поз.	Обозначение	Наименование	Кол.	Масса ед, кг	Примечание
1		Щиток			Тип по
		ТУ36 УССР 30-78	1		проекту
2		Дюбель-винт ДВМ8			
		ТУ14-4.1375-86	4		
3		Основание			
		Швеллер К235 У2			
		ТУ36-1434-82, ℓ=300	2	0,51	
4		Болт М8х25 ГОСТ 7798-70	3		
5		Гайка М8 ГОСТ 5915-70	3		
6		Шайба 8 ГОСТ 6958-78	10		
7		Шайба 8 ГОСТ 6402-70	7		

1* Размеры для справок.

2. Длину дюбель-винтов определяют электромонтажники.

Нач. отд.	Тюрин		07.88
Н. контр.	Тычинин		
Зав. сект	Тычинин		
Вед. инж.	Курган		

5.407-112.1.30М4

Щиток ЩА на ж.б. колонне. Монтажный чертеж

Стадия	Лист	Листов
Р		1

УГППКИ ТЯЖПРОМЭЛЕКТРОПРОЕКТ ХАРЬКОВ

24007-02 7

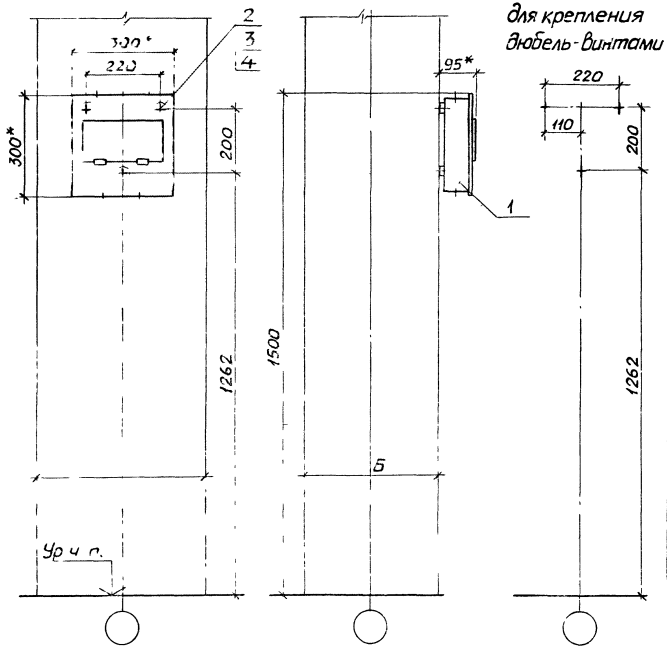

Таблица 1

Размеры, мм	
А	Б
500	400
600	
700	
800	
900	
500	500
600	

Таблица 2

Тип щитка
ЩА-601 УХЛ4
ЩА-601 04
ЩА-1201 УХЛ4
ЩА-1201 04

Марка, поз.	Обозначение	Наименование	Кол.	Масса ед, кг	Примечание
1		Щиток			Тип по
		ТУ36 УССР 30-78	1		проекту
2		Дюбель-винт ДВ М6			
		ТУ14-4.1375-83	3		
3		Шайба 6 ГОСТ 6958-73	3		
4		Шайба 6 ГОСТ 5402-70	3		

1.* Размеры для справок.
2. Длину дюбель-винтов определяют электромонтажники.

Нач. отд.	Тюрин		
Н. контр.	Тычинин		
Зав. сект.	Тычинин		
Вед. инж.	Курган		

5.407-112.1.40МЧ

Щиток ЩА на ж.б. колонне. Монтажный чертеж

Стадия	Лист	Листов
Р		1

ЦГПТКИ ТЯЖПРОМЭЛЕКТРОПРОЕКТ ХАРЬКОВ

Инв. № подл. | Подпись и дата | Взам. инв. №

24007-02 8

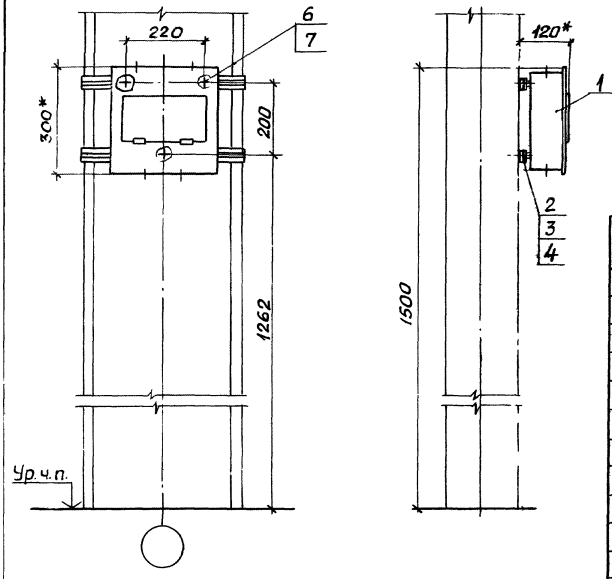

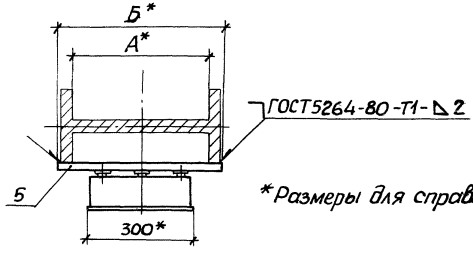

*Размеры для справок

Таблица 1

Обозначение	Размеры, мм	
	А	Б
5.407 112. 1. 50МЧ	400	475
-01	530	600
-02	630	700
-03	710	775
-04	900	975

Таблица 2

Тип щитка
ЩА-601 УХЛ4
ЩА-601 04
ЩА-1201 УХЛ4
ЩА-1201 04

Марка, поз.	Обозначение	Наименование	[illegible]					Масса, ед, кг	Примечание
			—	01	02	03	04		
1		Щиток							Тип по
		ТУ36 УССР 30-78	1	1	1	1	1		проекту
2		Гайка закладная							
		УСЭК77-2У1 ТУ36-2355-80	3	3	3	3	3		
3		Держатель УСЭК78У1							
		ТУ36-2355-80	3	3	3	3	3		
4		Шайба УСЭК79У1							
		ТУ36-2355-80	3	3	3	3	3		
		Основание							
		Профиль УСЭК51У3							
		ТУ36-2355-80							
5		ℓ=475	2					0,62	
		ℓ=600		2				0,78	
		ℓ=700			2			0,91	
		ℓ=775				2		1,01	
		ℓ=975					2	1,27	
6		Болт М8х25 ГОСТ7798-70	3	3	3	3	3		
7		Шайба 8 ГОСТ11371-78	3	3	3	3	3		

Нач.отд.	Тюрин		
Н.контр.	Тычинин		
Зав.сект.	Тычинин		
Вед.инж	Курган		07.89г

5.407-112.1.50МЧ

Щиток ЩА на стальной колонне Монтажный чертеж

Стадия	Лист	Листов
Р		1

УГППКИ ТЯЖПРОМЭЛЕКТРОПРОЕКТ ХАРЬКОВ

24007-02 9

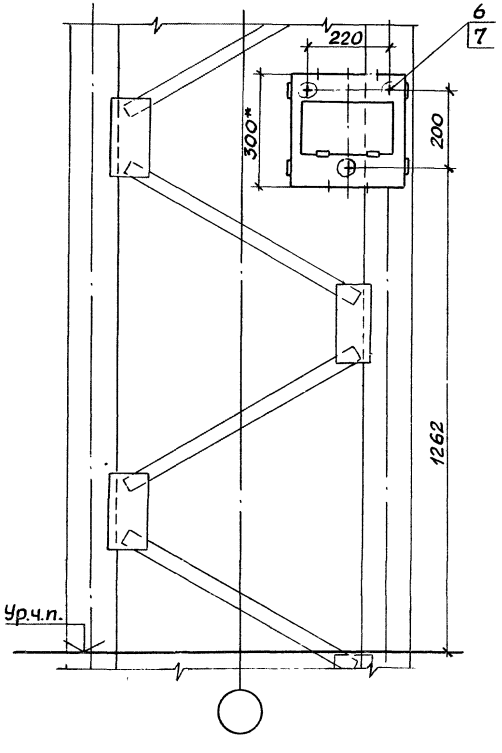

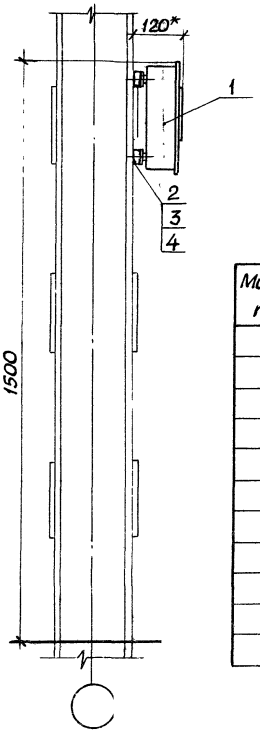

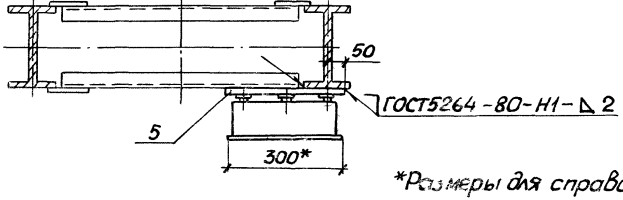

*Размеры для справок.

Тип щитка
ЩА-601 УХЛ4
ЩА-601 О4
ЩА-1201 УХЛ4
ЩА-1201 О4

Марка, поз.	Обозначение	Наименование	Кол.	Масса ед, кг	Приме-чание
1		Щиток			Тип по
		ТУ36 УССР 30-78	1		проекту
2		Гайка закладная			
		УСЭК77-2У1 ТУ36-2355-80	3		
3		Держатель УСЭК 78У1			
		ТУ36-2355-80	3		
4		Шайба УСЭК 79У1			
		ТУ36-2355-80	3		
5	5.407-112.1.560-03	Конструкция	1		
6		Болт М8×25 ГОСТ7798-70	3		
7		Шайба 8 ГОСТ11371-78	3		

Нач. отд.	Ткарин		
Н. контр.	Тычинин		
Зав. сект.	Тычинин		
Вед. инж.	Курган		07.89

5.407-112.1.60М4

Щиток ЩА на ступенчатой колонне Монтажный чертеж

Стадия	Лист	Листов
Р		1

УГППКИ ТЯЖПРОМЭЛЕКТРОПРОЕКТ ХАРЬКОВ

Инв. № подл. | Подпись и дата | Взам. инв. №

24007-03 10

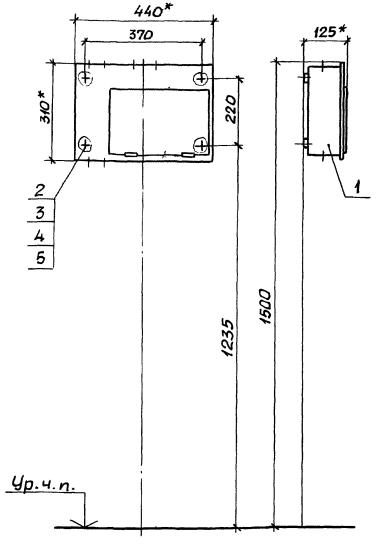

Разметка осей для крепления дюбелями или дюбель-винтами

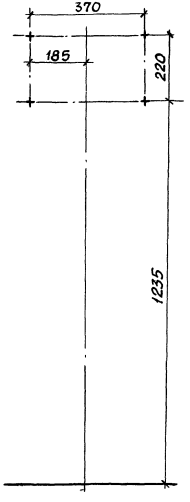

Тип щитка
ЩА-611 УХЛ4
ЩА-611 О4
ЩА-1211 УХЛ4
ЩА-1211 О4

Марка, поз.	Обозначение	Наименование	Кол.	Масса ед, кг	Примечание
1		Щиток			Тип по
		ТУ36 УССР 30-78	1		проекту
2		Дюбель-винт ДВМ6			
		ТУ14-4.1375-86	3		См. п. 3
3		Дюбель 35-5-8У3			
		ГОСТ 26998-86	3		См. п. 3
4		Шайба 6 ГОСТ 6958-78	3		
5		Шайба 6 ГОСТ 6402-70	3		

1* Размеры для справок.

2. По данному чертежу щиток устанавливается на бетонной стене или на стене кирпичной кладки из полнотелого кирпича.

3. Крепление щитка к стене выполнить по усмотрению электромонтажников дюбелями поз. 3 или дюбель-винтами поз. 2 с шайбами поз. 4 и 5. Длину дюбель-винтов определяют электромонтажники.

					5.407-112.1.70 МЧ	
						Стадия: Р; Лист: ; Листов: 1
Нач. отд.	Тюрин				Щиток ЩА на стене. Монтажный чертеж	УГППКИ ТЯЖПРОМЭЛЕКТРОПРОЕКТ ХАРЬКОВ
Н. контр.	Тычинин					
Зав. сект.	Тычинин					
Вед. инж.	Кувеан			07.87		

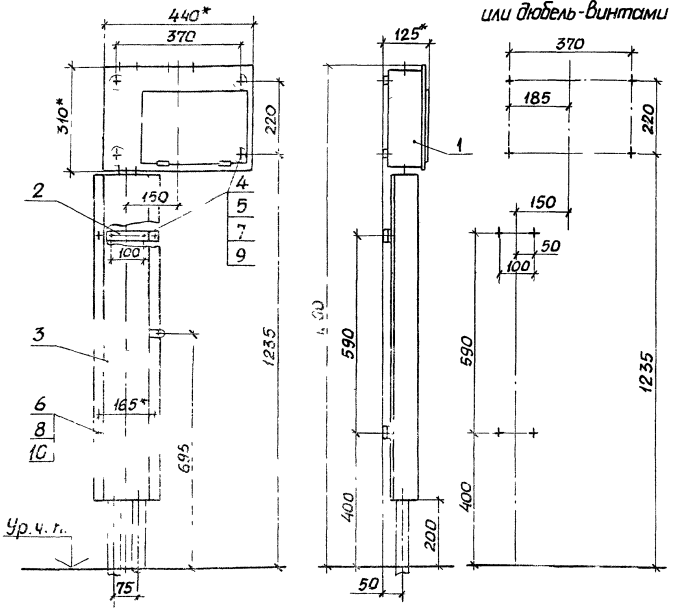

Разметка осей для крепления дюбелями или дюбель-винтами

Тип щитка
ЩА-611 УХЛ4
ЩА-611 О4
ЩА-1211 УХЛ4
ЩА-1211 О4

Марка; поз.	Обозначение	Наименование	Кол.	Масса ед, кг	Примечание
1		Щиток			Тип по
		ТУ36 УССР 30-78	1		проекту
2	5.407-112.1.530	Скоба в сборе	2		
3	5.407-112.1.540-02	Короб	1		
4		Дюбель-винт ДВ М6			
		ТУ14-4.1375-86	8		См.п.3
5		Дюбель 35-5-8У3			
		ГОСТ 26998-86	8		См.п.3
6		Гайка М8 ГОСТ 5915-70	4		
7		Шайба 6 ГОСТ 6958-78	8		
8		Шайба 8 ГОСТ 11371-78	4		
		Шайба ГОСТ 6402-70			
9		6	8		
10		8	4		

1* Размеры для справок.

2. По данному чертежу щиток и короб устанавливаются на бетонной стене или на стене кирпичной кладки из полнотелого кирпича.

Крепление комплекта к стене выполнить по усмотрению электромонтажников дюбелями поз.5 или дюбель-винтами поз.4 с шайбами поз.7 и 9. Длину дюбель-винтов определяют электромонтажники.

Нач.отд.	Тюрин		
Н.контр.	Тычинин		
Зав.сект.	Тычинин		
Вед.инж.	Курган		

07.89г.

5.407-112.1.80 МЧ

Щиток ЩА на стене с коробом. Монтажный чертеж

Стадия	Лист	Листов
Р		1

УГПГПК 1 ТЯЖПРОМЭЛЕКТРОПРОЕКТ ХАРЬКОВ

Инв.№ подл. | Подпись и дата | Взам.инв.№

24007-03-12

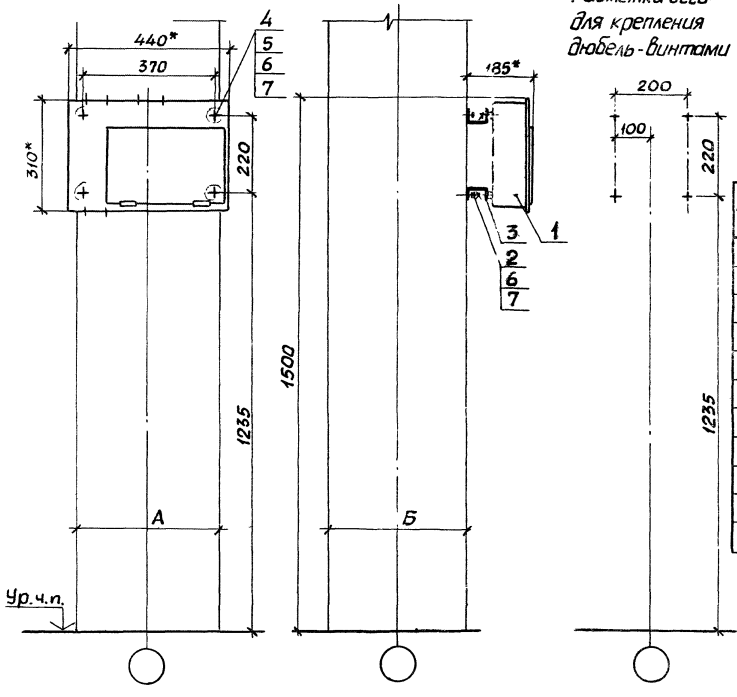

Разметка осей для крепления дюбель-винтами

Таблица 1

Размеры, мм	
А	Б
400	400
500	
500	500

Таблица 2

Тип щитка
ЩА-611 УХЛ4
ЩА-611 О4
ЩА-1211 УХЛ4
ЩА-1211 О4

Марка, поз.	Обозначение	Наименование	Кол.	Масса ед., кг	Приме-чание
1		Щиток			Тип по
		ТУ36 УССР 30-78	1		проекту
2		Дюбель-винт ДВМ8			
		ТУ14-4.1375-86	4		
3		Основание			
		Швеллер К235 У2			
		ТУ36-1434-82, ℓ=440	2	0,74	
4		Болт М8х20 ГОСТ 7798-70	4		
5		Гайка М8 ГОСТ 5915-70	4		
6		Шайба 8 ГОСТ 6958-78	12		
7		Шайба 8 ГОСТ 6402-70	8		

1.*Размеры для справок.

2. Длину дюбель-винтов определяют электромонтажники.

Нач.отд.	Тюрин		
Н.контр.	Тычинин		
Зав.сект.	Тычинин		
Вед.инж.	Курган		07.89

5.407-112.1.90 МЧ

Щиток ЩА на ж.б. колонне. Монтажный чертеж

Стадия	Лист	Листов
Р		1

УГПТЭКИ ТЯЖПРОМЭЛЕКТ ХАРЬКОВ

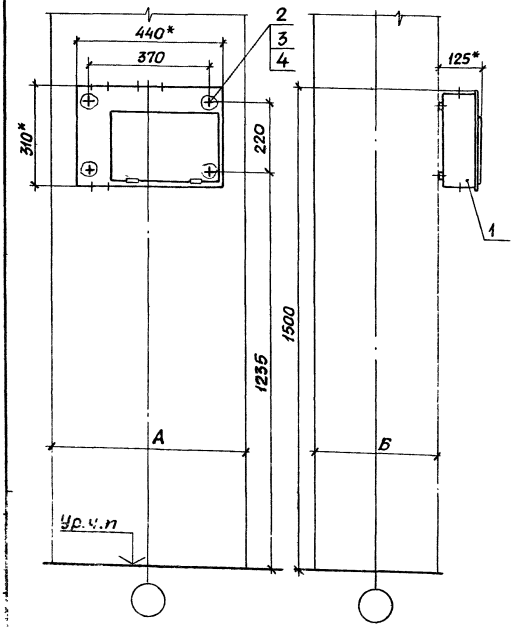

Разметка осей для крепления дюбель-винтами

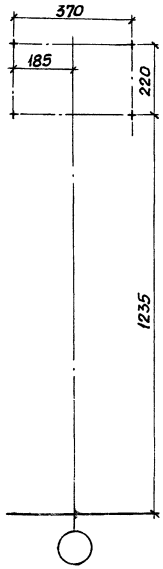

Таблица 1

Размеры, мм	
А	Б
600	400
700	
800	
900	
600	500

Таблица 2

Тип щитка
ЩА-611 УХЛ4
ЩА-611 О4
ЩА-1211 УХЛ4
ЩА-1211 О4

Марка, поз	Обозначение	Наименование	Кол	Масса ед, кг	Примечание
1		Щиток			Тип по
		ТУ36 УССР 30-78	1		проекту
2		Дюбель-винт ДВМ6			
		ТУ14-4.1375-86	4		
3		Шайба 6 ГОСТ 6958-78	4		
4		Шайба 6 ГОСТ 6402-70	4		

1* Размеры для справок.

2. Длину дюбель-винтов определяют электромонтажники.

Нач.отд	Тюрин		
Н.контр.	Тычинин		
Зав.сект	Тычинин		
Вед.инж.	Курсин		0789

5.407-112.1.100М4

Щиток ЩА на ж.б. колонне. Монтажный чертеж

Стадия	Лист	Листов
Р		1

УГППКИ ТЯЖПРОМЭЛЕКТРОПРОЕКТ ХАРЬКОВ

24007-02 14

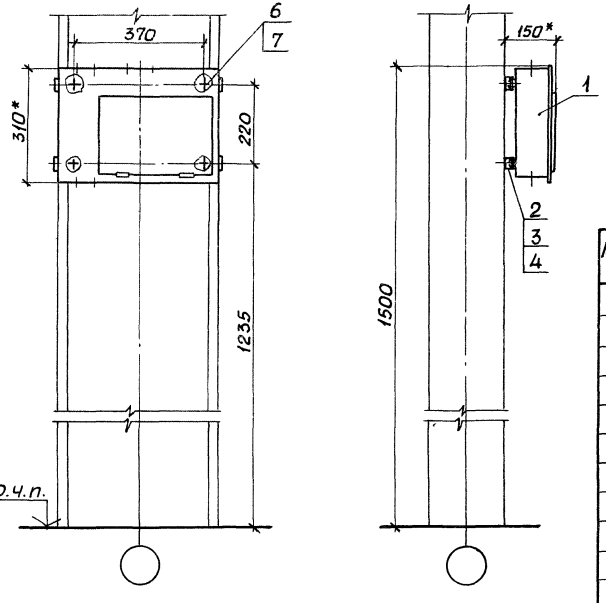

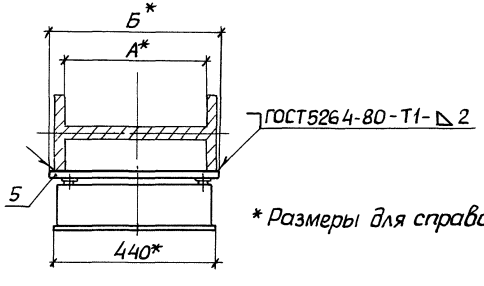

* Размеры для справок.

Таблица 1

Обозначение	Размеры, мм А	Б
5.407-112.1.110МЧ	400	475
01	530	600
02	630	700
03	710	775
04	900	975

Таблица 2

Тип щитка
ЩА-611 УХЛ4
ЩА-611 О4
ЩА-1211 УХЛ4
ЩА-1211 О4

Марка, поз.	Обозначение	Наименование	Кол. на исполн. —	01	02	03	04	Масса, ед, кг	Примечание
1		Щиток							Тип по
		ТУ36 УССР 30-78	1	1	1	1	1		проекту
2		Гайка закладная							
		УСЭК 77-2У1 ТУ36-2355-80	4	4	4	4	4		
3		Держатель УСЭК 78 У1							
		ТУ36-2355-80	4	4	4	4	4		
4		Шайба УСЭК 79 У1							
		ТУ36-2355-80	4	4	4	4	4		
		Основание							
		Профиль УСЭК 51 У3							
		ТУ36-2355-80							
5		ℓ=475	2					0,62	
		ℓ=600		2				0,78	
		ℓ=700			2			0,91	
		ℓ=775				2		1,01	
		ℓ=975					2	1,27	
6		Болт М8×25 ГОСТ 7798-70	4	4	4	4	4		
7		Шайба 8 ГОСТ 11371-78	4	4	4	4	4		

Нач.отд.	Тюрин		5.407-112.1.110МЧ
Н.контр.	Тычинин		
Зав.сект.	Тычинин		Щиток ЩА на стальной колонне. Монтажный чертеж
Вед.инж.	Курган	07.89	Стадия Р; Лист; Листов 1
			УГППКИ ТЯЖПРОМЭЛЕКТРОПРОЕКТ ХАРЬКОВ

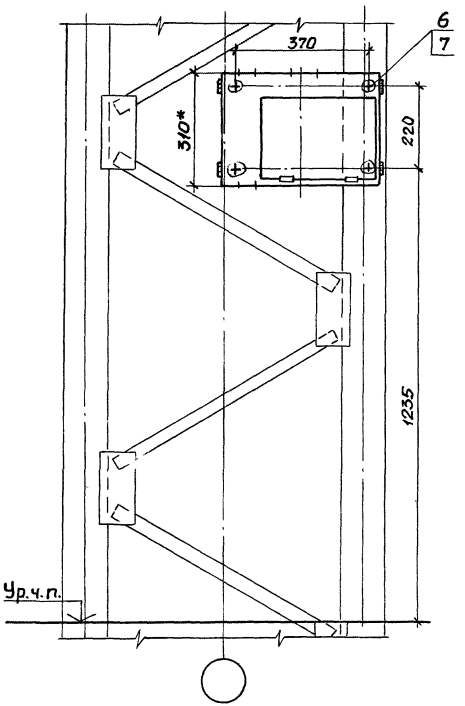

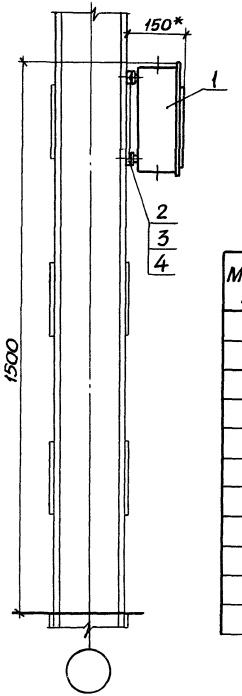

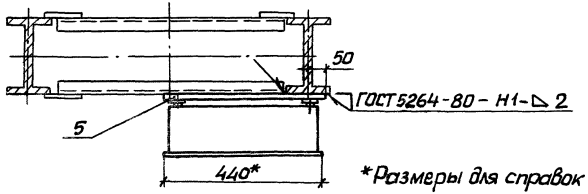

*Размеры для справок

Тип щитка
ЩА-611 УХЛ4
ЩА-611 О4
ЩА-1211 УХЛ4
ЩА-1211 О4

Марка, поз.	Обозначение	Наименование	Кол.	Масса ед, кг	Примечание
1		Щиток			Тип по
		ТУ36 УССР 30-78	1		проект
2		Гайка закладная			
		УСЭК 77-2 У1 ТУ36-235580	4		
3		Держатель УСЭК 78 У1			
		ТУ36-2355-80	4		
4		Шайба УСЭК 79 У1			
		ТУ36-2355-80	4		
5	5.407-112.1.560-05	Конструкция	1		
6		Болт М8х25 ГОСТ 7798-70	4		
7		Шайба 8 ГОСТ 11371-78	4		

Нач.отд.	Тарин		07.89
Н.контр.	Тычинин		
Зав.сект.	Тычинин		
Вед.инж.	Курган		

5.407-112.1.120МЧ

Щиток ЩА на ступенчатой колонне. Монтажный чертеж

Стадия	Лист	Листов
Р		1

УГППКИ ТЯЖПРОМЭЛЕКТРОПРОЕКТ ХАРЬКОВ

Инв.№подл. | Подпись и дата | Взам.инв.№

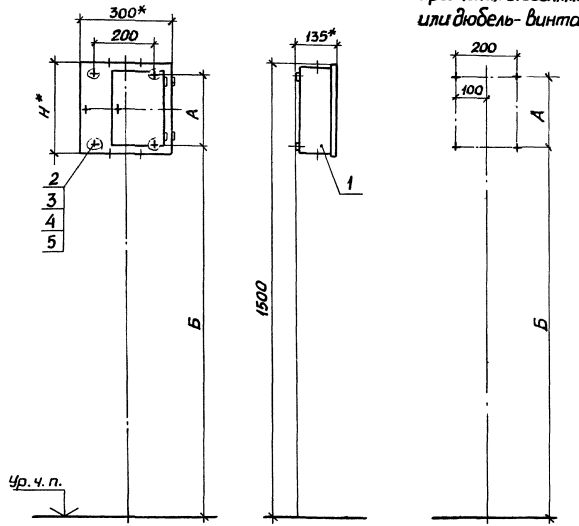

Разметка осей для крепления дюбелями или дюбель-винтами

Тип щитка	Размеры, мм		
	H	A	Б
ОЩ1-6 УХЛ4	300	230	1235
ОЩ1-12 УХЛ4			
ОЩВ1-6 УХЛ4	400	330	1135
ОЩВ1-12 УХЛ4			

Марка, поз.	Обозначение	Наименование	Кол.	Масса ед., кг	Примечание
1		Щиток			Тип по
		ТУ36-1888-75	1		проекту
2		Дюбель-винт ДВМ6			
		ТУ14-4-1375-86	4		См. п. 3
3		Дюбель 35-5-8У3			
		ГОСТ 26998-86	4		См. п. 3
4		Шайба 6 ГОСТ 6958-78	4		
5		Шайба 6 ГОСТ 6402-70	4		

1.* Размеры для справок.

2. По данному чертежу щиток устанавливается на бетонной стене или на стене кирпичной кладки из полнотелого кирпича.

3. Крепление щитка к стене выполнить по усмотрению электромонтажников дюбелями поз. 3 или дюбель-винтами поз. 2 с шайбами поз. 4 и 5. Длину дюбель-винтов определяют электромонтажники.

Нач. отд.	Тюрин		07.89
Н. контр.	Тычинин		
Зав. сект	Тычинин		
Вед. инж.	Курган		

5.407-112.1.130МЧ

Щиток ОЩ1 и ОЩВ1 на стене. Монтажный чертеж

Стадия	Лист	Листов
Р		1

УГППКИ ТЯЖПРОМЭЛЕКТРОПРОЕКТ ХАРЬКОВ

24007-02 17

Инв. № подл. | Подпись и дата | Взам. инв. №

Обозначение	Тип щитка	Размеры, мм				
		Н	А	Б	В	Г
5.407-112.1.140мч	ОЩ1-6 УХЛ4	300	230	1235	695	590
	ОЩ1-12 УХЛ4					
-01	ОЩВ1-6 УХЛ4	400	330	1135	645	490
	ОЩВ1-12 УХЛ4					

Разметка осей для крепления дюбелями или дюбель-винтами

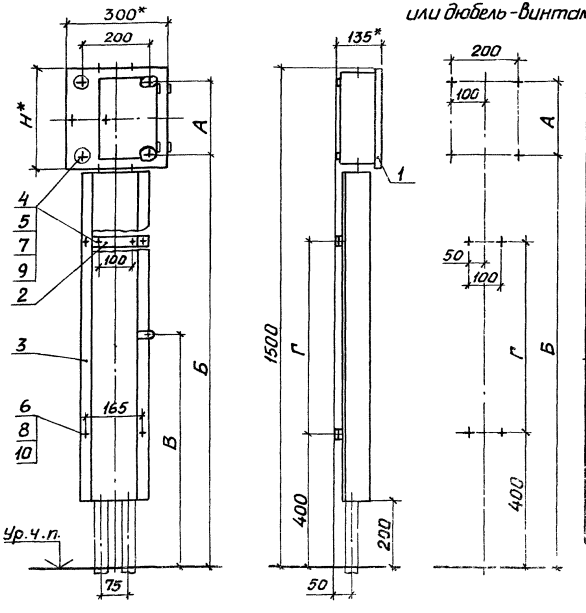

Марка, поз.	Обозначение	Наименование	Кол. на —	Кол. на 01	Масса ед. кг	Примечание
1		Щиток				Тип п
		ТУ36-1888-75	1	1		проект
2	5.407-112.1.530	Скоба в сборе	2	2		
3	5.407-112.1.540 -01	Короб		1		
	-02	Короб	1			
4		Дюбель-винт ДВМ6				
		ТУ 14-4.1375-86	8	8		См.п 3
5		Дюбель 35-5-8У3				
		ГОСТ 26998-86	8	8		См.п
6		Гайка М8 ГОСТ 5915-70	4	4		
7		Шайба 6 ГОСТ 6958-78	8	8		
8		Шайба 8 ГОСТ 11371-78	4	4		
		Шайба ГОСТ 6402-70				
9		6	8	8		
10		8	4	4		

1.* Размеры для справок.

2. По данному чертежу щиток и короб устанавливаются на бетонной стене или на стене кирпичной кладки из полнотелого кирпича.

3. Крепление комплекта к стене выполнить по усмотрению электромонтажников дюбелями поз. 5 или дюбель-винтами поз. 4 с шайбами поз. 7 и 9. Длину дюбель-винтов определяют электромонтажники.

Нач. отд.	Тюрин		
К. контр.	Тычинин		
Зав. сект.	Тычинин		
Вед. инж.	Курсан		

5.407-112.1.140 МЧ

Щиток ОЩ1 и ОЩВ1 на стене с коробом. Монтажный чертеж

Стадия	Лист	Листов
Р	1	

УГППКИ ТЯЖПРОМЭЛЕКТРОПРОЕКТ ХАРЬКОВ

24007-02 18

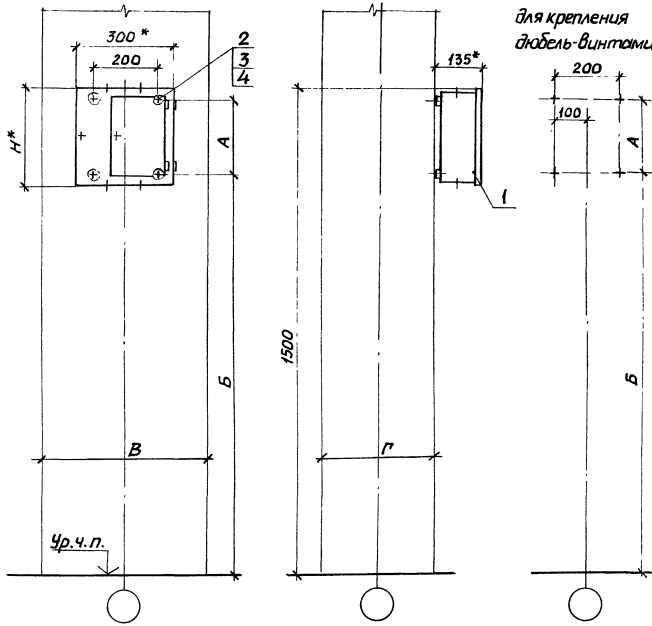

Таблица 1

Размеры, мм	
В	Г
400	400
500	
600	
700	
800	
900	
500	500
600	

Таблица 2

Тип щитка	Размеры, мм		
	Н	А	Б
ОЩ1-6 УХЛ4	300	230	1235
ОЩ1-12 УХЛ4			
ОЩВ1-6 УХЛ4	400	330	1135
ОЩВ1-12 УХЛ4			

Марка, поз.	Обозначение	Наименование	Кол.	Масса ед, кг	Приме-чание
1		Щиток			Тип по
		ТУ36-1888-75	1		проекту
2		Дюбель-винт ДВМ6			
		ТУ14-4.1375-86	4		
3		Шайба 6 ГОСТ 6958-78	4		
4		Шайба 6 ГОСТ 6402-70	4		

1 * Размеры для справок.

2. Длину дюбель-винтов определяют электромонтажники.

Нач. отд.	Тюрин		07.85
Н. контр.	Тычинин		
Зав. сект.	Тычинин		
Вед. инж.	Курган		

5.407-112.1.150 МЧ

Щиток ОЩ1 и ОЩВ1 на ж.б. колонне. Монтажный чертеж

Стадия	Лист	Листов
Р		1

УГППКИ ТЯЖПРОМЭЛЕКТРОПРОЕКТ ХАРЬКОВ

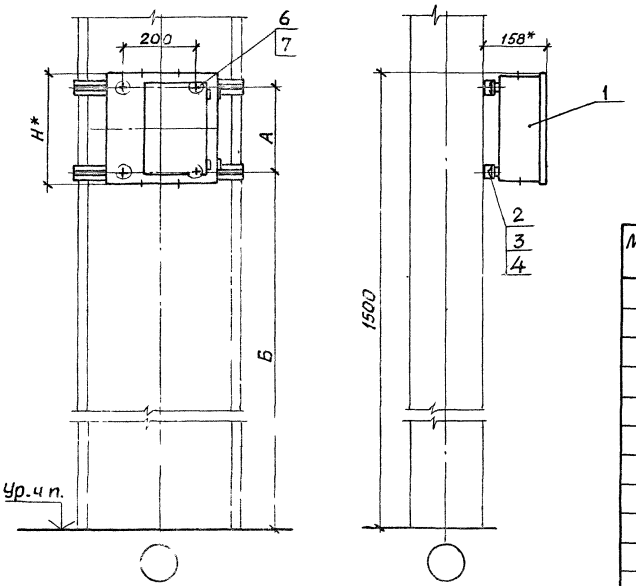

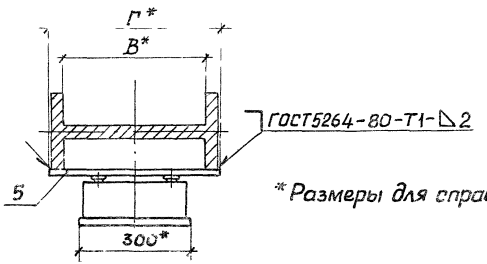

* Размеры для справок.

Таблица 1

Обозначение	Размеры, мм В	Г
5.407-112.1.160МЧ	400	475
-01	530	600
-02	630	700
-03	710	775
-04	900	975

Таблица 2

Тип щитка	Размеры, мм Н	А	Б
ОЩ1-6УХЛ4	300	230	1235
ОЩ1-12УХЛ4			
ОЩВ1-6УХЛ4	400	330	1135
ОЩВ1-12УХЛ4			

Марка, поз.	Обозначение	Наименование	кол. на испол. —	01	02	03	04	Масса ед, кг	Примечание
1		Щиток							Тип по
		ТУ36-1888-75	1	1	1	1	1		проекту
2		Гайка закладная							
		УСЭК77-2У1ТУ36-2355-80	4	4	4	4	4		
3		Держатель УСЭК78У1							
		ТУ36-2355-80	4	4	4	4	4		
4		Шайба УСЭК79У1							
		ТУ36-2355-80	4	4	4	4	4		
		Основание							
		Профиль УСЭК51У3							
		ТУ36-2355-80							
5		ℓ=475	2					0,62	
		ℓ=600		2				1,78	
		ℓ=700			2			0,91	
		ℓ=775				2		1,01	
		ℓ=975					2	1,27	
6		Болт М8х25 ГОСТ 7798-70	4	4	4	4	4		
7		Шайба 8 ГОСТ 11371-78	4	4	4	4	4		

Инв. N подл. | Подпись и дата | Взам. инв. N

Нач. отд	Тюрин		
Н. контр.	Тычинин		
Зав. сект.	Тычинин		
Вед. инж.	Курган		07.88

5.407-112.1.160МЧ

Щитки ОЩ1 и ОЩВ1 на стальной колонне. Монтажный чертеж

Стадия	Лист	Листов
Р		1

УГПЭКИ ТЯЖПРОМЭЛЕКТРОПРОЕКТ ХАРЬКОВ

Копировал

24007-02 20

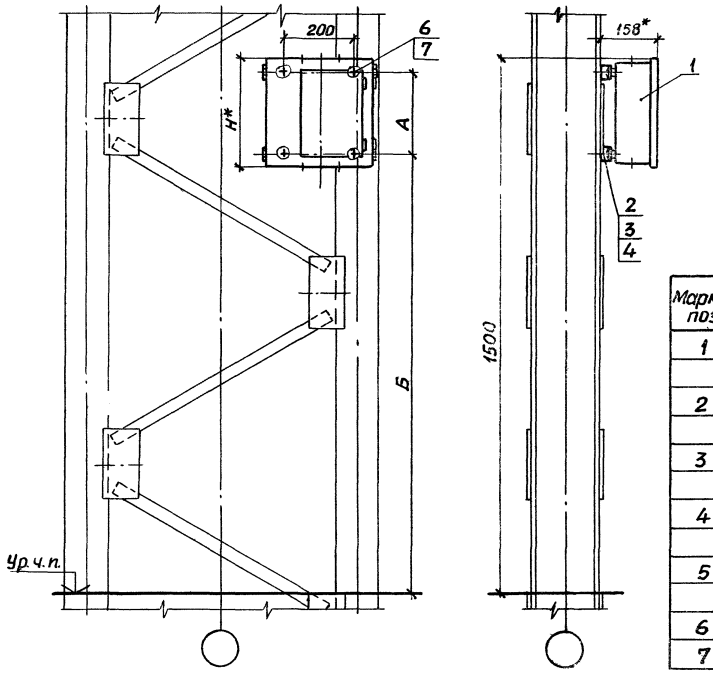

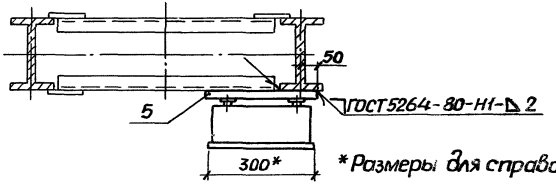

*Размеры для справок.

Обозначение	Тип щитка	Размеры, мм		
		Н	А	Б
5.407-112.1.170 МЧ	ОЩ1-6УХЛ4	300	230	1235
	ОЩ1-12УХЛ4			
-01	ОЩВ1-6УХЛ4	400	330	1135
	ОЩВ1-12У 14			

Марка. поз.	Обозначение	Наименование	кол. на —	кол. на 01		Масса ед, кг	Приме-чание
1		Щиток					Тип по
		ТУ36-1888-75	1	1			проекту
2		Гайка закладная					
		УСЭК77-2У1 ТУ36-2355-80	4	4			
3		Держатель УСЭК 78У1					
		ТУ36-2355-80	4	4			
4		Шайба УСЭК 79У1					
		ТУ36-2355-80	4	4			
5	5.407-112.1.560-01	Конструкция	1				
	-02	Конструкция		1			
6		Болт М8х25 ГОСТ 7798-70	4	4			
7		Шайба 8 ГОСТ 11371-78	4	4			

Нач.отд.	Тюрин		
Н.контр.	Тычинин		
Зав.сект.	Тычинин		
Вед.инж.	Курган		07.89г.

5.407-112.1.170 МЧ

Щиток ОЩ1 и ОЩВ1 на ступенчатой колонне. Монтажный чертеж

Стадия	Лист	Листов
Р		1

УГППЭМ ТЯЖПРОМЭЛЕКТРОМОНТАЖ ХАРЬКОВ

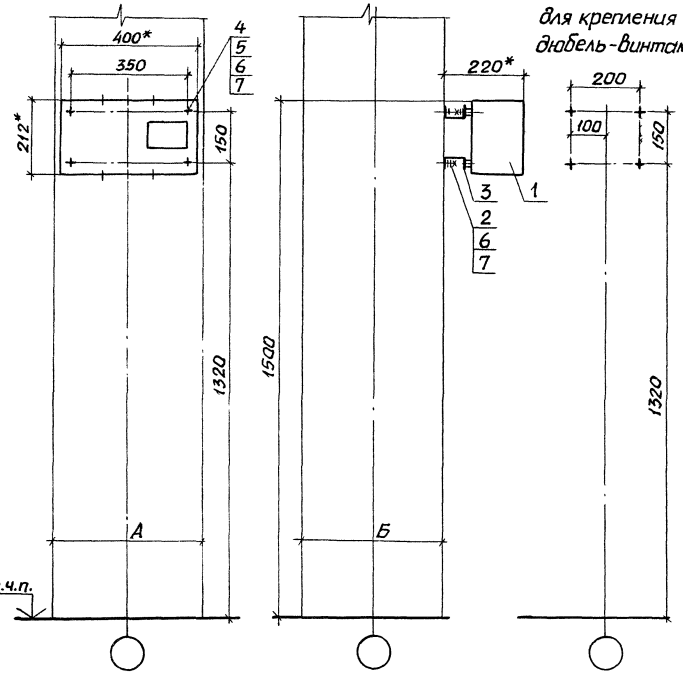

Разметка осей для крепления дюбель-винтами

Таблица 1

Размеры, мм	
А	Б
400	400
500	
500	500

Таблица 2

Тип щитка
ЯРН8501-3801 ХЛ3Б
ЯРН8501-3801 О4А
ЯРН8501-3802 ХЛ3Б
ЯРН8501-3802 О4А
ЯРН8501-3811 ХЛ3Б
ЯРН8501-3811 О4А
ЯРН8501-3812 ХЛ3Б
ЯРН8501-3812 О4А
ЯРН8501-3723 ХЛ3Б
ЯРН8501-3723 О4А
ЯРН8501-3726 ХЛ3Б
ЯРН8501-3726 О4А

Марка, поз.	Обозначение	Наименование	Кол.	Масса ед., кг	Примечание
1		Щиток			Тип по
		ТУ16-656.092-85	1		проект
2		Дюбель-винт Д.ВМ6			
		ТУ14-4.1375-86	4		
3		Основание			
		Швеллер К235 У2			
		ТУ36-14434-82, ℓ=400	2	0,68	
4		Болт М8х25 ГОСТ 7798-70	4		
5		Гайка М8 ГОСТ 5915-70	4		
6		Шайба 8 ГОСТ 6958-78	12		
7		Шайба 8 ГОСТ 6402-70	8		

1.* Размеры для справок.

2. Длину дюбель-винтов определяют электромонтажники.

Нач.отд.	Тюрин		
Н.контр.	Тычинин		
Зав.сект.	Тычинин		
Вед.инж.	Курсан		07.89

5.407-112.1.200 МЧ

Щиток ЯРН на ж.б. колонне Монтажный чертеж.

Стадия	Лист	Листов
Р		1

УГППКИ ТЯЖПРОМЭЛЕКТРОПРОЕКТ ХАРЬКОВ

Инв.№ подл. | Подпись и дата | Взам.инв.№

24007-02 24

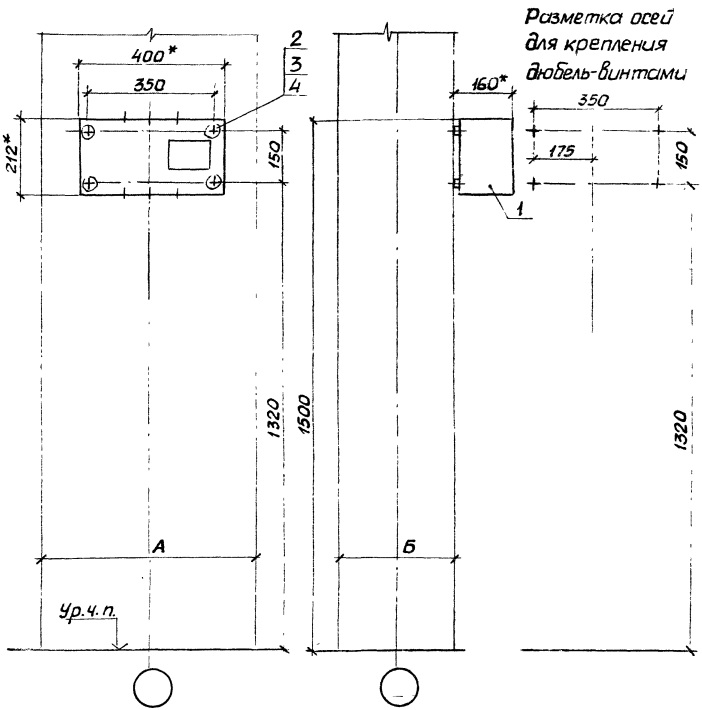

Разметка осей для крепления дюбель-винтами

Таблица 1

Размеры, мм	
А	Б
600	400
700	
800	
900	
600	500

Таблица 2

Тип щитка
ЯРН8501-3801 ХЛ3Б
ЯРН8501-3801 О4А
ЯРН8501-3802 ХЛ3Б
ЯРН8501-3802 О4А
ЯРН8501-3811 ХЛ3Б
ЯРН8501-3811 О4А
ЯРН8501-3812 ХЛ3Б
ЯРН8501-3812 О4А
ЯРН8501-3723 ХЛ3Б
ЯРН8501-3723 О4А
ЯРН8501-3726 ХЛ3Б
ЯРН8501-3726 О4А

Марка, поз.	Обозначение	Наименование	Кол.	Масса ед.кг	Примечание
1		Щиток			Тип по
		ТУ16-656.092-85	1		проекту
2		Дюбель-винт ДВМ6			
		ТУ14-4.1375-86	4		
3		Шайба 6 ГОСТ6958-78	4		
4		Шайба 6 ГОСТ6402-70	4		

1.*Размеры для справок.

2. Длину дюбель-винтов определяют электромонтажники.

Нач.отд.	Тюрин		
Н.контр.	Тычинин		
Зав.сект.	Тычинин		
Вед.инж.	Курган		07.89г.

5.407-112.1.210МЧ

Щиток ЯРН на ж.б. колонне. Монтажный чертеж

Стадия	Лист	Листов
Р		1

УГППКИ ТЯЖПРОМЭЛЕКТРОПРОЕКТ ХАРЬКОВ

Инв.№ подл. | Подпись и дата | Взам.инв.№

24007-02 25

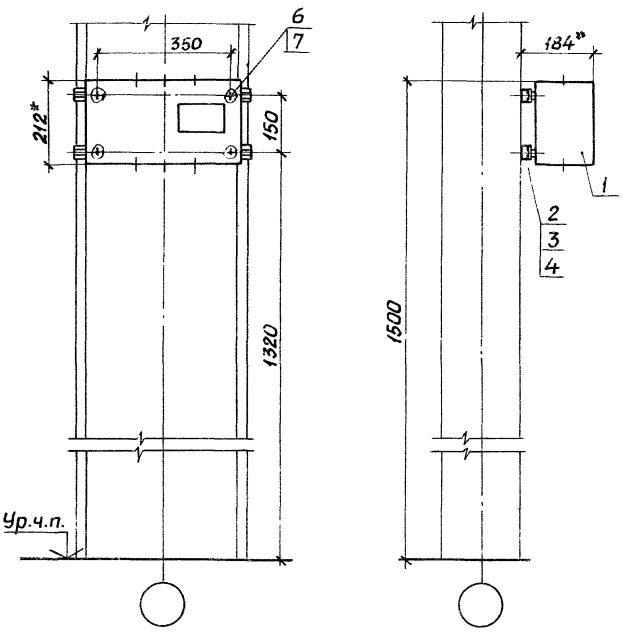

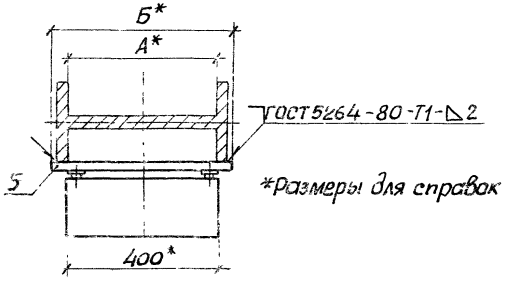

*Размеры для справок

Таблица 1

Обозначение	Размеры, мм А	Б
5.407-112.1.220мч	400	475
-01	530	600
-02	630	700
-03	710	775
-04	900	975

Таблица 2

Тип щитка
ЯРН8501-3801 ХЛ3Б
ЯРН8501-3801 04А
ЯРН8501-3802 ХЛ3Б
ЯРН8501-3802 04А
ЯРН8501-3811 ХЛ3Б
ЯРН8501-3811 04А

Продолжение табл.2

Тип щитка
ЯРН8501-3812 ХЛ3Б
ЯРН8501-3812 04А
ЯРН8501-3723 ХЛ3Б
ЯРН8501-3723 04А
ЯРН8501-3726 ХЛ3Б
ЯРН8501-3726 04А

Марка, поз.	Обозначение	Наименование	Кол. на исполн. —	01	02	03	04	Масса ед, кг	Примечание
1		Щиток							Тип по
		ТУ16-656.092-85	1	1	1	1	1		проект
2		Гайка закладная							
		УСЭК77-2 У1 ТУ36-2355-80	4	4	4	4	4		
3		Держатель УСЭК78У1							
		ТУ36-2355-80	4	4	4	4	4		
4		Шайба УСЭК79У1							
		ТУ36-2355-80	4	4	4	4	4		
5		Основание							
		Профиль УСЭК51У3							
		ТУ36-2355-80							
		ℓ=475	2					0,62	
		ℓ=600		2				0,78	
		ℓ=700			2			0,91	
		ℓ=775				2		1,01	
		ℓ=975					2	1,27	
6		Болт М8х25 ГОСТ 7798-70	4	4	4	4	4		
7		Шайба 8 ГОСТ 11371-78	4	4	4	4	4		

Инв.№ подл. | Подпись и дата | Взам.инв.№

Нач.отд.	Тюрин		
Н.контр.	Тычинин		
Зав.сект.	Тычинин		
Ведущ.	Курган		10.89г.

5.407-112.1.220МЧ

Щиток ЯРН на стальной колонне. Монтажный чертеж

Стадия	Лист	Листов
Р		1

УГППКИ ТЯЖПРОМЭЛЕКТРОПРОЕКТ ХАРЬКОВ

24007-02 26

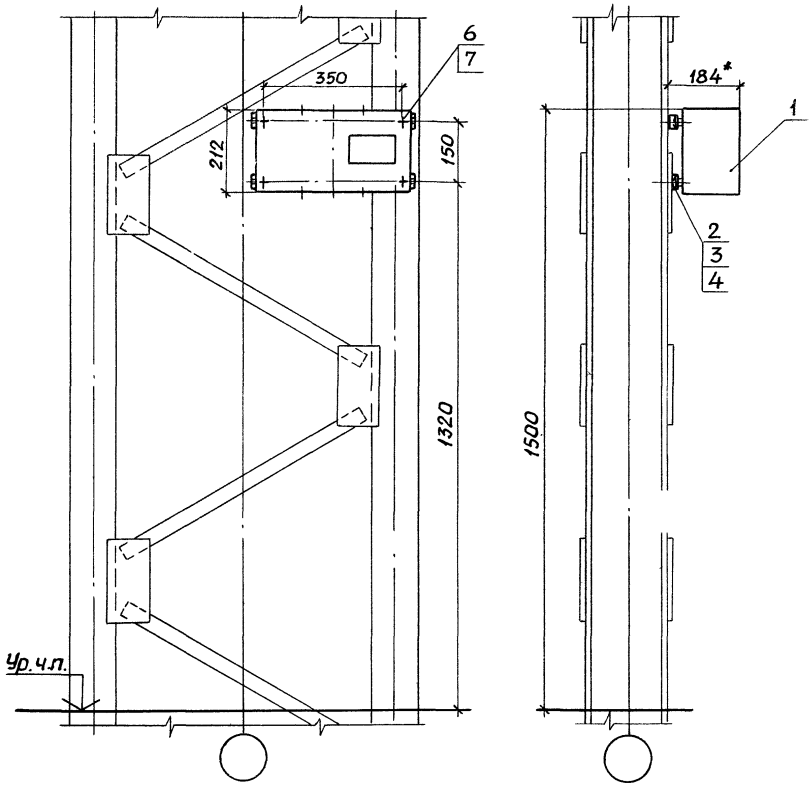

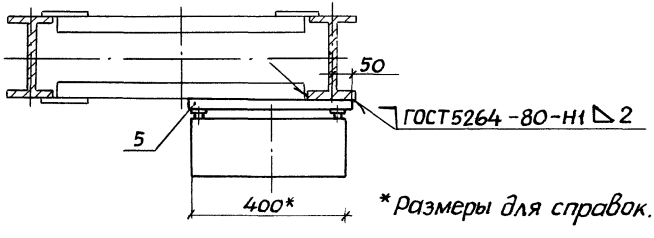

* Размеры для справок.

Тип щитка
ЯРН8501-3801 ХЛ3Б
ЯРН8501-3801 О4А
ЯРН8501-3802 ХЛ3Б
ЯРН8501-3802 О4А
ЯРН8501-3811 ХЛ3Б
ЯРН8501-3811 О4А

Продолжение

Тип щитка
ЯРН8501-3812 ХЛ3Б
ЯРН8501-3812 О4А
ЯРН8501-3723 ХЛ3Б
ЯРН8501-3723 О4А
ЯРН8501-3726 ХЛ3Б
ЯРН8501-3726 О4А

Марка, поз.	Обозначение	Наименование	Кол.	Масса ед, кг	Примечание
1		Щиток			Тип по
		ТУ16-656.092-85	1		проекту
2		Гайка закладная			
		УСЭК 77-2У1 ТУ36-2355-80	4		
3		Держатель УСЭК 78У1			
		ТУ36-2355-80	4		
4		Шайба УСЭК 79У1			
		ТУ36-2355-80	4		
5	5.407-112.1.560-04	Конструкция	1		
6		Болт М8х25 ГОСТ 7798-70	4		
7		Шайба 8 ГОСТ 11371-78	4		

Нач. отд.	Тюрин		
Н. контр.	Тычинин		
Зав. сект.	Тычинин		
Вед. инж.	Курган		07.89г.

5.407-112.1.230МЧ

Щиток ЯРН на ступенчатой колонне. Монтажный чертеж

Стадия	Лист	Листов
Р		1

УГППКИ ТЯЖПРОМЭЛЕКТРОПРОЕКТ ХАРЬКОВ

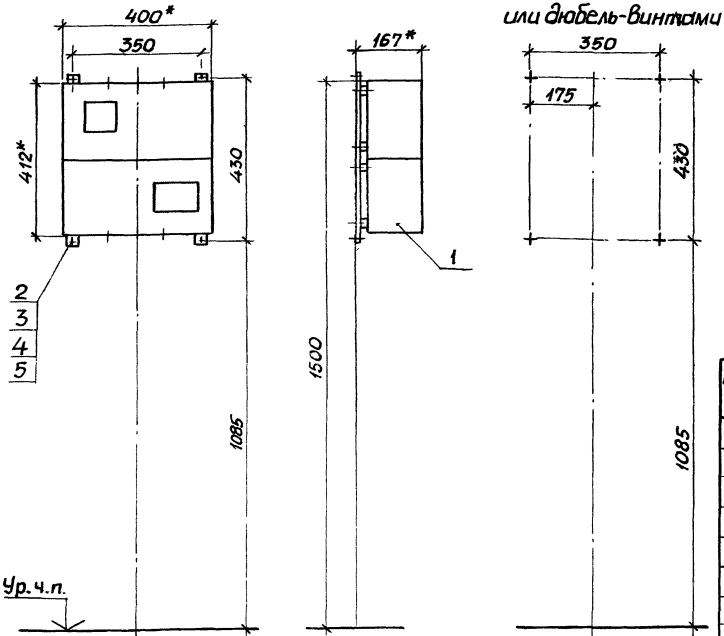

Разметка осей для крепления дюбелями или дюбель-винтами

Тип щитка
ЯРН8501-4003 ХЛ3Б
ЯРН8501-4003 О4А
ЯРН8501-4205 ХЛ3Б
ЯРН8501-4205 О4А
ЯРН8501-4014 ХЛ3Б
ЯРН8501-4014 О4А
ЯРН8501-4024 ХЛ3Б
ЯРН8501-4024 О4А

Марка, поз.	Обозначение	Наименование	Кол.	Масса ед.кг	Приме-чание
1		Щиток			Тип по
		ТУ16-656.092-85	1		проект
2		Дюбель-винт ДВМ6			
		ТУ14-4.1375-86	4		См.п.3
3		Дюбель 35-5-8У3			
		ГОСТ26998-86	4		См.п.3
4		Шайба 6 ГОСТ6958-78	4		
5		Шайба 6 ГОСТ6402-70	4		

1.*Размеры для справок.

2.По данному чертежу щиток устанавливается на бетонной стене или на стене кирпичной кладки из полнотелого кирпича.

3.Крепление щитка к стене выполнить по усмотрению электромонтажников дюбелями поз.3 или дюбель-винтами поз.2 с шайбами поз.4 и 5. Длину дюбель-винтов определяют электромонтажники.

Нач.отд.	Тюрин		
Н.контр.	Тычинин		
Зав.сект.	Тычинин		
Вед.инж.	Курган		

5.407-112.1.240МЧ

Щиток ЯРН на стене. Монтажный чертеж

Стадия	Лист	Листов
Р		1

УГППКИ ТЯЖПРОМЭЛЕКТРОПРОЕКТ ХАРЬКОВ

Инв.№подл. | Подпись и дата | Взам.инв.№

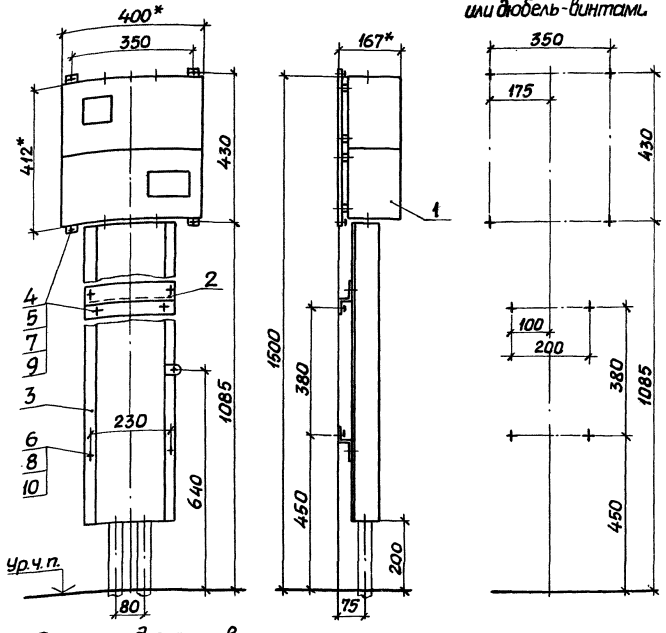

Разметка осей для крепления дюбелями или дюбель-винтами.

Тип щитка
ЯРН8501-4003 ХЛ3Б
ЯРН8501-4003 О4А
ЯРН8501-4205 ХЛ3Б
ЯРН8501-4205 О4А
ЯРН8501-4014 ХЛ3Б
ЯРН8501-4014 О4А
ЯРН8501-4024 ХЛ3Б
ЯРН8501-4024 О4А

Марка, поз.	Обозначение	Наименование	Кол.	Масса ед, кг	Примечание
1		Щиток			Тип по
		ТУ16-656.092-85	1		проекту
2	5.407-112.1.550-01	Профиль в сборе	2		
3	5.407-112.1.540-04	Короб	1		
4		Дюбель-винт ДВМ6			
		ТУ14-4.1375-86	8		См.п.3
5		Дюбель 35-5-8 У3			
		ГОСТ 26998-86	8		См.п.3
6		Гайка М8 ГОСТ 5915-70	4		
7		Шайба 6 ГОСТ 6958-78	8		
8		Шайба 8 ГОСТ 11371-78	4		
9		Шайба 6 ГОСТ 6402-70	8		
10		Шайба 8 ГОСТ 6402-70	4		

1.* Размеры для справок.

2. По данному чертежу щиток и короб устанавливаются на бетонной стене или на стене кирпичной кладки из полнотелого кирпича.

3. Крепление комплекта к стене выполнить по усмотрению электромонтажников дюбелями поз. 5 или дюбель-винтами поз. 4 с шайбами поз. 7 и 9. Длину дюбель-винтов определяют электромонтажники.

Нач.отд.	Тюрин		07.89
Н.контр.	Тычинин		
Зав.сект.	Тычинин		
Вед.инж.	Кучеган		

5.407-112.1.250МЧ

Щиток ЯРН на стене с коробом Монтажный чертеж

Стадия	Лист	Листов
Р		1

УГППКИ ТЯЖПРОМЭЛЕКТРОПРОЕКТ ХАРЬКОВ

24007-02 29

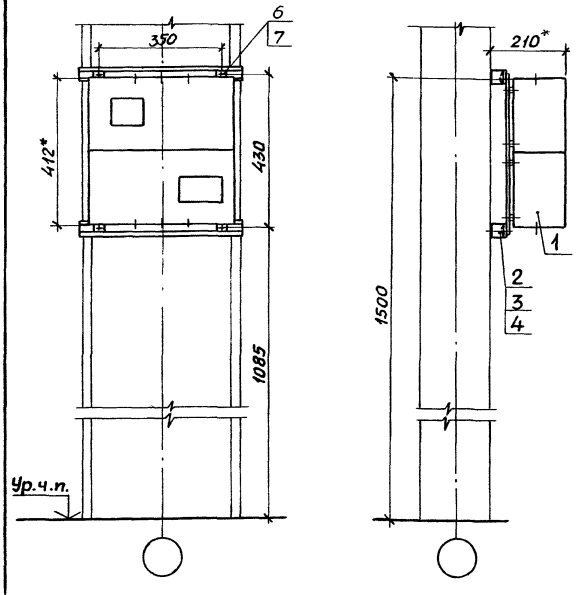

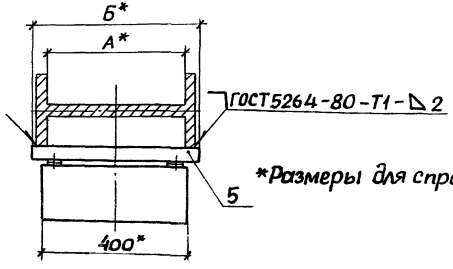

*Размеры для справок

Таблица 1

Обозначение	Размеры, мм А	В
5.407-112.1.280МЧ	400	475
01	530	600
02	630	700
03	710	775
04	900	975

Таблица 2

Тип щитка
ЯРН8501-4003 ХЛ3Б
ЯРН8501-4003 04А
ЯРН8501-4205 ХЛ3Б
ЯРН8501-4205 04А

Продолжение табл. 2

Тип щитка
ЯРН8501-4014 ХЛ3Б
ЯРН8501-4014 04А
ЯРН8501-4024 ХЛ3Б
ЯРН8501-4024 04А

Марка, поз.	Обозначение	Наименование	Кол. на исполн. —	01	02	03	04	Масса ед., кг	Прим.
1		Щиток							Тип по
		ТУ16-656.092-85	1	1	1	1	1		проект
2		Гайка закладная							
		УСЭК77-2 У1 ТУ36-2355-80	4	4	4	4	4		
3		Держатель УСЭК7841							
		ТУ36-2355-80	4	4	4	4	4		
4		Шайба УСЭК7941							
		ТУ36-2355-80	4	4	4	4	4		
		Основание							
		Профиль УСЭК 52 У3							
		ТУ36-2355-80							
5		ℓ=475	2					0,90	
		ℓ=600		2				1,14	
		ℓ=700			2			1,33	
		ℓ=775				2		1,47	
		ℓ=975					2	1,85	
6		Болт М8х25 ГОСТ 7798-70	4	4	4	4	4		
7		Шайба В ГОСТ 11371-78	4	4	4	4	4		

Нач. отд.	Тюрин		
Н. контр.	Тымчинин		
Зав. сект.	Тымчинин		
Вед. инж.	Курган		07894

5.407-112.1.280МЧ

Щиток ЯРН на стальной колонне. Монтажный чертеж

Стадия	Лист	Листов
Р		1

УГППКИ ТЯЖПРОМЭЛЕКТРОПРОЕКТ ХАРЬКОВ

Инв. № подл. | Подпись и дата | Взам. инв. №

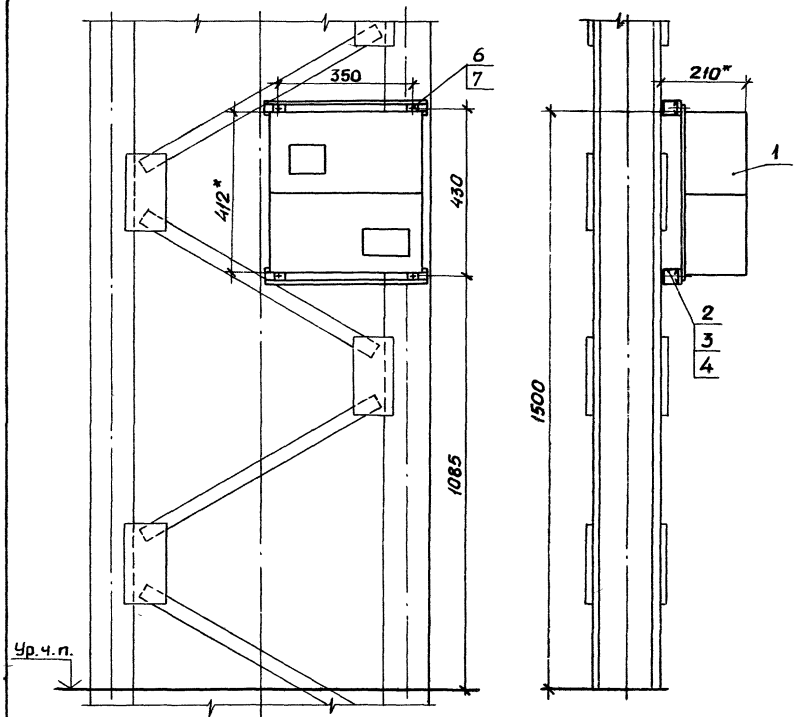

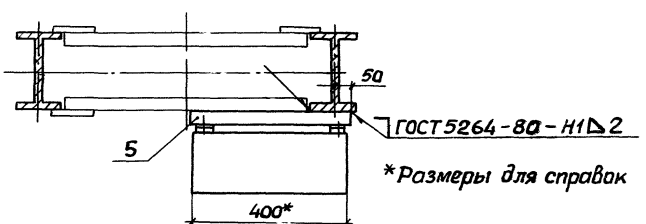

*Размеры для справок

Тип щитка
ЯРН8501-4003 ХЛ3Б
ЯРН8501-4003 О4А
ЯРН8501-4205 ХЛ3Б
ЯРН8501-4205 О4А
ЯРН8501-4014 ХЛ3Б
ЯРН8501-4014 О4А
ЯРН8501-4024 ХЛ3Б
ЯРН8501-4024 О4А

Марка, поз.	Обозначение	Наименование	Кол.	Масса ед.,кг	Примечание
1		Щиток			Тип по
		ТУ16-656.092-85	1		проекту
2		Гайка закладная			
		УСЭК 77-2 У1 ТУ36-2355-80	4		
3		Держатель УСЭК 78 У1			
		ТУ36-2355-80	4		
4		Шайба УСЭК 79У1			
		ТУ36-2355-80	4		
5	5.407-112.1.570 -01	Конструкция	1		
6		Болт М8х25 ГОСТ 7798-70	4		
7		Шайба 8 ГОСТ 11371-78	4		

Нач.отд.	Тюрин		
Н.контр.	Тычинин		
Зав.сект	Тычинин		
Вед.инж.	Курган		07.89

5.407-112.1.290 МЧ

Щиток ЯРН на ступенчатой колонне. Монтажный чертеж

Стадия	Лист	Листов
Р		1

ЧГППКИ ТЯЖПРОМЭЛЕКТРОПРОЕКТ ХАРЬКОВ

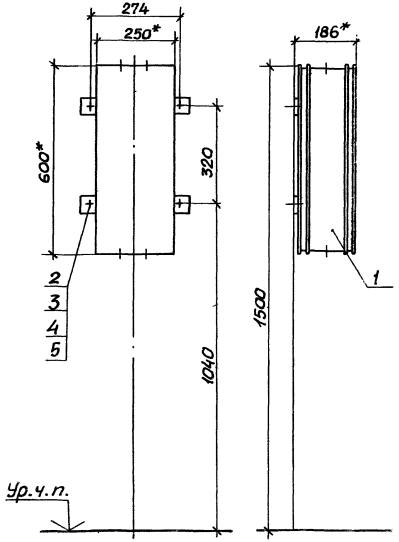

Разметка осей для крепления дюбелями или дюбель-винтами

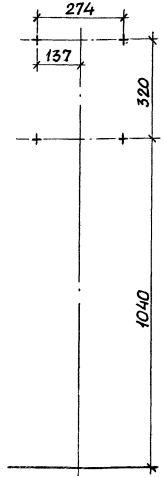

Тип щитка
ЯОУ-8501
ЯОУ-8502
ЯОУ-8503
ЯОУ-8504

Марка, поз.	Обозначение	Наименование	Кол.	Масса ед., кг	Приме-чание
1		Щиток			Тип по
		ТУ16-536.683-81	1		проекту
2		Дюбель-винт ДВ М6			
		ТУ14-4.1375-86	4		См.п.
3		Дюбель 45-5-8 У3			
		ГОСТ 26998-86	4		См.п.
4		Шайба 6 ГОСТ 6958-78	4		
5		Шайба 6 ГОСТ 6402-70	4		

1.* Размеры для справок.

2. По данному чертежу щиток устанавливается на бетонной стене или на стене кирпичной кладки из полнотелого кирпича.

3. Крепление щитка к стене выполнить по усмотрению электромонтажников дюбелями поз.3 или дюбель-винтами поз.2 с шайбами поз.4 и 5. Длину дюбель-винтов определяют электромонтажники.

Нач.отд.	Тюрин		07.89	5.407-112.1.300 М4
Гл.констр.	Тычинин			Щиток ЯОУ на стене. Монтажный чертеж
Зав.сект.	Тычинин			Стадия: Р; Лист: 1; Листов:
Вед.инж.	Курсан			ЧГППКИ ТЯЖПРОМЭЛЕКТРОПРОЕКТ ХАРЬКОВ

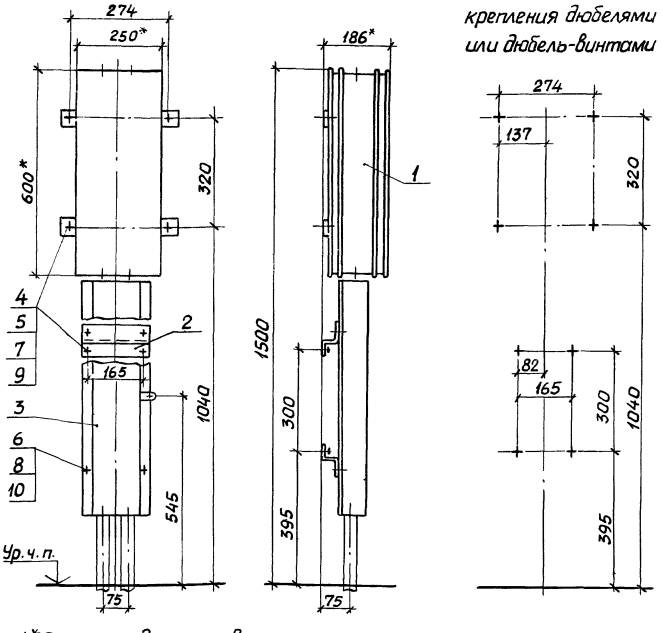

Тип щитка
ЯОУ-8501
ЯОУ-8502
ЯОУ-8503
ЯОУ-8504

Марка, поз.	Обозначение	Наименование	Кол.	Масса ед, кг	Примечание
1		Щиток			Тип по
		ТУ16-536.683-81	1		проекту
2	5.407-112.1.550	Профиль в сборе	2		
3	5.407-112.1.540	Короб	1		
4		Дюбель-винт ДВ М6			
		ТУ14-4.1375-86	8		См. п.3
5		Дюбель 45-5-8 У3			
		ГОСТ 26998-86	8		См. п.3
6		Гайка М8 ГОСТ 5915-70	4		
7		Шайба 6 ГОСТ 6958-78	8		
8		Шайба 8 ГОСТ 11371-78	4		
		Шайба ГОСТ 6402-70			
9		6	8		
10		8	4		

1*Размеры для справок.

2. По данному чертежу щиток и короб устанавливаются на бетонной стене или на стене кирпичной кладки из полнотелого кирпича.

3. Крепление комплекта к стене выполнить по усмотрению электромонтажников дюбелями поз. 5 или дюбель-винтами поз. 4 с шайбами поз. 7 и 9. Длину дюбель-винтов определяют электромонтажники.

Нач. отд.	Тюрин		
Н. контр.	Тычинин		
Зав. сект.	Тычинин		
Вед. инж.	Курган		01.89

5.407-112.1.310 МЧ

Щиток ЯОУ на стене с коробом. Монтажный чертеж

Стадия	Лист	Листов
Р	1	

УГППКИ ТЯЖПРОМЭЛЕКТРОПРОЕКТ ХАРЬКОВ

24007-03 35

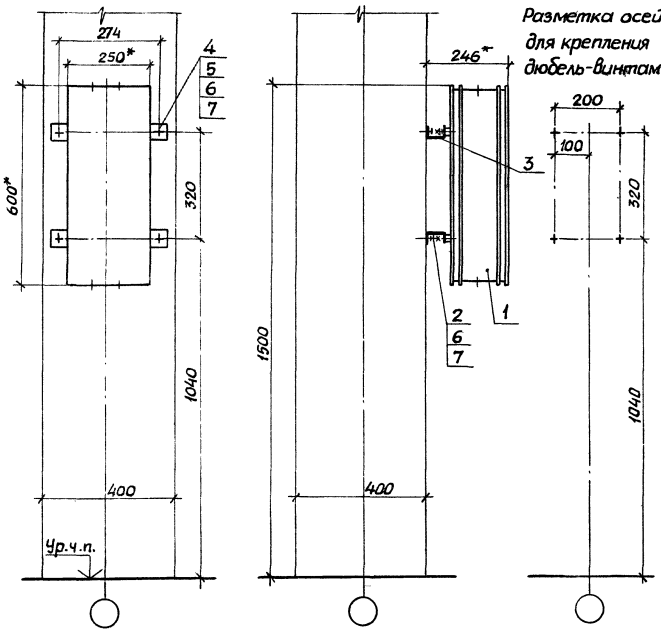

Тип щитка
ЯОУ - 8501
ЯОУ - 8502
ЯОУ - 8503
ЯОУ - 8504

Марка, поз.	Обозначение	Наименование	Кол.	Масса ед.,кг	Приме-чание
1		Щиток			Тип по
		ТУ16-536.683-81	1		проект:
2		Дюбель-винт ДВ М8			
		ТУ14-4.1375-86	4		
3		Основание			
		Швеллер К235 У2			
		ТУ36-1434-82. L=360	2	0,6	
4		Болт М8х25 ГОСТ 7798-70	4		
5		Гайка М8 ГОСТ 5915-70	4		
6		Шайба 8 ГОСТ 6958-78	12		
7		Шайба 8 ГОСТ 6402-70	8		

1.* Размеры для справок.
2. Длину дюбель-винтов определяют электромонтажники.

Нач.отд.	Тюрин		
Н.контр.	Тычинин		
Зав.сект.	Тычинин		
Вед.инж.	Курган		07.89

5.407-112.1.320МЧ

Щиток ЯОУ на ж.б.колонне. Монтажный чертеж

Стадия	Лист	Листов
Р		1

УГППКИ ТЯЖПРОМЭЛЕКТРОПРОЕКТ ХАРЬКОВ

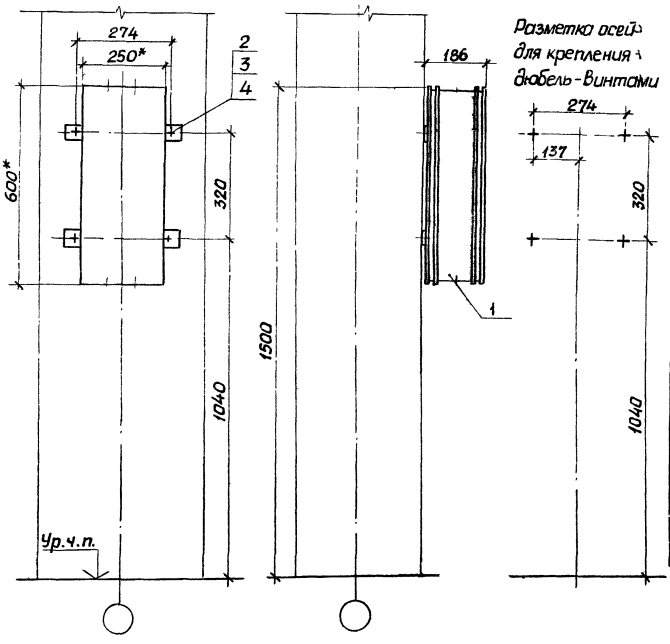

Таблица 1

Размеры, мм	
А	Б
500	400
600	
700	
800	
900	
500	500
600	

Таблица 2

Тип щитка
ЯОУ-8501
ЯОУ-8502
ЯОУ-8503
ЯОУ-8504

Марка, поз.	Обозначение	Наименование	Кол.	Масса ед. кг	Примечание
1		Щиток			Тип по
		ТУ16-536.683-81	1		проекту
2		Дюбель-винт ДВМ6			
		ТУ14-4.1375-86	4		
3		Шайба 6 ГОСТ6958-78	4		
4		Шайба 6 ГОСТ6402-70	4		

1.*Размеры для справок.
2. Длину дюбель-винтов определяют электромонтажники.

Нач.отд.	Тюрин		
Н.контр.	Тычинин		
Зав.сект.	Тычинин		
Вед.инж.	Курган		

5.407-112.1.330МЧ

Щиток ЯОУ на ж.б. колонне. Монтажный чертеж

Стадия	Лист	Листов
Р		1

УГППКИ ТЯЖПРОМЭЛЕКТРОПРОЕКТ ХАРЬКОВ

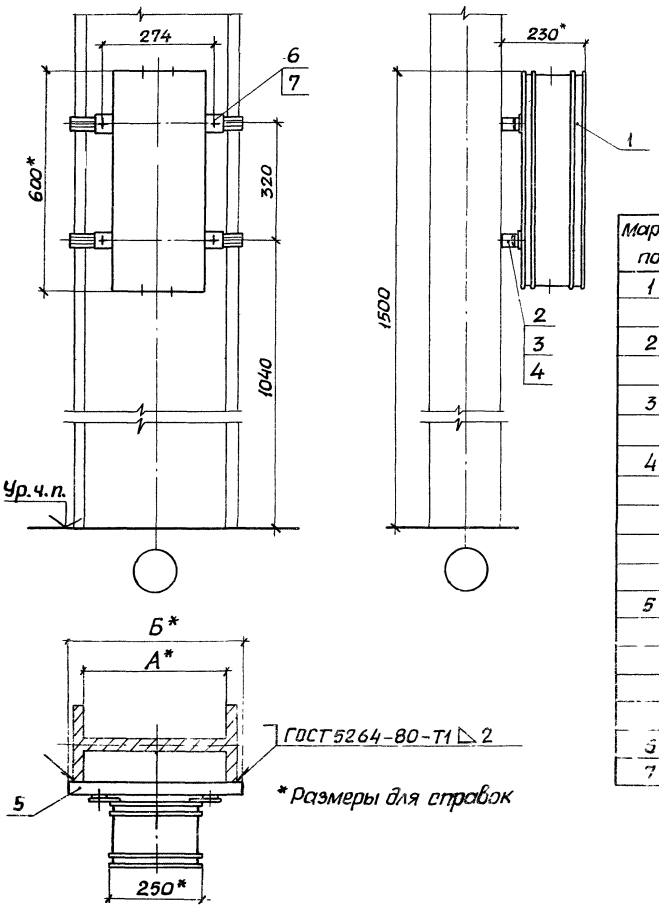

Таблица 1

Обозначение	Размеры, мм	
	А	Б
5.407-112.1.340мч	400	475
01	530	600
02	630	700
03	710	775
04	900	975

Таблица 2

Тип щитка
ЯОУ-8501
ЯОУ-8502
ЯОУ-8503
ЯОУ-8504

Марка, поз.	Обозначение	Наименование	Кол. на исполн. —	01	02	03	04	Масса ед, кг	Примечание
1		Щиток							Тип по
		ТУ16-536.683-81	1	1	1	1	1		проекту
2		Гайка закладная							
		УСЭК77-2У1 ТУ36-2355-80	4	4	4	4	4		
3		Держатель УСЭК 78 У1							
		ТУ36-2355-80	4	4	4	4	4		
4		Шайба УСЭК 79У1							
		ТУ36-2355-80	4	4	4	4	4		
		Основание							
		Профиль УСЭК 52У3							
		ТУ36-2355-80							
5		ℓ=475	2					0,90	
		ℓ=600		2				1,14	
		ℓ=700			2			1,33	
		ℓ=775				2		1,47	
		ℓ=975					2	1,85	
6		Болт М8×25 ГОСТ 7798-70	4	4	4	4	4		
7		Шайба 8 ГОСТ 11371-78	4	4	4	4	4		

Нач.отд.	Тюрин		
Н.контр.	Тычинин		
Зав.сект.	Тычинин		
Вед.инж.	Кургал		07.89г.

5.407-112.1.340МЧ

Щиток ЯОУ на стальной колонне. Монтажный чертеж

Стадия	Лист	Листов
Р		1

УГППКИ ТЭЖПРОМЭЛЕКТРОПРОЕКТ ХАРЬКОВ

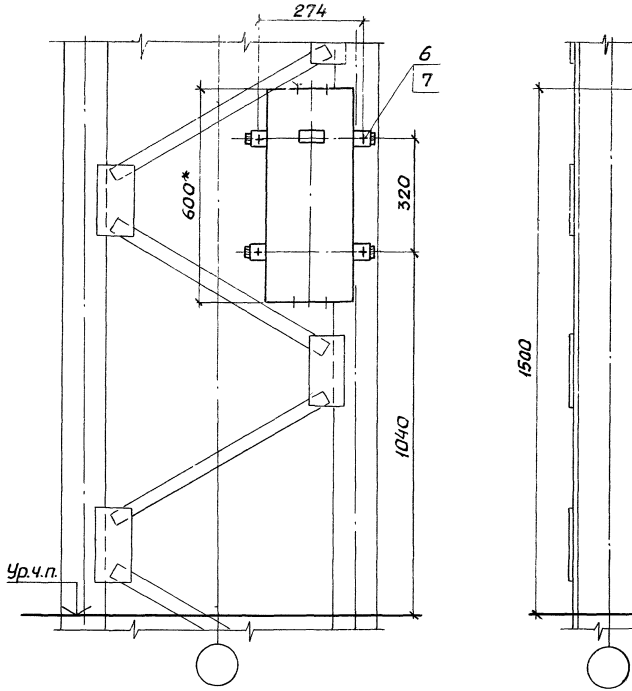

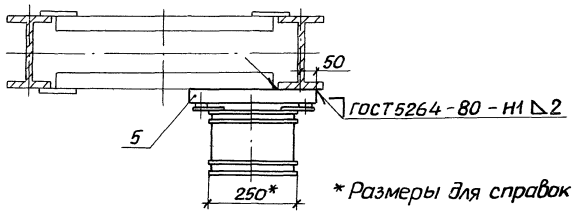

* Размеры для справок

Тип щитка
ЯОУ-8501
ЯОУ-8502
ЯОУ-8503
ЯОУ-8504

Марка, поз.	Обозначение	Наименование	Кол.	Масса ед, кг	Примечание
1		Щиток			Тип по
		ТУ16-536.683-81	1		проекту
2		Гойка закладная			
		УСЭК77-2У1 ТУ36-2359-80	4		
3		Держатель УСЭК 78У1			
		ТУ36-2355-80	4		
4		Шайба УСЭК 79У1			
		ТУ36-2355-80	4		
5	5.407-112.1.570	Конструкция	1		
6		Болт М8×25 ГОСТ 7798-70	4		
7		Шайба 8 ГОСТ 11371-78	4		

Начотд.	Тюрин		
Н.контр.	Тычинин		
Зав.сект.	Тычинин		
Вед.инж.	Курган		07.89

5.407-112.1.350МЧ

Щиток ЯОУ на ступенчатой колонне. Монтажный чертеж

Стадия	Лист	Листов
Р		1

УГППКИ ТЯЖПРОМЭЛЕКТРОПРОЕКТ ХАРЬКОВ

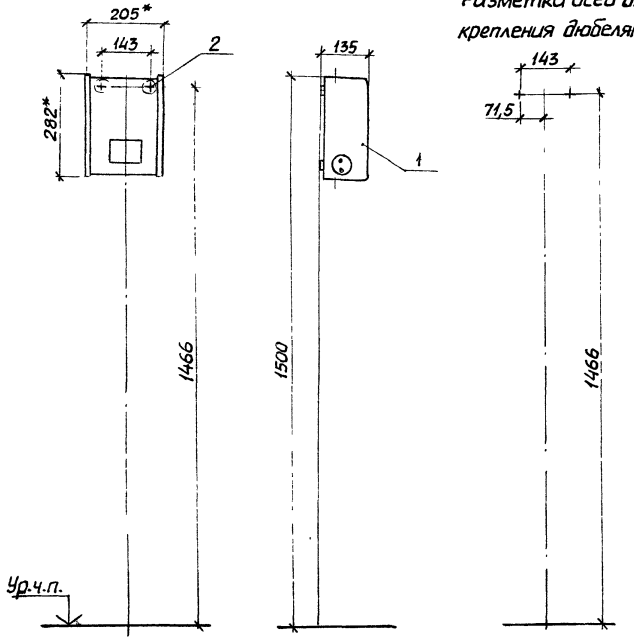

Разметка осей для крепления дюбелями

Тип ящика
ЯТП-0,25-11У3
ЯТП-0,25-12У3
ЯТП-0,25-13У3
ЯТП-0,25-21У3
ЯТП-0,25-22У3
ЯТП-0,25-23У3

Марка, поз.	Обозначение	Наименование	Кол.	Масса ед, кг	Приме-чание
1		Ящик			Тип по
		ТУ 36-631-84	1		проекту
2		Дюбель 45-5-8У3			
		ГОСТ 26 998-86	2		

1.*Размеры для справок.

2. По данному чертежу ящик устанавливается на бетонной стене или на стене кирпичной кладки из полнотелого кирпича

Нач.отд.	Тюрин		
Н.контр.	Тычинин		
Зав.сект.	Тычинин		
Вед.инж.	Курган		07.89

5.407-112.1.360МЧ

Ящик ЯТП на стене. Монтажный чертеж

Стадия	Лист	Листов
Р		1

УГППКИ ТЯЖПРОМЭЛЕКТРОПРОЕКТ ХАРЬКОВ

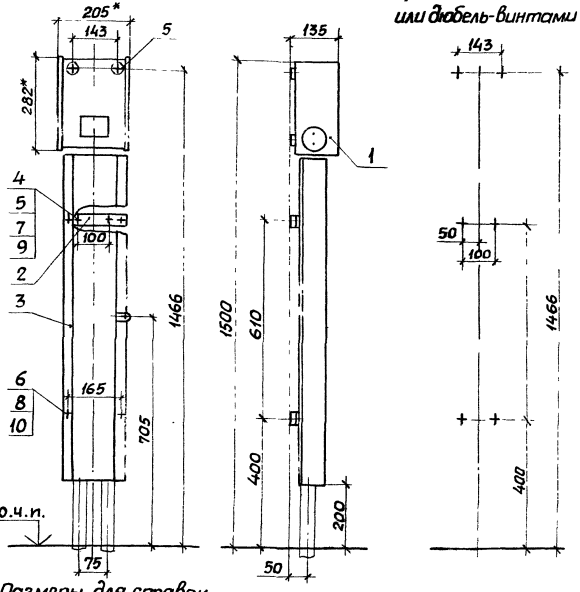

1* Размеры для справок.

2. По данному чертежу ящик и короб устанавливаются на бетонной стене или на стене кирпичной кладки из полнотелого кирпича.

3. Крепление комплекта к стене выполнить по усмотрению электромонтажников дюбелями поз. 5 или дюбель-винтами поз. 4 с шайбами поз. 7 и 9. Длину дюбель-винтов определяют электромонтажники.

Тип ящика
ЯТП-0,25-11У3
ЯТП-0,25-12У3
ЯТП-0,25-13У3
ЯТП-0,25-21У3
ЯТП-0,25-22У3
ЯТП-0,25-23У3

Марка, поз.	Обозначение	Наименование	Кол.	Масса ед.кг	Примечание
1		Ящик			Тип по
		ТУ36-631-84	1		проекту
2	5.407-112.1.530	Скоба в сборе	2		
3	5.407-112.1.540-03	Короб	1		
4		Дюбель-винт ДВМ6			
		ТУ14-4.1375-86	4		См. п.3
5		Дюбель 45-5-8 У3			
		ГОСТ 26998-86	6		См. п.3
6		Гайка М8 ГОСТ 5915-70	4		
7		Шайба 6 ГОСТ 6958-78	6		
8		Шайба 8 ГОСТ 11371-78	4		
		Шайба ГОСТ 6402-70			
9		6	6		
10		8	4		

Нач. отд.	Тюрин		
Н. контр.	Тычинин		
Зав. сект.	Тычинин		
Вед. инж.	Курган		07.89

5.407-112.1.370МЧ

Ящик ЯТП на стене с коробом. Монтажный чертеж

Стадия	Лист	Листов
Р		1

УГППКИ ТЯЖПРОМЭЛЕКТРОПРОЕКТ ХАРЬКОВ

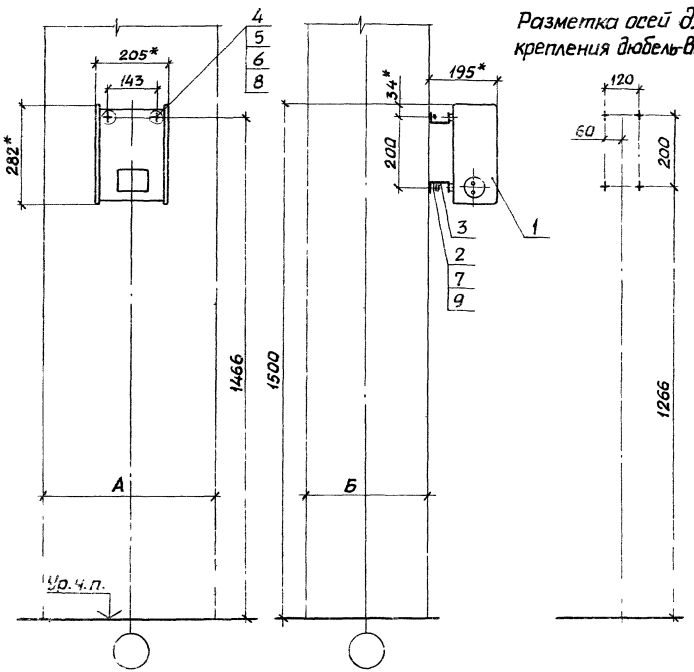

Разметка осей для крепления дюбель-винтами

1* Размеры для справок.

2 Длину дюбель-винтов определяют электромонтажники.

Таблица 1

Размеры, мм	
А	Б
400	400
500	
600	
700	
800	
900	
500	500
600	

Таблица 2

Тип ящика
ЯТП-0,25-11У3
ЯТП-0,25-12У3
ЯТП-0,25-13У3
ЯТП-0,25-21У3
ЯТП-0,25-22У3
ЯТП-0,25-23У3

Марка, поз.	Обозначение	Наименование	Кол.	Масса ед., кг	Примечание
1		Ящик			Тип по
		ТУ36-631-84	1		проекту
2		Дюбель-винт ДВМ8			
		ТУ 14-4-1375-86	4		
3		Основание			
		Швеллер К235 У2			
		ТУ36-1434-82, ℓ=200	2	0,34	
4		Винт М6х20 ГОСТ 17473-80	2		
5		Гайка М6 ГОСТ 5915-70	2		
		Шайба ГОСТ 6958-78			
6		6	4		
7		8	4		
		Шайба ГОСТ 6402-70			
8		6	2		
9		8	4		

Нач. отд.	Тюрин		07.89
Н. контр.	Тычинин		
Зав. сект.	Тычинин		
Вед. инж.	Курсан		

5.407-112.1.380 МЧ

Ящик ЯТП на ж.б. колонне
Монтажный чертеж

Стадия	Лист	Листов
Р		1

УГППКИ
ТЯЖПРОМЭЛЕКТРОПРОЕКТ
ХАРЬКОВ

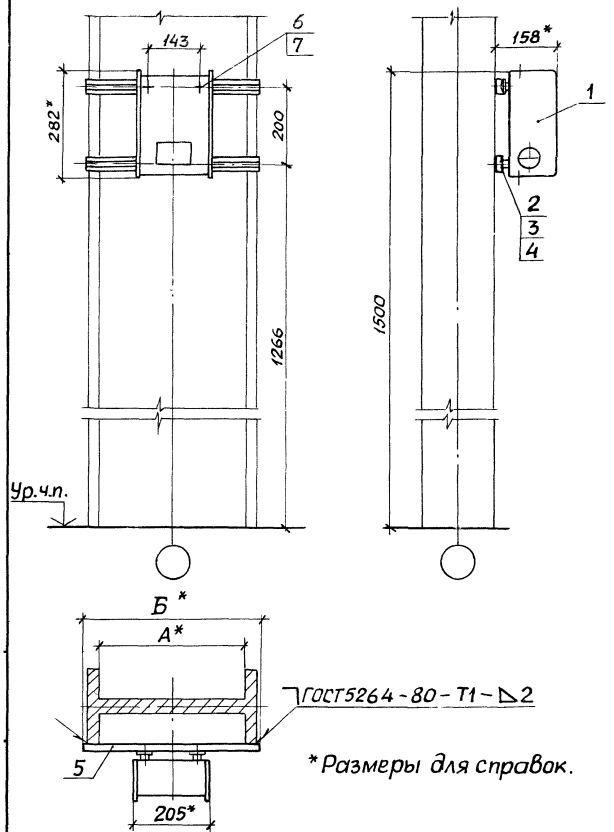

*Размеры для справок.

Таблица 1

Обозначение	Размеры, мм А	Б
5.407-112.1.390мч	400	475
-01	530	600
-02	630	700
-03	710	775
-04	900	975

Таблица 2

Тип ящика
ЯТП-0,25-11У3
ЯТП-0,25-12У3
ЯТП-0,25-13У3
ЯТП-0,25-21У3
ЯТП-0,25-22У3
ЯТП-0,25-23У3

Марка поз.	Обозначение	Наименование	Кол. на испол. —	01	02	03	04	Масса ед., кг	Примечание
1		Ящик							Тип по
		ТУ36-631-84	1	1	1	1	1		проекту
2		Гайка закладная							
		УСЭК77-1У1ТУ36-2355-80	2	2	2	2	2		
3		Держатель УСЭК78У1							
		ТУ36-2355-80	2	2	2	2	2		
4		Шайба УСЭК79У1							
		ТУ36-2355-80	2	2	2	2	2		
		Основание							
		Профиль УСЭК51У3							
		ТУ36-2355-80							
5		ℓ=475	2					0,62	
		ℓ=600		2				0,78	
		ℓ=700			2			0,91	
		ℓ=775				2		1,01	
		ℓ=975					2	1,27	
6		Болт М6х20 ГОСТ7798-70	2	2	2	2	2		
7		Шайба 6 ГОСТ11371-78	2	2	2	2	2		

Нач.отд.	Тюрин		07.89
Н.контр.	Тычинин		
Зав.сект	Тычинин		
Вед.инж.	Курган		

5.407-112.1.390МЧ

Ящик ЯТП на стальной колонне. Монтажный чертеж

Стадия	Лист	Листов
Р		1

УГППКИ ТЯЖПРОМЭЛЕКТРОПРОЕКТ ХАРЬКОВ

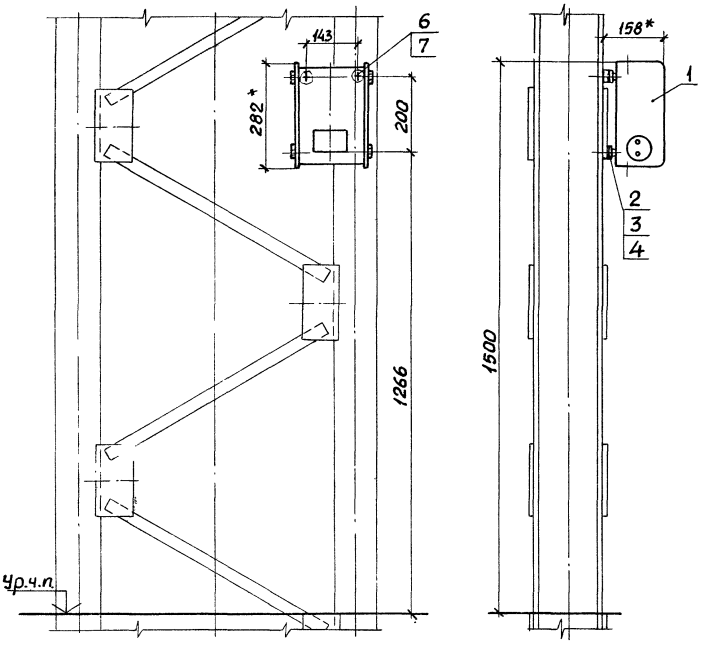

Тип ящика
ЯТП-0,25-1143
ЯТП-0,25-1243
ЯТП-0,25-1343
ЯТП-0,25-2143
ЯТП-0,25-2243
ЯТП-0,25-2343

Марка, поз.	Обозначение	Наименование	Кол.	Масса ед, кг	Приме-чание
1		Ящик			Тип по
		ТУ36-631-84	1		проекту
2		Гайка закладная			
		УСЭК77-1У1 ТУ36-2355-80	2		
3		Держатель УСЭК 78У1			
		ТУ36-2355-80	2		
4		Шайба УСЭК 79 У1			
		ТУ36-2355-80	2		
5	5.407-112.1.560	Конструкция	1		
6		Болт М6х20 ГОСТ 7798-70	2		
7		Шайба 6 ГОСТ 11371-78	2		

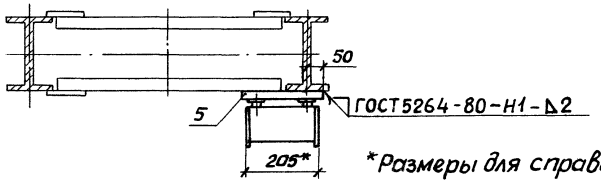

*Размеры для справок

Нач.отд.	Тюрин			5.407-112.1.400МЧ	
Н.контр.	Тычинин				
Зав.сект.	Тычинин			Ящик ЯТП на ступенчатой колонне. Монтажный чертеж	Стадия: Р; Лист: ; Листов: 1
Вед.инж.	Курган		07.89		УГППКИ ТЯЖПРОМЭЛЕКТРОПРОЕКТ ХАРЬКОВ

24007-02 44

Инв.N подл. | Подпись и дата | Взам.инв.N

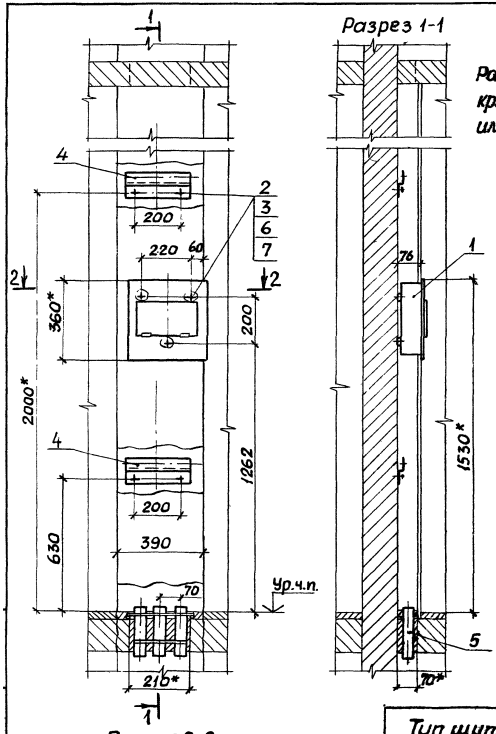

Разрез 1-1

Разметка осей для крепления дюбелями или дюбель-винтами

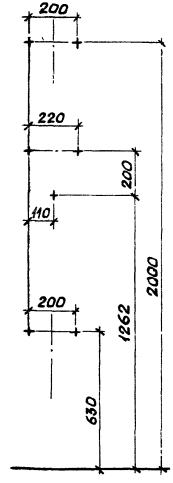

Разрез 2-2

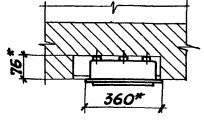

Тип щитка
ЩА-602 УХЛ4
ЩА-602 О4
ЩА-1202 УХЛ4
ЩА-1202 О4

1.* Размеры для справок.

2. Крепление щитка и профиля к стене выполнить по усмотрению электромонтажников дюбелями поз.3 или дюбель-винтами поз.2 с шайбами поз.6 и 7.

3. Нишу и проемы для патрубков выполняет строительная организация. Кроме того строительная организация, после установки электромонтажниками блоков из патрубков, заполняет проем бетоном.

4. После установки электромонтажниками щитка и профилей и прокладки кабелей строители устанавливают съемную перегородку.

5. Кабели в патрубках уплотнить несгораемым материалом согласно п.3.65 СНиП 3.05.06-85.

Марка, поз.	Обозначение	Наименование	кол.	Масса ед, кг	Примечание
1		Щиток			Тип по
		ТУ36 УССР30-78	1		проекту
2		Дюбель-винт Д.В.М6			
		ТУ14-4.1375-86	7		См.п.2
3		Дюбель 35-5-8У3			
		ГОСТ 26998-86	7		См.п.2
4		Профиль К241У2			
		ТУ36-1434-82, ℓ=300	2	0,39	
5	5.407-112.1.580	Блок патрубков	1		
6		Шайба 6 ГОСТ 6958-78	7		
7		Шайба 6 ГОСТ 6402-70	7		

Нач.отд.	Тюрин			07.89	5.407-112.1.410 МЧ
Н.контр.	Тычинин				Щиток ЩА в нише. Монтажный чертеж
Зав.сект.	Тычинин				Стадия: Р; Лист: ; Листов: 1
Вед.инж.	Курган				УГЛПКИ ТЯЖПРОМЭЛЕКТРОПРОЕКТ ХАРЬКОВ

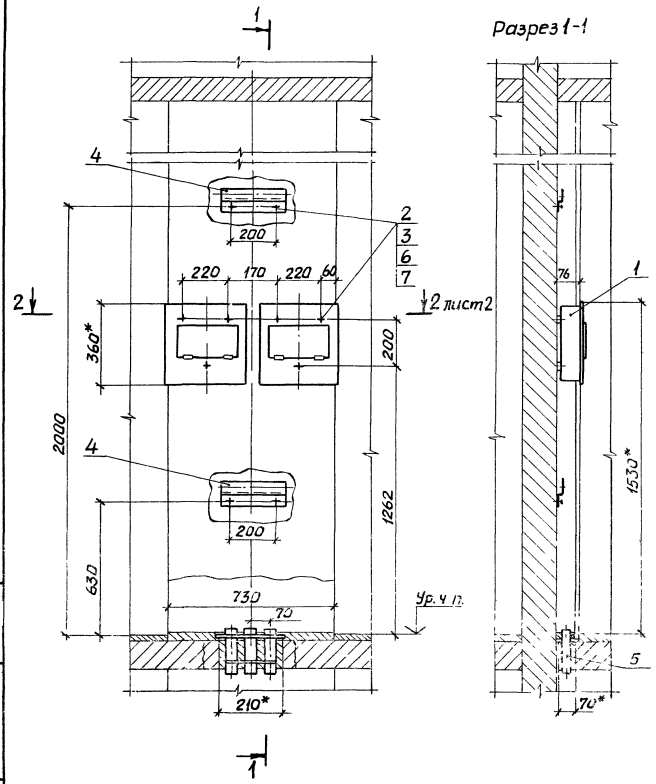

1.* Размеры для справок.

2. Крепление щитков и профилей к стене выполнить по усмотрению электромонтажников дюбелями поз.3 или дюбель-винтами поз.2 с шайбами поз.6 и 7.

3. Нишу и проем для патрубков выполняет строительная организация. Кроме того строительная организация, после установки электромонтажниками блока из патрубков, заполняет проем бетоном.

4. После установки электромонтажниками щитков и профилей и прокладки кабелей строители устанавливают съемную перегородку.

5. Кабели в патрубках уплотнить несгораемым материалом согласно п. 3.65 СНиП 3.05.06-85.

Нач.отд.	Тюрин		
Н.контр.	Тычинин		
Зав.сект.	Тычинин		
Вед.инж.	Курган		07.89г.

5.407-112.1.420МЧ

Два щитка ЩА в нише
Монтажный чертеж

Стадия	Лист	Листов
Р	1	2

УГПЛКИ
ТЭКПРОМЭЛЕКТРОПРОЕКТ
ХАРЬКОВ

Инв.№ подл. | Подпись и дата | Взам.инв.№

2ИП07-02-46

Разметка осей для крепления дюбелями или дюбель-винтами

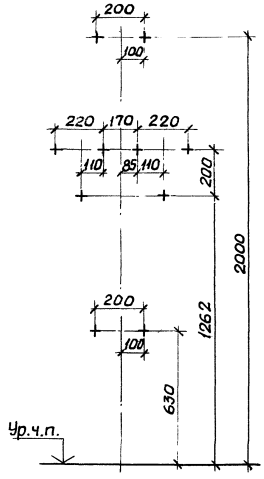

Разрез 2-2 лист 1

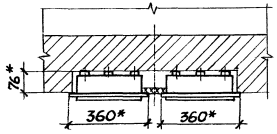

Тип щитка
ЩА-602 УХЛ4
ЩА-602 О4
ЩА-1202 УХЛ4
ЩА-1202 О4

Марка, поз.	Обозначение	Наименование	Кол.	Масса ед., кг	Примечание
1		Щиток			Тип по
		ТУ36 УССР 30-78	2		проекту
2		Дюбель-винт ДВМ6			
		ТУ14-4.1375-86	10		См. п. 2
3		Дюбель 35-5-8У3			
		ГОСТ 26998-86	10		См. п. 2
4		Профиль К241У2			
		ТУ36-1434-82, ℓ=300	2		
5	5.407-112.1.580	Блок патрубков	1		
6		Шайба 6 ГОСТ 6958-78	10		
7		Шайба 6 ГОСТ 6402-70	10		

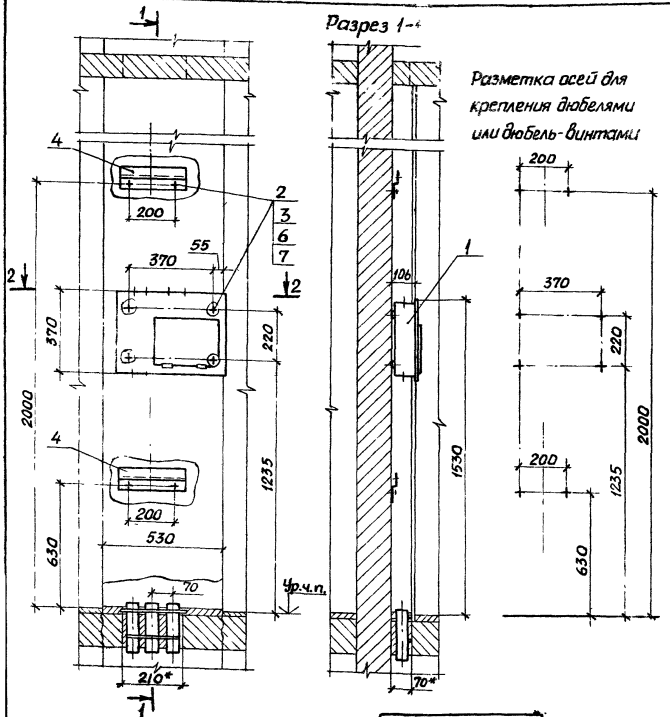

1* Размеры для справок.

2. Крепление щитка и профиля к стене выполнить по усмотрению электромонтажников дюбелями поз.3 или дюбель-винтами поз.2 с шайбами поз. 6 и 7.

3. Нишу и проемы для патрубков выполняет строительная организация. Кроме того строительная организация, после установки электромонтажниками блоков из патрубков, заполняет проем бетоном.

4. После установки электромонтажниками щитка и профилей и прокладки кабелей строители устанавливают съемную перегородку.

5. Кабели в патрубках уплотнить несгораемым материалом согласно п.3.65 СНиП 3.05.06-85.

Марка поз.	Обозначение	Наименование	Кол.	Масса ед.,кг	Примечание
1		Щиток			Тип по
		ТУ36 УССР 30-78	1		проекту
2		Дюбель-винт ДВМ6			
		ТУ14-4-1375-86	8		См.п.2
3		Дюбель 35-5-8У3			
		ГОСТ 26998-86	8		См.п.2
4		Профиль К241			
		ТУ36-1434-82, ℓ=300	2	0,39	
5	5.407-112.1.580	Блок патрубков	1		
6		Шайба 6 ГОСТ 6958-78	8		
7		Шайба 6 ГОСТ 6402-70	8		

Тип щитка
ЩА-612 УХЛ4
ЩА-612 04
ЩА-1212 УХЛ4
ЩА-1212 04

Нач.отд.	Тюрин			
Н.контр.	Тычинин			
Зав.сект.	Тычинин			
Вед.инж.	Курган			07.89

5.407-112.1.430МЧ

Щиток ЩА в нише. Монтажный чертеж

Стадия	Лист	Листов
Р		1

УГППКИ ТЯЖПРОМЭЛЕКТРОПРОЕКТ ХАРЬКОВ

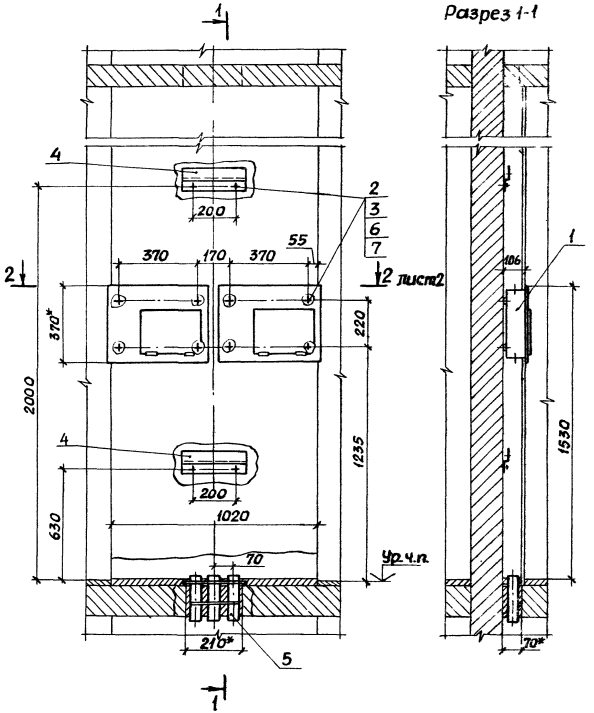

1.* Размеры для справок.

2. Крепление щитков и профилей к стене выполнить по усмотрению электромонтажников дюбелями поз.3 или дюбель-винтами поз.2 с шайбами поз.6 и 7.

3. Нишу и проем для патрубков выполняет строительная организация. Кроме того строительная организация, после установки электромонтажниками блока из патрубков, заполняет проем бетоном.

4. После установки электромонтажниками щитков и профилей и прокладки кабелей строители устанавливают съемную перегородку.

5. Кабели в патрубках уплотнить несгораемым материалом согласно пс3.65.СНиП3.05.06-85.

				5.407-112.1.440МЧ		
					Стадия	Лист	Листов
Нач.отд.	Тюрин			Дващитка ЩА в нише. Монтажный чертеж	Р	1	2
Н.контр.	Тычинин				ЧГППКИ ТРАКТОРОМЭЛЕКТРОПРОЕКТ ХАРЬКОВ		
Зав.сект.	Тычинин						
Вед.инж.	Курган		07.89				

Тип щитка
ЩА-612 УХЛ4
ЩА-612 О4
ЩА-1212 УХЛ4
ЩА-1212 О4

Разметка осей для крепления дюбелями или дюбель-винтами

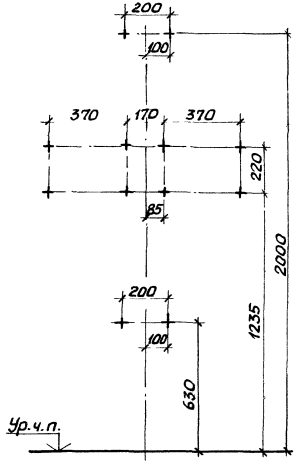

Разрез 2-2 лист 1

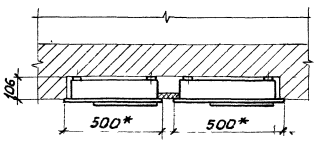

Марка, поз.	Обозначение	Наименование	Кол.	Масса ед.кг	Примечание
1		Щиток			Тип по
		ТУ36 УССР30-78	2		проекту
2		Дюбель-винт ДВМ6			
		ТУ14.4.1375-86	12		См.п.2
3		Дюбель 35-5-8У3			
		ГОСТ26998-86	12		См.п.2
4		Профиль К241У2			
		ТУ36-1434-82, ℓ=300	2	0,39	
5	5.407-112.1.580	Блок патрубков	1		
6		Шайба 6 ГОСТ6958-78	12		
7		Шайба 6 ГОСТ6402-70	12		

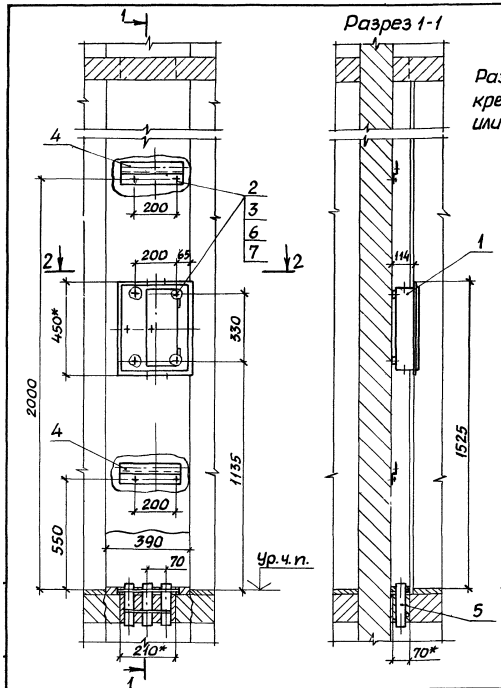

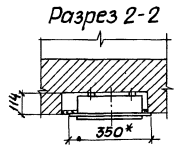

Тип щитка
УОЩВ1-6УХЛ4
УОЩВ1-12УХЛ4

1* Размеры для справок

2. Крепление щитка и профилей к стене выполнить по усмотрению электромонтажников дюбелями поз.3 или дюбель-винтами поз.2 с шайбами поз.6 и 7.

3. Нишу и проем для патрубков выполняет строительная организация. Кроме того строительная организация, после установки электромонтажниками блока из патрубков, заполняет проем бетоном.

4. После установки электромонтажниками щитка и профилей и прокладки кабелей строители устанавливают съемную перегородку.

5. Кабели в патрубках уплотнить несгораемым материалом согласно п. 3.65 СНиП 3.05.06-85.

Марка, поз.	Обозначение	Наименование	кол.	Масса ед, кг	Примечание
1		Щиток			Тип по
		ТУ36-1888-75	1		проекту
2		Дюбель-винт ДВМ6			
		ТУ14-4.1375-86	8		См.п.2
3		Дюбель 35-5-8У3			
		ГОСТ 26998-86	8		См.п.2
4		Профиль К241У2			
		ТУ36-1434-82, ℓ=300	2	0,39	
5	5.407-112.1.580	Блок патрубков	1		
6		Шайба 6 ГОСТ 6958-78	8		
7		Шайба 6 ГОСТ 6402-70	8		

Нач.отд.	Тюрин		07.89	5.407-112.1.450 МЧ
Н.контр.	Тычинин			Щиток УОЩВ1 в нише. Монтажный чертеж
Зав.сект.	Тычинин			Стадия: Р; Лист: 1; Листов:
Вед.инж.	Курган			УГППКИ ТЯЖПРОМЭЛЕКТРОПРОЕКТ ХАРЬКОВ

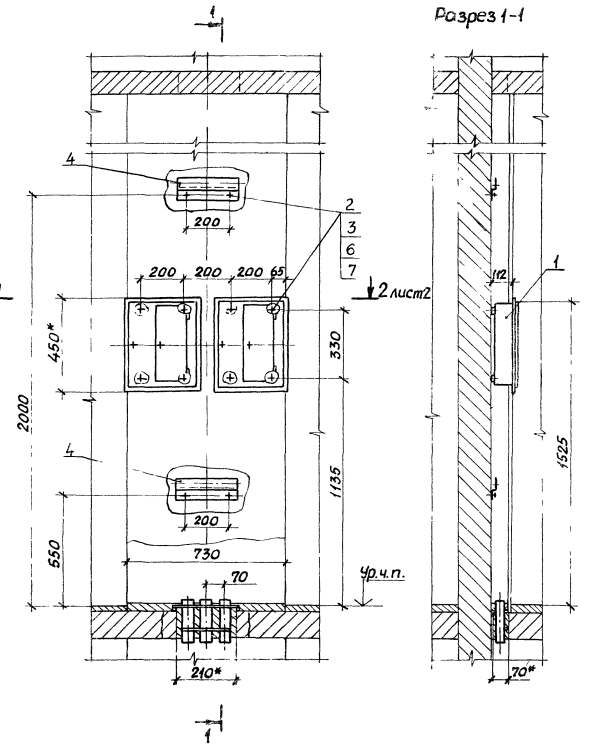

1.*Размеры для справок.

2. Крепление щитков и профилей к стене выполнить по усмотрению электромонтажников дюбелями поз.3 или дюбель винтами поз.2 с шайбами поз.6 и 7.

3. Нишу и проем для патрубков выполняет строительная организация. Кроме того строительная организация, после установки электромонтажниками блока из патрубков, заполняет проем бетоном.

4. После установки электромонтажниками щитков и профилей и прокладки кабелей строители устанавливают съемную перегородку.

5. Кабели в патрубках уплотнить несгораемым материалом согласно п.3.65 СНиП3.05.06-85.

				5.407-112.1.460МЧ	
Нач.отд.	Тюрин			Два щитка УОЩВ1 в нише. Монтажный чертеж	Стадия: Р; Лист: 1; Листов: 2
Н.контр.	Тычинин				УГППКИ ТЯЖПРОМЭЛЕКТРОПРОЕКТ ХАРЬКОВ
Зав.сект.	Тычинин				
Вед.инж.	Курган		07.89г.		

Разметка осей для крепления дюбелями или дюбель-винтами

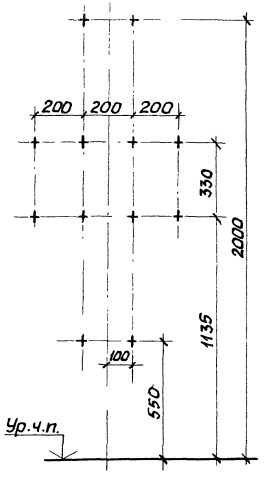

Разрез 2-2 лист 1

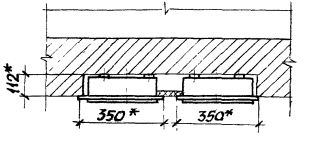

Тип щитка
УОЩВ1-6УХЛ4
УОЩВ1-12УХЛ4

Марка, поз.	Обозначение	Наименование	Кол.	Масса ед.,кг	Приме-чание
1		Щиток			Тип по
		ТУ36-1888-75	2		проекту
2		Дюбель-винт Д6М6			
		ТУ14-4.1375-86	12		См. п.2
3		Дюбель 35-5-8У3			
		ГОСТ26998-86	12		См. п.2
4		Профиль К241У2			
		ТУ36-1434-82, ℓ=300	2	0,39	
5	5.407-112.1.580	Блок патрубков	1		
6		Шайба 6 ГОСТ 6958-78	12		
7		Шайба 6 ГОСТ 6402-70	12		

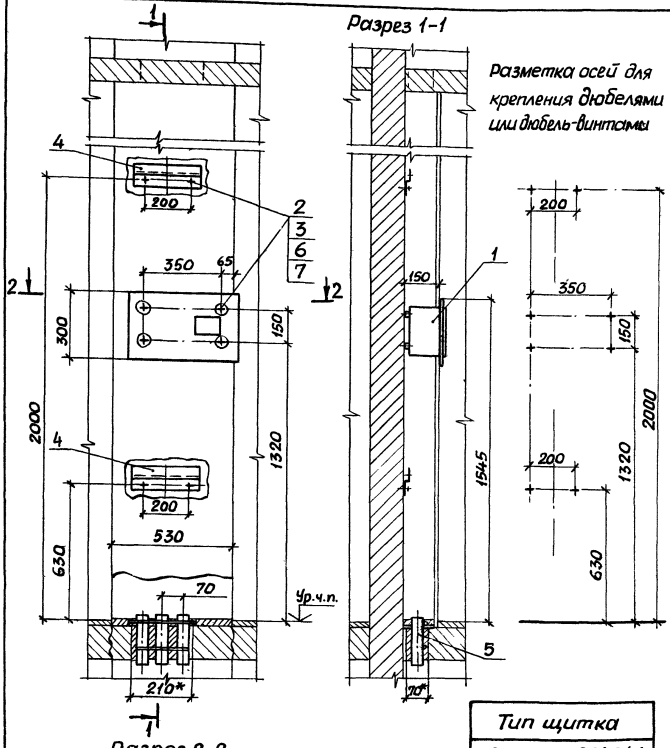

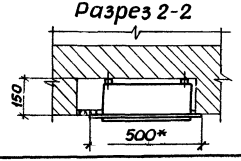

1.* Размеры для справок.

2. Крепление щитка и профиля к стене выполнить по усмотрению электромонтажников дюбелями поз.3 или дюбель-винтами поз.2 с шайбами поз.6 и 7.

3. Нишу и проемы для патрубков выполняет строительная организация. Кроме того строительная организация, после установки электромонтажниками блоков из патрубков, заполняет проем бетоном.

4. После установки электромонтажниками щитка и профилей и прокладки кабелей строители устанавливают съемную перегородку.

5. Кабели в патрубках уплотнить несгораемым материалом согласно п.3.65 СНиП 3.05.06-85.

Марка, поз.	Обозначение	Наименование	Кол.	Масса ед., кг	Примечание
1		Щиток			Тип по
		ТУ16-656.092-85	1		проекту
2		Дюбель-винт ДВ М6			
		ТУ14-4.1375-86	8		См.п.2
3		Дюбель 35-5-8 у3			
		ГОСТ 26998-86	8		См.п.2
4		Профиль К241у2			
		ТУ36-1434-82, ℓ = 300	2	0,39	
5	5.407-112.1.580	Блок патрубков	1		
6		Шайба 6 ГОСТ 6958-78	8		
7		Шайба 6 ГОСТ 6402-70	8		

Тип щитка
ЯРУ8501-3801 04А
ЯРУ8501-3802 04А
ЯРУ8501-3811 04А
ЯРУ8501-3812 04А
ЯРУ8501-3723 04А
ЯРУ8501-3726 04А

Нач.отд.	Тюрин		
Н.контр.	Тыминин		
Зав.сект.	Тычинин		
Вед.инж.	Курган		0789

5.407-112.1.470 МЧ

Щиток ЯРУ в нише. Монтажный чертеж

Стадия	Лист	Листов
Р		1

УГППКИ ТЯЖПРОМЭЛЕКТРОПРОЕКТ ХАРЬКОВ

24007-02 54

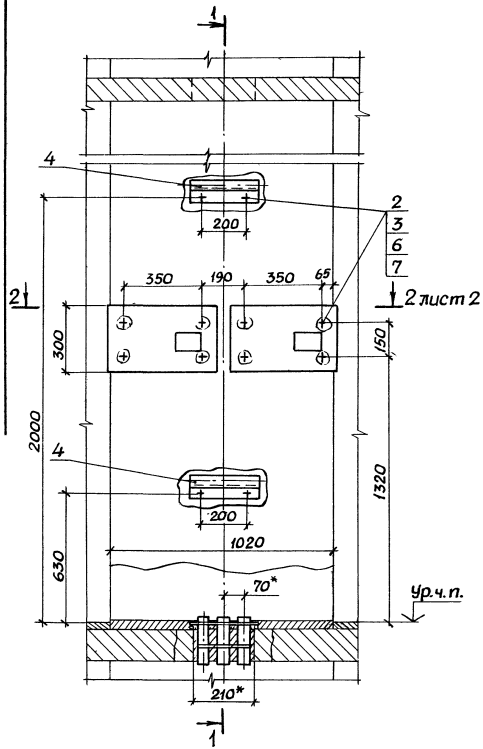

Разрез 1-1

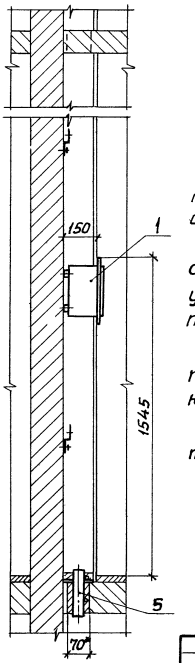

1.* Размеры для справок.

2. Крепление щитков и профилей к стене выполнить по усмотрению электромонтажников дюбелями поз. 3 или дюбель-винтами поз. 2 с шайбами поз. 6 и 7.

3. Нишу и проем для патрубков выполняет строительная организация. Кроме того строительная организация, после установки электромонтажниками блока из патрубков, заполняет проем бетоном.

4. После установки электромонтажниками щитков и профилей и прокладки кабелей строители устанавливают съемную перегородку.

5. Кабели в патрубках уплотнить несгораемым материалом согласно п.3.65 СНиП 3.05.06-85.

				5.407-112.1.480МЧ	
Нач.отд.	Тюрин			Два щитка ЯРУ в нише. Монтажный чертеж	Стадия: Р; Лист: —; Листов: 2
Н.контр.	Тычинин				
Зав.сект.	Тычинин				
Вед.инж.	Курган		07.89г.		УГППКИ ТЯЖПРОМЭЛЕКТРОПРОЕКТ ХАРЬКОВ

Разметка осей для крепления дюбелями или дюбель-винтами

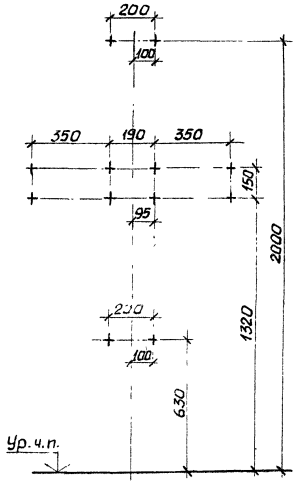

Разрез 2-2 лист 1

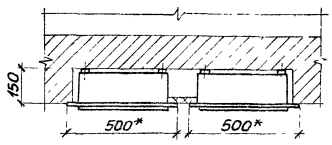

Тип щитка
ЯРУ8501-3801 04А
ЯРУ8501-3802 04А
ЯРУ8501-3811 04А
ЯРУ8501-3812 04А
ЯРУ8501-3723 04А
ЯРУ8501-3726 04А

Марка, поз.	Обозначение	Наименование	Кол.	Масса ед, кг	Примечание
1		Щиток			Тип по
		ТУ16-656.092-85	2		проекту
2		Дюбель-винт ДВМ6			
		ТУ14.4.1375-86	12		См. п.2
3		Дюбель 35-5-8 У3			
		ГОСТ 26998-86	12		См. п.2
4		Профиль К241У2			
		ТУ36-1434-82, ℓ=300	2	0,39	
5	5.407-112.1.580	Блок патрубков	1		
6		Шайба 6 ГОСТ 6958-78	12		
7		Шайба 6 ГОСТ 6402-70	12		

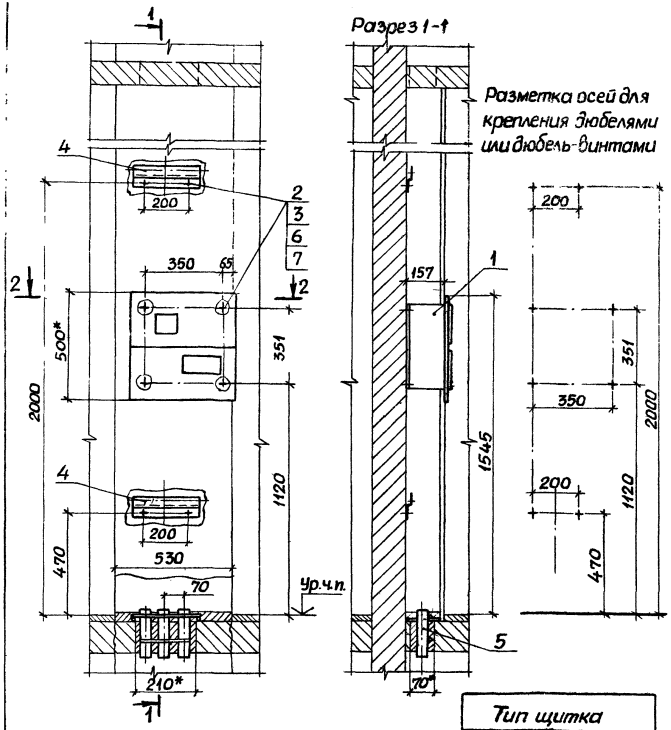

Разрез 2-2

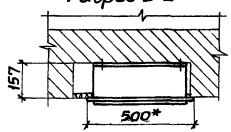

Тип щитка
ЯРУ8501-4003 04А
ЯРУ8501-4005 04А
ЯРУ8501-4014 04А
ЯРУ8501-4024 04А

1.* Размеры для справок.

2. Крепление щитка и профиля к стене выполнять по усмотрению электромонтажников дюбелями поз.3 или дюбель-винтами поз.2 с шайбами поз. 6 и 7.

3. Нишу и проемы для патрубков выполняет строительная организация. Кроме того строительная организация, после установки электромонтажниками блоков из патрубков, заполняет проем бетоном.

4. После установки электромонтажниками щитка и профилей и прокладки кабелей строители устанавливают съемную перегородку.

5. Кабели в патрубках уплотнить несгораемым материалом согласно п.3.65 СНиП 3.05.06-85

Марка, поз.	Обозначение	Наименование	Кол.	Масса ед.кг	Примечание
1		Щиток			Тип по
		ТУ-16-656.092-85	1		проекту
2		Дюбель-винт ДВ М6			
		ТУ14-4.1375-86	8		См.п.2
3		Дюбель 35-5-8У3			
		ГОСТ26.998-86	8		См.п.2
4		Профиль К241			
		ТУ36-1434-82, ℓ=300	2	0,39	
5	5.407-112.1.580	Блок патрубков	1		
6		Шайба 6 ГОСТ 6958-78	8		
7		Шайба 6 ГОСТ 6402-70	8		

Нач.отд.	Тюрин			5.407-112.1.490 МЧ	
Н.контр.	Тычинин				
Зав.сект.	Тычинин			Щиток ЯРУ в нише. Монтажный чертеж	Стадия: Р; Лист: 1; Листов:
Вед.инж.	Курган		07.89г.		УГЛПКИ ТЯЖПРОМЭЛЕКТРОПРОЕКТ г.ХАРЬКОВ

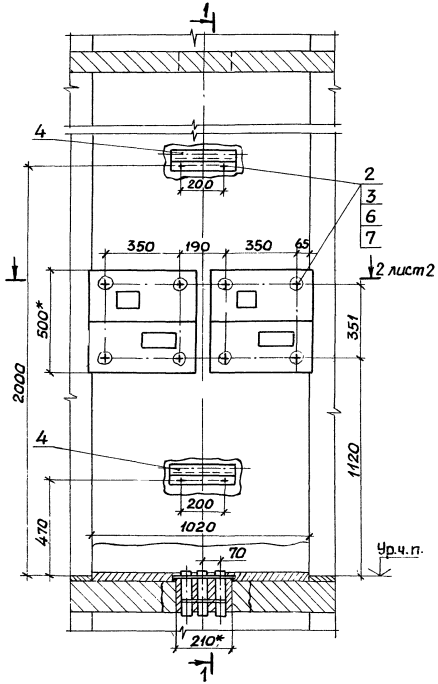

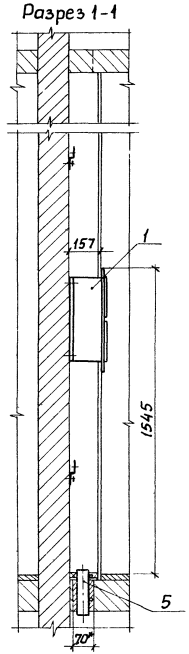

1.*Размеры для справок.

2. Крепление щитков и профилей к стене выполнить по усмотрению электромонтажников дюбелями поз.3 или дюбель-винтами поз.2 с шайбами поз.6 и 7.

3. Нишу и проем для патрубков выполняет строительная организация. Кроме того строительная организация, после установки электромонтажниками блока из патрубков, заполняет проем бетоном.

4. После установки электромонтажниками щитков и профилей и прокладки кабелей строители устанавливают съемную перегородку.

5. Кабели в патрубках уплотнить несгораемым материалом согласно п.3.65 СНиП 3.05.06-85.

				5.407-112.1.500 МЧ		
Нач.отд.	Трофин			Два щитка яру в нише. Монтажный чертеж	Стадия	Лист	Листов
					Р	1	2
Н.контр.	Тычинин				УГППКИ ТЯЖПРОМЭЛЕКТРОПРОЕКТ ХАРЬКОВ		
Зав.сект.	Тычинин						
Вед.инж.	Курган		07.89				

Тип щитка
ЯРУ8501-4003 04А
ЯРУ8501-4005 04А
ЯРУ8501-4014 04А
ЯРУ8501-4024 04А

Разметка осей для крепления дюбелями или дюбель-винтами

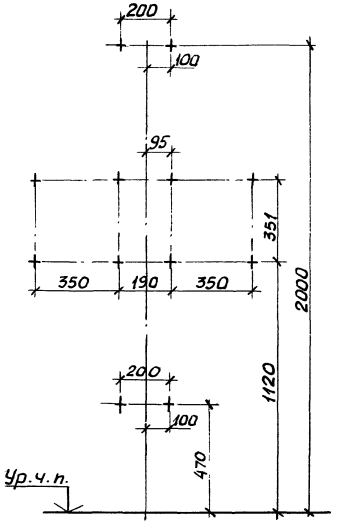

Разрез 2-2 лист 1

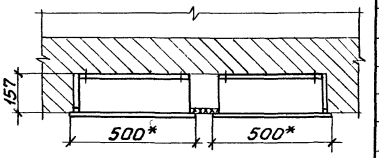

Марка, поз.	Обозначение	Наименование	Кол.	Масса ед, кг	Примечание
1		Щиток			Тип по
		ТУ16-656.092-85	1		проекту
2		Дюбель-винт ДВМ6			
		ТУ14-4.1375-86	12		См.п.2
3		Дюбель 35-5-8У3			
		ГОСТ 26998-86	12		См.п.2
4		Профиль К241У2			
		ТУ36-1434-82, ℓ=300	2	0,39	
5	5.407-112.580	Блок патрубков	1		
6		Шайба 6 ГОСТ 6958-78	12		
7		Шайба 6 ГОСТ 6402-70	12		

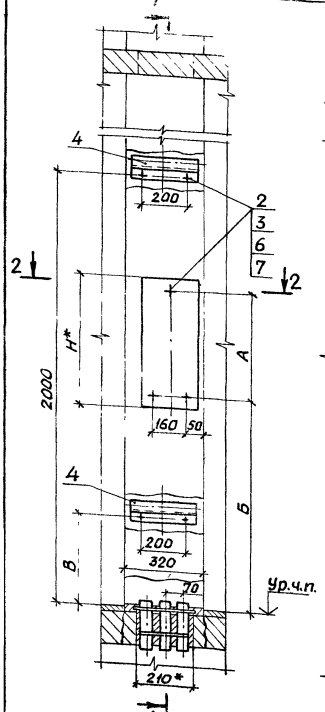

Разрез 1

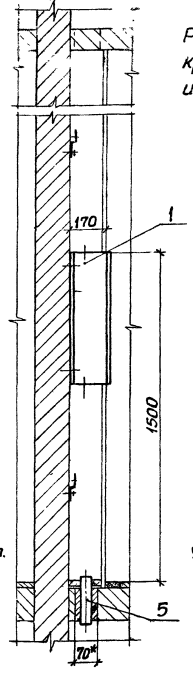

Разметка осей для крепления дюбелями или дюбель-винтами

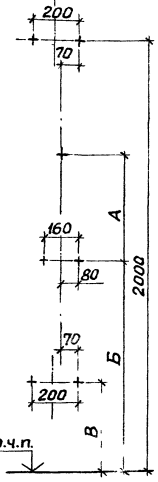

Разрез 2-2

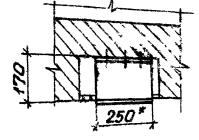

1* Размеры для справок.

2. Крепление щитка и профиля к стене выполнить по усмотрению электромонтажников дюбелями поз.3 или дюбель-винтами поз.2 с шайбами поз.6 и 7.

3. Нишу и проемы для патрубков выполняет строительная организация. Кроме того строительная организация после установки электромонтажниками блоков из патрубков заполняет проем бетоном.

4. После установки электромонтажниками щитка и профилей и прокладки кабелей строители устанавливают съемную перегородку.

5. Кабели в патрубках уплотнить несгораемым материалом согласно п.3.65 СНиП3.05.06-85

Марка, поз.	Обозначение	Наименование	Кол.	Масса ед.,кг	Примечание
1		Щиток			Тип по
		ТУ 16-536.683-81	1		проекту
2		Дюбель-винт ДВМ6			
		ТУ14-4.1375-86	7		См.п.2
3		Дюбель 45-5-8У3			
		ГОСТ26 998-86	7		См.п.2
4		Профиль К241У2			
		ТУ36-1434-82, ℓ=300	2	0,39	
5	5.407-112.580	Блок патрубков	1		
6		Шайба 6 ГОСТ 6958-78	7		
7		Шайба 6 ГОСТ 6402-70	7		

Тип щитка	Размеры, мм			
	Н	А	Б	В
ЯОУ-8505	600	500	950	400
ЯОУ-8506				
ЯОУ-8507	500	400	1050	500
ЯОУ-8508				

Нач.отд	Тюрин		
Н.контр.	Тычинин		
Зав.сект.	Тычинин		
Вед.инж.	Курган		07.89

5.407-112.1.510МЧ

Щиток ЯОУ в нише. Монтажный чертеж

Стадия	Лист	Листов
Р		1

УГППКИ ТРЕСТ ПРОМЭЛЕКТРОПРОЕКТ ХАРЬКОВ

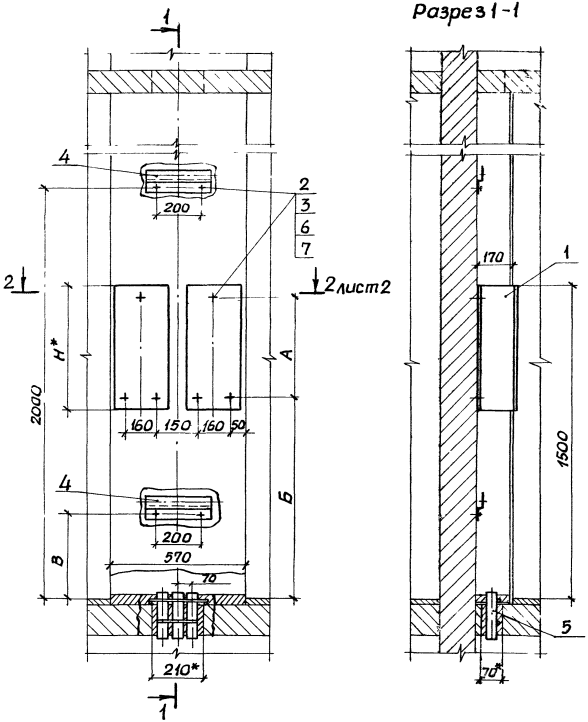

1.* Размеры для справок.

2. Крепление щитков и профилей к стене вы... элнить по усмотрению электромонтажников дюбелями поз. 3 или дюбель-винтами поз. 2 с шайбами поз. 6 и 7.

3. Нишу и проем для патрубков выполняет строительная организация. Кроме того строительная организация, после установки электромонтажниками блока из патрубков заполняет проем бетоном.

4. После установки электромонтажниками щитков и профилей и прокладки кабелей строители устанавливают съемную перегородку.

5. Кабели в патрубках уплотнить несгораемым материалом согласно п. 3.65 СНиП 3.05.06-85.

				5.407-112.1.520 М4			
					Стадия	Лист	Листов
					Р	1	2
Нач.отд.	Тюрин			Два щитка ЯОУ в нише. Монтажный чертеж	УГППКИ ТЯЖПРОМЭЛЕКТРОПРОЕКТ ХАРЬКОВ		
Н.контр.	Тычинин						
Зав.сект.	Тычинин						
Вед.инж.	Курган			07.89 г.			

24007-02 61

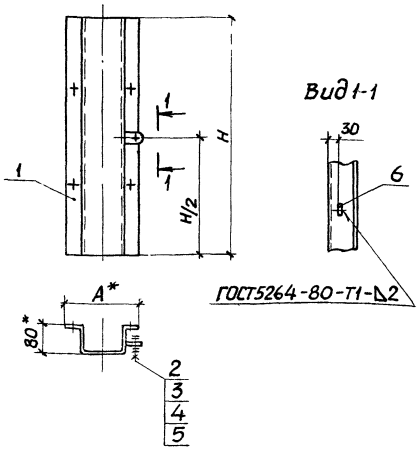

Обозначение	Размеры, мм H	A	Масса, кг
5.407-112.1.540	690	190	2,78
-01	890		3,59
-02	990		3,97
-03	1010		4,05
-04	880	255	4,21
-05	1070		5,13

Формат	Зона	Поз.	Обозначение	Наименование	Кол. на испол. —	01	02	03	04	05	Примечание
				Детали							
А3		1	5.407-112.1.541	Короб	1						
			-01			1					
			-02				1				
			-03					1			
			-04						1		
			-05							1	
				Стандартные изделия							
		2		Болт М8х25 ГОСТ 7798-70	1	1	1	1	1	1	
		3		Гайка М8 ГОСТ 5915-70	1	1	1	1	1	1	
		4		Шайба 8 ГОСТ 6958-78	2	2	2	2	2	2	
		5		Шайба 8 ГОСТ 6402-70	1	1	1	1	1	1	
				Прочие изделия							
		6		Флажок Ф35 У2,5							
				ТУ 36-2466-82	1	1	1	1	1	1	

1.* Размеры для справок.

2. Покрытие эмаль ПФ-115 серая. VI. У3.

3. Плоскости флажка поз.6 зачистить до металлического блеска и смазать антикоррозийной смазкой, после чего установить изделия поз. 2-5.

Нач.отд.	Тюрин		
Н.контр.	Тычинин		
Зав.сект.	Тычинин		
Вед.инж.	Куреан		0789

5.407-112.1.540

Короб

Стадия	Масса	Масштаб
Р	См. табл.	1:10
Лист	Листов 1	

УГППКИ ТЯЖПРОМЭЛЕКТРОПРОЕКТ ХАРЬКОВ

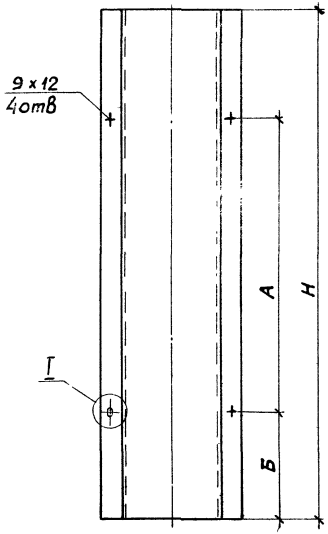

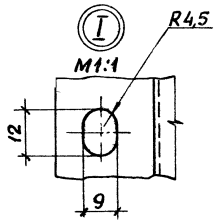

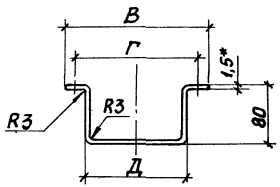

Обозначение	Размер заготовки, мм	Размеры, мм						Масса, кг
		Н	А	Б	В	Г	Д	
5.407-112.1.541	337х690	690	400	145	190	165	135	2,73
-01	337х890	890	490	200				3,54
-02	337х990	990	590					3,92
-03	337х1010	1010	610					4,00
-04	402х880	880	480		255	230	200	4,16
-05	402х1070	1070	670					5,08

*Размер для справок.

Нач.отд	Тюрин		
Н.контр.	Тычинин		
Зав.сект.	Тычинин		
Вед.инж.	Курган		07.89г.

5.407-112.1.541

Короб

Стадия	Масса	Масштаб
Р	См. табл.	1:5
Лист	Листов 1	

Лист Б-ПН-1,5 ГОСТ 19903-74
3-III-Ст3Кп ГОСТ 16523-70

УГППКИ ТЯЖПРОМЭЛЕКТРОПРОЕКТ ХАРЬКОВ

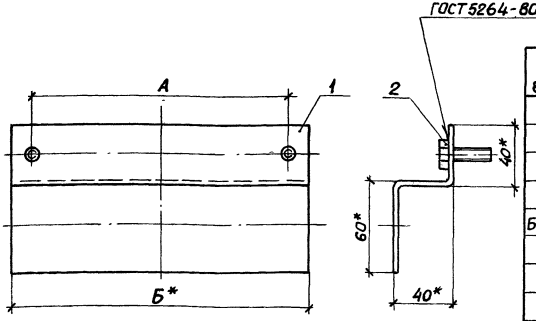

Формат	Зона	Поз.	Обозначение	Наименование	Кол. на исп. —	Кол. на исп. 01		Примечание
				Детали				
				Основание.				
				Профиль К239				
				ТУ36 - 1434 - 82				
Б4		1	5.407- 112.1.551	ℓ= 190	1			0,49 кг
			-01	ℓ= 255		1		0,66 кг
				Стандартные изделия				
		2		Болт М8х25 ГОСТ 7798-70	2	2		

Обозначение	Размеры, мм А	Размеры, мм Б	Масса, кг
5.407- 112.1.550	165	190	0,52
-01	230	255	0,69

1.* Размеры для справок.
2 Покрытие эмаль ПФ-115 серая VI.43, кроме резьбовой части.

Нач.отд	Тюрин		
Н.контр.	Тычинин		
Зав.сект.	Тычинин		
Вед.инж.	Кучеан		07.89

5.407- 112.1.550

Профиль в сборе

Стадия	Масса	Масштаб
Р	См. табл.	1:2
Лист	Листов 1	

УГППКИ ТЯЖПРОМЭЛЕКТРОПРОЕКТ ХАРЬКОВ

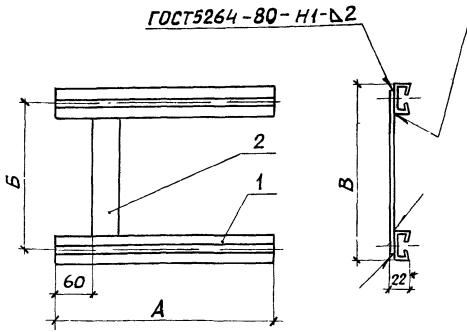

Обозначение	Размеры, мм А	Б	В	Масса, кг
5.407-112.1.560	225	200	240	0,73
-01	300	230	270	0,95
-02	300	330	370	1,01
-03	325	200	240	0,95
-04	425	150	190	1,21
-05	450	220	260	1,34

Формат	Зона	Поз.	Обозначение	Наименование	Кол. на исполн. —	01	02	03	04	05	Примечание
				Детали							
				Основание							
				профиль УСЭК51 У3							
				ТУ36-2355-80							
Б4		1	5.407-112.1.561	ℓ=225	2						0,29кг
			-01	ℓ=300		2	2				0,39кг
			-02	ℓ=325				2			0,42кг
			-03	ℓ=425					2		0,55кг
			-04	ℓ=450						2	0,59кг
				Планка							
				лист Б-ПН-2,0 ГОСТ19903-74 3-III-Ст3кп ГОСТ16523-70							
Б4		2	5.407-112.1.562	40×180					1		0,11кг
			-01	40×230	1			1			0,15кг
			-02	40×250						1	0,16кг
			-03	40×260		1					0,17кг
			-04	40×360			1				0,23кг

1.* Размер для справок.

2. Покрытие эмаль ПФ-115 серая. VI.У3.

Нач.отд	Тюрин		
Н.контр.	Тычинин		
Зав.сект.	Тычинин		
Вед.инж.	Курган		07.94г.

5.407-112.1.560

Конструкция

Стадия	Масса	Масштаб
Р	см. табл.	1:5
Лист	Листов 1	

УГППКИ ТЯЖПРОМЭЛЕКТРОПРОЕКТ ХАРЬКОВ

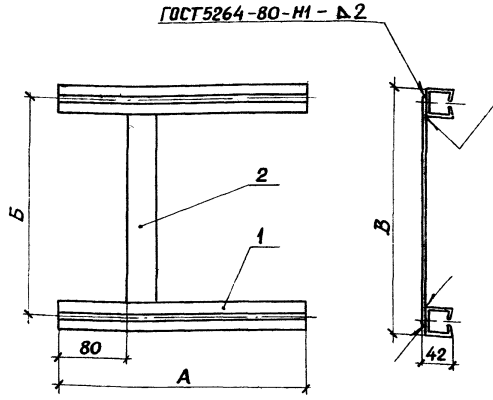

Формат	Зона	Поз.	Обозначение	Наименование	кол. на исп. –	кол. на исп. 01	кол. на исп.	Примечание
				Детали				
				Основание				
				профиль УСЖ 52 У3				
				ТУ 36-2355-80				
Б4		1	5.407-112.1.571	ℓ = 350	2			0,67кг
			-01	ℓ = 425		2		0,81кг
				Планка				
				лист Б-ПН-2,0 ГОСТ 8903-74 3-Ш-Ст3кп ГОСТ 16523-70				
Б4		2	5.407-112.1.572	40 х 350	1			0,21кг
			-01	40 х 460		1		0,29кг

Обозначение	Размеры, мм А	Б	В	Масса, кг
5.407-112.1.570	350	320	360	1,55
-01	425	430	470	1,91

1.* Размер для справок.

2. Покрытие эмаль ПФ-115 серая. VI. У3.

Нач.отд	Тюрин		0789	5.407-112.1.570
Н.контр.	Тычинин			Конструкция
Зав.сект.	Тычинин			Стадия: Р; Масса: См. табл.; Масштаб: 1:5
Вед.инж.	Курган			Лист; Листов 1
				УГППКИ ТЯЖПРОМЭЛЕКТРОПРОЕКТ ХАРЬКОВ

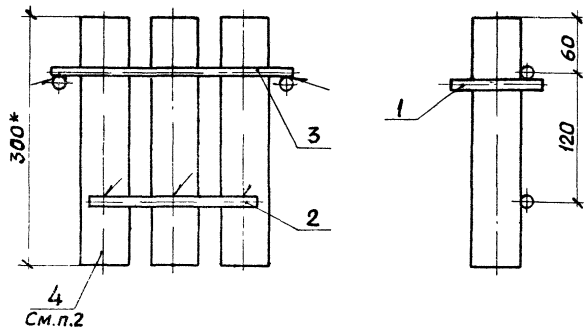

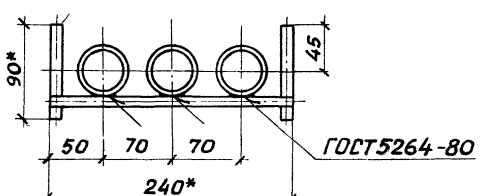

Формат	Зона	Поз.	Обозначение	Наименование	Кол.	Примечание
				Детали		
				Пруток		
				круг 10-В ГОСТ 2590-88 Ст3кп I-I ГОСТ 535-88		
БЧ		1	5.407-112.1.581	ℓ=90	2	0,06 кг
		2	-01	ℓ=170	1	0,11 кг
		3	-02	ℓ=240	1	0,15 кг
БЧ		4	5.407-112.1.582	Патрубок		
				Труба 40х3,0 ГОСТ 3262-75		
				ℓ=300	3	0,99 кг

1.* Размеры для справок.

2. Патрубок поз.4 выполнить из трубных обрезков

Нач.отд.	Тюрин		
Н.контр.	Тычинин		
Зав.сект.	Тычинин		
Вед.инж.	Курган		

5.407-112.1.580

Блок патрубков

Стадия	Масса	Масштаб
Р	3,35	1:4
Лист	Листов 1	

УГППКИ ТЯЖПРОМЭЛЕКТРОПРОЕКТ ХАРЬКОВ

24007-02

gost.e-ecolog.ru