ПРАВИТЕЛЬСТВО МОСКВЫ

МОСКОВСКИЙ НАУЧНО-ИССЛЕДОВАТЕЛЬСКИЙ И ПРОЕКТНЫЙ ИНСТИТУТ ТИПОЛОГИИ ЭКСПЕРИМЕНТАЛЬНОГО ПРОЕКТИРОВАНИЯ

МНИИТЭП

ПРОЕКТЫ НА ОСНОВЕ КОНСТРУКЦИЙ И ИЗДЕЛИЙ ГЕРРИТОРИАЛЬНОГО КАТАЛОГА

ЖЕЛЕЗОБЕТОННЫЕ КОНСТРУКЦИИ ПАНЕЛЬНЫХ ЖИЛЫХ ДОМОВ С УЗКИМ ШАГОМ НЕСУЩИХ СТЕН

ДЛЯ ЖИЛЫХ БЛОК-ДОМОВ П55 И ЖИЛЫХ БЛОК-СЕКЦИЙ П55М ПРОИЗВОДСТВА АООТ БКСМ АО МПСМ

5 РС41-61

ЧАСТЬ II

ФРИЗОВЫЕ ПАНЕЛИ НАРУЖНЫХ СТЕН КЕРАМЗИТОБЕТОННЫЕ ТРЕХСЛОЙНЫЕ С ВЫСОКИМИ ТЕПЛОТЕХНИЧЕСКИМИ ХАРАКТЕРИСТИКАМИ

/ДЛЯ ИЗГОТОВЛЕНИЯ ОПЫТНОЙ ПАРТИИ/

СХЕМЫ АРМИРОВАНИЯ

РАБОЧИЕ ЧЕРТЕЖИ

г МОСКВА 1996 г

gost.e-ecolog.ru

ПРАВИТЕЛЬСТВО МОСКВЫ

МОСКОВСКИЙ НАУЧНО-ИССЛЕДОВАТЕЛЬСКИЙ И ПРОЕКТНЫЙ ИНСТИТУТ ТИПОЛОГИИ, ЭКСПЕРИМЕНТАЛЬНОГО ПРОЕКТИРОВАНИЯ

ПРОЕКТЫ НА ОСНОВЕ КОНСТРУКЦИЙ И ИЗДЕЛИЙ ТЕРРИТОРИАЛЬНОГО КАТАЛОГА
ЖЕЛЕЗОБЕТОННЫЕ КОНСТРУКЦИИ ПАНЕЛЬНЫХ ЖИЛЫХ ДОМОВ С УЗКИМ ШАГОМ НЕСУЩИХ СТЕН
ДЛЯ ЖИЛЫХ БЛОК-ДОМОВ П55 И ЖИЛЫХ БЛОК-СЕКЦИЙ П55М ПРОИЗВОДСТВА АООТ БКСМ АО МПСМ

5 РС41-61

ЧАСТЬ II

ФРИЗОВЫЕ ПАНЕЛИ НАРУЖНЫХ СТЕН КЕРАМЗИТОБЕТОННЫЕ ТРЕХСЛОЙНЫЕ С ВЫСОКИМИ ТЕПЛОТЕХНИЧЕСКИМИ ХАРАКТЕРИСТИКАМИ

/Для изготовления опытной партии/

СХЕМЫ АРМИРОВАНИЯ

РАБОЧИЕ ЧЕРТЕЖИ

ЗАВ ЛАБОРАТОРИИ СБОРНОГО ДОМОСТРОЕНИЯ, НИИМОССТРОЙ КТН — Ю Ф БИРУЛИН

СОГЛАСОВАНО
НАЧ ТО АООТ БКСМ — М М КАРГМАН

ГЛАВНЫЙ ИНЖЕНЕР ИНСТИТУТА — Е Е НИКИТИН
ГЛАВНЫЙ КОНСТРУКТОР ИНСТИТУТА — В А СИОРА
ГЛАВНЫЙ ИНЖЕНЕР МАСТЕРСКОЙ N5 — И А ИПАТЬЕВ
НАЧАЛЬНИК ОСК — М В ВАНАГ
ГЛАВНЫЙ СПЕЦИАЛИСТ ОСК — Н Н БАСКО

г МОСКВА 1996 г

ВВЕДЕНО В ДЕЙСТВИЕ МИНИТЭП
ПРИКАЗ №56-ТО ОТ 19 12 96 г

Обозначение	Наименование	Стр.
5РС4I-6I.Ч.П.ПЗ.	Пояснительная записка.	4
5РС4I-6I.ч.П.РС.	Ведомость расхода стали.	5,6
5РС4I-6I.ч.П.5НФт.0ICБ.	Панели 5НФт3-I,5НФт3-2. Сборочный чертёж.	7-I0
02СБ.	Панель 5НФт3-3. Сборочный чертеж.	7-9,II
03СБ.	Панель 5НФт3-9. Сборочный чертеж.	7-9,I2
04СБ.	Панель 5НФт3-I0. Сборочный чертеж.	7-9,I3
05СБ.	Панели 5НФт4-I,5НФт4-2. Сборочный чертеж.	I4-I7
06СБ.	Панель 5НФт6-I. Сборочный чертеж.	I4-I6,I8
07СБ.	Панель 5НФт6-I0. Сборочный чертеж.	I4-I6,I9
08СБ.	Панель 5НФт7-2. Сборочный чертёж.	20-22
09СБ.	Панели 5НФт7-3,5НФт7-4. Сборочный чертеж.	20,2I,23
I0СБ.	Панели 5НФт7-5,5НФтI2-I.Сборочный чертеж.	20,2I,24,25
IICБ.	Панели 5НФт8-I,5НФт8-4. Сборочный чертеж.	26-29
I2СБ.	Панели 5НФт8-2,5НФт8-3. Сборочный чертеж.	26-28,30
I3СБ.	Панель 5НФт8-7. Сборочный чертеж.	26-28,3I
5РС4I-6I.ч.П.УА.	Узлы арматурные.	32,33
5РС4I-6Iч.П.С.СБ.	Сетки.Сборочный чертеж.	34-37
5РС4I-6Iч.П.К.СБ.	Каркасы. Сборочный чертёж.	38-40
5РС4I-6Iч.П.ДС.СБ.	Дискретная связь. Сборочный чертёж.	4I
5РС4I-6Iч.П.П.СБ.	Петли. Сборочный чертёж.	42,43
5РС4I-6Iч.П.П.	Петли.	44
5РС4I-6Iч.П.ЗД.СБ.	Закладные детали. Сборочный чертеж.	45-5I

Договор I-537

5РС 4I-6I ч.П.С.

Содержание

Стадия	Лист	Листов
Р	1	

МНИИТЭП ОСК

1. Настоящий альбом 5РС4I-6I часть II содержит рабочие чертежи схем армирования фризовых трехслойных панелей наружных стен с повышенными теплотехническими характеристиками для жилых домов серий П55, П55М производства АО БКСМ.
2. Изделия запроектированы с учетом их изготовления в горизонтальном положении фасадной поверхностью к поддону в существующих формах Бескудниковского комбината.
3. Изделия рассчитаны и сконструированы в соответствии со СНиП 2.03.01-84 и "Пособием по проектированию жилых зданий. Вып.3 Конструкции жилых зданий" а также с учетом результатов исследований НИИМосстроя.
4. Армирование панелей предусмотрено из сварных каркасов, сеток, отдельных стержней, дискретных связей.
   Каркасы, сетки, дискретные связи, отдельные стержни следует изготавливать из горячекатаной арматурной стали класса AII и AIII /ГОСТ 5781-82/ и холоднотянутой арматурной проволоки класса Bp-I /ГОСТ 6727-80/.
   Качество изготовления арматурных каркасов и сеток должно удовлетворять требованиям ГОСТ I0922-90.
5. Монтажные /подъемные/ петли должны изготавливаться из горячекатаной арматурной стали класса марок СтЗсп и СтЗпс /ГОСТ 5781-82/.
   В случае если возможен монтаж изделий при температуре ниже минус 40°С для петель не допускается применять сталь марки СтЗпс.
6. В изделиях предусмотрены сварные закладные детали, для их изготовления применяется сталь марки СтЗкп /ГОСТ 380-88/ и арматурная сталь класса AII /ГОСТ 5781-82/ - для анкеров.
   Закладные детали должны изготавливаться в соответствии с ГОСТ I0922-90 ГОСТ I4098-9I и "Рекомендациям по проектированию стальных закладных деталей для железобетонных конструкций"НИИЖБ.
7. Перед массовым изготовлением панелей необходимо проверить надежность анкеровки монтажных /подъемных/ петель и закладных деталей.
   Петли должны выдерживать нагрузку, равную нормативному усилию, умноженному на коэффициент 2,2.
8. Маркировка узлов:
   2 - номер узла
   УА лист I - номер листа на котором расположен узел
9. Опалубочные чертежи и раскладку утеплителя фризовых трехслойных панелей наружных стен смотри в альбоме 5РС4I-6I часть I.
I0. Рабочие чертежи панелей предназначены для изготовления опытной партии.

Взаим. инв №

Подпись и дата

Инв № подл

Нач.отд Ванаг			
Гл.спец Баско			

5 РС 4I - 6I часть II. ПС.

	Стадия	Масса	Масштаб
Пояснительная записка	Р.		
	Лист I	Листов 4	
	МНИИТЭП ОСК		

№№ п/п	Марка	Изделия арматурные. Арматура класса А-I ГОСТ 5781-82 Ф18	Ф16	Ф4	Ф12		Итого	А-II ГОСТ 5781-82 Ф12		Итого	А-III ГОСТ 5781-82 Ф8	Ф6		Итого	Вр-I ГОСТ 6727-80 Ф5	Ф4	Итого	Всего	Изделия закладные. Арматура класса А-II ГОСТ 5781-82 Ф10	Итого	А-I Ф6/Ф10	Итого	Прокат марки Ст 3 кп 2 ГОСТ 103-78 -100×8	-60×8	-50×4/-50×6	Итого	Ст 3 кп 2-1 ГОСТ 8510-86 -100×6,3×8	Итого	Всего	Расход стали. Общий	На 1 м²
1	5НФт 3-1		12,36		3,06		15,42	18,40		18,40	5,62	6,01		11,63	80,18	2,33	82,51	127,96	14,12	14,12	1,21/–	1,21	8,82		1,43/–	10,25	5,94	5,94	31,52	159,48	8,93
2	5НФт 3-2		12,36		3,06		15,42	18,40		18,40	5,62	6,01		11,63	80,18	2,33	82,51	127,96	14,12	14,12	1,21/–	1,21	8,82		1,43/–	10,25	5,94	5,94	31,52	159,48	8,93
3	5НФт 3-3		12,36		3,06		15,42	18,40		18,40	5,33	1,30		6,63	76,46	2,36	78,82	119,27	8,31	8,31	1,10/–	1,10	1,89		1,30/–	3,19	7,92	7,92	20,52	139,79	8,16
4	5НФт 3-9		12,36		3,06		15,42	15,32		15,32	5,26	2,77		8,03	74,12	2,36	76,48	115,25	8,31	8,31	0,99/–	0,99	1,89		1,17/–	3,06	7,92	7,92	20,28	135,53	8,12
5	5НФт 3-10	0,28	12,36		2,80		15,44	15,32		15,32	5,19	2,55		7,74	75,47	2,36	77,83	116,33	7,02	7,02	1,10/0,37	1,47	1,20		1,30/0,09	2,59	7,92	7,92	19,00	135,33	8,04
6	5НФт 4-1		12,36		3,06		15,42	15,32		15,32	5,15	5,75		10,90	71,96	2,02	73,98	115,62	13,35	13,35	1,10/–	1,10	8,19		1,30/–	9,49	5,94	5,94	29,88	145,50	9,01
7	5НФт 4-2		12,36		3,06		15,42	15,32		15,32	5,15	5,75		10,90	71,96	2,02	73,98	115,62	13,35	13,35	1,10/–	1,10	8,19		1,30/–	9,49	5,94	5,94	29,88	145,50	9,01
8	5НФт 6-1	8,64			2,88		11,52	10,74		10,74	3,51	0,78		4,29	32,78	0,33	33,11	59,66	8,31	8,31	0,77/–	0,77	1,89		0,91/–	2,80	7,92	7,92	19,80	79,46	6,63
9	5НФт 6-10	8,92			2,33		11,25	10,74		10,74	0,40	4,38		4,78	58,08		58,08	84,85	6,94	6,94			1,26			1,26	4,95	4,95	13,15	98,00	8,05
10	5НФт 7-2	0,28	6,18		2,33		8,79	10,74		10,74	0,40	2,51		2,91	50,67		50,67	73,11	4,32	4,32							3,96	3,96	8,28	81,39	7,50
11	5НФт 7-3	8,64			2,88		11,52	10,74		10,74	3,32	2,65		5,97	49,61	0,33	49,94	78,17	7,08	7,08	0,66/–	0,66	3,15		0,78/–	3,93	4,95	4,95	16,62	94,79	8,60

Нач. отд.	Валаг	[signature]
Гл. спец.	Баско	[signature]
Зав. гр.	Аверина	[signature]
Разраб.	Фоломеева	[signature]
Провер.	Аверина	[signature]

5 РС 41-61 ч II РС

Ведомость расхода стали на элемент в кг

Стадия	Лист	Листов
Р	1	2

МНИИТЭП ОСК

№ № п/п	Марка	Изделия арматурные															Изделия закладные										Расход стали	
		Арматура класса														Всего	Арматура класса		Прокат марки						Всего	Общий	На 1 м²
		А-I						А-II			А-III			Вр-I			А II	А-I	Ст 3кп 2			Ст 3кп 2 1					
		ГОСТ 5781-82						ГОСТ 5781-82			ГОСТ 5781-82			ГОСТ 6727-80			ГОСТ 5781-82		ГОСТ 103-78			ГОСТ 8510-86					
		ф18	ф16	ф14	ф12		Итого	ф12		Итого	ф8	ф6	Итого	ф5	ф4	Итого		ф10	Итого	ф6	Итого	100×8	60×8	50×4	Итого	L100×63×8	Итого			
12	5НФт7-4	8,64			2,88		11,52	10,74		10,74	3,32	2,65	5,97	49,61	0,33	49,94	78,17	7,08	7,08	0,66	0,66	3,15		0,78	3,93	4,95	4,95	16,62	94,79	8,60
13	5НФт7-5		6,18		2,88		9,06	7,66		7,66	2,88	0,52	3,40	40,43	0,28	40,71	60,83	7,62	7,62	0,55	0,55	1,26		0,65	1,91	7,92	7,92	18,00	78,83	8,13
14	5НФт12-1				5,86		5,86	4,58		4,58	1,62	0,26	1,88	21,39	0,13	21,52	33,84	7,62	7,62	0,33	0,33	1,26		0,39	1,65	7,92	7,92	17,52	51,36	10,03
15	5НФт8-1		6,18		2,88		9,06	8,66		8,66	2,56	0,52	3,08	35,32	0,23	35,55	56,35	7,62	7,62	0,55	0,55	1,26		0,65	1,91	7,92	7,92	18,00	74,35	8,70
16	5НФт8-4		6,18		2,88		9,06	7,66		7,66	2,49	0,52	3,01	34,05	0,23	34,28	54,01	7,62	7,62	0,55	0,55	1,26		0,65	1,91	7,92	7,92	18,00	72,01	8,72
17	5НФт8-2	0,28		4,40	2,62		7,30	7,66		7,66	2,28	0,52	2,80	33,51	0,20	33,71	51,47	4,31	4,31	0,66	0,66	4,38		0,78	5,16	11,88	11,88	22,01	73,48	8,91
18	5НФт8-3	0,28		4,40	2,62		7,30	7,66		7,66	2,28	0,52	2,80	33,51	0,20	33,71	51,47	4,31	4,31	0,66	0,66	4,38		0,78	5,16	11,88	11,88	22,01	73,48	8,91
19	5НФт8-7	0,56		4,40	2,36		7,32	7,66		7,66	1,98	3,74	5,72	32,88	0,18	33,06	53,76	7,24	7,24	0,55	0,55	1,26		0,65	1,91	15,84	15,84	17,52	79,30	9,68

Формат	Зона	Позиц.	Обозначение	Наименование	Кол. на испол. 1	2	3	4	5						Примеч.
А3				Документация											
			5РС41-61 ч.II. 5НФТ. 01 сб.	Сборочный чертеж	X	X									
			02 сб.	Сборочный чертеж			X								
			03 сб.	Сборочный чертеж				X							
			04 сб.	Сборочный чертеж					X						
			5РС41-61 ч.II. пз.	Пояснительная записка	X	X	X	X	X						
			5РС41-61 ч.II. РС.	Ведомость расхода стали	X	X	X	X	X						
			5РС41-61 ч.II. УА.	Узлы арматурные	X	X	X	X	X						
			5РС41-60 ч II. УА.	Узлы арматурные	X	X	X	X	X						
				Сборочные единицы											
		1	5РС41-61 ч.II. 3Д. сб.	Закладная деталь М31	4	4	3	2	1						
		2		М32 пр	1		1	1	1						
		3		М32 лев		1	1	1							

Нач. отд.	Бачаг		
Гл. спец.	Баско		
Зав. гр.	Аверина		
Проверил	Баско		

5РС41-61 ч.II 5НФТ-01÷04 сб.

Панели 5НФТ3-1; 5НФТ3-2, 5НФТ3-3; 5НФТ3-9; 5НФТ3-10

Стадия	Лист	Листов
Р	1	6

МНИИТЭП
ОСК

Инв № подл.	Подпись и дата	Взам. инв. №

Формат	Зона	Позиц.	Обозначение	Наименование	Кол. на испол. 1	2	3	4	5						Примеч.
А3		4	5РС41-61ч.II.3Д.сб.	Закладная деталь М33	3	3	2	2	1						
		5		МФ2	2	2									
		6		МФ33-1	1	1	2	2	1						
		7		М11-1	6	6									
		8		МН46	11	11	10	9	10						
		11		МФ37-1					1						
		12		МФ37-2					1						
		13		М37					1						
		14	РМ-2267	МБ1-1гр.					1						

Марка					
	ЭНФт3-1	ЭНФт3-2	ЭНФт3-3	ЭНФт3-9	ЭНФт3-10

5РС41-61ч.II.ЭНФт.01÷04сб.

Лист 2

Инв. № подл.	Подпись и дата	Взам. инв. №

Формат	Зона	Позиц.	Обозначение	Наименование	Кол. на испол. 1	2	3	4	5	Примеч.
А3		20	5РС41-61 ч.II. ДС.СБ.	Дискретная связь ДС-1	10	10	10	8	8	
		24	5РС41-61 ч.II. П.СБ.	Петля П16пр	4		4	2	2	
		25		П16лев.		4		2	2	
		28	5РС41-61 ч.II. П.	П4-1				1		
		29	5РС41-61 ч.II. П.СБ.	П3					1	
		30	5РС41-61 ч.II. П.	П4	2	2	2	1	1	
		31		ПШ	4	4	4	4	4	
		35	5РС41-61 ч.II. С.СБ.	Сетка С45	3	3				
		36		С46	1	1	4	2	2	

Марка	5НФТ3-1	5НФТ3-2	5НФТ3-3	5НФТ3-9	5НФТ3-10

5РС41-61 ч.II. 5НФТ. 01÷04 СБ.

Лист 3

Форма 18 ГОСТ 2.113-75

Инв. № подл.	Подпись и дата	Взам. инв. №

Формат	Зона	Позиц.	Обозначение	Наименование	Кол. на испол. 1	2	3	4	5	Примеч.
А3		37	5РС41-61 ч.II.С.СБ.	Сетка С31				2	2	
		41		С1	2	2	2	2	2	
		42		С41	1	1	1			
		43		С2				1	1	
		44		С5	2	2	2	2	2	
		45		С43	1	1	1			
		46		С6				1	1	
		52	5РС41-61 ч.II К.СБ.	Каркас К7	1	1				
		53		К10	4	4				

Марка	5НФ3-1	5НФ3-2	5НФ3-3	5НФ3-9	5НФ3-10

5РС41-61 ч.II. 5НФт. 01÷04 СБ.

Лист 4

Форма 19 ГОСТ 2.113-75

Инв № подл.	Подпись и дата	Взам. инв. №

Формат	Зона	Позиц.	Обозначение	Наименование	Кол. на испол. 1	2	3	4	5						Примеч.
А3		54	5РС41-61ч.II.к.сб.	Каркас К16	1	1									
		55		К17			1								
		56		К18				1							
		57		К19					1						
		58		ФК1	1	1									
		59		ФК3	1	1									
		60		ФК4	1	1	2	2	2						
		61		К13				1							
		62		К14					1						
		63		К15					1						
БЧ				Материалы											
				Керамзитобетон В12,5 Д 1400, м³	2,82	2,85	2,82	2,80	2,81						
				Цементный раствор М100 Д 1800 м³	0,27	0,27	0,26	0,25	0,25						
				Облицовка δ=10 м³	0,15	0,15	0,14	0,14	0,13						

Марка	ЭНФ3-1	ЭНФ3-2	ЭНФ3-3	ЭНФ3-9	ЭНФ3-10

5РС41-61ч.II.ЭНФ.01÷04сб. Лист 5

Форма 18 ГОСТ 2.113-75

Инв № подл	Подпись и дата	Взам инв №

Формат	Зона	Позиц.	Обозначение	Наименование	Кол на испол 1	2	3	4	5						Примеч
				Утеплитель ПСБ 25, $м^3$	2,46	2,43	2,141	2,105	2,058						
				Утеплитель мин вата $м^3$	0,018	0,018	0,036	0,018	0,018						

Марка	5НФт3-1	5НФт3-2	5НФт3-3	5НФт3-9	5НФт3-10

5РС 41-61 4.II 5НФт. 01-04СБ

Лист 6

Схема армирования 5НФт 3-1

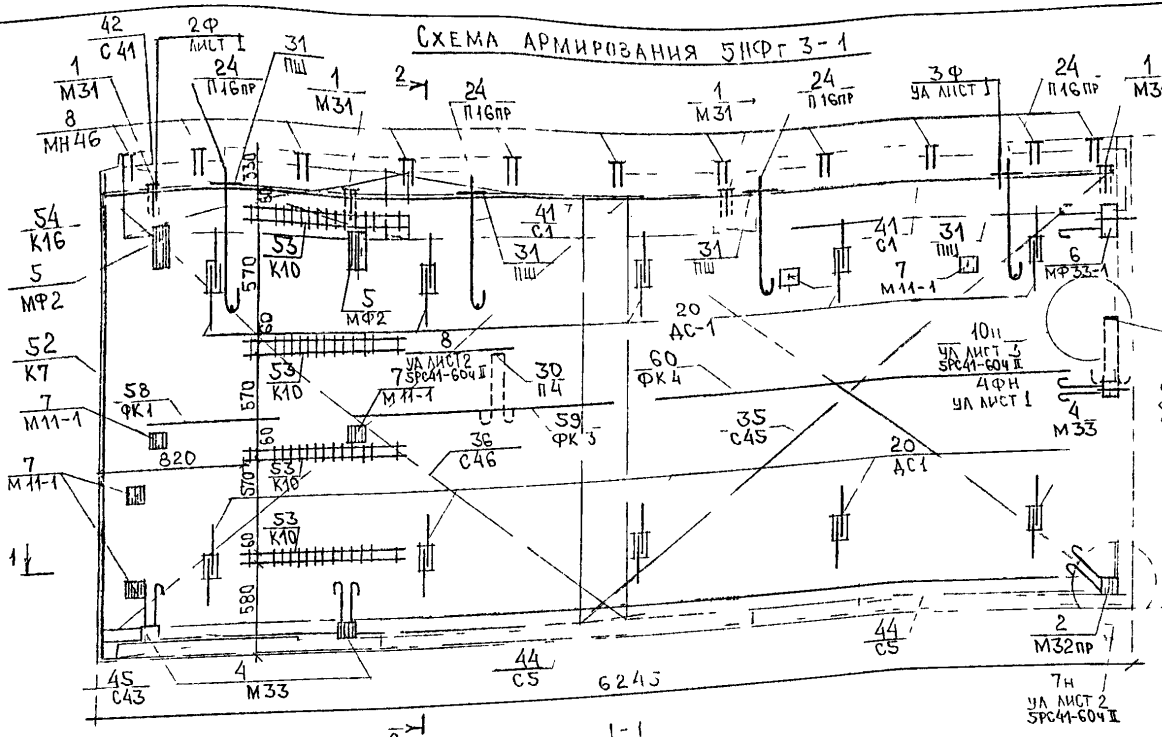

5НФт 3-2

Зеркальное отражение 5НФт 3-1

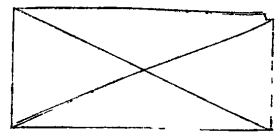

Начота	Ванат		5РС41-61ч.II. 5НФт 01÷13 СБ.
Гл.спец.	Баско		
Зав.гр.	Аверина		Схемы армирования. Сборочные чертежи
Разраб.	Фоломеева		Стадия: Р; Лист: 1; Листов: 14
Проверил	Баско		МНИИТЭП ОСК

Инв. № подл. | Подпись и дата | Взам. инв. №

Схема армирования 5НРг 3-3

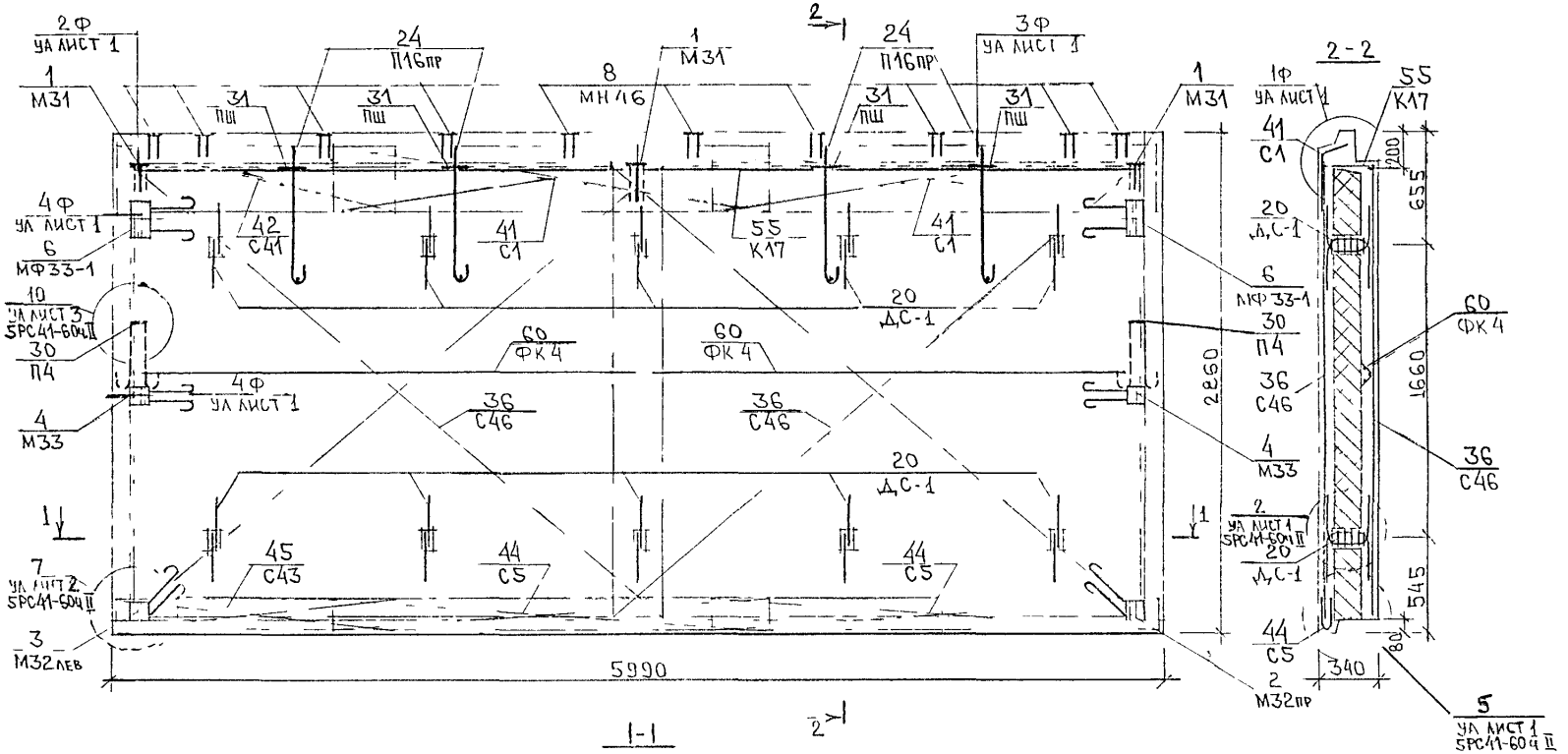

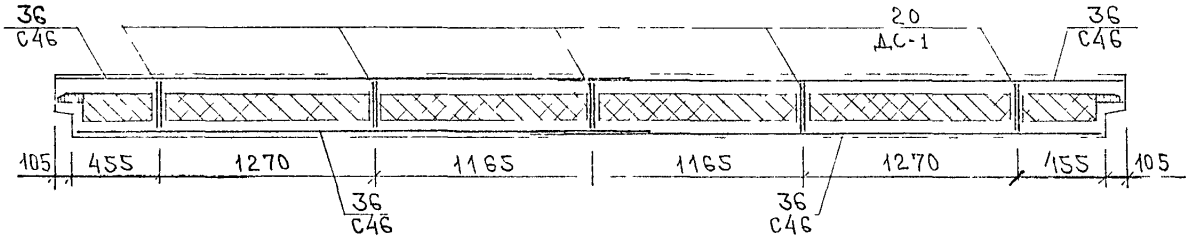

Схема армирования БНФТ 3-9

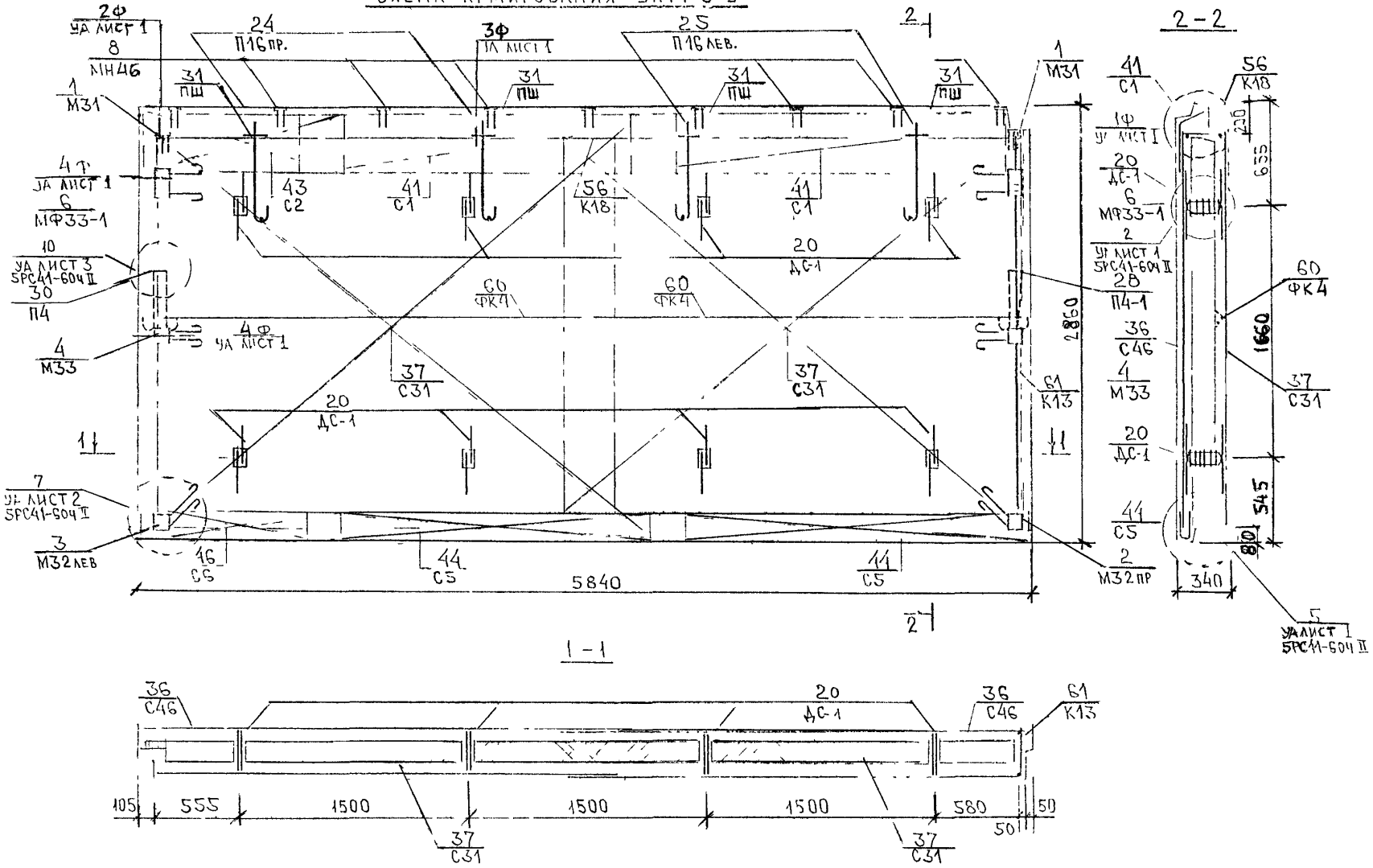

5РС41-604 II 5НФт.03сб

Лист 3

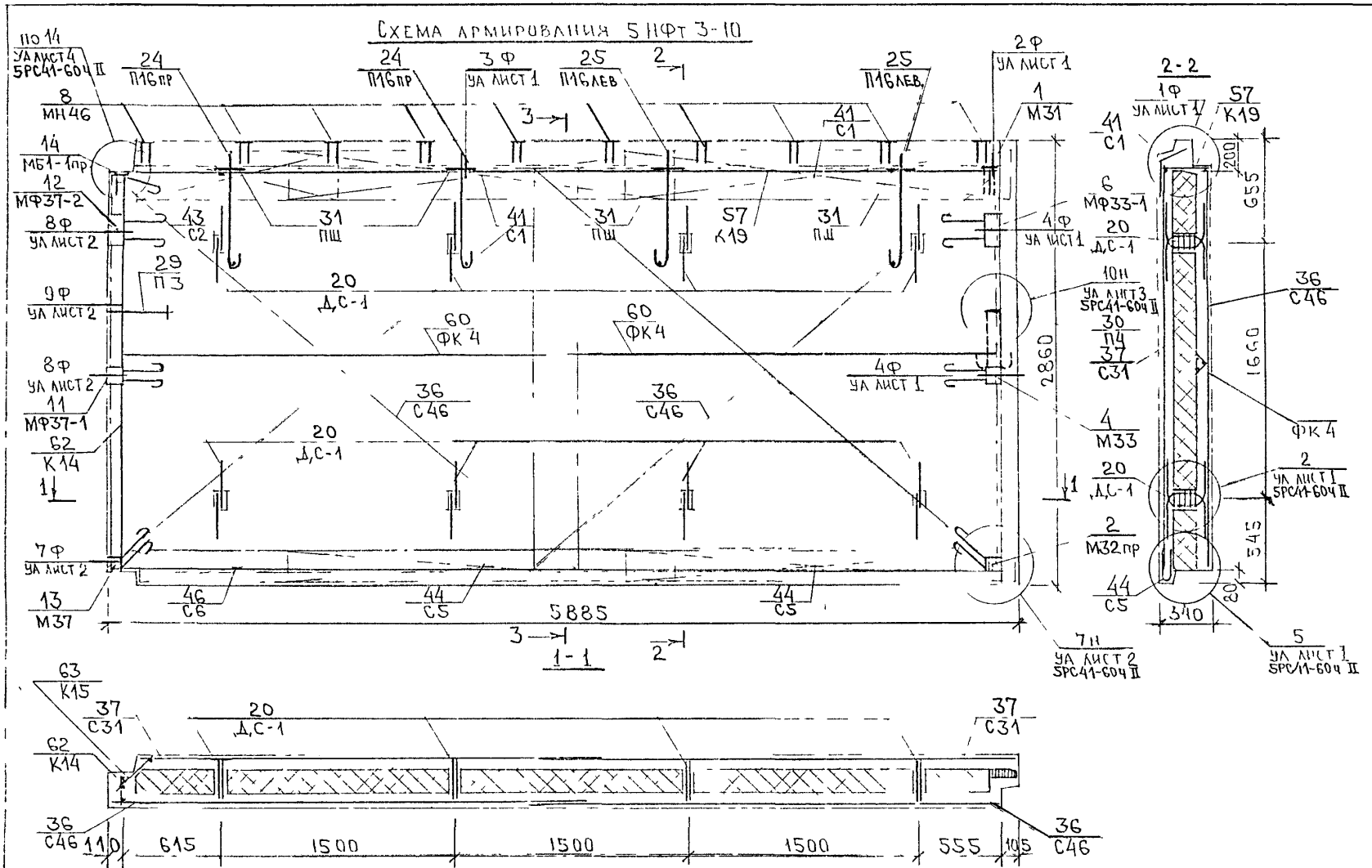

5РС 41-614 II 5НФТ. 04СБ.	Лист 4

Инв. № подл.	Подпись и дата	Взам. инв. №

Формат	Зона	Позиц.	Обозначение	Наименование	Кол. на испол. 1	2	3	4							Примеч.
А3				Документация											
			5РС41-61 ч.II.5НФт.05сб.	Сборочный чертеж	X	X									
			06сб.	Сборочный чертеж			X								
			07сб.	Сборочный чертеж				X							
			5РС41-61 ч.II.ПЗ.	Пояснительная записка	X	X	X	X							
			5РС41-61 ч.II.РС.	Ведомость расхода стали	X	X	X	X							
			5РС41-61 ч.II.УА.	Узлы арматурные	X	X	X	X							
			5РС41-60 ч.II.УА.	Узлы арматурные	X	X	X	X							
				Сборочные единицы											
		1	5РС41-61 ч.II.ЗД.сб.	Закладная деталь М31	4	4	3								
		2		М32пр.	1		1	1							
		3		М32лев.		1	1								

Нач.отд.	Ванаг		
Гл.спец.	Баско		
Зав.гр.	Аверина		
Проверил	Баско		

5РС41-61 ч.II. 5НФт. 05÷07сб.

Панели 5НФт4-1; 5НФт4-2; 5НФт6-1; 5НФт6-10

Стадия	Лист	Листов
Р	1	6

МНИИТЭП
ОСК

Форма 16 ГОСТ 2.113-75

Инв. № подл.	Подпись и дата	Взам инв. №

Формат	Зона	Позиц.	Обозначение	Наименование	Кол. на испол. 1	2	3	4							Примеч.
А3		4	5РС41-61ч.II.ЗД.СБ.	Закладная деталь МЗ3	3	3	2	2							
		5		МФ2	2	2									
		6		МФ33-1	1	1	2								
		7		М11-1	5	5									
		8		МН46	10	10	7								
		9		МФ31-1				2							
		10		МФ33-2				1							
		11		МФ35лев.				1							
		17	5РС41-61ч.II.ДС.СБ.	Дискретная связь ДС-1	3	3	6	6							

Марка	5НФт1-1	5НФт1-2	5НФт6-1	5НФт6-10

5РС41-61ч.II.5НФт.05÷07СБ.

Лист 2

Форма 1б ГОСТ 2.113-75 14

Инв № подл.	Подпись и дата	Взам. инв. №

Формат	Зона	Позиц.	Обозначение	Наименование		Кол. на испол. 1	2	3	4	Примеч.
А3		20	5РС41-61ч.II.П.СБ.	Петля	П1Б пр.	4				
		21			П1Б лев.		4			
		22			П1В пр			1	1	
		23			П1В лев			1	1	
		24			П2				1	
		25			П3					
		26	5РС41-61ч.II.П.		П4	2	2	2	1	
		27			ПШ	4	4	2	2	
		31	5РС41-61ч.II.С.СБ.	Сетка	С31	4	4			
		34			С34			4	2	

Марка	5НФт-1	5НФт-2	5НФт-6-1	5НФт-6-10

5РС41-61 ч II. 5НФт. 05÷07СБ.

Лист 3

Форма 4

Форма 18 ГОСТ 2.113-75

Инв № подл.	Подпись и дата	Взам. инв. №

Формат	Зона	Позиц.	Обозначение	Наименование	Кол. на испол. 1	2	3	4	Примеч.
А3									
		38	5РС41-61 ч.II. с.сб.	Сетка С50				2	
		39		С1	2	2			
		40		С41			3	3	
		41		С42	1	1			
		42		С5	2	2			
		43		С43			3	3	
		44		С44	1	1			

Инв. №	5НФТ-6-1	5НФТ-6-2	5НФТ-6-1	5НФТ-6-10

5РС41-61 ч.II. 5НФт. 05÷07 сб.

Лист 1

Инв № подл.	Подпись и дата	Взам. инв. №

Формат	Зона	Позиц.	Обозначение	Наименование	Кол. на испол. 1	2	3	4	Примеч
А3									
		53	5РС41-61ч.II К.СБ	Каркас К7	1	1		1	
		53		К10	4	4			
				К20	1	1			
		52		К21			1		
		50		К13				1	
		55		ФК1	2	2			
		61		ФК4	1	1			
Б4				Материалы					
				Керамзитобетон В12,5 Д1400, м³	2,41	2,42	1,96	2,31	
				Цементный раствор М100 Д1800 м³	0,24	0,24	0,18	0,18	
				Облицовка δ=10, м³	0,13	0,13	0,1	0,1	
				Утеплитель ПСБ25, м³	2,305	2,314	1,458	1,380	

Марка	5НФТ4-1	5НФТ4-2	5НФТ6-1	5НФТ6-10

5РС41-61 ч.II. 5НФТ. 05÷07 СБ.

Лист 5

Форма 18 ГОСТ 2.113-75

Инв № подл	Подпись и дата	Взам инв №

Формат	Зона	Позиц	Обозначение	Наименование	Кол на испол 1	2	3	4							Примеч
				Утеплитель мин вата м³	0,010	0,02	0,03								

Марка	5НФт4-1	5НФт4-2	5НФт6-1	5НФт6-10

Схема армирования 5НФт 4-1

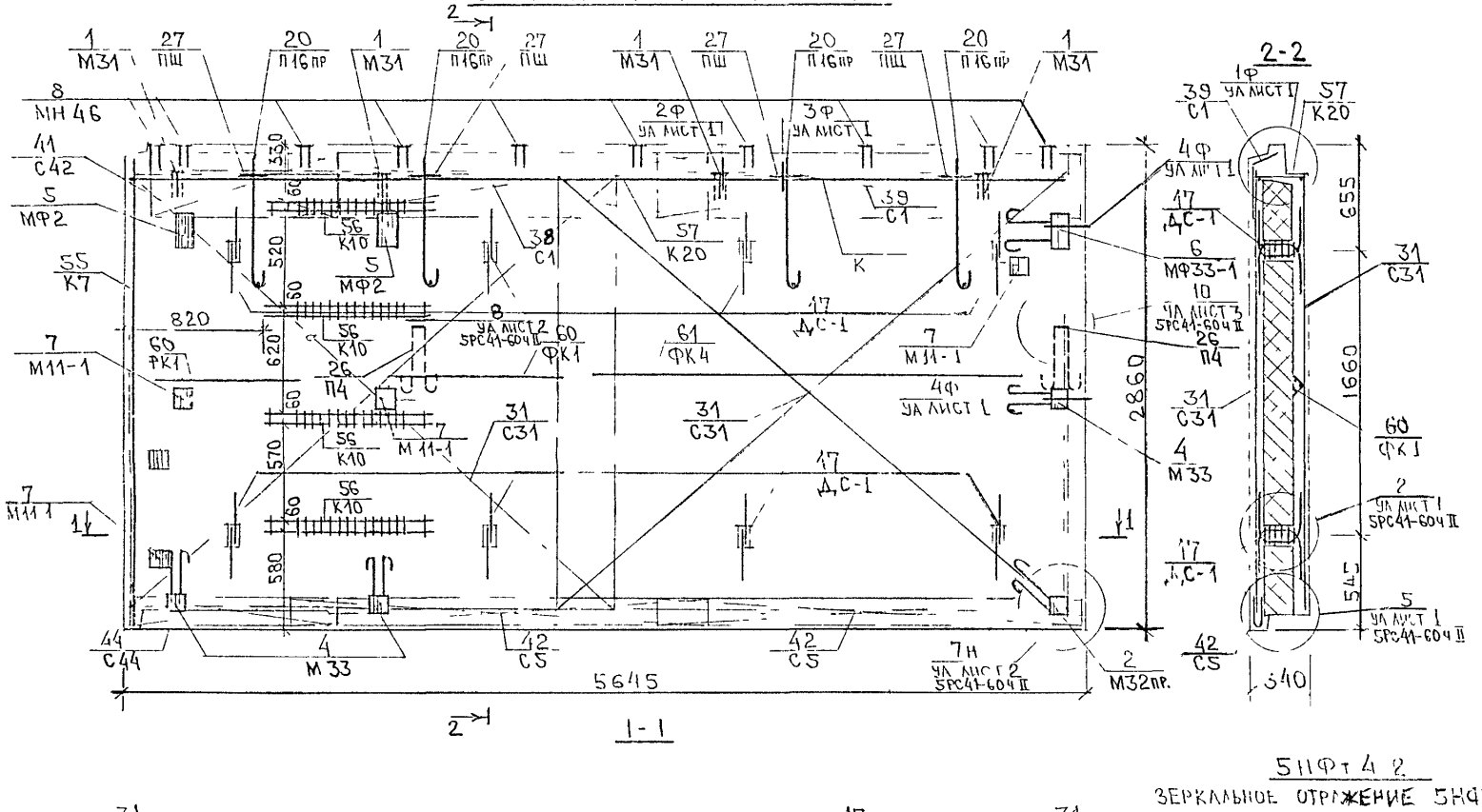

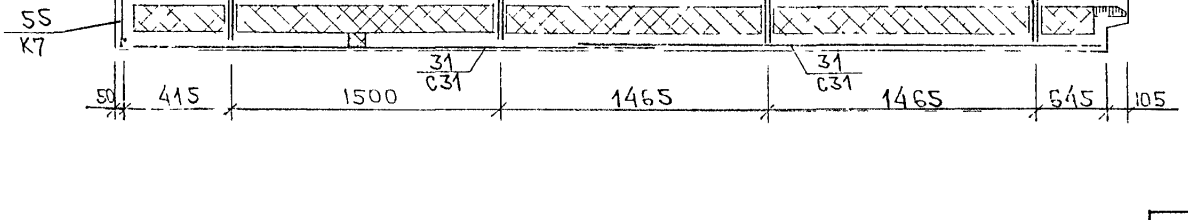

5НФт 4 2

Зеркальное отражение 5НФт 4-1

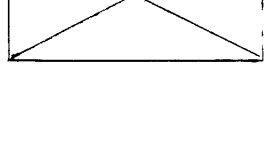

СОГЛАСОВАНО

Взаим. инв. №

Подпись и дата

Инв. № подл.

СХЕМА АРМИРОВАНИЯ 5НФТ 6-1

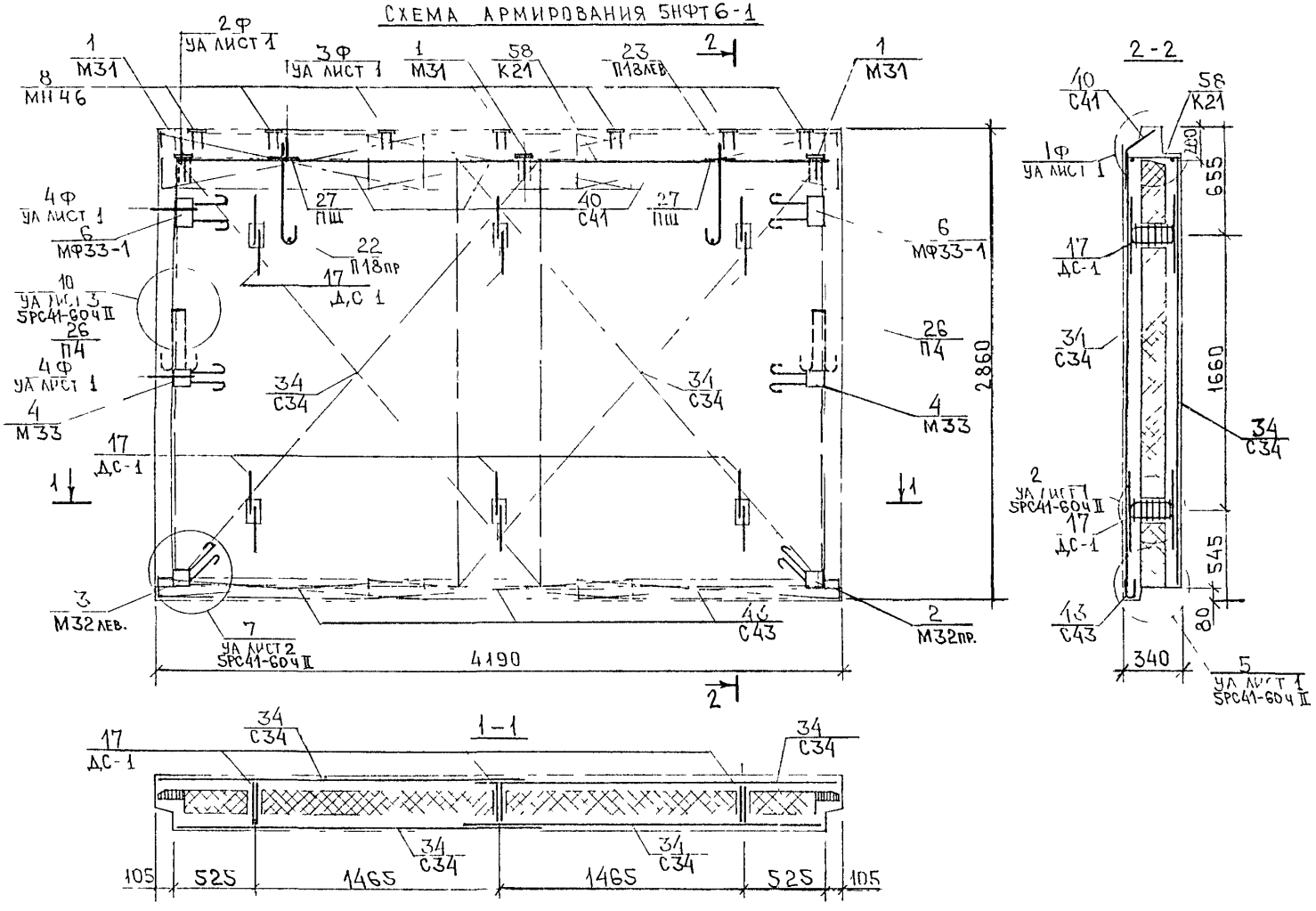

Схема армирования 5НФт 6-10

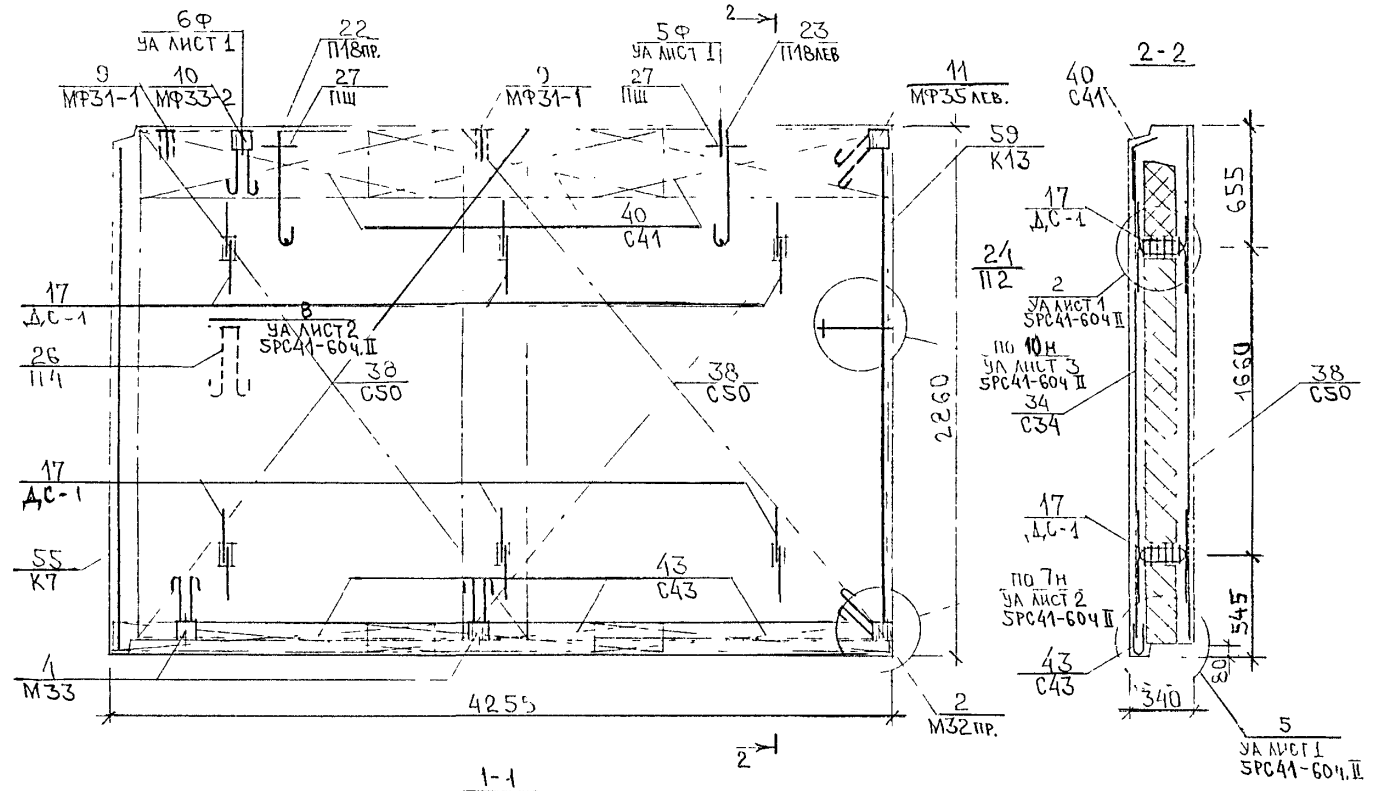

Стержень каркаса К13, мешающий установке петли П2, вырезать по месту.

5РС41-61 ч.II. 5НФт. 07сб.	Лист 7

Формат А3

Инв № подл.	Подпись и дата	Взам. инв. №

Формат	Зона	Позиц.	Обозначение	Наименование	Кол. на испол. 1	2	3	4	5	Примеч.
А3				Документация						
			5РС41-61 ч.II.5НФт.08 сб.	Сборочный чертеж	X					
			09 сб.	Сборочный чертеж		X	X			
			10 сб.	Сборочный чертеж				X	X	
			5РС41-61 ч.II. пз.	Пояснительная записка	X	X	X	X	X	
			5РС41-61 ч.II. рс.	Ведомость расхода стали	X	X	X	X	X	
			5РС41-61 ч.II. уа.	Узлы арматурные	X	X	X	X	X	
			5РС41-60 ч.II. уа.	Узлы арматурные	X	X	X	X	X	
				Сборочные единицы						
		1	5РС41-61 ч.II. 3д. сб.	Закладная деталь М32пр.	1	1		1	1	
		2		М32лев.	1		1	1	1	
		3		МФ33-2	2					
		4		М33		2	2	2	2	
		5		МФ33-1		1	1	2	2	

Нач. отд.	Ванат	
Гл. спец.	Быков	
Зав. гр.	Аверина	
Проверил	Баско	

5РС41-61 ч.II. 5НФт.08÷10 сб.

Панели 5НФт7-2; 5НФт7-3; 5НФт7-4; 5НФт7-5; 5НФт12-1

Стадия	Лист	Листов
Р	1	4

МНИИТЭП ОСК

Форма 1б ГОСТ 2.113-75

Инв. № подл.	Подпись и дата	Взам. инв. №

Формат	Зона	Позиц.	Обозначение	Наименование	Кол. на испол. 1	2	3	4	5	Примеч.
А3		6	5РС41-61 ч.II. ЗД. СБ.	Закладная деталь М31		2	2	2	2	
		7		М92		1	1			
		8		М11-1		1	1			
		9		М146		6	6	5	3	
		13	5РС41-61 ч.II. Дс. СБ.	Дискретная связь ДС-1	6	6	3	4	2	
		17	5РС41-61 ч.II. П. СБ.	Петля П16 пр	1			1		
		18		П18 леб	1			1		
		19		П16 пр.		1	1			
		20		П18 леб.		1	1			

Марка	5НФТ7-2	5НФТ7-3	5НФТ7-4	5НФТ7-5	5НФТ12-1

5РС41-61 ч.II. 5НФт. 08÷10 СБ.

Лист 2

Форма 6 ГОСТ 21.113-75

Инв № подл.	Подпись и дата	Взам. инв №

Формат	Зона	Позиц.	Обозначение	Наименование		Кол. на испол. 1	2	3	4	5	Примеч.
А3		22	5РС41-61 ч.II.п.сб.	Петля	П2	1					
		23	5РС41-61 ч.II.п.		П4	1	2	2	2	2	
		24			Пш	2	2	2	2	2	
		25	5РС41-61 ч.II.п.сб.		П12пр.					2	
		28	5РС41-61 ч.II.с.сб.	Сетка	С45				1		
		29			С46				1		
		30			С48	2	4	4			
		31			С51	2					
		32			С1	1	1	1	1		
		33			С41	1	1	1			
		34			С2				1		
		35			С5	1	1	1	1		
		36			С43	1	1	1			
		37			С6				1		
		38			С49					1	

Марка	5НФТ-2	5НФТ-3	5НФТ-4	5НФТ-5	5НФТ121

5РС41-61 ч.II.5НФТ.08÷10 сб.

Лист 23

Форма 18 ГОСТ 2.113-75

Инв № подл	Подпись и дата	Взам инв №

Формат	Зона	Позиц.	Обозначение	Наименование	Кол на испол 1	2	3	4	5						Примеч
		39	5РС41-61ч.II.с.сб.	С37					1						
		40		С42					2						
		41		С44					2						
		44	5РС41-61ч.II.К.сб.	Каркас К7		1	1								
		45		К22		1	1								
		46		К23				1							
		47		К28					1						
		48		К13	1										
Б/ч				Материалы											
				Керамзитобетон В12,5 Д1100 м³	1,66	1,89	1,90	1,62	0,864						
				Цементный раствор М100 Д1800 м³	0,16	0,19	0,16	0,14	0,08						
				Сетка δ=10, м³	0,03	0,09	0,03	0,08	0,04						
				Утеплитель ПСБ25 м³	1,352	1,329	1,315	1,161	0,54						
				Утеплитель мин вата, м³	0,019	0,018	0,018	0,036	0,036						

Марка	5НРТ-2	5НРТ-3	5НРТ-4	5НРТ-5	5НРТ-12,1

5РС41-61ч.II.5НРт.08÷10сб.

Лист 4

Схема армирования 5НФт7-2

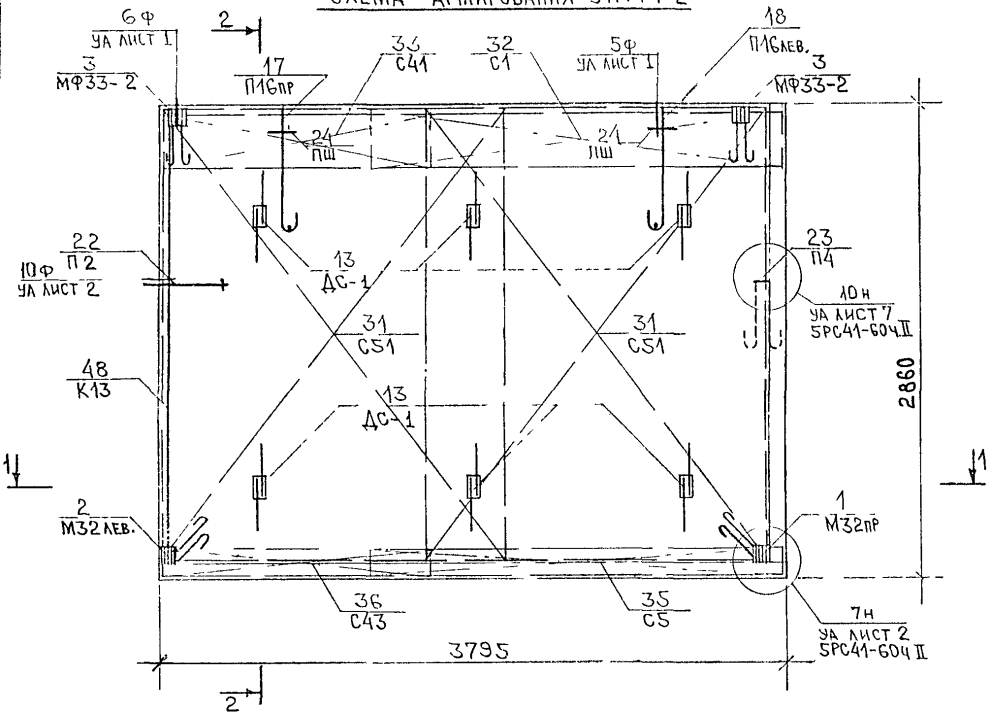

2 – 2

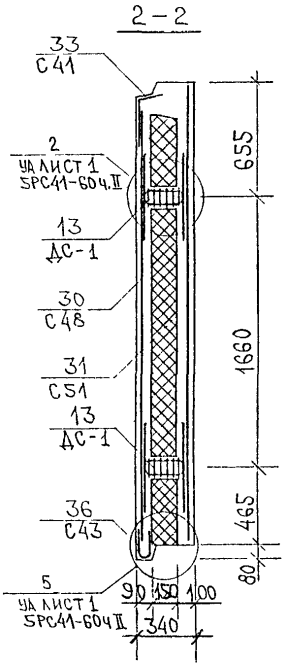

1 – 1

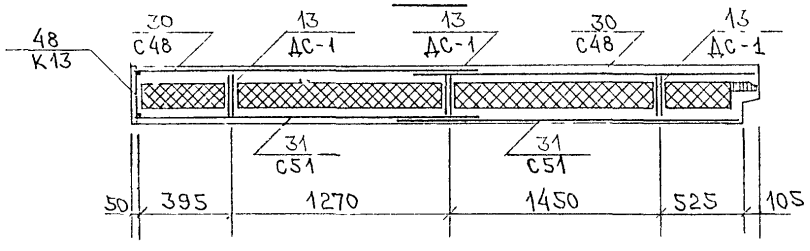

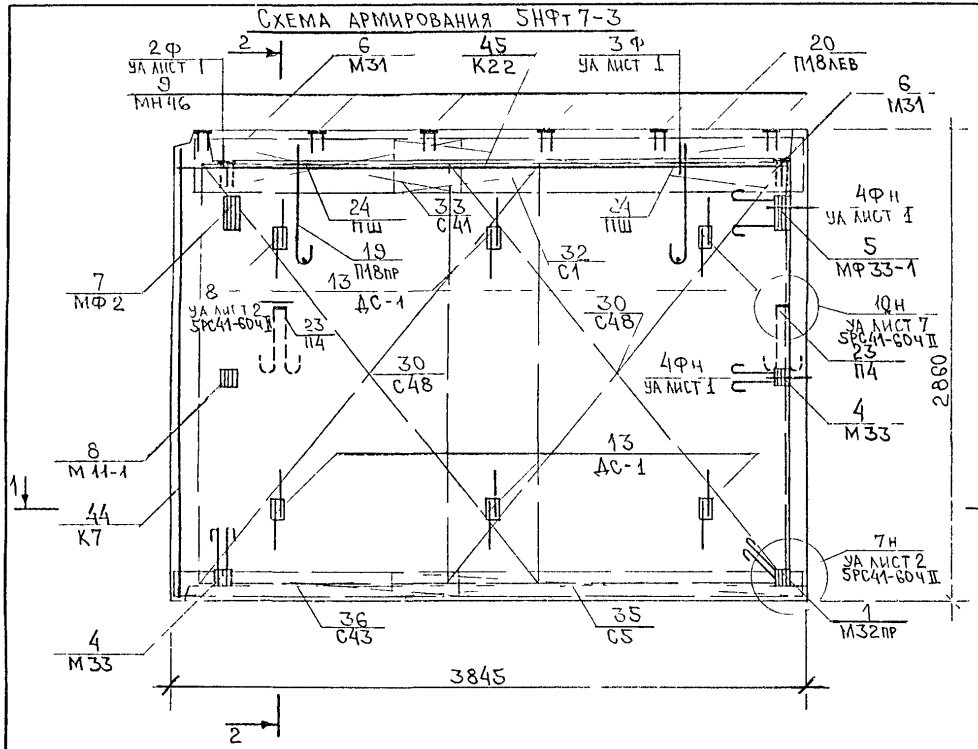

5НФТ 7-4

Зеркальное отражение 5НФТ 7-3

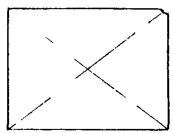

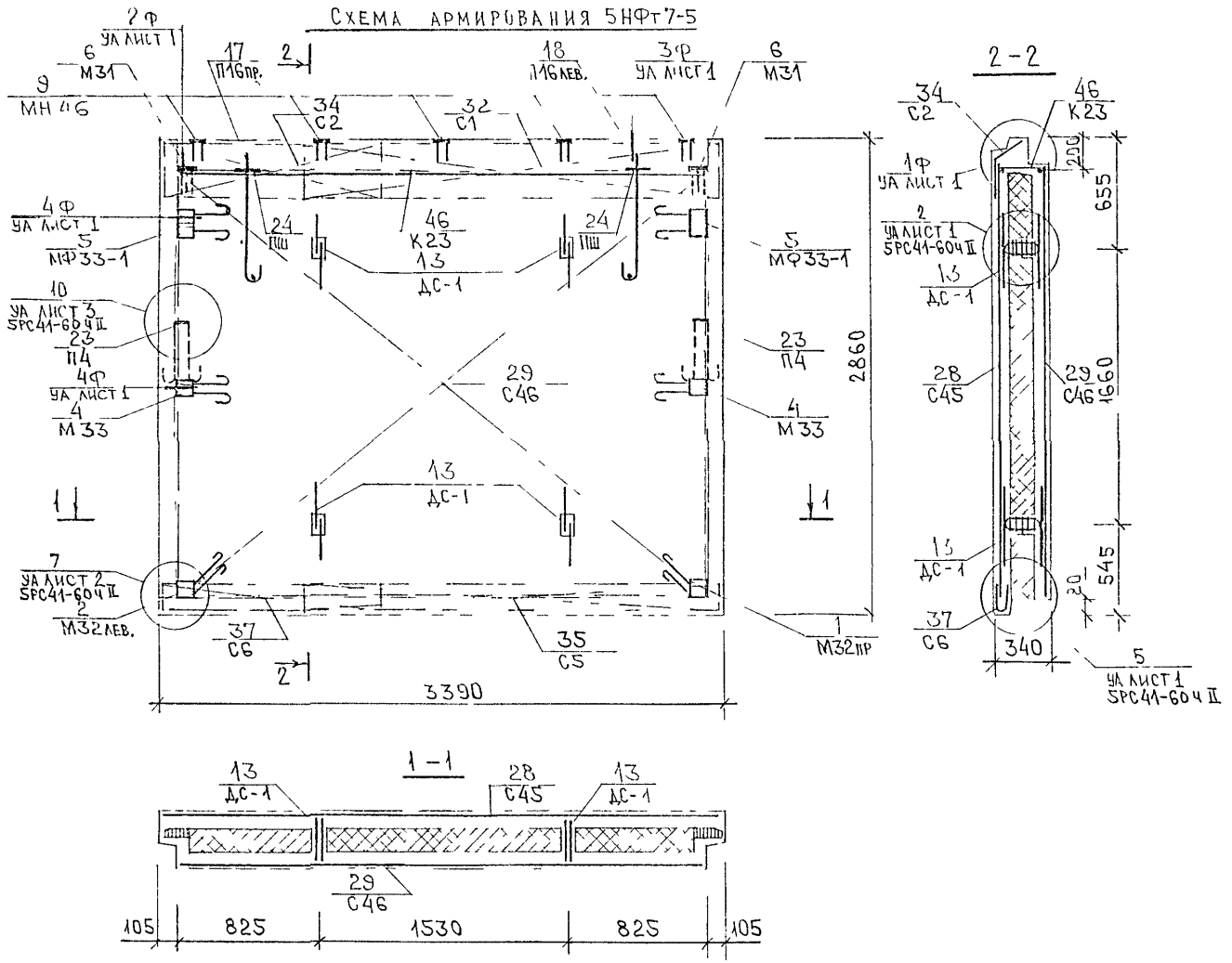
Схема армирования 5НФт7-5
2Ф УА лист 1
6 М31
9 МН46
17 П16пр.
2
18 П16лев.
3Ф УА лист 1
6 М31
34 С2
32 С1
4Ф УА лист 1
5 МФ33-1
24 Ш
46 К23
13 ДС-1
24 Ш
5 МФ33-1
10 УА лист 3 5РС41-604 II
23 П4
4Ф УА лист 1
4 М33
29 С46
23 П4
4 М33
2860
13 ДС-1
1
1
7 УА лист 2 5РС41-604 II
2 М32лев.
37 С6
35 С5
2
1 М32пр
3390
2-2
34 С2
46 К23
200
1Ф УА лист 1
2 УА лист 1 5РС41-604 II
655
13 ДС-1
28 С45
29 С46
1660
13 ДС-1
545
20
37 С6
340
5 УА лист 1 5РС41-604 II
1-1
13 ДС-1
28 С45
13 ДС-1
29 С46
105
825
1530
825
105

Схема армирования 5НФт 12-1

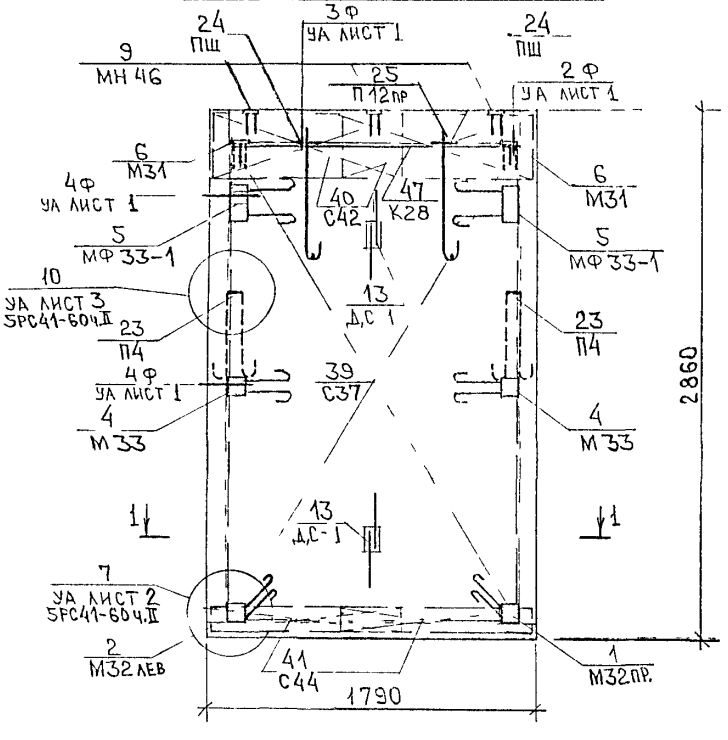

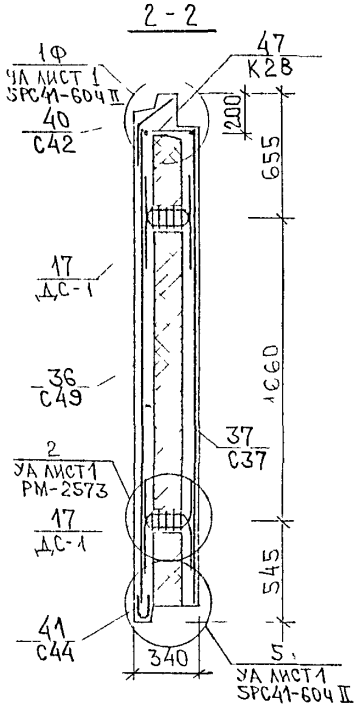

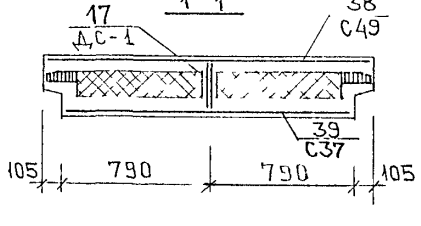

Инв. № подл.	Подпись и дата	Взам. инв. №

Формат	Зона	Позиц.	Обозначение	Наименование	Кол. на испол. 1	2	3	4	5						Примеч.
А3				Документация											
			5РС41-61ч.II.ЭНФт. 11 сб.	Сборочный чертеж											
			12 сб.	Сборочный чертеж											
			13 сб.	Сборочный чертеж											
			5РС41-61ч.II.пз.	Пояснительная записка											
			5РС41-61ч.II.рс.	Ведомость расхода стали											
			5РС41-61ч.II.уа.	Узлы арматурные											
			5РС41-60ч.II.уа.	Узлы арматурные											
				Сборочные единицы											
		1	5РС41-61ч.II.зд.сб.	Закладная деталь М31	2	2	1	1							
		2		М32пр.	1	1		1							
		3		М32лев.	1	1	1								

Нач.отд.	Ванаг		
Гл.спец.	Баско		
Зав.гр.	Аверина		
Проверил	Баско		

5РС41-61ч.II. ЭНФт.11÷13 сб.

Панели ЭНФт8-1; ЭНФт8-4; ЭНФт8-2; ЭНФт8-3; ЭНФт8-7;

Стадия	Лист	Листов
Р	1	5

МНИИТЭП
ОСК

Форма 1б ГОСТ 2.113-75

Инв № подл	Подпись и дата	Взам инв №

Формат	Зона	Позиц.	Обозначение	Наименование	Кол на испол 1	2	3	4	5						Примеч.
А3		4	5РС41-614.II.ЗД.СБ.	Закладная деталь М33	2	2	1	1							
		5		МФ33-1	2	2	1	1							
		6		МН46	5	5	6	6	5						
		7		М24-1			2	2	4						
		8		МФ1			1	1	2						
		9		М11-1			1	1	2						
		17	5РС41-614.II.ДС.СБ.	Дискретная связь ДС-1	4	4	4	4	4						

Марка	5НФТ8-1	5НФТ8-4	5НФТ8-2	5НФТ8-3	5НФТ8-7

Инв. № подл.	Подпись и дата	Взам. инв. №

Формат	Зона	Позиц.	Обозначение	Наименование		Кол. на испол. 1	2	3	4	5	Примеч.
А3		20	5РС41-61 ч.II. П.СБ.	Петля	П16 пр.	1	1				
		21			П16 лев.	1	1				
		22			П14 пр.			1	1	1	
		23			П14 лев.			1	1	1	
		24			П12 пр.						
		25	5РС41-61 ч.II П.		П4	2	2	1	1		
		26	5РС41-61 ч.II. П.СБ.		П3			1	1	2	
		27	5РС41-61 ч.II. П.		ПШ	2	2	2	2	2	
		31	5РС41-61 ч II. С.СБ.	Сетка	С31	1					
					С35		1				
		32			С19	1		1	1	1	
					С47		1				
		33			С36			1	1		
		34			С48					1	

Марка	5НФ8-1	5НФ8-4	5НФ8-2	5НФ8-3	5НФ8-7

5РС41-61 ч.II. 5НФт. 11÷13 СБ.

Лист 3

Формат А4

Форма 18 ГОСТ 2.113-75

Инв № подл	Подпись и дата	Взам инв №

Формат	Зона	Позиц.	Обозначение	Наименование	Кол на испол. 1	2	3	4	5	Примеч
А3										
		38	5РС41-61ч.II.с.сб.	Сетка С1			1	1		
		39		С41	2	2				
		40		С2					1	
		41		С42					1	
		42		С5			1	1		
		43		С43	2	2				
		44		С6					1	
		45		С44					1	
		46		С52			1	1	2	
		51	5РС41-61ч.II.к.сб.	Каркас К6			1	1	2	

Марка	5НФ8-1	5НФ8-4	5НФ8-2	5НФ8-3	5НФ8-7

5РС41-61ч.II. 5НФт. 11÷13 сб.

Лист 4

Инв № подл	Подпись и дата	Взам инв №

Формат	Зона	Позиц	Обозначение	Наименование	Кол на испол 1	2	3	4	5						Примеч
А3		S2	5РС41-61ч.II К.СБ.	Каркас К24	1										
				К25		1									
		S3		К26			1	1							
		S4		К27					1						
Б/Ч				Материалы											
				Керамзитобетон В12.5 Ф1400, м³	1.42	1.38	1.37	1.37	1.30						
				Цементный раствор М100 Ф1800, м³	0.13	0.12	0.12	0.12	0.12						
				Облицовка δ=10, м³	0.07	0.07	0.07	0.07	0.06						
				Утеплитель ПСБ25, м³	1.006	0.965	0.949	0.949	0.898						
				Утеплитель минвата м³	0.036	0.036	0.018	0.018	—						

Марка	SHФТ8-1	SHФТ8-4	SHФТ8-2	SHФТ8-3	SHФТ8-7

5РС41-61ч.II.SHФТ.11÷13СБ.

Лист 5

Формат А4

Форма 18 ГОСТ 2.113-75

Инв № подл	Подпись и дата	Взам инв №

Формат	Зона	Позиц.	Обозначение	Наименование	Кол. на испол										Примеч

Лист

Схема армирования 5НФт 8-4, 5НФт 8-1

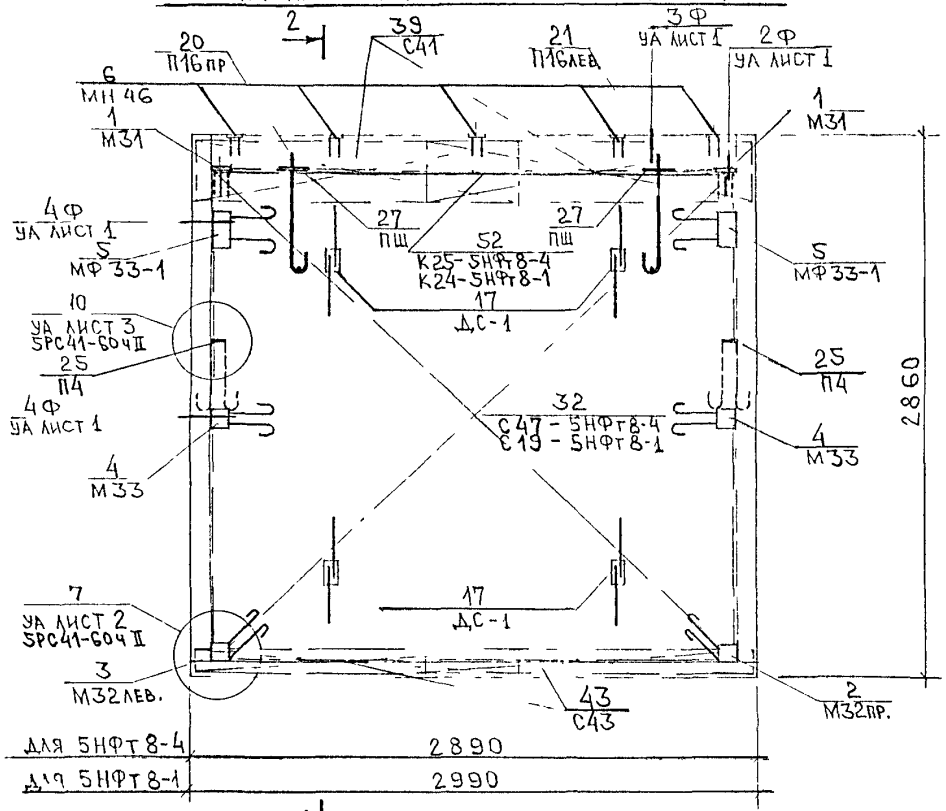

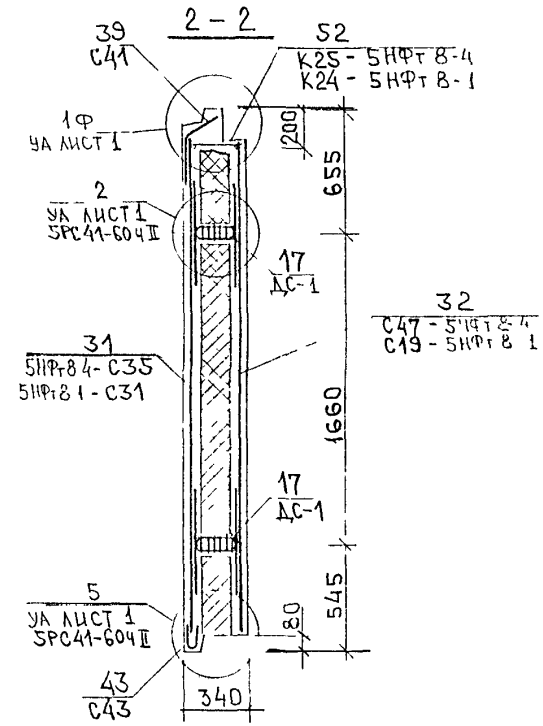

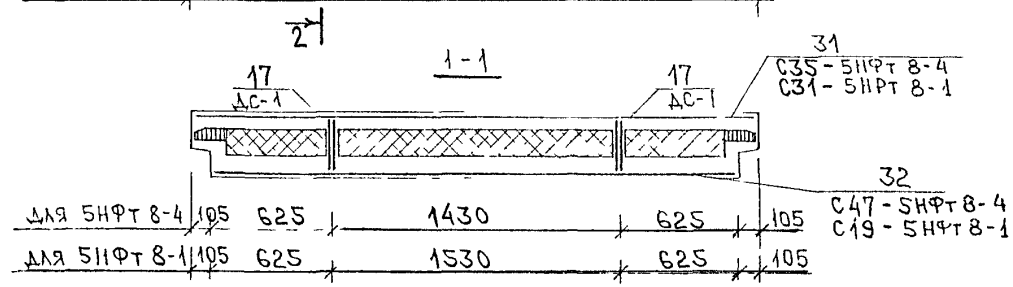

Взаим инв №

Подпись и дата

Инв № подл

Схема армирования 5НФт 8-2

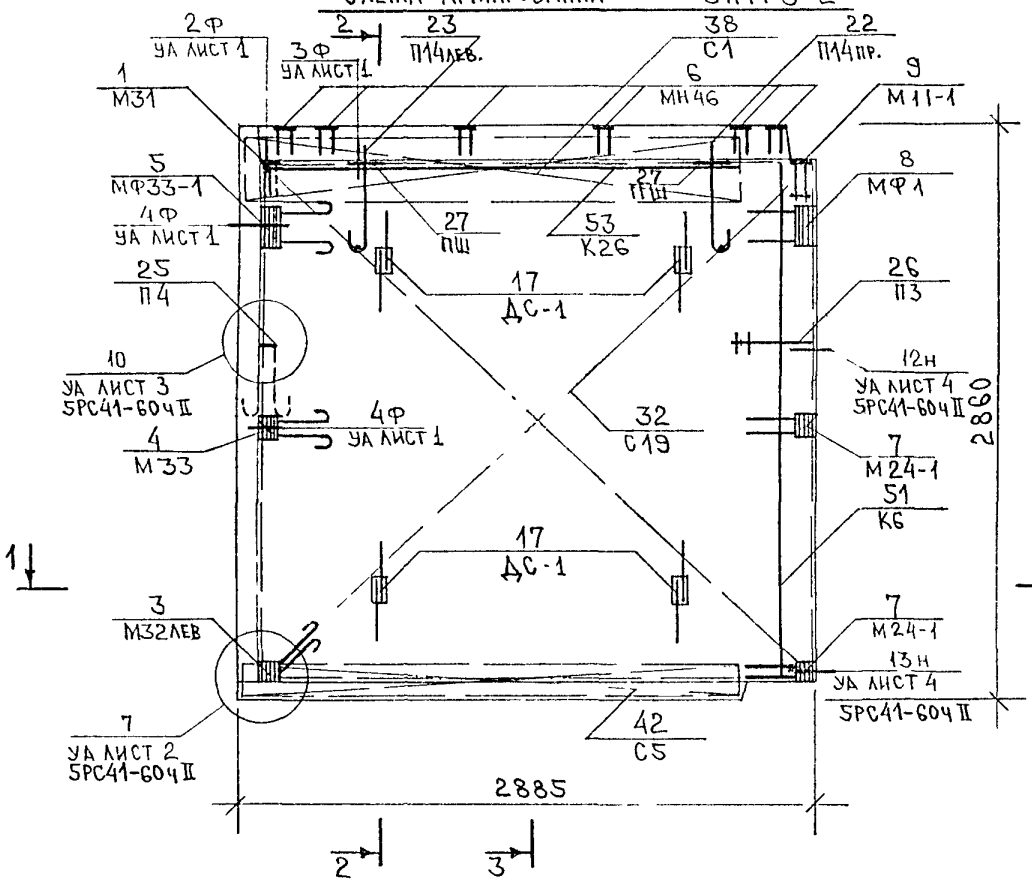

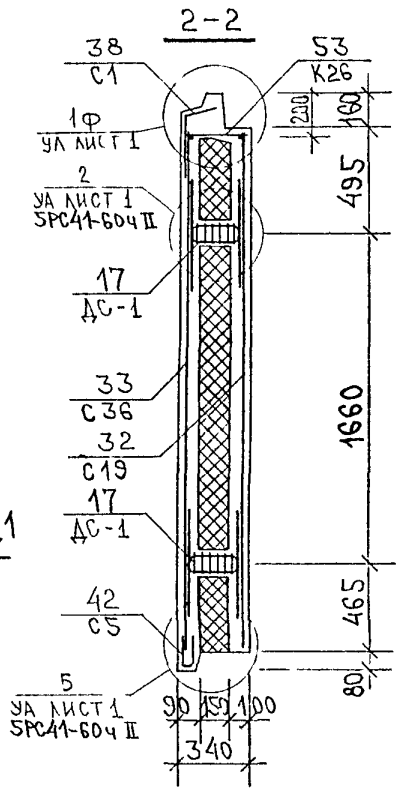

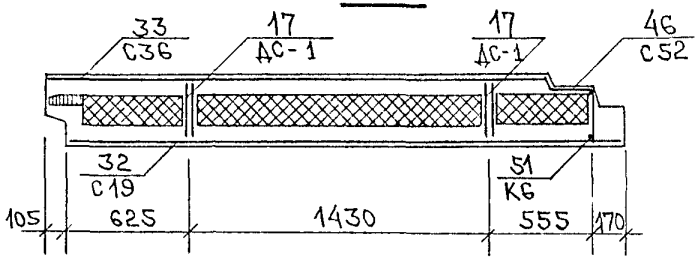

5НФт 8-3

Зеркальное отражение 5НФт 8-2

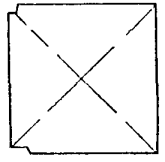

Взаим инв №

Подпись и дата

Инв № подл

Схема армирования 5НФт 8-7

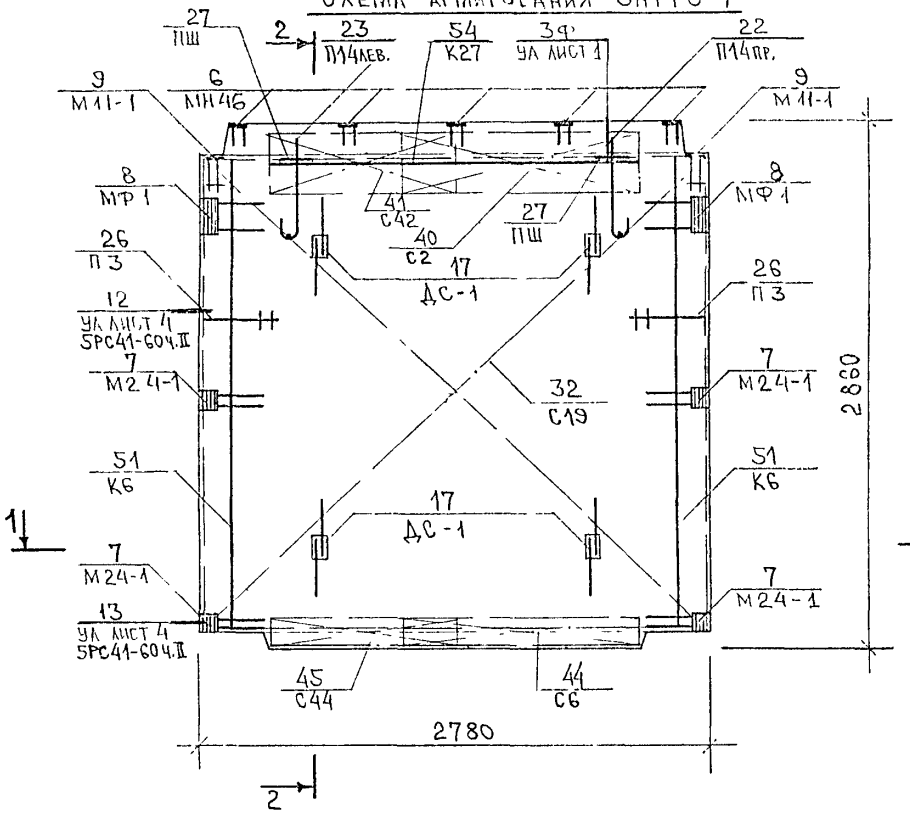

2—2

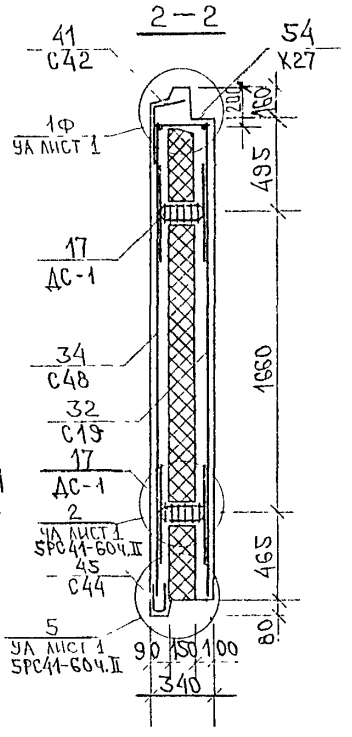

1—1

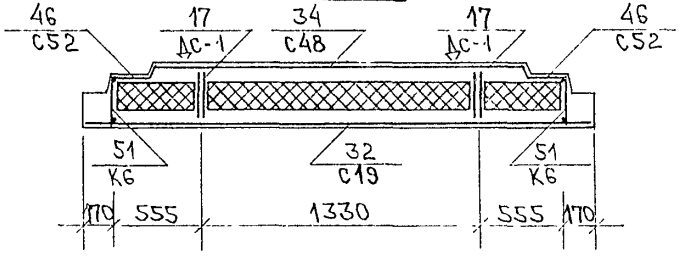

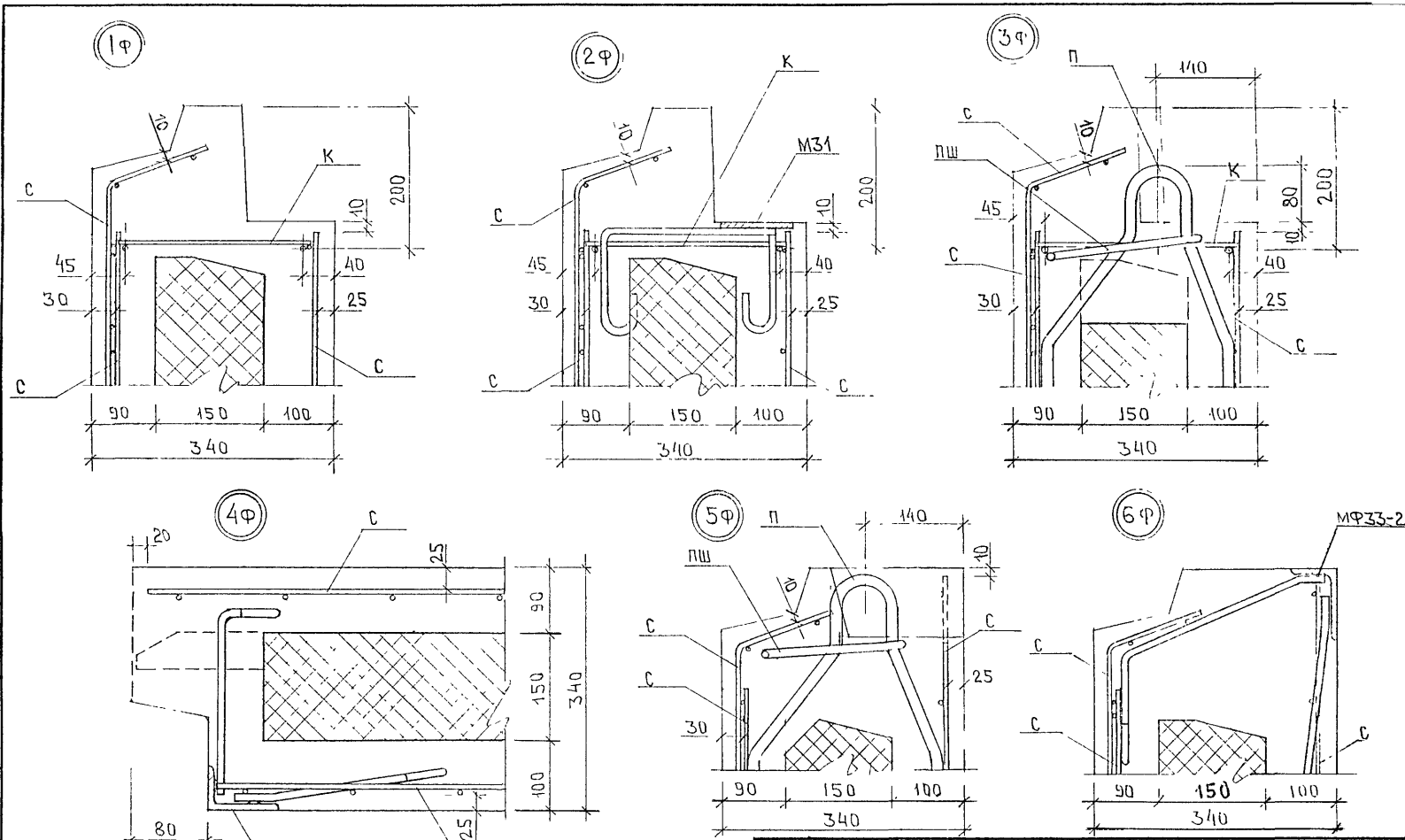

Нач.отд.	Вайл	
Гл.спец.	Баско	
Зав.гр.	Аверина	
Разраб.	Филимеева	
Проверил	Баско	

5РС41-61 ч.II. УА.

Узлы арматурные

Стадия	Лист	Листов
	1	2

МНИИТЭП ОСК

7Ф

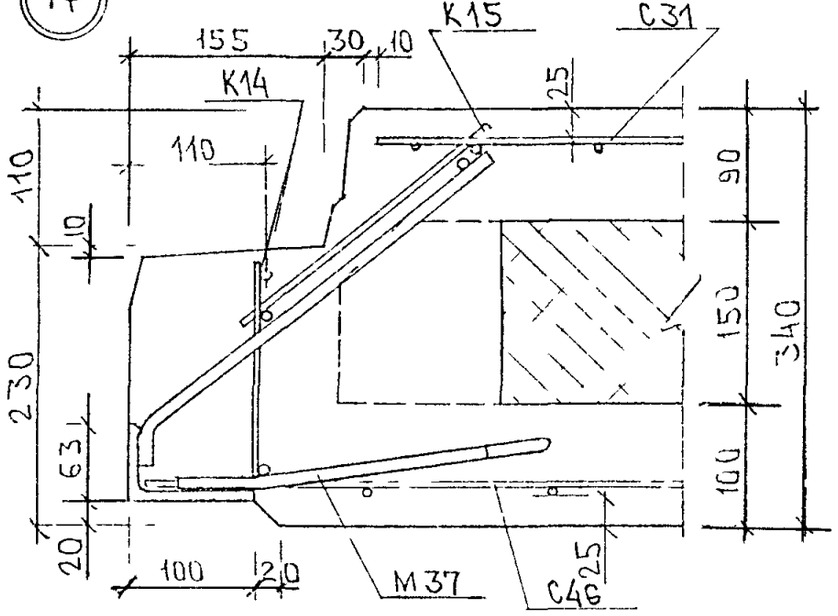

8Ф

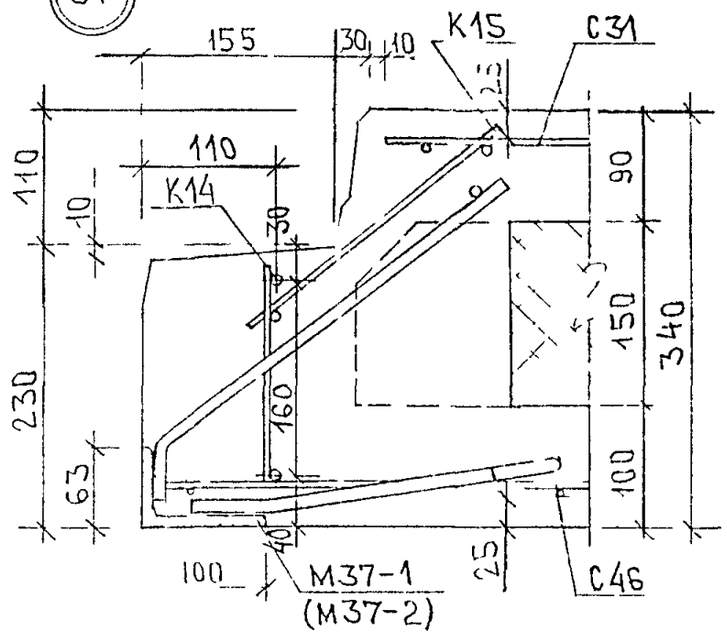

9Ф

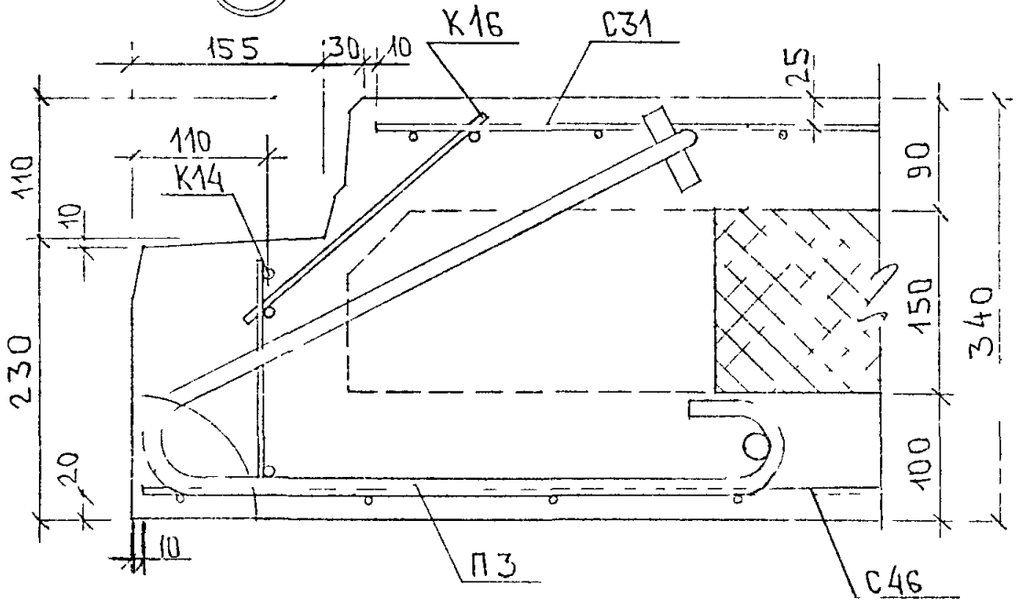

10Ф

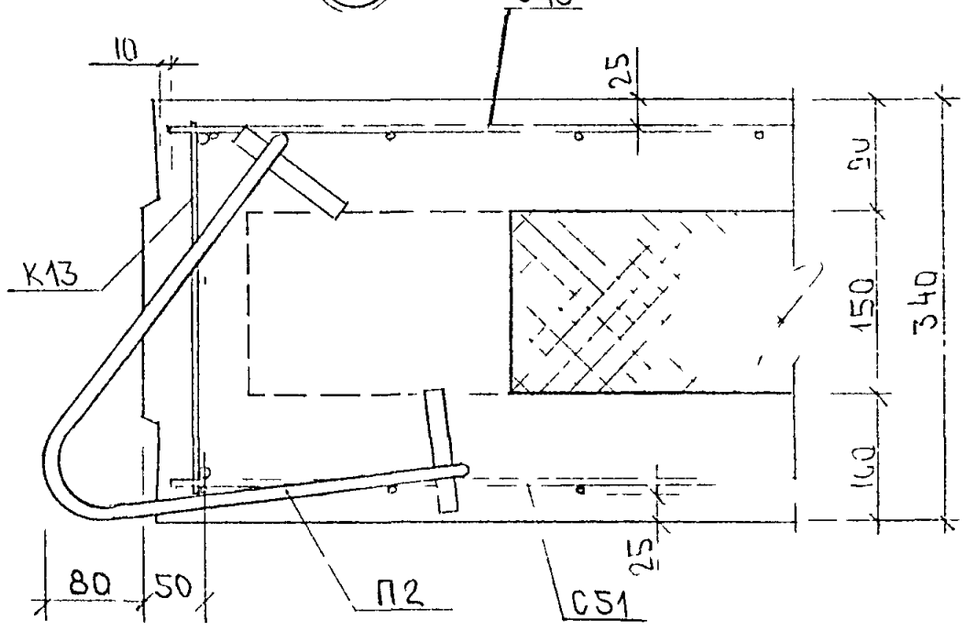

5РС41-61 ч.II.УА.	Лист 2

Формат А3

Рис.1

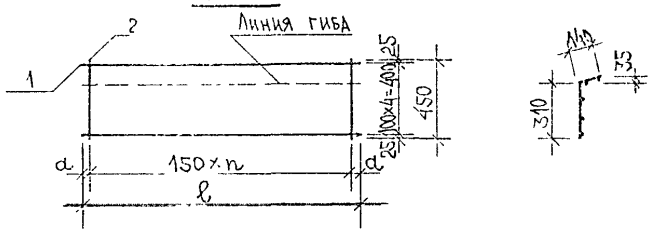

Марка сетки	ℓ мм	n	a мм
С1	2500	16	50
С41	1600	10	50
С2	1300	8	50
С42	1100	7	25

Рис.2

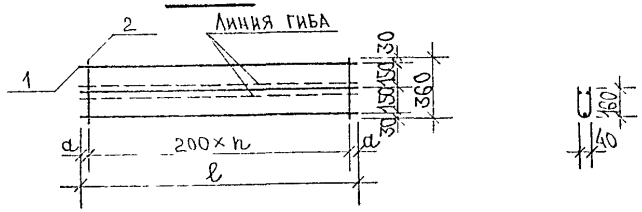

Марка сетки	ℓ мм	n	a мм
С5	2500	12	50
С43	1600	7	100
С6	1300	6	50
С44	1100	5	50

Рис.	Марка	Поз	Наименование		Кол. шт.	Обозначение	Масса позиции кг	Масса изделия кг
1	С1	1	⌀5 Вр I	ℓ=2500	5		1,80	2,90
		2	⌀5 Вр I	ℓ=450	17		1,10	
	С41	1	⌀5 Вр I	ℓ=1600	5		1,15	1,86
		2	⌀5 Вр I	ℓ=450	11		0,71	
	С2	1	⌀5 Вр I	ℓ=1300	5		0,94	1,52
		2	⌀5 Вр I	ℓ=450	9		0,58	
	С42	1	⌀5 Вр I	ℓ=1100	5		0,79	1,31
		2	⌀5 Вр I	ℓ=450	8		0,52	
2	С5	1	⌀5 Вр I	ℓ=2500	3		1,08	1,75
		2	⌀5 Вр I	ℓ=360	13		0,67	
	С43	1	⌀5 Вр I	ℓ=1600	3		0,69	1,10
		2	⌀5 Вр I	ℓ=360	8		0,41	
	С6	1	⌀5 Вр I	ℓ=1300	3		0,56	0,92
		2	⌀5 Вр I	ℓ=360	7		0,36	
	С44	1	⌀5 Вр I	ℓ=1100	3		0,48	0,79
		2	⌀5 Вр I	ℓ=360	6		0,31	

Арматура класса Вр-I по ГОСТ 6727-80.

Сварка арматурных сеток по ГОСТ 14098-91 (К1-Кт).

Нач отд	Ванаг		5РС41-61 ч.II.с.сб.
ГА спец.	Баско		
ГА спец.			
Зав гр.	Аверина		Сетки. Сборочный чертеж
Разраб	Аверина		
Провер	Баско		
Н. контр			

Стадия	Лист	Листов
Р	1	1

МНИИТЭП ОСК

Рис.1

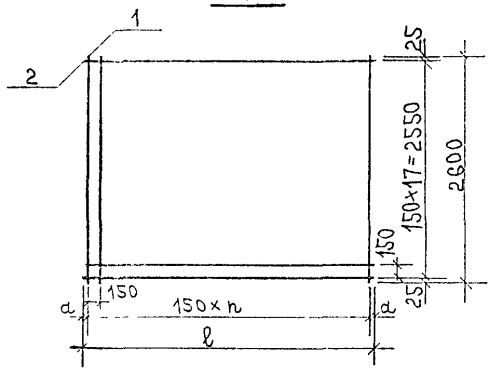

Марка сетки	ℓ мм	n	d мм
С45	3350	22	25
С46	3160	20	80
С31	2950	19	50
С35	2850	18	75
С19	2760	18	30
С47	2660	17	55
С36	2490	16	45
С34	2300	15	25
С48	2030	13	40
С49	1750	11	50
С37	1560	10	30

Рис.	Марка	Поз	Наименование	Кол шт	Обозначение	Масса позиции кг	Масса изделия кг
1	С45	1	⌀5ВрI ℓ=2600	23		8,61	
		2	⌀5ВрI ℓ=3350	18		8,68	17,29
	С46	1	⌀5ВрI ℓ=2600	21		7,86	
		2	⌀5ВрI ℓ=3160	18		8,19	16,05
	С31	1	⌀5ВрI ℓ=2600	20		7,49	
		2	⌀5ВрI ℓ=2950	18		7,65	15,14
	С35	1	⌀5ВрI ℓ=2600	19		7,11	
		2	⌀5ВрI ℓ=2850	18		7,39	14,50
	С19	1	⌀5ВрI ℓ=2600	19		7,11	
		2	⌀5ВрI ℓ=2760	18		7,15	14,26
	С47	1	⌀5ВрI ℓ=2600	18		6,74	
		2	⌀5ВрI ℓ=2660	18		6,89	13,63
	С36	1	⌀5ВрI ℓ=2600	17		6,36	
		2	⌀5ВрI ℓ=2490	18		6,45	12,81
	С34	1	⌀5ВрI ℓ=2600	16		5,99	
		2	⌀5ВрI ℓ=2300	18		5,96	11,95
	С48	1	⌀5ВрI ℓ=2600	14		5,24	
		2	⌀5ВрI ℓ=2030	18		5,26	10,50
	С49	1	⌀5ВрI ℓ=2600	12		4,49	
		2	⌀5ВрI ℓ=1750	18		4,54	9,03
	С37	1	⌀5ВрI ℓ=2600	11		4,12	
		2	⌀5ВрI ℓ=1560	18		4,04	8,16

Арматура класса Вр-I по ГОСТ 6727-80.
Сварка арматурных сеток по ГОСТ 14098-91 (К1-Кт).

Нач отд	Ванаг		5РС41-61 ч.II. с.сб.
ГИ спец	Баско		
ГА спец			
Зав гр	Аверина		Сетки
Разраб	Аверина		Сборочный чертеж
Провер	Баско		
Н контр			

Стадия	Лист	Листов
Р	1	1

МНИИТЭП ОСК

Инв № подл. | Подпись и дата | Взам. инв №

Рис.1

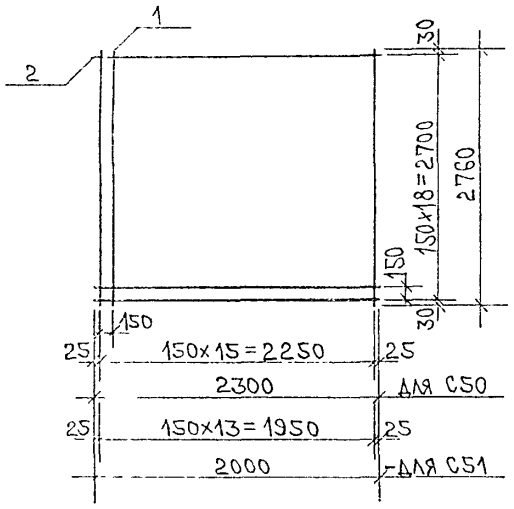

Рис.	Марка	Поз	Наименование	Кол шт.	Обозначение	Масса позиции кг	Масса изделия кг
1	С50	1	⌀5 Вр I ℓ=2760	16		6,36	12,65
		2	⌀5 Вр I ℓ=2300	19		6,29	
	С51	1	⌀5 Вр I ℓ=2760	14		5,56	11,03
		2	⌀5 Вр I ℓ=2000	19		5,47	

Арматура класса Вр-I по ГОСТ 6727-80.
Сварка арматурных сеток по ГОСТ 14098-91 (К1-Кт).

Нач отд	Ванаг		5РС41-61 ч.II. с.сб.
ГИ спец	Баско		
ГИ спец			
Зав гр	Аверина		Сетки Сборочный чертеж
Разраб	Аверина		
Провер	Баско		
Н контр			

Стадия	Лист	Листов
Р	1	1

МНИИТЭП
ОСК

Инв № подл. | Подпись и дата | Взам. инв №

Рис. 1

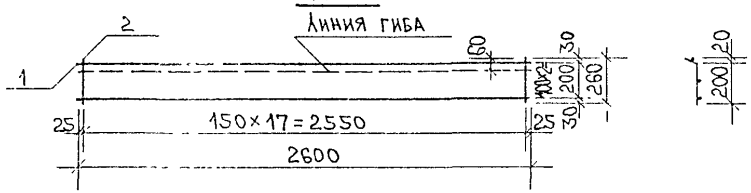

Рис.	Марка	Поз	Наименование	Кол. шт.	Обозначение	Масса позиции кг	Масса изделия кг
1	С52	1	⌀5Вр-I ℓ=2600	3		1,12	1,79
		2	⌀5Вр-I ℓ=260	18		0,67	

Арматура класса Вр-I по ГОСТ 6727-80.
Сварка арматурных сеток по ГОСТ 14098-91 (К1-Кт)

Нач. отд.	Ванаг		
Гл. спец.	Баско		
Гл. спец.			
Зав. гр.	Аверина		
Разраб.	Аверина		
Провер.	Баско		
Н. контр.			

5РС41-61 ч.II. с.сб.

Сетки
Сборочный чертеж

Стадия	Лист	Листов
Р	1	1

МНИИТЭП
ОСК

Инв. № подл. | Подпись и дата | Взам. инв. №

Рис. 1

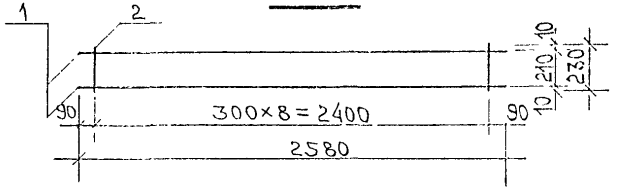

Рис. 2

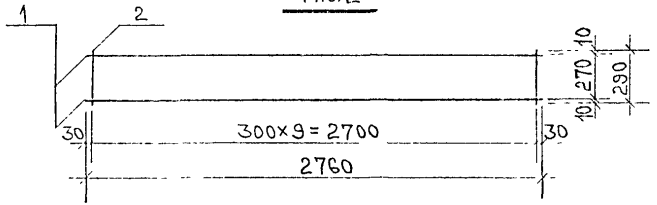

Рис. 3

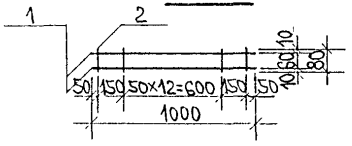

Рис. 4

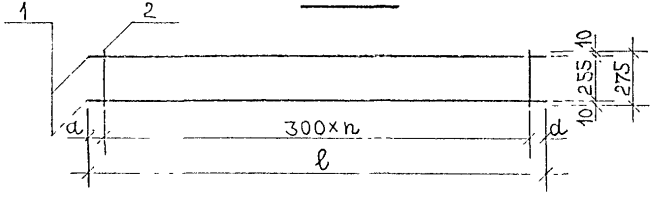

Марка каркаса	ℓ мм	n	a мм
К16	6100	20	50
К17	5740	18	170
К18	5650	18	125
К19	5560	18	80
К20	5500	18	50
К21	3940	12	170
К22	3700	12	50
К23	3140	10	70

Рис.	Марка	Поз.	Наименование		Кол. шт.	Обозначение	Масса позиции кг	Масса изделия кг
1	К6	1	⌀6AIII	ℓ=2580	2		1,15	1,61
		2	⌀6AIII	ℓ=230	9		0,46	
2	К7	1	⌀6AIII	ℓ=2760	2		1,23	1,87
		2	⌀6AIII	ℓ=290	10		0,64	
3	К10	1	⌀6AIII	ℓ=1000	2		0,44	0,71
		2	⌀6AIII	ℓ=80	15		0,27	
4	К16	1	⌀8AIII	ℓ=6100	2		4,82	5,35
		2	⌀4BpI	ℓ=275	21		0,53	
	К17	1	⌀8AIII	ℓ=5740	2		4,53	5,01
		2	⌀4BpI	ℓ=275	19		0,48	
	К18	1	⌀8AIII	ℓ=5650	2		4,46	4,94
		2	⌀4BpI	ℓ=275	19		0,48	
	К19	1	⌀8AIII	ℓ=5560	2		4,39	4,87
		2	⌀4BpI	ℓ=275	19		0,48	
	К20	1	⌀8AIII	ℓ=5500	2		4,35	4,83
		2	⌀4BpI	ℓ=275	19		0,48	
	К21	1	⌀8AIII	ℓ=3940	2		3,11	3,44
		2	⌀4BpI	ℓ=275	13		0,33	
	К22	1	⌀8AIII	ℓ=3700	2		2,92	3,25
		2	⌀4BpI	ℓ=275	13		0,33	
	К23	1	⌀8AIII	ℓ=3140	2		2,48	2,76
		2	⌀4BpI	ℓ=275	11		0,28	

Арматура класса A-III по ГОСТ 5781-82, класса Bp-I по ГОСТ 6727-80.
Сварка арматурных каркасов по ГОСТ 14098-91 (К1-Кт).

Нач. отд.	Ванаг		5РС41-61 ч.II.к.сб.
Гл. спец.	Баско		
Гл. спец.			
Зав. гр.	Аверина		Каркасы. Сборочный чертеж
Разраб.	Аверина		
Провер.	Баско		
Н. контр.			

Стадия	Лист	Листов
Р	1	1

МНИИТЭП ОСК

Инв. № подл. | Подпись и дата | Взам. инв. №

Рис.1

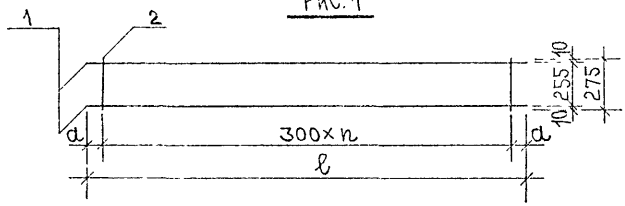

Марка каркаса	ℓ мм	n	a мм
К24	2740	8	170
К25	2640	8	120
К26	2380	7	140
К27	2000	6	100
К28	1540	4	170

Рис.2

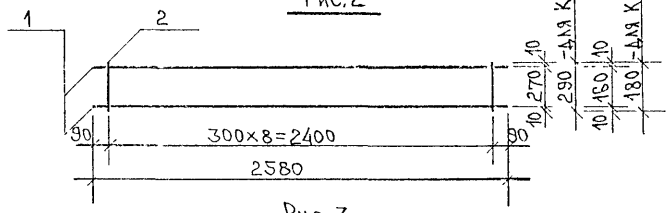

Рис.3

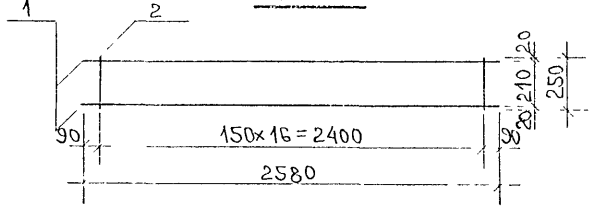

Рис.	Марка	Поз.	Наименование		Кол. шт.	Обозначение	Масса позиции кг	Масса изделия кг
1	К24	1	⌀8AIII	ℓ=2740	2		2,16	2,39
		2	⌀4BpI	ℓ=275	9		0,23	
	К25	1	⌀8AIII	ℓ=2640	2		2,09	2,32
		2	⌀4BpI	ℓ=275	9		0,23	
	К26	1	⌀8AIII	ℓ=2380	2		1,88	2,08
		2	⌀4BpI	ℓ=275	8		0,20	
	К27	1	⌀8AIII	ℓ=2000	2		1,58	1,76
		2	⌀4BpI	ℓ=275	7		0,18	
	К28	1	⌀8AIII	ℓ=1540	2		1,22	1,35
		2	⌀4BpI	ℓ=275	5		0,13	
2	К13	1	⌀6AIII	ℓ=2580	2		1,15	1,73
		2	⌀6AIII	ℓ=290	9		0,58	
	К14	1	⌀6AIII	ℓ=2580	2		1,15	1,51
		2	⌀6AIII	ℓ=180	9		0,36	
3	К15	1	⌀5BpI	ℓ=2580	2		0,74	1,35
		2	⌀5BpI	ℓ=250	17		0,61	

Арматура класса A-III по ГОСТ 5781-82, класса Bp-I по ГОСТ 6727-80.
Сварка арматурных каркасов по ГОСТ 14098-91 (К1-Кт).

Нач. отд.	Ванг		5РС 41-61 ч.II, к.сб.
ГИ спец.	Баско		
ГИ спец.			
Зав. гр.	Аверина		Каркасы. Сборочный чертеж
Разраб.	Аверина		
Провер.	Баско		
Н. контр.			

Стадия	Лист	Листов
Р	1	1

МНИИТЭП ОСК

Инв. № подл. | Подпись и дата | Взам. инв. №

Рис.1

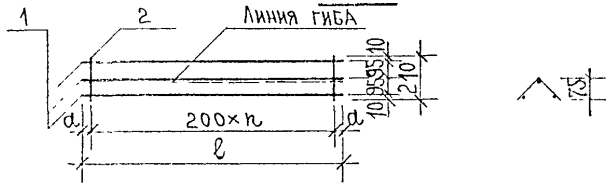

Марка каркаса	ℓ мм	n	a
ФК1	800	3	100
ФК3	1500	7	50
ФК4	2500	12	50

Рис.2

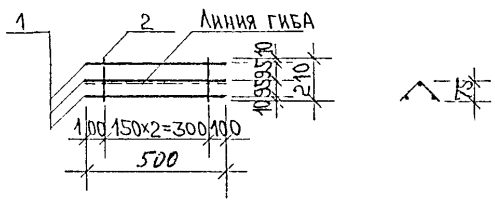

Рис	Марка	Поз.	Наименование	Кол. шт.	Обозначение	Масса позиции кг	Масса изделия кг
1	ФК1	1	⌀4Вр-I ℓ=800	3		0,22	0,30
		2	⌀4Вр-I ℓ=210	4		0,08	
	ФК3	1	⌀4Вр-I ℓ=1500	3		0,41	0,56
		2	⌀4Вр-I ℓ=210	8		0,15	
	ФК4	1	⌀4Вр-I ℓ=2500	3		0,69	0,94
		2	⌀4Вр-I ℓ=210	13		0,25	
2	ФК2	1	⌀4Вр-I ℓ=400	3		0,11	0,17
		2	⌀4Вр-I ℓ=210	3		0,06	

Арматура класса Вр-I по ГОСТ 6727-80.

Сварка каркасов по ГОСТ 14098-91 (К1-Кт).

Нач. отд.	Ванаг		5РС41-61 ч.II. К.СБ.
Гл. спец.	Баско		
Гл. спец.			
Зав. гр.	Аверина		Каркасы. Сборочный чертеж
Разраб.	Аверина		Стадия Р; Лист 1; Листов 1
Провер.	Баско		МНИИТЭП ОСК
Н. контр.			

Инв. № подл. | Подпись и дата | Взам. инв. №

Рис.1

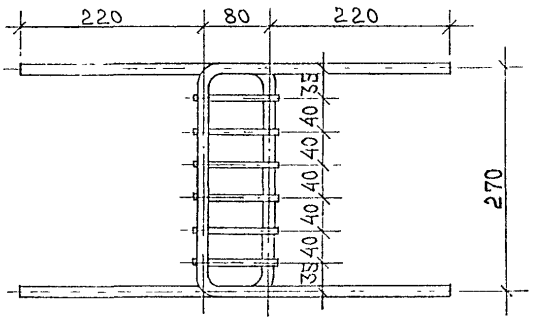

Рис	Марка	Поз	Наименование	Кол шт.	Обозначение	Масса позиции кг	Масса изделия кг
1	ДС-1	1	⌀12AII ℓ=870	2		1,54	1,67
		2	⌀6AIII ℓ=100	6		0,13	

Арматура класса A-II, A-III по ГОСТ 5781-82
Сварка по ГОСТ 14098-91 (К1-Кт)

Нач отд	Ванаг		5РС41-81 ч.II.ДС.СБ.
ГА спец	Баско		
ГА спец			
Зав гр	Аверина		Дискретная связь. Сборочный чертеж
Разраб	Аверина		
Провер.	Баско		
Н. контр			

Стадия	Лист	Листов
Р	1	1

МНИИТЭП ОСК

Инв № подл | Подпись и дата | Взам инв №

Рис 1

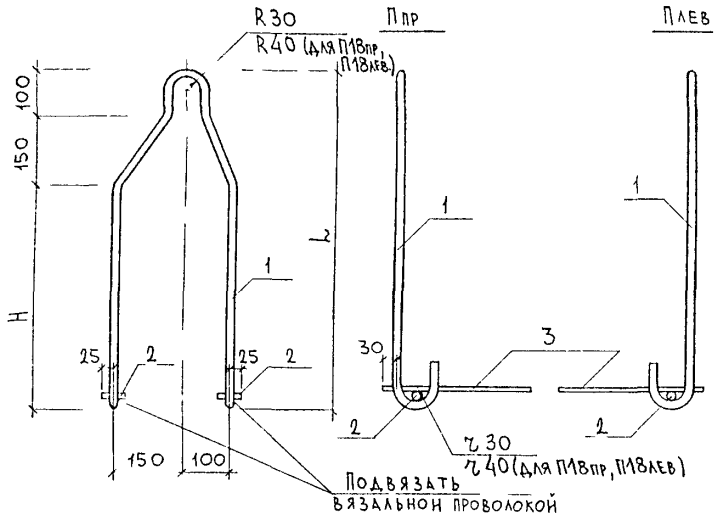

МАРКА	H	L
П16пр П16лев	560	810
П14пр П14лев	490	740
П12пр П12лев	420	670
П18пр П18лев	630	880

Рис.	МАРКА	ПОЗ	НАИМЕНОВАНИЕ		КОЛ. ШТ	ОБОЗНАЧЕНИЕ	МАССА ПОЗИЦИИ КГ	МАССА ИЗДЕЛИЯ КГ
1	П16пр П16лев	1	ф16 AI	ℓ=1960	1		3,09	
		2	ф12 AI	ℓ-50	2		0,09	
		3	ф8 AIII	ℓ=500	1		0,20	3,38
	П14пр П14лев	1	ф14 AI	ℓ=1820	1		2,20	
		2	ф12 AI	ℓ=50	2		0,09	
		3	ф8 AIII	ℓ=500	1		0,20	2,49
	П12пр П12лев	1	ф12 AI	ℓ=1680	1		1,49	
		2	ф12 AI	ℓ=50	2		0,09	
		3	ф8 AIII	ℓ=500	1		0,20	1,78
	П18пр. П18лев	1	ф18 AI	ℓ=2160	1		4,32	
		2	ф12 AI	ℓ=50	2		0,09	
		3	ф8 AIII	ℓ=500	1		0,20	4,61

Арматура класса A-I, A-III по ГОСТ 5781-82

НАЧ ОТД	ВАНАГ		5РС41-61 ч II. п сб.
ГА СПЕЦ	БАСКО		
ГА СПЕЦ			
ЗАВ ГР	АВЕРИНА		Петли Сборочный чертеж
РАЗРАБ	ЛИТВАК		
ПРОВЕР	АВЕРИНА		
Н КОНТР			

СТАДИЯ	ЛИСТ	ЛИСТОВ
Р	1	1

МНИИТЭП ОСК

ИНВ № ПОДЛ | ПОДПИСЬ И ДАТА | ВЗАМ ИНВ №

Рис.	Марка	Поз	Наименование		Кол. шт.	Обозначение	Масса позиции, кг	Масса изделия, кг
2	П2	1	⌀12 AI	ℓ=900	1		0,80	1,08
		2	⌀18 AI	ℓ=70	2		0,28	
3	П3	1	⌀12 AI	ℓ=1230	1		1,09	1,37
		2	⌀18 AI	ℓ=70	2		0,28	

Рис. 2

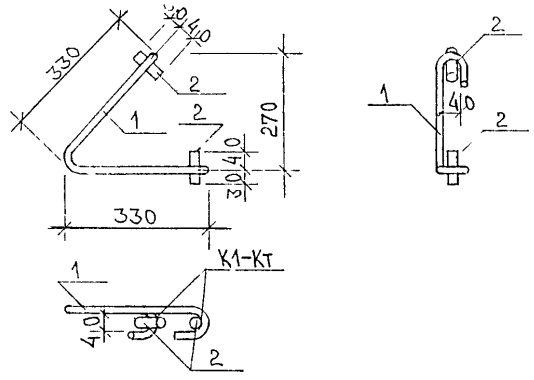

Рис 3

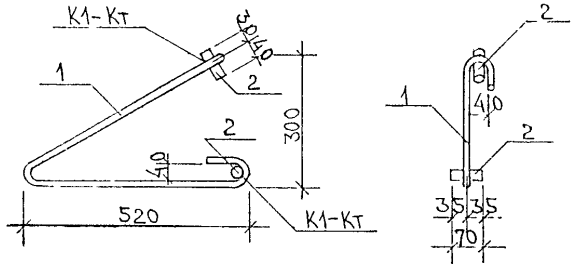

Арматура класса А-I по ГОСТ 5781-82
Сварка по ГОСТ 14098-91.

Нач. отд.	Ванаг		
Гл. спец.	Баско		
Гл. спец.			
Зав. гр.	Аверина		
Разраб.	Аверина		
Провер.	Баско		
Н. контр.			

5РС41-61 ч.II. п. сб.

Петли
Сборочный чертеж

Стадия	Лист	Листов
Р	1	1

МНИИТЭП
ОСК

Инв. № подл. | Подпись и дата | Взам. инв. №

Рис. 1

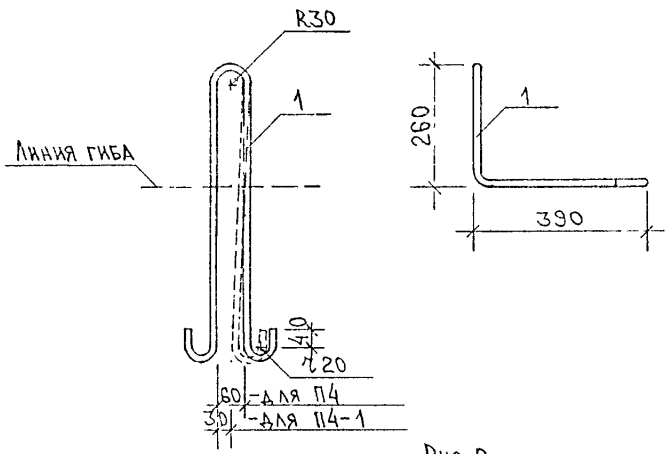

Рис. 2

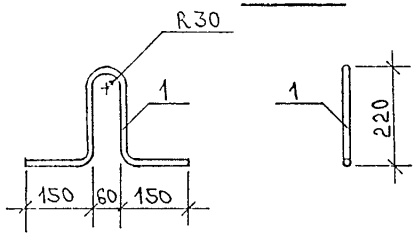

Рис.	Марка	Поз	Наименование	Кол. шт.	Обозначение	Масса позиции кг	Масса изделия кг
1	П4	1	⌀12AI ℓ=1520	1		1,35	1,35
2	ПШ	1	⌀12AII ℓ=850	1		0,75	0,75
1	П4-1	1	⌀12AI ℓ=1520	1		1,35	1,35

Арматура класса А-I, А-II по ГОСТ 5781-82

Нач. отд.	Ванаг		5РС41-61 ч.II п
Гл. спец.	Баско		
Гл. спец.			
Зав. гр.	Аверина		Петли
Разраб.	Аверина		
Провер.	Баско		
Н. контр.			

Стадия	Лист	Листов
Р	1	1

МНИИТЭП ОСК

Инв. № подл. | Подпись и дата | Взам. инв. №

Рис 1

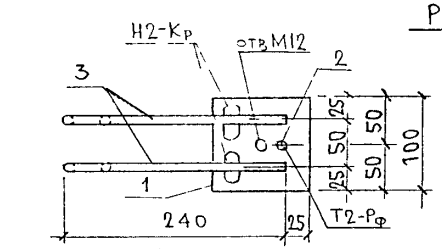

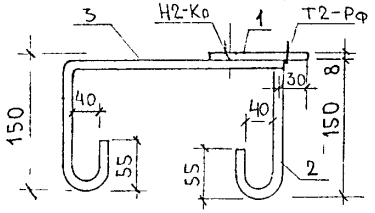

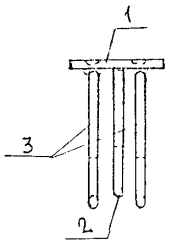

Рис 2

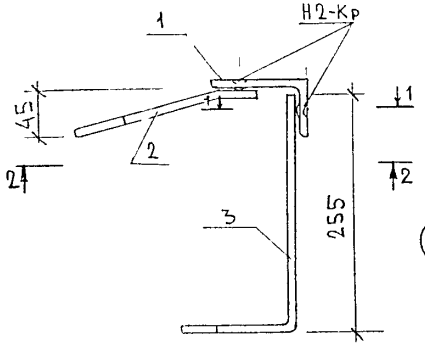

2–2

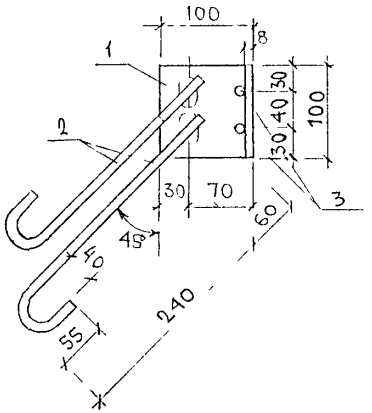

1–1

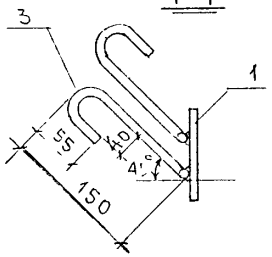

Рис	МАРКА	ПОЗ	НАИМЕНОВАНИЕ		КОЛ ШТ	ОБОЗНАЧЕНИЕ	МАССА ПОЗИЦИИ КГ	МАССА ИЗДЕЛИЯ КГ
1	М31	1	– 100×8	ℓ=100	1		0,63	
		2	ф 10 AII	ℓ=235	1		0,14	
		3	ф 10 AII	ℓ=445	2		0,55	1,32
2	М32 лев. М32 пр.	1	L100×63×8	ℓ=100	1		0,99	
		2	ф 10 AII	ℓ=380	2		0,47	
		3	ф 10 AII	ℓ=465	2		0,57	2,03

Полоса стальная по ГОСТ 103-76 из стали марки Ст3кп по ГОСТ 535-88
Уголок стальной по ГОСТ 8510-86 из стали марки Ст3кп по ГОСТ 535-88
Арматура класса А-II по ГОСТ 5781-82. Сварка по ГОСТ 14098-91.

НАЧ ОТД	ВАНАГ		5РС41-614 II.ЗД.СБ.
ГА СПЕЦ	БАСКО		
ГА СПЕЦ			
ЗАВ ГР	АВЕРИНА		ЗАКЛАДНЫЕ ДЕТАЛИ
РАЗРАБ.	САВЕЛЬЕВ		
ПРОВЕР	ФОЛОМЕЕВ		СБОРОЧНЫЙ ЧЕРТЕЖ
Н КОНТР			

СТАДИЯ	ЛИСТ	ЛИСТОВ
		1

МНИИТЭП ОСК

ИНВ № ПОДЛ | ПОДПИСЬ И ДАТА | ВЗАМ ИНВ №

Рис.1

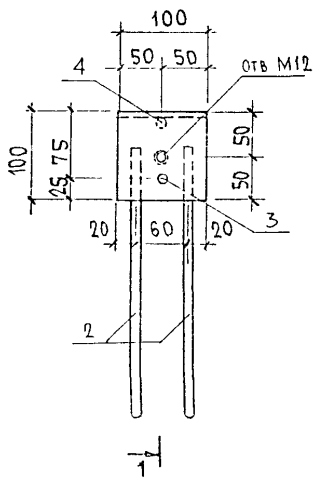

1-1

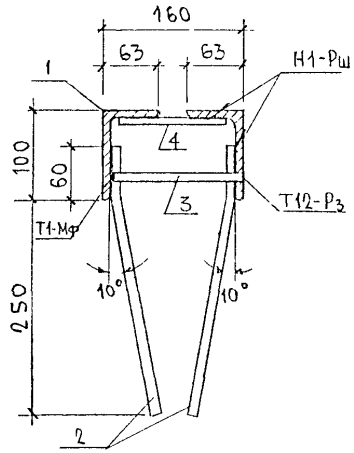

Рис 2

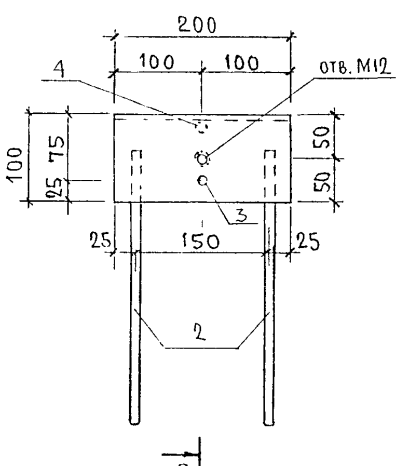

2-2

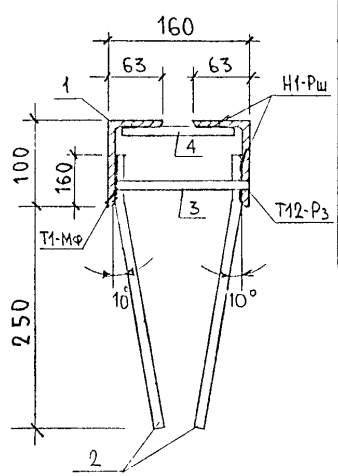

Рис.	Марка	Поз.	Наименование		Кол. шт.	Обозначение	Масса позиции кг	Масса изделия кг
1	М24-1	1	L 100×63×8	ℓ=100	2		1,98	
		2	ф10 AII	ℓ=310	4		0,77	
		3	ф10 AII	ℓ=170	1		0,10	
		4	ф10 AII	ℓ=130	1		0,08	2,93
2	МФ1	1	L100×63×8	ℓ=200	2		3,96	
		2	ф10 AII	ℓ=310	4		0,77	
		3	ф10 AII	ℓ=170	1		0,10	
		4	ф10 AII	ℓ=130	1		0,08	4,91

Уголок стальной по ГОСТ 8509-86 из стали марки Ст.3кп (ГОСТ 535-88)
Арматура класса А-II по ГОСТ 5781-82. Сварка по ГОСТ 14098-91.

Нач.отд.	Ванаг		5РС41-61ч.II.ЗД.СБ.
Гл.спец.	Баско		
Гл.спец.			
Зав.гр.	Аверина		Закладные детали
Разраб.	Савельева		Сборочный чертеж
Провер.	Фоломеева		
Н.контр.			

Стадия	Лист	Листов
Р	1	1

МНИИТЭП ОСК

Инв.№ подл. | Подпись и дата | Взам. инв.№

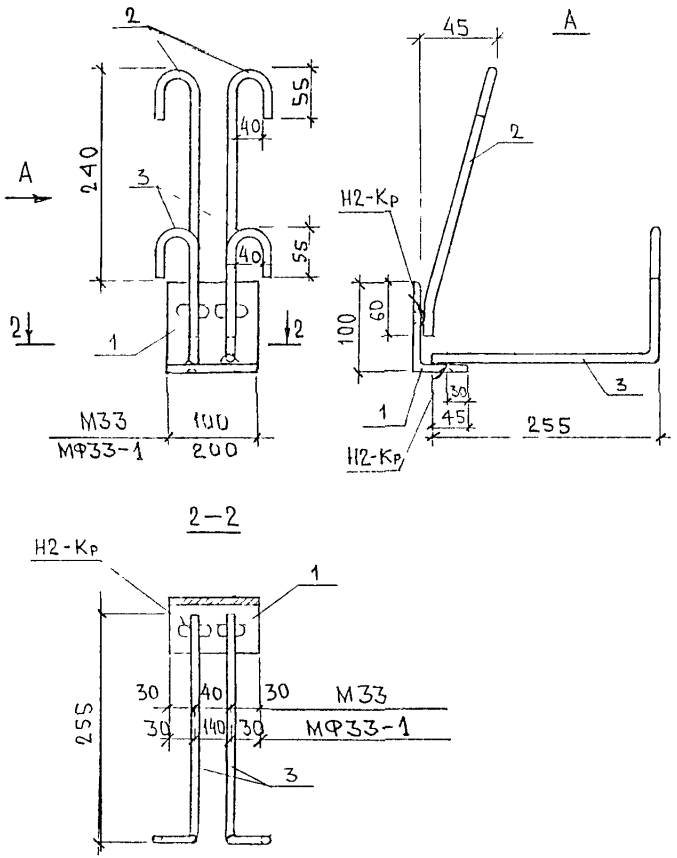

МАРКА	ПОЗ	НАИМЕНОВАНИЕ		КОЛ ШТ	ОБОЗНАЧЕНИЕ	МАССА ПОЗИЦИИ КГ	МАССА ИЗДЕЛИЯ КГ
М33	1	L 100×63×8	ℓ=100	1		0,99	
	2	ф10 AII	ℓ=380	2		0,47	
	3	ф10 AII	ℓ=465	2		0,57	2,03
МФ33-1	1	L 100×63×8	ℓ=200	1		1,98	
	2	ф10 AII	ℓ=380	2		0,47	
	3	ф10 AII	ℓ=465	2		0,57	3,02

Уголок стальной по ГОСТ 8510-86 из стали марки Ст3кп по ГОСТ 535-88.
Арматура класса А-II по ГОСТ 5781-82. Сварка по ГОСТ 14098-91.

НАЧ ОТД	ВАНАГ		5РС41-61 ч.II. ЗД.СБ.
ГА СПЕЦ	БАСКО		
ГА СПЕЦ			
ЭЛЬ ГР	АВЕРИНА		ЗАКЛАДНАЯ ДЕТАЛЬ
РАЗРАБ	САВЕЛЬЕВ		СБОРОЧНЫЙ ЧЕРТЕЖ
ПРОВЕР	РОМАНЕЦ		
Н КОНТР			

СТАДИЯ	ЛИСТ	ЛИСТОВ
1	1	1

МНИИТЭП ОСК

ИНВ № ПОДЛ | ПОДПИСЬ И ДАТА | ЗЗАМ ИНВ №

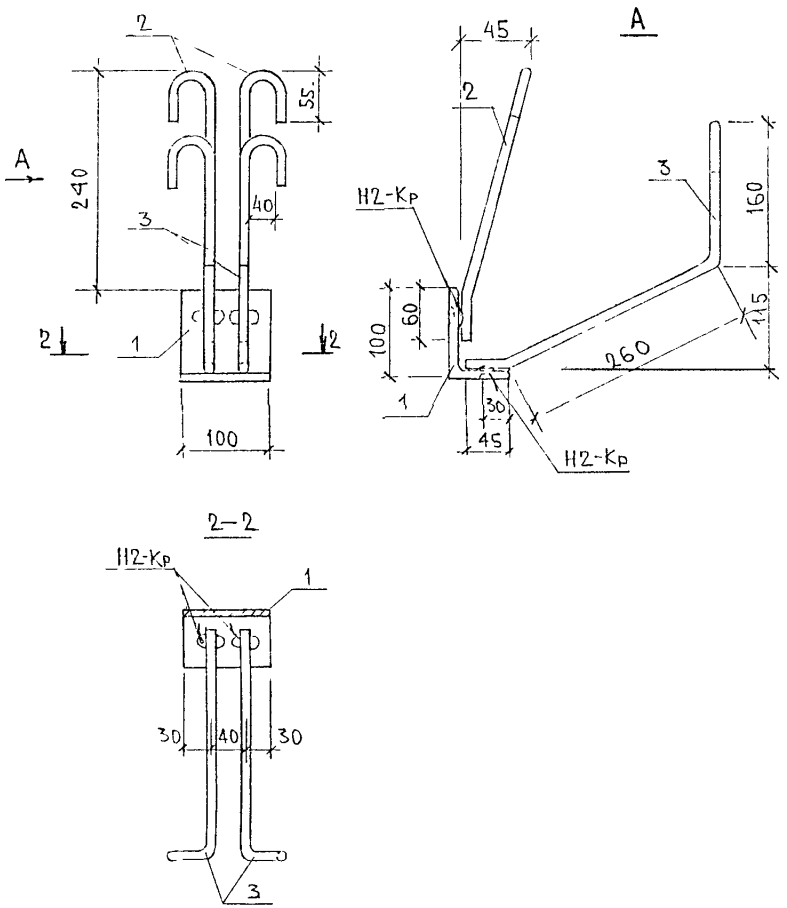

МАРКА	ПОЗ	НАИМЕНОВАНИЕ		КОЛ ШТ.	ОБОЗНАЧЕНИЕ	МАССА ПОЗИЦИИ КГ	МАССА ИЗДЕЛИЯ КГ
МФ33-2	1	L100×63×8	ℓ=100	1		0,99	
	2	ф10 А II	ℓ=380	2		0,47	
	3	ф10 А II	ℓ=530	2		0,65	2,11

Уголок стальной по ГОСТ 8510-86 из стали марки ст.3кп (ГОСТ 535-88
Арматура класса А-II по ГОСТ 5781-82. Сварка по ГОСТ 14098-91.

НАЧ ОТД	ВАНАГ		
ГА СПЕЦ	БАСКО		
ГА СПЕЦ			
ЗАВ ГР.	АВЕРИНА		
РАЗРАБ	САВЕЛЬЕВА		
ПРОВЕР	ФОЛОМЕЕВА		
Н. КОНТР			

5РС41-61 ч.II.ЗД.СБ.

ЗАКЛАДНАЯ ДЕТАЛЬ

СБОРОЧНЫЙ ЧЕРТЕЖ

СТАДИЯ	ЛИСТ	ЛИСТОВ
Р	1	1

МНИИТЭП
ОСК

ИНВ N° ПОДЛ | ПОДПИСЬ И ДАТА | ВЗАМ. ИНВ. N°

РИС 1

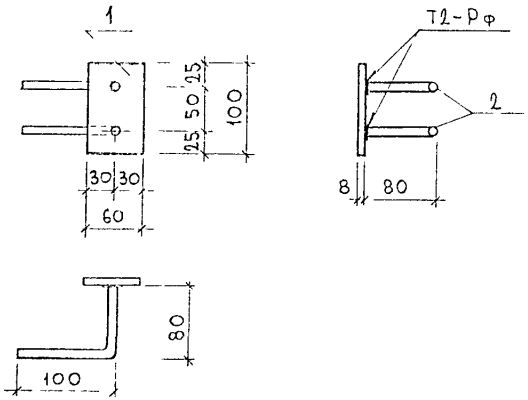

РИС 2

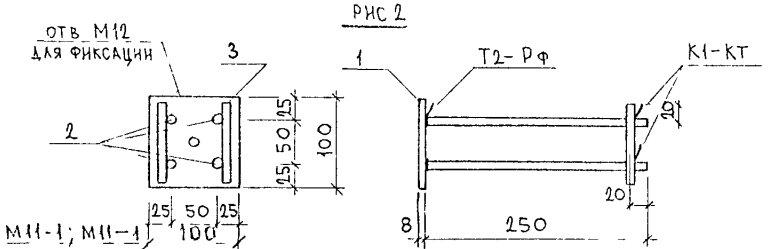

РИС.3

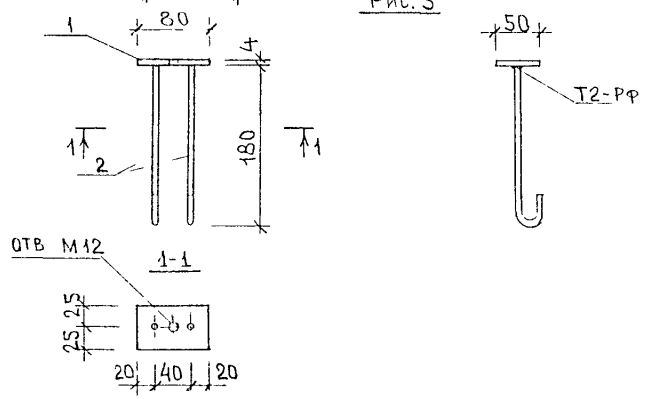

РИС	МАРКА	ПОЗ	НАИМЕНОВАНИЕ	КОЛ ШТ	ОБОЗНАЧЕНИЕ	МАССА ПОЗИЦИИ КГ	МАССА ИЗДЕЛИЯ КГ
1	МФ34	1	-100×8 ℓ=60	1		0,38	
		2	ф10АII ℓ=195	2		0,24	0,62
2	М11-1	1	-100×8 ℓ=100	1		0,63	
		2	ф10АII ℓ=265	4		0,66	
		3	ф10АII ℓ=90	2		0,11	1,40
3	МН-46	1	-50×4 ℓ=80	1		0,13	
		2	ф6АI ℓ=250	2		0,11	0,24
2	МФ2	1	-100×8 ℓ=200	1		1,26	
		2	ф10АII ℓ=265	4		0,66	
		3	ф10АII ℓ=90	2		0,11	2,03

Полоса стальная по ГОСТ 103-76 из стали марки Ст3кп по ГОСТ 535-88
Арматура класса А-II по ГОСТ 5781-82.
Сварка по ГОСТ 14098-91.

НАЧ ОТД	ВАНАГ		5РС41-61 ч.II. ЗД.СБ.
ГА СПЕЦ	БАСКО		
ГА СПЕЦ			
ЗАВ ГР	АВЕРИНА		ЗАКЛАДНЫЕ ДЕТАЛИ. Сборочный чертеж
РАЗРАБ	ЛИТВАК		
ПРОВЕР	ФОЛОМЕЕВА		
Н КОНТР			

СТАДИЯ	ЛИСТ	ЛИСТОВ
Р	1	1

МНИИТЭП ОСК

ИНВ № ПОДЛ | ПОДПИСЬ И ДАТА | ВЗАМ ИНВ №

РИС 1

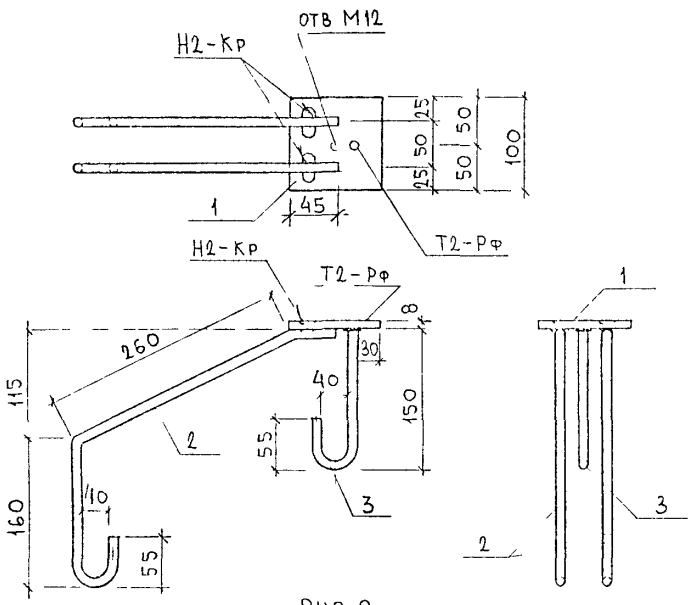

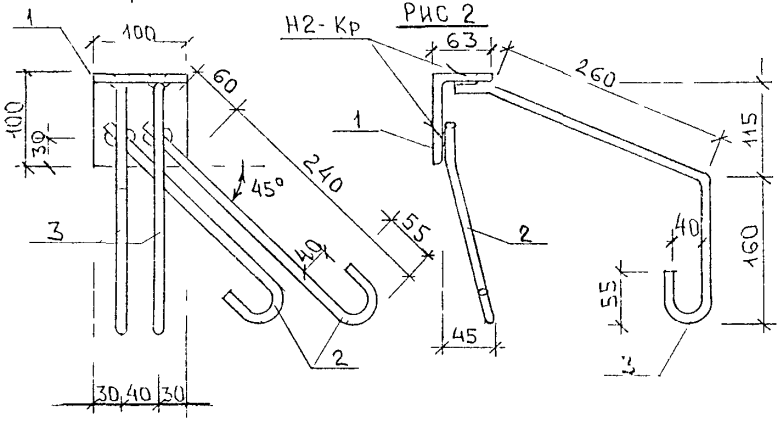

РИС 2

РИС	МАРКА	ПОЗ	НАИМЕНОВАНИЕ		КОЛ ШТ	ОБОЗНАЧЕНИЕ	МАССА ПОЗИЦИИ КГ	МАССА ИЗДЕЛИЯ КГ
1	МФ31-1	1	-100×8	ℓ=100	1		0,63	
		2	ф10АII	ℓ=550	2		0,65	
		3	ф10АII	ℓ=235	1		0,14	1,42
2	МФ35лев	1	L100×63×8	ℓ=100	1		0,99	
		2	ф10АII	ℓ=380	2		0,47	
		3	ф10АII	ℓ=530	2		0,65	2,11

Полоса стальная по ГОСТ 103-76 из стали марки Ст3кп по ГОСТ 535-88
Арматура класса А-I по ГОСТ 5781-82
Сварка по ГОСТ 14098-91

НАЧ ОТД	ВАНАГ		
ГА СПЕЦ	БАСКО		
ГА СПЕЦ			
ЗАВ ГР	АВЕРИНА		
РАЗРАБ	ЛИТВАК		
ПРОВЕР	ГОЛОМЕЕВА		
Н КОНТР			

5РС41-614 II.ЗД.СБ.

ЗАКЛАДНЫЕ ДЕТАЛИ

Сборочный чертеж

СТАДИЯ	ЛИСТ	ЛИСТОВ
Р	1	1

МНИИТЭП
ОСК

ИНВ N ПОДЛ | ПОДПИСЬ И ДАТА | ВЗАМ ИНВ N:

Рис 1

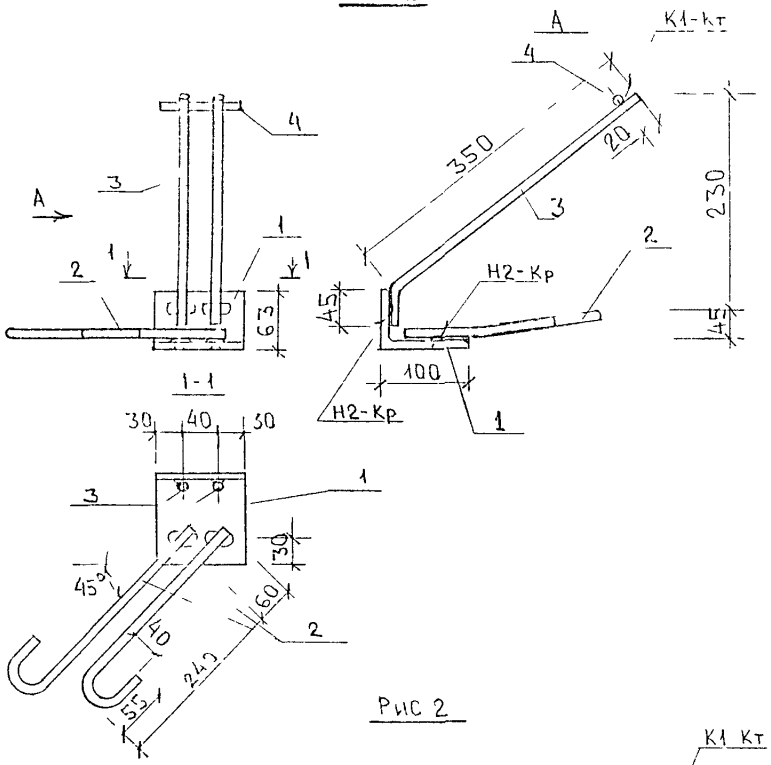

Рис 2

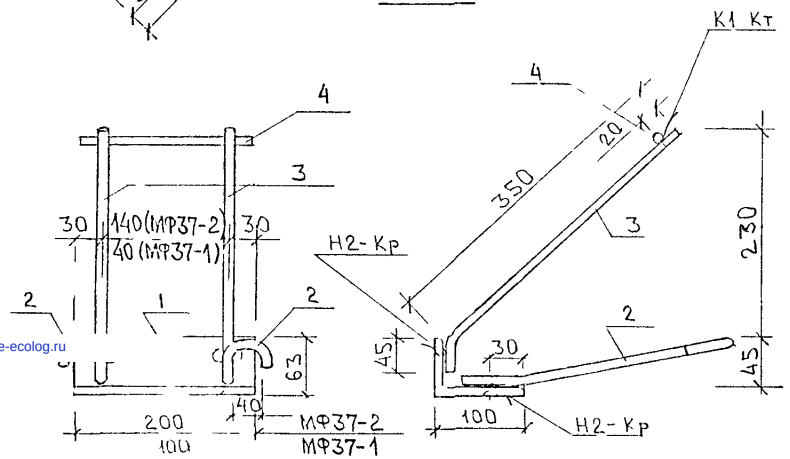

Рис	МАРКА	ПОЗ	НАИМЕНОВАНИЕ	КОЛ ШТ	ОБОЗНАЧЕНИЕ	МАССА ПОЗИЦИИ КГ	МАССА ИЗДЕЛИЯ КГ
1	М37	1	L 100×63×8 ℓ=100	1		0,99	
		2	⌀10 AII ℓ=380	2		0,47	
		3	⌀10 AII ℓ=395	2		0,49	
		4	⌀10 AII ℓ=90	1		0,06	2,01
2	МФ37-2	1	L 100×63×8 ℓ=200	1		1,98	
		2	⌀10 AII ℓ=380	2		0,47	
		3	⌀10 AII ℓ=395	2		0,49	
		4	⌀10 AII ℓ=180	1		0,11	3,05
2	МФ37-1	1	L 100×63×8 ℓ=100	1		0,99	
		2	⌀10 AII ℓ=380	2		0,47	
		3	⌀10 AII ℓ=395	2		0,49	
		4	⌀10 AII ℓ=90	1		0,06	2,01

Уголок стальной по ГОСТ 8510-86 из стали марки Ст3кп по ГОСТ 535-88
Полоса стальная по ГОСТ 103-76 из стали марки Ст3кп по ГОСТ 535-88
Арматура класса А-I, А-II по ГОСТ 5781-82
Сварка по ГОСТ 14098-91

НАЧ ОТД	ВАНАГ		
ГА СПЕЦ			
ГА СПЕЦ	БАСКО		
ЗАВ ГР	АВЕРИНА		
РАЗРАБ	ЛИТВАК		
ПРОВЕР	ФОЛОМЕЕВА		
Н КОНТР			

5РС41-614 II 34 сб.

Закладные детали

Сборочный чертеж

СТАДИЯ	ЛИСТ	ЛИСТОВ
Р	1	1

МНИИТЭП
ОСК

ПОДПИСЬ И ДАТА | ВЗАМ ИНВ № | ИНВ № ПОДЛ

gost.e-ecolog.ru