ПРАВИТЕЛЬСТВО МОСКВЫ

ДЕПАРТАМЕНТ СТРОИТЕЛЬСТВА

М Н И И Т Э П

ПРОЕКТЫ НА ОСНОВЕ КОНСТРУКЦИЙ И ИЗДЕЛИЙ ТЕРРИТОРИАЛЬНОГО КАТАЛОГА
ЖЕЛЕЗОБЕТОННЫЕ КОНСТРУКЦИИ ПАНЕЛЬНЫХ ЖИЛЫХ ДОМОВ С УЗКИМ ШАГОМ НЕСУЩИХ СТЕН
ДЛЯ ЖИЛЫХ БЛОК-СЕКЦИЙ П46М ПРОИЗВОДСТВА АООТ "АРКАДО" ДСК-4

5 РС41-57

ПАНЕЛИ НАРУЖНЫХ СТЕН БЕТОННЫЕ ТРЕХСЛОЙНЫЕ
С ВЫСОКИМИ ТЕПЛОТЕХНИЧЕСКИМИ ХАРАКТЕРИСТИКАМИ

Опалубочные чертежи

Москва 1996г.

gost.e-ecolog.ru

ПРАВИТЕЛЬСТВО МОСКВЫ
ДЕПАРТАМЕНТ СТРОИТЕЛЬСТВА
М Н И И Т Э П

ПРОЕКТЫ НА ОСНОВЕ КОНСТРУКЦИЙ И ИЗДЕЛИЙ ТЕРРИТОРИАЛЬНОГО КАТАЛОГА
ЖЕЛЕЗОБЕТОННЫЕ КОНСТРУКЦИИ ПАНЕЛЬНЫХ ЖИЛЫХ ДОМОВ С УЗКИМ ШАГОМ НЕСУЩИХ СТЕН
ДЛЯ ЖИЛЫХ БЛОК-СЕКЦИЙ П46М ПРОИЗВОДСТВА АООТ "АРКАДО" ДСК-4

5 РС 41-97

ПАНЕЛИ НАРУЖНЫХ СТЕН БЕТОННЫЕ ТРЕХСЛОЙНЫЕ
С ВЫСОКИМИ ТЕПЛОТЕХНИЧЕСКИМИ ХАРАКТЕРИСТИКАМИ

Опалубочные чертежи

Главный инженер института	Е.Е.Никитин
Главный конструктор института	В.А.Сиора
Начальник ОСК	М.В.Ванаг
Главный специалист ОСК	Н.Н.Васко

Москвы 1996г.

№№ п.п	Марка изделия по ГОСТ	Марка изделия по проекту	Эскиз изделия	Параметры изделия: Размеры, мм Д	Ш	В	Площадь, м²	Объем, м³	Проектная масса, т	Объем, м³	Тип конструкции	№ страниц РЧ
1	2	3	4	5	6	7	8	9	10	11	18	19
1		5Н72 1	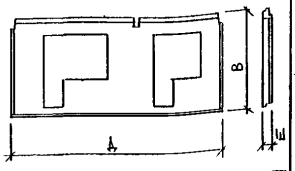	7180	350	2860	14 21	4 54	4 10			
2		5Н72-2		7180	350	2860	14 21	4 34	4 70			
3		5Н72-3	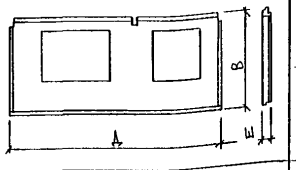	7180	350	2860	15 49	4 88	5,21			
4		5Н72-4		7180	350	2860	15.49	4 88	521			
5		5Н72-5	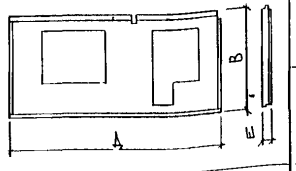	7180	350	2860	14 90	461	4,96			
6		5Н72 6		7180	350	2860	14 90	4 61	4,96			
7		5Н72 7	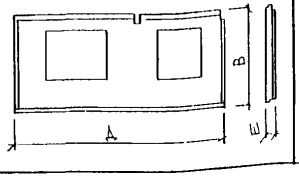	7180	350	2860	15 54	4 89	5,23			
8		5Н72-8		7180	350	2860	15 54	4 89	523			

Данные чертежи должны рассматриваться совместно с чертежами по отделке наружных поверхностей панелей
Проектная масса изделии будет уточнена при разработке рабочих чертежей

Нач отд	Балаг	
Гаспец	Баско	
Гаспец		
Зав гр	Гуревич	
Разраб	Зайцева	
Провер		
Н контр		

5РС 41 57 НИ

Номенклатура

Стадия	Лист	Листов
	1	10

МНИИТЭП ОСК

1	2	3	4	5	6	7	8	9	10	11	12	13	14	15	16	17	18	19
9		5Н72 9	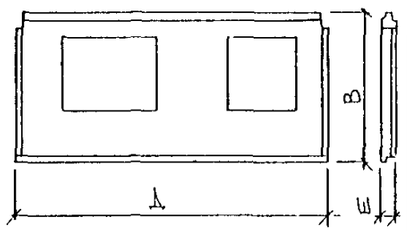	7180	350	2860	15.57	4.90	5,23									
10		5Н72-10		7180	350	2860	15 57	4 90	5,23									
11		5Н71-1	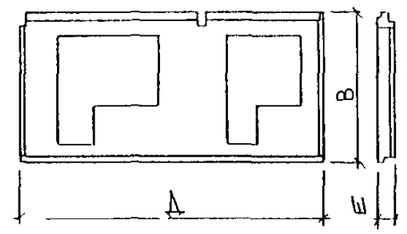	7080	350	2860	13 97	4 24	4,62									
12		5Н71-2		7080	350	2860	13 97	4 24	4,62									
13		5Н71-3	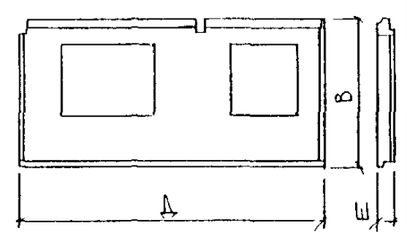	1080	350	2860	15.25	4 78	5,11									
14		5Н71-4		7080	350	2860	15 25	4 78	5,11									
15		5Н71-5	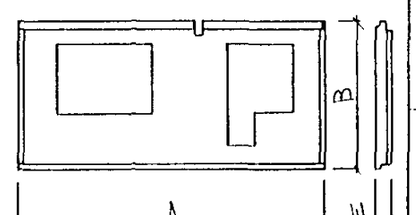	7080	350	2860	14 65	4.51	4,87									
16		5Н71-6		7080	350	2860	14 65	4 51	4,87									
17		5Н71-7	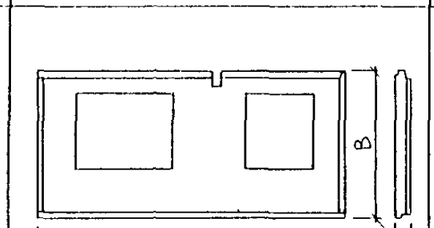	7080	350	2860	15 29	4 79	5,13									
18		5Н71-8		7080	350	2860	15.29	4 79	5,13									

Инв. № подл. | Подпись и дата | Взам. инв. №

5РС 41-57.НИ

Лист 2

1	2	3	4	5	6	7	8	9	10	11	12	13	14	15	16	17	18	19
19		5Н63-1	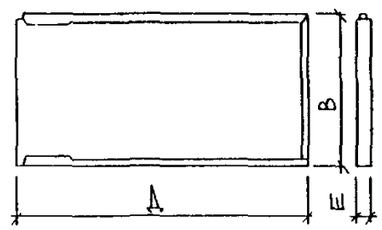	6250	300	2860	17 87	5 07	6,28									
20		5Н63-2		6250	300	2860	17 87	5 07	6,28									
21		5Н57-1		5650	300	2860	16 15	4 58	5,67									
22		5Н57-2		5650	300	2860	16 15	4 58	5,67									
23		5Н63-3	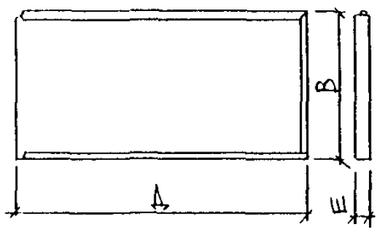	6250	300	2860	17 87	5 07	6,28									
24		5Н63-4		6250	300	2860	17 87	5 07	6,28									
25		5Н60-1	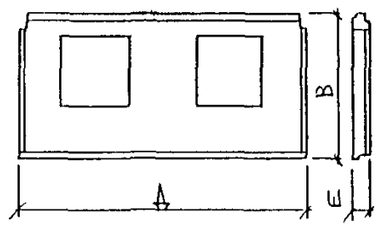	5980	350	2860	13 00	4 06	4,60									
26		5Н59 1	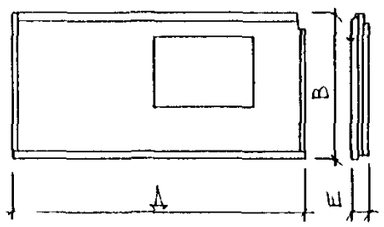	5890	350	2860	1389	4 42	4 74									
27		5Н59-2	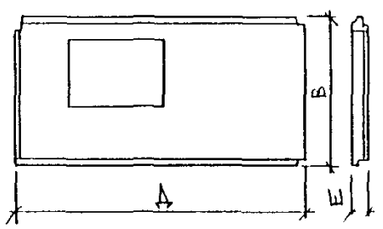	5880	350	2860	1386	4 43	4,57									

1	2	3	4	5	6	7	8	9	10	11	12	13	14	15	16	17	18	19
28		5Н47-1	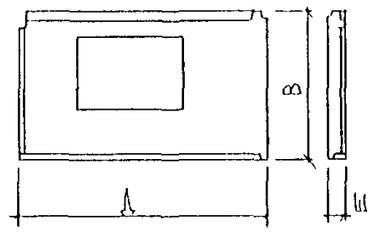	4650	350	2860	10 38	3 33	3,52									
29		5Н47-2		4650	350	2860	10 38	3 33	3,52									
30		5Н 43	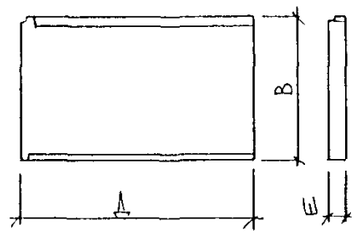	4255	350	2860	12 16	4 07	4,26									
31		5Н42-1	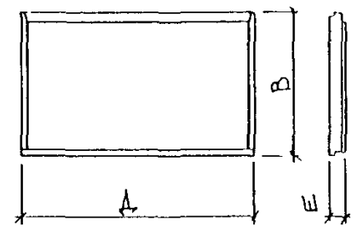	4210	350	2860	12 04	3 96	4,31									
32		5Н42 2	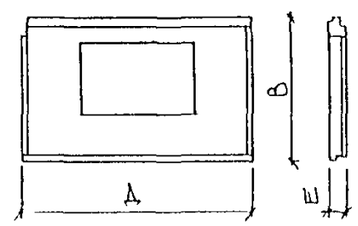	4180	350	2860	9 04	2 84	3 07									
33		5Н42-3		4180	350	2860	9 04	2 84	3,07									
34		5Н42-4	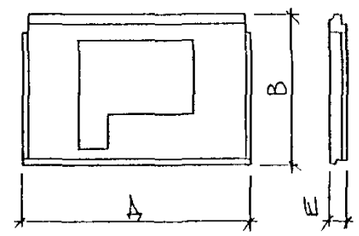	4180	350	2860	8 36	2 58	2,77									
35		5Н42 5		4180	350	2860	8 36	2 58	2,77									

Инв. № подл. | Подпись и дата | Взам. инв. №

1	2	3	4	5	6	7	8	9	10	11	12	13	14	15	16	17	18	19
36		5Н38	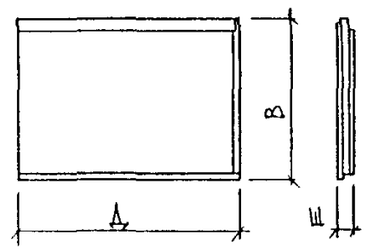	3790	350	2860	10 84	3 59										
37		5Н35-1	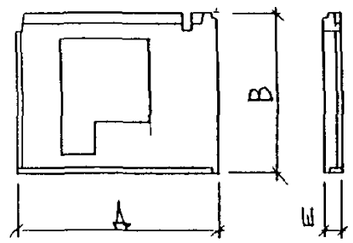	3450	350	2860	7 10	2 17										
38		5Н35-2		3450	350	2860	7 10	2 17										
39		5Н35-3	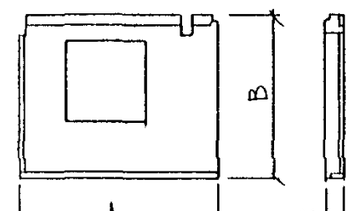	3450	350	2860	7 73	2 45										
40		5Н35-4		3450	350	2860	7 73	2 45										
41		5Н35 5	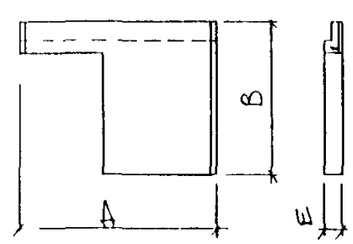	3480	350	2620	6 04	1 95										
42		5Н30	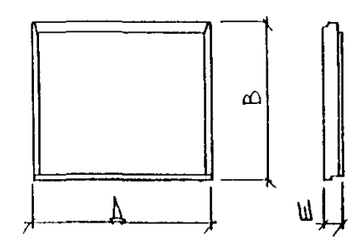	2980	300	2860	8 52	2 39										

Инв. № подл. | Подпись и дата | Взам. инв. №

5РС 41-57 НИ

Лист 5

1	2	3	4	5	6	7	8	9	10	11	12	13	14	15	16	17	18	19
43		5Н30 1	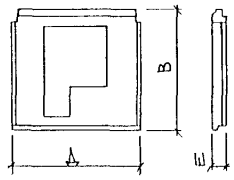	2980	350	2860	5,54	1.82	1,90									
44		5Н30-2		2980	350	2860	5,54	1,82	1,90									
45		5Н30-3	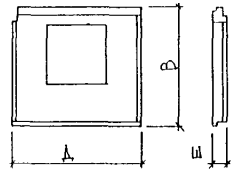	2980	350	2860	6,32	2,08	2,17									
46		5Н30-4		2980	350	2860	6,32	2,08	2,17									
47		5Н30-5	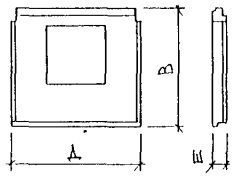	2980	350	2860	6,32	2,08	2,17									
48		5Н30-6	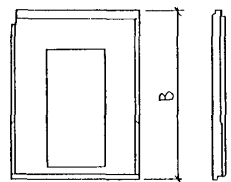	2980	350	4060	8,22	2,75	2,94									
49		5Н30-7		2980	350	4060	8,22	2,75	2,94									
50		5Н30-8	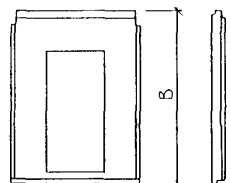	2980	350	4060	8,22	2,74	2,92									

Инв.№ подл. | Подпись и дата | Взам.инв.№

1	2	3	4	5	6	7	8	9	10	11	12	13	14	15	16	17	18	19
51		5Н29-1	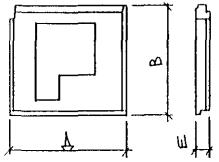	2880	350	2860	5,31	1,73	1,80									
52		5Н29-2		2880	350	2860	5,31	1,73	1,80									
53		5Н29-3	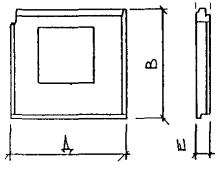	2880	350	2860	6,02	1,98	2,07									
54		5Н29-4		2880	350	2860	6,02	1,98	2,07									
55		5Н29-5	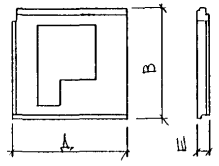	2880	350	2860	5,31	1,73	1,80									
56		5Н29-6		2880	350	2860	5,31	1,73	1,80									
57		5Н29-7	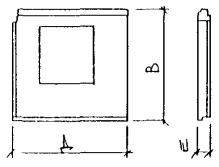	2880	350	2860	6,02	1,98	2,01									
58		5Н29-8		2880	350	2860	6,02	1,98	2,07									
59		5Н29-9	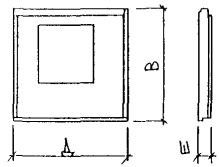	2880	350	2860	6,02	2,00	2,09									

Инв. № подл. | Подпись и дата | Взам. инв. №

1	2	3	4	5	6	7	8	9	10	11	12	13	14	15	16	17	18	19
60		5Н29 10	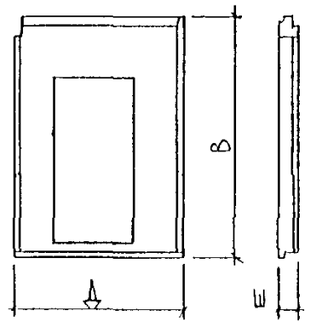	2880	350	4060	7,79	2,61	280									
61		5Н28-1	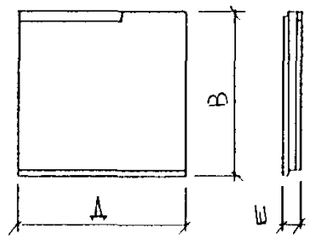	2820	350	2860	7.87	2,64	2,75									
62		5Н28 2	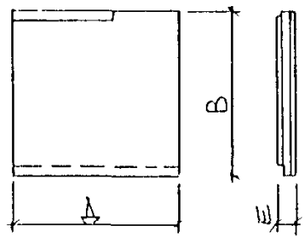	2820	350	2780	7,87	2,64	2,75									
63		5Н25	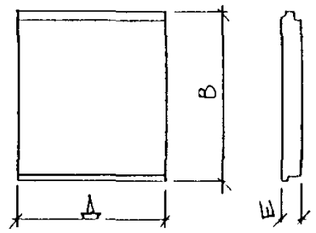	2510	350	2860	7,16	2,42	2,50									
64		5Н24 1	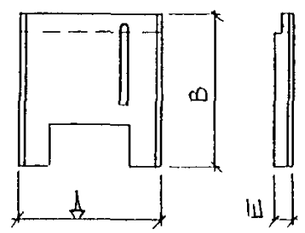	2380	350	2620	5,20	1.82	5,18									

Инв.№ подл. | Подпись и дата | Взам. инв.№

1	2	3	4	5	6	7	8	9	10	11	12	13	14	15	16	17	18	19
65		5Н24-2	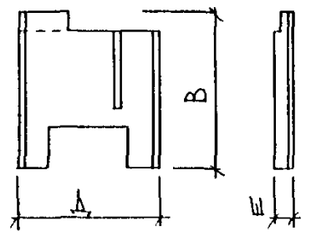	2380	350	2620	5,20	1,82	3,18									
66		5Н24-3	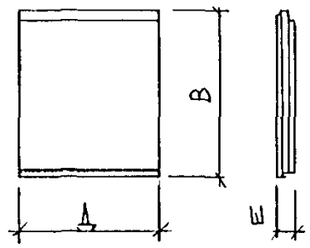	2400	350	2860	6,86	2,40	2,43									
67		5Н20	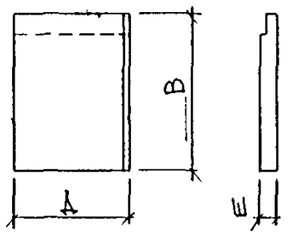	2000	350	2620	5,25	1,84	1,92									
68		5Н18	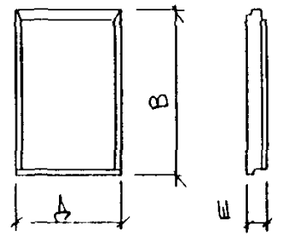	1780	300	2860	5,12	1,47	1,80									
69		5Н8-1	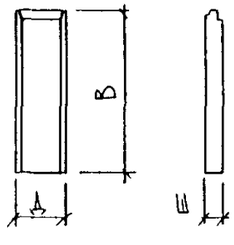	810	350	2780	2,25	0 78	0,80									

1	2	3	4	5	6	7	8	9	10	11	12	13	14	15	16	17	18	19
70		5Н8-2	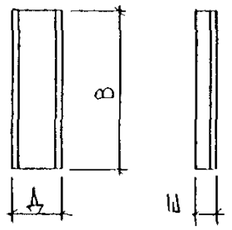	810	350	2620	2,12	0,74	0,78									
71		5Н8-3	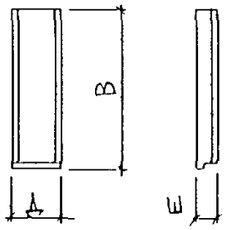	810	350	2700	2,19	0,76	0,80									
72		5Н60-2	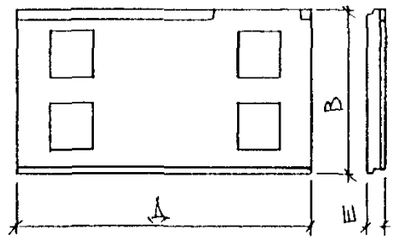	5980	350	2860	13,45	4,60	4,84									
73		5Н60-3	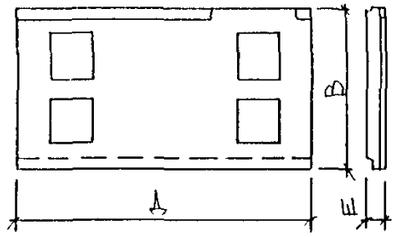	5980	350	2780	13,45	460	4,84									
74		5Н29-11	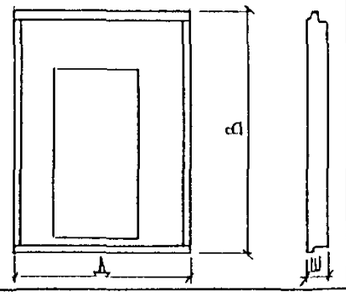	2880	350	4060	7,79	2,61	2 80									

Инв.№ подл. | Подпись и дата | Взам инв.№

5 РС 41-57 НИ

Лист 10

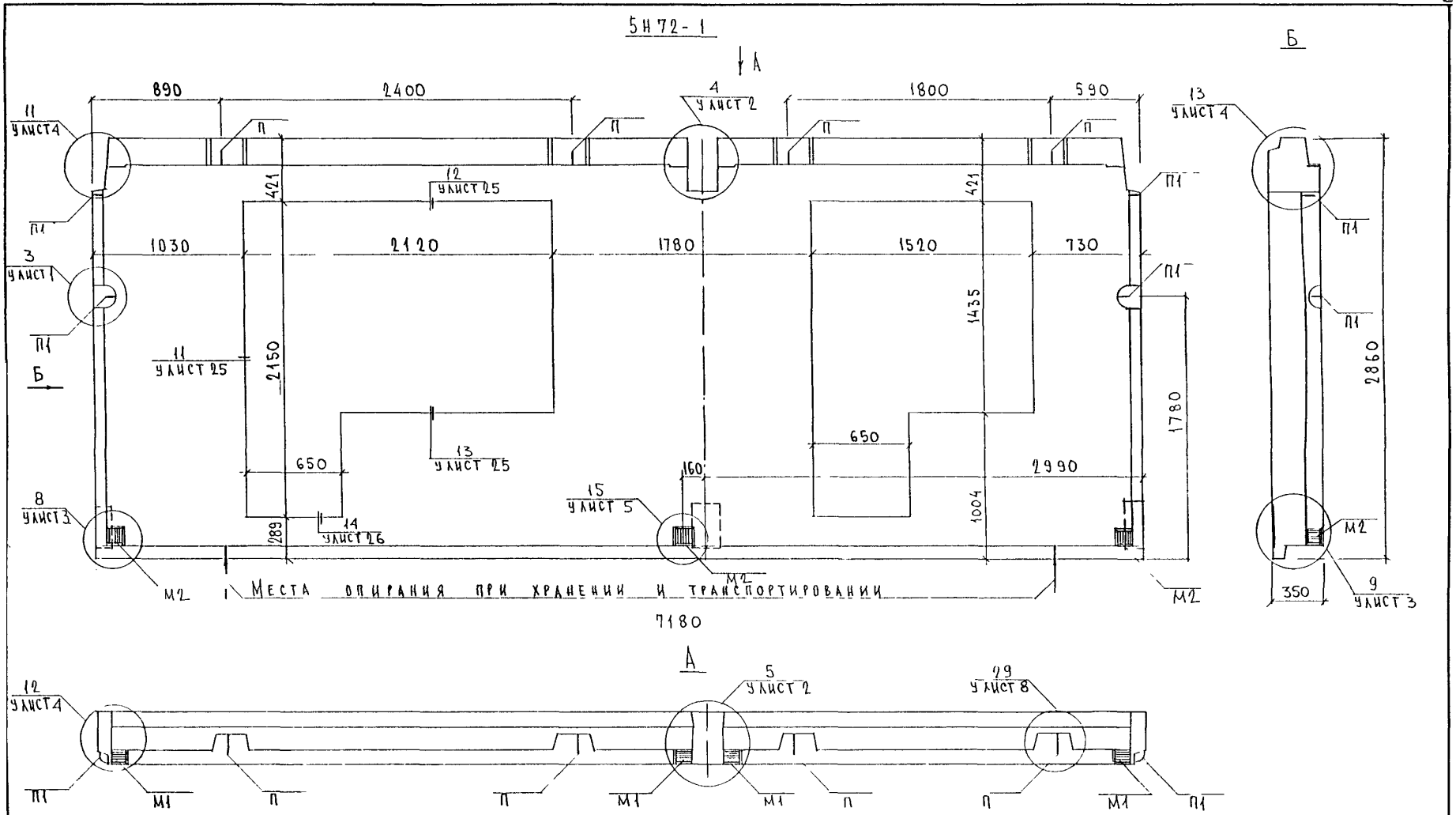

5Н72-2
Зеркальное отражение 5Н72-1

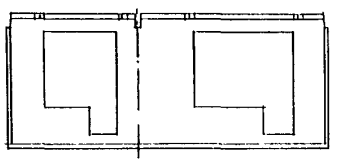

Вид панелей дан с внутренней стороны

НАЧ ОТД.	ВАНАГ		2802
ГА СПЕЦ.	БАСКО		
ЗАВ ГР	ГУРЕВИЧ		
РАЗРАБ	НИКОЛАЕВА		
ПРОВЕР	ГУРЕВИЧ		

5РС41-57

Панели 5Н72-1, 5Н72-2
Сборочный чертеж

СТАДИЯ	ЛИСТ	ЛИСТОВ
Р	1	3

МНИИТЭП
ОСК

5Н72-3

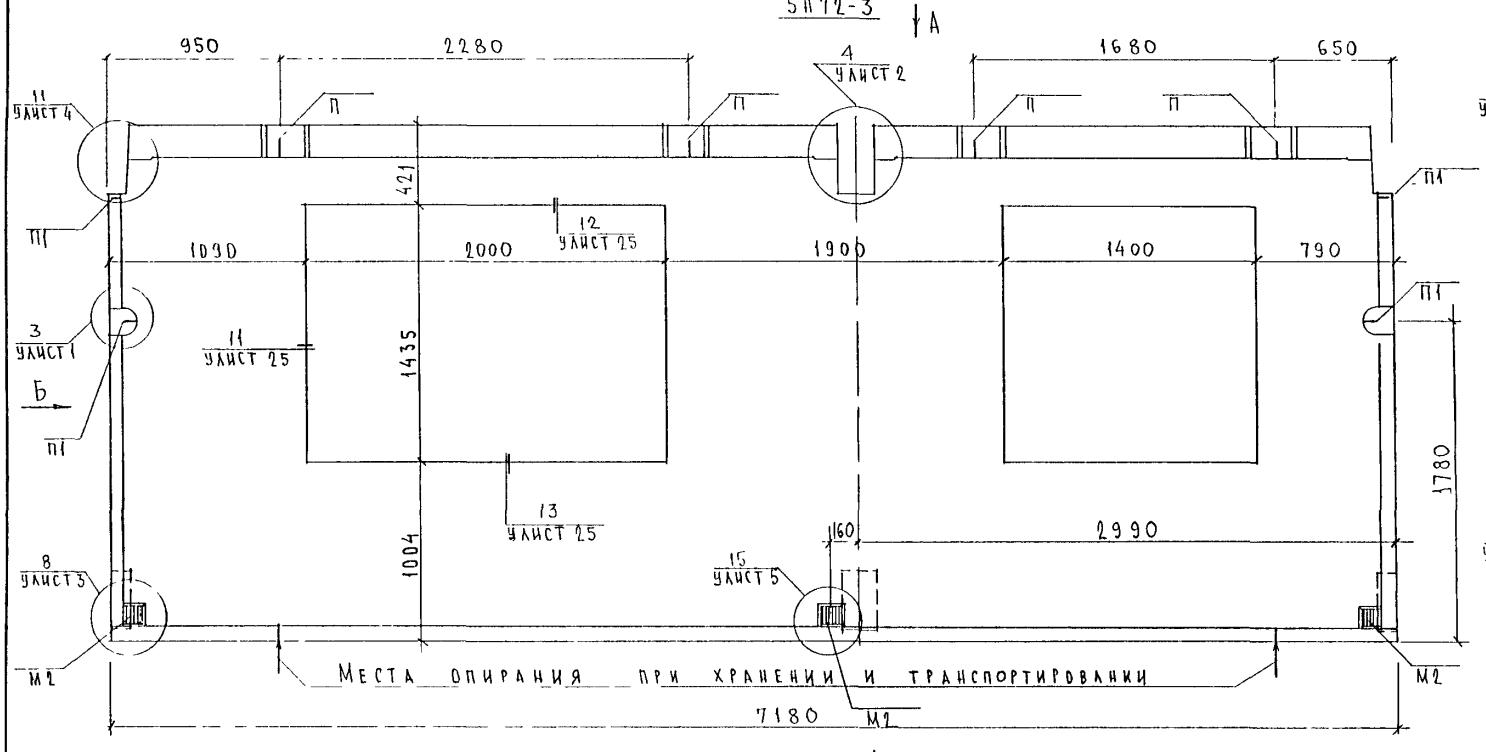

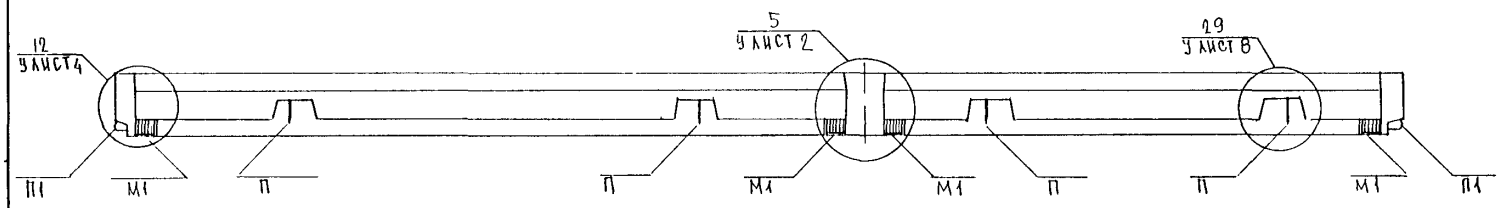

Вид панелей дан с внутренней стороны

5Н72-4

Зеркальное отражение 5Н72-3

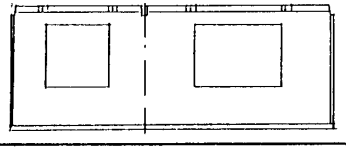

Нач.отд	Ванаг		28.02
Гл.спец	Баско		
Зав.гр.	Гуревич		
Разраб.	Николаева		
Проверил	Гуревич		

5РС41-57

Панели 5Н72-3; 5Н72-4

Сборочный чертеж

Стадия	Лист	Листов
Р	1	3

МНИИТЭП ОСК

5Н72-5

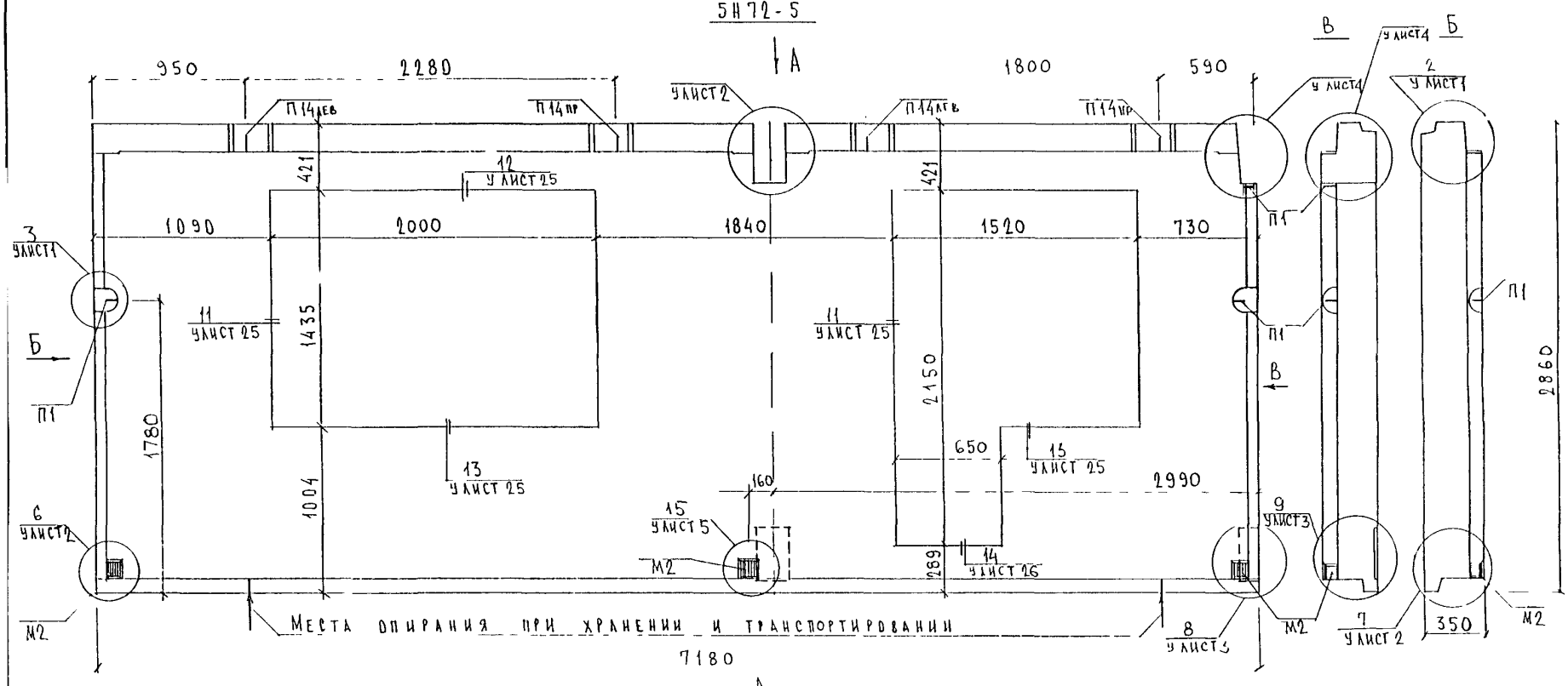

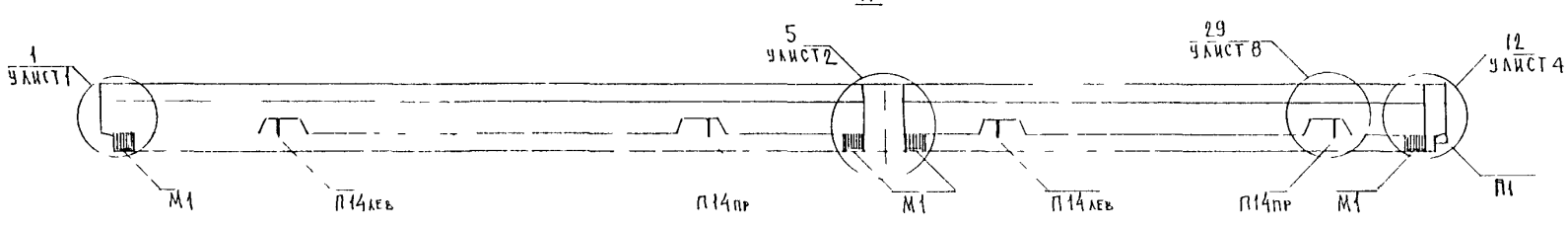

5Н72-6

Зеркальное отражение 5Н72-5

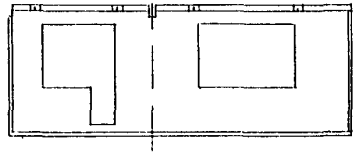

Вид панелей дан с внутренней стороны

Нач.отд.	Ваиаг	
Гл.спец.	Баско	
Зав.гр	Гуревич	
Разраб	Николаева	
Провер	Гуревич	

5РС 41-57

Панели 5Н72-5, 5Н72-6

Сборочный чертеж

Стадия	Лист	Листов
Р	1	3

МНИИТЭП ОСК

5Н72-7

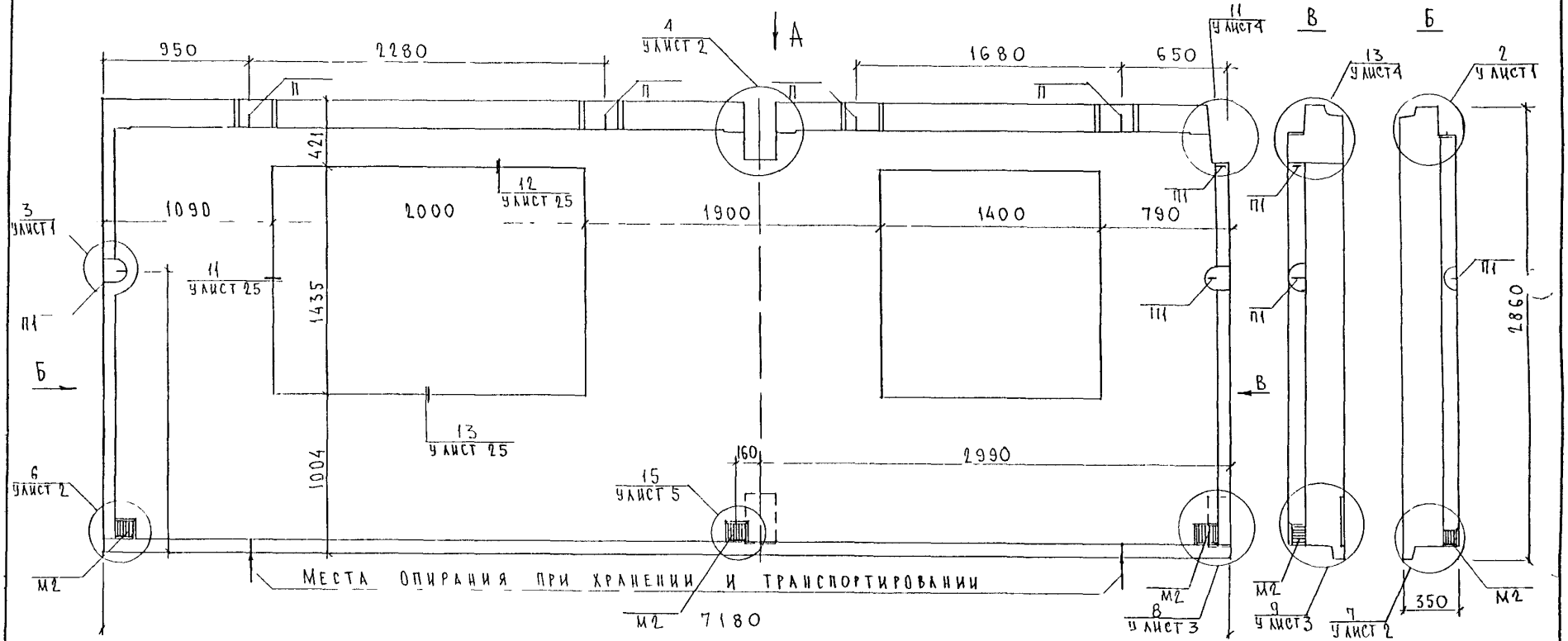

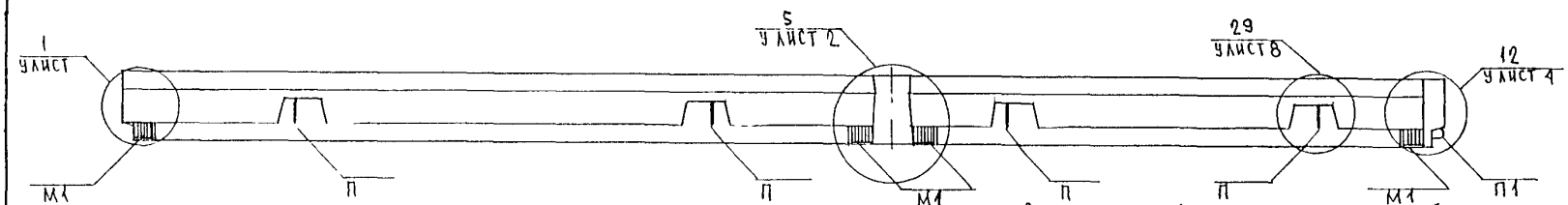

5Н72-8
Зеркальное отражение 5Н72-7

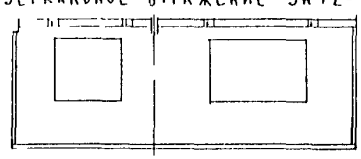

Нач.отд.	Ванаг		
ГИ спец.	Баско		
Зав.гр.	Гуревич		
Разраб.	Николаева		
Провер.	Гуревич		

5РС41-57

Панели 5Н72-7, 5Н72-8

Сборочный чертеж

Стадия	Лист	Листов
Р	1	3

МНИИТЭП
ОСК

5Н72-9

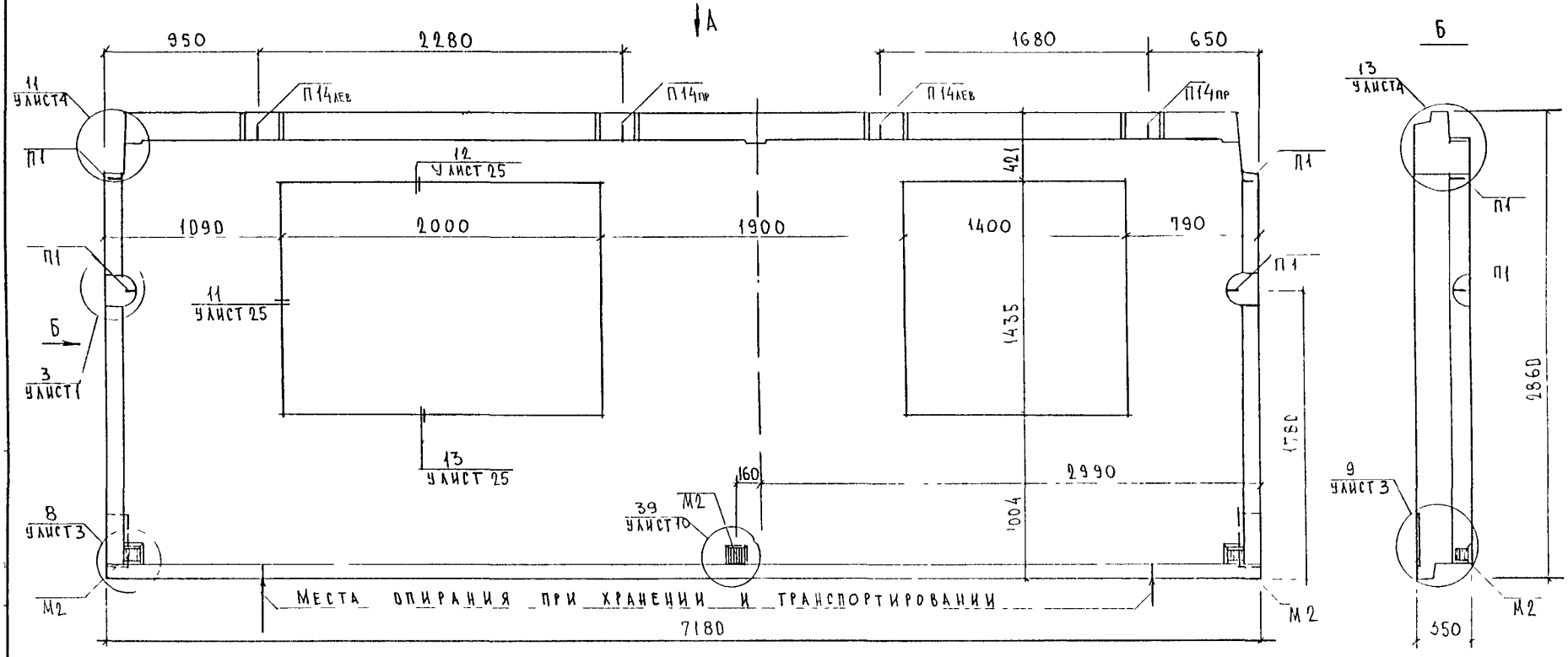

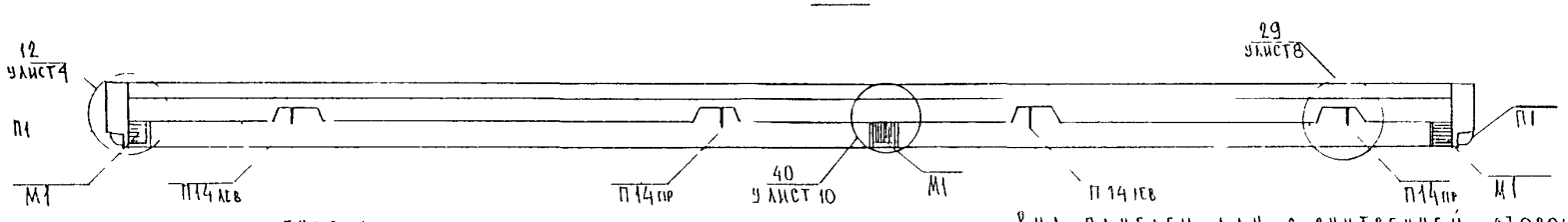

ВИД ПАНЕЛЕЙ ДАН С ВНУТРЕННЕЙ СТОРОНЫ

5Н72-10

ЗЕРКАЛЬНОЕ ОТРАЖЕНИЕ 5Н72-9

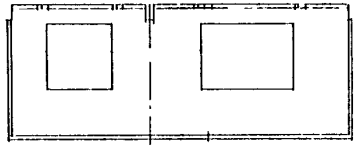

НАЧ ОТД	ВАНАГ	
ГЛ СПЕЦ	БАСКО	
ЗАВ ГР	ГУРЕВИЧ	
РАЗРАБ	НИКОЛАЕВА	
ПРОВЕР	ГУРЕВИЧ	

5РС 41-57

Панели 5Н72-9, 5Н72-10

Сборочный чертеж

СТАДИЯ	ЛИСТ	ЛИСТОВ
Р	1	3

МНИИТЭП ОСК

5П71-1

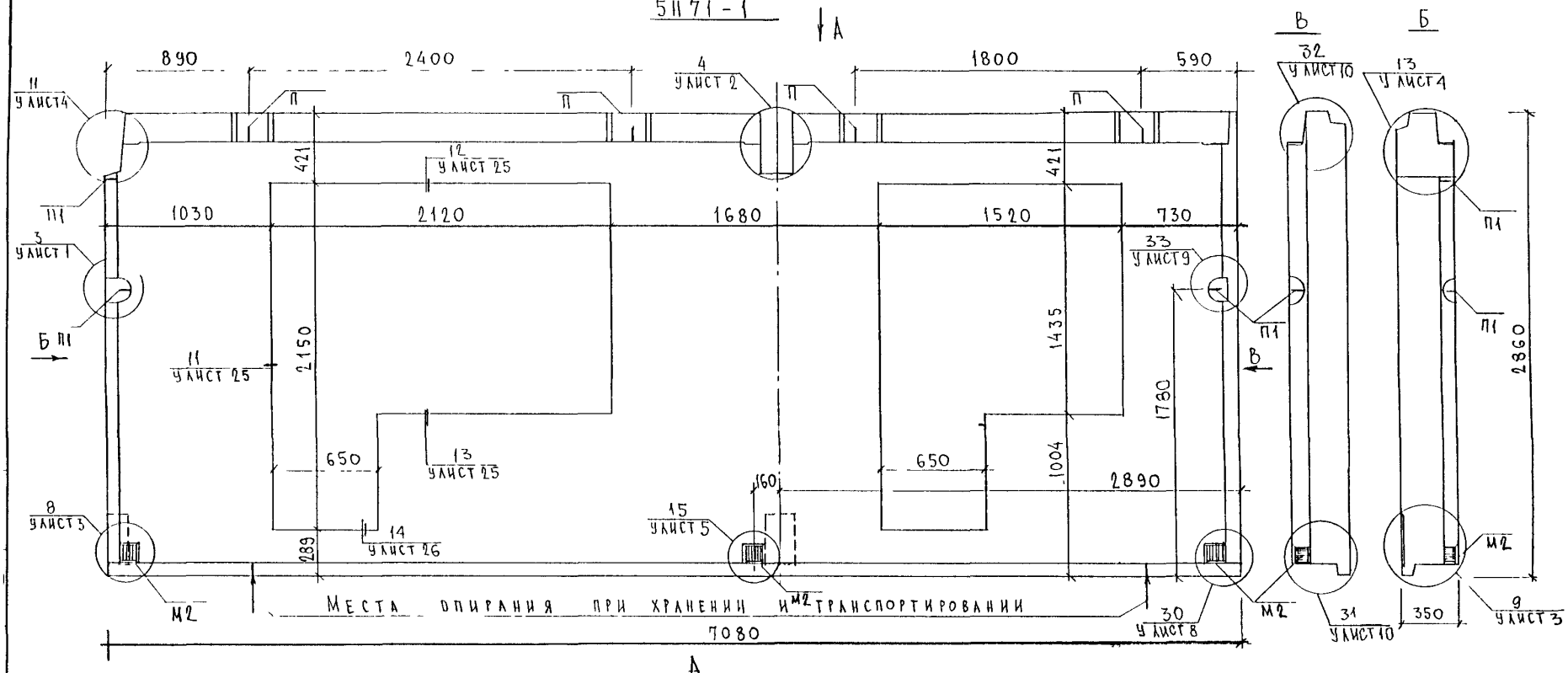

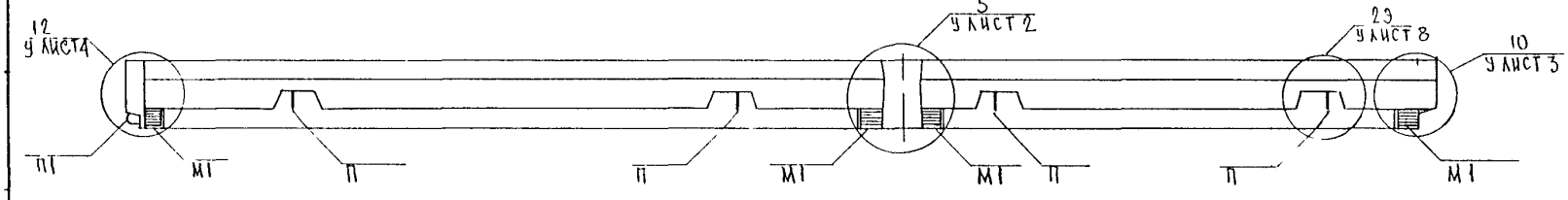

Вид панелей дан с внутренней стороны

5П71-2

Зеркальное отражение 5П71-1

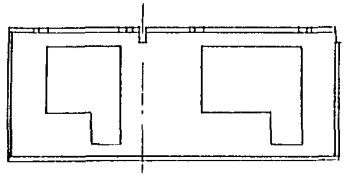

Нач.отд.	Ванаг		
Гл.спец.	Баско		
Зав.гр.	Гуревич		
Разраб.	Николаева		
Провер.	Гуревич		

5РС41-57

Панели 5П71-1, 5П71-2
Сборочный чертеж

Стадия	Лист	Листов
Р	1	3

МНИИТЭП
ОСК

5Н71-3

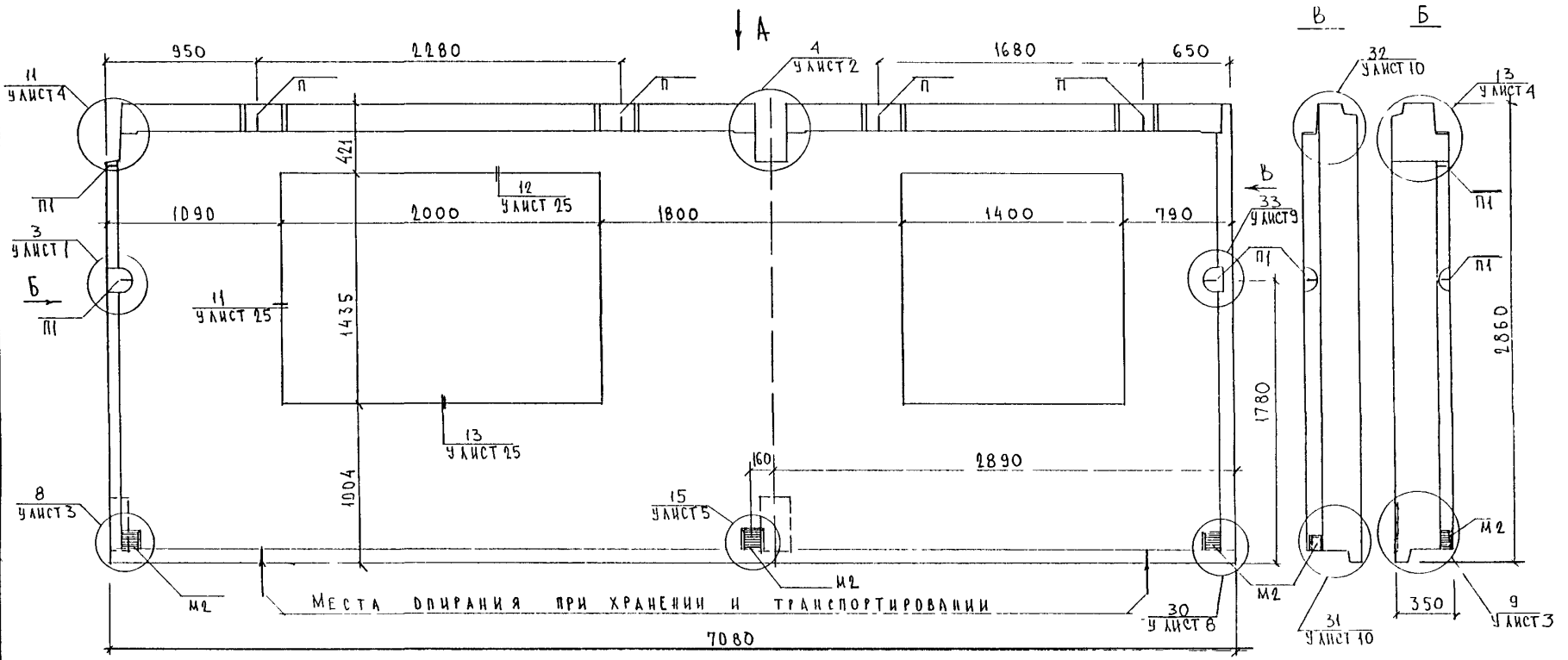

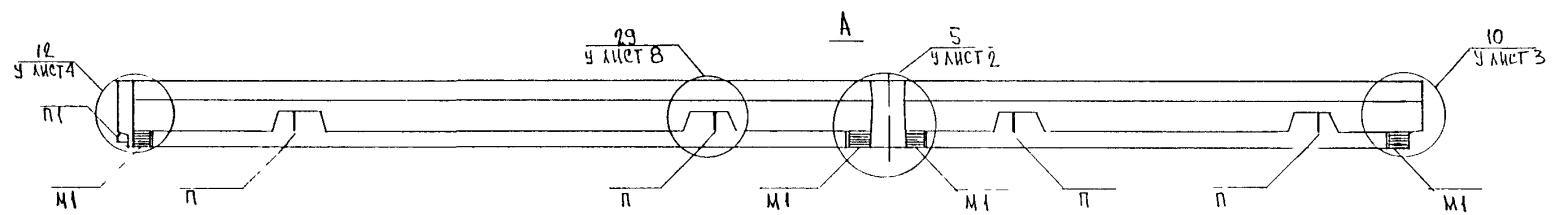

Вид панелей дан с внутренней стороны

5Н71-4
Зеркальное отражение 5Н71-3

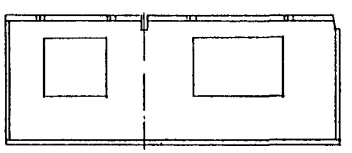

Нач отд	Ванаг		
Гл спец	Баско		
Зав. гр	Гуревич		
Разраб	Николаева		
Провер	Гуревич		

5РС 41-57

Панели 5Н71-3, 5Н71-4
Сборочный чертеж

Стадия	Лист	Листов
Р	1	3

МНИИТЭП
ОСК

5Н71-5

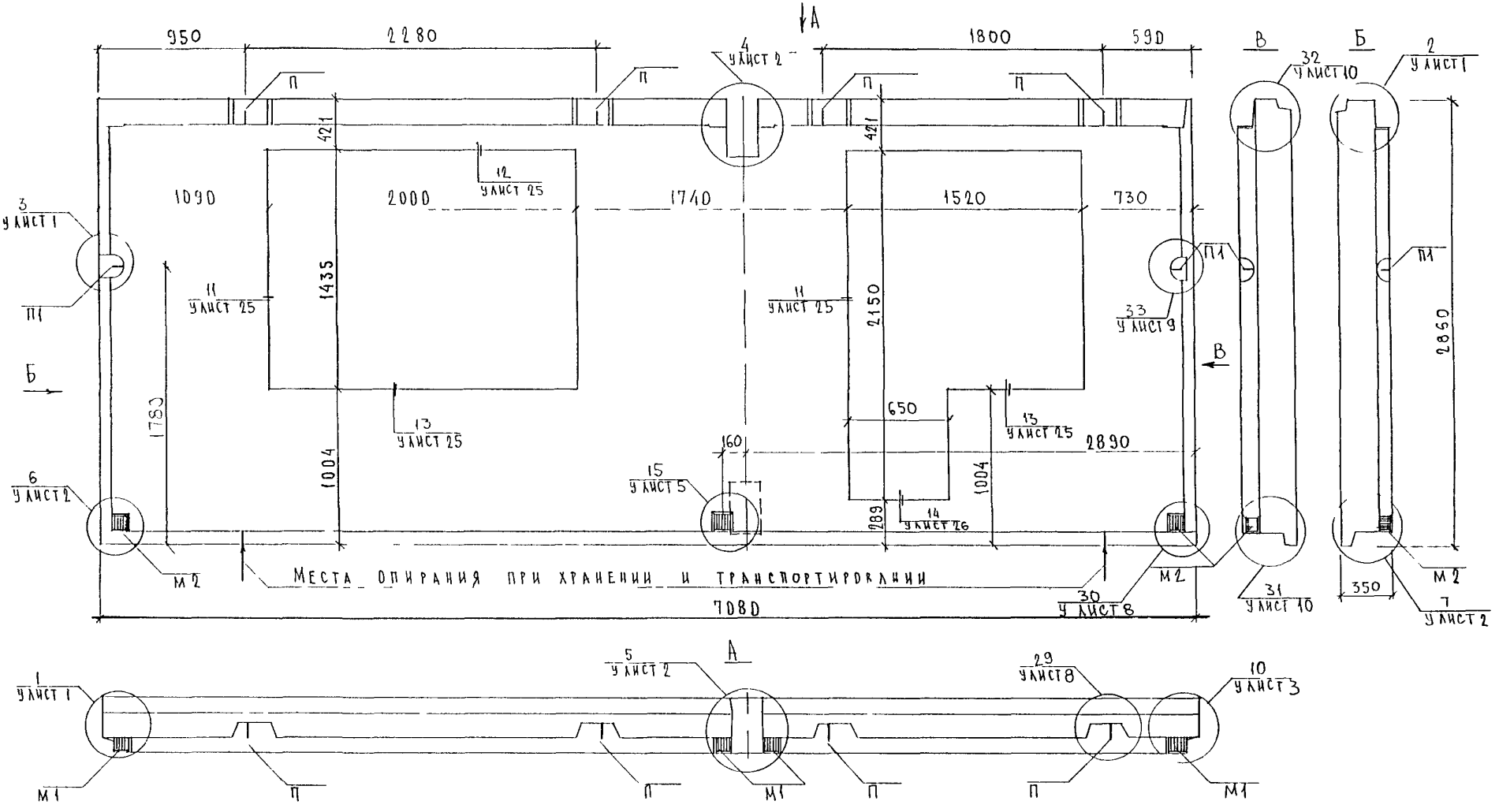

5Н71-6

Зеркальное отражение 5Н71-5

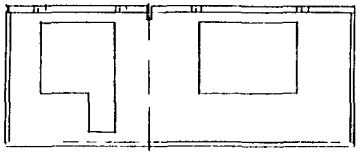

Вид панелей дан с внутренней стороны

Нач отд	Ванаг		
Гл спец	Баско		
Зав гр	Гуревич		
Разраб	Николаева		
Провер	Гуревич		

5РС 41-57

Панели 5Н71-5, 5Н71-6
Сборочный чертеж

Стадия	Лист	Листов
Р	1	3

МНИИТЭП
ОСК

5Н71-7

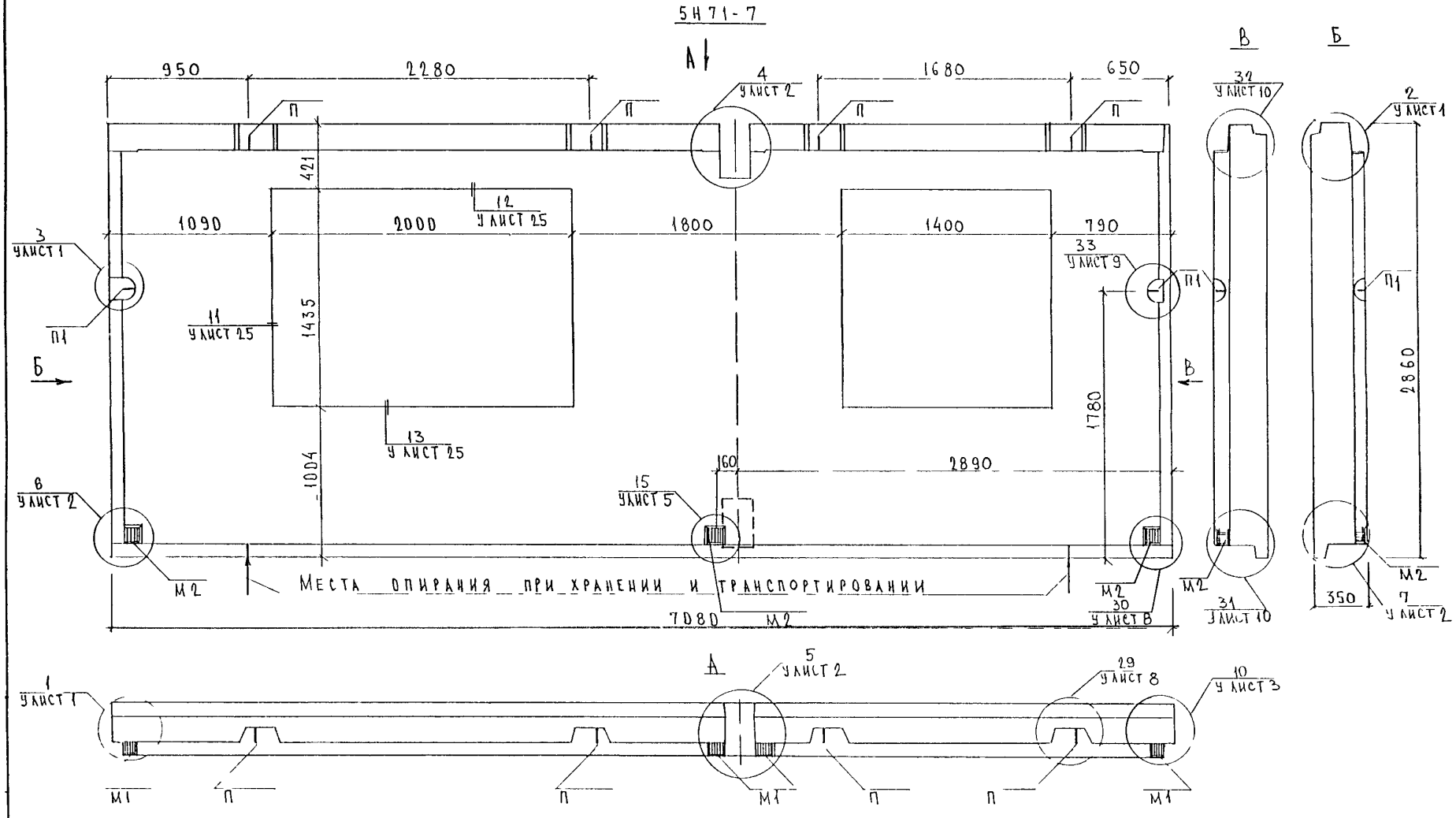

5Н71-8
ЗЕРКАЛЬНОЕ ОТРАЖЕНИЕ 5Н71-7

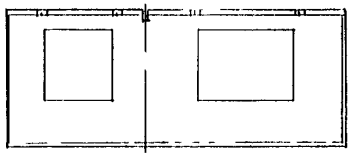

ВИД ПАНЕЛЕЙ ДАН С ВНУТРЕННЕЙ СТОРОНЫ

НАЧ ОТД	ВАНАГ	
ГЛ СПЕЦ	БАСКО	
ЗАВ ГР	ГУРЕВИЧ	
РАЗРАБ	НИКОЛАЕВА	
ПРОВЕР	ГУРЕВИЧ	

5РС 41 57

Панели 5Н71-7, 5Н71 8
Сборочный чертеж

СТАДИЯ	ЛИСТ	ЛИСТОВ
Р	1	3

МНИИТЭП
ОСК

5Н63-1, 5Н57-1

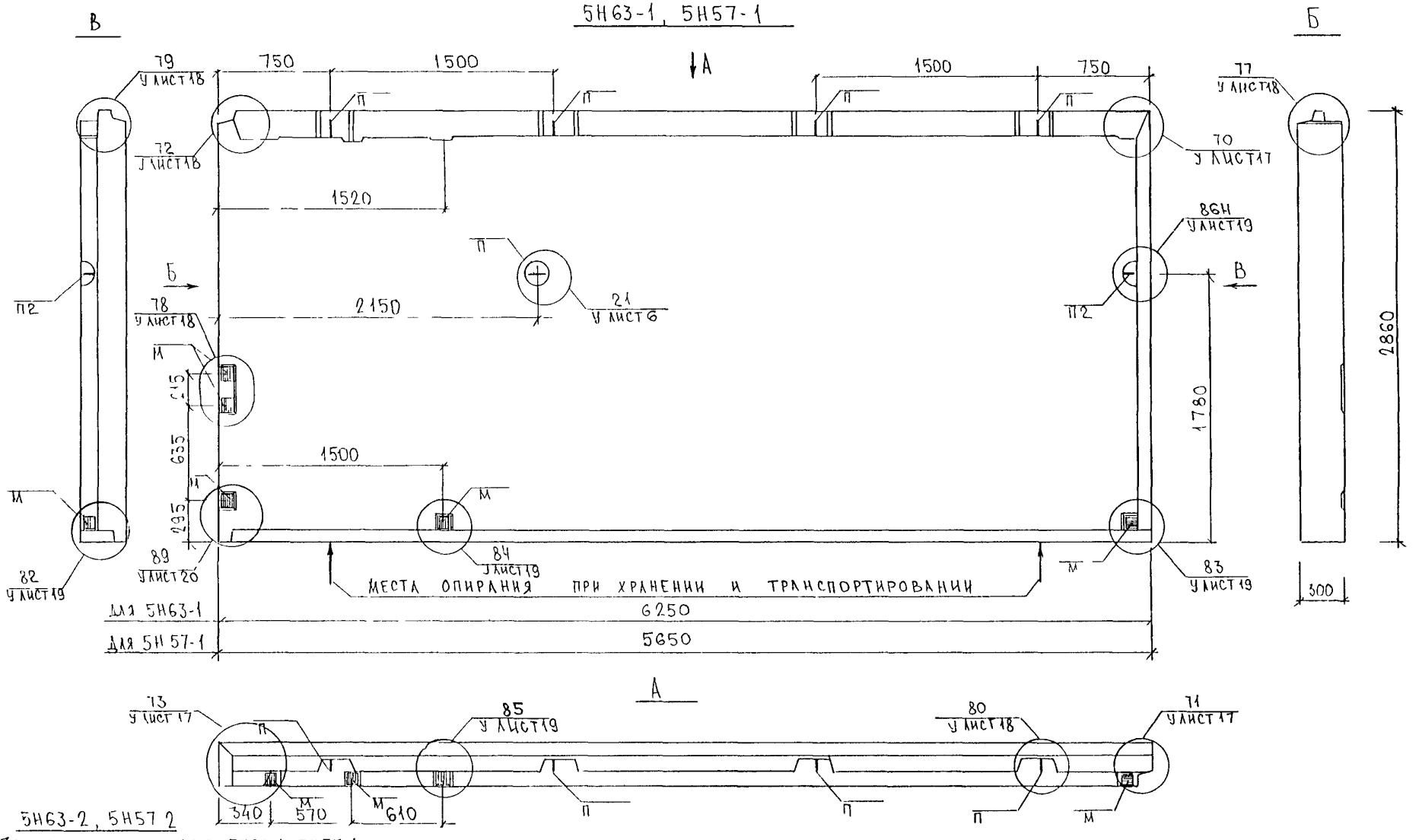

5Н63-2, 5Н57 2

ЗЕРКАЛЬНОЕ ОТРАЖЕНИЕ 5Н63-1, 5Н57-1

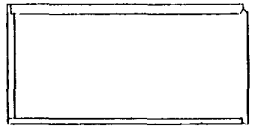

ВИД ПАНЕЛИ ДАН С ВНУТРЕННЕЙ СТОРОНЫ

НАЧ ОТД	ВАНАГ	
ГЛ СПЕЦ	БАСКО	
ЗАВ ГР	ГУРЕВИЧ	
РАЗРАБ	ЗАЙЦЕВА	
ПРОВЕРИЛ	ГУРЕВИЧ	

5РС 41-57

ПАНЕЛИ 5Н63-1; 5Н63-2, 5Н57-1, 5Н57-2 СБОРОЧНЫЙ ЧЕРТЕЖ

СТАДИЯ	ЛИСТ	ЛИСТОВ
Р	1	

МНИИТЭП ОСК

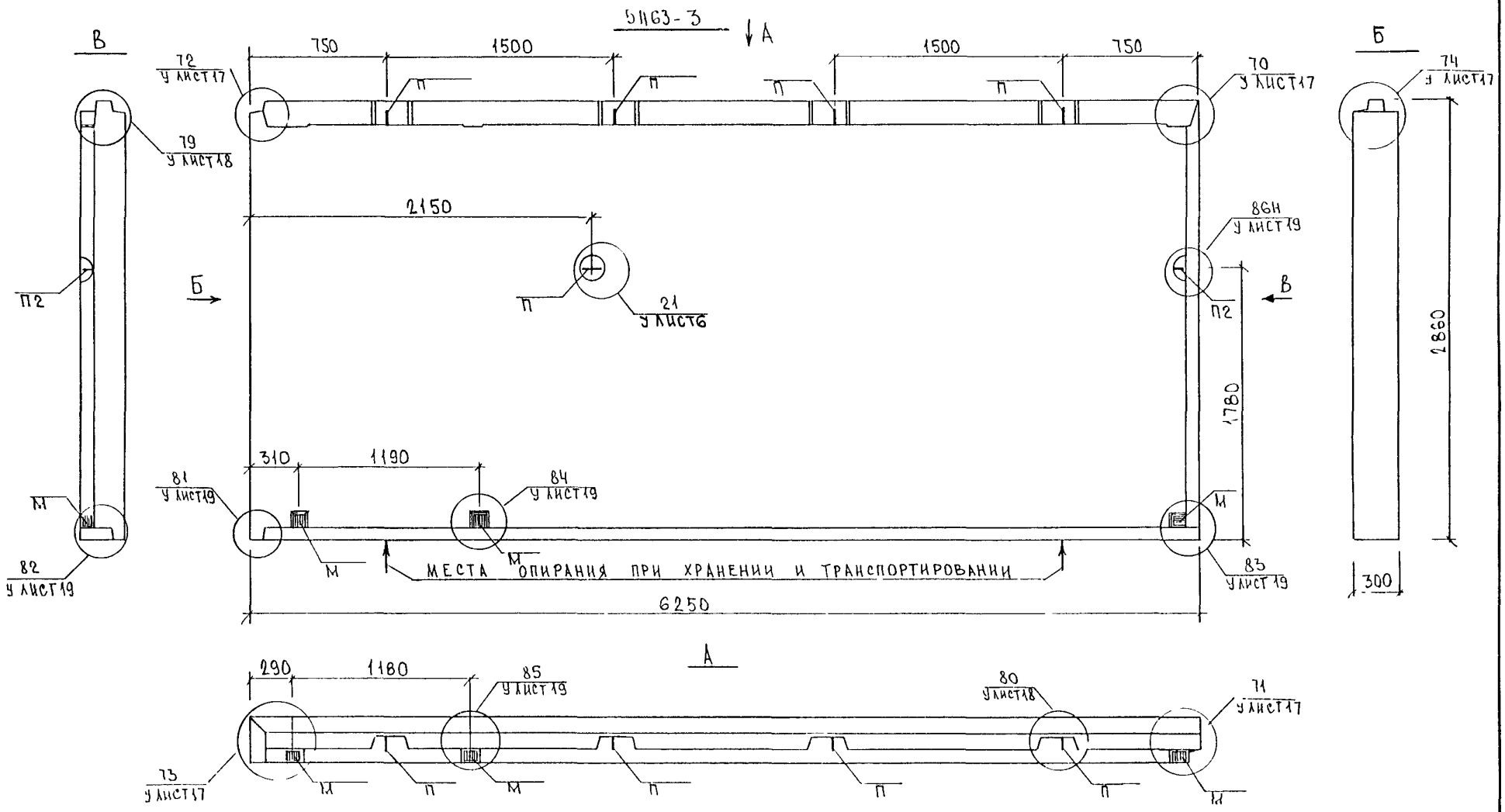

5НБ3-4
ЗЕРКАЛЬНОЕ ОТРАЖЕНИЕ 5НБ3-3

ВИД ПАНЕЛИ ДАН С ВНУТРЕННЕЙ СТОРОНЫ

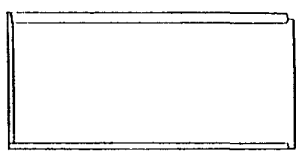

НАЧ ОТД.	ВАНАГ	
ГА СПЕЦ.	БАСКО	
ЗАВ ГР	ГУРЕВИЧ	
РАЗРАБ	ЗАЙЦЕВА	
ПРОВЕРИЛ	ГУРЕВИЧ	

5 РС 41-57

ПАНЕЛИ 5НБ3-3, 5НБ3-4
СБОРОЧНЫЙ ЧЕРТЕЖ

СТАДИЯ	ЛИСТ	ЛИСТОВ
Р	1	

МНИИТЭП
ОСК

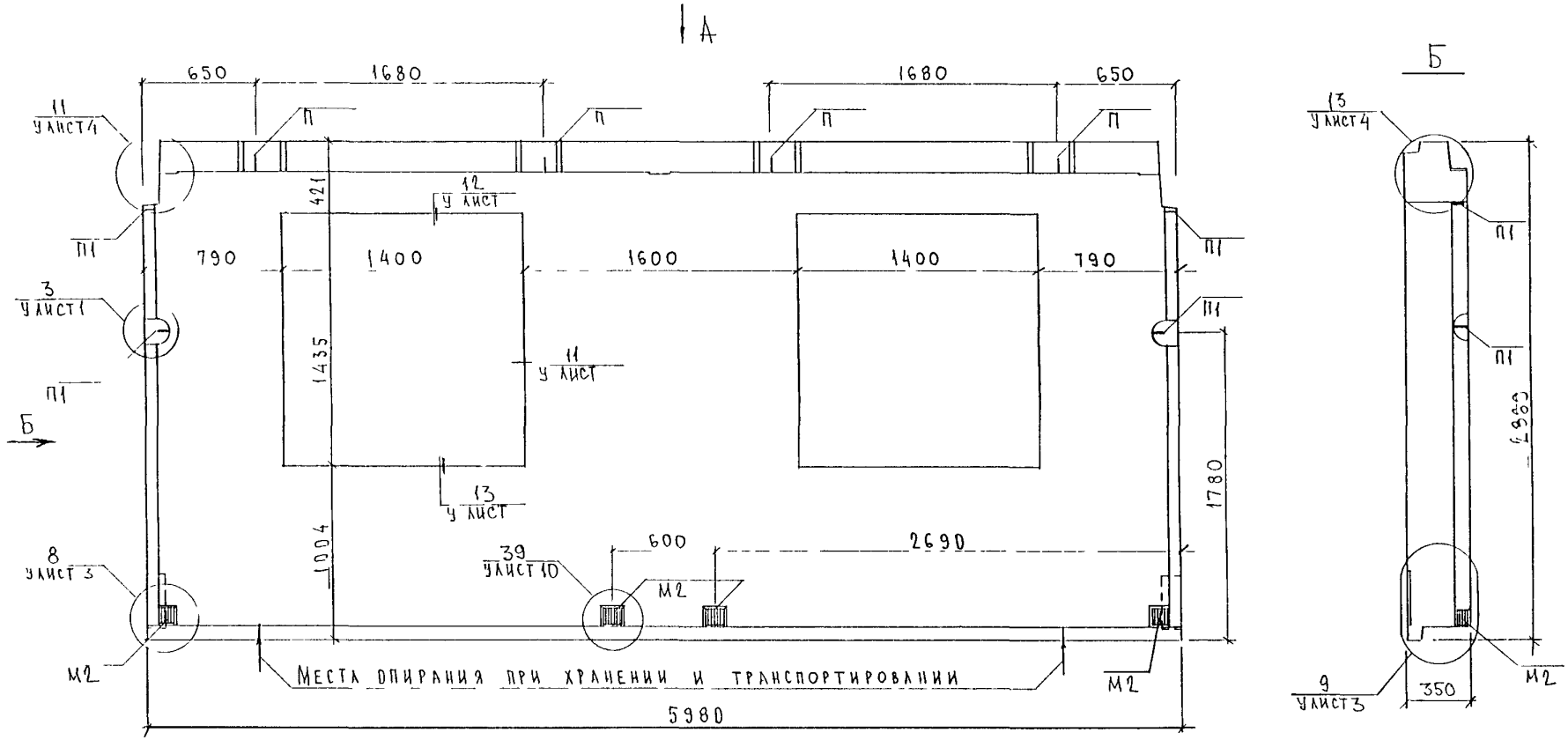

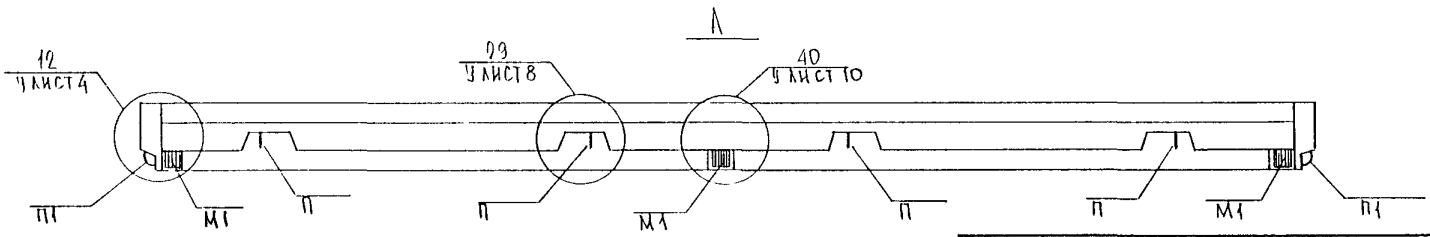

Вид панели дан с внутренней стороны

Нач отд	Вднаг	
Гл спец	Баско	
Зав гр	Гуревич	
Разраб	Зайцева	
Проверил	Гуревич	

5 РС 41-57

Панель 5НБО-1
Сборочный чертеж

Стадия	Лист	Листов
Р	1	

МНИИТЭП
ОСК

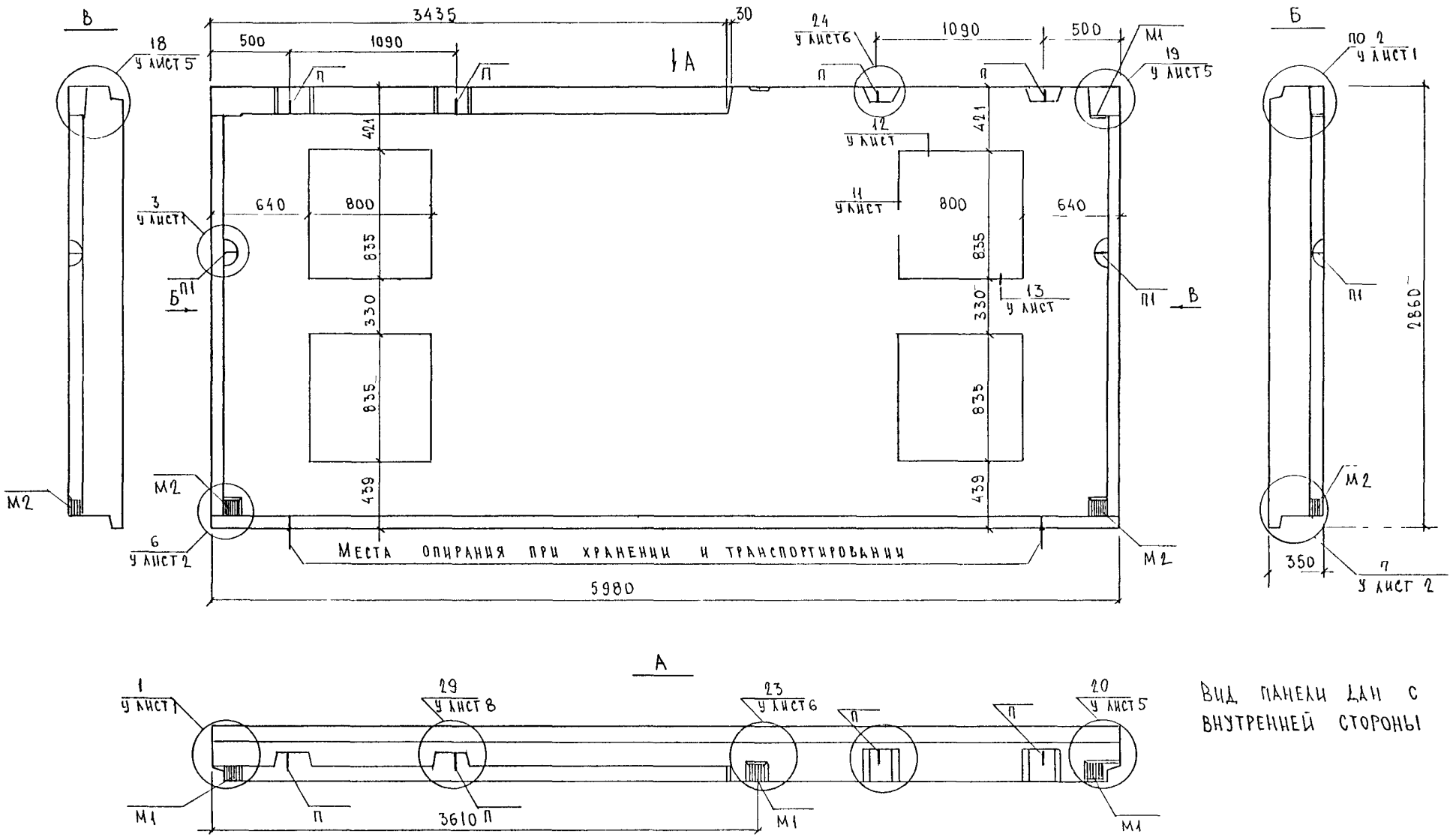

Вид панели ДАН с внутренней стороны

Нач. отд.	Ванаг		
Гл. спец.	Баско		
Зав. гр.	Гуревич		
Разраб.	Комиссарова		
Проверил	Гуревич		

5РС 41-57

Панель 5Н 60-2
Сборочный чертеж

Стадия	Лист	Листов
Р	1	

МНИИТЭП
ОСК

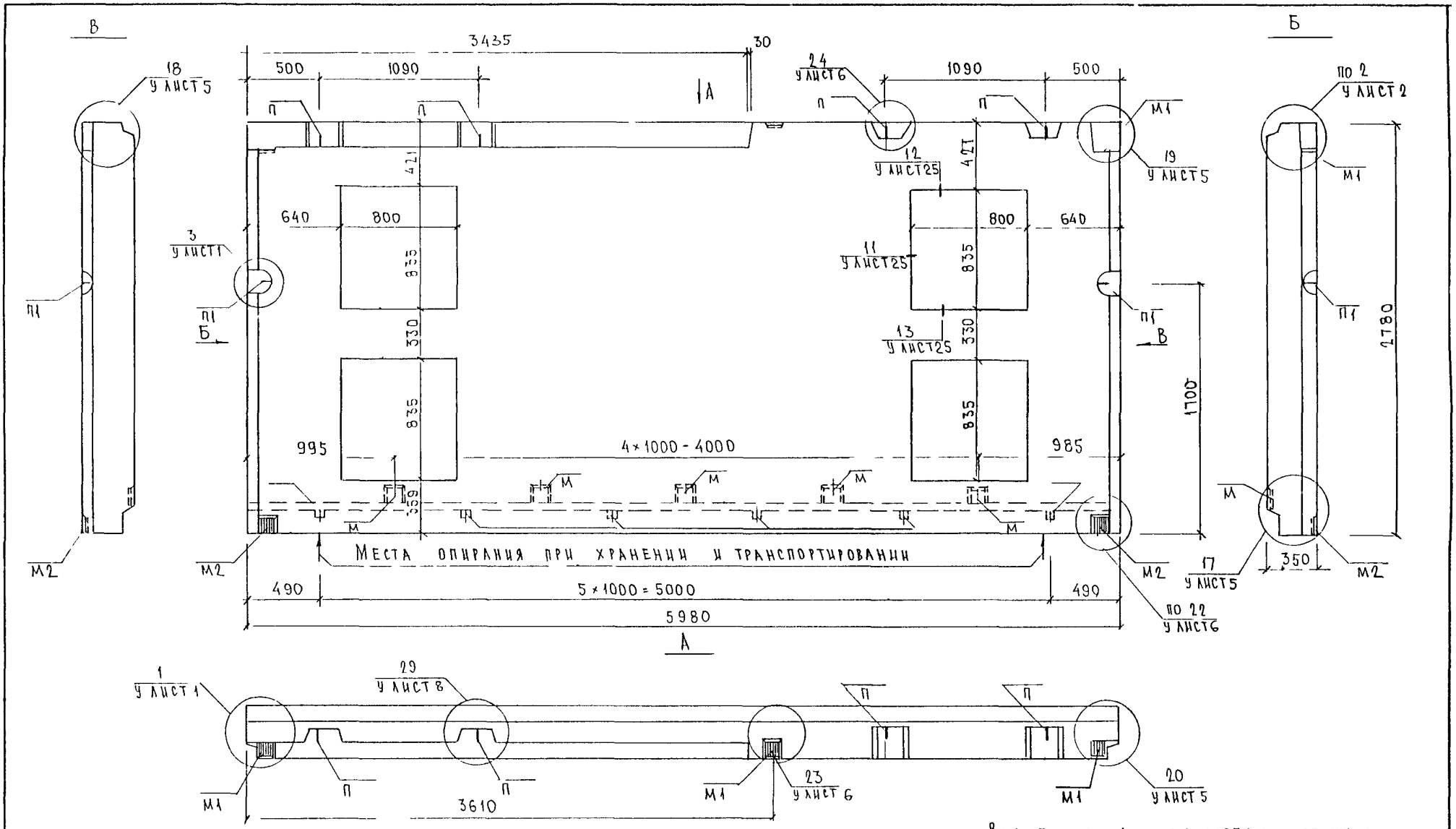

Вид панели для с внутренней стороны

Нач отд	Ванаг		БРС 41-57.
Гл спец	Баско		
Зав. гр	Гуревич		Панель 5Н 60-3 Сборочный чертеж
Разраб	Комиссарова		Стадия: Р; Лист: 1; Листов:
Проверил	Гуревич		МНИИТЭП ОСК

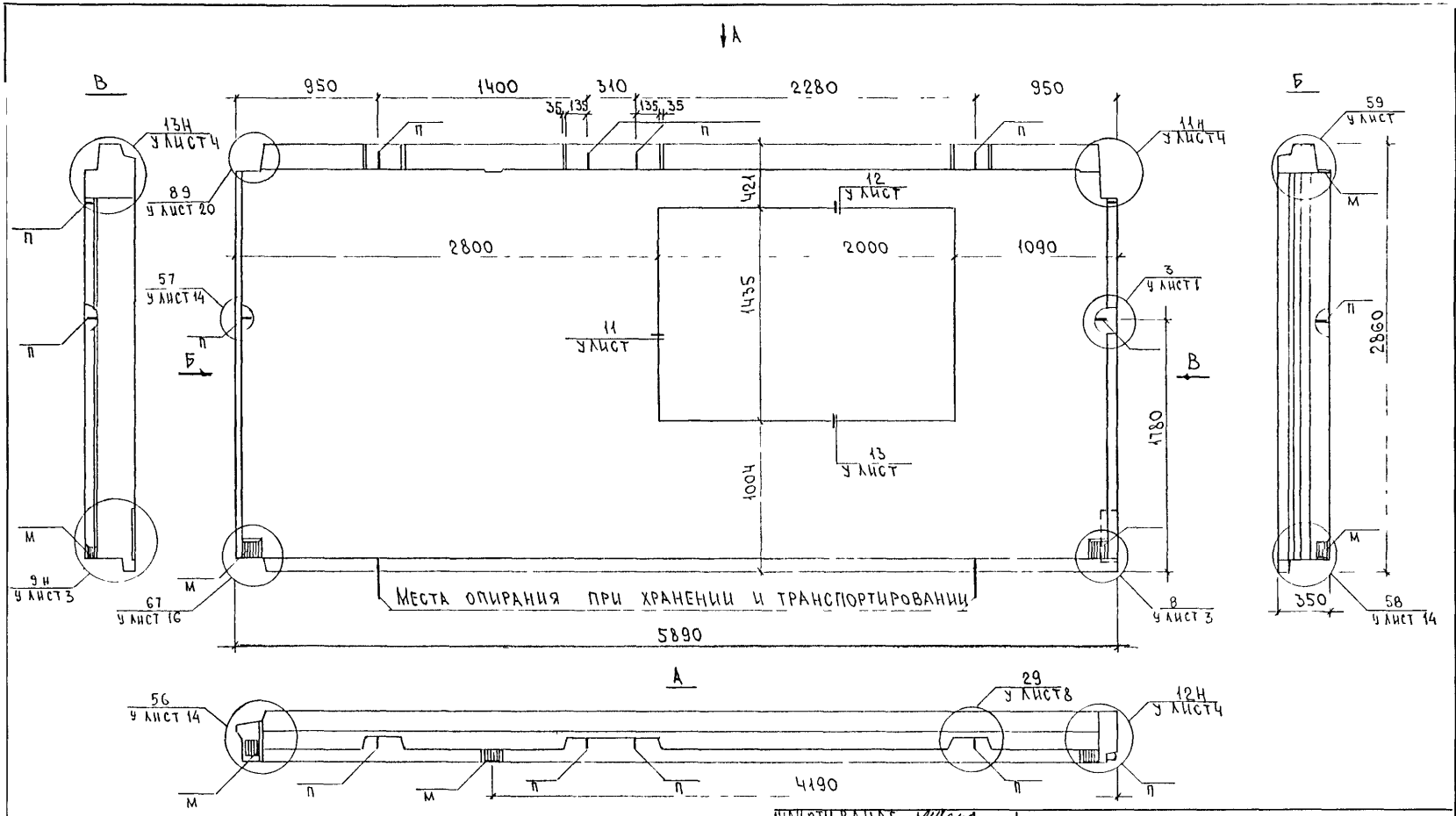

Вид панели дан с внутренней стороны

НАЧ ОТД	ВАНАГ	
ГА СПЕЦ	БАСКО	
ЗАВ ГР.	ГУРЕВИЧ	
РАЗРАБ	СКОМОРОХОВ	
ПРОВЕР	ГУРЕВИЧ	

5РС 41-57

Панель 5Н59-1
Сборочный чертеж

Стадия	Масса	Масштаб
Р		
Лист 1	Листов	

МНИИТЭП
ОСК

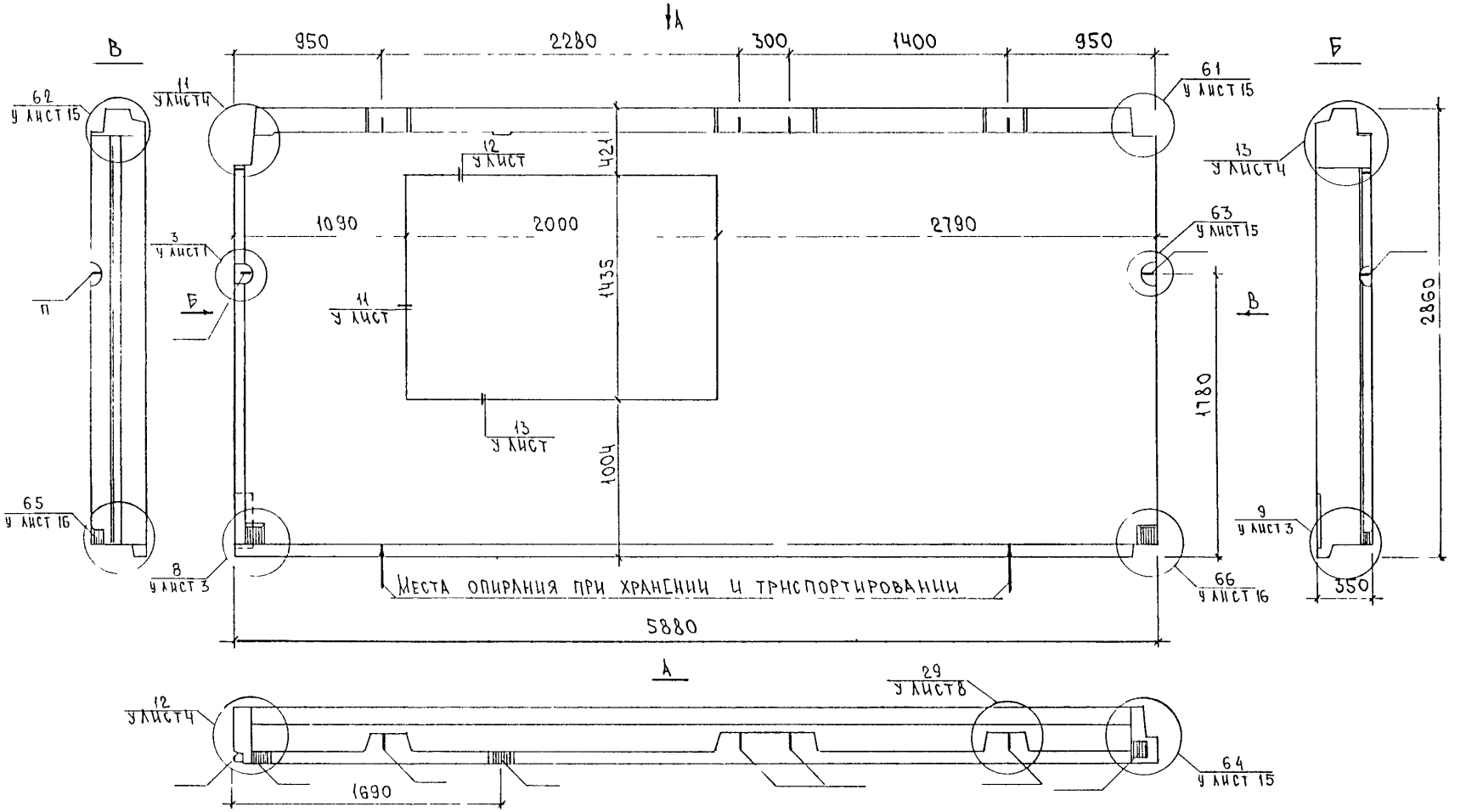

ВИД ПАНЕЛИ ДАН С ВНУТРЕННЕЙ СТОРОНЫ

НАЧ ОТД.	ВАНАГ	
ГЛ. СПЕЦ.	БАСКО	
ЗАВ ГР.	ГУРЕВИЧ	
РАЗРАБ	СКОМОРОХОВА	
ПРОВЕР.	ГУРЕВИЧ	

5РС 41-57

ПАНЕЛЬ 5Н59-2
СБОРОЧНЫЙ ЧЕРТЕЖ

Стадия	Масса	Масштаб
Р		

Лист 1 | Листов

МНИИТЭП
ОСК

СОГЛАСОВАНО

РУК МАСТ. №5	АНИКИН
ГЛ. ИНЖ. МАСТ. №5	ИПАТЬЕВ
ГАП МАСТ. №5	КАЗАКОВ

Взаим. инв. №

Подпись и дата

Инв. № подл.

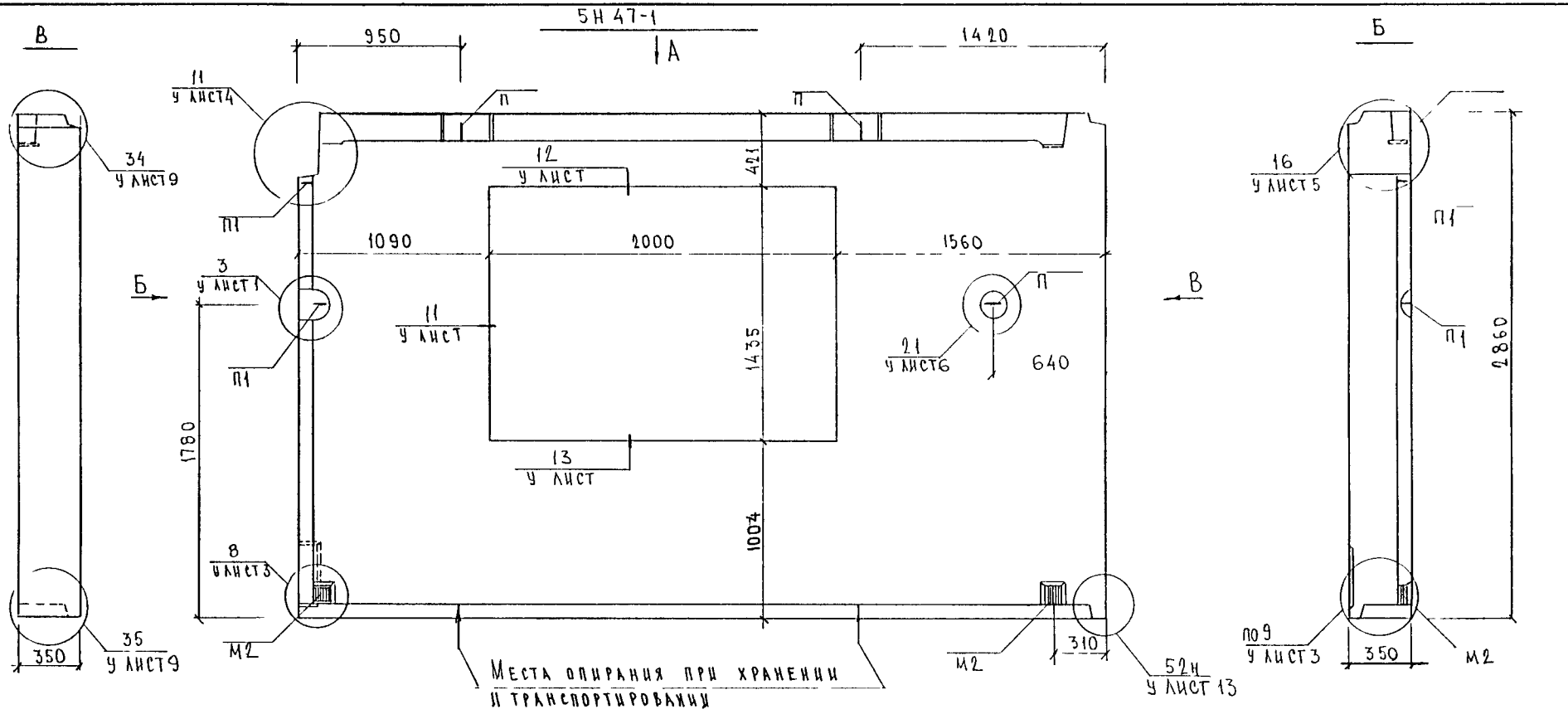

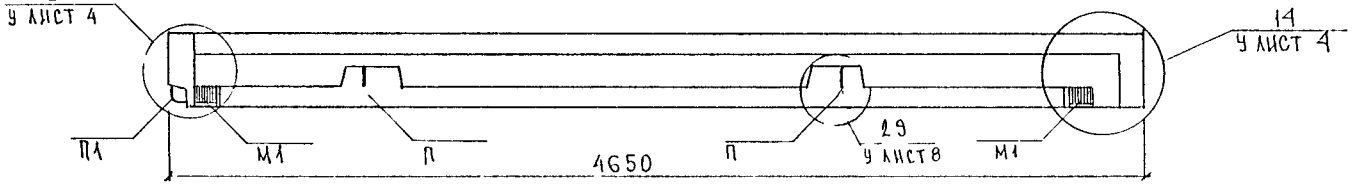

Вид панели дан с внутренней стороны

5Н47-2

Зеркальное отражение 5Н47-1

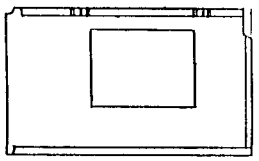

Нач отд.	Ванаг		
Гл спец.	Баско		
Зав гр	Гуревич		
Разработал	Комиссарова		
Проверил	Гуревич		

5РС41-57.

Панели 5Н47-1, 5Н47-2
Сборочный чертеж

Стадия	Лист	Листов
Р	1	2

МНИИТЭП
ОСК

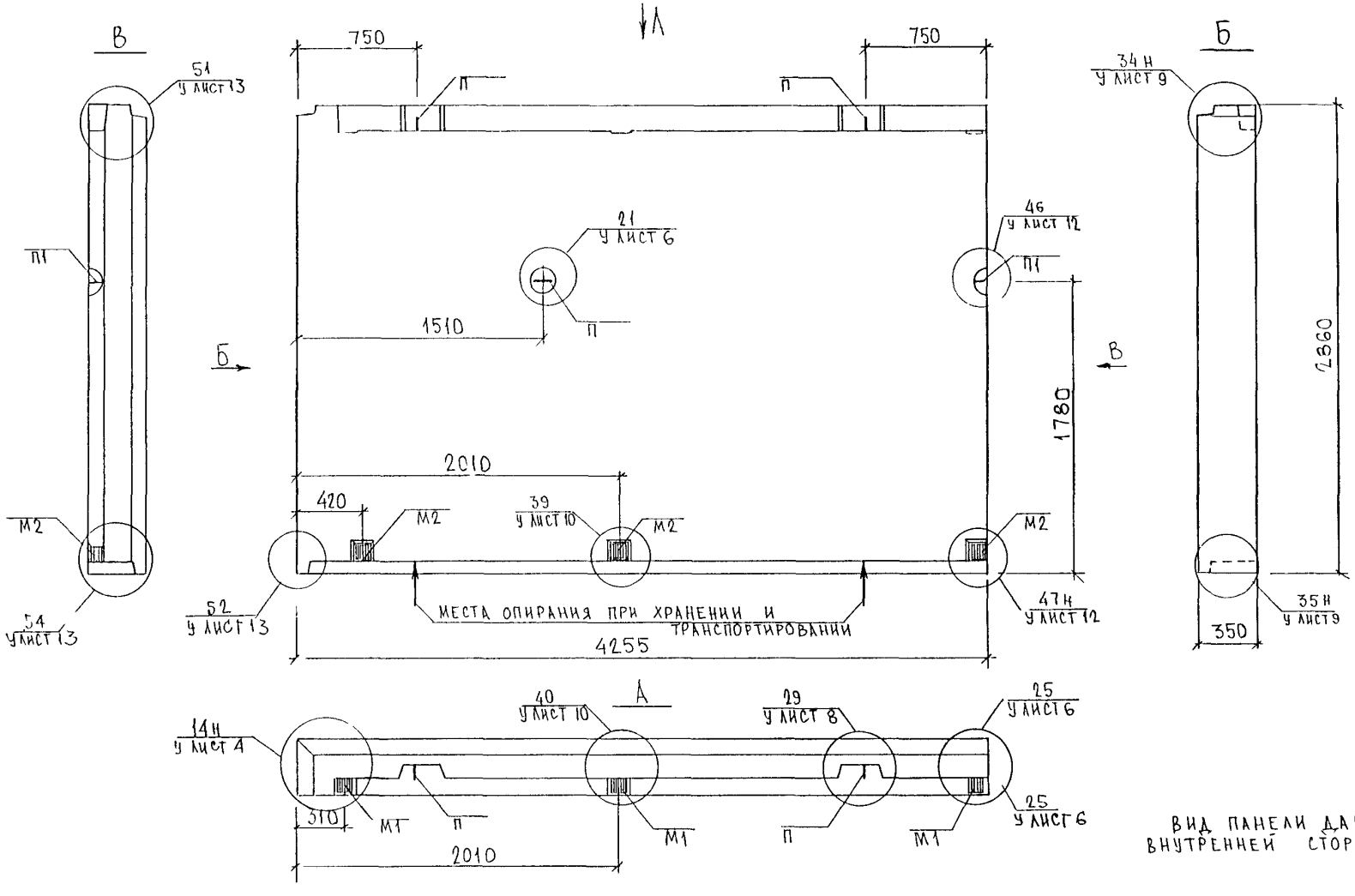

ВИД ПАНЕЛИ ДАН С ВНУТРЕННЕЙ СТОРОНЫ

НАЧ ОТД	ВАНАГ		5РС 41-57	
ГЛ СПЕЦ	БАСКО			
ЗАВ ГР	ГУРЕВИЧ			
РАЗРАБ	ЗАЙЦЕВА		ПАНЕЛЬ 5Н 43 СБОРОЧНЫЙ ЧЕРТЕЖ	СТАДИЯ: Р; ЛИСТ: 1; ЛИСТОВ:
ПРОВЕРИЛ	ГУРЕВИЧ			МНИИТЭП ОСК

СОГЛАСОВАНО
РУК МАСТ N5 ДЧИКИН
ГЛ ИНЖ N5 ИГАТЬЕВ
ГЛ П N5 КАЗАКОВ

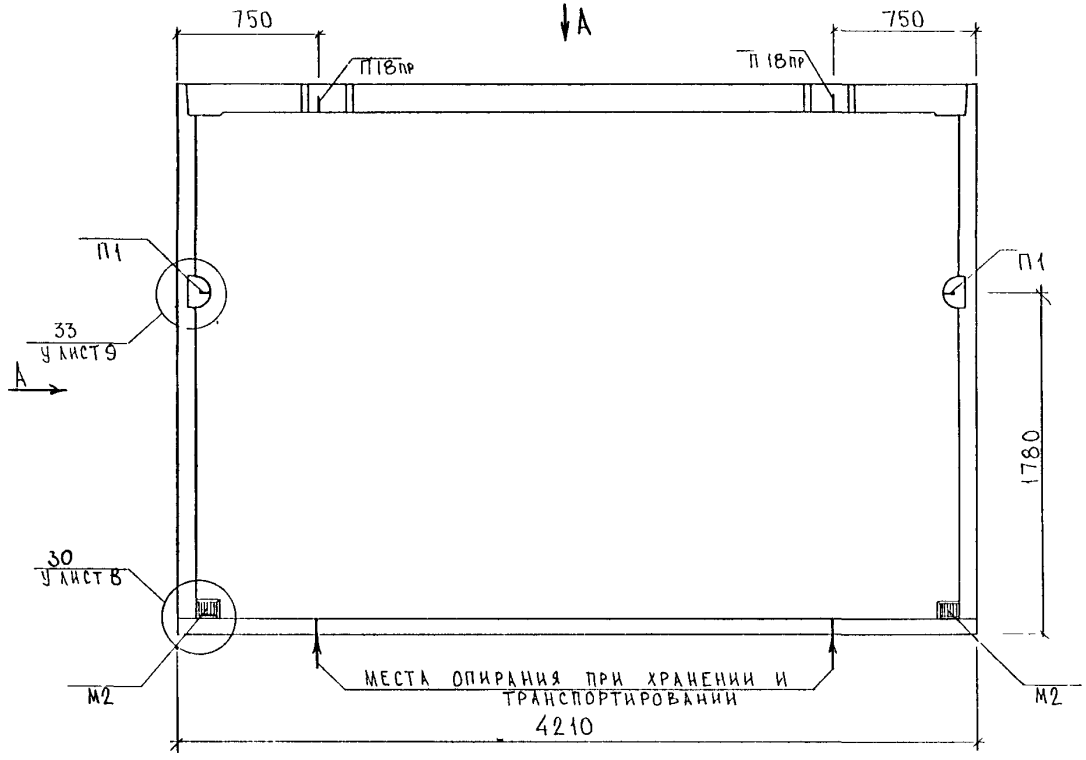

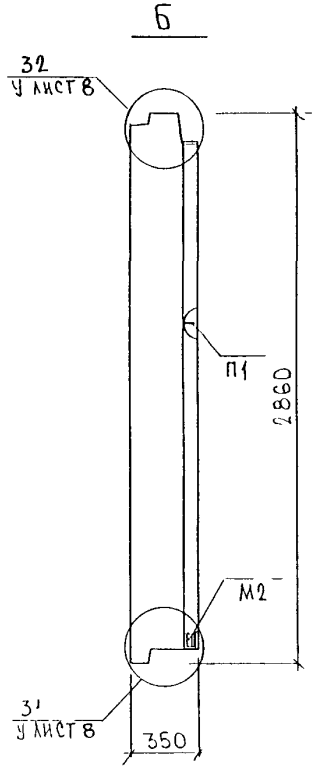

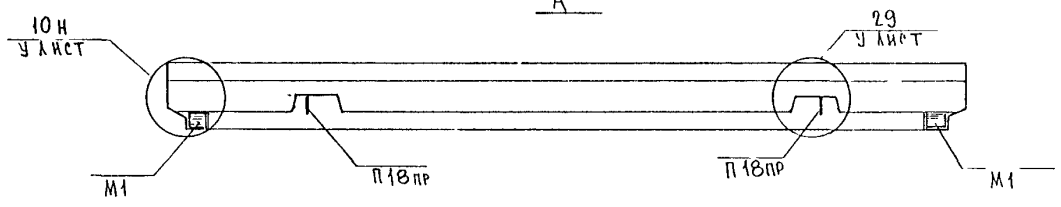

ВИД ПАНЕЛИ ДАН С ВНУТРЕННЕЙ СТОРОНЫ

НАЧ ОТД	ВАНАГ		
ГЛ СПЕЦ	БАСКО		
ЗАВ ГР	ГУРЕВИЧ		
РАЗРАБ	ЗАЙЦЕВА		
ПРОВЕРИЛ	ГУРЕВИЧ		

5РС41-57

ПАНЕЛЬ 5Н42-1
СБОРОЧНЫЙ ЧЕРТЕЖ

СТАДИЯ	ЛИСТ	ЛИСТОВ
Р	1	

МНИИТЭП
ОСК

5Н42-2

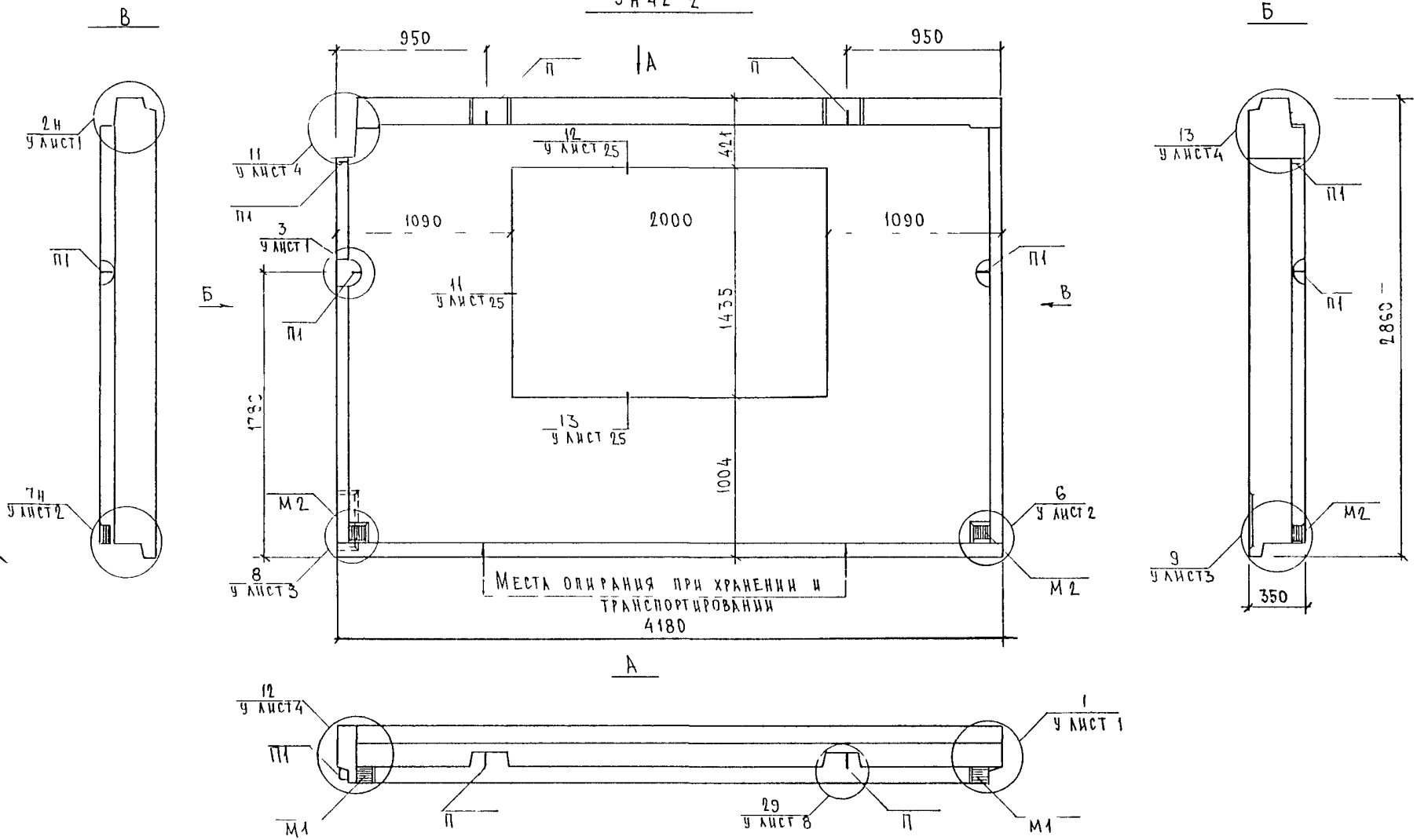

5Н42-3

Зеркальное отражение 5Н42 2

Вид панели для с внутренней стороны

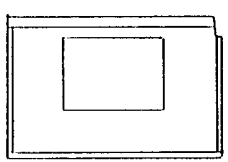

Нач отд.	Ванаг		
Гл спец.	Баско		
Зав гр	Гуревич		
Разраб	Комиссарова		
Проверил	Гуревич		

5РС 41-57.

Панели 5Н42-2, 5Н42-3
Сборочный чертеж

Стадия	Лист	Листов
Р	1	

МНИИТЭП
ОСК

Согласовано
Рук маст №5 Аникин
Гл инж М №5 Платьев
Гап М №5 Казаков

5Н 42-4

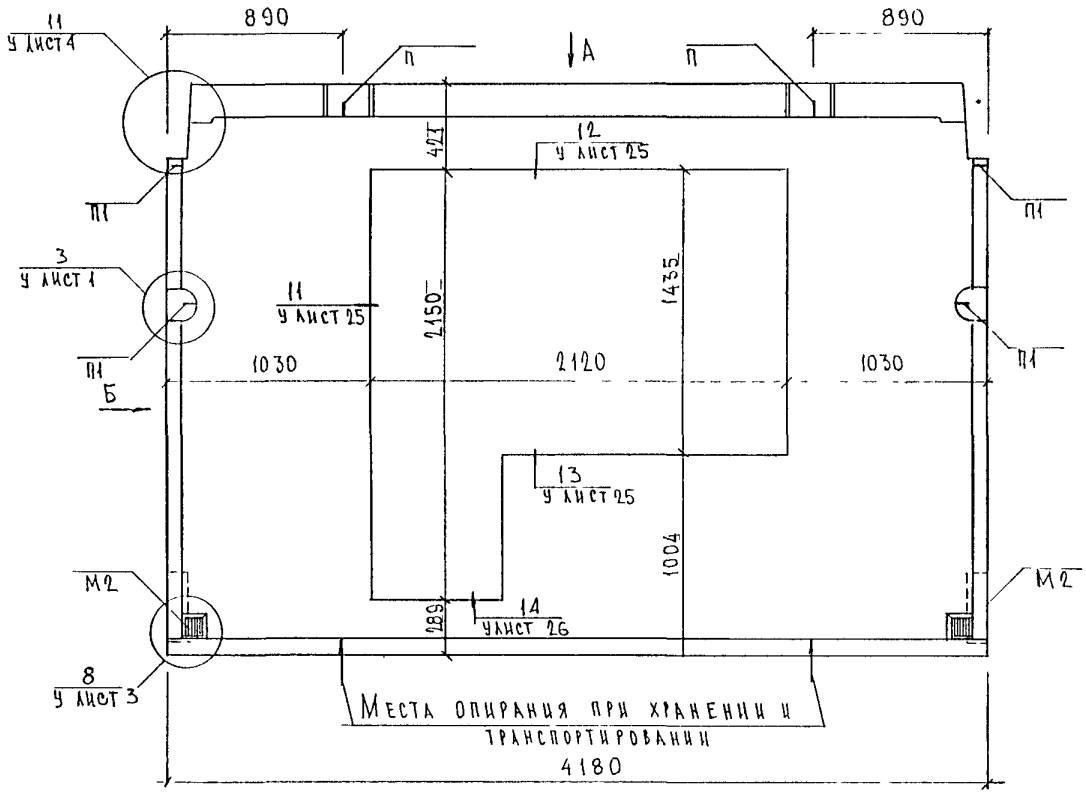

Б

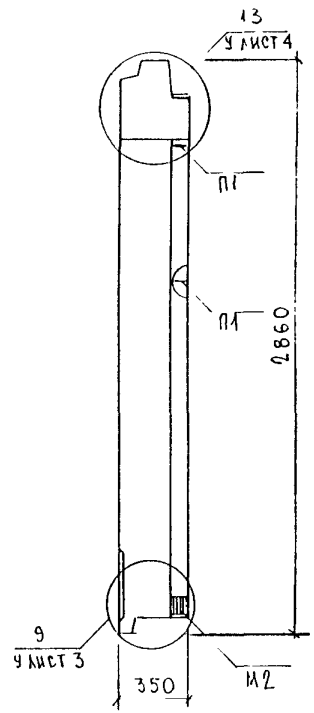

А

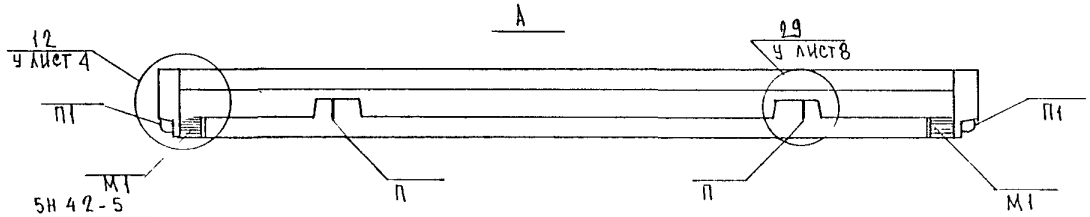

5Н 42-5
Зеркальное отражение 5Н 42-4

Вид панели дан с внутренней стороны

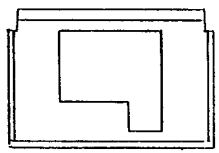

Нач. отд.	Ванаг		
Гл спец.	Баско		
Зав гр	Гуревич		
Разраб	Комиссарова		
Проверил	Гуревич		

5РС 41-57

Панели 5Н 42-4, 5Н 42-5
Сборочный чертеж

Стадия	Лист	Листов
Р	1	3

МНИИТЭП
ОСК

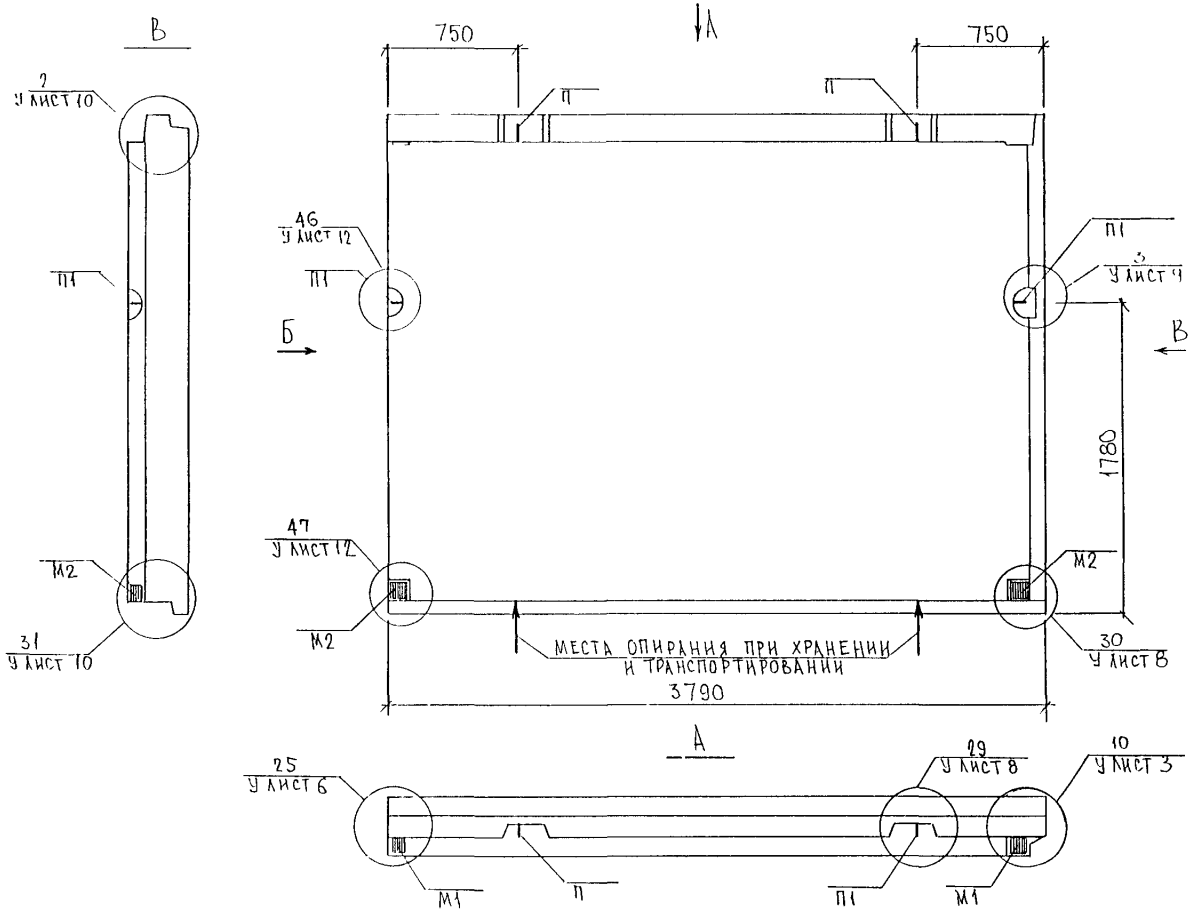

ВИД ПАНЕЛИ ДАН С ВНУТРЕННЕЙ СТОРОНЫ

НАЧ ОТД	ВАНАГ		
ГА СПЕЦ	БАСКО		
ЗАВ ГР	ГУРЕВИЧ		
РАЗРАБ	ЗАЙЦЕВА		
ПРОВЕРИЛ	ГУРЕВИЧ		

5РС 41-57

ПАНЕЛЬ 5Н38
СБОРОЧНЫЙ ЧЕРТЕЖ

СТАДИЯ	ЛИСТ	ЛИСТОВ
Р	1	

МНИИТЭП
ОСК

5Н35-1

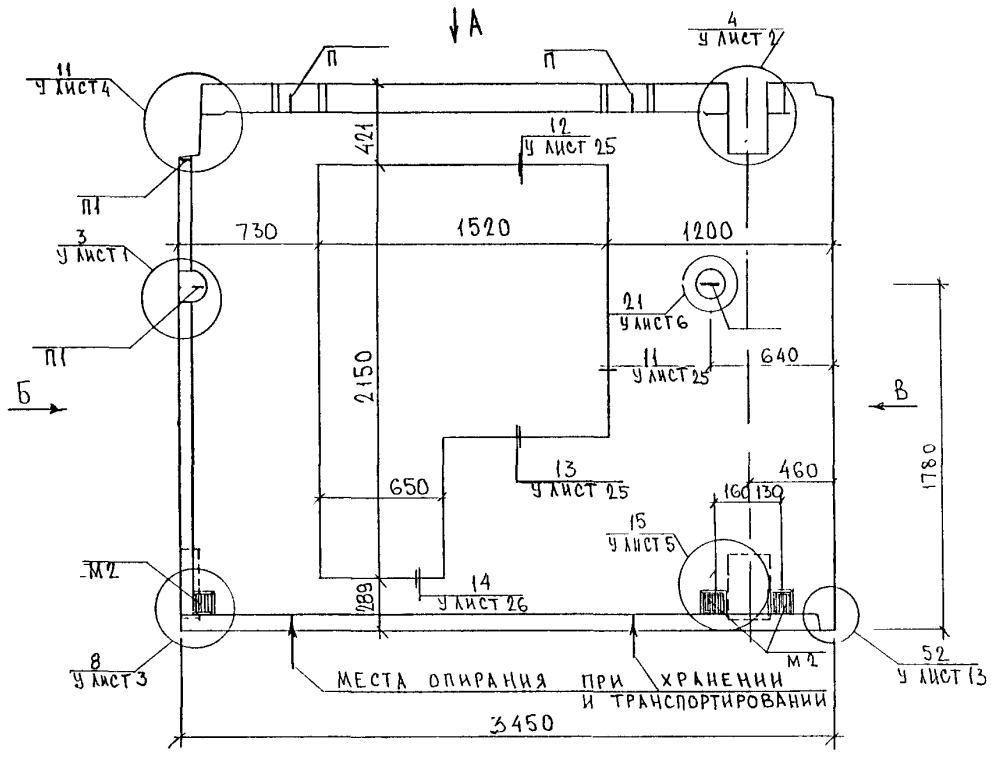

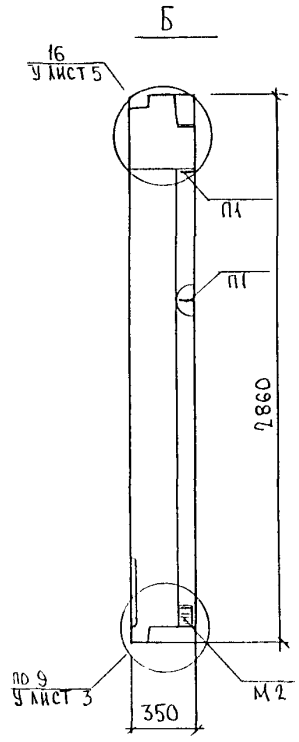

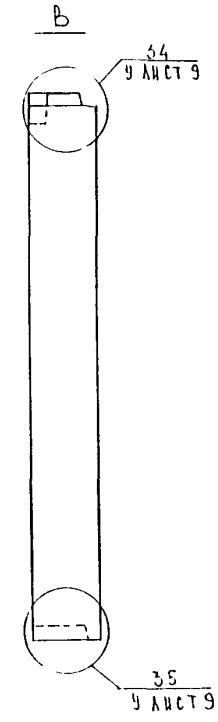

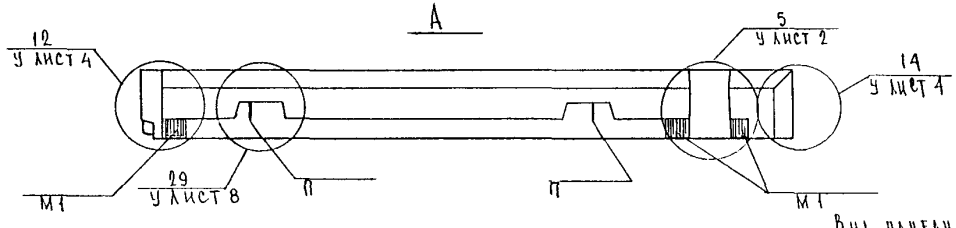

Вид панели дан с внутренней стороны

5Н35-2
ЗЕРКАЛЬНОЕ ОТРАЖЕНИЕ 5Н35 1

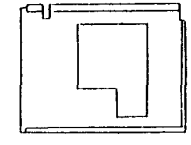

НАЧ ОТД	ВАНАГ		
ГЛ СПЕЦ	БАСКО		
ЗАВ ГР	ГУРЕВИЧ		
РАЗРАБ	ЗАЙЦЕВА		
ПРОВЕРИЛ	ГУРЕВИЧ		

5РС 41-57

Панели 5Н35-1, 5Н35-2
Сборочный чертеж

СТАДИЯ	ЛИСТ	ЛИСТОВ
Р	1	

МНИИТЭП ОСК

5Н35-3

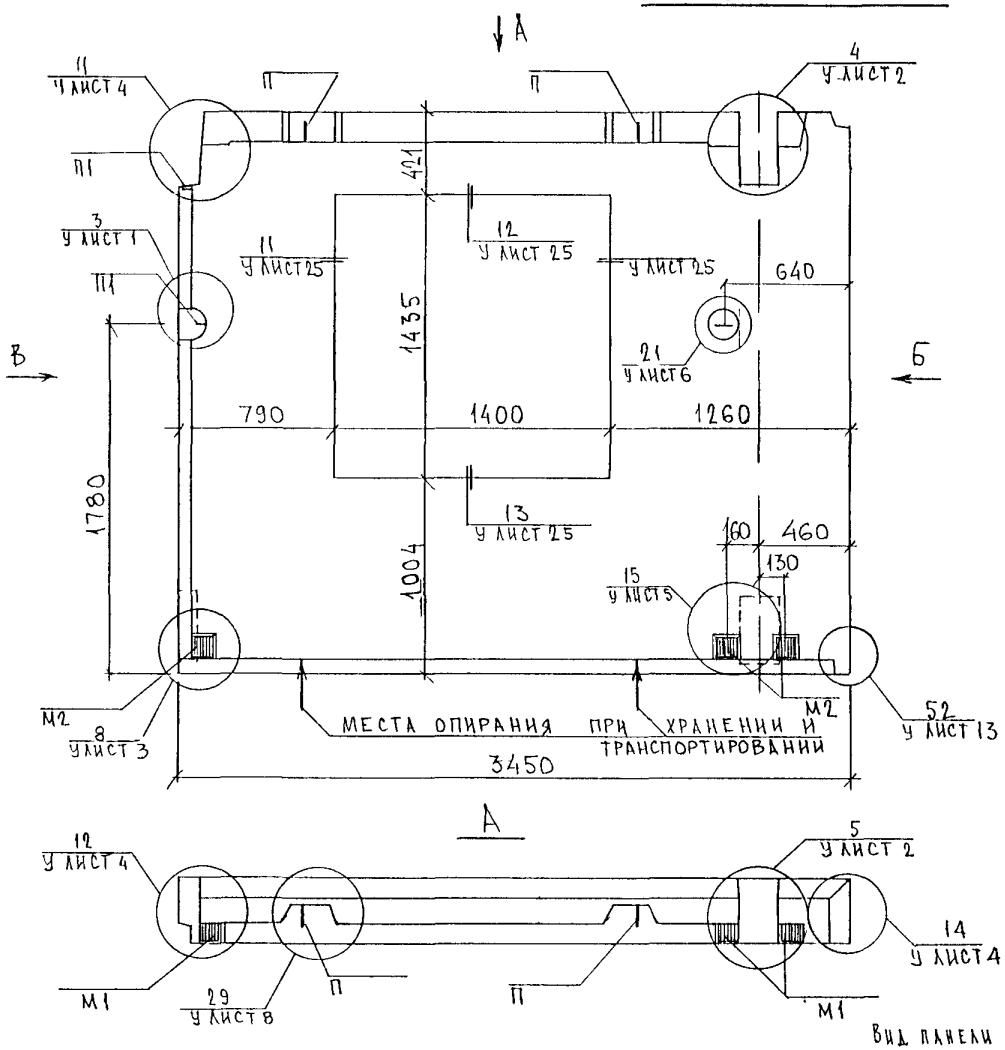

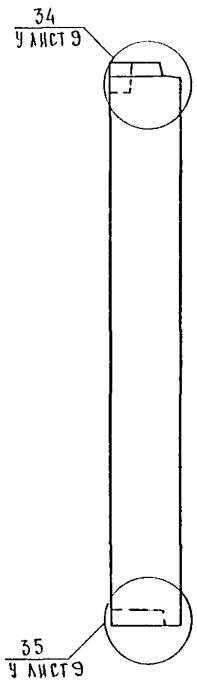

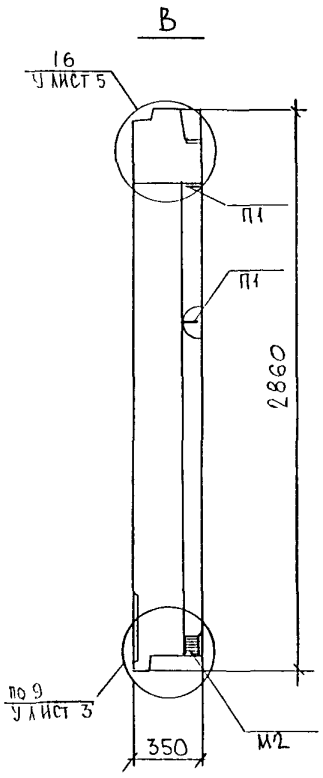

Вид панели дан с внутренней стороны

5Н35-4
ЗЕРКАЛЬНОЕ ОТРАЖЕНИЕ 5Н35-3

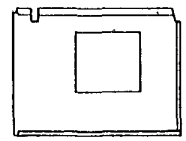

НАЧ ОТД	ВАНАГ		
ГЛ СПЕЦ	БАСКО		
ЗАВ ГР	ГУРЕВИЧ		
РАЗРАБ	ЗАЙЦЕВА		
ПРОВЕРИЛ	ГУРЕВИЧ		

5РС 41-57

ПАНЕЛИ 5Н35-3 5Н35-4
СБОРОЧНЫЙ ЧЕРТЕЖ

СТАДИЯ	ЛИСТ	ЛИСТОВ
Р	1	

МНИИТЭП
ОСК

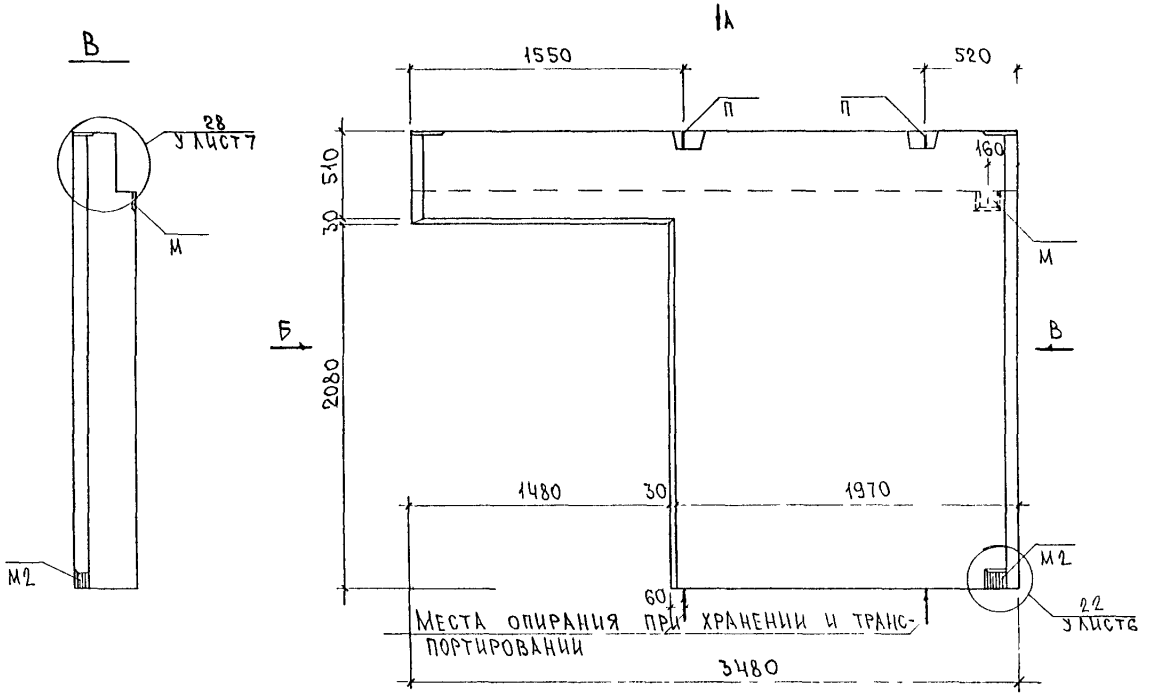

Вид панели дан с внутренней стороны

НАЧ ОТД	ВАНАГ		
ГИ СПЕЦ	БАСКО		
ЗАВ ГР	ГУРЕВИЧ		
РАЗРАБ	СКОМОРОХОВА		
ПРОВЕР.	ГУРЕВИЧ		

5РС 41-57

ПАНЕЛЬ 5НЗ5-5

Сборочный чертеж

Стадия	Масса	Масштаб

Лист 1 | Листов

МНИИТЭП ОСК

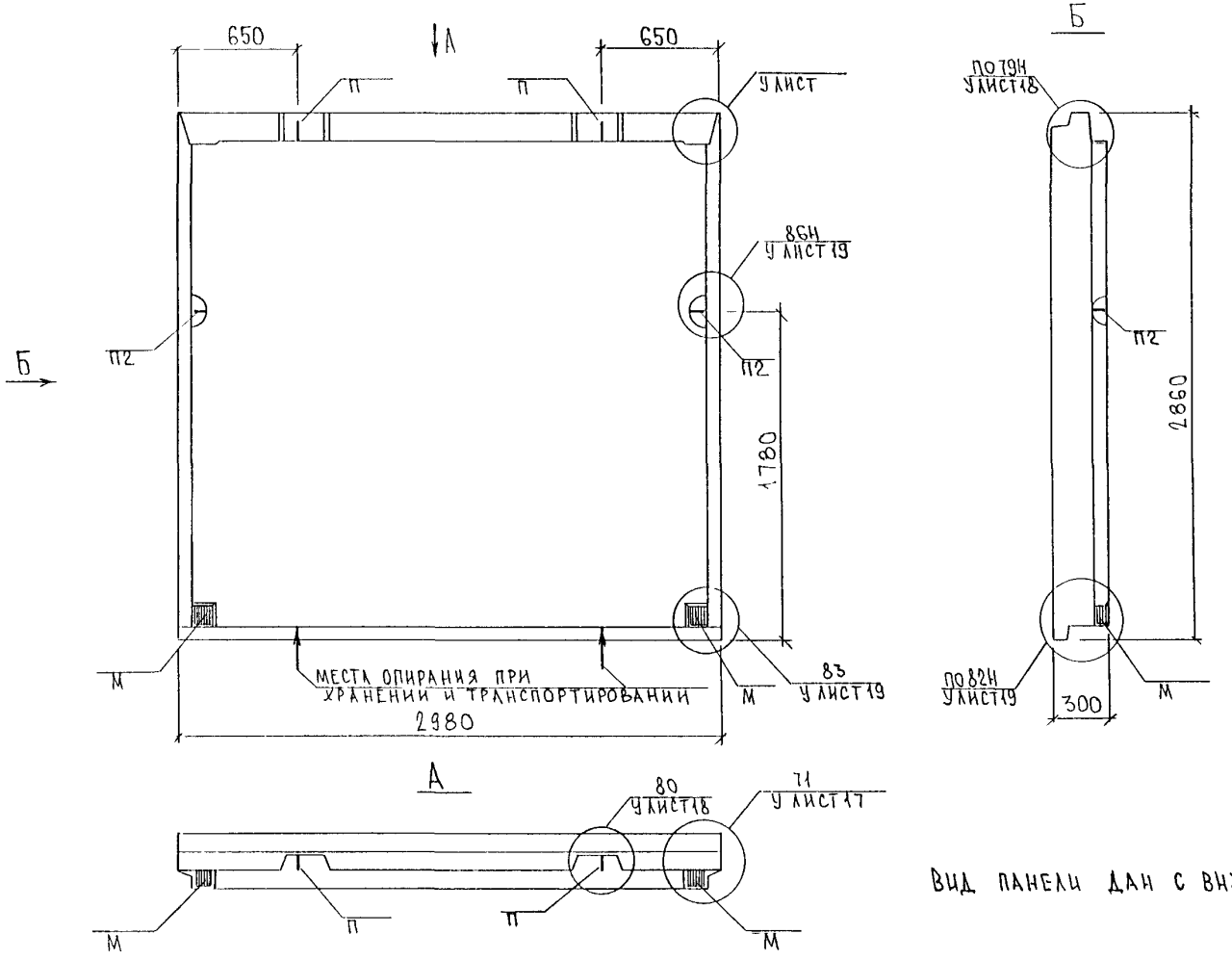

ВИД ПАНЕЛИ ДАН С ВНУТРЕННЕЙ СТОРОНЫ

НАЧ ОТД	ВАНАГ			5РС41-57.
ГЛ СПЕЦ	БАСКО			
ЗАВ ГР	ГУРЕВИЧ			
РАЗРАБ	ЗАЙЦЕВА			ПАНЕЛЬ 5Н30 СБОРОЧНЫЙ ЧЕРТЕЖ
ПРОВЕРИЛ	ГУРЕВИЧ			

СТАДИЯ	ЛИСТ	ЛИСТОВ
Р	1	

МНИИТЭП ОСК

РУК МАСТ №5	ЛИКИН
АП И №5	КАЗАКОВ
ПИНЖ И №5	ИГАТЬЕВ

Н 30-1

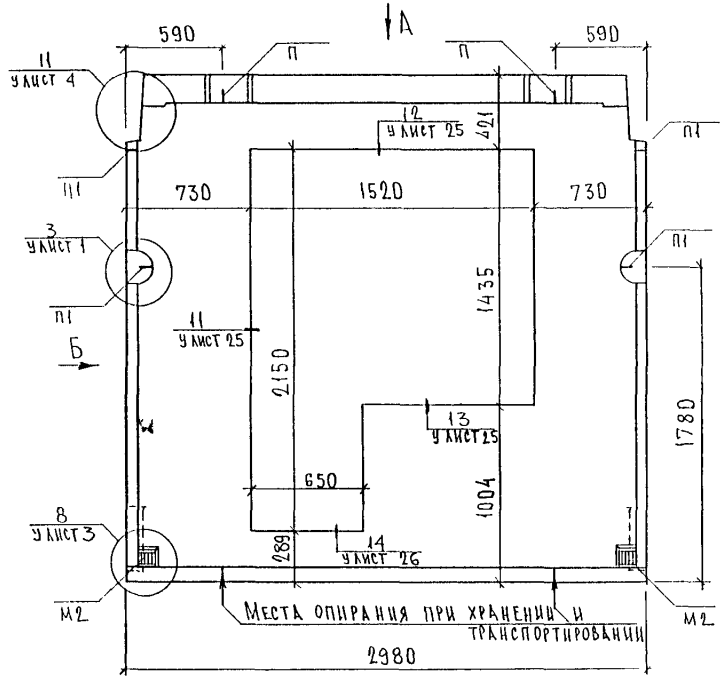

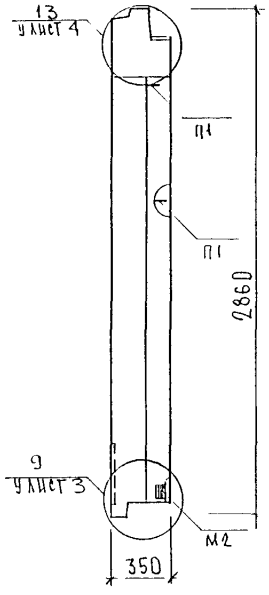

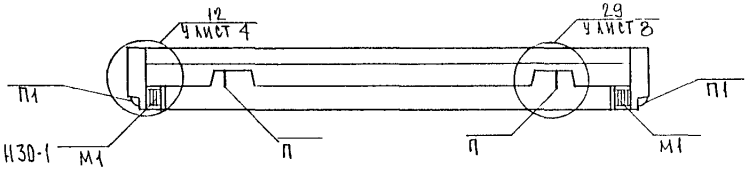

Вид панели дан с внутренней стороны

Н 30-2

Зеркальное отражение Н30-1

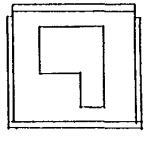

НАЧ ОТД	ВАНАГ		
ГА СПЕЦ	БАСКО		
ЗАВ ГР	ГУРЕВИЧ		
РАЗРАБ	ТЕЛЕСНИЦКАЯ		
ПРОВЕР	ГУРЕВИЧ		

5РС 41-57

Панели Н30-1, Н30-2
Сборочный чертеж

СТАДИЯ	ЛИСТ	ЛИСТОВ
Р	1	

МНИИТЭП
ОСК

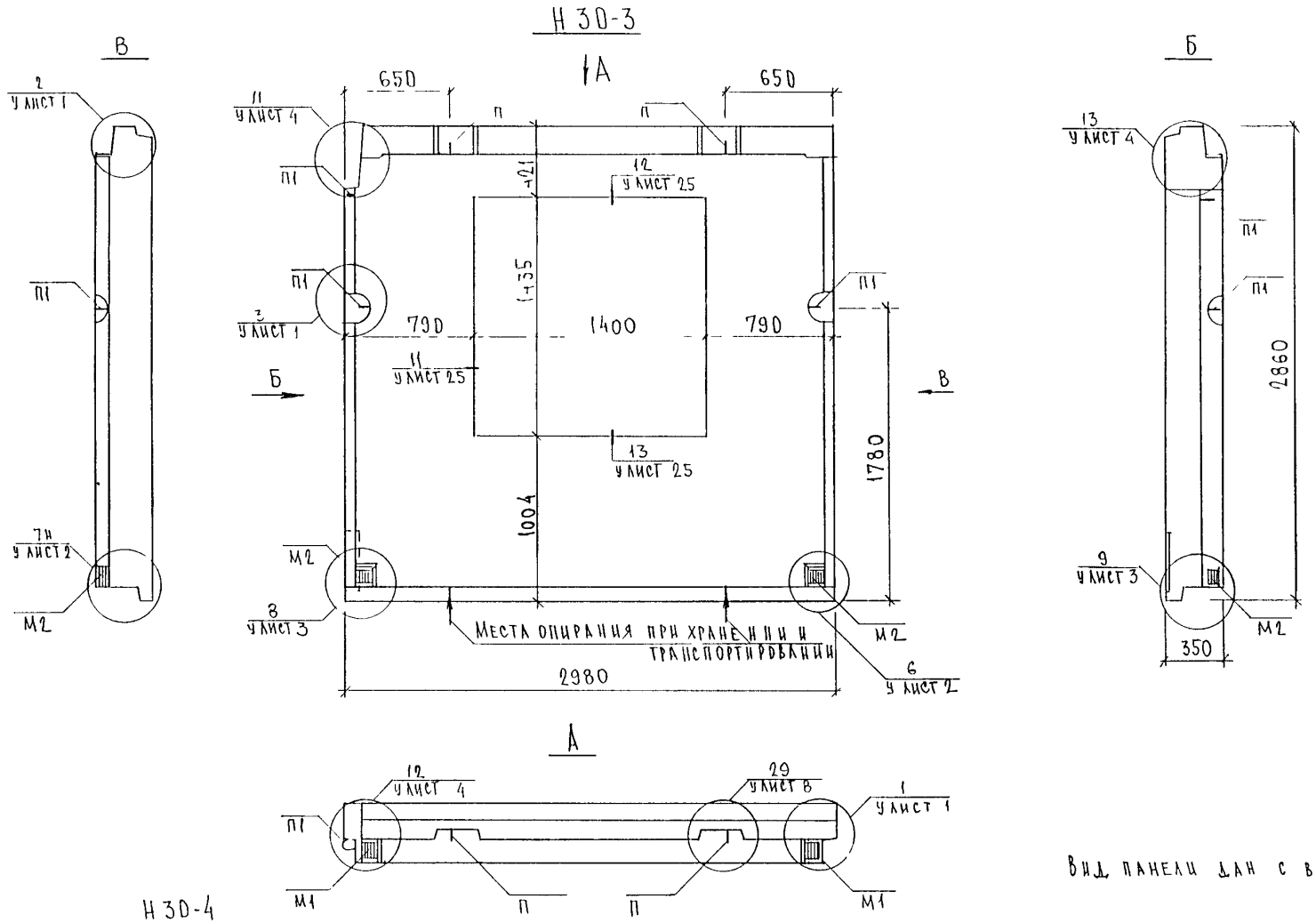

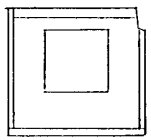

НАЧ ОТД	ВАНАГ		
ГЛ СПЕЦ	БАСКО		
ЗАВ ГР	ГУРЕВИЧ		
РАЗРАБ	ТЕЛЕСНИЦКАЯ		
ПРОВЕР	ГУРЕВИЧ		

5РС 41-57

Панели Н 30-3, Н 30-4
Сборочный чертеж

СТАДИЯ	ЛИСТ	ЛИСТОВ
Р	1	1

МНИИТЭП
ОСК

СОГЛАСОВАНО
РУК МАСТ N5 — АНИКИН
ГЛ ИНЖ М N5 — ИПАТЬЕВ
ГАП М N5 — КАЗАКОВ

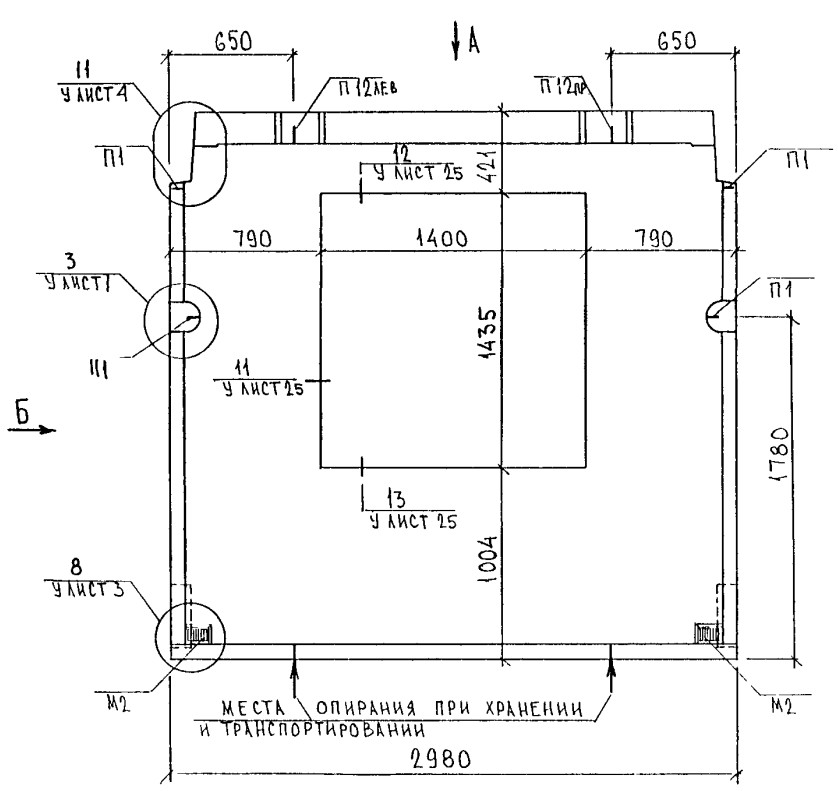

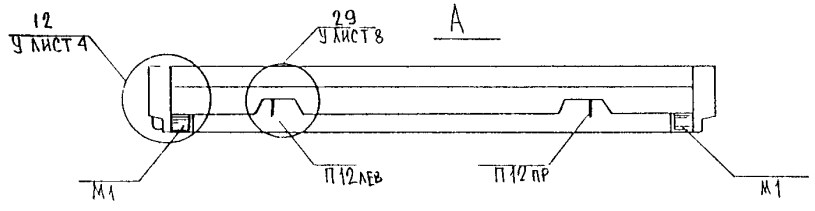

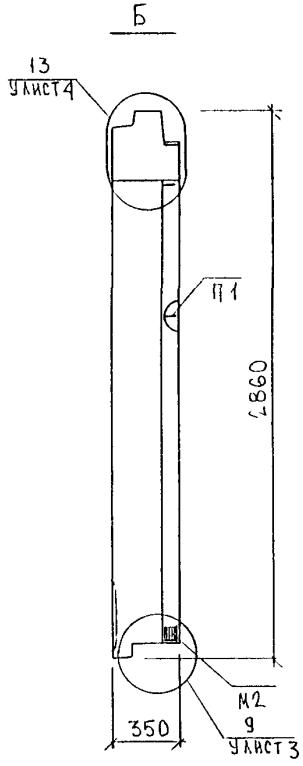

ВИД ПАНЕЛИ ДАН С ВНУТРЕННЕЙ СТОРОНЫ

НАЧ ОТД	ВАНАГ		5РС 41 57
ГА СПЕЦ	БАСКО		
ЗАВ ГР	ГУРЕВИЧ		
РАЗРАБ	ЗАЙЦЕВА		ПАНЕЛЬ 5Н30-5 СБОРОЧНЫЙ ЧЕРТЕЖ
ПРОВЕРИЛ	ГУРЕВИЧ		

СТАДИЯ	ЛИСТ	ЛИСТОВ
Р	1	

МНИИТЭП ОСК

Н 3D-6

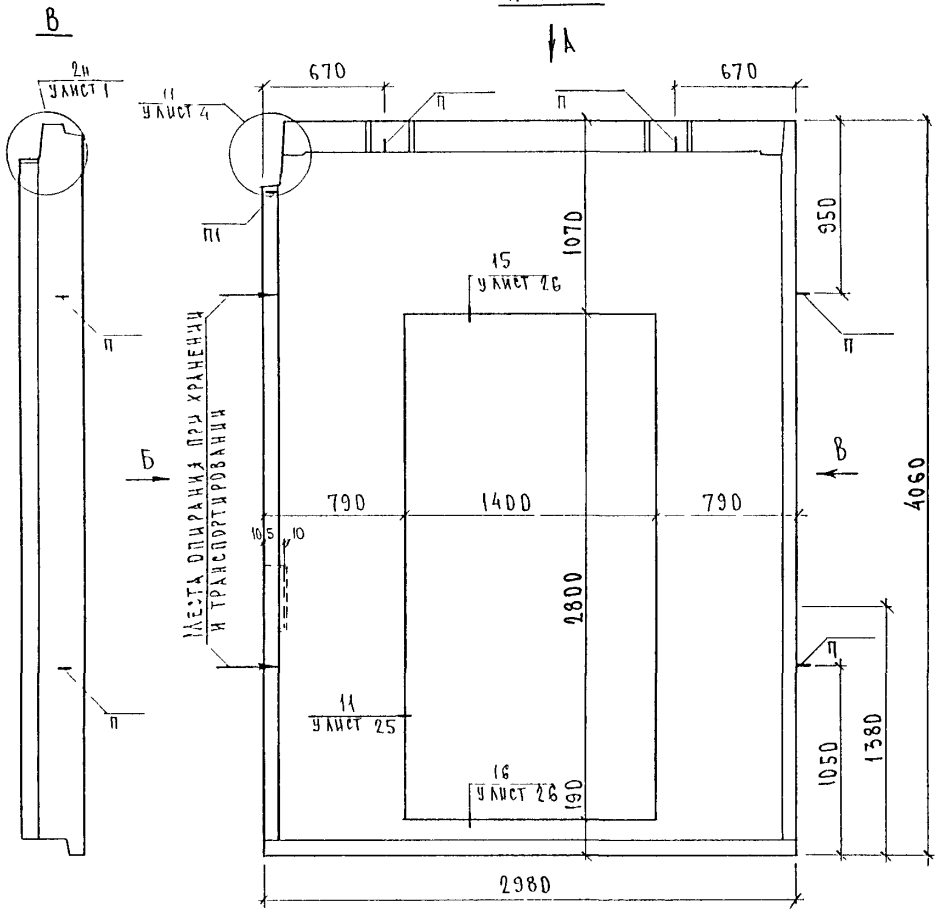

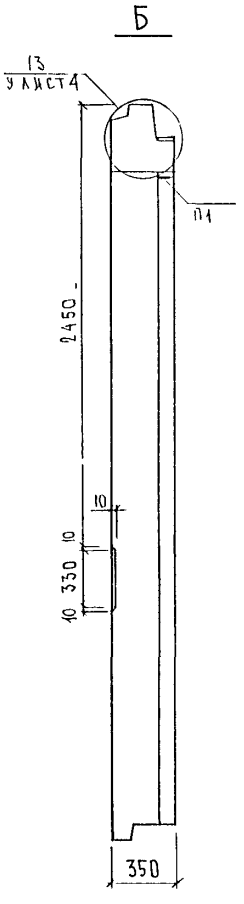

Н 3D-7

ЗЕРКАЛЬНОЕ ОТРАЖЕНИЕ Н 3D-6

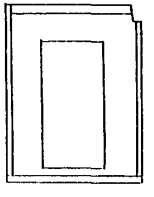

ВИД ПАНЕЛИ ДАН С ВНУТРЕННЕЙ СТОРОНЫ

НАЧОТД.	ВАНАГ		
ГАСПЕЦ	БАСКО		
ЗАВ ГР	ГУРЕВИЧ		
РАЗРАБ	ЕЛЕСНИЦКАЯ		
ПРОВЕР	ГУРЕВИЧ		

5РС 41-57

Панели Н 3D-6
Н 3D-7
Сборочный чертеж

СТАДИЯ	ЛИСТ	ЛИСТОВ
Р	1	

МНИИТЭП
ОСК

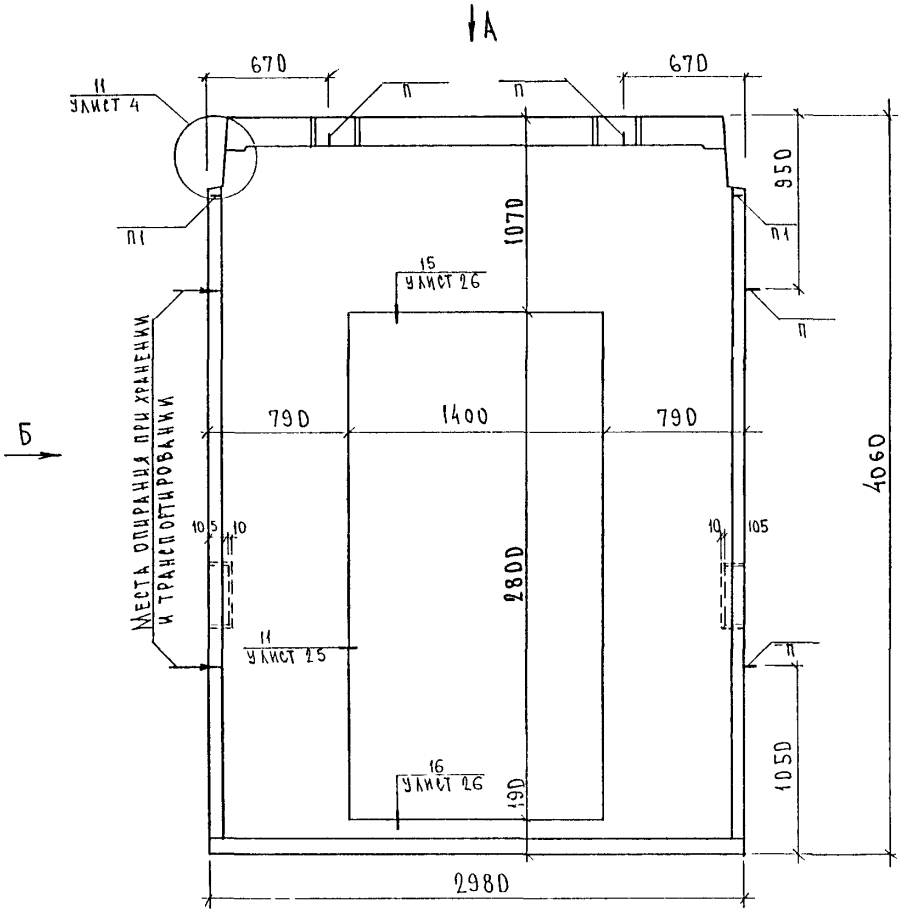

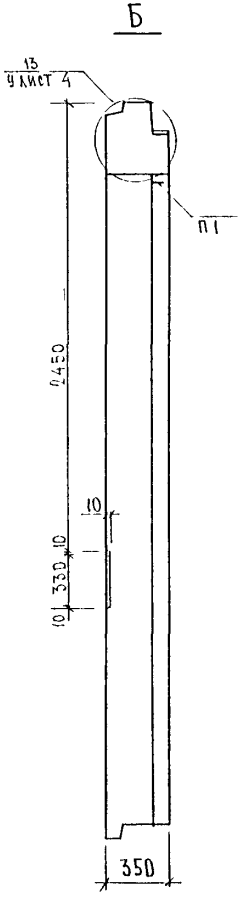

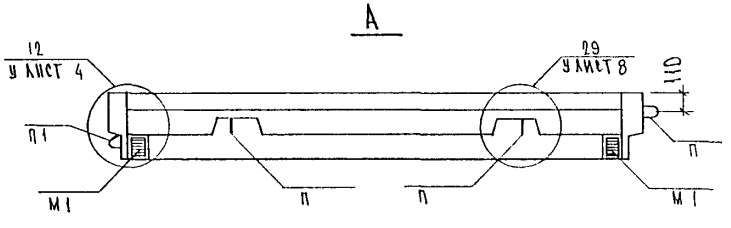

Вид панели дан с внутренней стороны

НАЧ.ОТД.	ВАНАГ		
ГЛ.СПЕЦ.	БАСКО		
ЗАВ.ТР	ГУРЕВИЧ		
РАЗРАБ	ТЕЛЕСНИЦКАЯ		
ПРОВЕР	ГУРЕВИЧ		

5РС 41-57

Панель Н 30-8
Сборочный чертеж

СТАДИЯ	ЛИСТ	ЛИСТОВ
Р	1	

НИИТЭП ОСК

5Н29-1

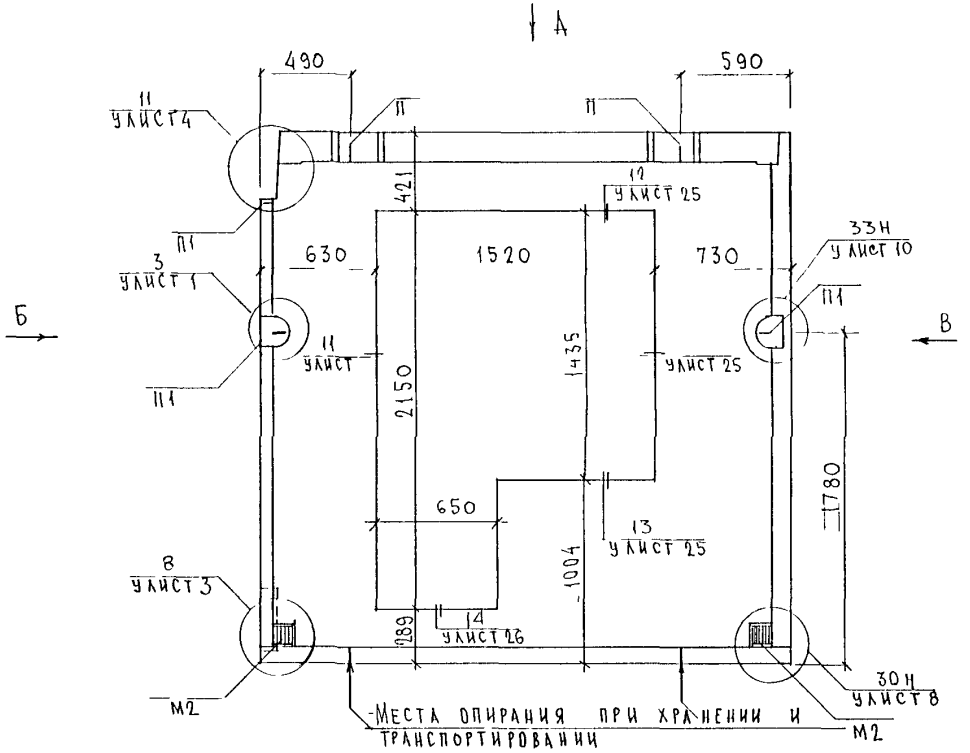

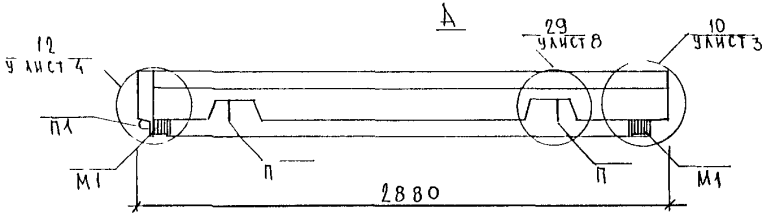

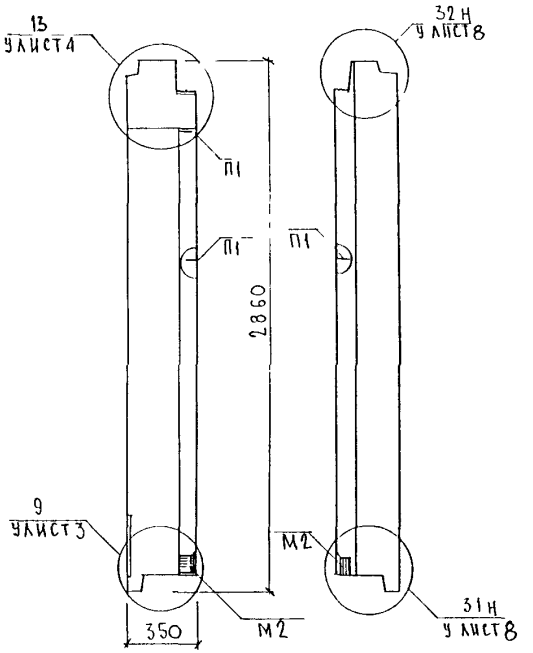

Вид панелей дан с внутренней стороны

5Н29-2
Зеркальное отражение 5Н29-1

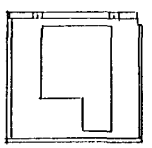

Нач отд	Ванаг	
Гл спец	Баско	
Зав гр	Гуревич	
Разраб	Николаева	
Проверил	Гуревич	

5РС41-57

Панели 5Н29-1, 5Н29-2
Сборочный чертеж

Стадия	Лист	Листов
Р	1	

МНИИТЭП
ОСК

Согласовано
Рук маст №5 Аникин
Гл инж м №5 Ипатьев
Гап м №5 Казаков

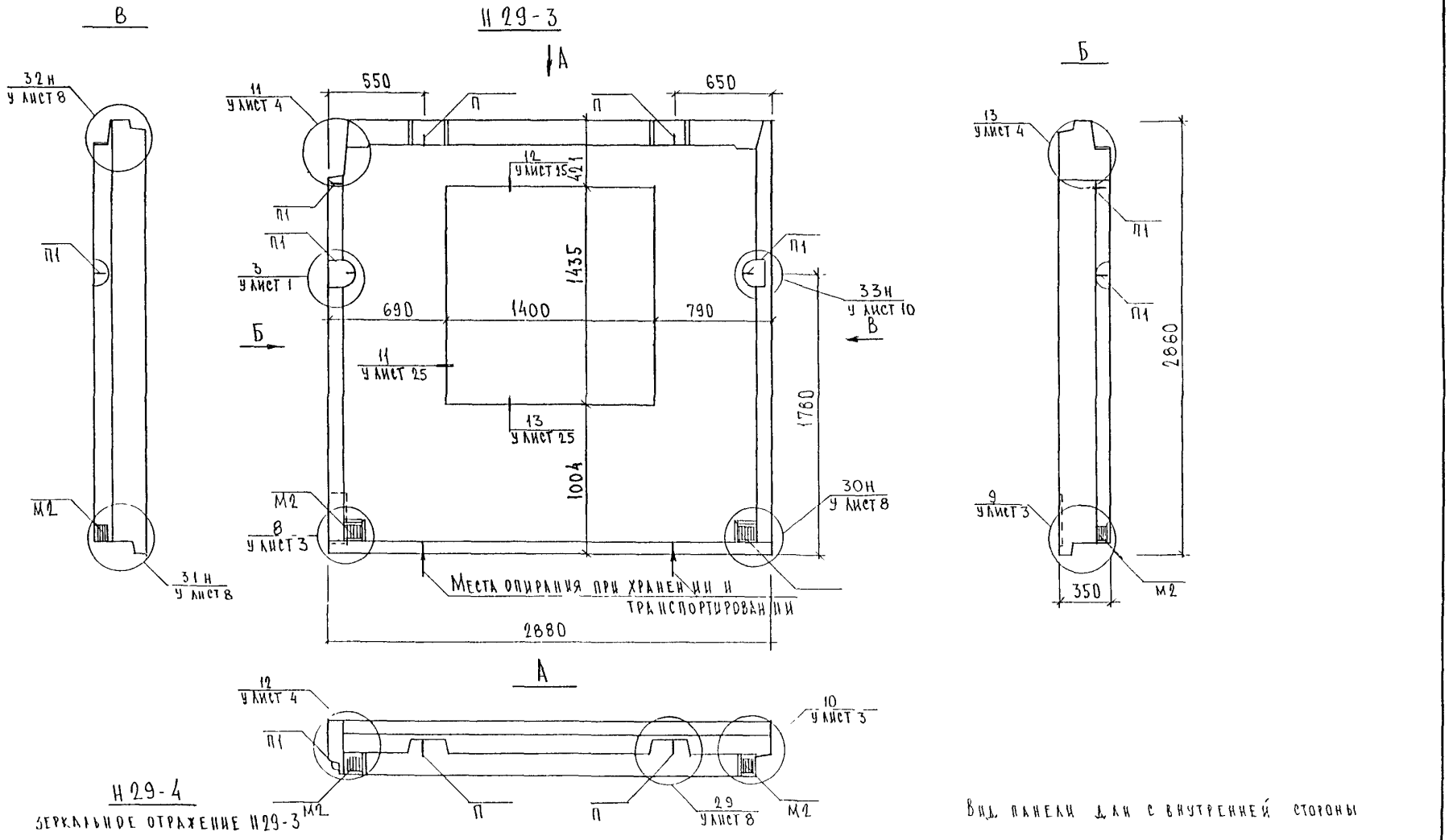

Н29-4

Зеркальное отражение Н29-3

Вид панели Дан с внутренней стороны

Нач.отд.	Ванаг		5РС 41-57
Гл.спец.	Баско		
Зав.гр	Гуревич		Панели 5Н 29-3; 5Н 29-4 Сборочный чертеж
Разраб	Гелгеницкая		Стадия: Р; Лист: 1; Листов:
Провер	Гуревич		ЛНИИТЭП ОСК

5Н29-5

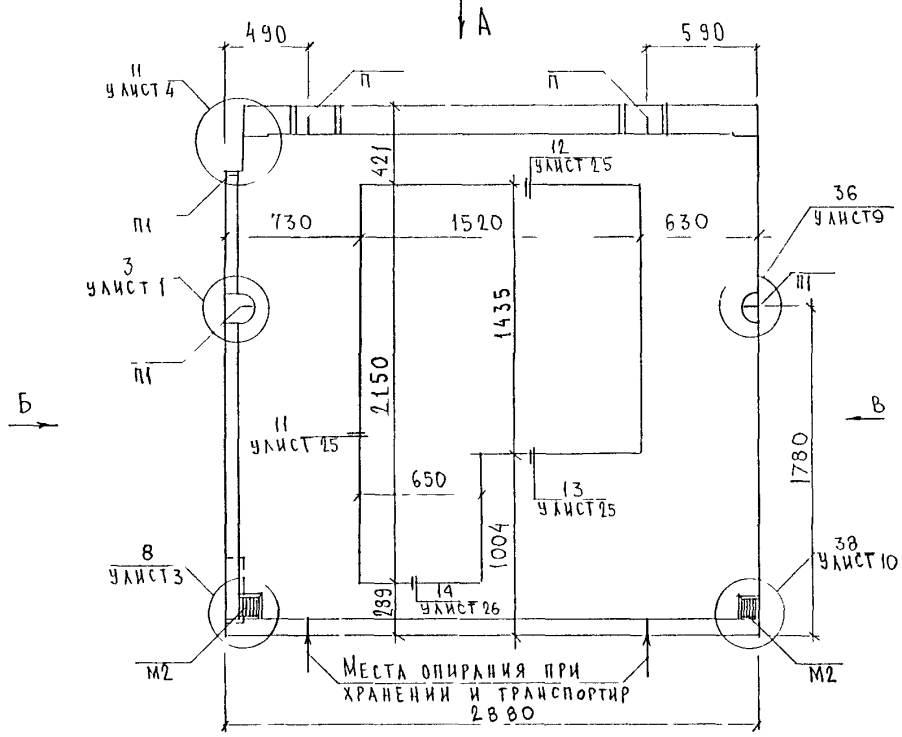

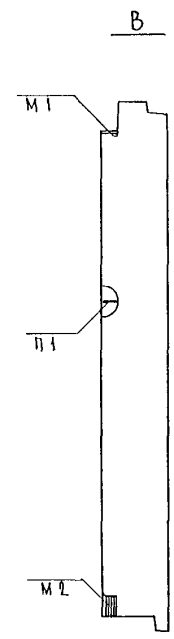

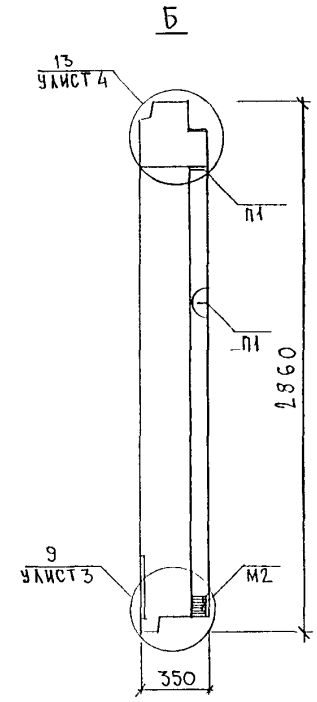

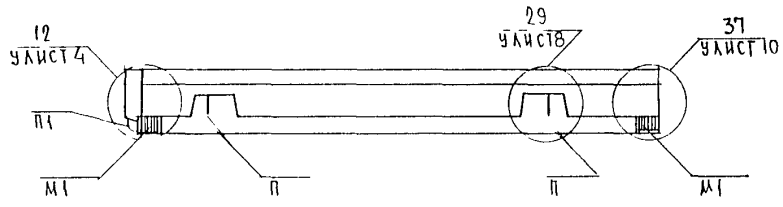

Вид панелей дан с внутренней стороны

5Н29 6

Зеркальное отражение 5Н29-5

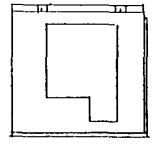

Нач отд	Ванаг		
Гл спец	Баско		
Зав гр	Гуревич		
Разраб	Николаева		
Пр.вер	Гуревич		

5РС 41-57

Панели 5Н29-5, 5Н29-6
Сборочный чертеж

Стадия	Лист	Листов
Р	1	

МНИИТЭП
ОСК

П 29-7

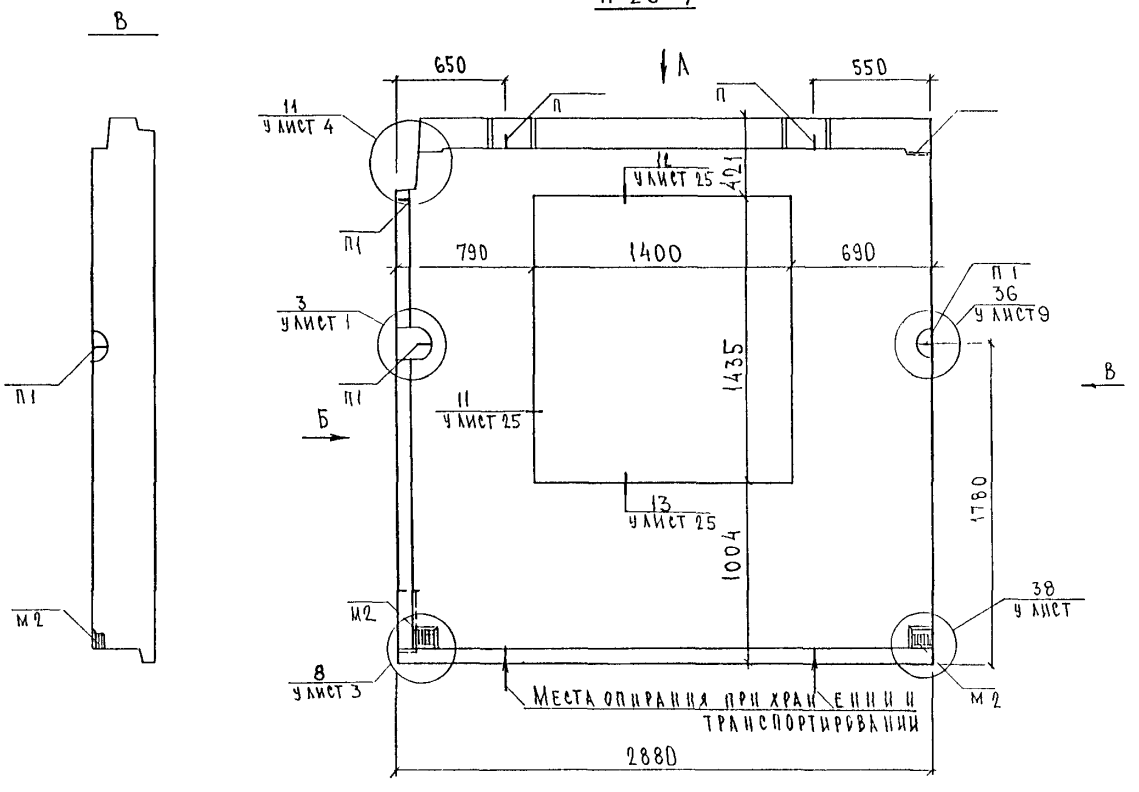

Вид панели дан с внутренней стороны

П 29-8
Зеркальное отражение П 29-7

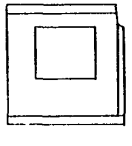

Нач.отд	Ванаг		
Гл.спец	Васко		
Зав.гр	Гуревич		
Разраб	Телесницкая		
Провер.	Гуревич		

5РС 41-57

Панели П29-7, П29-8
Сборочный чертеж

Стадия	Лист	Листов
Р	1	

МНИИТЭП
ОСК

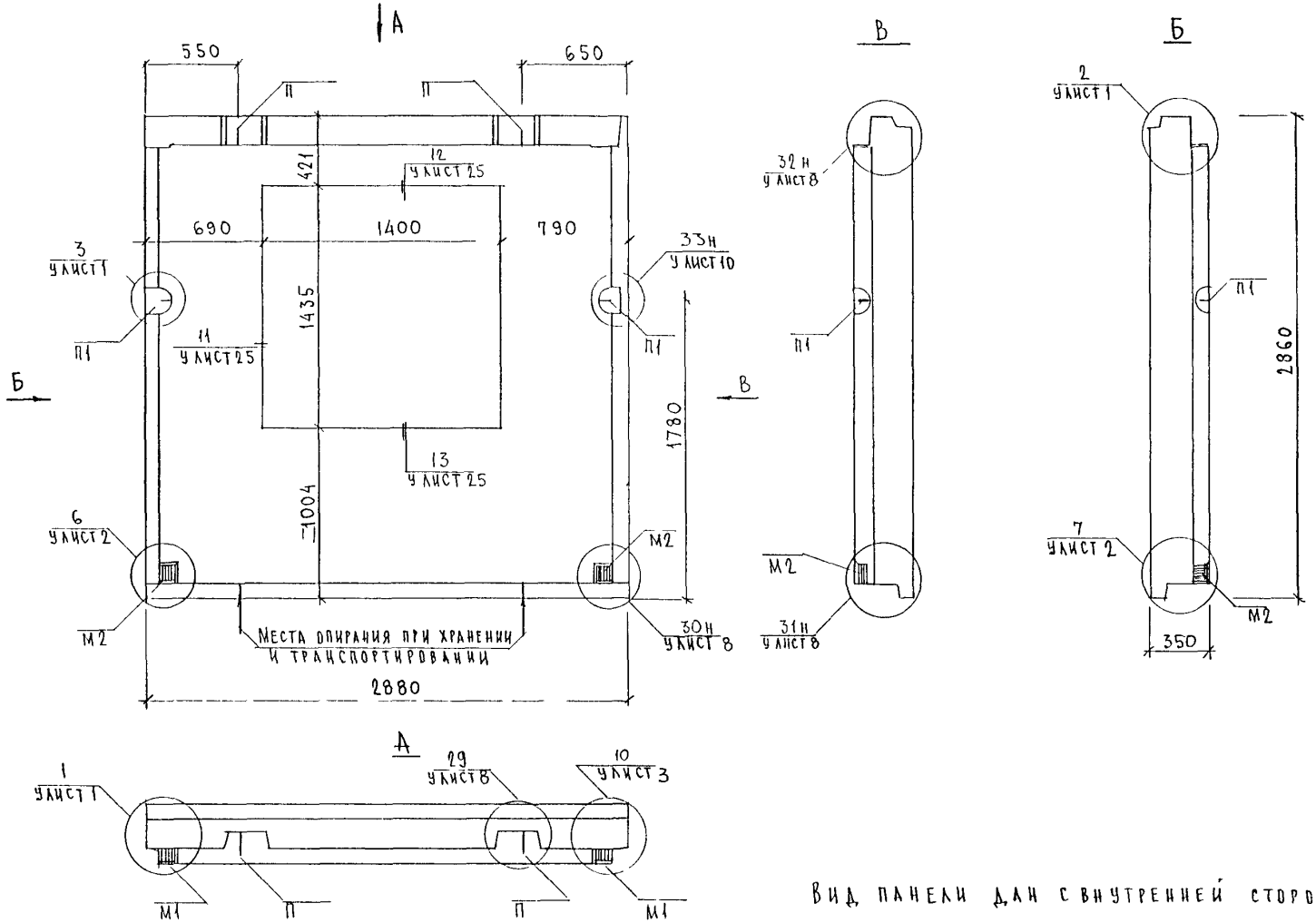

ВИД ПАНЕЛИ ДАН С ВНУТРЕННЕЙ СТОРОНЫ

НАЧ ОТД.	ВАНАГ		
ГЛ СПЕЦ.	БАСКО		
ЗАВ ГР	ГУРЕВИЧ		
РАЗРАБ	НИКОЛАЕВА		
ПРОВЕР	ГУРЕВИЧ		

5РС 41-57

ПАНЕЛЬ 5Н 29-9
СБОРОЧНЫЙ ЧЕРТЕЖ

СТАДИЯ	ЛИСТ	ЛИСТОВ
Р	1	

МНИИТЭП
ОСК

СОГЛАСОВАНО

РУК МАСТ №5		АНИКИН
ГЛ ИНЖ М №5		ИПАТЬЕВ
ГЛ П М №5		КАЗАКОВ

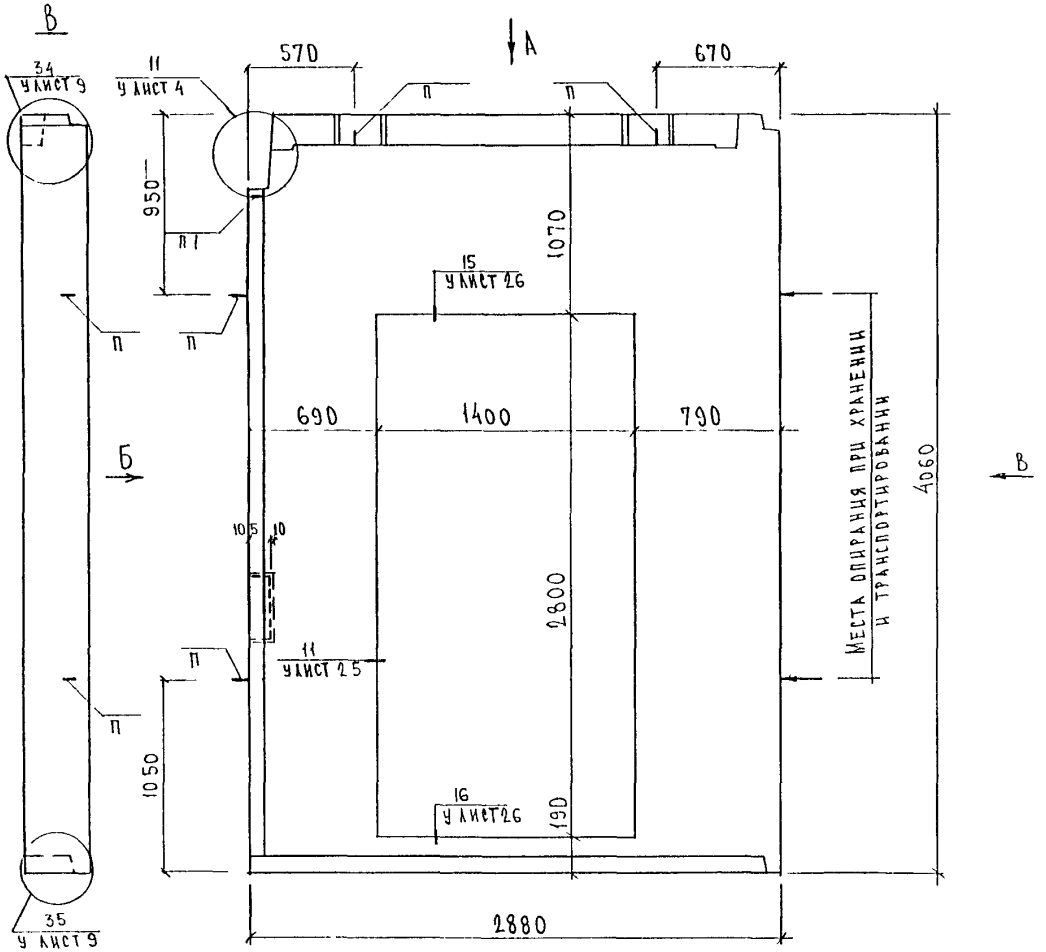

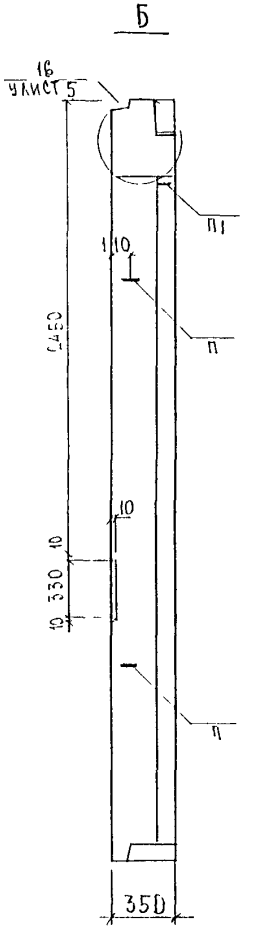

Вид панели дан с внутренней стороны

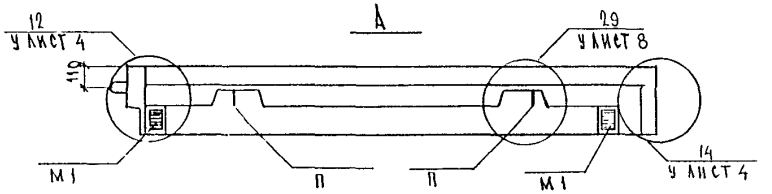

Нач отд	Ванаг		
Гл спец	Баско		
Зав гр	Гуревич		
Разраб	Телесницкая		
Провер	Гуревич		

5РС 41 57

Панель Н 29-10
Сборочный чертеж

Стадия	Лист	Листов
Р	1	

МНИИТЭП
ОСК

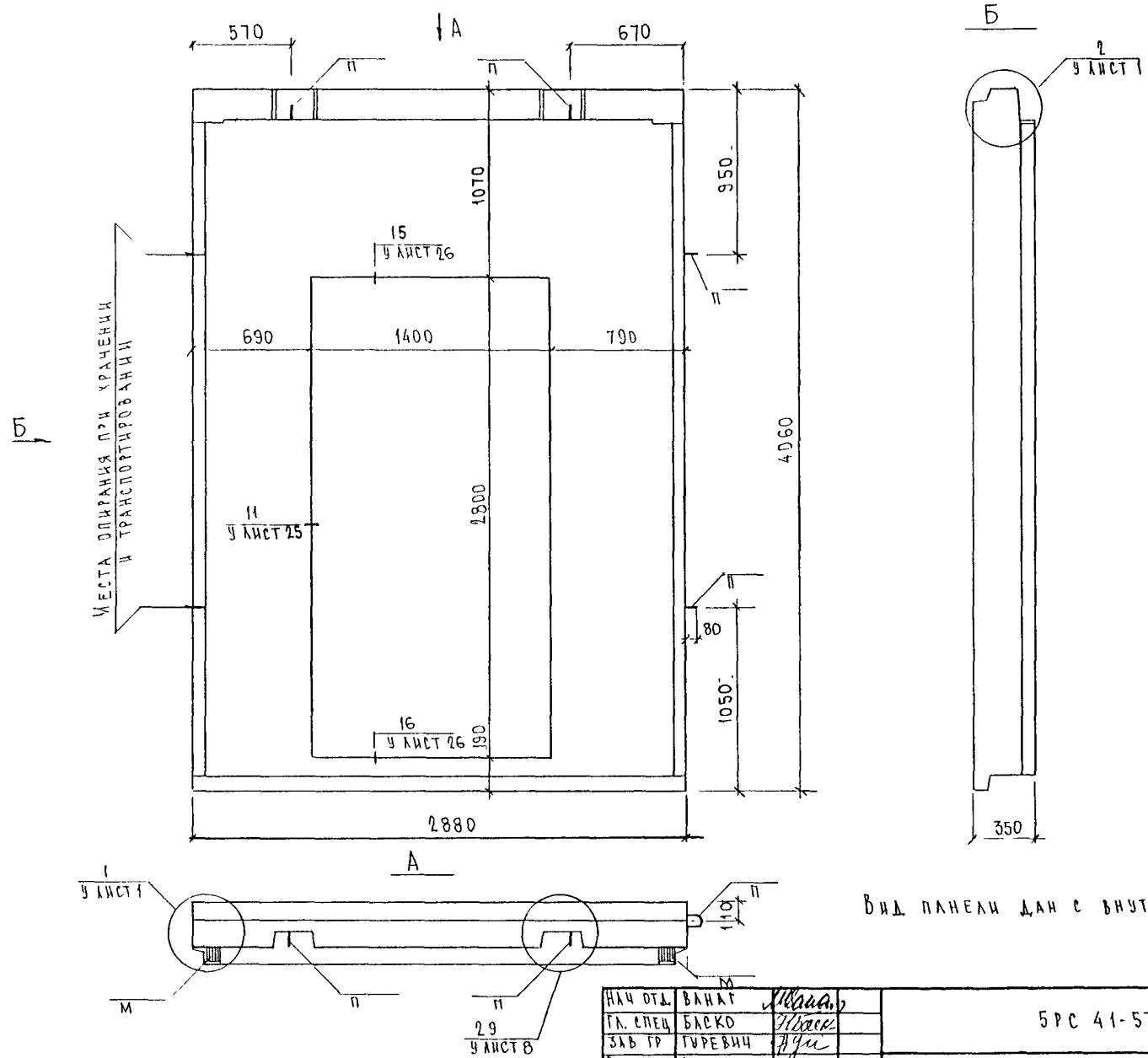

Вид панели дан с внутренней стороны.

Нач отд.	Ванат	
Гл. спец	Баско	
Зав гр	Гуревич	
Разраб	Комиссарова	
Проверил	Гуревич	

5РС 41-57

Панель Н 29-11
Сборочный чертеж

Стадия	Лист	Листов
Р	1	

МНИИТЭП
ОСК

Согласовано

Рук маст 3		Аникин
Гл инж М5		Ипатьев
Гап М5		Казаков

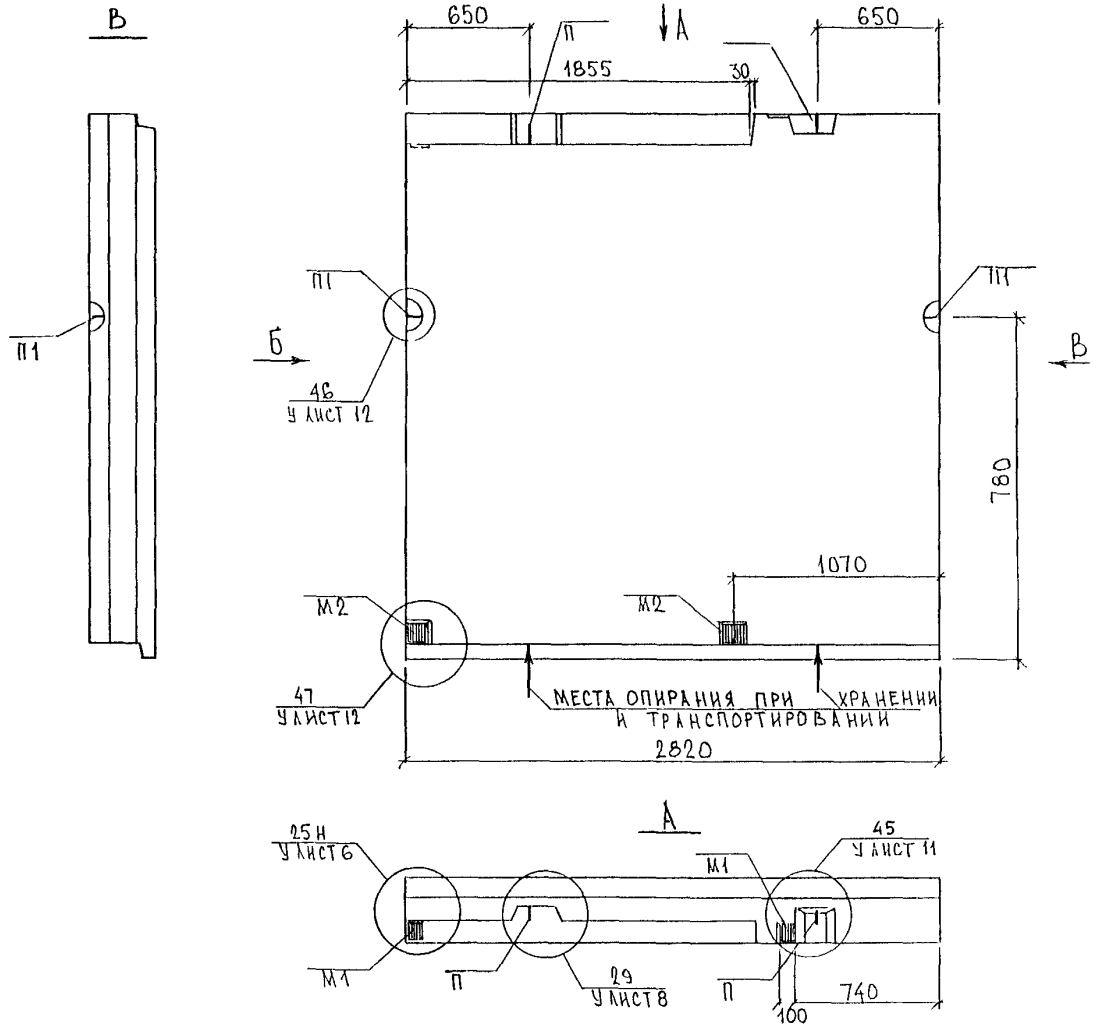

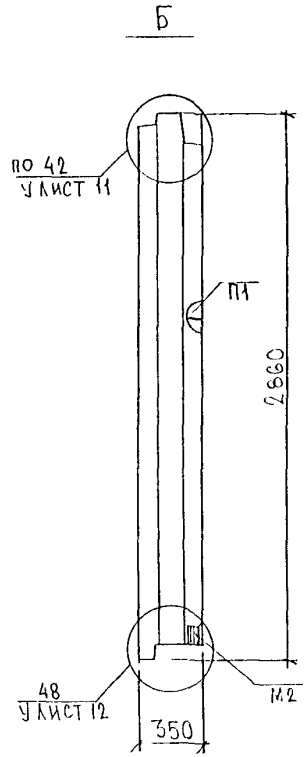

Вид панели дан с внутренней стороны.

НАЧОТД	БАНАГ		5РС 41-57
ГА СПЕЦ	БАСКО		
ЗАВ ГР	ГУРЕВИЧ		
РАЗРАБ	ЗАЙЦЕВА		ПАНЕЛЬ 5Н 28-1 СБОРОЧНЫЙ ЧЕРТЕЖ
ПРОВЕРИЛ	ГУРЕВИЧ		

СТАДИЯ	ЛИСТ	ЛИСТОВ
Р	1	

МНИИТЭП ОСК

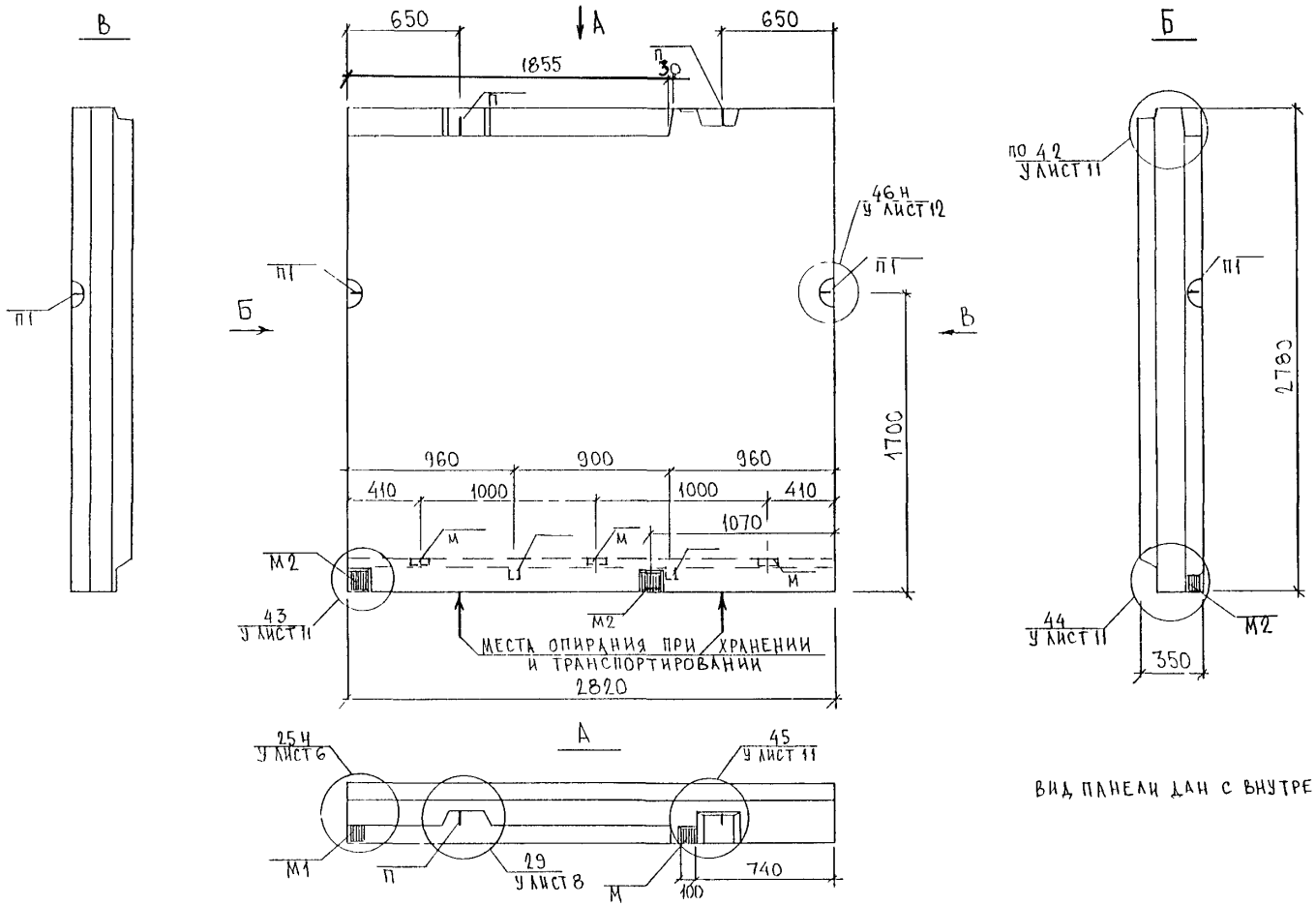

ВИД ПАНЕЛИ ДАН С ВНУТРЕННЕЙ СТОРОНЫ

НАЧ ОТД	ВАНАГ		
ГЛ СПЕЦ	БАСКО		
ЗАВ ГР	ГУРЕВИЧ		
РАЗРАБ	ЗАЙЦЕВА		
ПРОВЕРИЛ	ГУРЕВИЧ		

5 РС 41-57

ПАНЕЛЬ 5Н 28-2
СБОРОЧНЫЙ ЧЕРТЕЖ

СТАДИЯ	ЛИСТ	ЛИСТОВ
Р	1	

МНИИТЭП
ОСК

СОГЛАСОВАНО
СУК МАСТ М5 — АНИКИН
ЛИНК М5 — АПАТЬЕВ
АТ М5 — КАЗАКОВ

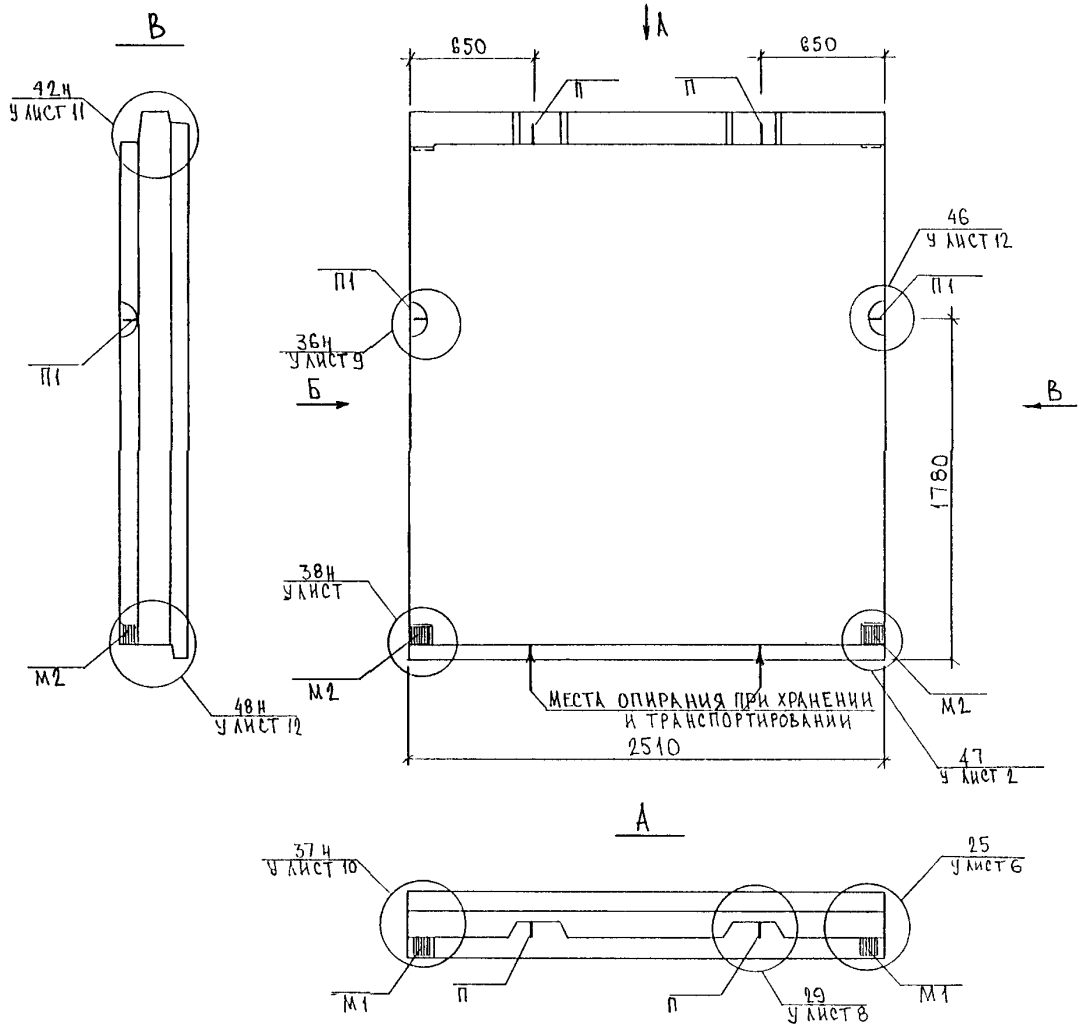

Вид панели дан с внутренней стороны

Нач отд.	Ванаг		
Гл спец.	Баско		
Зав гр	Гуревич		
Разраб	Зайцева		
Проверил	Гуревич		

5РС 41-57

Панель ЗН 25
Сборочный чертеж

Стадия	Лист	Листов
Р	1	

МНИИТЭП
ОСК

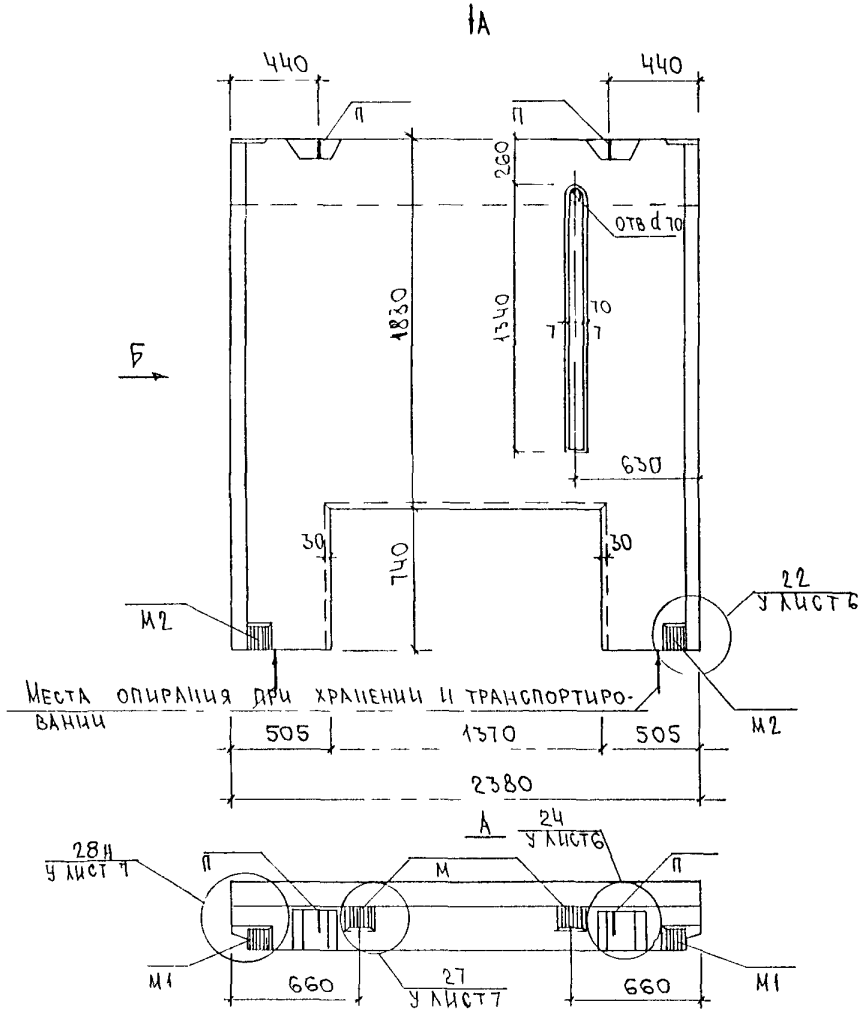

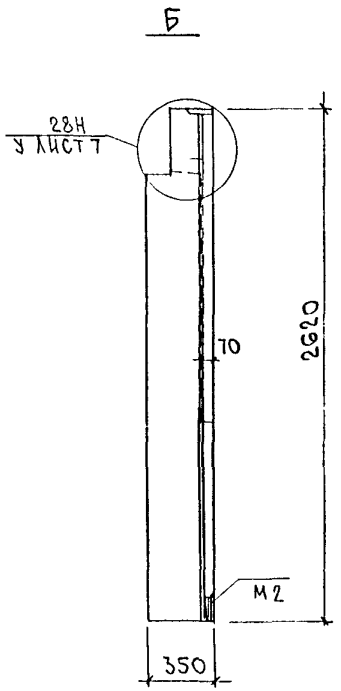

Вид панели дан с внутренней стороны.

НАЧ ОТД	ВАНАГ		
ГЛ СПЕЦ	БАСКО		
ЗАВ ГР	ГУРЕВИЧ		
РАЗРАБ	СКОМОРОХОВА		
ПРОВЕР	ГУРЕВИЧ		

5 РС 41-57

Панель 5Н24-1
Сборочный чертеж

Стадия	Масса	Масштаб
Р		
Лист 1	Листов	

МНИИТЭП
ОСК

Согласовано
РУК МАСТ ЧЗ АНИКИН
ГЛ ИНЖ МАСТЧЗ ШПАТЬЕВ
ГАП МАСТ ЧЗ КАЗАКОВ

Инв № подл | Подпись и дата | Взаим инв №

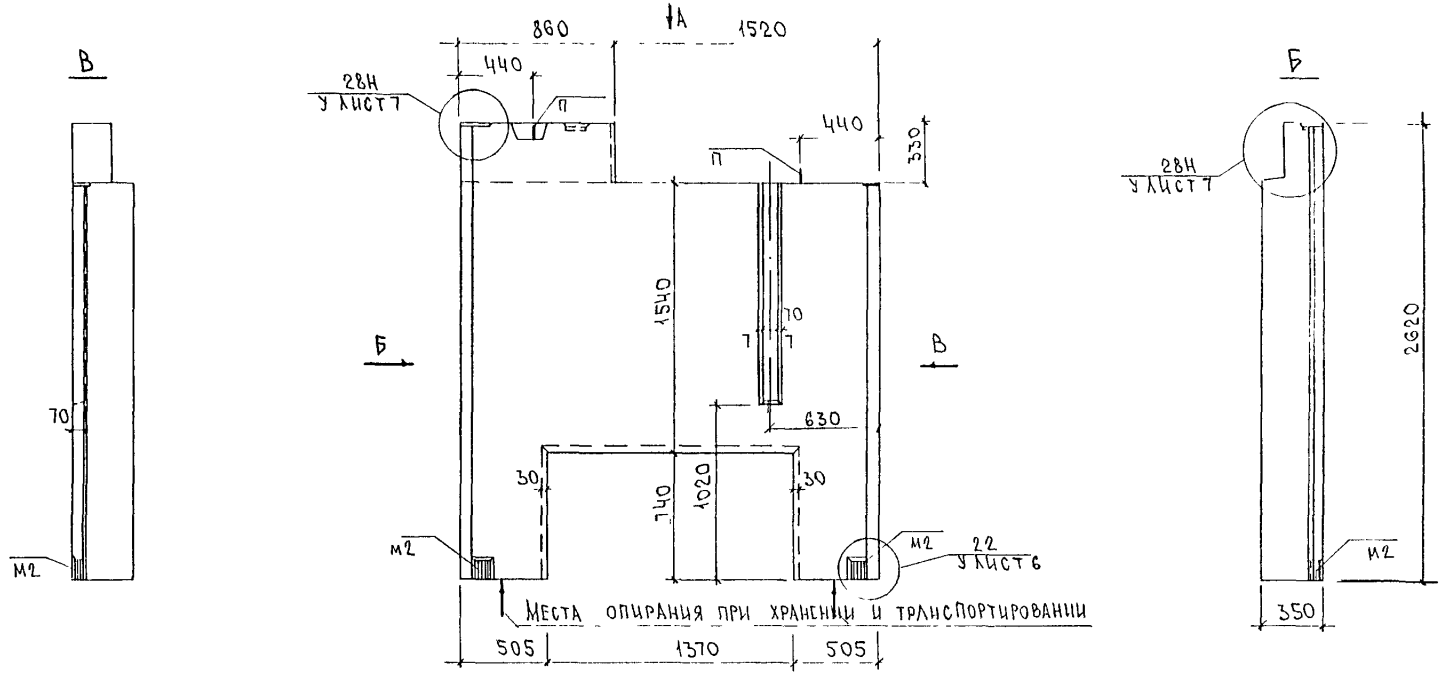

Вид панели дан с внутренней стороны

НАЧ ОТД	ВАНАГ		
ГЛ СПЕЦ	ВАСКО		
ЗАВ ГР.	ГУРЕВИЧ		
РАЗРАБ	СКОМОРОХОВ		
ПРОВЕР.	ГУРЕВИЧ		

5РС 41-57

Панель 5Н24-2
Сборочный чертеж

Стадия	Масса	Масштаб
Р		
Лист 1	Листов	

МНИИТЭП
ОСК

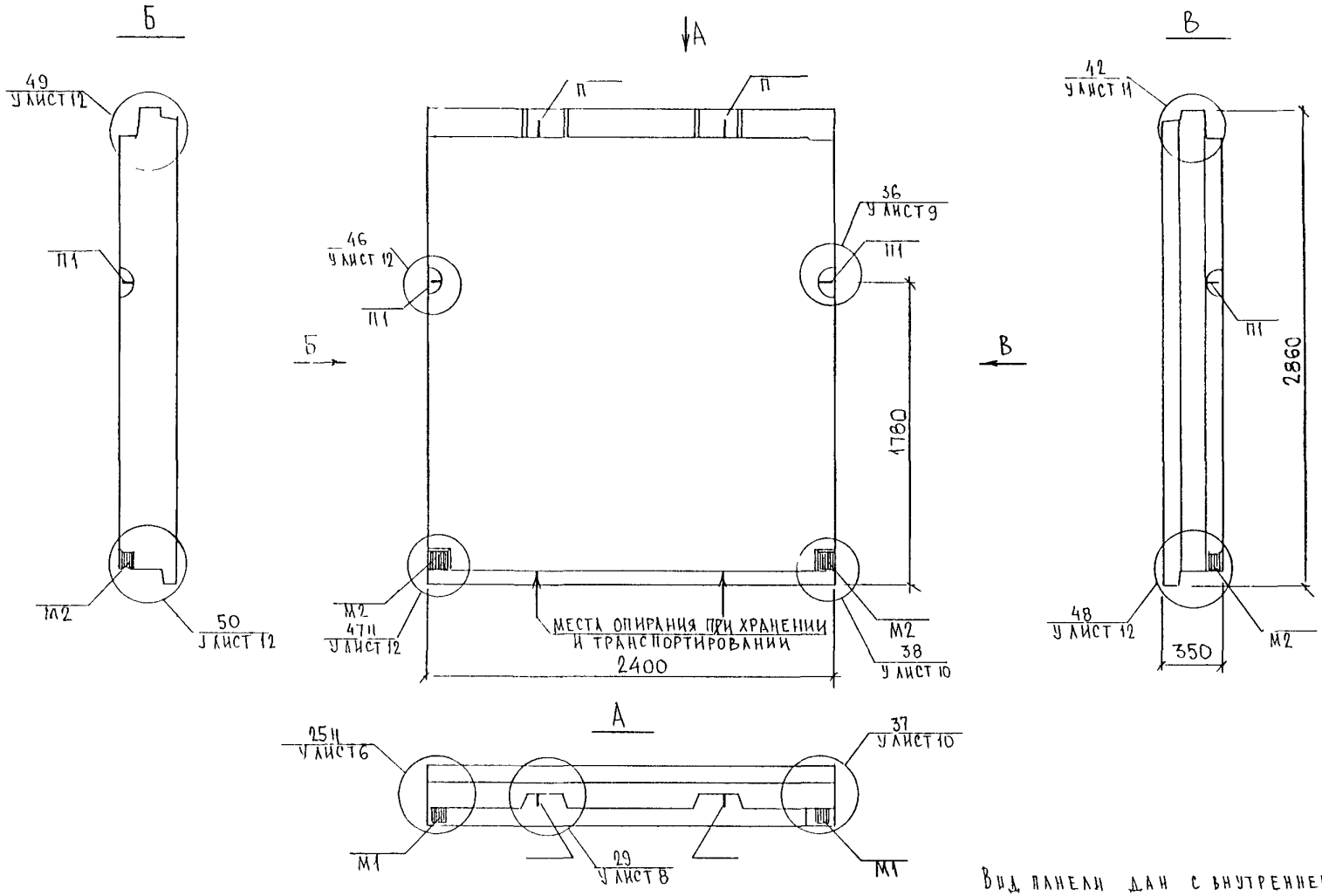

Вид панели дан с внутренней стороны

НАЧ ОТД	ВАНАГ		5РС 41-57	
ГЛ СПЕЦ	БАСКО			
ЗАВ ГР	ГУРЕВИЧ			
РАЗРАБ	ЗАЙЦЕВА		ПАНЕЛЬ 5Н 24-3 СБОРОЧНЫЙ ЧЕРТЕЖ	СТАДИЯ: Р; ЛИСТ: 1; ЛИСТОВ:
ПРОВЕРИЛ	ГУРЕВИЧ			МНИИТЭП ОСК

СОГЛАСОВАНО

ЗУК МАСТ N5	ДНИКИН
ГЛ ИНЖ М5	И-АТЬЕВ
ГАП М N5	КАЗАКОВ

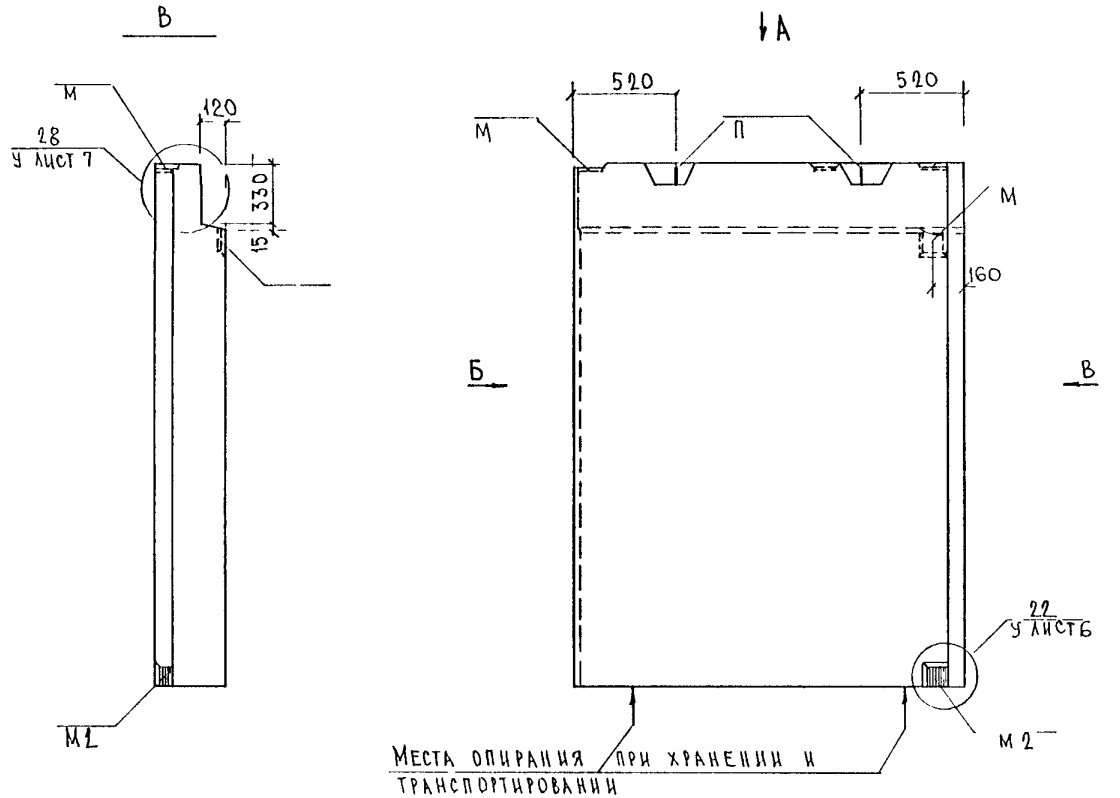

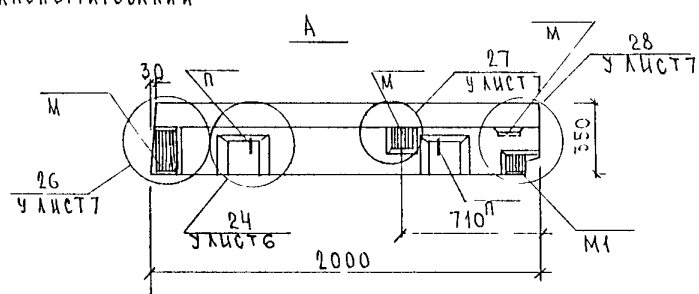

Вид панели дан с внутренней стороны

Нач отд.	Ванаг		
Гл спец	Баско		
Зав гр	Гуревич		
Разраб	Комиссарова		
Проверил	Гуревич		

5 РС 41 57

Панель 5Н20
Сборочный чертеж

Стадия	Лист	Листов
Р	1	2

МНИИТЭП
ОСК

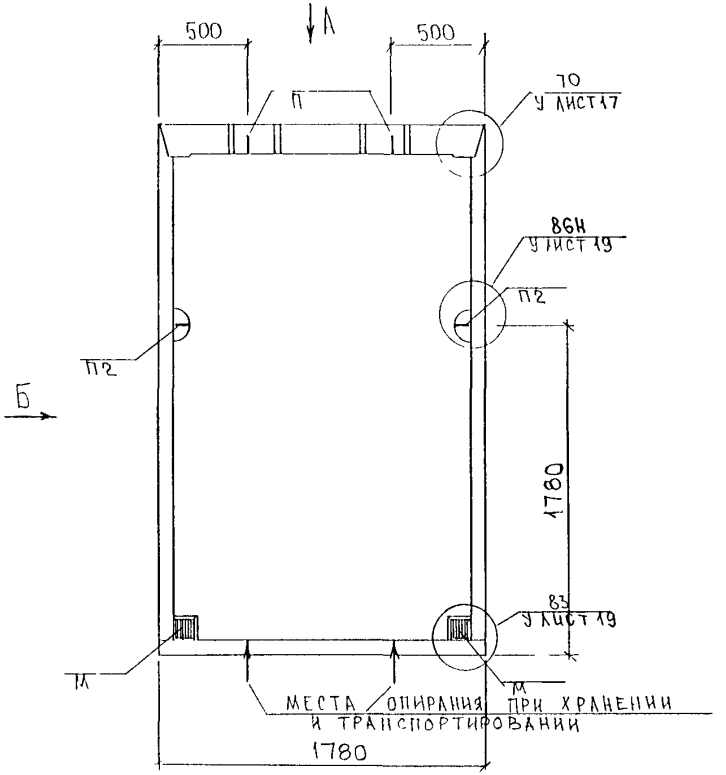

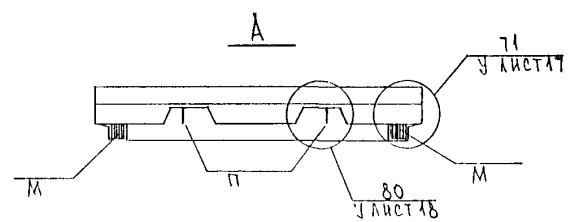

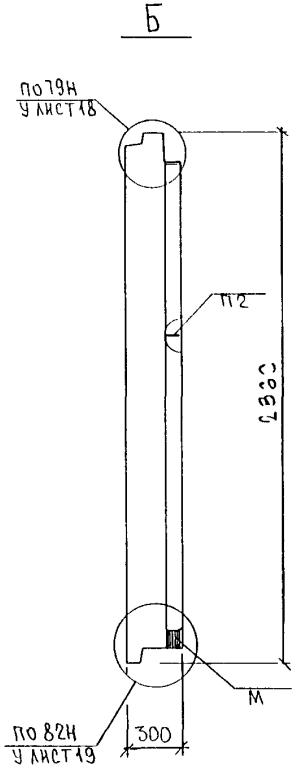

Вид панели дан с внутренней стороны.

Нач.отд.	Ванаг	
Гл.спец.	Басуо	
Зав.гр.	Гуревич	
Разраб.	Зайцева	
Проверил	Гуревич	

5РС41-57

Панель 5Н18
Сборочный чертеж

Стадия	Лист	Листов
Р	1	

МНИИТЭП
ОСК

Согласовано
Инв. № подл. | Подп. и дата | Взам. инв. №
Анисин
Казаков
Платьев

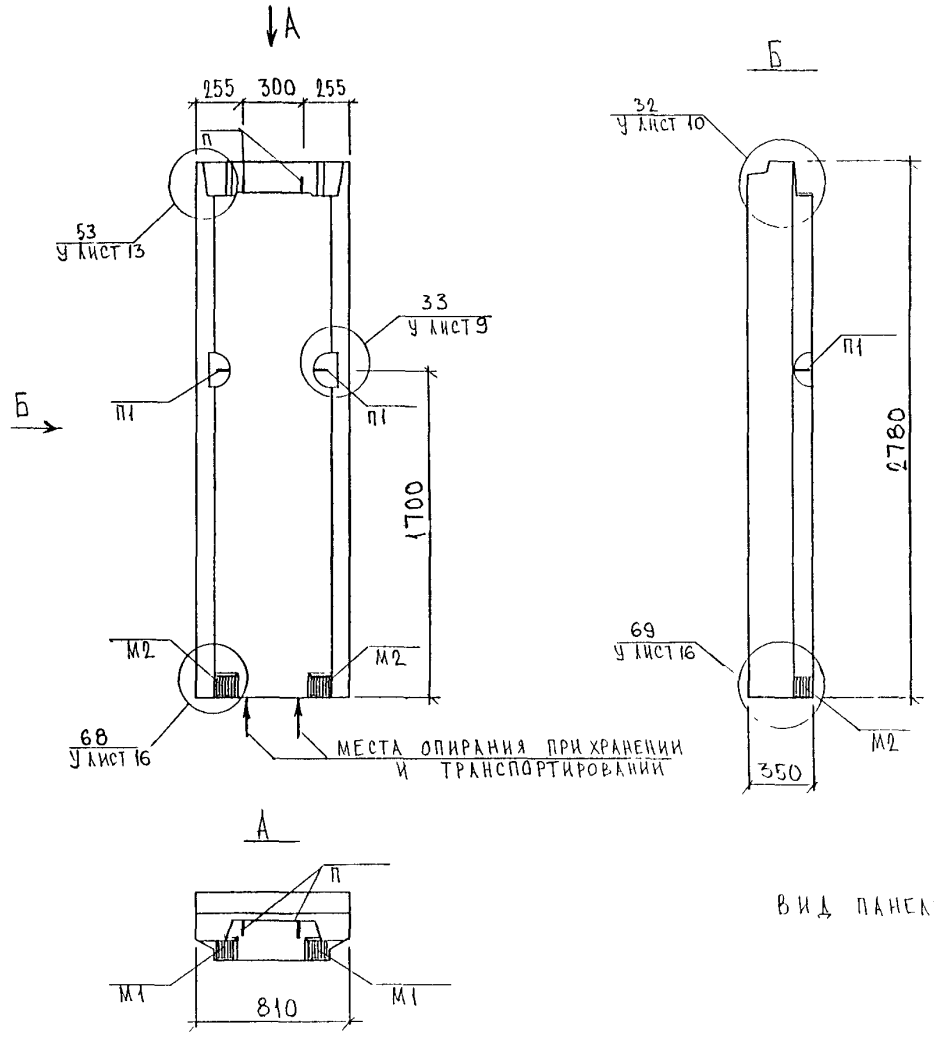

ВИД ПАНЕЛИ ДАН С ВНУТРЕННЕЙ СТОРОНЫ.

НАЧ ОТД	ВАНАГ			5РС 41-57	
ГА СПЕЦ	БАСКО				
ЗАВ ГР	ГУРЕВИЧ				
РАЗРАБ	ЗАЙЦЕВА			ПАНЕЛЬ 3Н8-1 СБОРОЧНЫЙ ЧЕРТЕЖ	СТАДИЯ: Р; ЛИСТ: 1; ЛИСТОВ:
ПРОВЕРИЛ	ГУРЕВИЧ				МНИИТЭП ОСК

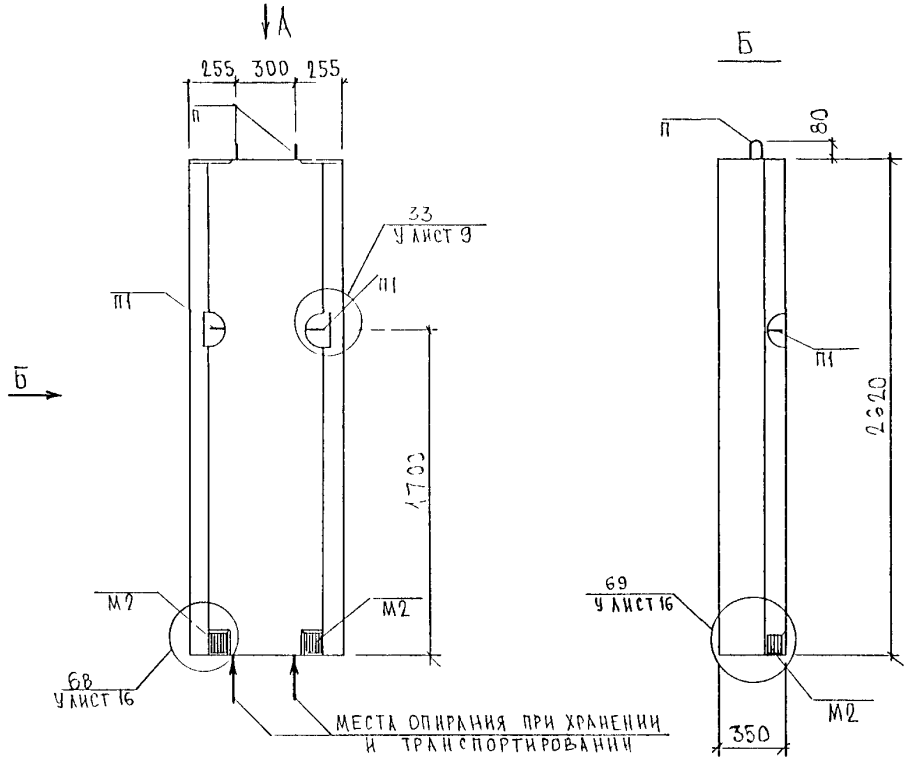

ВИД ПАНЕЛИ ДАН С ВНУТРЕННЕЙ СТОРОНЫ

НАЧ ОТД	ВАНАГ		5РС 41-57
ГА СПЕЦ	БАСКО		
ЗАВ ГР.	ГУРЕВИЧ		
РАЗРАБ	ЗАЙЦЕВА		ПАНЕЛЬ 5Н8-2 СБОРОЧНЫЙ ЧЕРТЕЖ
ПРОВЕРИЛ	ГУРЕВИЧ		

СТАДИЯ	ЛИСТ	ЛИСТОВ
Р	1	

МНИИТЭП ОСК

СОГЛАСОВАНО

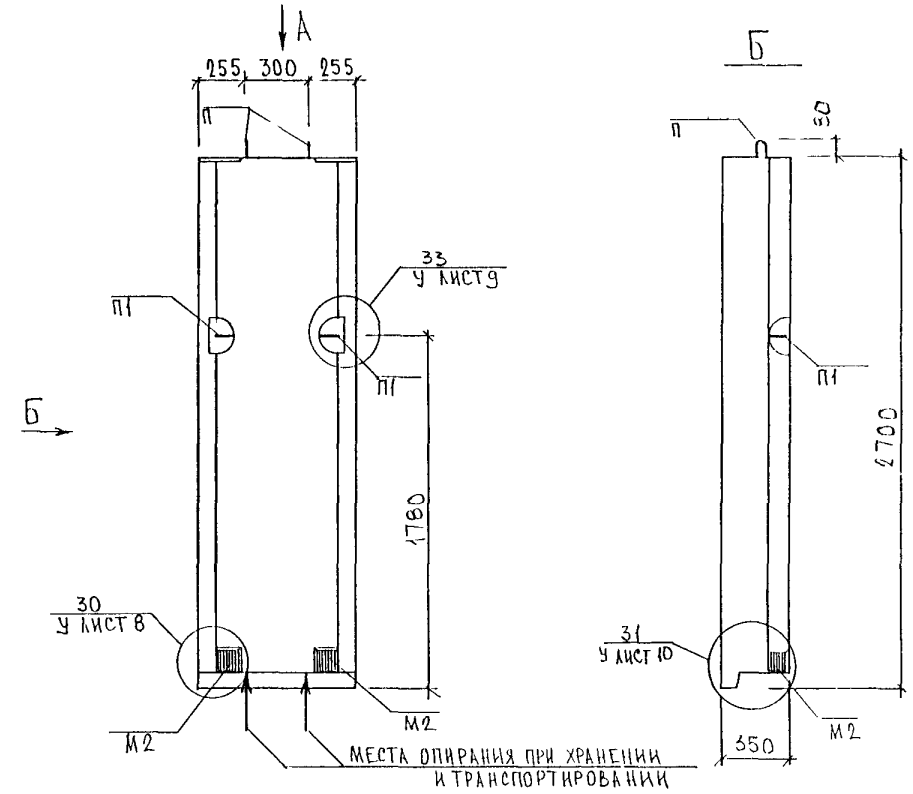

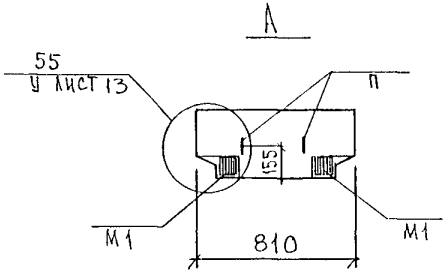

Вид панели для с внутренней стороны

Нач отд	Ванаг		5РС 41-57
Гл спец	Васко		
Зав гр	Гуревич		
Разраб	Зайцева		Панель 5НВ-3 сборочный чертеж
Проверил	Гуревич		

Стадия	Лист	Листов
Р	1	

МНИИТЭП ОСК

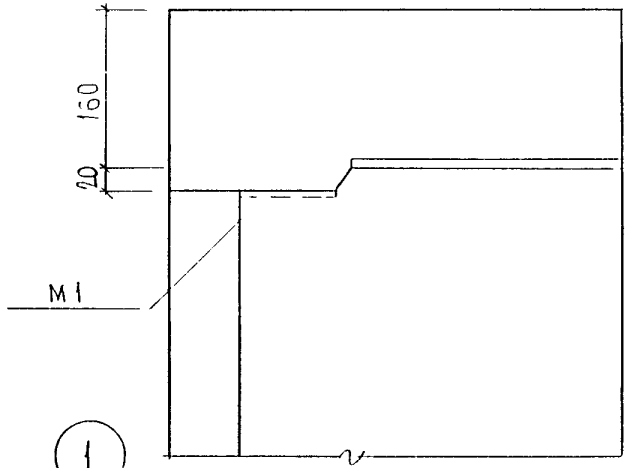

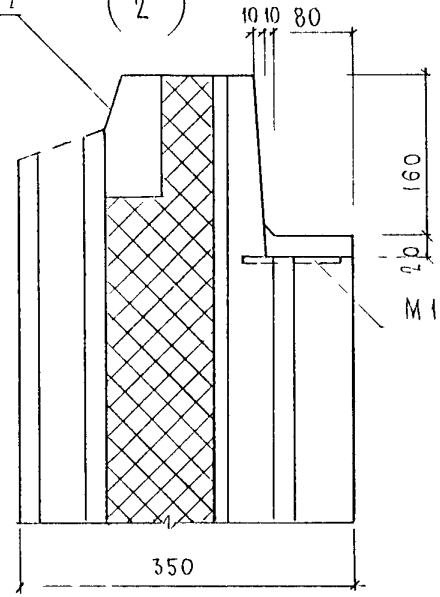

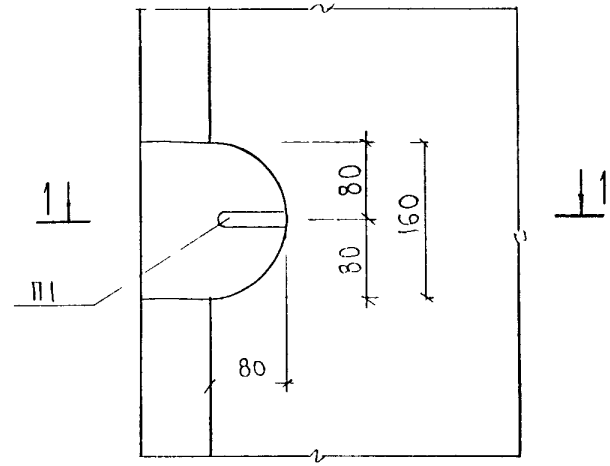

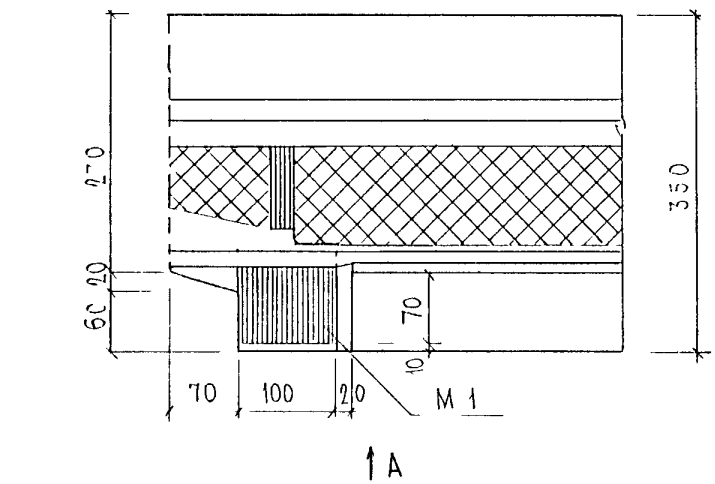

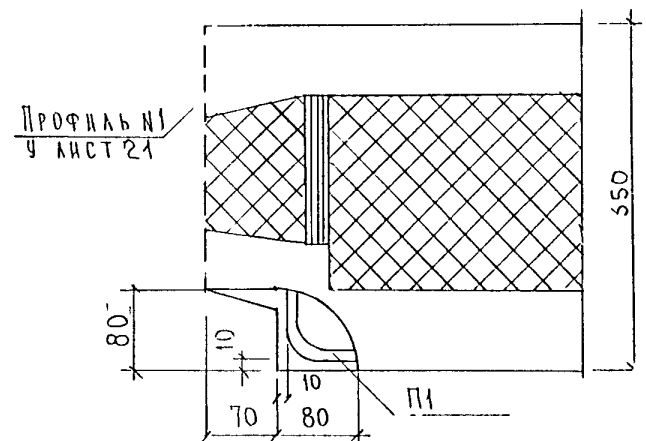

Нач отд.	Ванат	
Гл спец.	Баско	
Зав гр	Гуревич	
Разраб	Комиссаров	
Проверил	Гуревич	

Согласовано		
Рук мастерской	Аникин	
Гл инж м №5	Ипатьев	
ГАП м №5	Казаков	

5РС41-57 У

Узлы габаритные

Стадия	Лист	Листов
Р	1	27

МНИИТЭП
ОСК

4

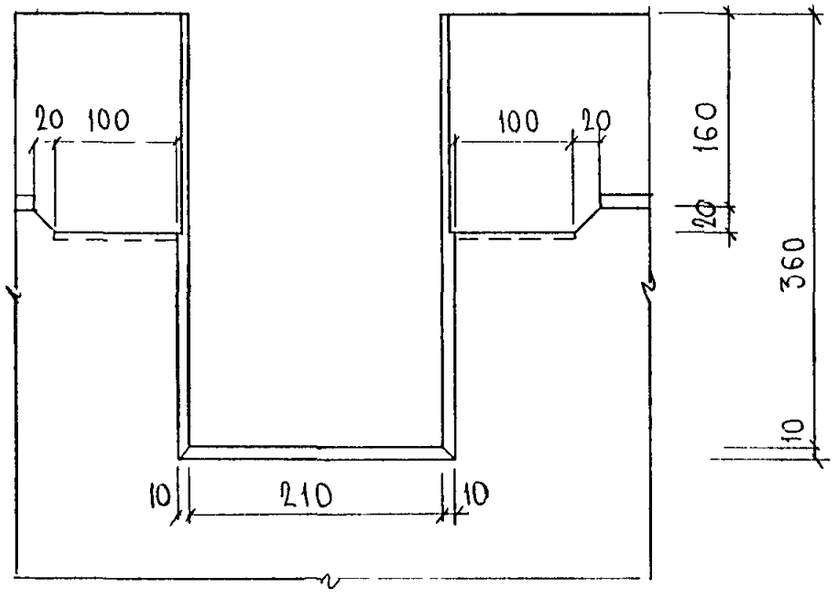

6

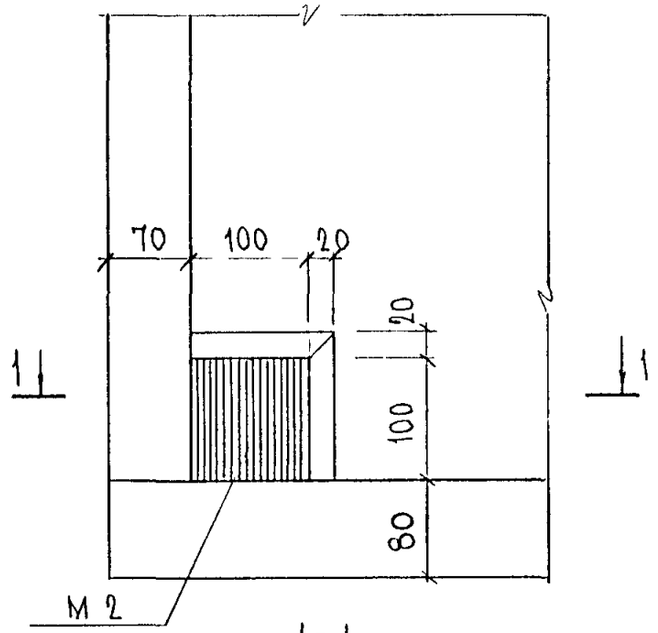

1-1

7

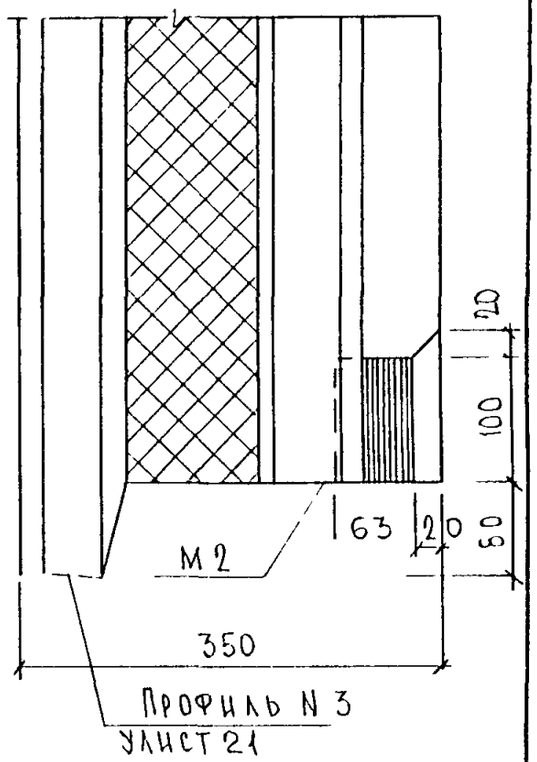

5

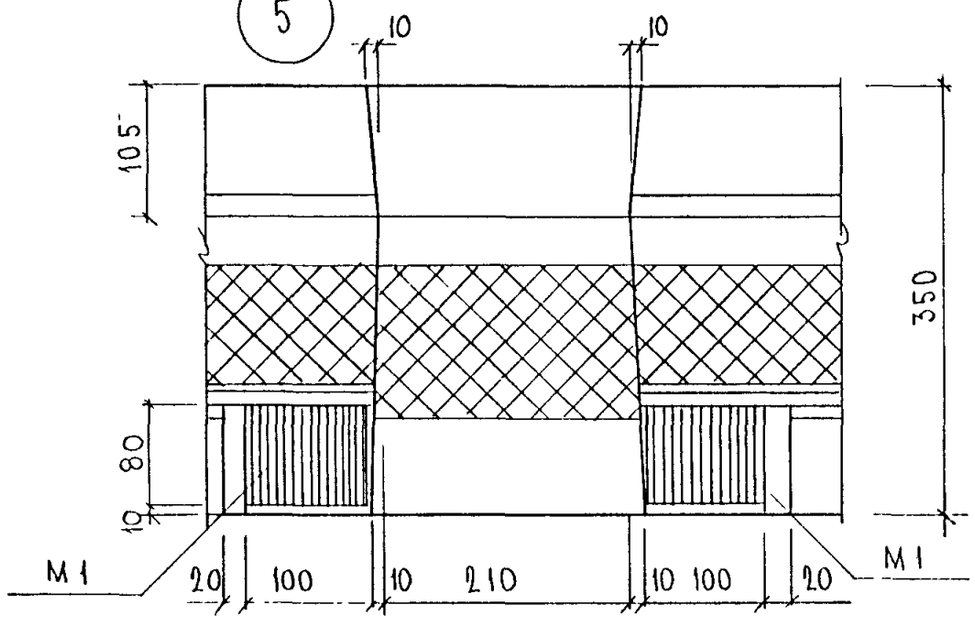

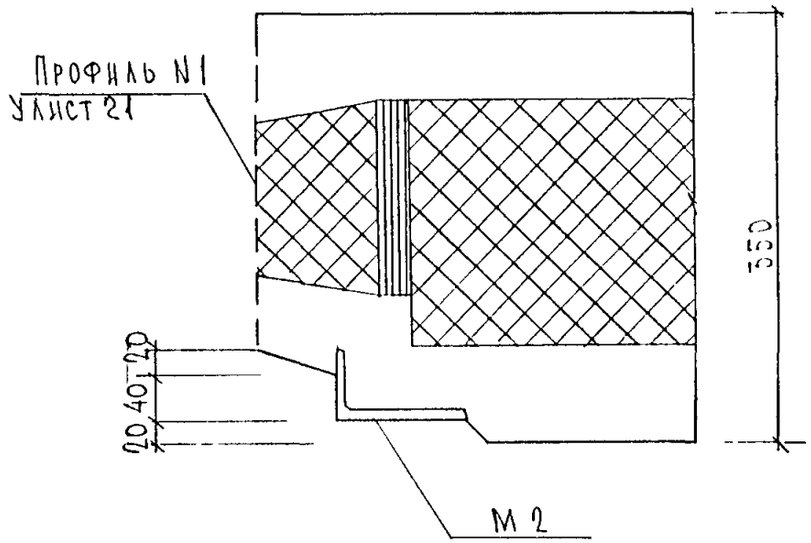

5РС 41-57 у

Лист 2

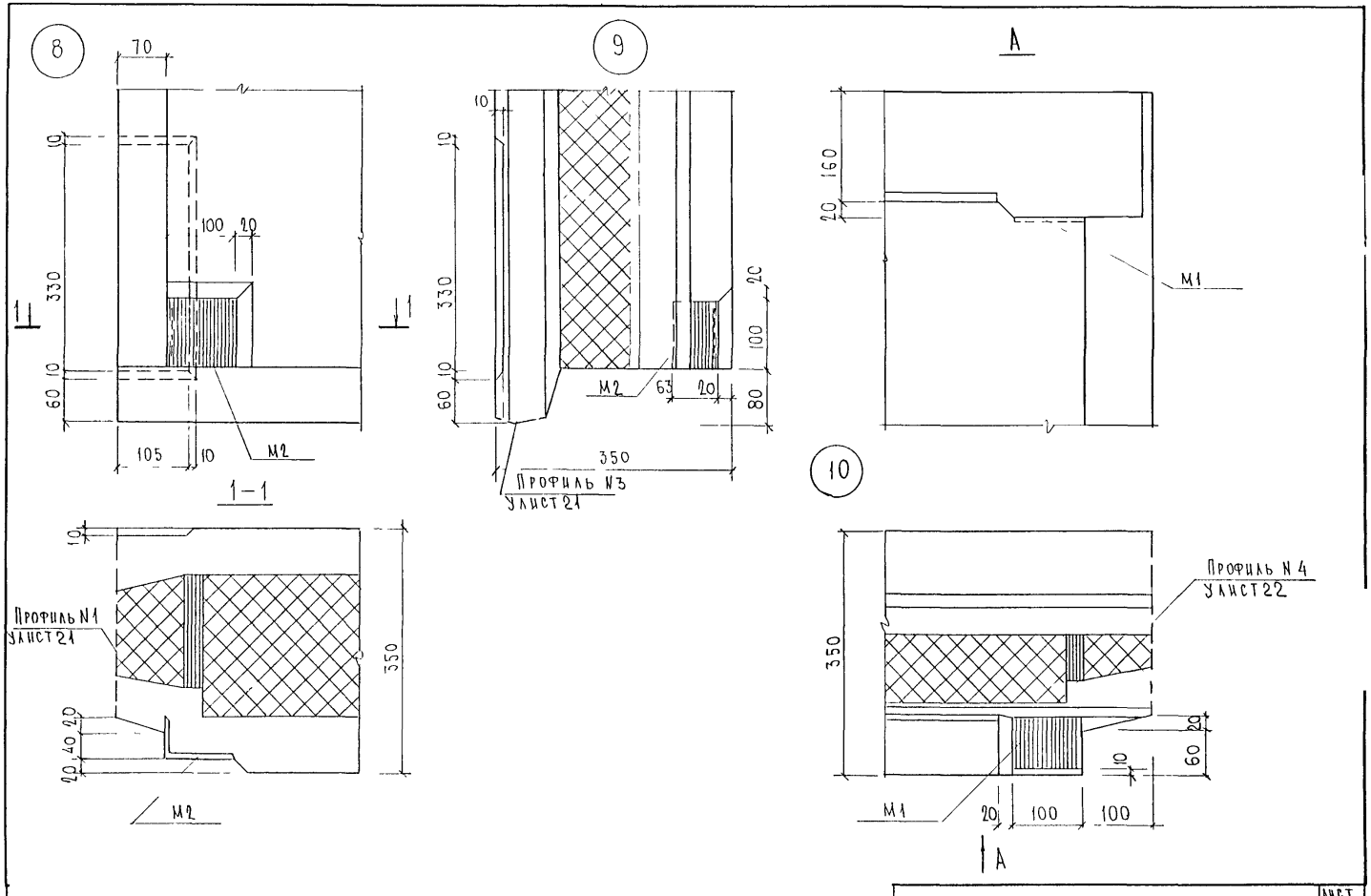

5РС 41-57.У

Лист 3

11

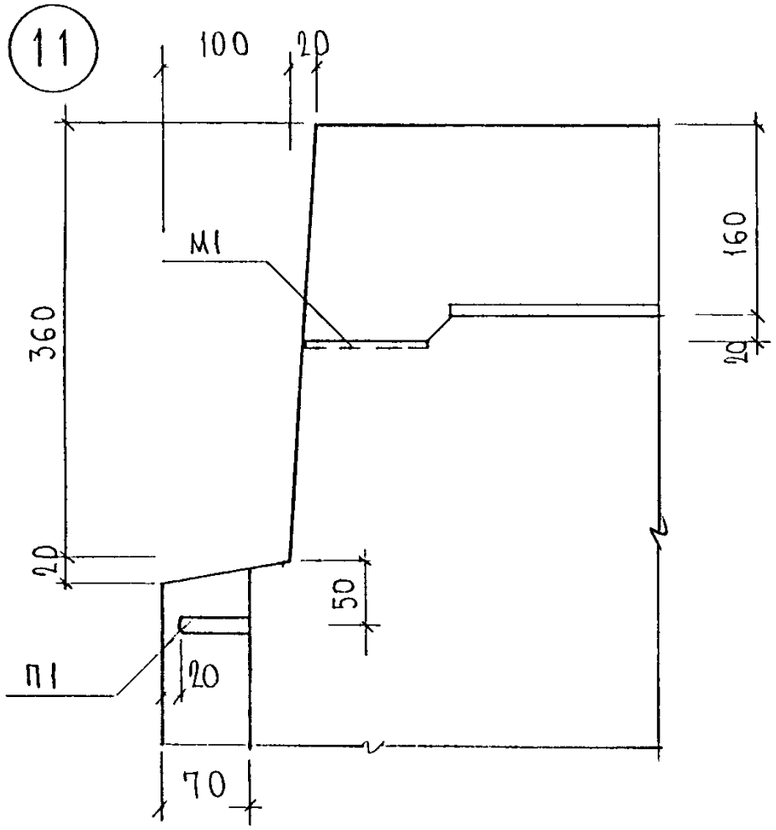
100
20
160
20
M1
360
20
50
П1
20
70

13

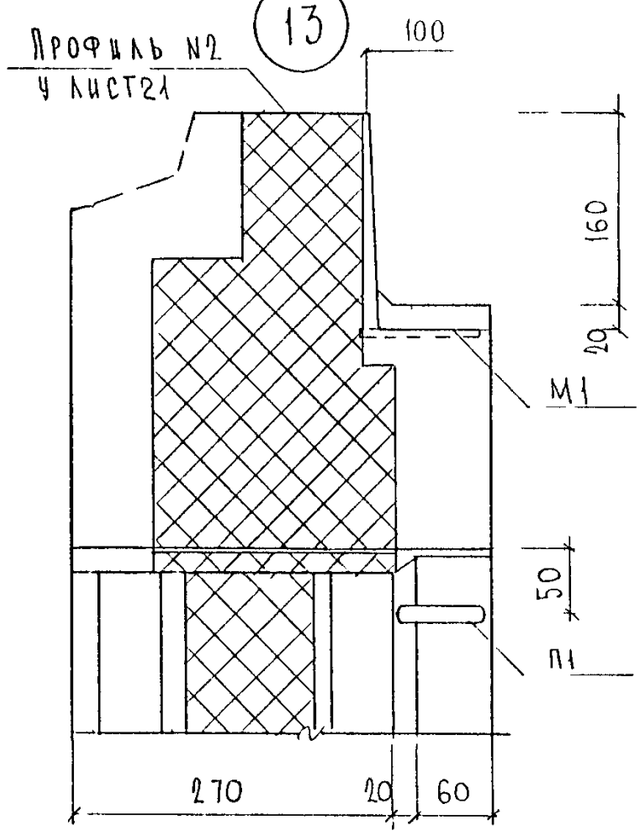
Профиль №2
у лист21
100
160
20
M1
50
П1
270
20
60

А

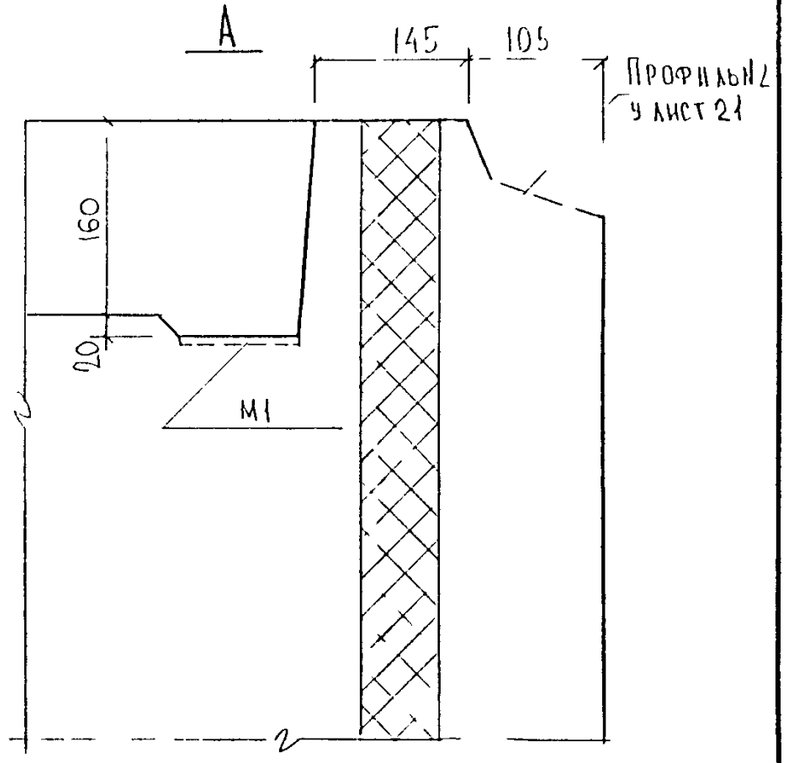
145
105
Профиль№2
у лист 21
160
20
M1

12

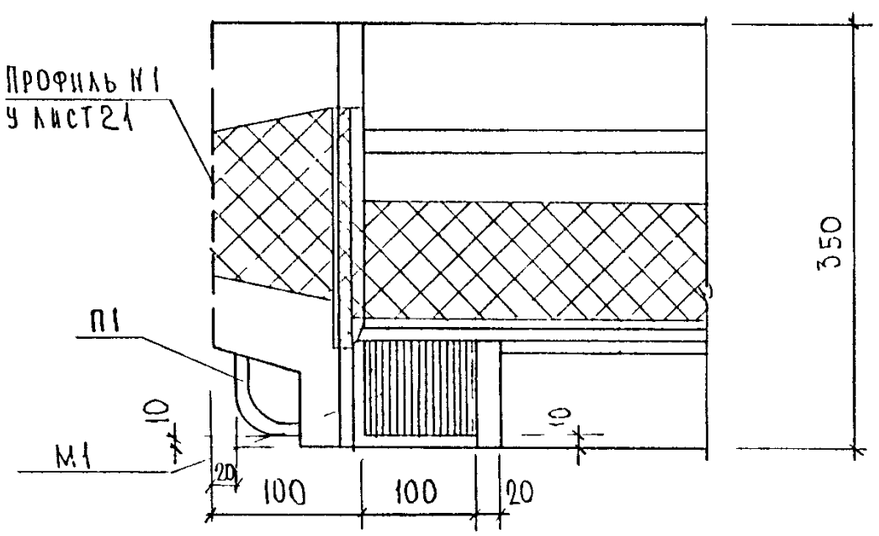
Профиль №1
у лист21
350
П1
10
M1
20
100
100
20
10

14

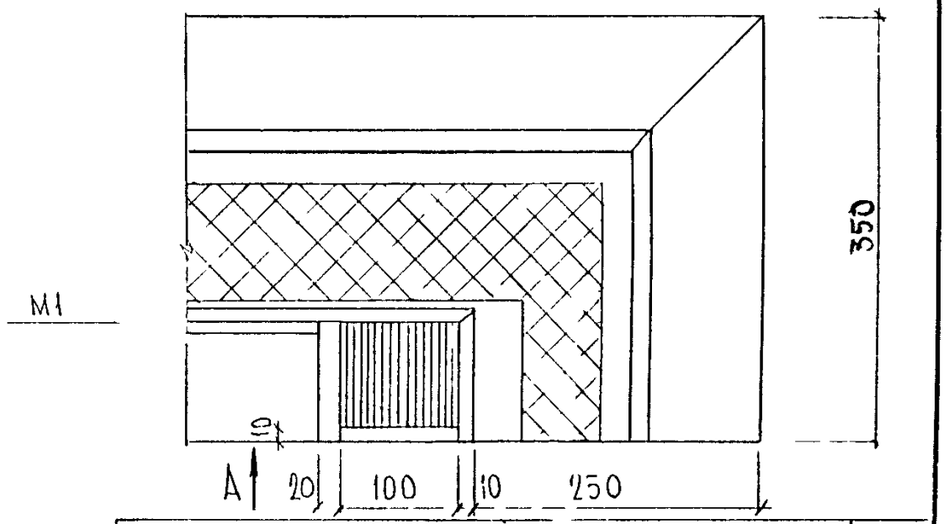
350
M1
10
А
20
100
10
250

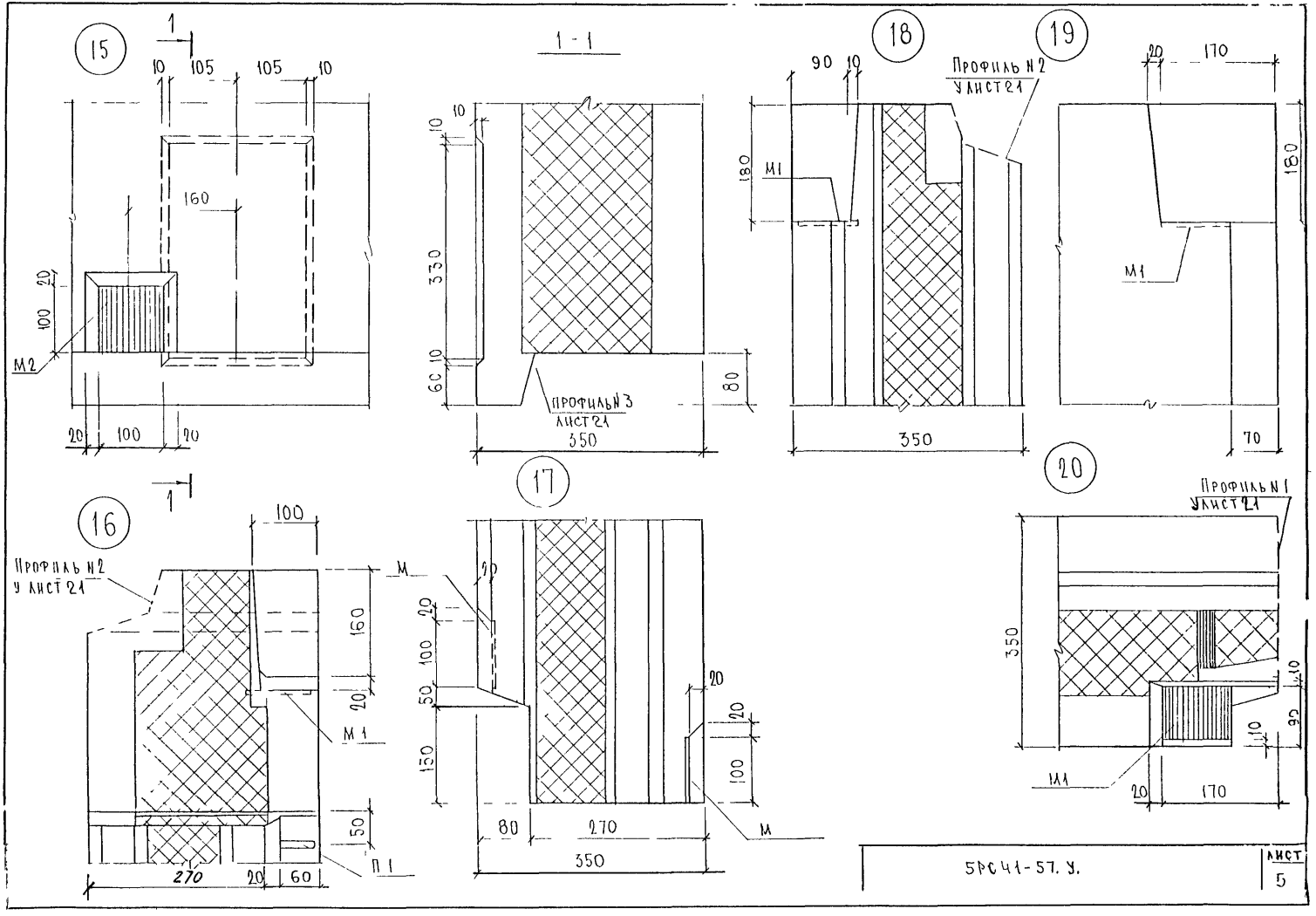
15
1
10
105
105
10
160
20
100
М2
20
100
20
1 - 1
10
330
10
60
ПРОФИЛЬ №3
ЛИСТ 21
350
80
18
90
10
ПРОФИЛЬ №2
У ЛИСТ 21
180
М1
350
19
20
170
180
М1
70
16
1
100
ПРОФИЛЬ №2
У ЛИСТ 21
160
20
М1
50
П1
270
20
60
17
М
90
20
100
50
150
20
20
100
80
270
350
М
20
ПРОФИЛЬ №1
УЛИСТ 21
350
10
90
10
20
170
1-1
5РС41-57.У.
ЛИСТ
5

21

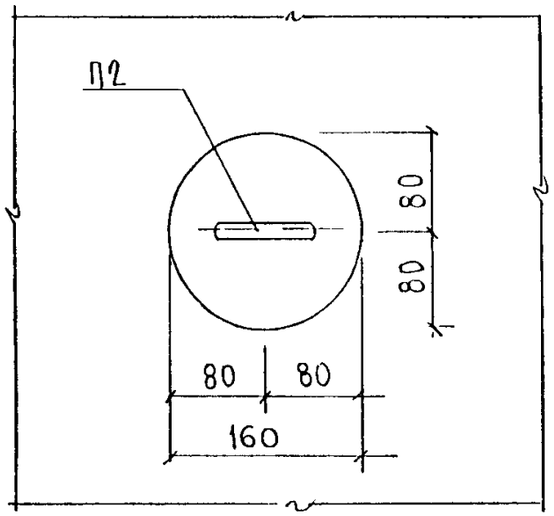

1–1

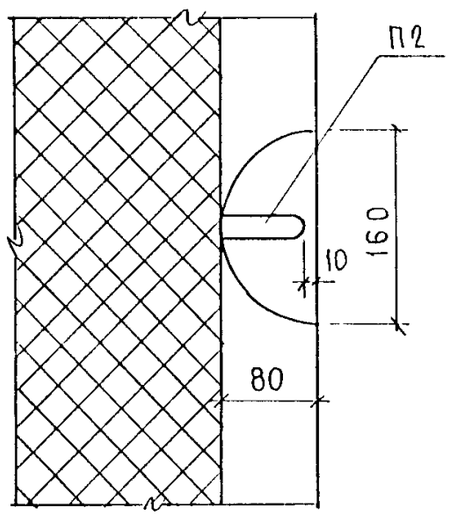

Б

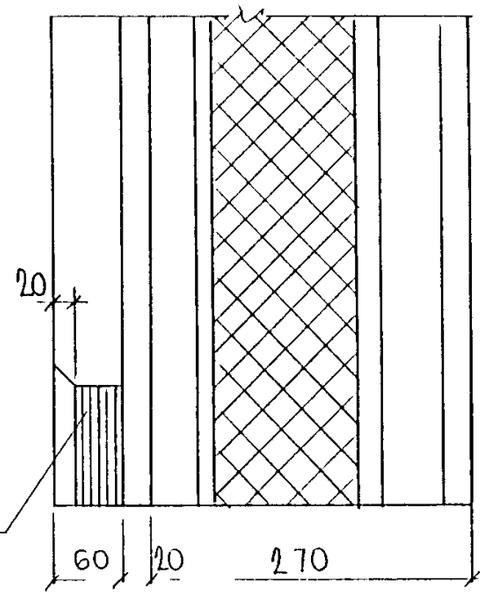

22

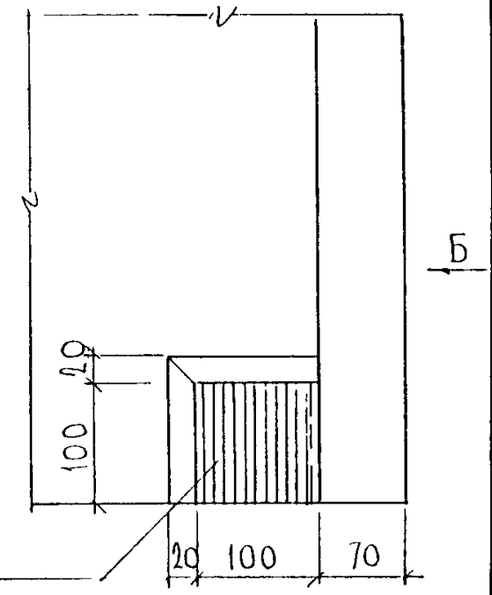

23

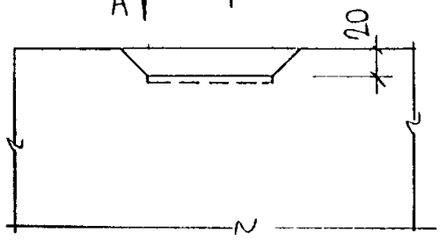

А

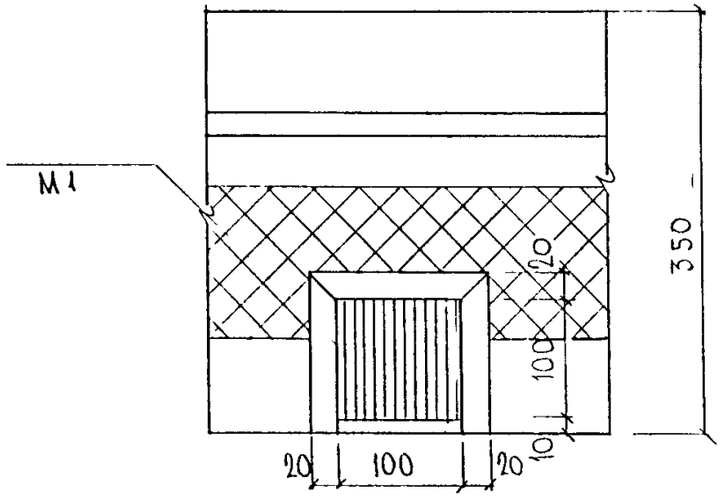

24

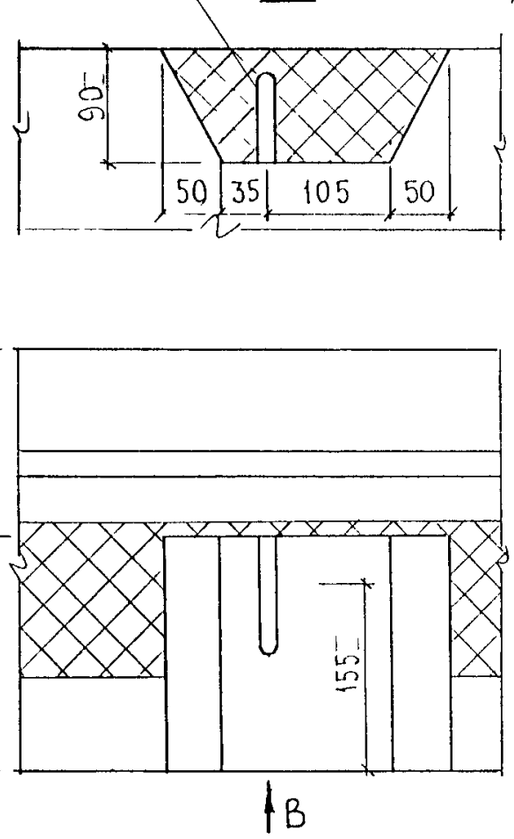

25

Профиль №5
У лист 22

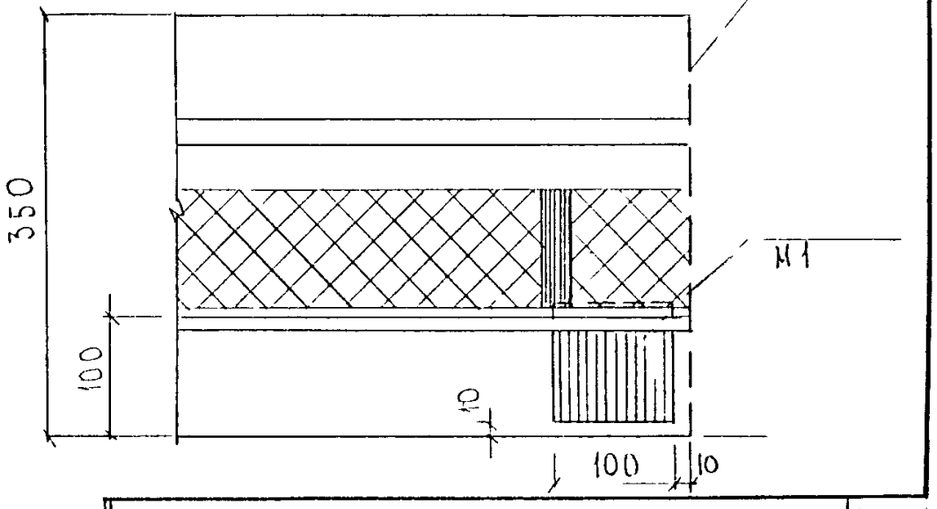

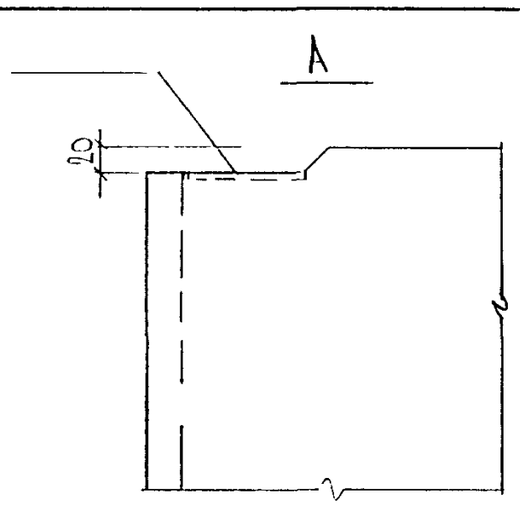

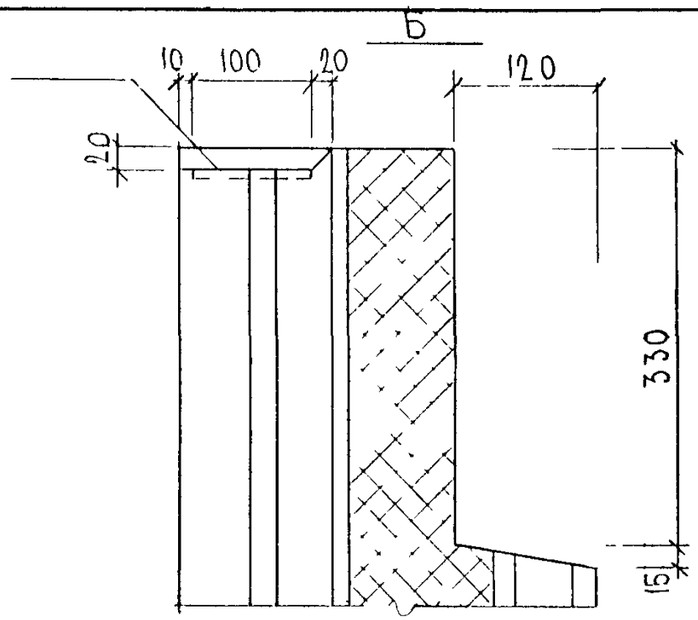

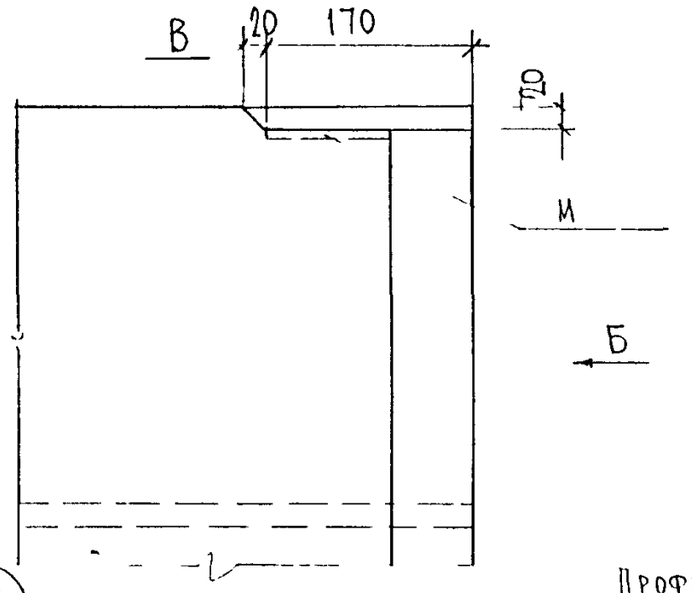

26

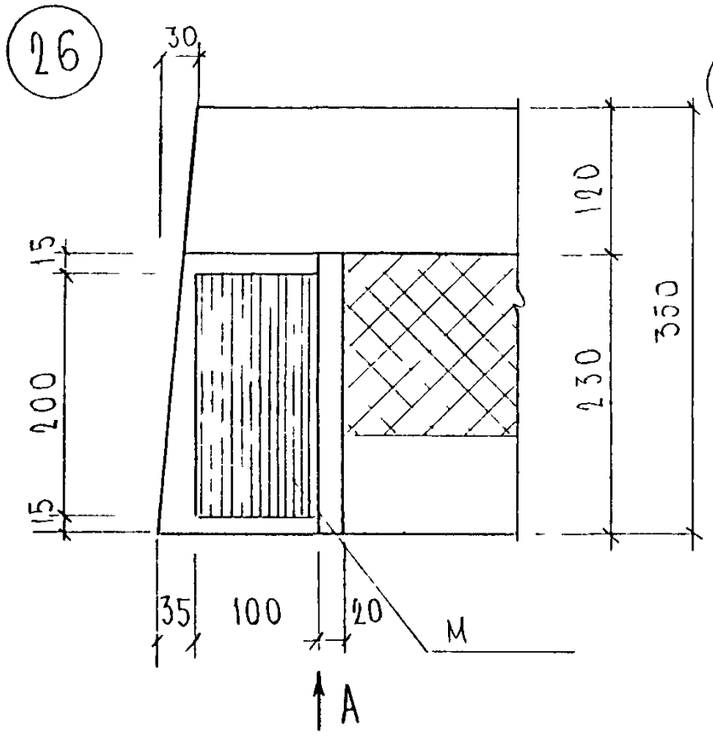

27

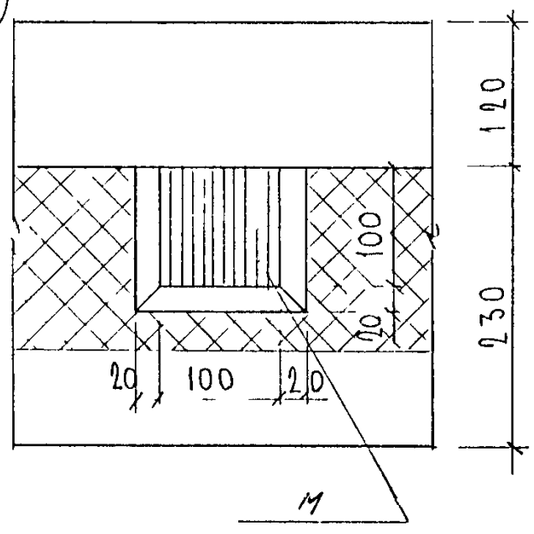

28

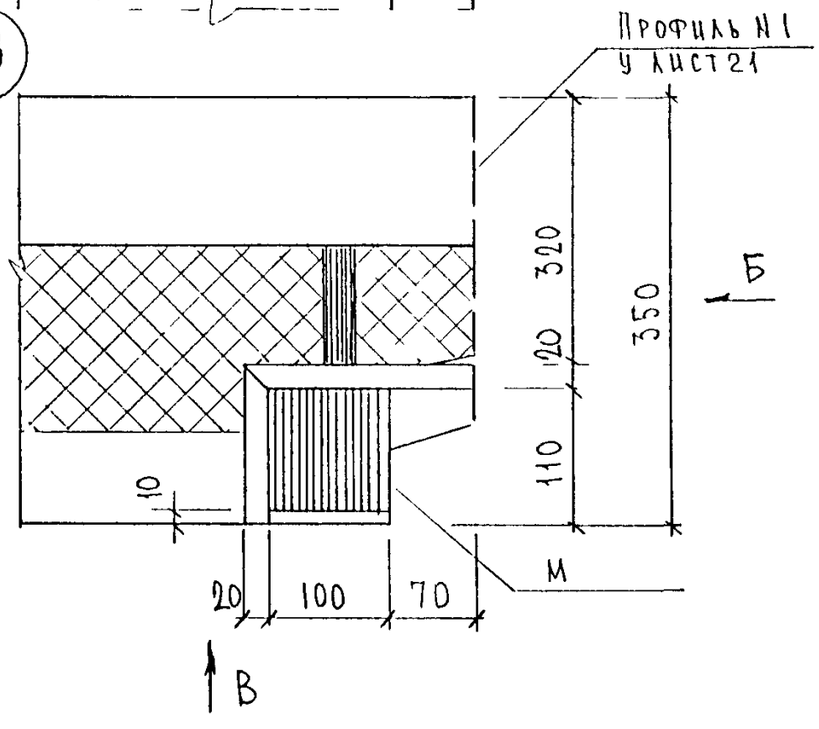

5РС41-57. У.	Лист 7

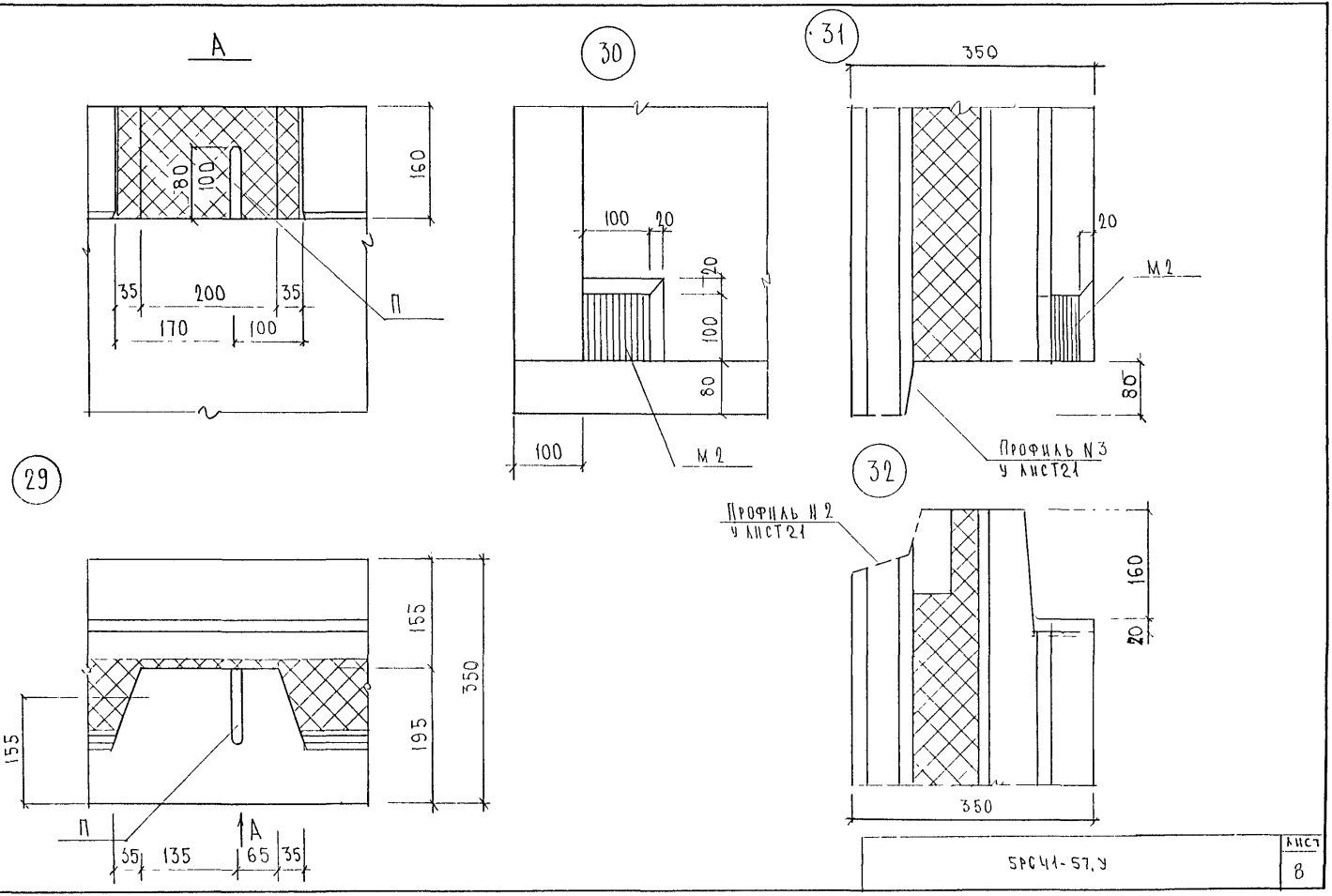
А
30
31
350
160
80
100
35
200
35
170
100
П
100
20
20
100
80
100
М2
20
М2
80
Профиль N3
у лист21
29
32
Профиль N2
у лист21
160
20
155
350
155
195
155
350
П
А
35
135
65
35

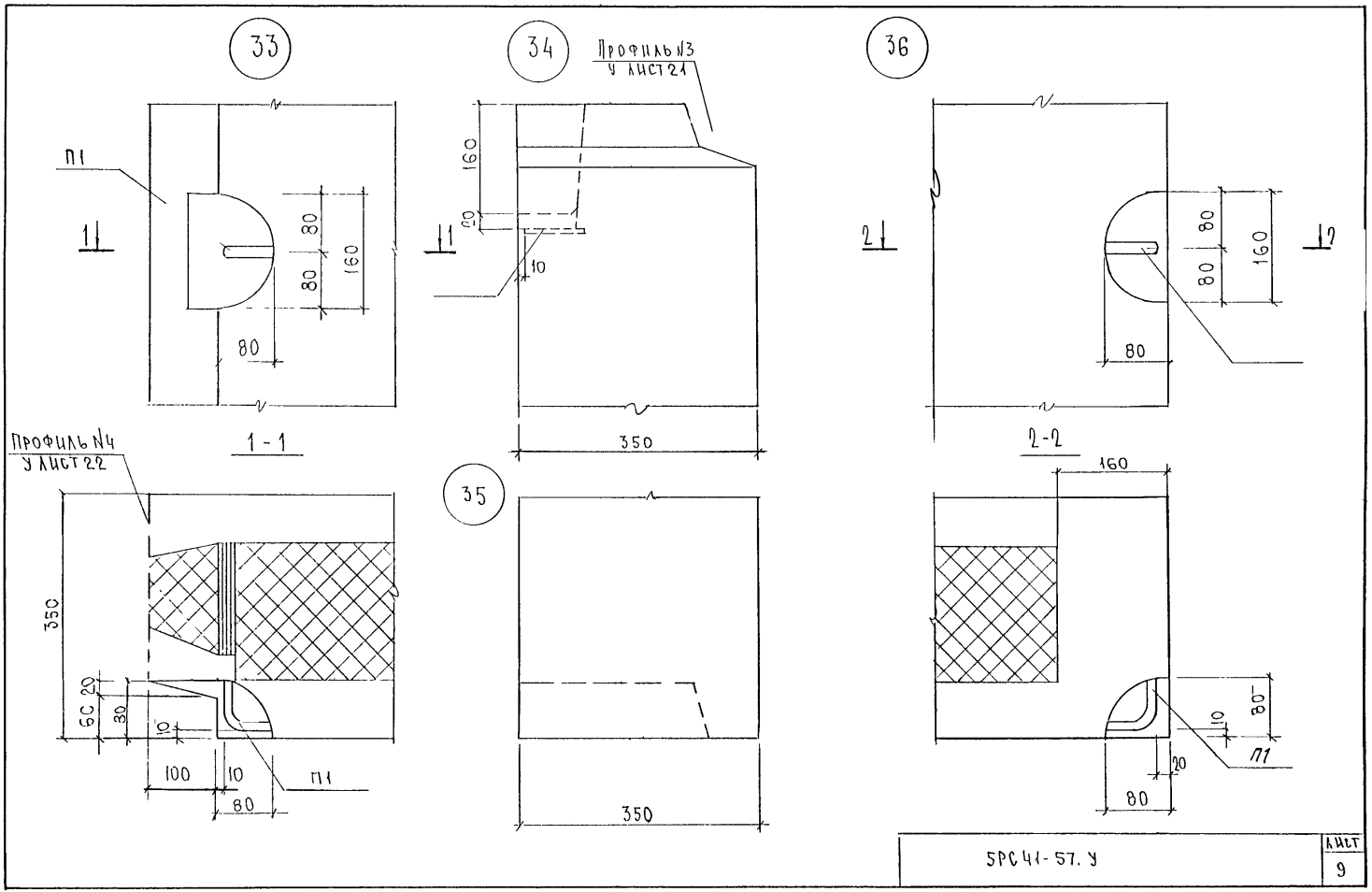

5РС 41-57. У	Лист 9

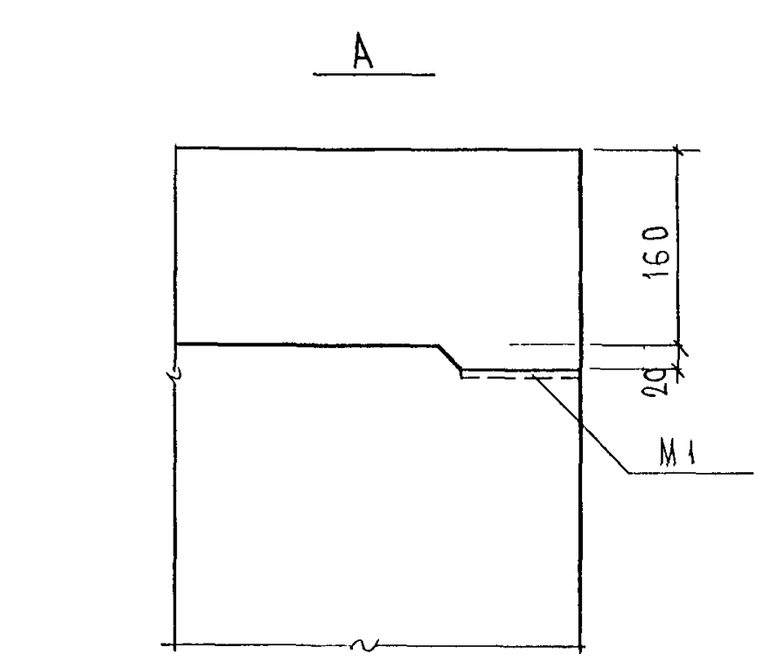
A
160
20
М1

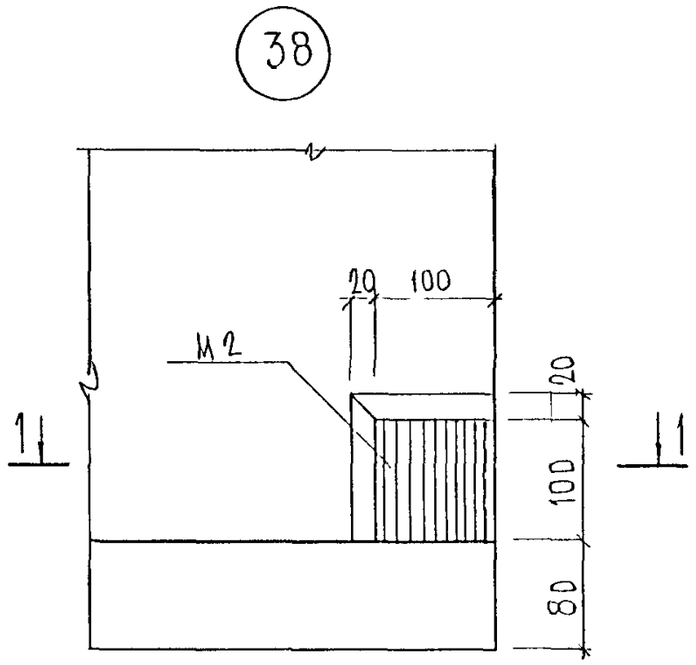
38
20
100
М2
20
100
80
1
1

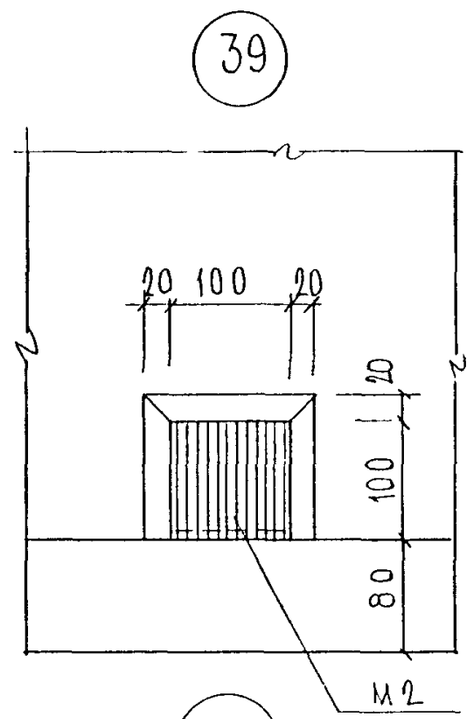
39
20
100
20
20
100
80
М2

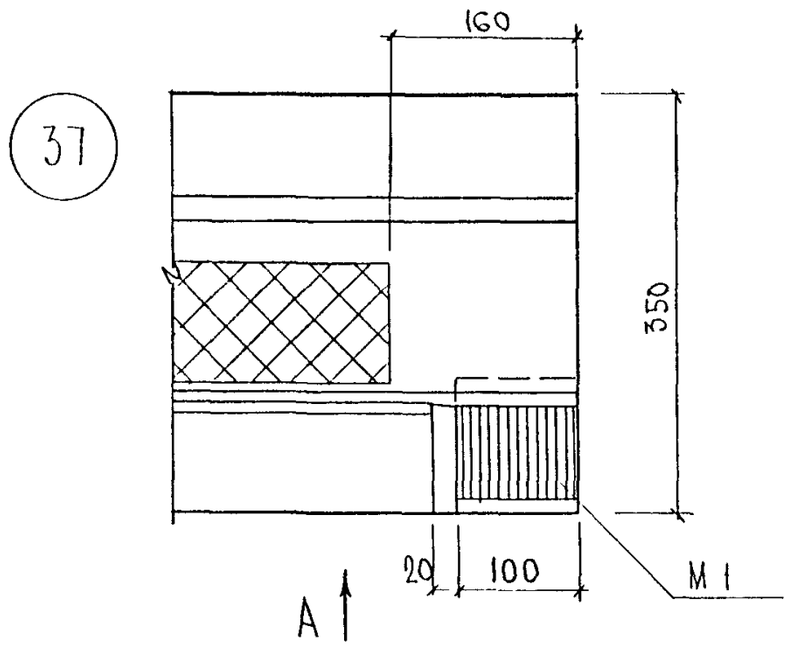
37
160
350
20
100
М1
А

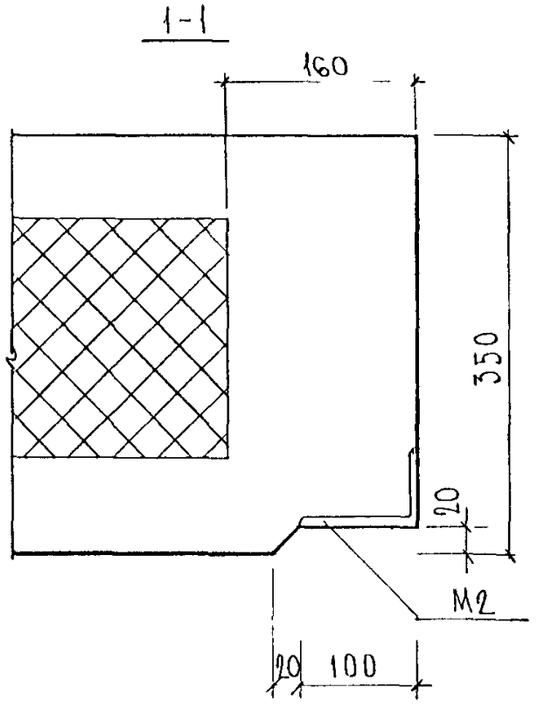
1-1
160
350
20
М2
20
100

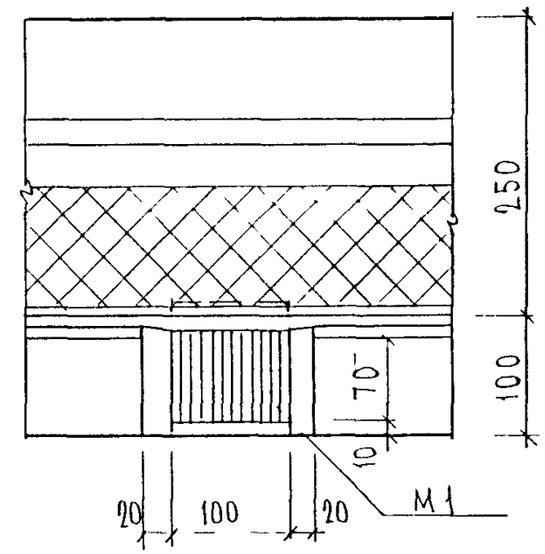
40
250
100
70
10
20
100
20
М1

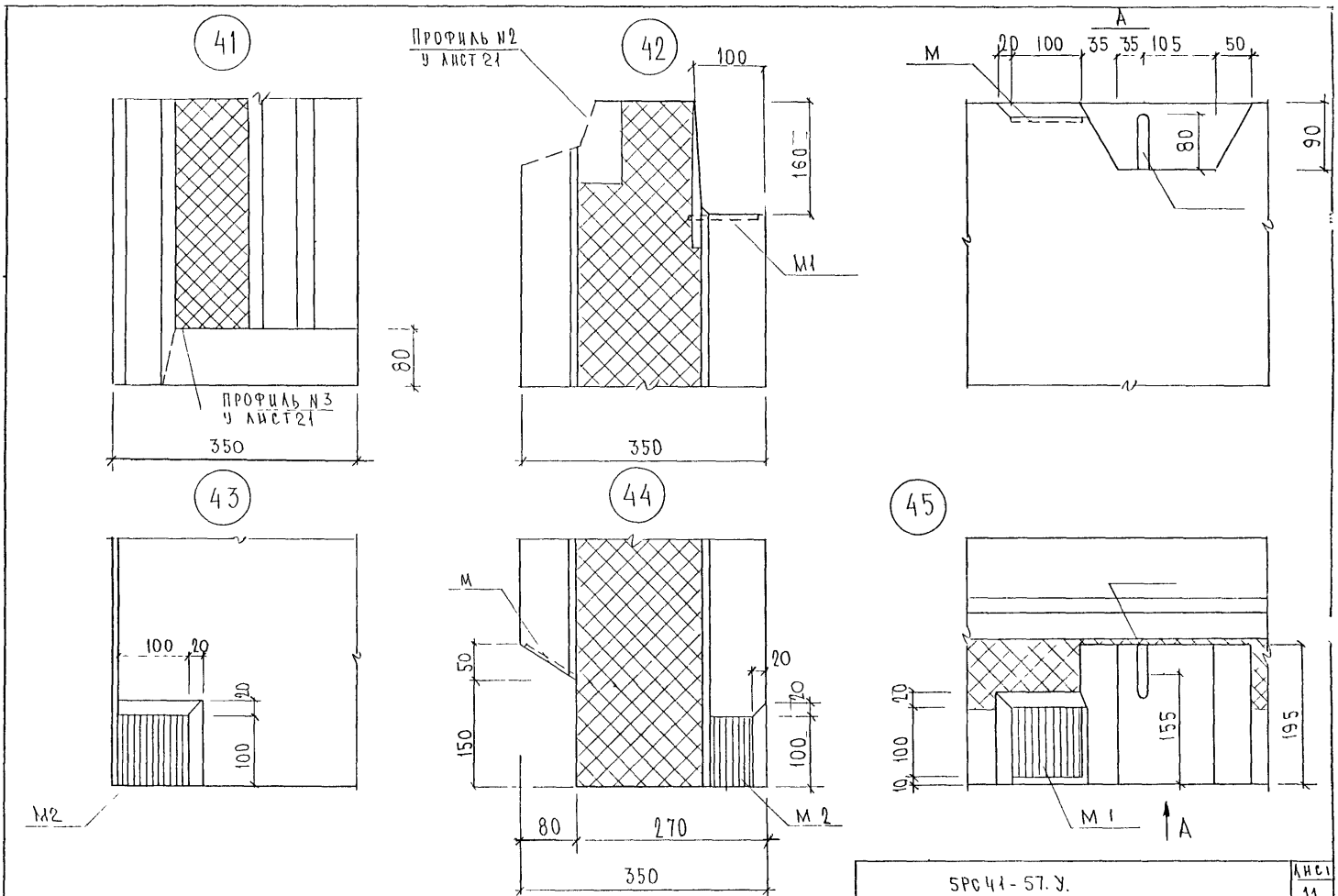
41
ПРОФИЛЬ №2
У ЛИСТ 21
42
100
160
М1
А
20 100 35 35 105 50
М
80
90
ПРОФИЛЬ №3
У ЛИСТ 21
80
350
350
43
100 20
20
100
М2
44
М
50
150
20
20
100
80 270
350
М2
45
20
100
10
155
195
М1
А
5РС41-57.У.
ЛИСТ
11

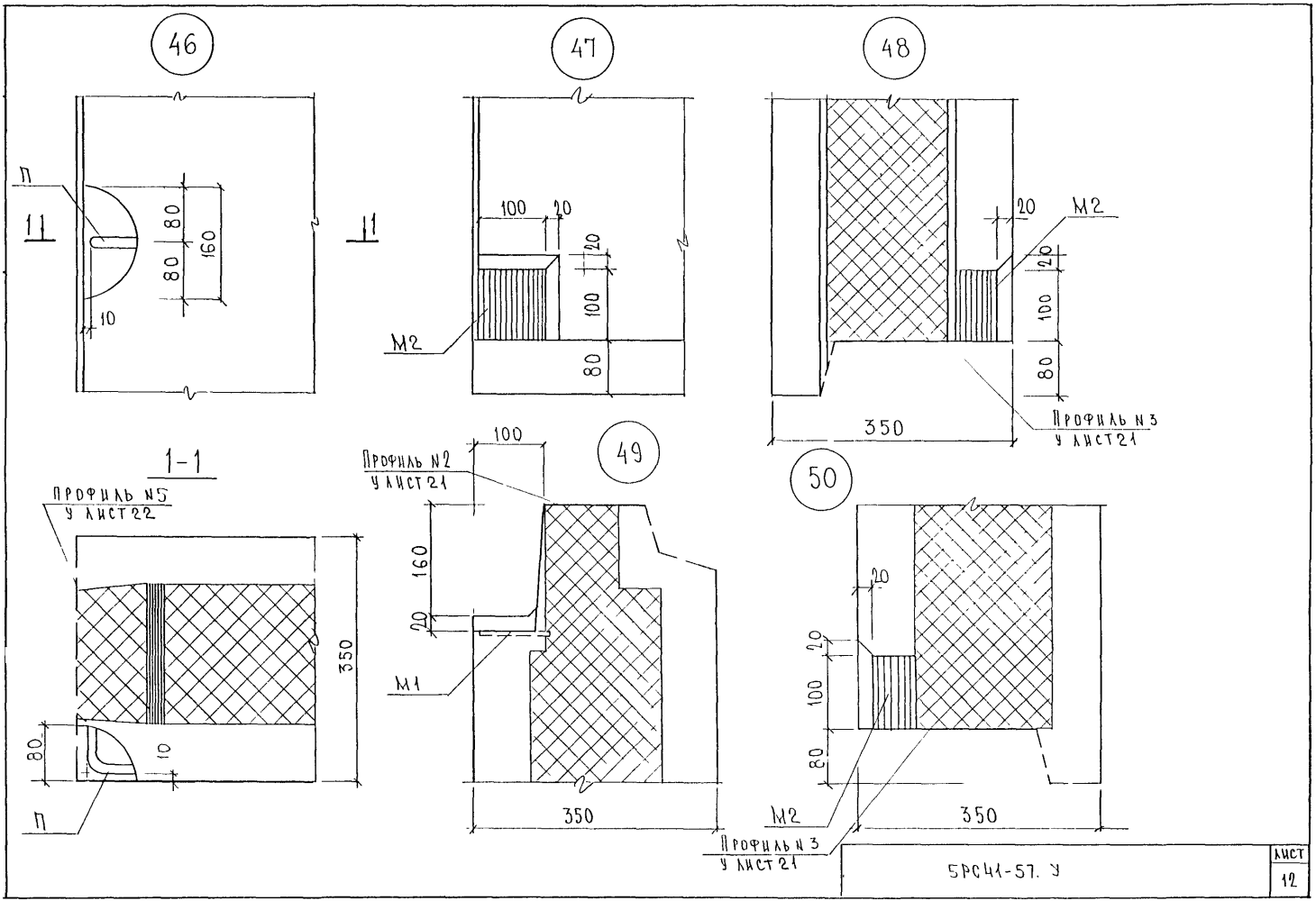

5РС41-57. У

Лист 12

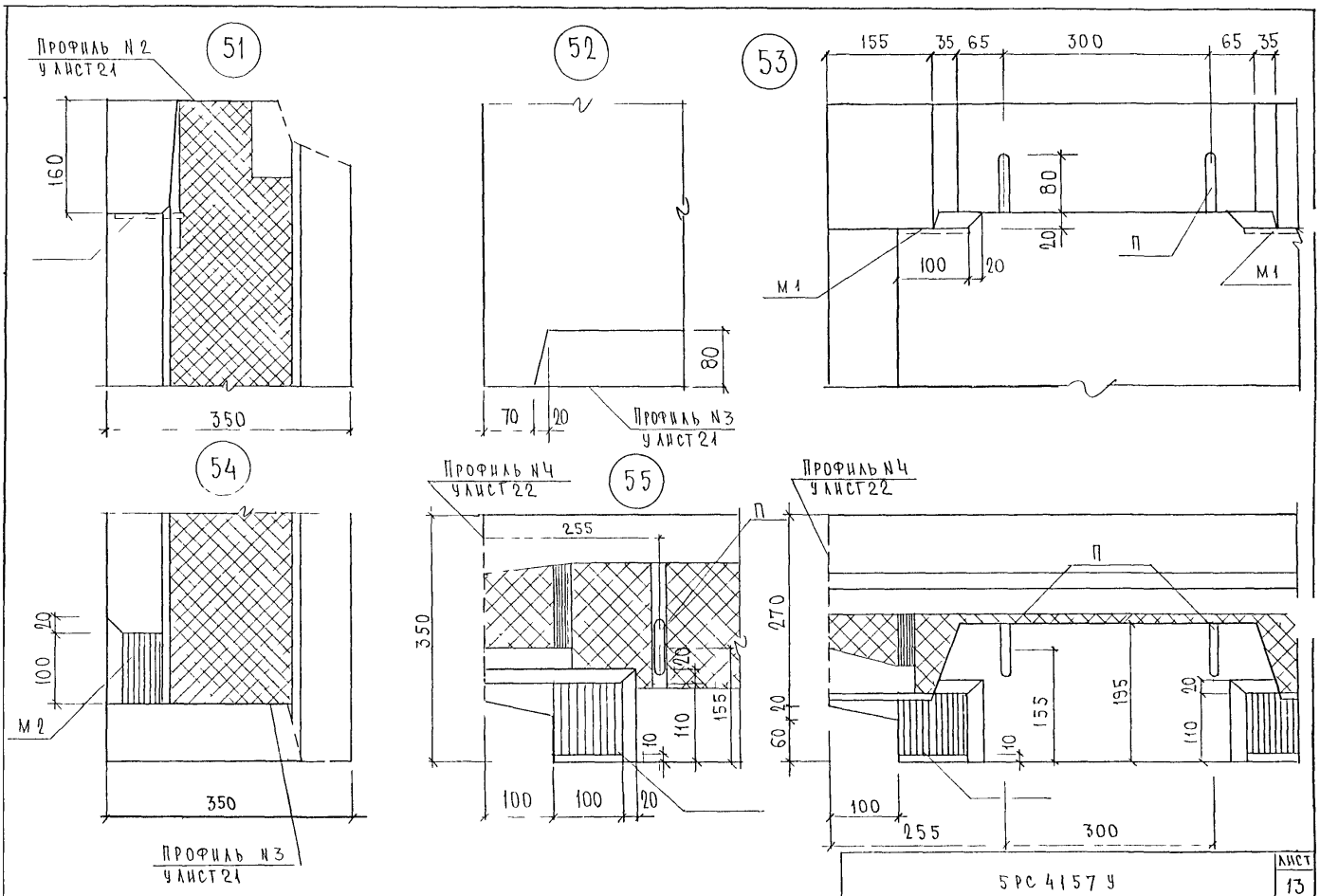
Профиль №2
у листа 21
51
160
350
52
80
70
20
Профиль №3
у листа 21
53
155
35
65
300
65
35
80
20
100
20
П
М1
М1
54
20
100
М2
350
Профиль №3
у листа 21
Профиль №4
у листа 22
55
П
255
350
270
20
20
155
110
10
60
100
100
20
Профиль №4
у листа 22
П
155
195
110
10
20
100
255
300
5РС 4157 у
Лист
13

56

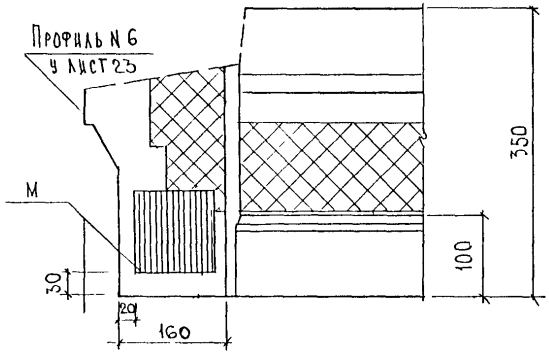

57

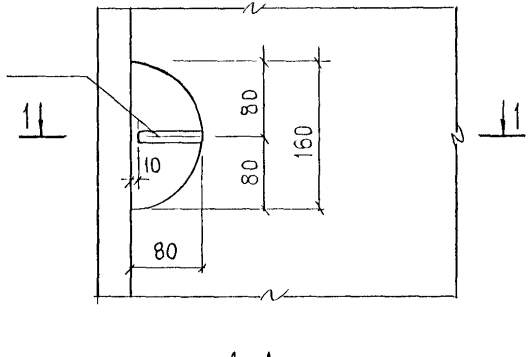

58

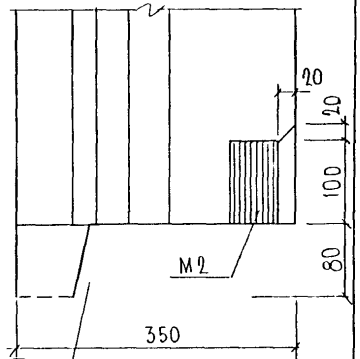

59

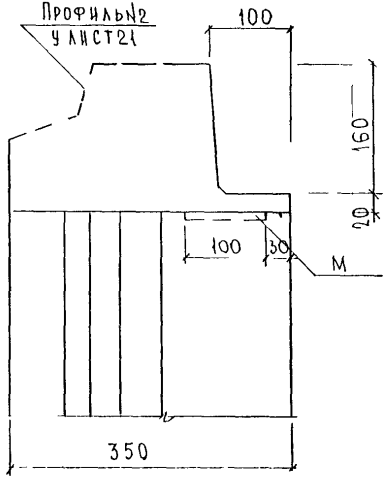

1-1

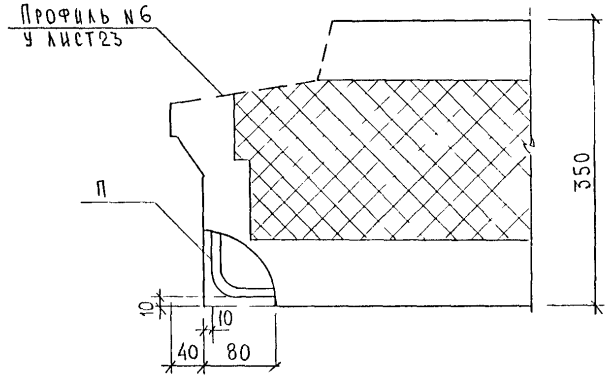

60

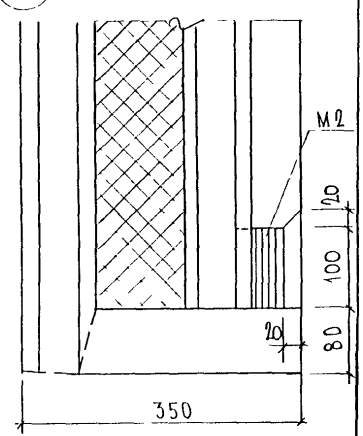

61

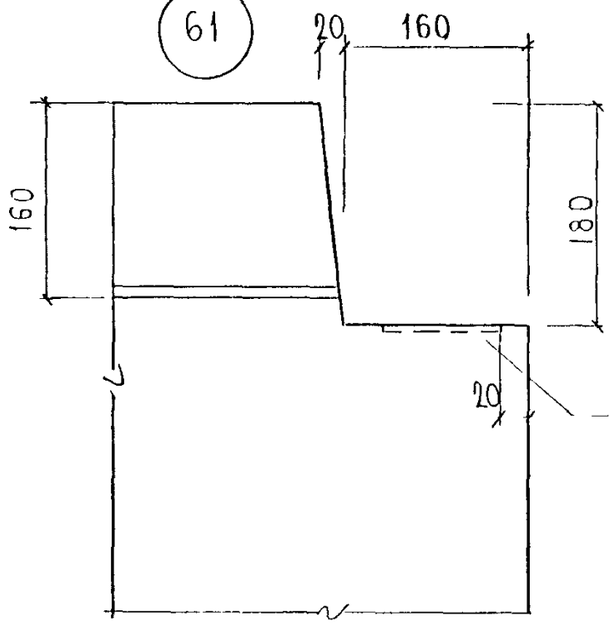

62

Профиль N3
у лист 21

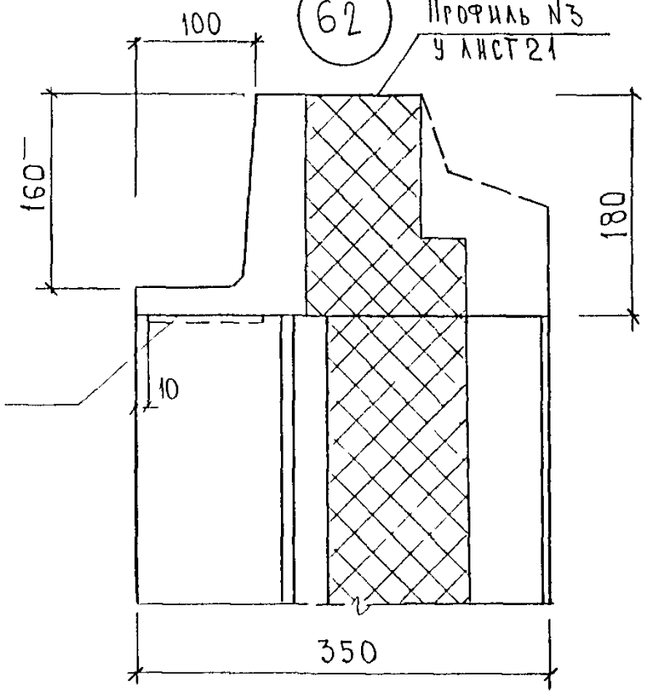

63

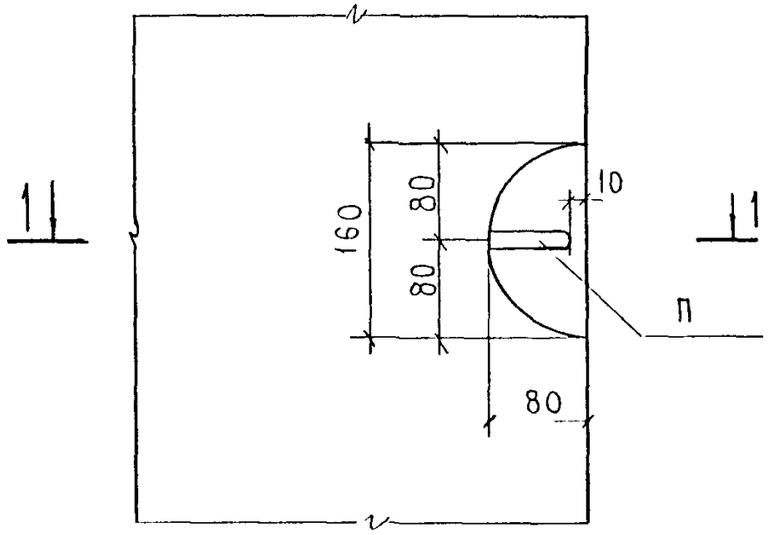

64

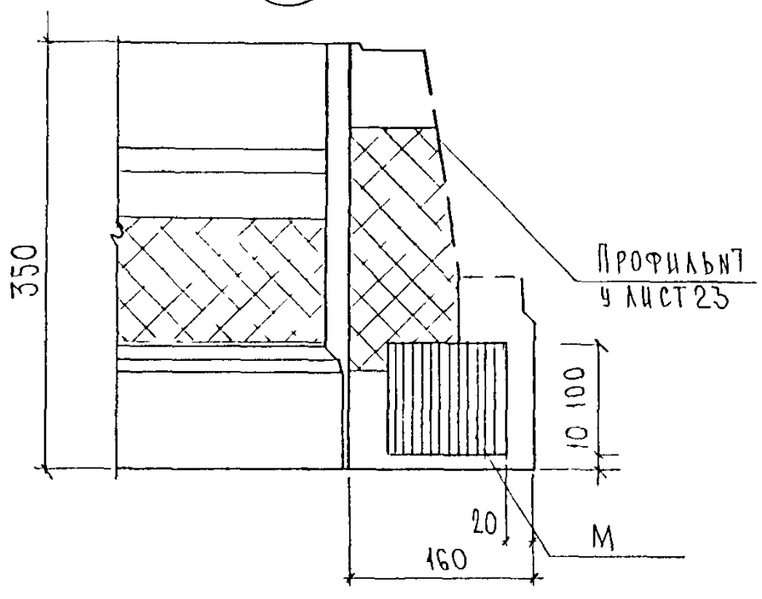

1-1

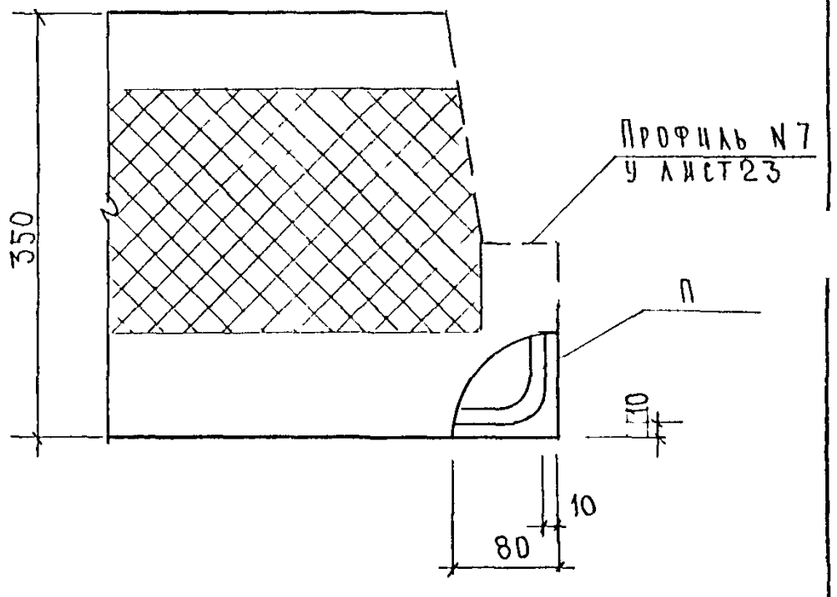

65

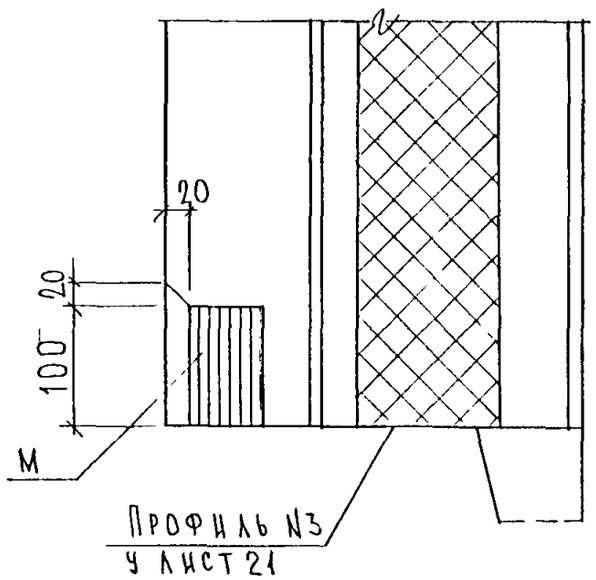
20
20
100
М
Профиль №3
у лист 21

66

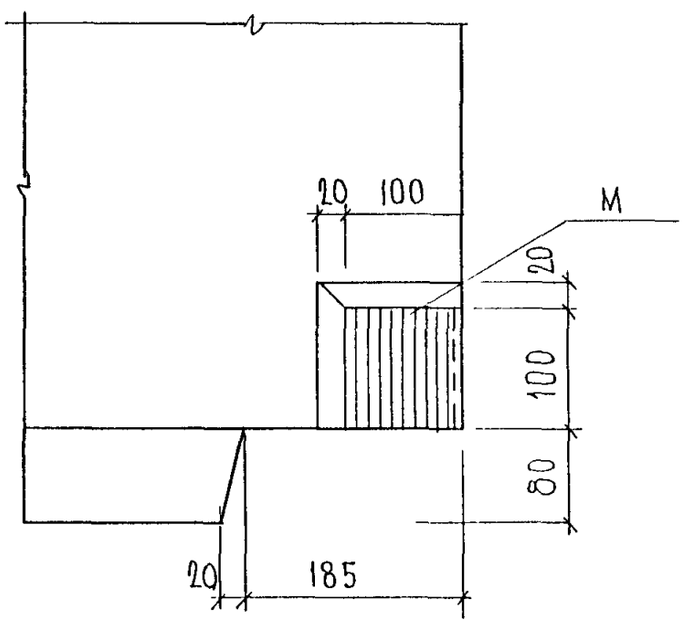
20
100
М
20
100
80
20
185

67

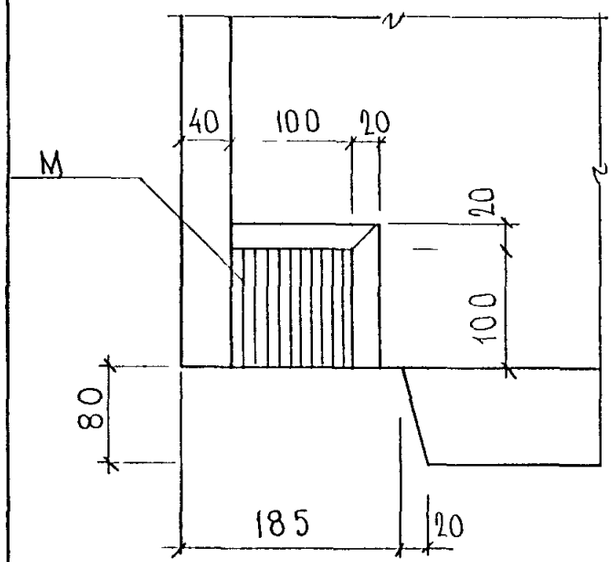
40
100
20
М
20
100
80
185
20

68

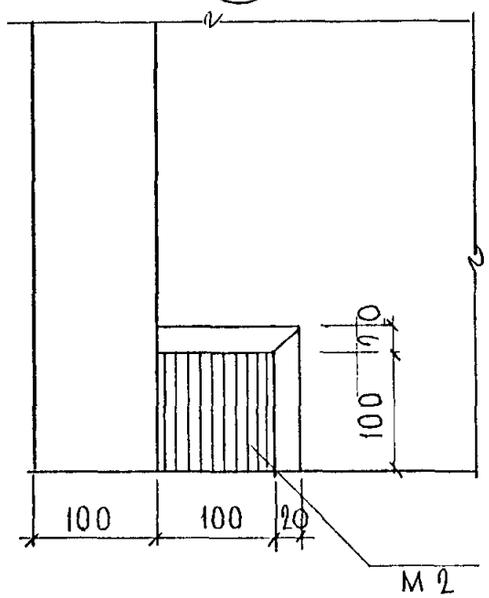
20
100
100
100
20
М 2

69

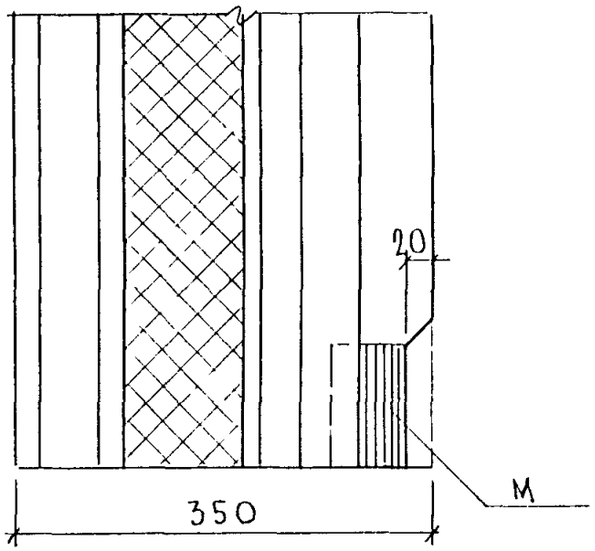
20
350
М

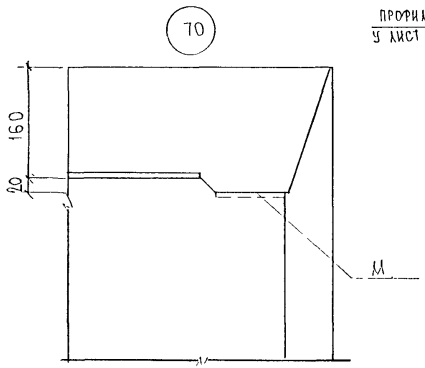

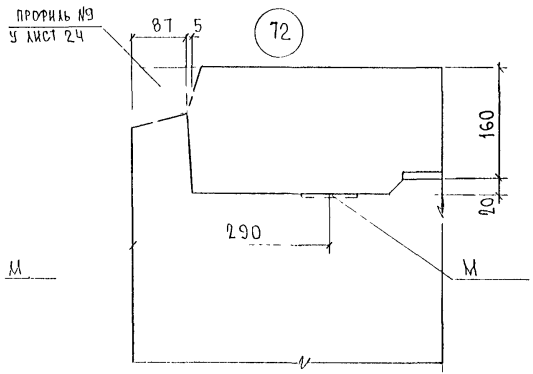

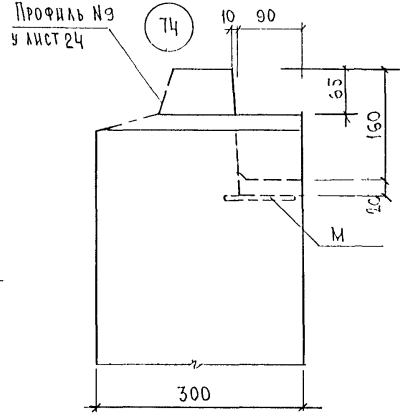

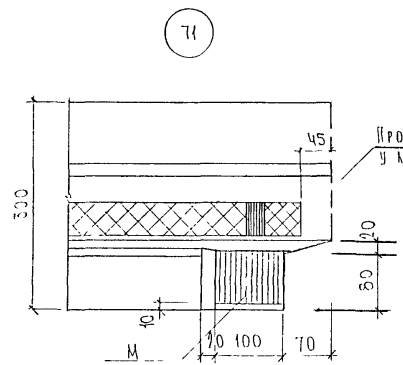

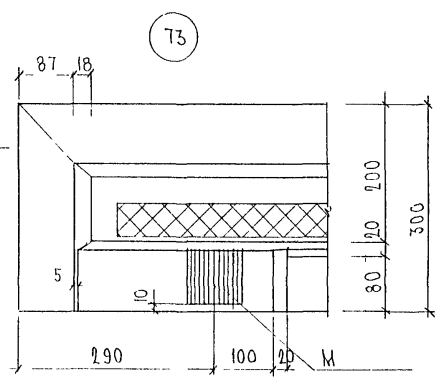

5.РС.41-57.У.	Лист 17

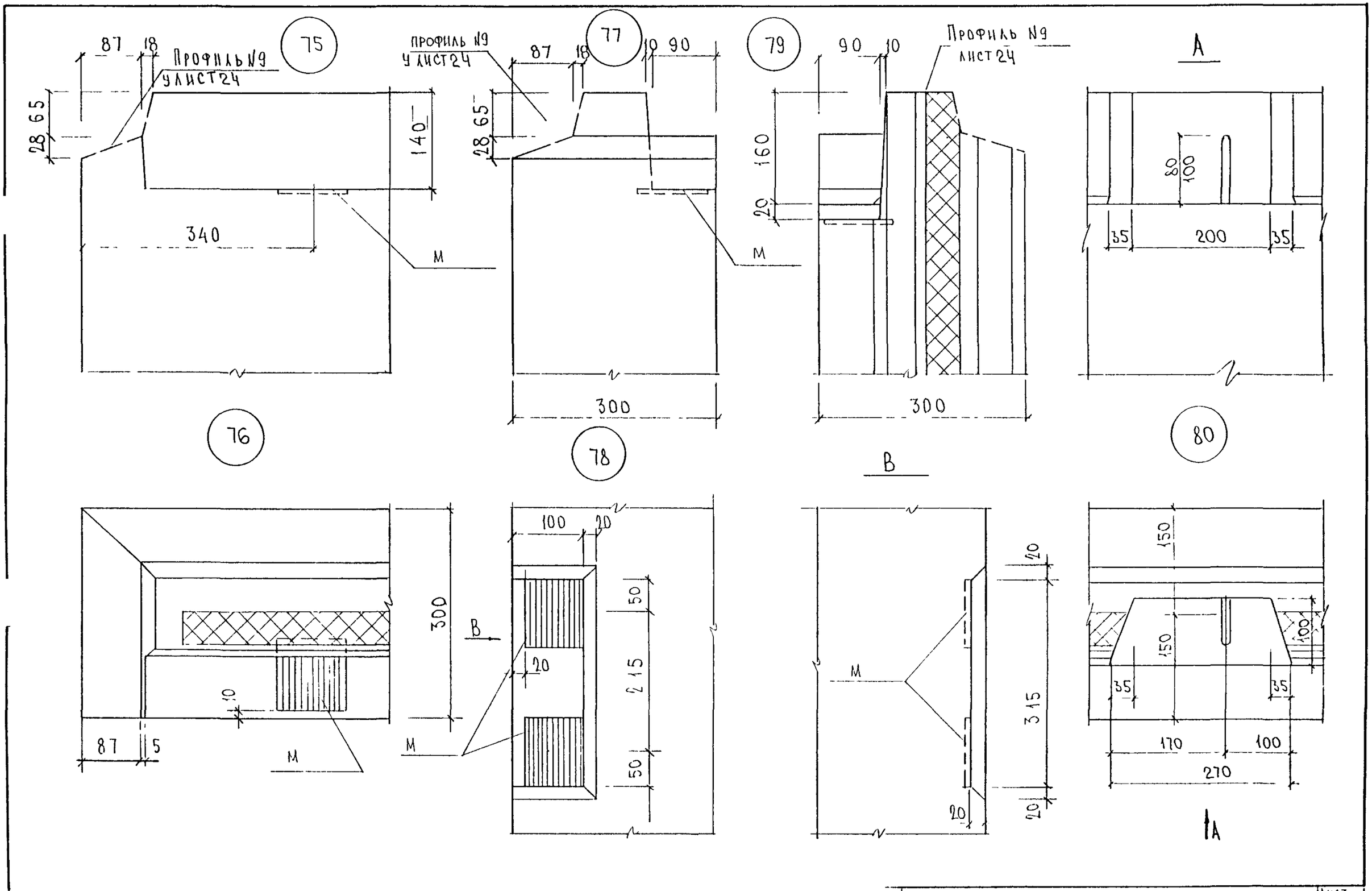
75
Профиль №9
у лист 24
87
18
28 65
140
340
М
76
77
Профиль №9
у лист 24
87
18
10
90
28 65
300
М
78
79
90
10
Профиль №9
лист 24
160
20
300
А
80
100
35
200
35
В
100
20
50
215
50
20
300
10
87
5
М
М
М
20
315
20
20
150
150
100
35
35
170
100
270
А

81

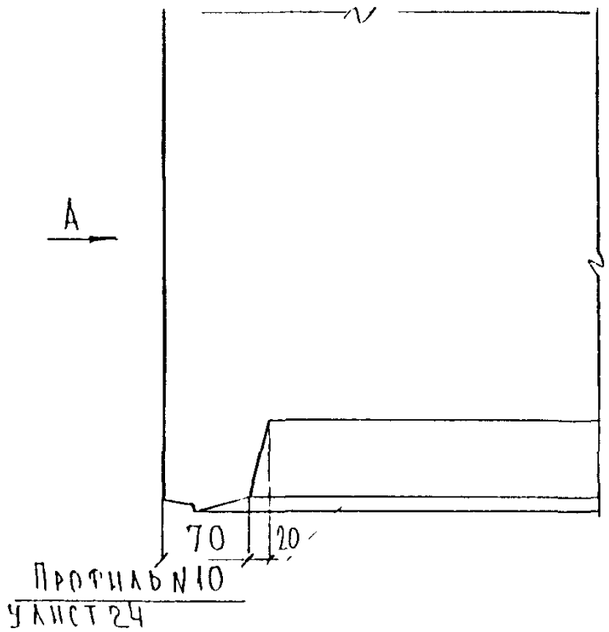

А

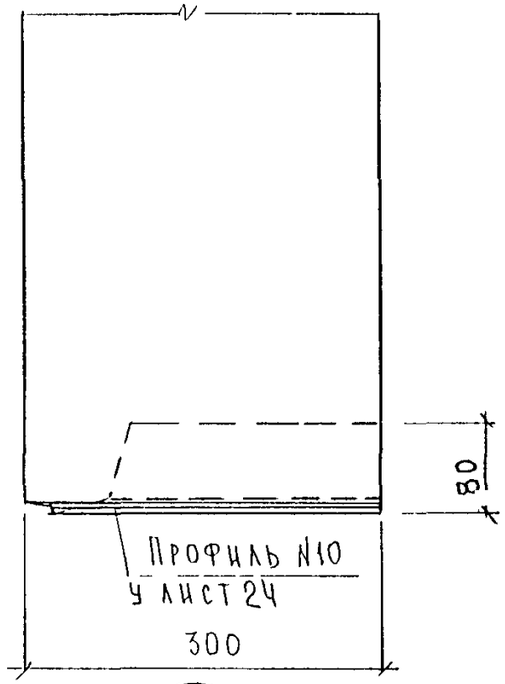

84

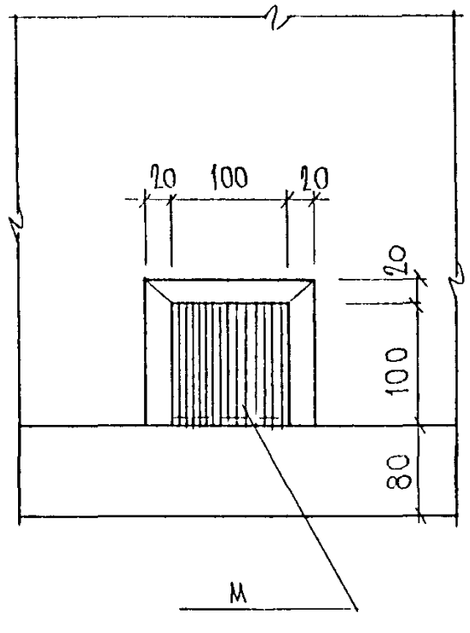

86

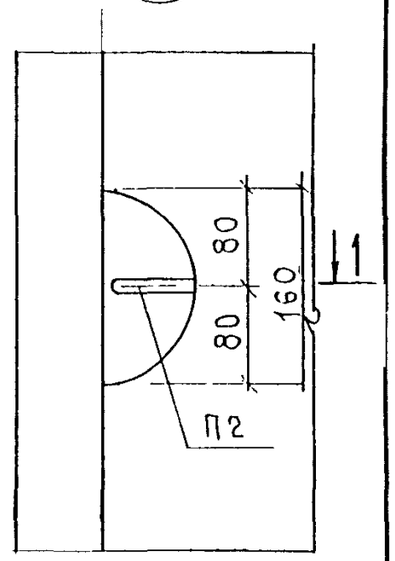

1-1

82

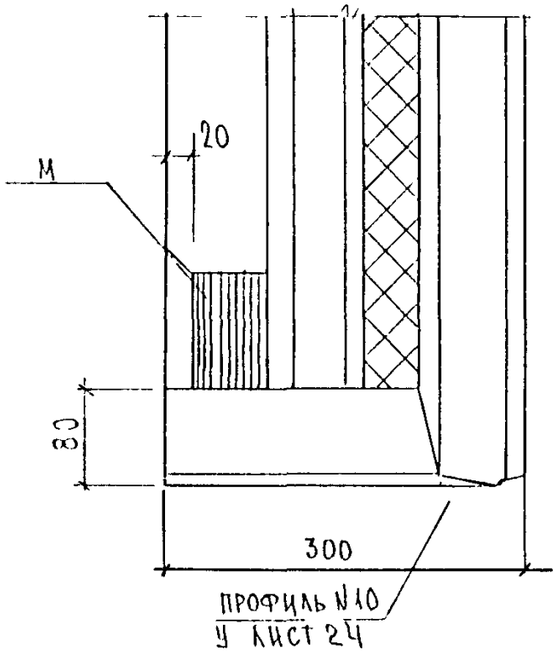

83

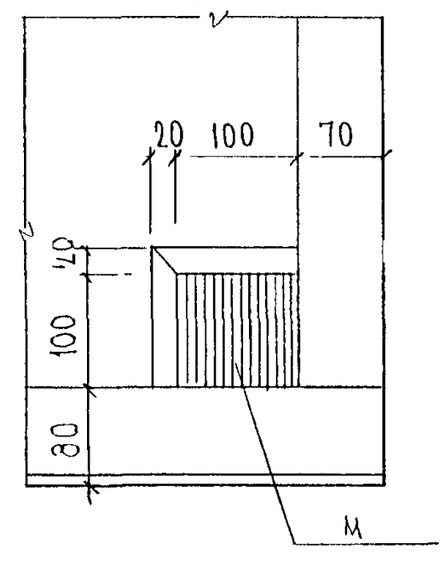

85

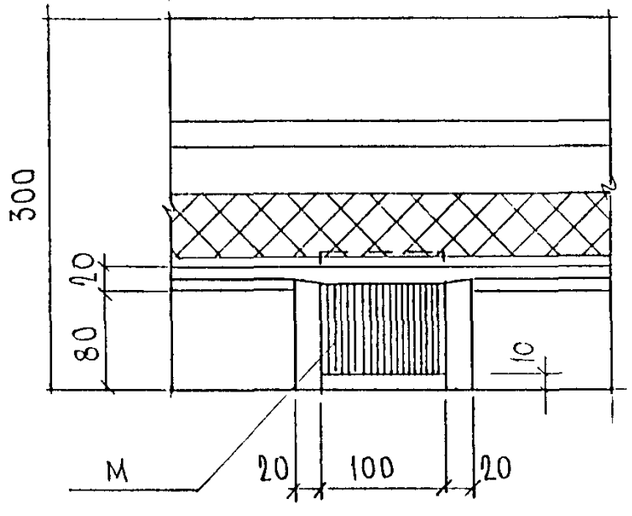

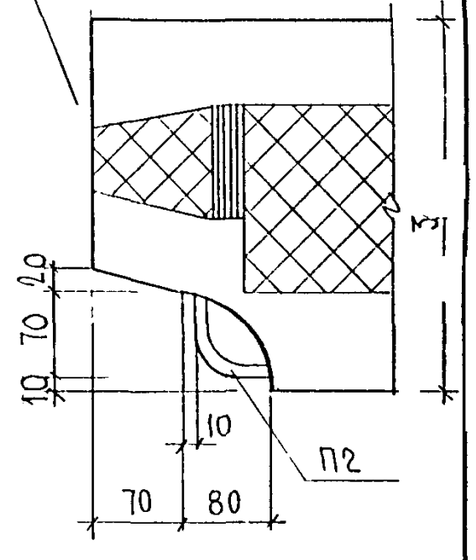

87

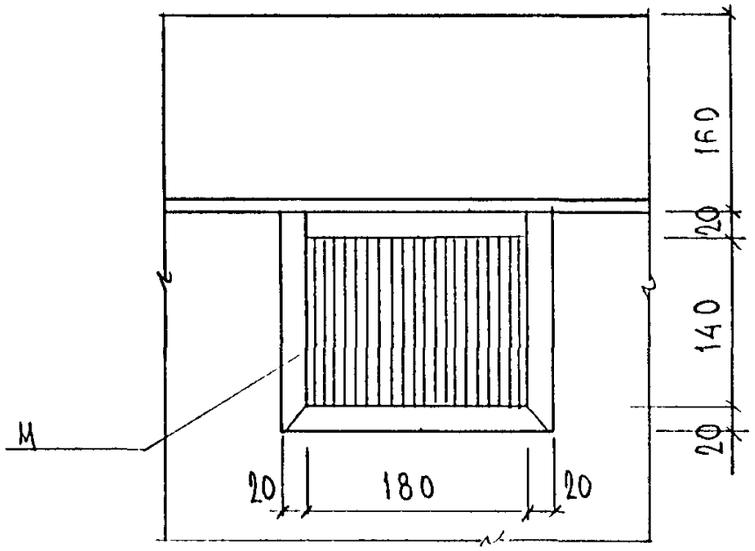
160
20
140
20
М
20
180
20

88

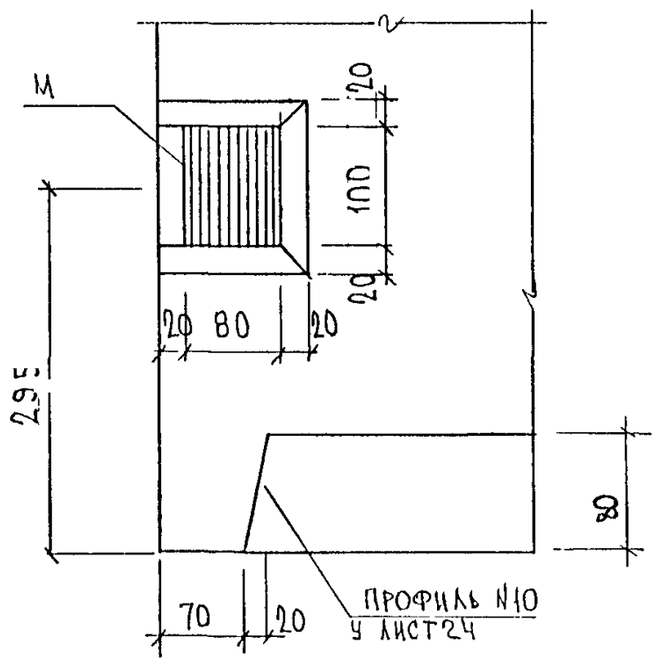
М
20
100
20
20
80
20
295
80
70
20
ПРОФИЛЬ N10
У ЛИСТ 24

89

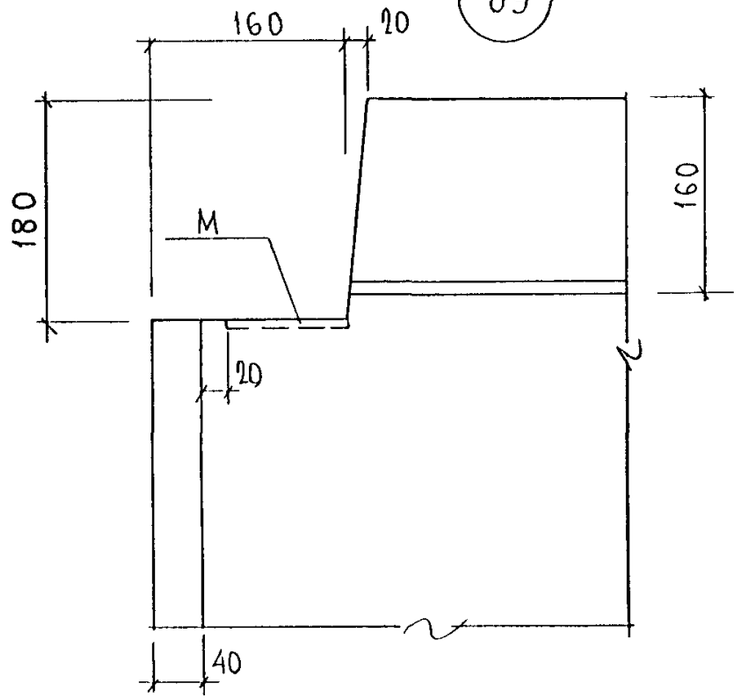
160
20
180
М
160
20
40

Профиль N1

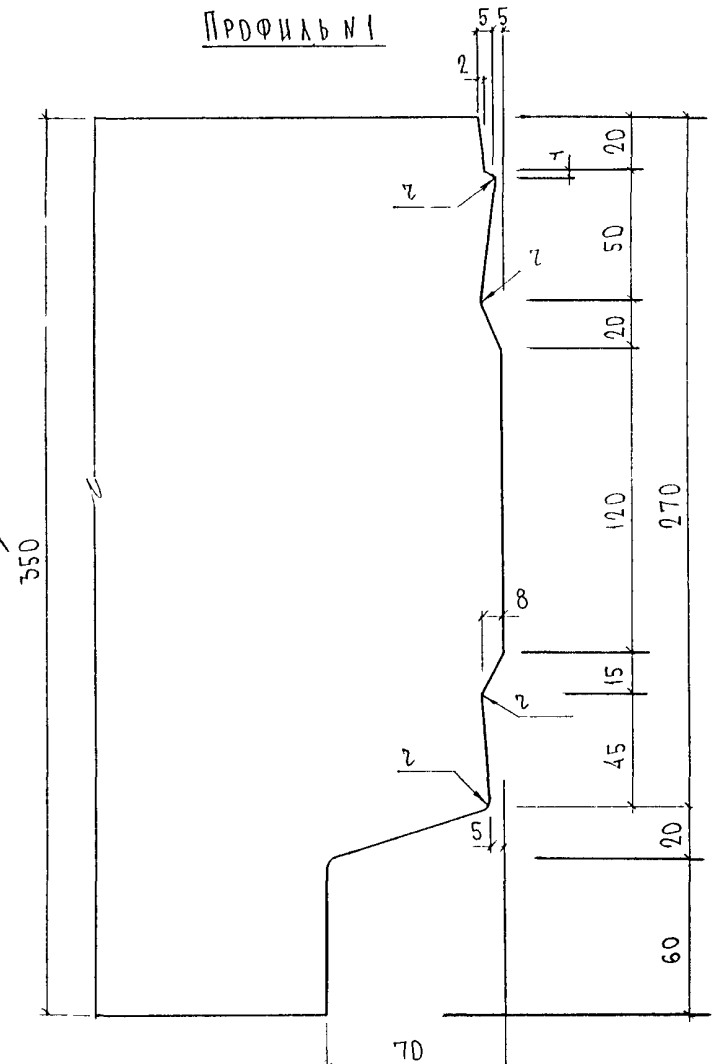

Профиль N2

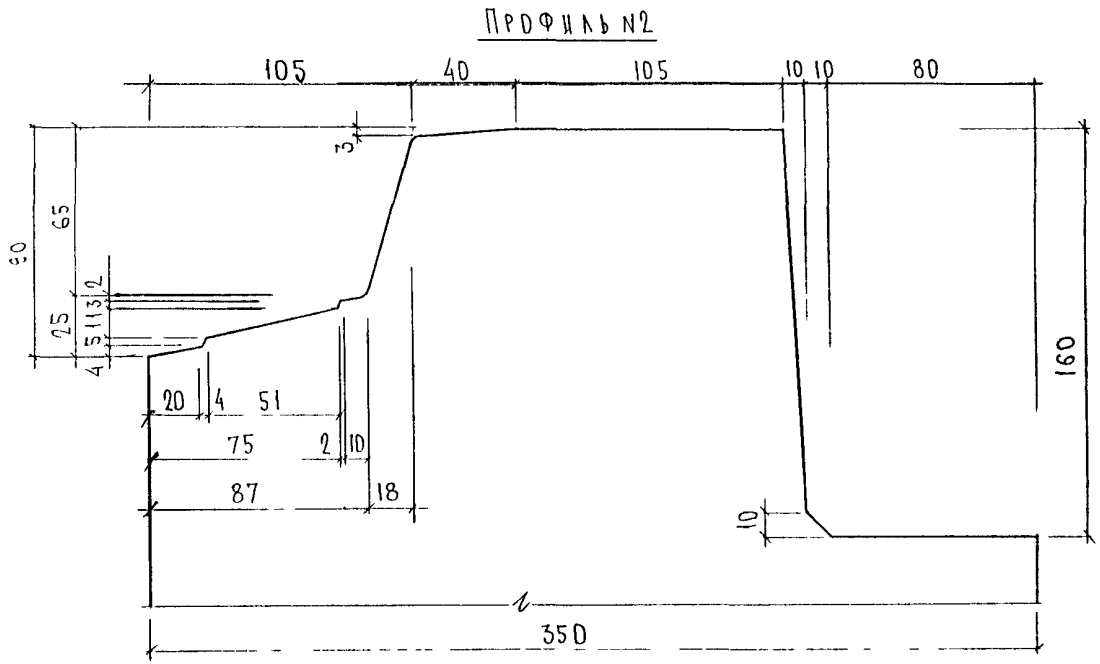

Профиль N3

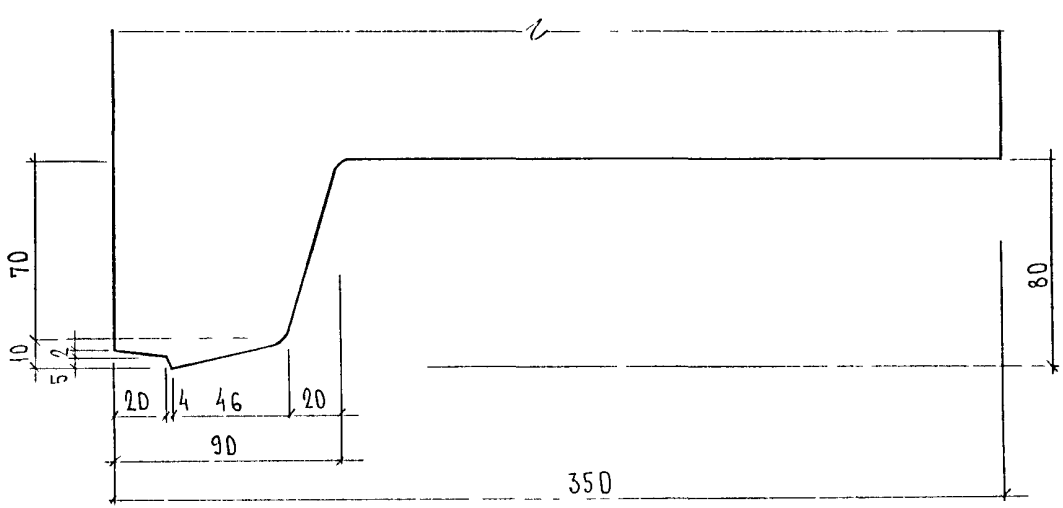

Согласовано		
Рук маст		Аникин
Гл арх пр		Казаков
Гл инж маст		Игнатьев

5РС41-57. У.

Лист 21

СОГЛАСОВАНО

	АНИКИН
	КАЗАКОВ
	ПАТЬЕВ
РУК МАСТ	
ГИ АРХ ПР	
ГИ ИНЖ МАСТ	

ПРОФИЛЬ N4

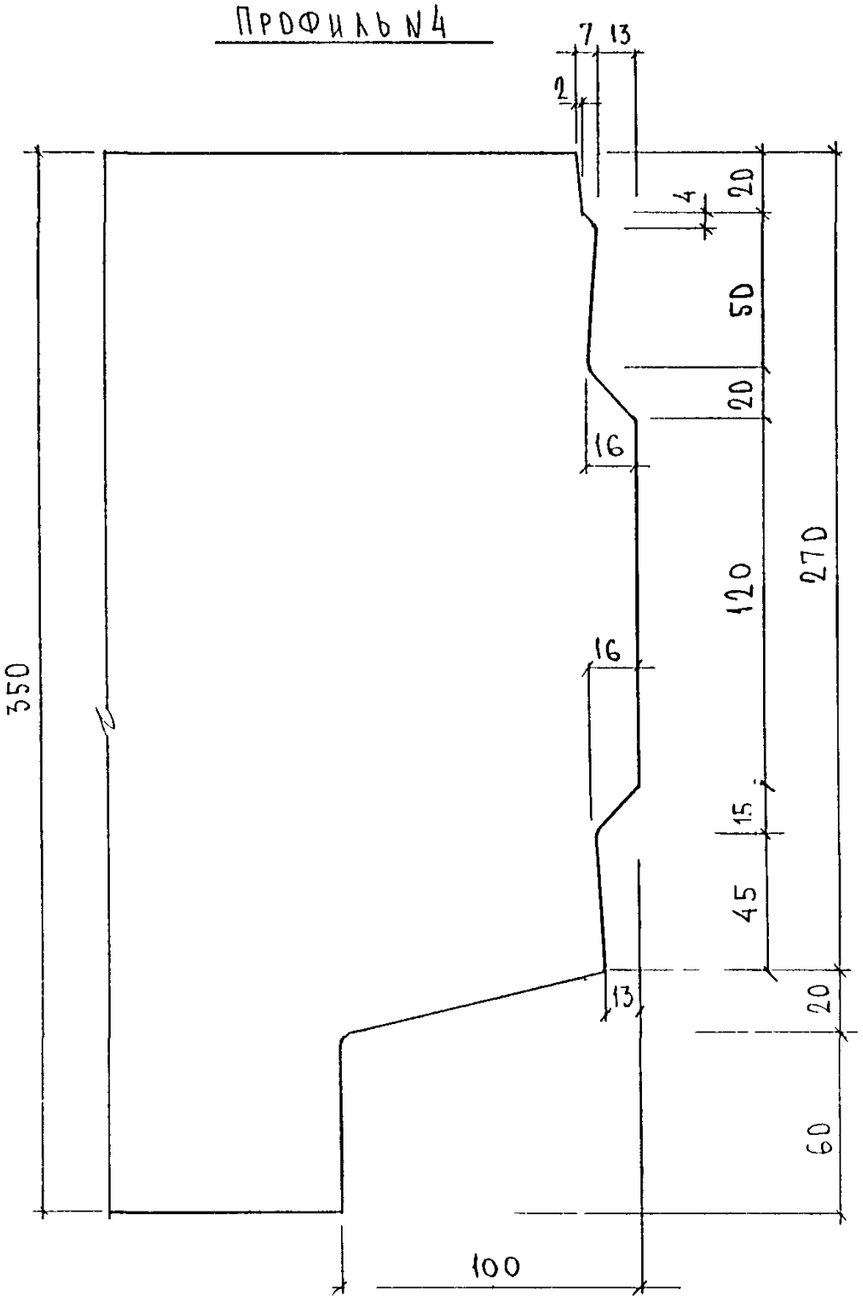

ПРОФИЛЬ N5

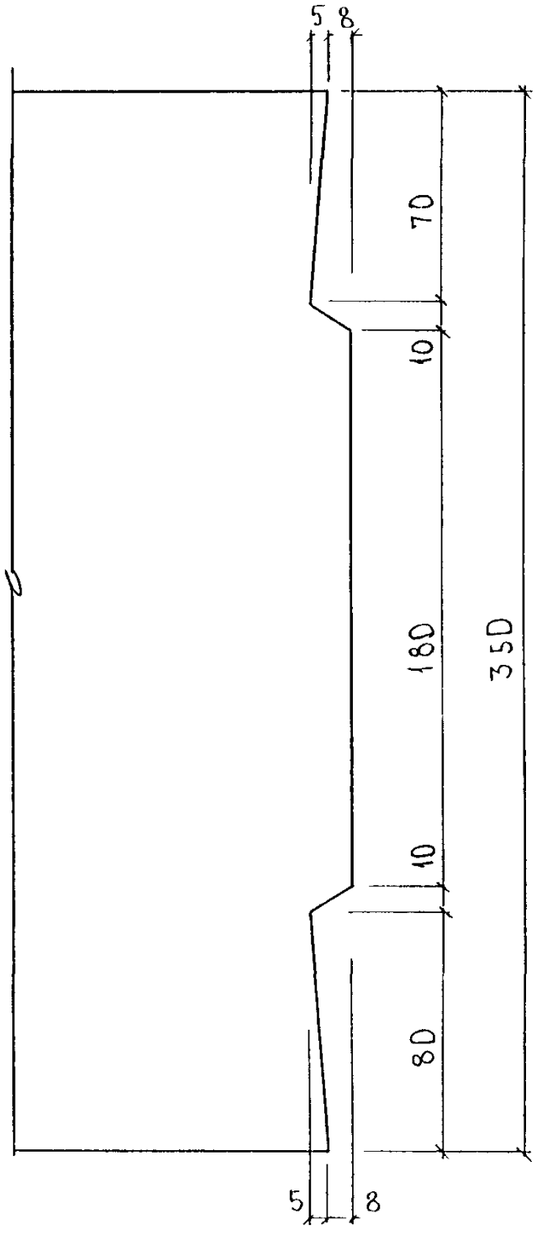

	5РС41-57.У	Лист 22

Профиль N6

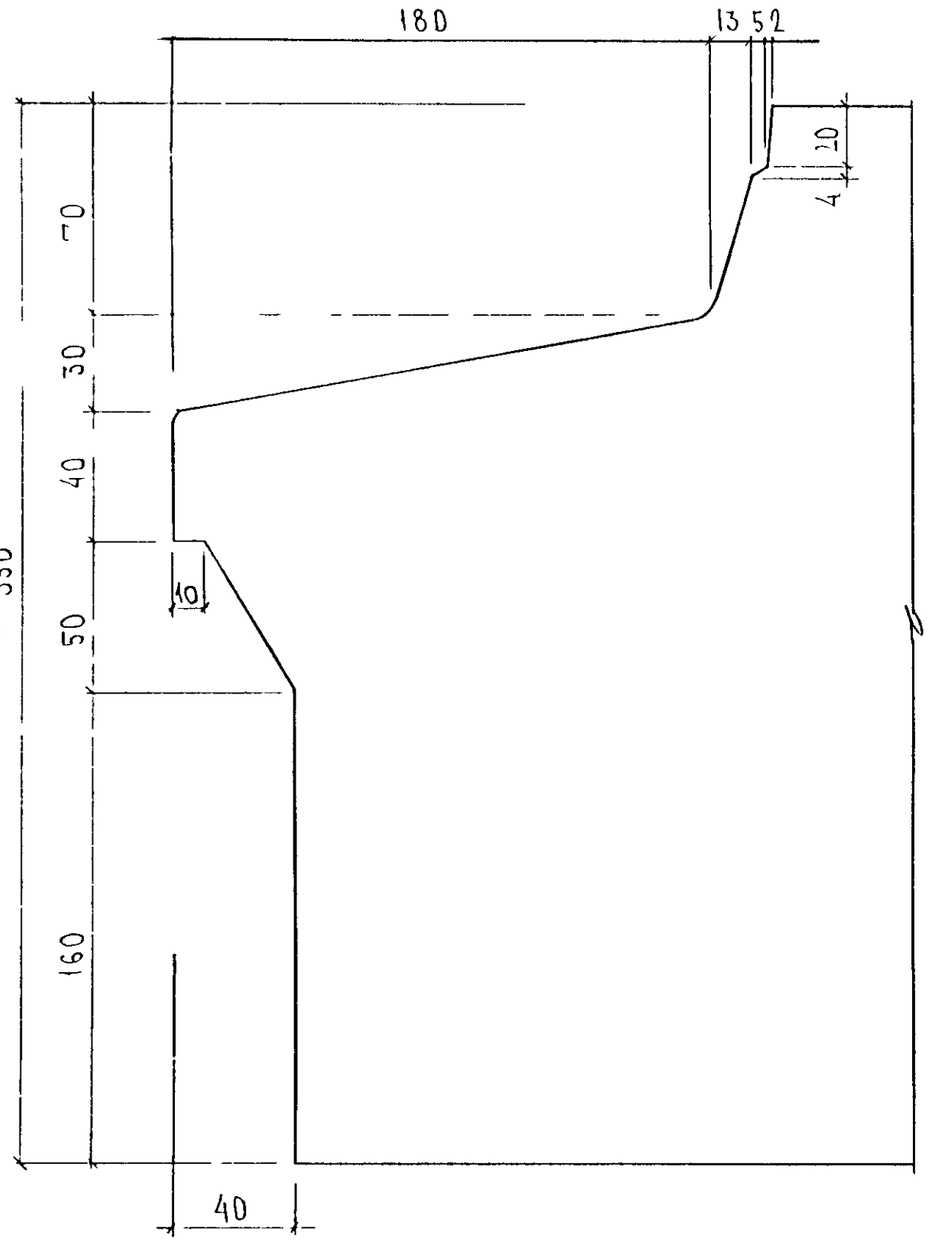

Профиль N7

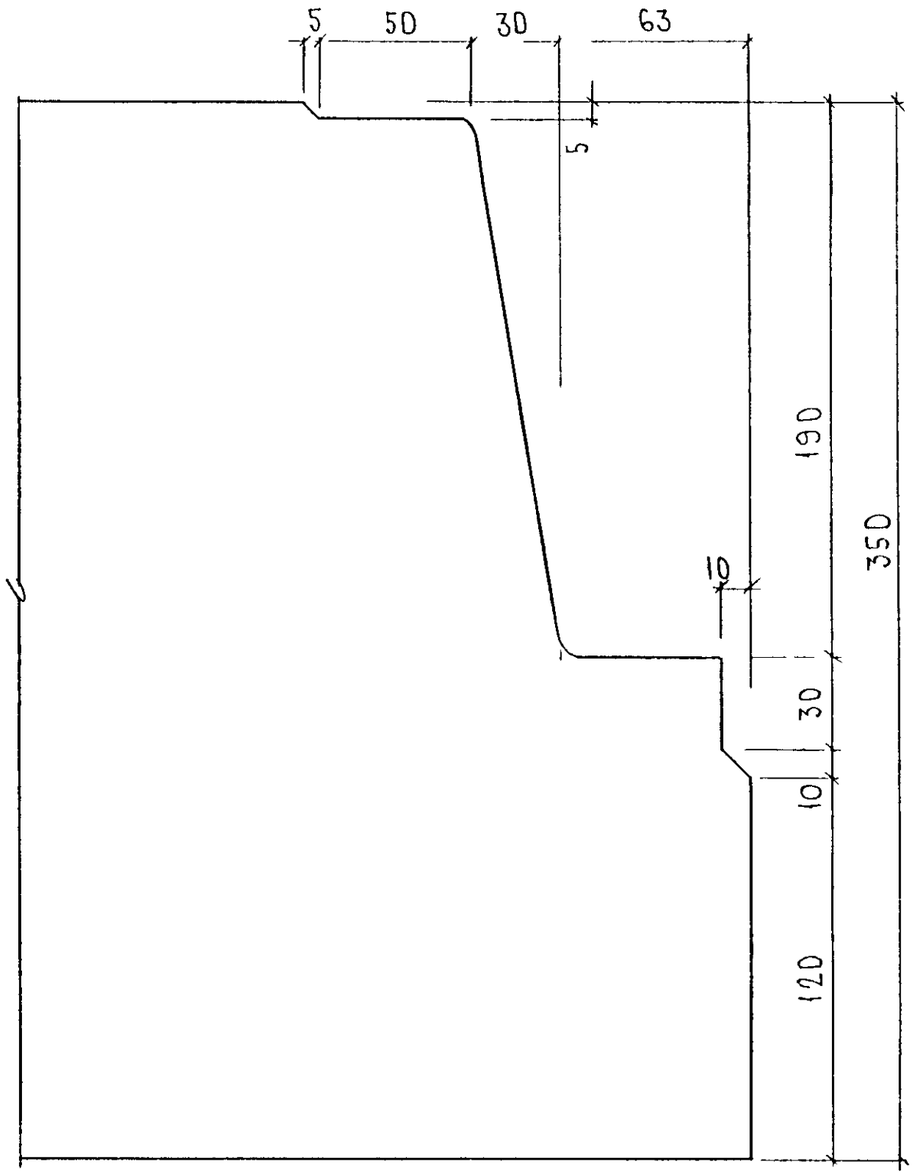

РУК МАСТ 5	АНИКИН
ГЛ АРХ ПР	КАЗАКОВ
ГЛ ИНЖ М 5	ЛАТЫЕВ

5РС41-57 У

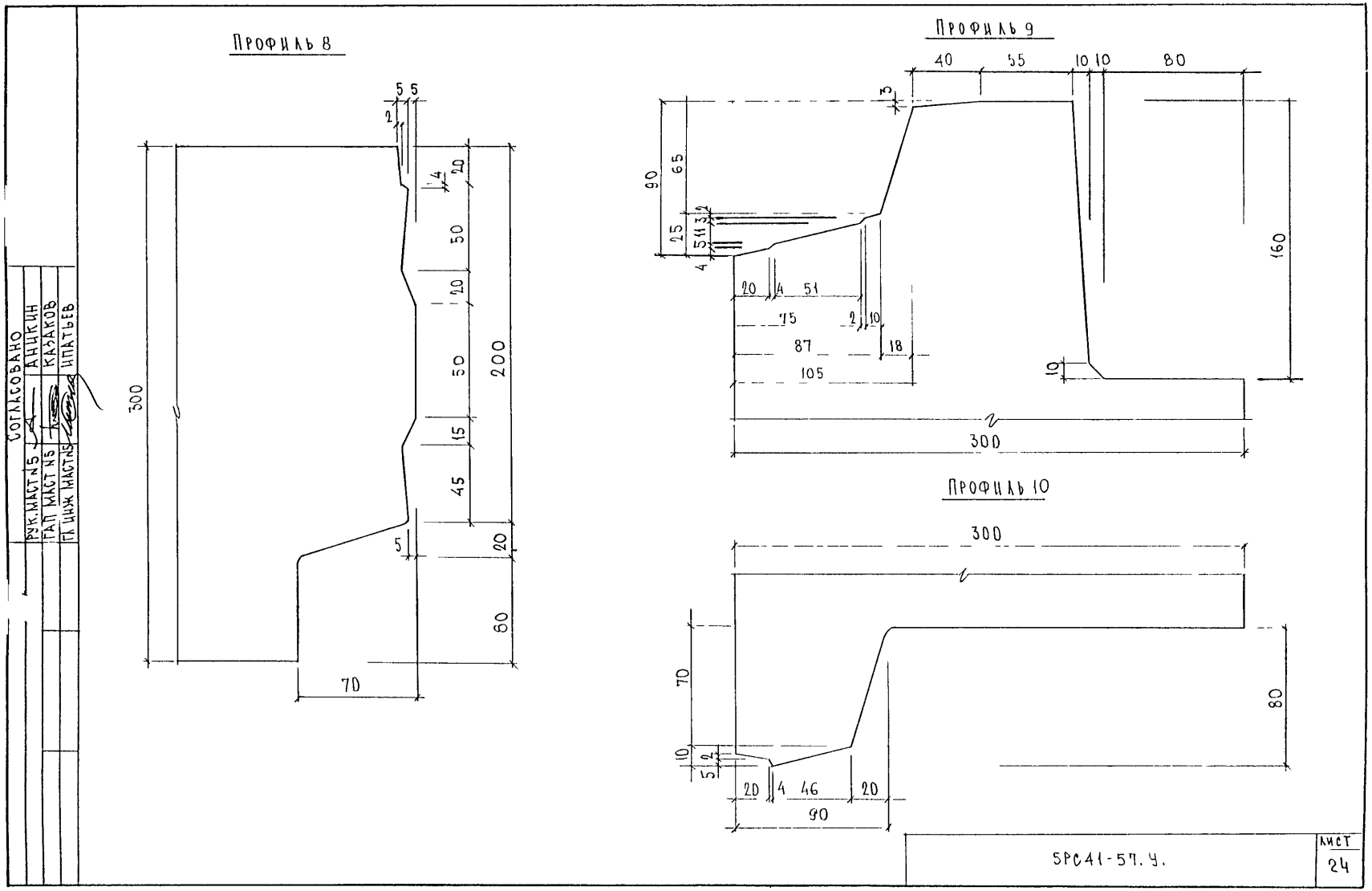
Профиль 8
Профиль 9
Профиль 10
СОГЛАСОВАНО
РУК. МАСТ №5
ГАП МАСТ №5
ГЛ ИНЖ МАСТ №5
АНИКИН
КАЗАКОВ
ИПАТЬЕВ
5 5
2
4
20
50
20
50
15
45
5
20
80
70
300
200
40
55
10 10
80
3
90
65
25
5 11 3 2
4
20
4
51
75
2
10
87
18
105
10
160
300
300
70
10
5
2
20
4
46
20
90
80
5РС41-57.У.
Лист
24

Профиль N11

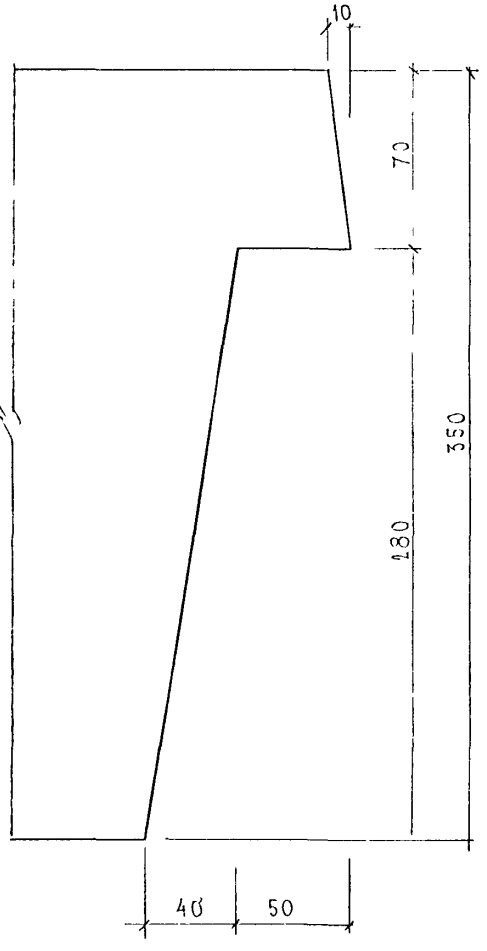

Профиль N12

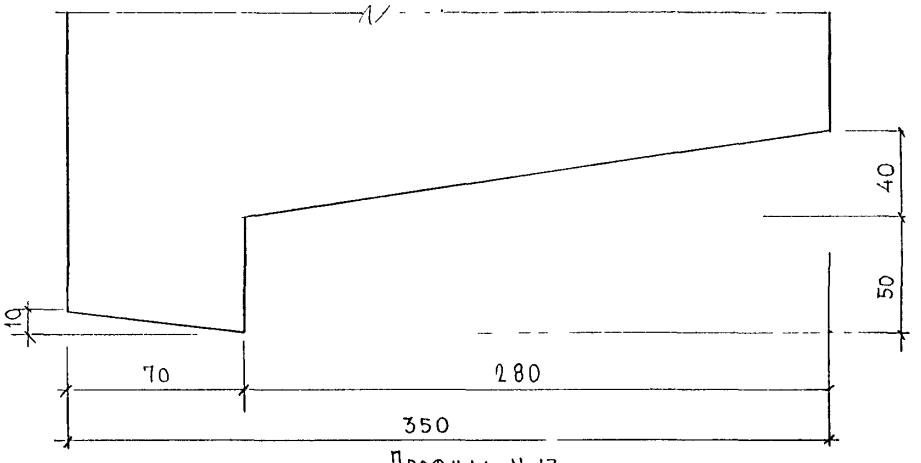

Профиль N13

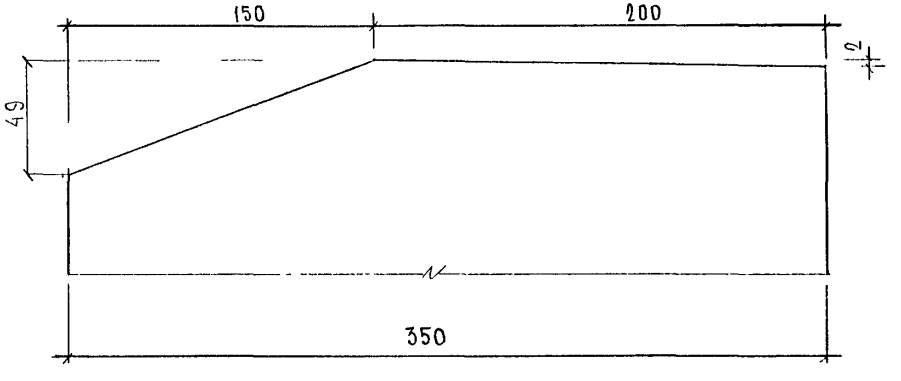

СОГЛАСОВАНО
РУК МАСТ N5 ГАНИКИН
ГАП МАСТ N5 КАЛАКОВ
ГА ИНЖ МАСТ N5 ПАТЬЕВ

5РС41-57.У.

Лист 25

Профиль N 14

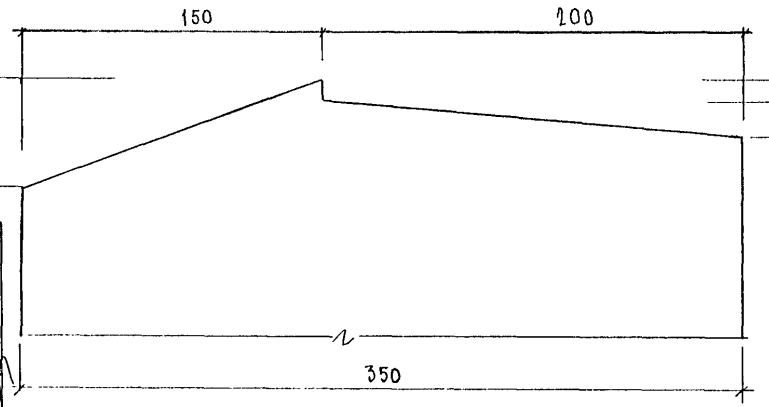

Профиль N 15

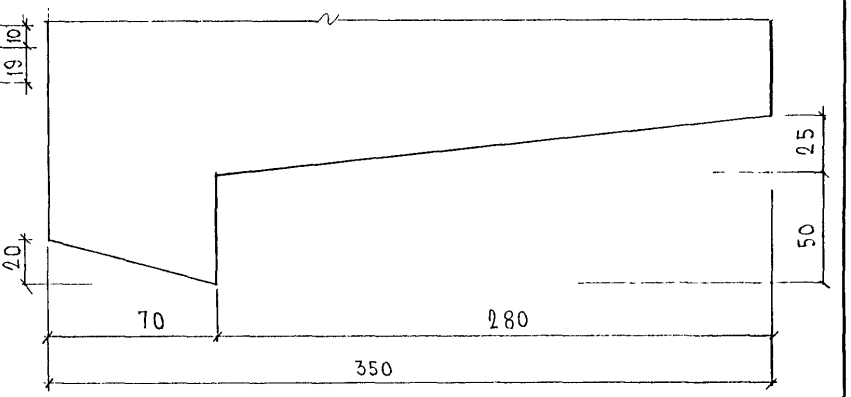

Профиль N 16

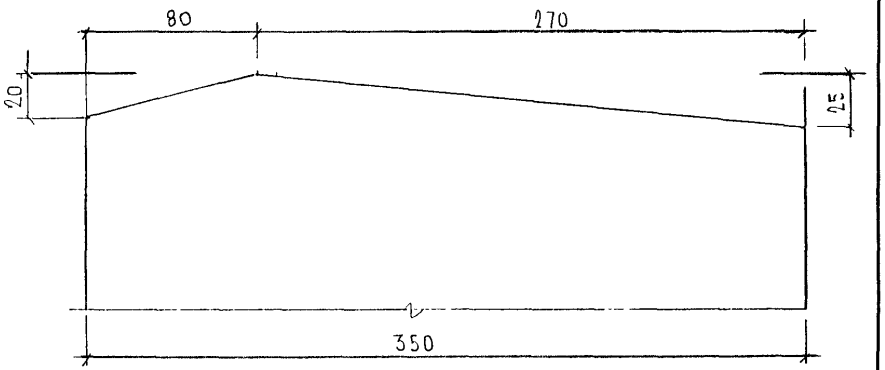

СОГЛАСОВАНО

НАЧ. МАСТ. №5	АНИКИН
ГАП МАСТ. №5	КУЗАКОВ
ГА. ИНЖ. МАСТ. №5	ИПАТЬЕВ

5РС 41-57.У.	ЛИСТ 26

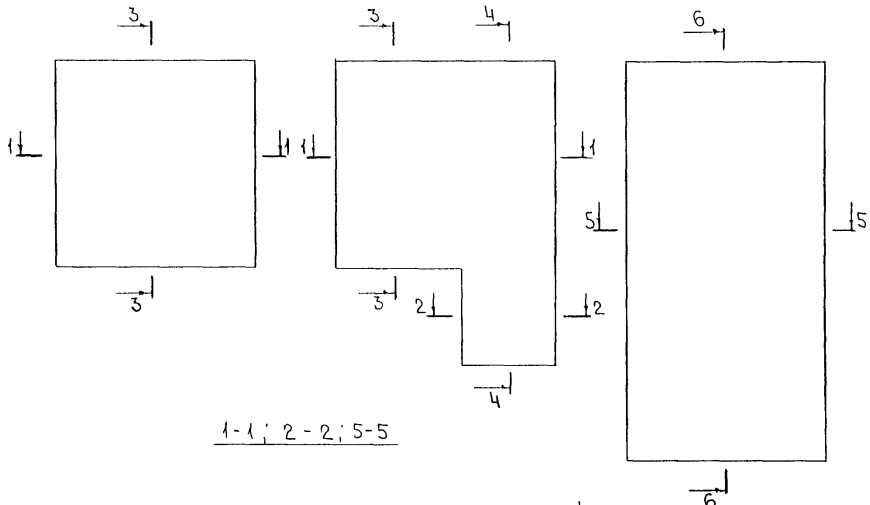

1-1; 2-2; 5-5

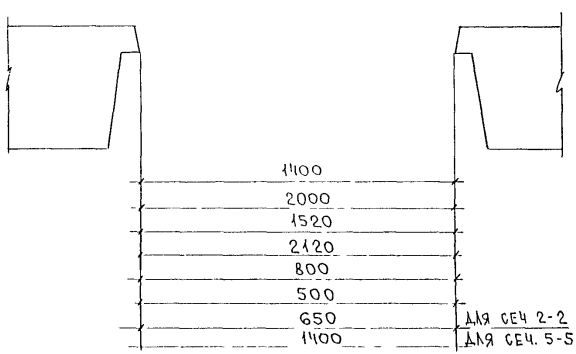

3-3; 6-6

4-4

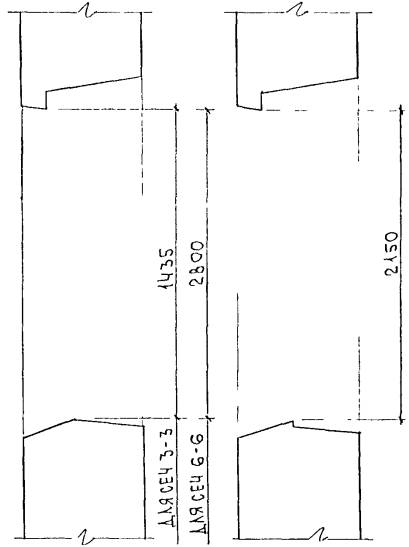

НА ОПАЛУБОЧНЫХ ЧЕРТЕЖАХ ПАНЕЛЕЙ ПРОБКИ ДЛЯ КРЕПЛЕНИЯ СТОЛЯРНЫХ ИЗДЕЛИЙ И ПАЗЫ ДЛЯ ЗАВЕДЕНИЯ ПОДОКОННИКОВ И СЛИВОВ В ОКОННЫХ ПРОЕМАХ УСЛОВНО НЕ ПОКАЗАНЫ

gost.e-ecolog.ru