ПРАВИТЕЛЬСТВО МОСКВЫ
ДЕПАРТАМЕНТ СТРОИТЕЛЬСТВА

М Н И И Т Э П

ПРОЕКТЫ НА ОСНОВЕ КОНСТРУКЦИЙ И ИЗДЕЛИЙ ТЕРРИТОРИАЛЬНОГО КАТАЛОГА
ЖЕЛЕЗОБЕТОННЫЕ КОНСТРУКЦИИ ПАНЕЛЬНЫХ ЖИЛЫХ ДОМОВ С УЗКИМ ШАГОМ НЕСУЩИХ СТЕН
ДЛЯ ЖИЛЫХ БЛОК-СЕКЦИЙ П46М ПРОИЗВОДСТВА АООТ "АРКАДО" ДСК-4

5 РС 41-59

ПАНЕЛИ ВХОДОВ БЕТОННЫЕ ТРЕХСЛОЙНЫЕ
С ВЫСОКИМИ ТЕПЛОТЕХНИЧЕСКИМИ ХАРАКТЕРИСТИКАМИ

Опалубочные чертежи

Москва 1996г.

gost.e-ecolog.ru

ПРАВИТЕЛЬСТВО МОСКВЫ
ДЕПАРТАМЕНТ СТРОИТЕЛЬСТВА

М Н И И Т Э П

ПРОЕКТЫ НА ОСНОВЕ КОНСТРУКЦИЙ И ИЗДЕЛИЙ ТЕРРИТОРИАЛЬНОГО КАТАЛОГА
ЖЕЛЕЗОБЕТОННЫЕ КОНСТРУКЦИИ ПАНЕЛЬНЫХ ЖИЛЫХ ДОМОВ С УЗКИМ ШАГОМ НЕСУЩИХ СТЕН
ДЛЯ ЖИЛЫХ БЛОК-СЕКЦИЙ П46М ПРОИЗВОДСТВА АООТ "АРКАДО" ДСК-4

5 РС 41-59

ПАНЕЛИ ВХОДОВ БЕТОННЫЕ ТРЕХСЛОЙНЫЕ
С ВЫСОКИМИ ТЕПЛОТЕХНИЧЕСКИМИ ХАРАКТЕРИСТИКАМИ

Опалубочные чертежи

Главный инженер института	Е.Е.Никитин
Главный конструктор института	В.А.Сиора
Начальник ОСК	М.В.Ванаг
Главный специалист ОСК	Н.Н.Васко

Москва 1996г.

№№ п.п.	Марка изделия по ГОСТ	Марка изделия по проекту	Эскиз изделия	Параметры изделия: Размеры, мм Д	Ш	В	Площадь, м²	Объем, м³	Проектная масса, т	Объем, м³							Тип конструкций	№ страниц, р.ч.
1	2	3	4	5	6	7	8	9	10	11	12	13	14	15	16	17	18	19
1		НВ 19-1	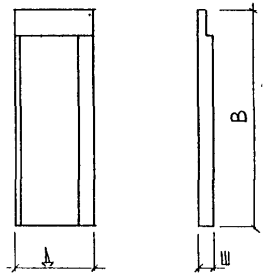	1930	350	5200	10.04	3.14	2.71									
2		НВ 19-2		1930	350	5200	10.04	3.14	2.71									
3		НВ 16		1580	350	5200	8.22	2.53	2.18									
4		НВ 19-3	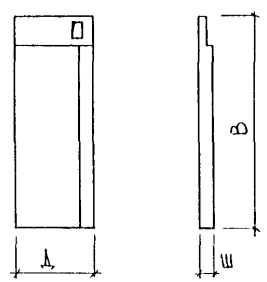	1930	350	5200	9.95	3.27	3.12									
5		НВ 19-4		1930	350	5200	9.95	3.27	3.12									

Проектная масса изделий будет уточнена при разработке рабочих чертежей

Нач отд.	Ванаг	
Гл спец	Баско	
Гл спец		
Зав гр.	Николаева	
Разраб	Телесницкая	
Провер	Николаева	
Н контр		

5РС41-59 НИ

Номенклатура

Стадия	Лист	Листов
Р	1	2

МИИТЭП ОСК

Согласовано

Рук. маст. №5 Аникин

Гл. инж. м. №5 Платьев

Гл. т. м. №5 Казаков

Инв. № подл. | Подпись и дата | Взам. инв. №

1	2	3	4	5	6	7	8	9	10	11	12	13	14	15	16	17	18	19
6		НВ 12	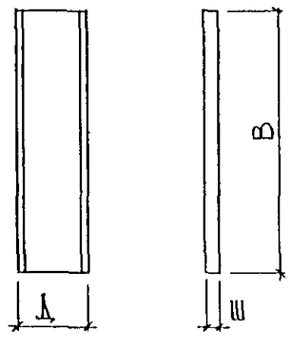	1180	250	4480	5.29	1.25	1.69									
7		НВ 20	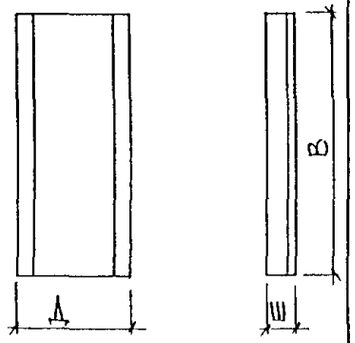	1972	300	4480	8 83	2.57	3.01									

НВ 19-1, НВ 16

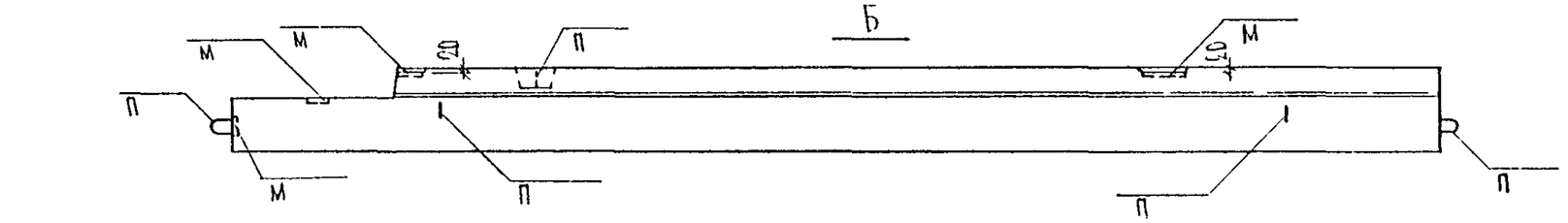

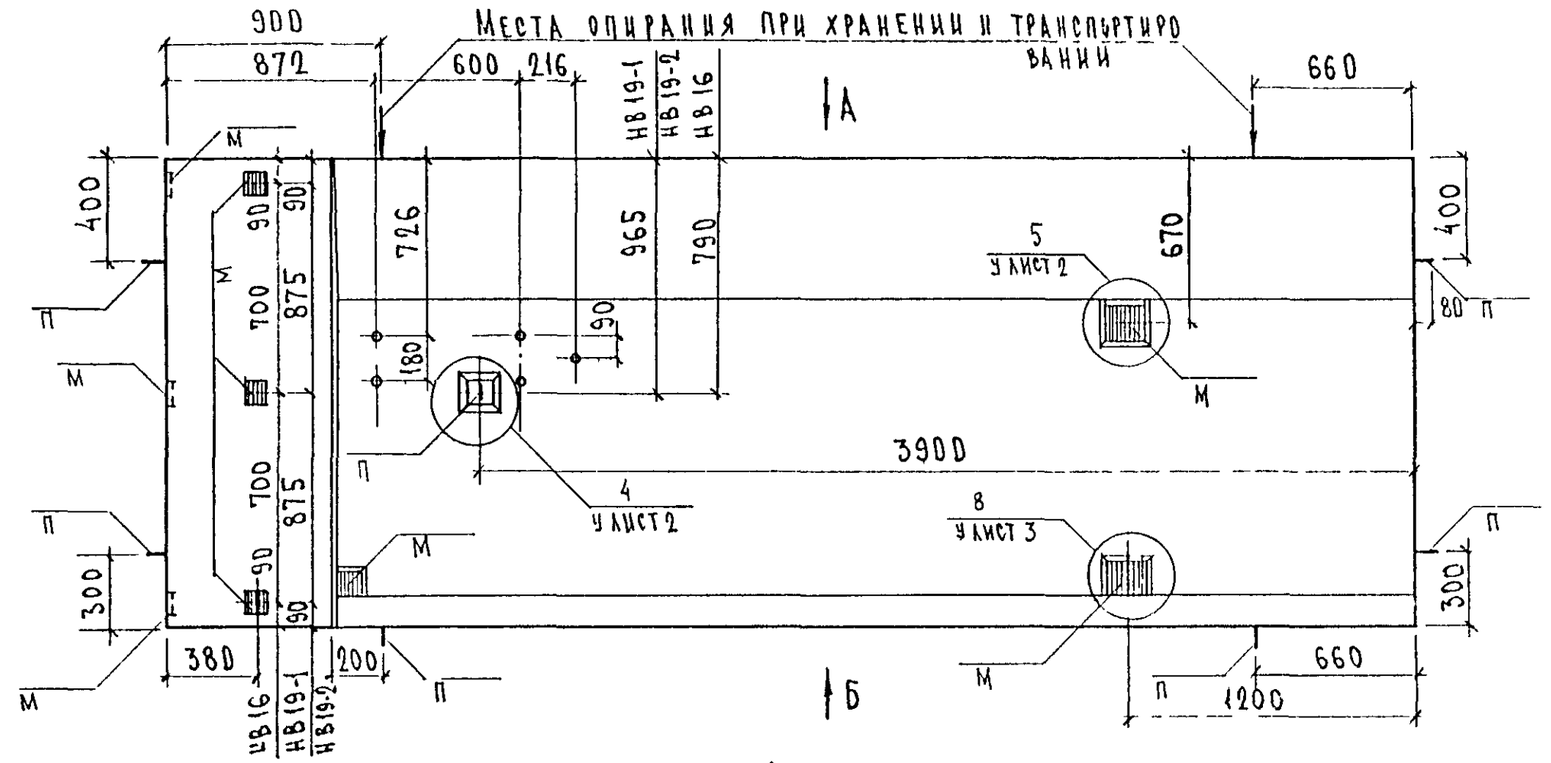

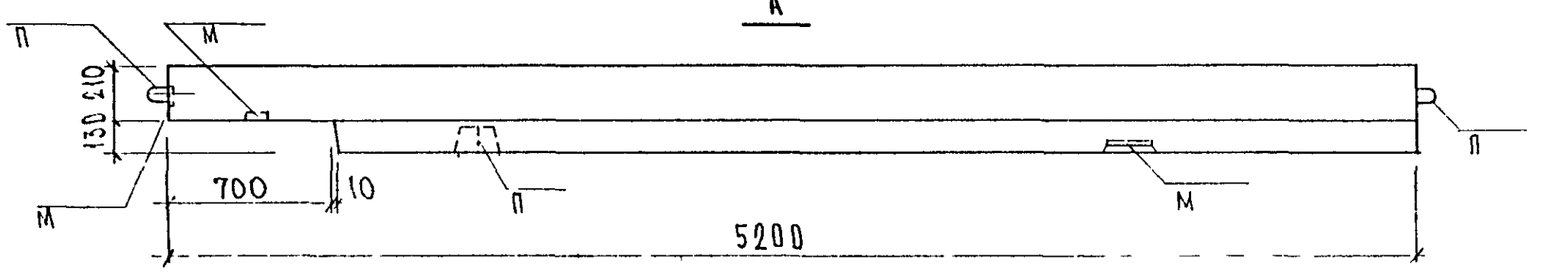

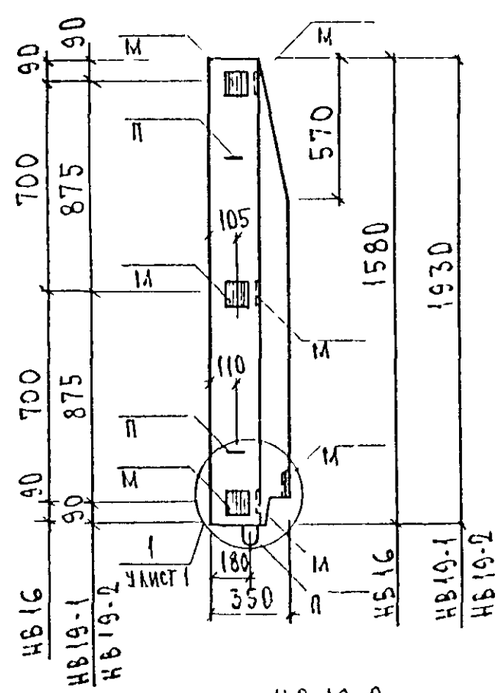

НВ 19-2

ЗЕРКАЛЬНОЕ ОТРАЖЕНИЕ НВ 19-1

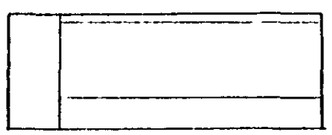

НАЧОТД.	БАНДГ		
ГЛ СПЕЦ.	БРСКО		
ЗАВ ГР	НИКОЛАЕВА		
РУКОВОД	ТЕРЕЩУЦКИЙ		
ПРОВЕР	НИКОЛАЕВА		

5РС 41-59 НВ 01СБ

Панели НВ 19-1, НВ 19-2, НВ 16
Сборочный чертеж

СТАДИЯ	ЛИСТ	ЛИСТОВ
Р	1	3

ЦНИИТЭП ОСК

НВ 19-3

Б

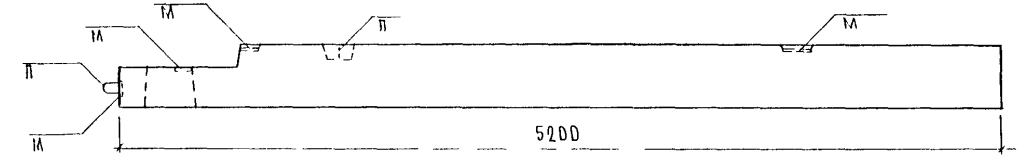

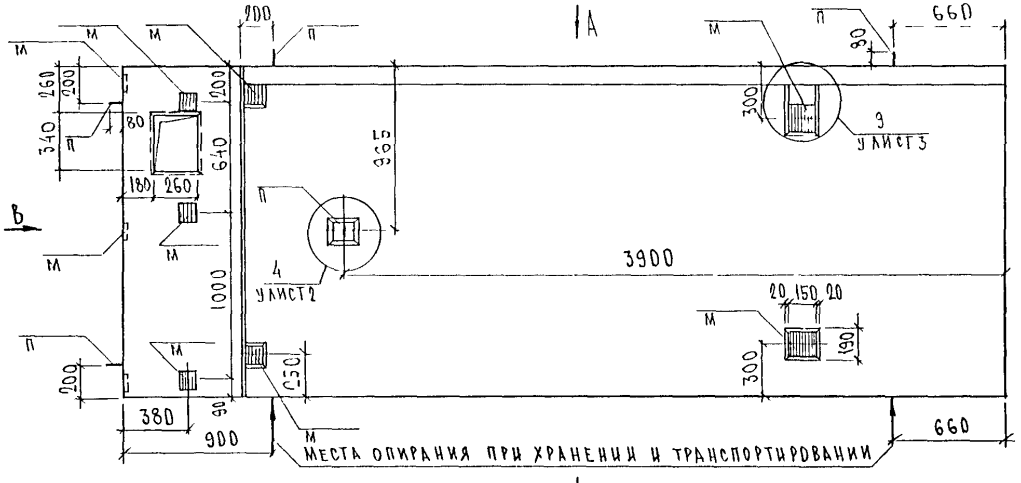

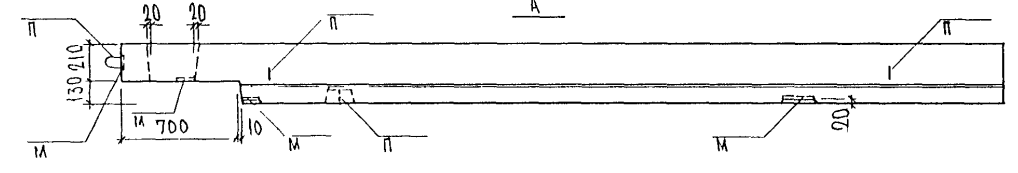

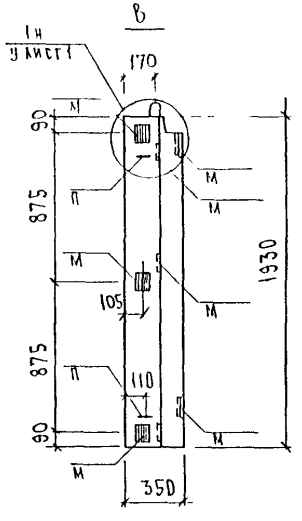

НВ 19-4

ЗЕРКАЛЬНОЕ ОТРАЖЕНИЕ НВ19-3

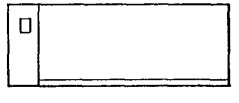

НАЧ ОТД	ВАНАГ		
ГЛСПЕЦ	БАСКО		
ЗАВ ГР	НИКОЛАЕВА		
РАЗРАБ	ТЕЛЕСНИЦКАЯ		
ПРОВЕР	НИКОЛАЕВА		

5РС 41-59 НВ 02СБ

Панели НВ19-3, НВ19-4
Сборочный чертеж

СТАДИЯ	ЛИСТ	ЛИСТОВ
Р	1	3

МНИИТЭП
ОСК

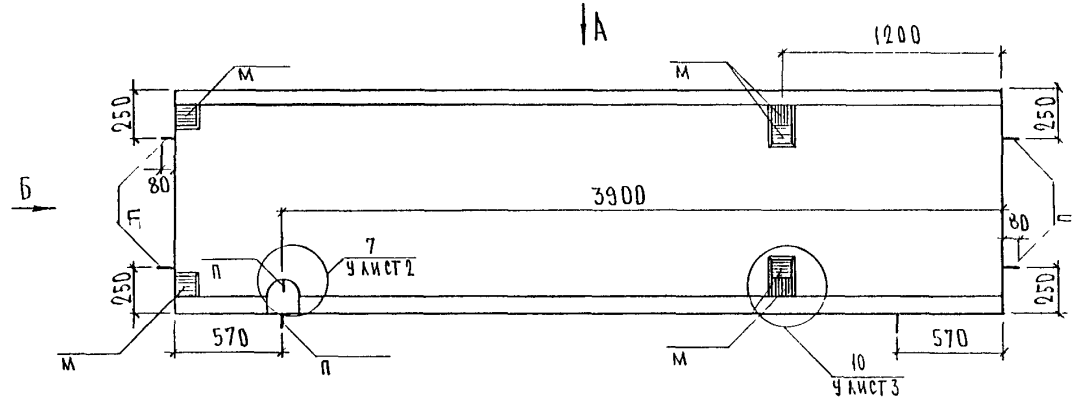

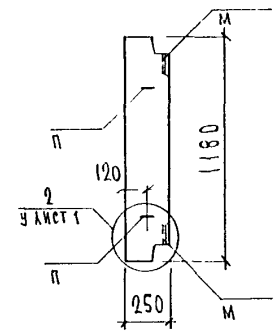

А

Места опирания при хранении и транспортировании

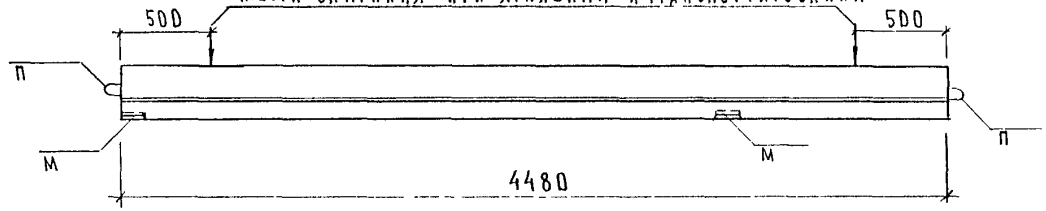

Нач.отд.	Ванаг		
Гаспец.	Баско		
Зав.гр.	Николаева		
Разраб.	Гелесницкая		
Провер.	Николаева		

5РС 41-59.НВ ОЭСБ

Панель НВ 12
Сборочный чертеж

Стадия	Лист	Листов
Р	1	3

МНИИТЭП
ОЭК

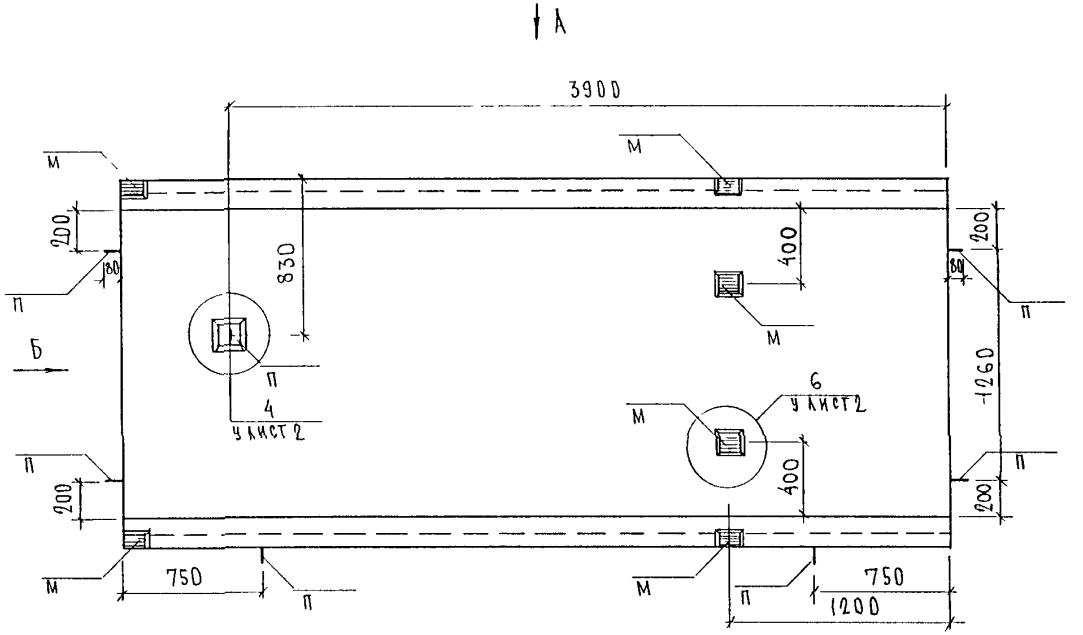

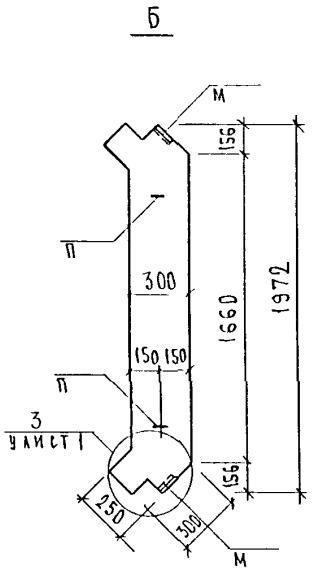

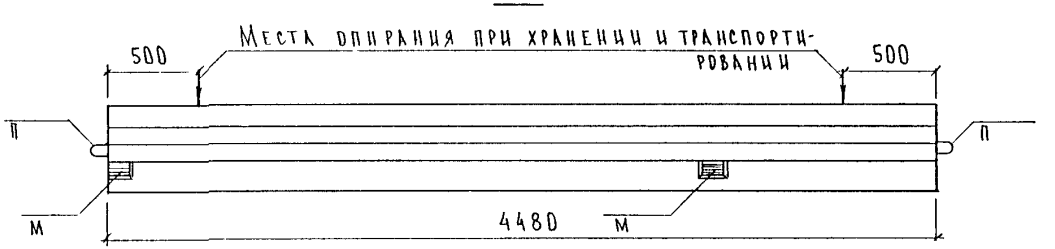

Согласовано

Рук. маст. № 5	Аникин	
Гл. инж. № 5	Ипатьев	
Гл. п. № 5	Казаков	

Нач. отд.	Ванаг	
Гл. спец.	Баско	
Зав. гр.	Николаева	
Разраб.	Телесницкая	
Провер.	Николаева	

5РС 41-59 НВ.04СБ

Панель НВ20
Сборочный чертеж

Стадия	Лист	Листов
Р	1	3

МНИИТЭП
ОСК

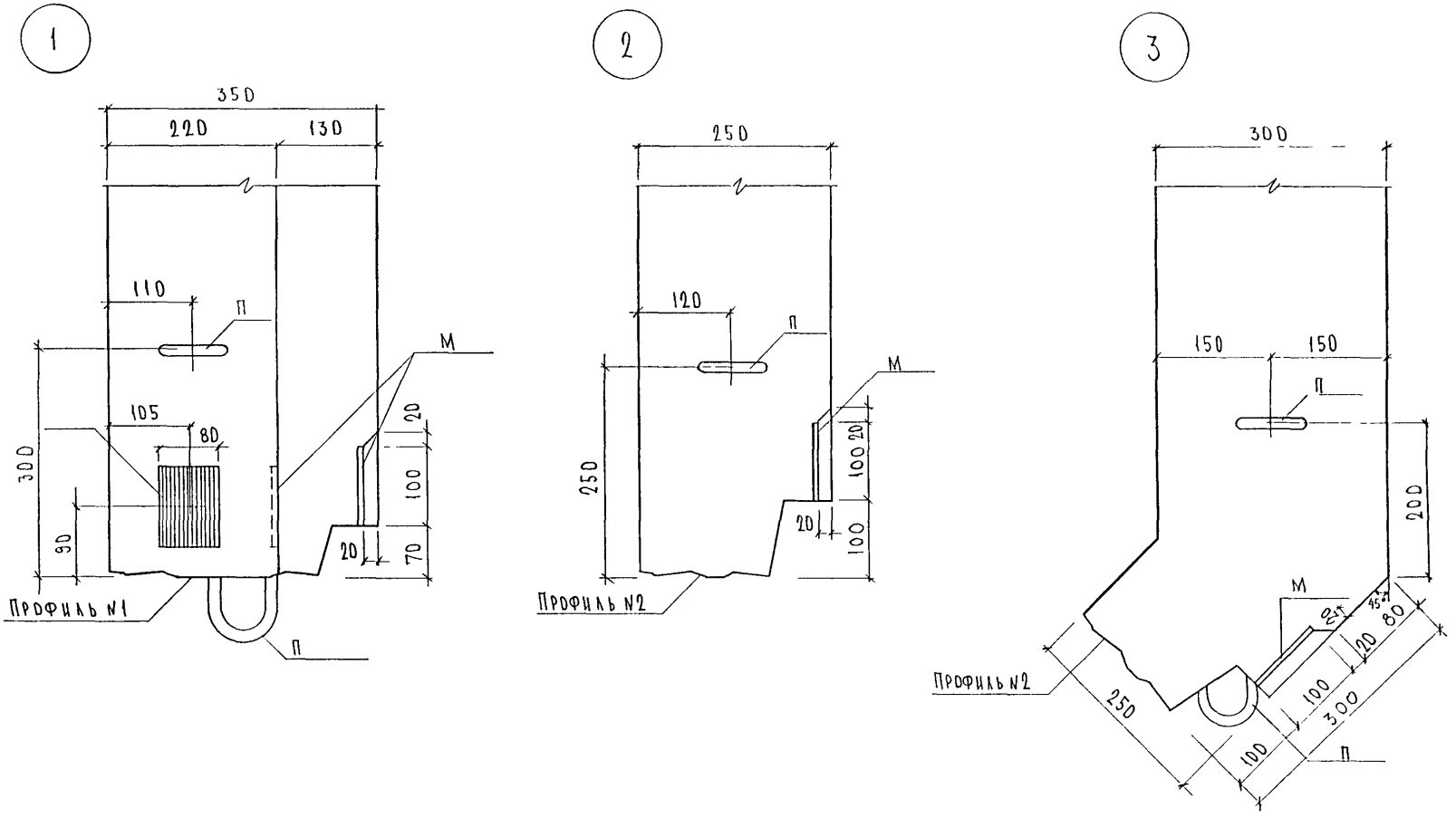

НАЧ ОТД	ВАНАГ		5РС 41-59.У
ГЛ СПЕЦ	БАСКО		
ЗАВ ГР	НИКОЛАЕВА		
РАЗРАБ	ТЕЛЕСНИЦКАЯ		УЗЛЫ
ПРОВЕР	НИКОЛАЕВА		

СТАДИЯ	ЛИСТ	ЛИСТОВ
Р	1	4

МНИИТЭП
ОСК

СОГЛАСОВАНО

РУК МАСТ N5	АНИКИН
ГЛ ИНЖ М5	ИПАТЬЕВ
ГЛ П М5	КАЗАКОВ

4

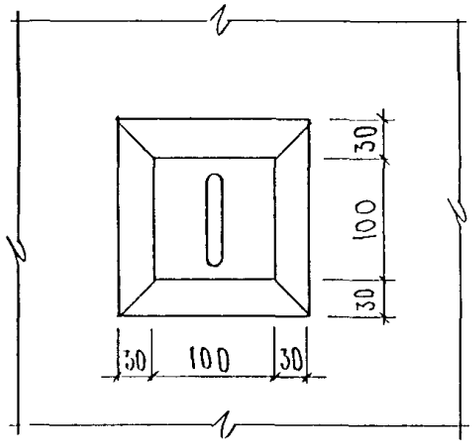

1-1

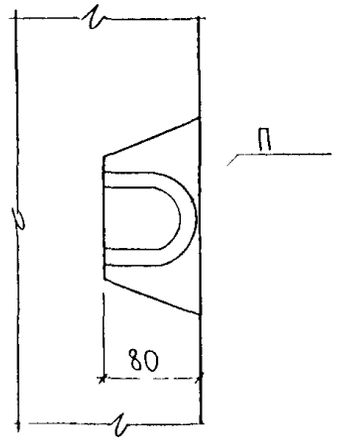

5

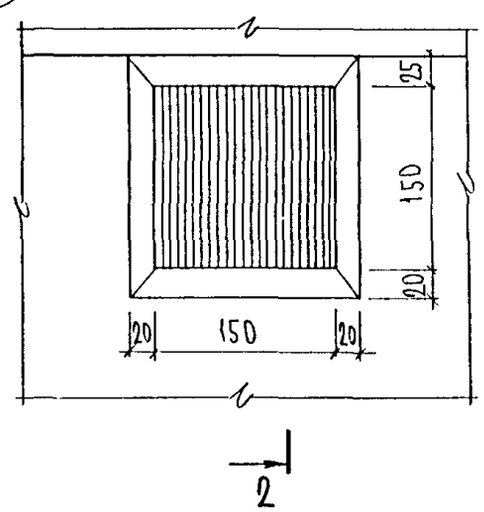

2-2

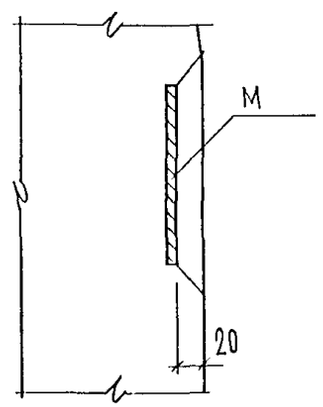

6

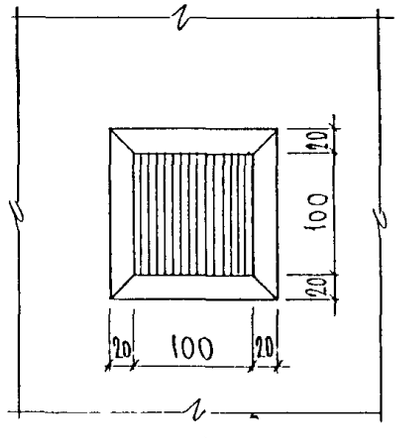

3-3

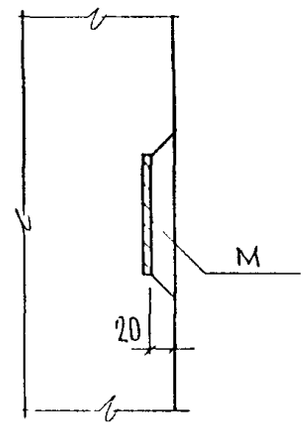

7

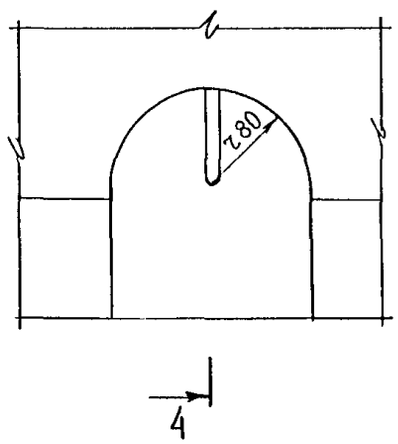

4-4

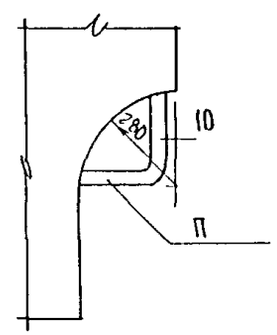

8

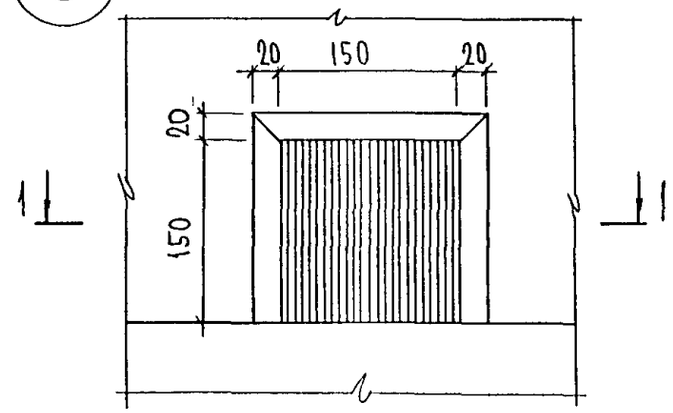
20
150
20
20
150
1
1

1-1

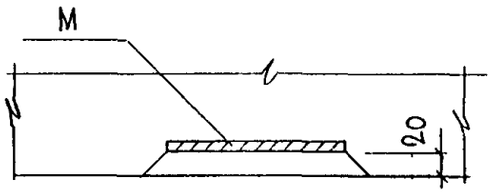
M
20

9

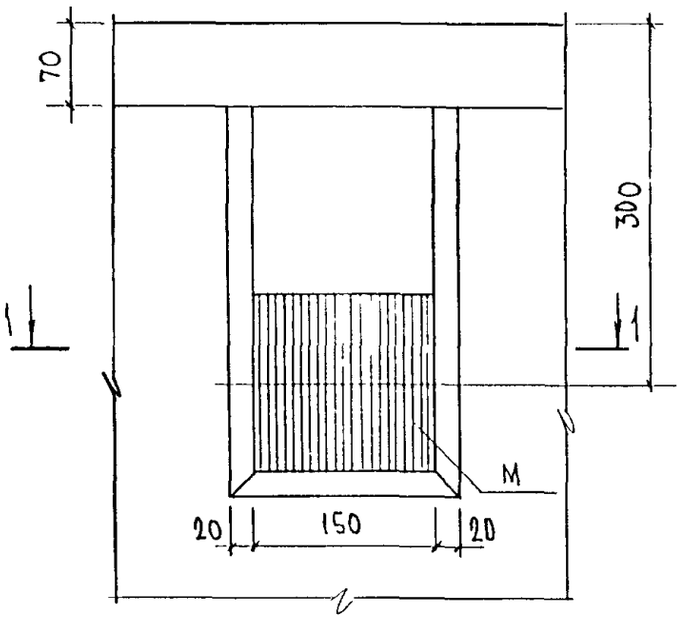
70
300
1
1
M
20
150
20

10

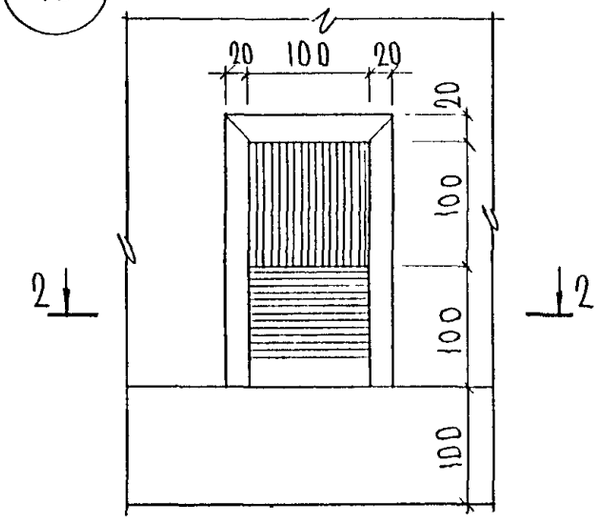
20
100
20
20
100
100
100
2
2

2-2

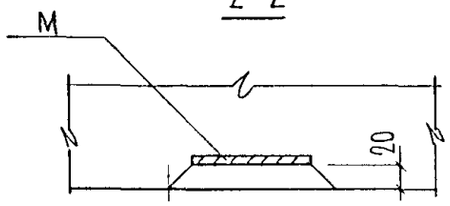
M
20

Профиль №1

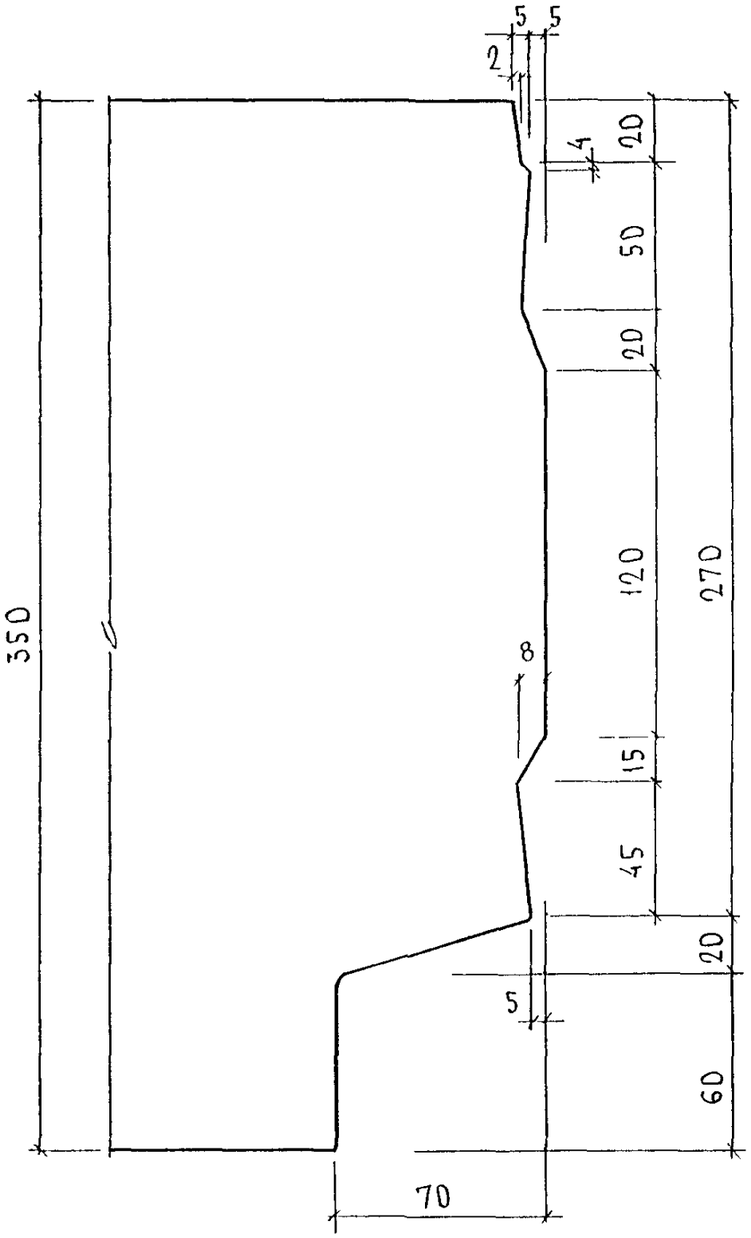

Профиль №2

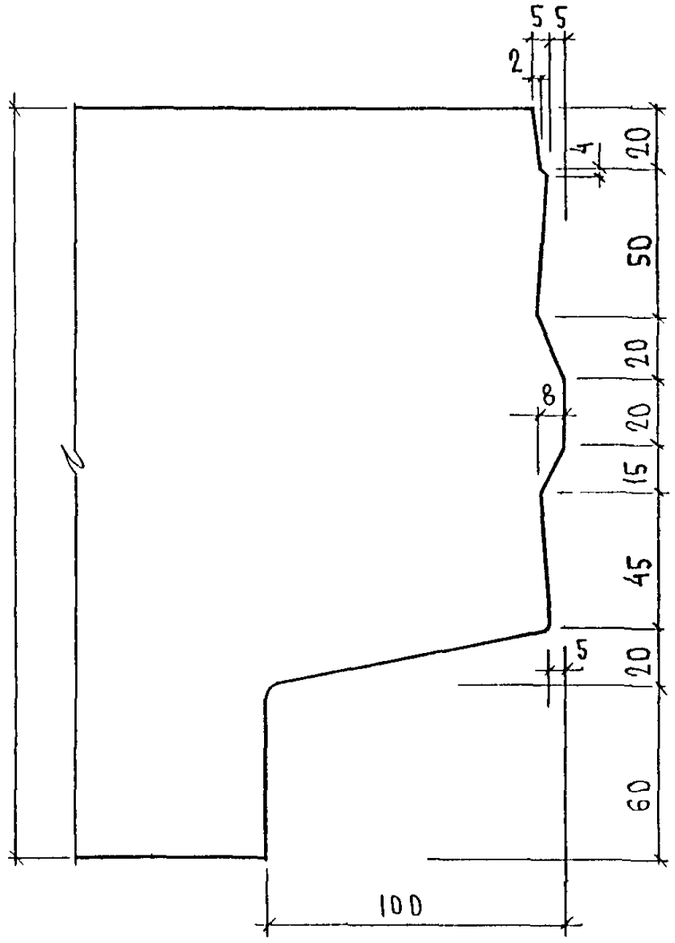

СОГЛАСОВАНО

НАЧ ОТД.	ВАНАГ		
ГА СПЕЦ	БАСКО		
ЗАВ ГР.	НИКОЛАЕВА		
РАЗРАБ	ТЕЛЕСНИЦКАЯ		
ПРОВЕР	НИКОЛАЕВА		

5РС41-59.У

Узлы

СТАДИЯ	ЛИСТ	ЛИСТОВ
Р	4	4

МНИИТЭП
ОСК

gost.e-ecolog.ru