ПРАВИТЕЛЬСТВО МОСКВЫ

ДЕПАРТАМЕНТ СТРОИТЕЛЬСТВА

М Н И И Т Э П

ЖЕЛЕЗОБЕТОННЫЕ КОНСТРУКЦИИ ПАНЕЛЬНЫХ ЖИЛЫХ

ДОМОВ С УЗКИМ ШАГОМ НЕСУЩИХ СТЕН ПРОИЗВОДСТВА ДСК - 3

3.РС31-11

ПАНЕЛИ ВНУТРЕННИХ СТЕН ТОЛЩИНОЙ 18 и 14 см.

РАБОЧИЕ ЧЕРТЕЖИ

МОСКВА 1996 г.

ОТКОРРЕКТИРОВАН И ДОПОЛНЕН	1.12.1999г

gost.e-ecolog.ru

ПРАВИТЕЛЬСТВО МОСКВЫ

ДЕПАРТАМЕНТ СТРОИТЕЛЬСТВА

М Н И И Т Э П

ЖЕЛЕЗОБЕТОННЫЕ КОНСТРУКЦИИ ПАНЕЛЬНЫХ ЖИЛЫХ

ДОМОВ С УЗКИМ ШАГОМ НЕСУЩИХ СТЕН ПРОИЗВОДСТВА ДСК-3

3РС31-11

П А Н Е Л И В Н У Т Р Е Н Н И Х С Т Е Н Т О Л Щ И Н О Й 18 и 14 см.

РАБОЧИЕ ЧЕРТЕЖИ

Главный инженер института	Е.Никитин
Главный конструктор института	В.Сиора
Главный инженер мастерской №3	Я.Козицын
ГИП мастерской №3	С.Мыльников
Начальник ОСК	М.Ванаг
Главный специалист ОСК	Н.Баско

Согласовано. Зам. гл. инж. ВЭЖБК Семикозова И.А.

Введен в действие приказом МНИИТЭП
№18-то от 20.06.1996г.

МОСКВА 1996 г.

Обозначение	Наименование	Стр.
3РС3I-II.ПЗ.	Пояснительная записка	4-9
3РС3I-II.НИ.	Номенклатура изделий	10-13
3РС3I-II.РС.	Ведомость расхода стали	14-15
3РС3I-II.3В.01СБ.	Панель 3В2-2.Сборочный чертеж.	16-20
3РС3I-II.3В.02СБ.	Панель 3В2-10.Сборочный чертеж.	21-22
3РС3I-II.3В.03СБ.	Панель 3В3-2.Сборочный чертеж.	23-24
3РС3I-II.3В.04СБ.	Панель 3В6-I.Сборочный чертеж.	25-26
3РС3I-II.3В.05СБ.	Панель 3ВI-I.Сборочный чертеж.	27-28
3РС3I-II.3В.06СБ.	Панель 3ВI-3.Сборочный чертеж.	29-30
3РС3I-II.3В.07СБ.	Панель 3В2-3.Сборочный чертеж.	31-32
3РС3I-II.3В.08СБ.	Панель 3В2-4.Сборочный чертеж.	33-37
3РС3I-II.3В.09СБ.	Панели 3В4-I,3В4-2.Сборочный чертеж.	38-40
3РС3I-II.3В.I0СБ.	Панель 3В5-2, Сборочный чертеж.	41-42
3РС3I-II.3В.IIСБ.	Панели 3В8-2,3В8-3.Сборочный чертеж.	43-45
3РС3I-II.3В.I2СБ.	Панель 3В32-I.Сборочный чертеж.	46-47
3РС3I-II.3В.I3СБ.	Панель 3ВI4-I.Сборочный чертеж.	48-52
3РС3I-II.3В.I4СБ.	Панель 3ВI3-I.Сборочный чертеж.	53-54
3РС3I-II.3В.I5СБ.	Панель 3ВI-2.Сборочный чертеж.	55-56
3РС3I-II.3В.I6СБ.	Панель 3ВI-4.Сборочный чертеж.	57-58
3РС3I-II.3В.I7СБ.	Панель 3ВI2-2.Сборочный чертеж.	59-60
3РС3I-II.3В.I8СБ.	Панель 3ВI5-I.Сборочный чертеж.	61-62
3РС3I-II.У	Узлы габаритные.	84-87
3РС3I-II.УА.	Узлы арматурные.	88-91
3РС3I-II.	Каркасы.Сборочный чертеж.	92-105
3РС3I-II.	Петли.Сборочный чертеж.	106
3РС3I-II.	Закладные детали. Сборочный чертеж.	107-109
3РС3I-II.3В.19СБ	Панель 5В2-2И. Сборочный чертёж.	63-66
3РС3I-II.3В.20СБ	Панель 3В5-4. Сборочный чертёж.	67-68
3РС3I-II.3В.2ICБ	Панель 3В8-6. Сборочный чертёж.	69-70
3РС3I-II.3ЛВ.22СБ	Панель 3ЛВТ-2П. Сборочный чертёж.	71-72
3РС3I-II.3ЛВ.23СБ	Панель 3ЛВ7-1. Сборочный чертёж.	73-76
3РС3I-II.3ЛВ.24СБ	Панель 3ЛВ7. Сборочный чертёж.	77-78
3РС3I-II.3ЛВ.25СБ	Панель 3ЛВ6-1. Сборочный чертёж.	79-80
3РС3I-II.3В. 26СБ	Панели 3В8-4;3В8-5.Сборочный чертёж.	81-83
3РС3I-II.	Информационная карта.	110

Договор: I-341
I-376 -/ 9 ИЗДЕЛИЙ /

СОГЛАСОВАНО

Взаим. инв. №

Подпись и дата

Инв. № подл.

3РС3I-II

СОДЕРЖАНИЕ

Стадия	Масса	Масштаб
Р.		
Лист I	Листов I	

МНИИТЭП ССК

Ф12и

1. Альбом ЗРС 3I-II содержит рабочие чертежи железобетонных панелей внутренних стен толщиной I8 и I4 см. для жилых блок-секций II3Ш.

2. Изделия запроектированы с учетом изготовления в стальных горизонтальных формах.

В основном панели заармированы с учетом перевода из горизонтального положения в вертикальное без помощи кантователя, а панели, извлекаемые с помощью кантователя, имеют запись на схемах армирования.

3. Изделия рассчитаны и законструированы в соответствии с СНиП 2.03.0I - 84*.

4. Панели должны изготавливаться в соответствии с ГОСТ I2504-80* и ГОСТ I30I5.0 -83*.

5. Для изделий принят тяжелый бетон средней плотности не менее γ = 2350 $кг/м^3$ класса по прочности на сжатие В22,5; марка по морозостойкости F50; для панелей с консольной частью марка по морозостойкости должна быть не менее F100 и по водонепроницаемости W 2.

В качестве утеплителя для панелей с консолями используется ПСБ - толщиной I50мм /ГОСТ I5588-86/.
Отклонение от проектного положения не должно превышать 5мм.

6. Отпускная прочность бетона на сжатие из условий транспортирования, монтажа и сроков загружения должна составлять не менее 70% в летнее время и не менее 90% - в зимнее время от класса по прочности на сжатие.

При этом завод-изготовитель обязан гарантировать заказчику достижение бетоном проектной прочности, соответствующей его классу в возрасте 28 суток.

7. Армирование изделий предусмотрено из сварных гнутых и плоских каркасов, отдельных стержней, собираемых в объёмные каркасы с последующей сборкой в пространственный каркас на кондукторе с применением в местах пересечений точечной сварки по ГОСТ I4098-9I /КI - Кт/.

Каркасы, отдельные стержни следует устанавливать из горячекатаной арматурной стали класса А-I и А-III /ГОСТ 5781-82*/ и холоднотянутой арматурной проволоки класса Вр-I/ГОСТ 6727-80*/

Качество изготовления арматурных каркасов и сеток должно удовлетворять требованиям ГОСТ I0922 - 90.

8. Монтажные /подъёмные/петли должны изготавливаться из горячекатаной арматурной стали класса А-I /ГОСТ 5781-82*/ марок Ст3сп2 и Ст3пс2.

В случае, если возможен монтаж изделий при температуре ниже минус 40°С, для монтажных петель не допускается применять сталь марки Ст3пс2.

Подъёмные петли одновременно являются фиксаторами при монтаже плит перекрытий; отклонение петель от продольной оси стеновых панелей не должно превышать ± 2 мм по толщине панели.

9. В изделиях применяются сварные стальные закладные детали, чертежи которых приведены в данном альбоме.

Для их изготовления применяется сталь марки Ст.3 КП /ГОСТ 380-88/ и арматурная сталь класса А-II /ГОСТ 5781-82/- для анкеров.

Закладные детали должны изготавливаться в соответствии с ГОСТ I0922-90, ГОСТ I4098-9I и "Рекомендациями по проектированию стальных закладных деталей для железобетонных конструкций" НИИЖБ.

Закладные детали с индексом "Ц" в марке должны иметь антикоррозийное покрытие толщиной 80мкм, осуществляемое в заводских условиях по разработанным НИИЖБ Госстроя СССР "Рекомендациям по технологии нанесения цинксиликатного покрытия на заводе и защите швов на монтаже железобетонных конструкций."

I0. Значения действительных отклонений геометрических параметров изделий не должны превышать величин, указанных в ГОСТ I2504-80* п.3.9.

II. Качество отделки поверхностей и внешний вид изделий должны соответствовать требованиям категории А4 п.3.I0.I ГОСТ I2504-80*.

I2. В панелях предусмотрена скрытая электропроводка, для устройства которой используются поливинилхлоридные трубки типа ЭГТПЭ-25 /ТУ -6 -I9 -051- 5I8 -81/ Ø 25мм.

Крепление и фиксация электромонтажных коробок КМ7-I7, КМ7-I3 при горизонтальном формовании осуществляется на поддоне.

		3 РС 3I - II . ПЗ	
Нач.отд Ванаг		Пояснительная записка	Стадия: Р; Масса: -; Масштаб: -
Гл.спец Баско			Лист 1; Листов 6
ГИПМЗ Мыльников			МНИИТЭП ОСК

Согласовано

Инв. № подл. | Подпись и дата | Взам. инв. №

Ф12и

МИНИТЭП разработал проектную документацию НЭ-I40 "Электромонтажные коробки серии КМ -7", выпускаемые арендным предприятием МЭЛ по ТУ 3464-002-03989649 - 94.

Расход труб ПВХ в погонных метрах и количество электромонтажных коробок приведены в сводной спецификации на каждую панель.

I3. В панелях предусмотрены проёмы для установки бескоробочных дверей входов в квартиру.

Конструкция этих проёмов с установкой необходимых деталей должна выполняться в соответствии с альбомом РМ-203I, который также содержит рабочие чертежи металлических деталей для установки бескоробочных дверей и узлы установки этих дверей в проёмы.

I4. Подъём изделий должен производиться за петли с помощью приспособления, обеспечивающего самобалансирование усилий в грузовых стропах.

I5. Систематический контроль всех параметров бетона, арматурной стали а также изделий в целом должен осуществляться в соответствии с требованиями ГОСТ I2504-80[X].

I6. Перед применением в строительстве изделия должны быть испытаны неразрушающим методом в соответствии с ГОСТ I2504-80[X].

При этом необходимо контролировать участки в опорных зонах и в средней трети панели по высоте.

Панели внутренних стен, имеющие консоль, должны быть испытаны на прочность в соответствии с ГОСТ 8829 -94.

I7. Для арматурных изделий и анеров закладных деталей разрешается без изменения диаметров применять арматуру классов А400С и А500С вместо арматуры классов А-II и А-III.

I8. Минимальный предел огнестойкости внутренних стен - 2,5 часа.

Максимальный предел распространения огня -0см, что соответствует I степени огнестойкости /СНиП 2.0I.02 -85/.

I9. Исходное сырьё для панелей должно применяться с обязательным радиологическим контролем.

20. Маркировка изделий соответствует принятой в проекте.

2I. Принятые обозначения по маркировке узлов:

2 - номер узла

У лист 5 - номер листа, на котором расположен узел.

Инв. № подл. | Подпись и дата | Взам. инв. №

Схема приложения нагрузки

на консоль

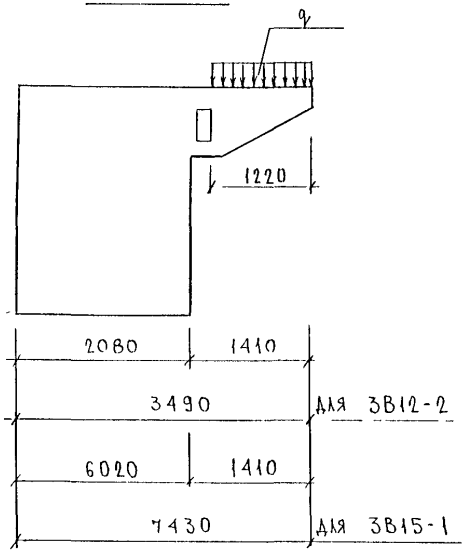

Расчетная нагрузка $q = 8{,}0$ тс/п.м

Дополнительная нагрузка,

прикладываемая при испытании на прочность

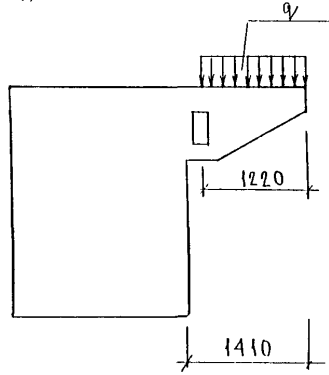

$q = 11$ тс/п.м

Согласовано

Гл. инж. мас N3 Козицын

ГИП маст. N3 Мышников

№№ п/п	Марка изделия	Длина, мм: l	l_1	l_2	Ш, мм	Класс бетона	Несущая способность панелей или предельная нагрузка из панель или расчетной комбинации без учета ветровой нагрузки, т/пм: q	q_1
1	3В2-2	6120	—	—	180	В22,5	104	—
2	3В2-2П							
3	3В2-10	6120	—	—	180	В22,5	104	—
4	3В3-2	16120	—	—	180	В22,5	105	—
5	3В6-1	3180	—	—	140	В22,5	67	—
6	3В32-1	6580	—	—	140	В22,5	67	—
7	3В14-1	5300	—	—	140	В22,5	69	—
8	3В8-6	1620	—	—	140	В22,5	68	—
9	3В1-1	6750	5830	890	180	В22,5	103	6
10	3В1-3	6750	5830	890	180	В22,5	103	6
11	3В13-1	3300	2410	890	180	В22,5	102	6
12	3В12-2	3490	2080	1410	180	В22,5	99	8
13	3В15-1	7430	6020	1410	180	В22,5	103	8

Схема загружения

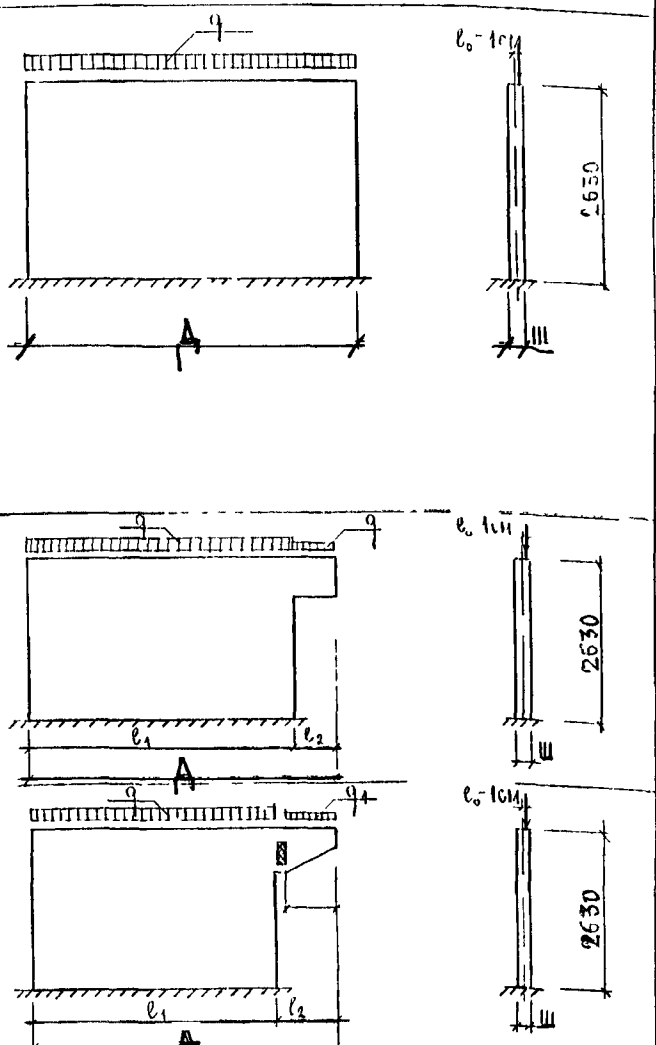

Способ изготовления: горизонтальные формы

Коэффициенты, не учтенные при определении несущей способности
а) при учете ветровой нагрузки $\gamma_{b_2} = \frac{1,1}{0,9} = 1,22$ (для зданий выше 16 этажей
б) коэффициент надежности $\gamma_n = \frac{1}{0,95} = 1,05$

Контрольные нагрузки при испытании панелей на прочность получаются путем умножения предельной нагрузки на коэффициент $c = 1,6$

Нач. отд.	Ванаг	
Гл. спец.	Бусло	
Разраб.	Дроздова	

3РС 31-11 ПЗ

Пояснительная записка

Стадия	Лист	Листов
Р	4	6

МНИИТЭП ОСП

Согласовано: Гл. спец. маст. Козицын

Взам. инв. №

Подпись и дата

Инв. № подл.

Ф12и

№№ п/п	Марка изделия	Длина, мм L	l_1	l_2	l_3	Ш мм	Класс бетона
14	3В 2-3	6120	4270	970	880	180	В 22,5
15	3В 2-4	6120	4570	670	880	180	В 22,5
16	3В 4-1	6490	3714	2014	762	140	В 22,5
17	3В 4-2	6490	2014	3714	762	140	В 22,5
18	3Р 5-9	3200	960	960	1280	140	В 22,5
19	3В 8-2	1790	440	588	762	140	В 22,5
20	3В 8-3	1790	588	440	762	140	В 22,5
21	3В 8-4	1620	440	418	762	140	В 22,5
22	3В 8-5	1620	418	440	762	140	В 22,5
23	3В 1-2	6720	5680	390	650	180	В 22,5
24	3В 1-4	6720	5680	390	650	180	В 22,5
25	3В 5-4	3200	500	1820	880	180	В 22,5
26	3АВ6-1	3380	580	1920	880	140	В 22,5
27	3АВ7	6180	2650	2250	1280	140	В 22,5
28	3АВ7-1	6180	2650	2250	1280	140	В 22,5

Схема загружения

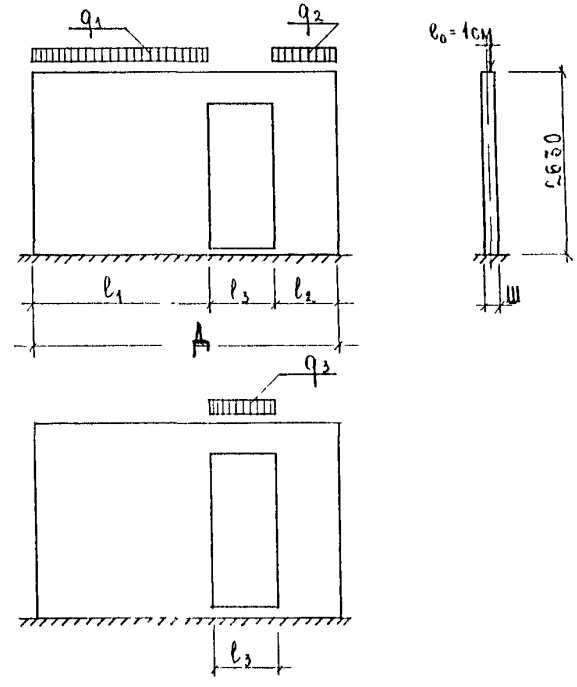

Способ изготовления

Горизонтальный формы

Несущая способность панелей или предельная нагрузка на панель при расчетной комбинации без учета ветровой нагрузки, т/пм		
q_1	q_2	q_3
103	103	11
105	103	11
69	65	12
65	69	12
59	59	9
43	52	12
52	43	12
47	45	12
45	47	12
105	102	8
105	102	8
102	104	11
67	69	10,4
48	66	9
69	66	9

Инв. № подл. | Подпись и дата | Взам. инв. №

ФОРМА 4 ГОСТ 21.103-78

№ п/п	Марка изделия	Длина, мм: Д	l_1	l_2	l_3	Ш мм	Класс бетона	Схема загружения	Способ изготовл.	Несущая способность панелей или предельная нагрузка на панель при расчетной комбинации без учета ветровой нагрузки, т/пм: q_1	q_2	
29	3АВ1-2П	5820	—	—	—	180	22,5	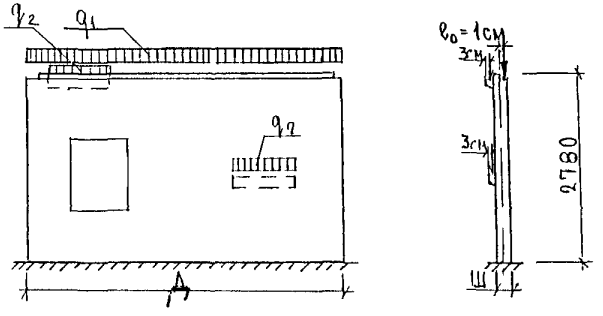	ГОРИЗОНТАЛЬНЫЕ ФОРМЫ	10	1,0	—

Инв. № подл. | Подпись и дата | Взам. инв. №

п/п	Марка изделия по каталогу	Марка изделия по проекту	Эскиз изделия	Параметры изделия: Размеры, мм Д	Ш	В	Площадь, м²	Объем, м³	Проектная масса, т	Объем, м³: Тяжелый бетон γ=2400 кг/м³ Класс В22,5	Тип конструкции	№ № листов
1	2	3		5	6	7	8	9	10	11	12	19
1		3В 2-2	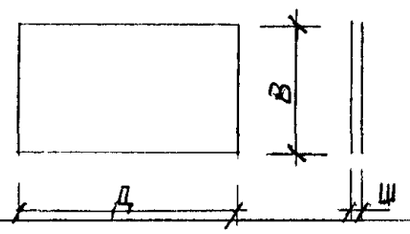	6120	180	2630	16,10	2,90	6,96	2,90		19-20
2		3В 2-2И					16,05	2,89	6,94	2,89		65-66
3		3В 2-10		6120	180	2630	16,10	2,90	6,96	2,90		21-22
4		3В 3-2		4620	180	2630	12,15	2,19	5,26	2,19		23-24
5		3В 6 1		3180	140	2630	8,36	1,17	2,81	1,17		25-26
6		3В 8 6		1620	140	2630	4,26	0,59	1,42	0,59		69-70
7		3В 1 1	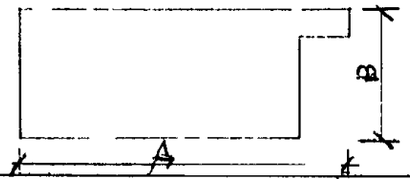	6720	180	2630	15,80	2,84	6,82	2,84		27-28
8		3В 1 3		6720	180	2630	15,80	2,84	6,82	2,84		29-30
9		3В 2 3		6120	180	2630	14,50	2,57	6,17	2,57		31-32
10		3В2-4	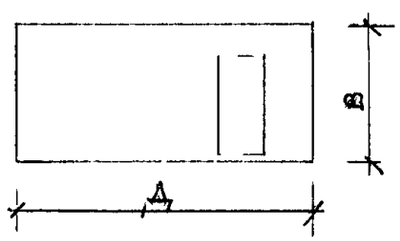	6120	180	2630	14,30	2,57	6,11	2,57		36-37
11		3В5-4		3200	180	2630	6,61	1,18	2,83	1,18		67-68

Инв. N подл. | Подпись и дата | Взам. инв. N

Изм.	Колуч	Лист	N док	Подпись	Дата
Нач. маст					
ГлСпецМаст		[illegible]			
ГАП					
ГИП		[illegible]			
РГИ		[illegible]			
Разработал		[illegible]			
Проверил		[illegible]			

3РС 31-11.НИ

Панели внутренних стен

Спецификация

Стадия	Масса	Масштаб
Р		
Лист 1	Листов 4	

МНИИТЭП
Мастерская N 3

№ п/п	Марка изделия по каталогу	Марка изделия по проекту	Эскиз изделия	Параметры изделия: Размеры, мм Д	Ш	В	Площадь, м²	Объем, м³	Проектная масса, т	Объем м³: Тяжелый бетон 2400 кг/м³ Класс В22,5	Тип конструкции	№ № листов
1	2	3	4	5	6	7	8	9	10	11	18	19
12		3В4 1	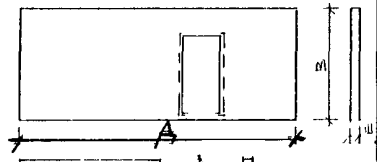	6490	140	2630	15,57	2 18	5 45	2 18		38;40
13		3В 4-2		6490	140	2620	15 57	2 18	5 45	2,18		39;40
14		3В 5-2	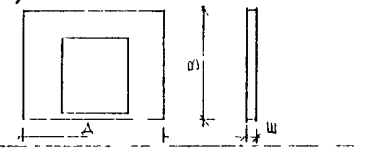	3200	140	2630	5,80	0 81	1 94	0,81		41-42
15		3В 8-2	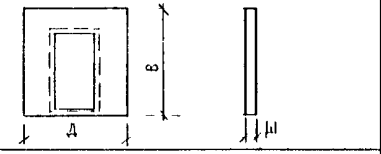	1790	140	2630	3 20	0 43	1.08	0 43		43;45
16		3В 8-3										44;45
17		3В32 1	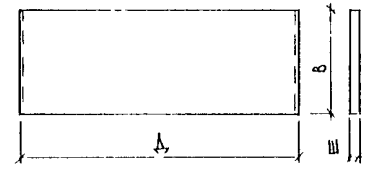	6580	140	2630	17,31	2,42	5,82	2 42		46-47
18		3В14 -1		3300	140	2620	8 65	1 20	3 00	1 20		51-52

Изм	Кол.уч	Лист	N док.	Подпись	Дата
Нач.маст					
Гл.спец.М		Козицын			
ГАП					
ГИП		Мычанинов			
РТИ		Васильева			
Разраб		Наумова			
Проверил		Синаева			

ЗРС 31-11.НИ

Панели внутренних стен

Номенклатура

Стадия	Масса	Масштаб
Р		
Лист	Листов 4	

МНИИТЭП
Мастерская N 3

№№ п.п	Марка изделия по ГОСТ	Марка изделия по проекту	Эскиз изделия	Параметры изделия: Размеры, мм Д	Ш	В	Площадь, м²	Объем, м³	Проектная масса, т	Объем, м³: Тяжелый бетон (γ 2400 кг/м³)	Утеплит ПСБ-25						Тип конструкции	№ страниц р.п.
										Класс								
										В22.5	25							
1	2	3	4	5	6	7	8	9	10	11	12	13	14	15	16	17	18	19
19		3В13-1	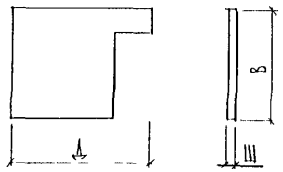	3300	180	2630	6.81	1.22	3.05	1.22								53-54
20		3В1-2	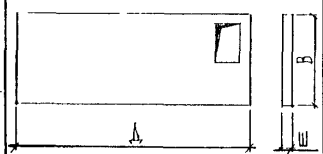	6720	180	2630	16.68	2.99	7.47	2.99								55-56
21		3В1-4		6720	180	2630	16.68	2.99	7.47	2.99								57-58
22		3В12-2	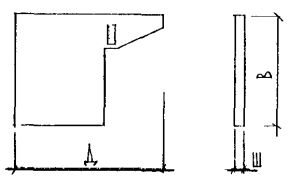	3490	180	2630	6.37	1.15	2.85	1.14	0.01							59-60
23		3В15-1		7430	180	2630	16.73	3.01	7.50	3.00	0.01							61-62

СОГЛАСОВАНО

Инв. № подл. | Подпись и дата | Взам. инв. №

Нач. отд.	Ванаг		
Гл. спец.	Баско		
Гл. спец.			
Зав. гр.	Николаева		
Разраб.	Николаева		
Провер.	Комиссарова		
Н. контр.			

ЗРС 31-11.НИ

Номенклатура

Стадия	Лист	Листов
Р	3	4

МНИИТЭП ОСК

Формат А3

№№ п.п	Марка изделия по ГОСТ	Марка изделия по проекту	Эскиз изделия	Параметры изделия: Размеры, мм: Д	Ш	В	Площадь, м²	Объем, м³	Проектная масса, т	Объем, м³: Тяжелый бетон γ=2400 кг/м³, класс В 22,5							Тип конструкции	№ страниц р.ч.
1	2	3	4	5	6	7	8	9	10	11	12	13	14	15	16	17	18	19
24		3В8-4	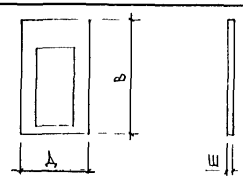	1620	140	2630	2,76	0.49	1.22	0.49								81,83
25		3В8-5		1620	140	2630	2,76	0,49	1.22	0.49								82,83
26		3АВ6-1	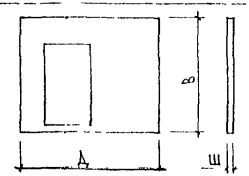	3380	140	2630	7,08	0.98	2.45	0.98								79-80
27		3АВ7	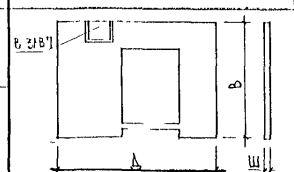	6180	140	2630	13,20	1.84	4.60	1.84								77-78
28		3АВ7 1					13,63	1.90	4.56	1.90								75-76
29		3АВ1-2П	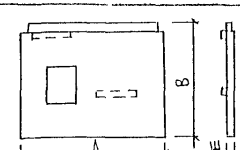	5820	180	2780	15,46	2.73	6.55	2.73								71-72

НАЧ. ОТД.	ВАНАГ		
ГЛ.СПЕЦ.	БАСКО		
ГЛ.СПЕЦ.			
ЗАВ. ГР.	ГУРЕВИЧ		
РАЗРАБ.	ПАХОМОВА		
ПРОВЕР.	ГУРЕВИЧ		
Н.КОНТР.			

ЗРС31-11. НИ.

НОМЕНКЛАТУРА

СТАДИЯ	ЛИСТ	ЛИСТОВ
Р	4	4

МНИИТЭП ОСК

СОГЛАСОВАНО: Л.СПец М.З. Козицын; ЛП М.З. Мальчук

ИНВ № ПОДЛ. | ПОДПИСЬ И ДАТА | ВЗАМ ИНВ №

Формат А3

NN п/п	Марка	Изделия арматурные: Арматура класса AT ГОСТ 5781 82* ⌀20	⌀16	⌀14	⌀10	итого
1	3В 2 2		8 60			8 60
2	3В 2 10		8 60			8 60
3	3В 3 2		8 60			8 60
4	3В 6 1			2 98		2 98
5	3В 1 1		8 60			8 60
6	3В 1 3		8 60			8 60
7	3В 2 3		8 60			8 60
8	3В 2-4		8 60			8 60
9	3В 4-1		8 60			8 60
10	3В 4 2		8 60			8 60
11	3В 5-2			2 98		2 98
12	3В 8-2				1 18	1 18
13	3В 8-3				1 18	1 18
14	3В 32 1		8 60			8 60
15	3В 14-1			2 98		2 98
16	3В 13-1			2 98		2 98
17	3В 1-2		8 60			8 60
18	3В 1-4		8 60			8 60
19	3В 12 2			2 98		2 98
20	3В 15-1		8 60			8 60

NN п/п	AIII ГОСТ 5781-82* ⌀16	⌀14	⌀12	⌀10	⌀8	⌀6	итого	BpI ГОСТ 6727 80* ⌀5	⌀4	итого	Всего
1				17 08	2 04	8 10	27 22	14 00	3 00	17 00	52 82
2				19 06	2 04	8 10	29 20	12 79	2 90	15 69	53 49
3				12 02	1 02	6 06	19 10	10 22	2 20	12 42	40 12
4				11 89	5 47	5 90	23 26	3 60	0 89	4 49	30 73
5				23 63	2 04	7 77	33 44	11 75	3 15	14 90	56 94
6				23 63	2 04	7 77	33 44	10 53	2 92	13 45	55 49
7				30 84	2 04	6 93	39 81	10 92	3 93	14 85	63 26
8				32 45	2 04	6 93	41 42	10 49	4 02	14 51	64 53
9				30 80	2 04	7 41	40 25	11 81	3 64	15 45	64 30
10				30 80	2 04	7 41	40 25	11 81	3 64	15 45	64 30
11		11 12		20 11	5 40	3 49	40 12	3 86	0 74	4 60	47 70
12				19 69	1 37	1 88	22 94	1 48	0 74	2 22	26 34
13				19 69	1 37	1 88	22 94	1 48	0 74	2 22	26 34
14				22 48	2 04	8 70	33 22	12 04	2 76	14 80	56 62
15				10 40	1 02	4 32	15 74	7 80	1 66	9 46	28 18
16				14 85	1 02	3 21	19 08	5 36	1 49	6 85	28 91
17				25 25	2 04	8 89	36 18	12 16	3 69	15 85	60 63
18				35 93	2 04	8 89	46 16	12 14	3 84	15 98	70 74
19	12 62		5 88	10 67	9 84	3 29	42 30	3 96	0 73	4 69	49 97
20	12 62		5 88	21 93	10 86	8 51	59 80	9 85	1 87	11 72	80 12

Изделия закладные: Арматура класса AII ГОСТ 5781 82* ⌀10	итого	Прокат марки Вст 3кп2 ГОСТ 103-76* -100×6	60×6	итого	Всего	Расход стали: общий	на 1м² изделия
2 42	2 42	2 35		2 35	4 77	57 59	3 56
3 06	3 06	4 23		4 23	7 29	60 78	3 77
1 58	1 58	1 89		1 89	3 47	43 15	3 55
1 54	1 54	1.41		1 41	2 95	33 68	4 03
2 68	2 68	2 83		2 83	5 51	62 45	3 95
3 65	3 65	5 18		5 18	8 83	64 32	4 07
1 98	1 98	1 88		1 88	3 86	67 12	4 69
1 54	1 54	1 41		1 41	2 95	67 48	4 72
2 42	2 42	2 35		2 35	4 77	69 07	4 44
2 42	2 42	2 35		2 35	4 77	69 07	4 44
1 10	1 10	0 94		0 94	2 04	49 74	8 58
0 46	0,46		0 56	0 56	1 02	27 36	8 55
0 46	0,46		0 56	0 56	1 02	27 36	8 55
1 54	1,54	1 41		1 41	2 95	59 57	3 44
1 10	1 10	0 94		0 94	2 04	30 22	3 49
1 54	1 54	1 41		1 41	2 95	31 86	4 68
2 00	2 00	2 12		2 12	4 12	64 75	3 88
3 08	3 08	4 47		4 47	7 55	78 29	4 69
1 10	1 10	0 94		0 94	2 04	52 01	8 16
1 98	1 98	1 88		1 88	3 86	83 98	5 02

Нач отд	Ванаг	
Гл спец	Баско	
Зав гр	Николаева	
Разраб	Зайцева	
Проверил	Николаева	

3РС 31-11 РС

Ведомость расхода стали на элемент в кг

Стадия	Масса	Масштаб
Р		

Лист 1 | Листов 2

МНИИТЭП ОСК

Согласовано

Взам инв №

Подпись и дата

Инв № подл

NN п/п	Марка панели	Изделия арматурные														Изделия закладные					Расход стали	
		Арматура класса														Арматура класса		Прокат марки				
		A I ГОСТ 5781-82*					A III ГОСТ 5781-82*					Bp I ГОСТ 6727-80*				A II ГОСТ 5781-82		СТ3 КП2 ГОСТ 103-76*				
		ф16	ф14	ф12	ф10	Итого	ф14	ф10	ф8	ф6	ф12	Итого	ф5	ф4	Итого	Всего	ф10	Итого	-100×6	-60×6	Итого	Всего	Общий	на 1м² изделия
21	3ЛВ6-1	—	2.98	—	—	2.98	—	19.41	—	5.08	—	24.49	5,02	2.08	7.10	34,57	1.68	1.68	1,89	0,28	2,17	3,85	38,42	5.43
22	3ЛВ7	—	5.96	—	—	5.96	11.12	30.66	—	6,29	—	48.07	8,98	7.44	16.42	70.45	1,96	1,96	1,89	0,84	2,73	4,69	75.14	5.69
23	3В8-4	—	—	—	1.18	1.18	—	20.62	—	1.96	—	22.58	1,90	1.17	3.07	26,83	0,46	0,46	—	0,56	0,56	1,02	27,85	10.09
24	3В8-5																							
25	3В2-2И	8.84	—	—	—	8.84	—	—	2.04	—	—	2.04	19,84	3.62	23.46	34 34	2 42	2,42	2.35	—	2.35	4.77	39.11	2.44
26	3В5-4	—	3.10	—	—	3.10	9.66	6.55	2.42	6.46	4.62	29.71	4,65	1.43	6.08	38.89	1.10	1.10	0.94	—	0.94	2.04	40.93	6.19
27	3В8-6	—	—	1.34		1.34	—	—	1.02	—	—	1.02	5,38	1.10	6.48	9.44	1.10	1.10	0.94	—	0.94	2.04	11.48	2.69
28	3ЛВ1-2П	8.84	—	—	—	8.84	—	26.98	—	5.80	—	32.78	15,20	4.63	19.83	61.45	3.83	3.83	3.76	—	3.76	7.59	69.04	4.47
29	3ЛВ7-1	—	6.20	—	—	6.20	11.12	23.90	—	8.62	—	43.64	9.45	4.22	13.67	63.51	1.54	1.54	1.41	—	1.41	2.95	66.46	4.88

Нач.отд.	Ванаг	
Гл.спец.	Баско	
Зав.гр.	Гуревич	
Разработ.	Пахомова	
Проверил	Гуревич	

3РС 31-11. РС.

Ведомость расхода стали на элемент в кг

Стадия	Лист	Листов
Р	2	2

МНИИТЭП ОСК

Инв № подл.	Подпись и дата	Взам. инв. №

Формат	Зона	Позиц.	Обозначение	Наименование	Кол. на испол. 01	02	03	04	05	06	07				Примеч.
				Документация											
А3			3РС 31-11 3В 01 СБ	Сборочный чертеж	X										
			3РС 31-11 3Б 02 СБ	Сборочный чертеж		X									
			3РС 31-11 3Б 03 СБ	Сборочный чертеж			X								
			3РС 31-11 3Б 04 СБ	Сборочный чертеж				X							
			3РС 31-11 3Б 05 СБ	Сборочный чертеж					X						
			3РС 31-11 3Б 06 СБ	Сборочный чертеж						X					
			3РС 31-11 3Б 07 СБ	Сборочный чертеж							X				
			3РС 31-11 ПЗ	Пояснительная записка	X	X	X	X	X	X	X				
			3РС 31-11 РС	Ведомость расхода стали	X	X	X	X	X	X	X				
			3РС 31-11 У	Узлы габаритные	X	X	X	X	X	X	X				
			3РС 31-11 УА	Узлы арматурные	X	X	X	X	X	X	X				

Гл. спец.	Баско		
Нач. гр.	Колдаева		
Разраб.	Николаева		
Пробер	Комиссарова		

3РС 31-11 3В 01 — 07 СБ

Панели 3В2-2, 3В2-10, 3В3-2, 3В6-1, 3В1-1, 3Б1-3, 3В2-3

Стадия	Лист	Листов
Р	1	5

МНИИТЭП ОСК

Форма 1б ГОСТ 2.113-75

ИНВ № ПОДА	ПОДПИСЬ И ДАТА	ВЗАМ ИНВ №

ФОРМАТ	ЗОНА	ПОЗИЦ	ОБОЗНАЧЕНИЕ	НАИМЕНОВАНИЕ	КОЛ НА ИСПОЛ 01	02	03	04	05	06	07				ПРИМЕЧ.
				СБОРОЧНЫЕ ЕДИНИЦЫ											
А3		1	3РС31-11	ЗАКЛАДНАЯ ДЕТАЛЬ М25	2	2		2	2	1	2				
		2		М26	3	3	1	1	1	3	2				
		3		М29			2		2	2					
		4		М60		2				2					
А3		7	3РС31-11	КАРКАС КГ $\frac{5\times5}{260}$	7	6	5	3	5	4	4				
		8		КГ $\frac{5\times5}{607}$	2	1					1				
		9		КГ $\frac{5\times5}{456}$			2								
		10		КГ $\frac{5\times5}{314}$				2							
		11		КГ $\frac{5\times5}{578}$					1						
		12		КГ $\frac{5\times5}{422}$							1				
		13		КГ $\frac{5\times5}{92}$							1				
		14													
		15		КГ $\frac{5\times5}{666}$					1	1					
				МАРКА	3В2-2	3В2-10	3В3-2	3В6-1	3В1-1	3В1-3	3В2-3				

3РС31-11 3В 01 — 07 СБ

ЛИСТ 2

ФОРМА 1В ГОСТ 2 113-75 16

Инв № подл	Подпись и дата	Взам инв №

Формат	Зона	Позиц	Обозначение	Наименование	Кол. на испол 01	02	03	04	05	06	07				Примеч
А3		16	ЗРС 31-11	Каркас $КГ_1 \frac{5\times5}{607}$		1									
		17		$К \frac{10\times10}{140}$					2	2					
		18		$К \frac{10\times10}{230}$							2				
		19		$К \frac{10\times10}{260}$											
		20		$К_2 \frac{10\times10}{260}$					1	1	2				
		21		$К_3 \frac{10\times10}{260}$				1							
		22		$К_1 \frac{10\times10}{260}$		1				1					
		23		$К_1 \frac{10\times5}{260}$							2				
		24		$КФ \frac{8\times8}{40}$	4	4	2	1	4	4	4				
		25		$КГ_1 \frac{5\times5}{575}$						1					
				Детали											
А3		30	ЗРС 31-11	Петля ПА 14				2							
		31		ПА 20			2								
		32		ПА 18	4	4			4	4	4				
					382-2	382-10	383-2	386-1	381-1	381-3	382-3				

ИНВ № ПОДЛ	ПОДПИСЬ И ДАТА	ВЗАМ ИНВ №

ФОРМАТ	ЗОНА	ПОЗИЦ	ОБОЗНАЧЕНИЕ	НАИМЕНОВАНИЕ	КОЛ НА ИСПОЛ 01	02	03	04	05	06	07				ПРИМЕЧ
				СТЕРЖНИ											
				СТАЛЬ КЛАССА А III ПО ГОСТ 5781-82											
Б/4		35		ф10 l=6070 3,74 КГ	2	2					2				
		36		l=5730 3,57 КГ											
		37		l=4560 2,81 КГ			2								
		38		l=3140 1,94 КГ				2							
		39		l=2600 1,60 КГ	6	5	4	3	5	5	4				
		40		l=1500 0,92 КГ							1				
		41		l=600 0,37 КГ					2	2	4				
		42		l=6660 4,11 КГ					2	2					
		45		ф6 l=6070 1,35 КГ	6	6									
		46		l=5750 1,28 КГ					6	6					
		47		l=4560 1,01 КГ			6								
		48		l=3140 0,70 КГ				6							
		49		l=4220 0,94 КГ							6				
					ЗВ2-2	ЗВ2-10	ЗВ3-2	ЗВ6-1	ЗВ1-1	ЗВ1-3	ЗВ2-3				

ФОРМА 1Б ГОСТ 2 113-75

ЗРС 31-11 ЗВ С1 — 07 СБ

ЛИСТ 4

Инв № подл	Подпись и дата	Взам инв №

Формат	Зона	Позиц	Обозначение	Наименование	Кол на испол 01	02	03	04	05	06	07				Примеч
Б/Ч		51		ф6 $l = 920$ 0 20кг							6				
		52		$l = 160$ 0 03кг					3	3	3				
				МАТЕРИАЛЫ											
				БЕТОН ТЯЖЕЛЫЙ В22 5, $м^3$	2 90	2 90	2 19	1 17	2 84	2 84	2 57				
				ПРОБКИ ДЕРЕВ 52×40×170, ШТ	4	2									
				—"— 60×100×130, ШТ				3							
				—"— 60×100×170, ШТ					3	3	6				
			43-140	ЭЛЕКТРОМОНТАЖНЫЕ КОРОБКИ											
				КМТ-17, ШТ					1	1	1				
			ТУ6-19-051 518-84	ТРУБА Г.ВХ ТИПА ЭГТТ-5-25 $d_н$ 25м					1	1 23	1,1				
					3В2-2	3В2-10	3В3-2	3В6-1	3В1-1	3В1-3	3В2-3				

Форма 1В ГОСТ 2.113-75

Инв № подл	Подпись и дата	Взам инв №

Формат	Зона	Позиц	Обозначение	Наименование	Кол	На испол									Примеч

Форма 1Б ГОСТ 2.113-75

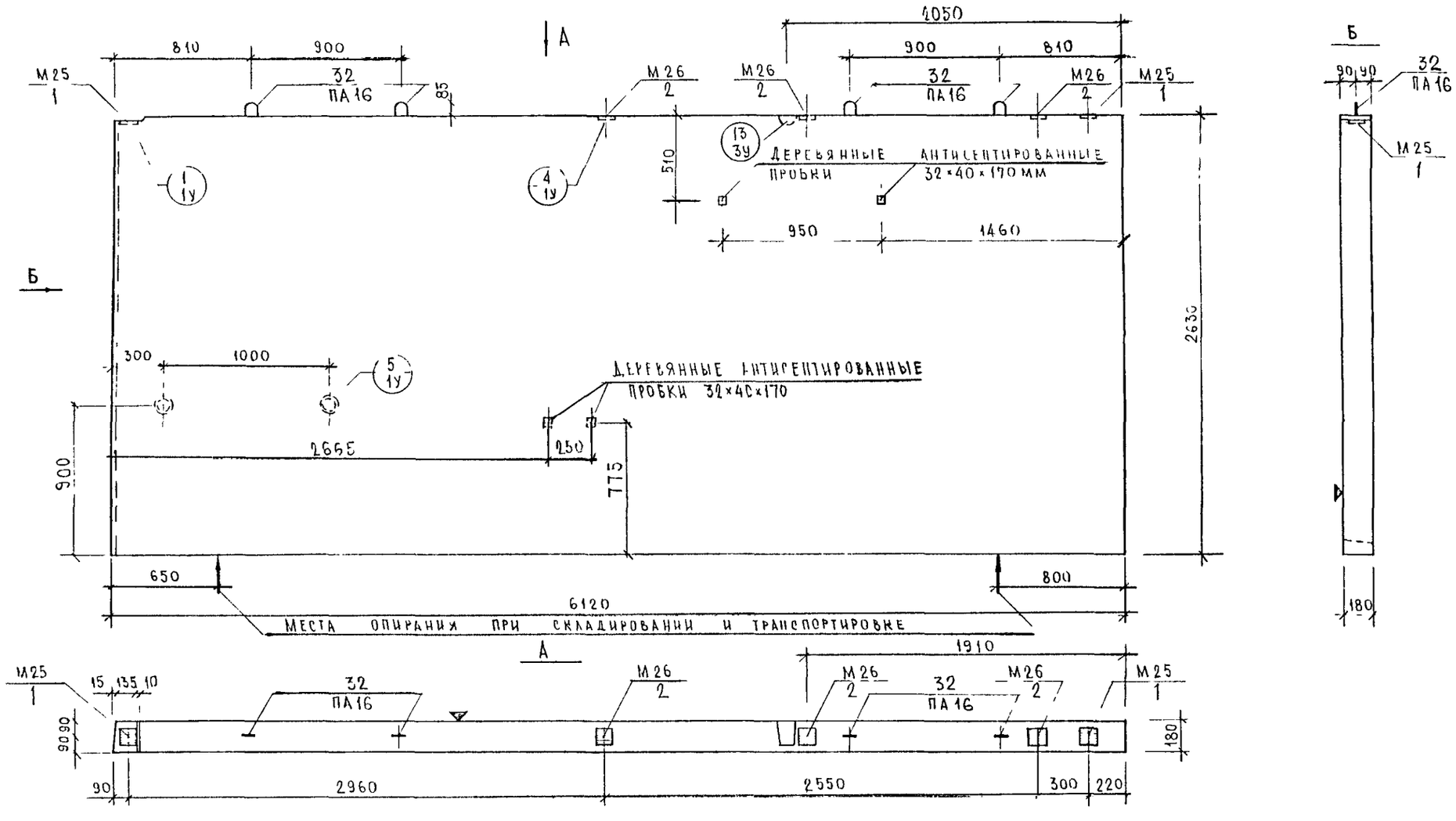

			3 РС 31-11.3В.01 СБ
ГАСпец	Козицын		Панели внутренних стен
ГИП	Мыльников		
РГИ	Васильева		
Разработ	Наумова		
Провери	Синдеева		
			3В 2-2 Общий вид

Стадия	Масса	Масштаб
Р		
Лист		Листов 2

МНИИТЭП
Мастерская №3

Согласовано

Взаим. инв. №

Подпись и дата

Инв. № подл.

Схема армирования 3В2-2

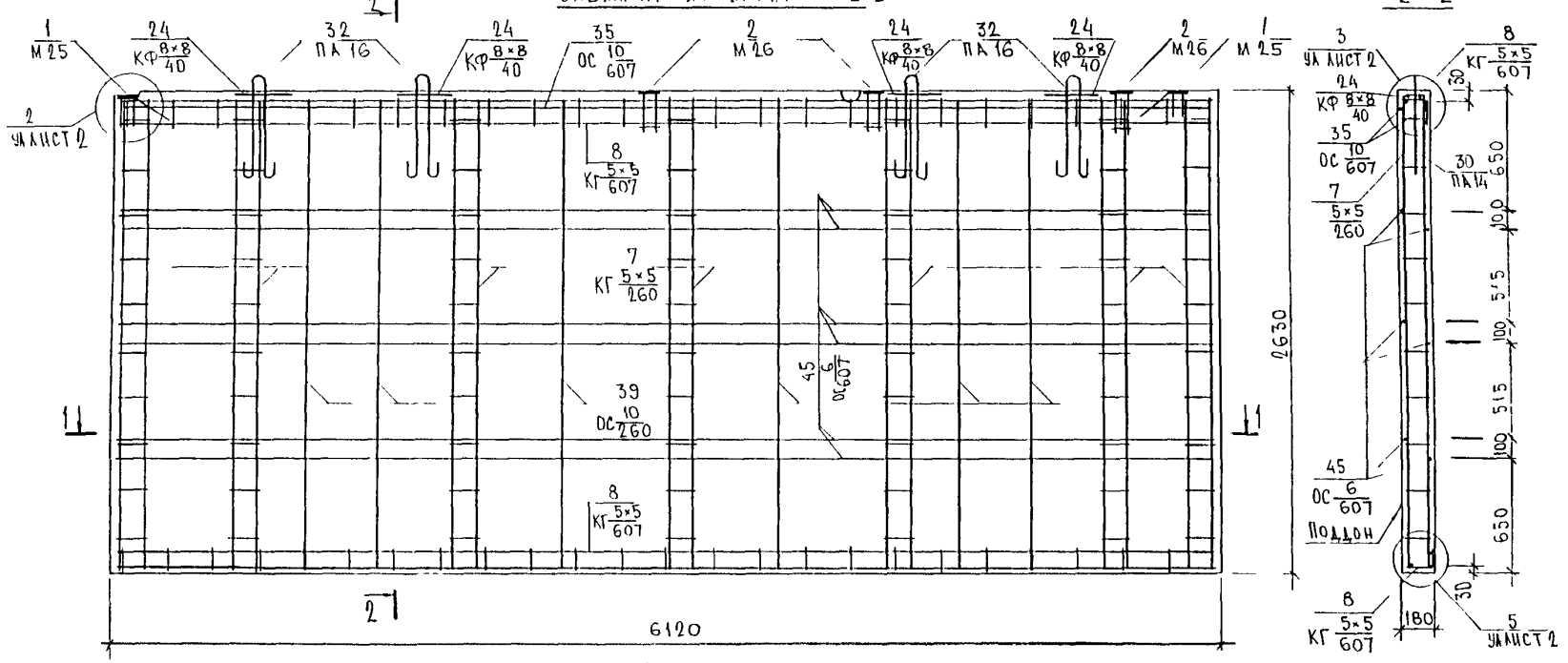

НАЧ ОТД	БАНАГ		
ГЛ. СПЕЦ	БАСКО		
ЗАВ ГР	НИКОЛАЕВА		
РАЗРАБ	КОМИССАРОВА		
ПРОВЕРИЛ	НИКОЛАЕВА		

3 РС 31-11 ЗВ. 01 СБ

Панель 3В2-2

Стадия	Масса	Масштаб
Р		

Лист 2 | Листов 2

Схема армирования

МНИИТЭП ОСК

СОГЛАСОВАНО

Взам. инв. №

Подпись и дата

Инв. № подл.

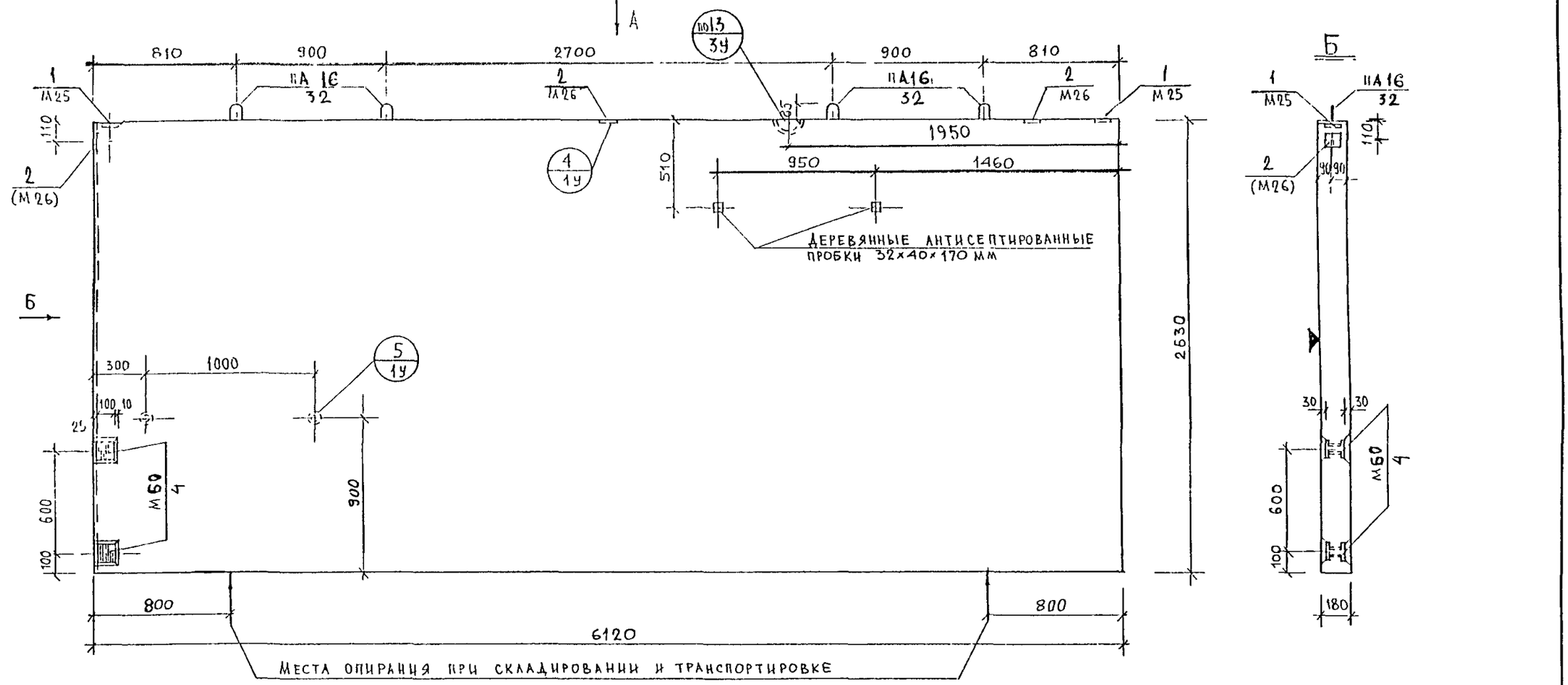

ИЗМ.	КОЛУЧ.	ЛИСТ	N ДОК.	ПОДПИСЬ	ДАТА
НАЧ. МАСТ					
ГЛСПЕЦМАСТ		КОЗИЦЫН			
ГАП		ЧЕСНОКОВ			
ГИП		МЫЛЬНИКОВ			
РГИ		ЭАСИЛЬКОВ			
РАЗРАБОТАЛ		ТУЧКОВА			
ПРОВЕРИЛ		СИНДЕЕВА			

ЗРС31-11.3В.02 СБ

Панели внутренних стен

СТАДИЯ	ЛИСТ	ЛИСТОВ
Р	1	2

МАСШТАБ М1:25

3В 2-10 Общий вид.

МНИИТЭП МАСТЕРСКАЯ N 3

ИНВ. N ПОДЛ. | ПОДПИСЬ И ДАТА | ВЗАИМ. ИНВ. N

Схема армирования 3В 2-10

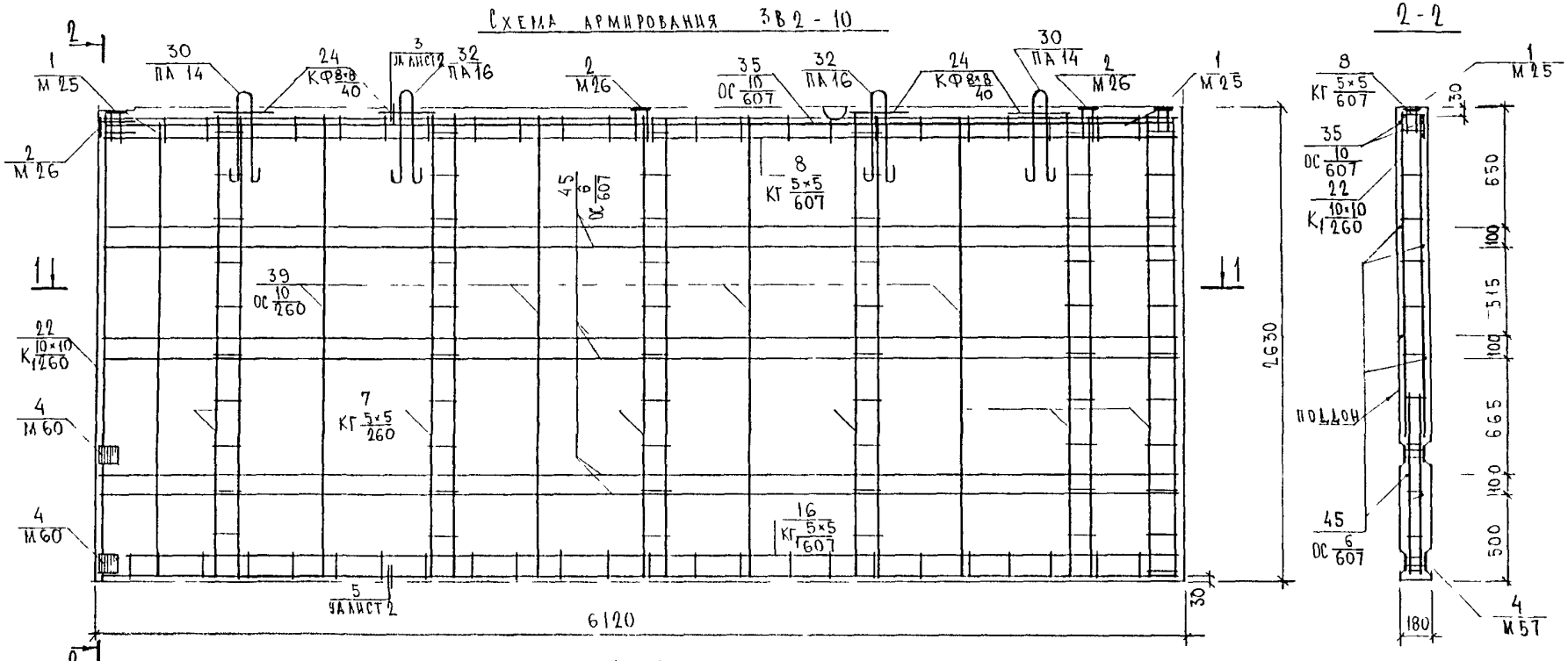

1 - 1

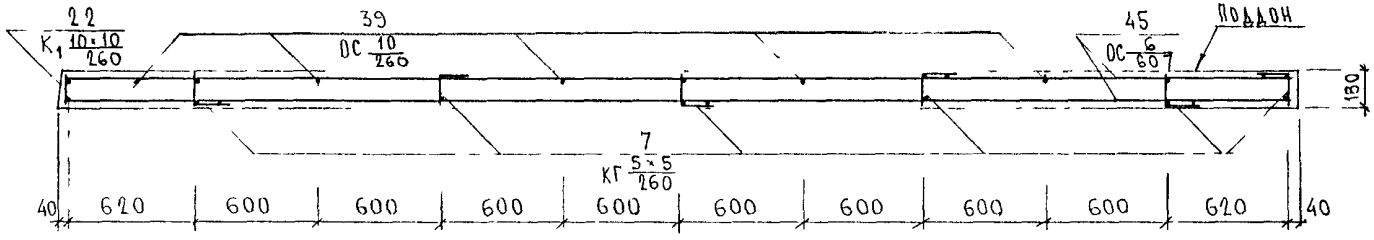

Нач отд	Ванаг	
Гл спец	Баско	
Зав гр	Николаева	
Разраб	Комиссарова	
Проверил	Николаева	

ЗРС 31-11 ЗВ 02СБ

Панель ЗВ 2-10	Стадия	Масса	Масштаб
	Р		
	Лист 2	Листов 2	
Схема армирования	МНИИТЭП ОСК		

Ф12и

Согласовано

Взам инв №

Подпись и дата

Инв № подл

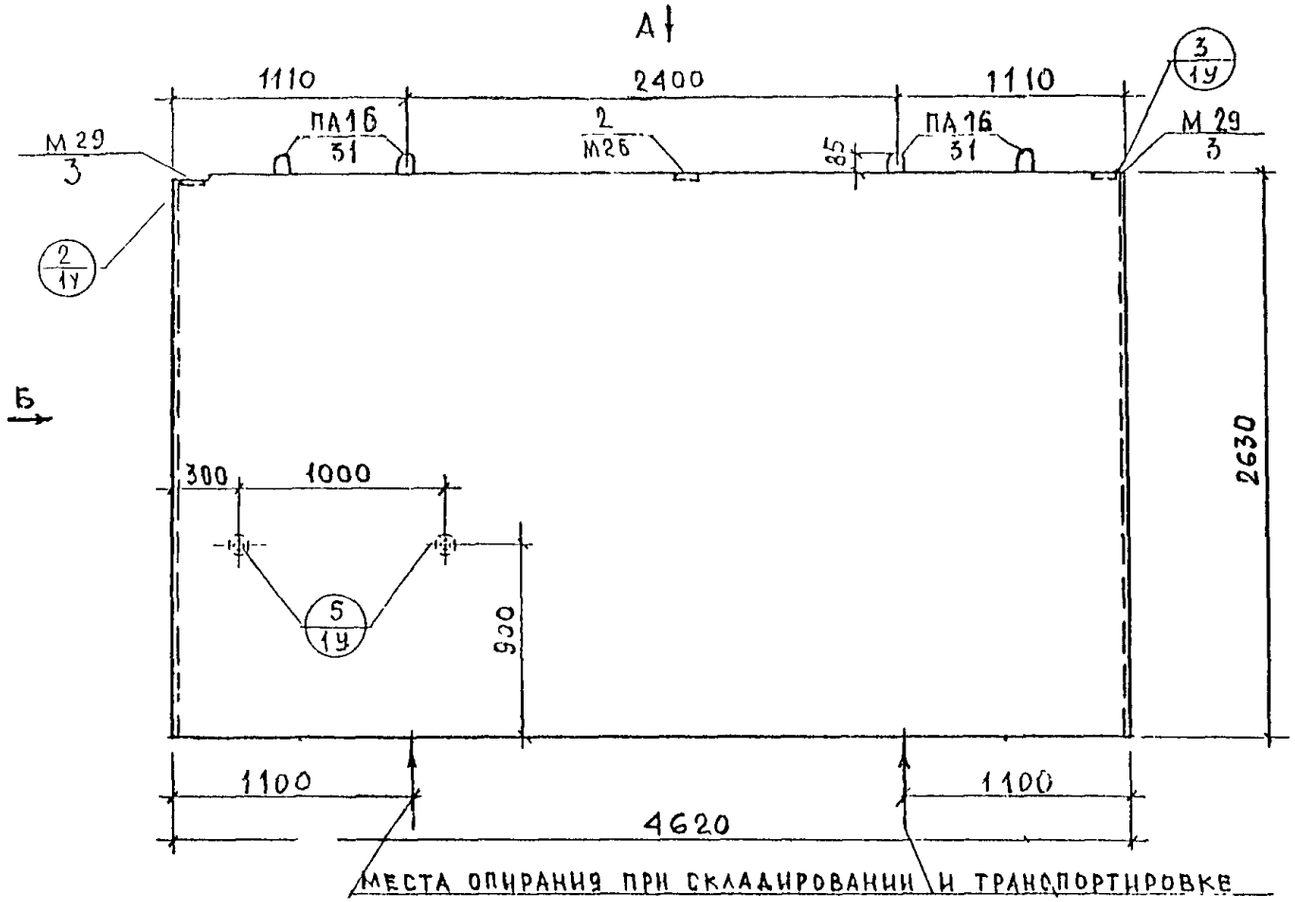

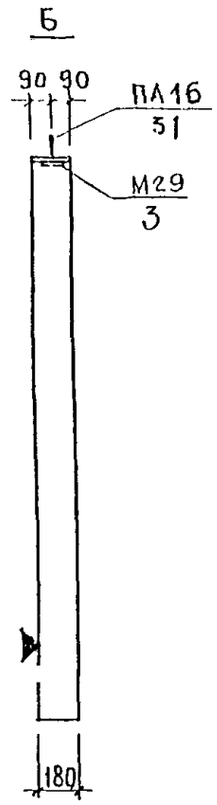

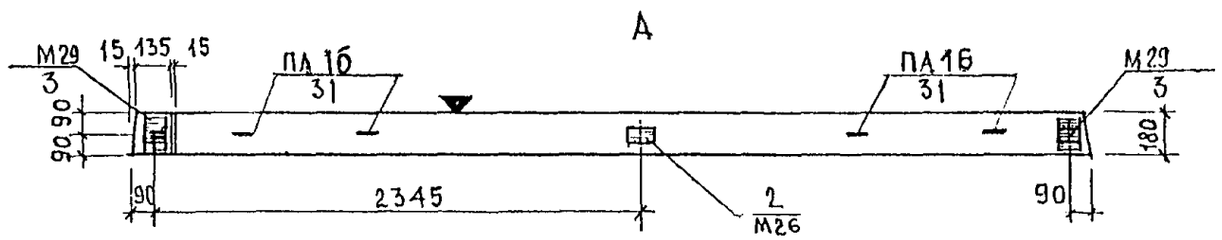

						3РС 31-11.3В 03СБ	
ИЗМ	КОЛУЧ.	ЛИСТ	N ДОК.	ПОДПИСЬ	ДАТА		
НАЧ. МАСТ						Панели внутренних стен	СТАДИЯ: Р; МАССА: ; МАСШТАБ:
ГЛСПЕЦМАСТ		КОЗИЦЫЧ					ЛИСТ 1; ЛИСТОВ 2
ГАП		ЧЕСНОКОВ					
ГИП		МИЛЬНИКОВ				3В 3-2 Общий вид	МНИИТЭП Мастерская N 3
РГИ		ВАСИЛЬКОВА					
РАЗРАБОТАЛ		НАУМОВА					
ПРОВЕРИЛ		СИНДЕЕВА					

ИНВ. N ПОДЛ. | ПОДПИСЬ И ДАТА | ВЗАИМ. ИНВ. N

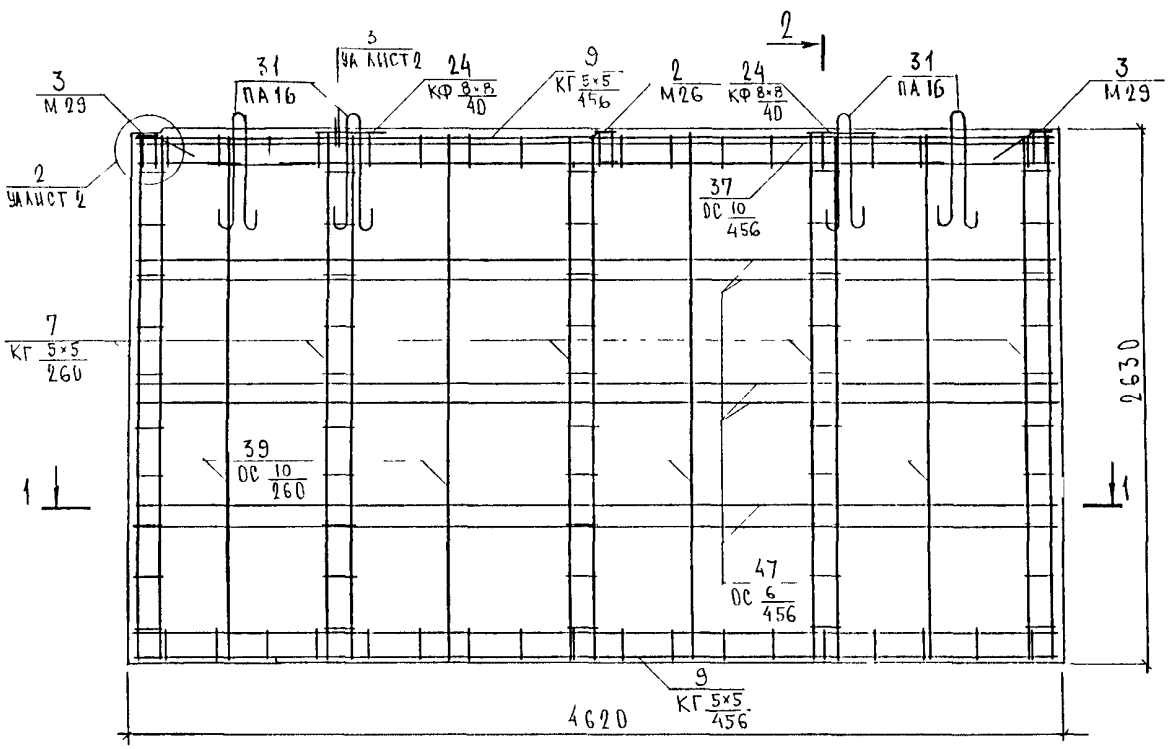

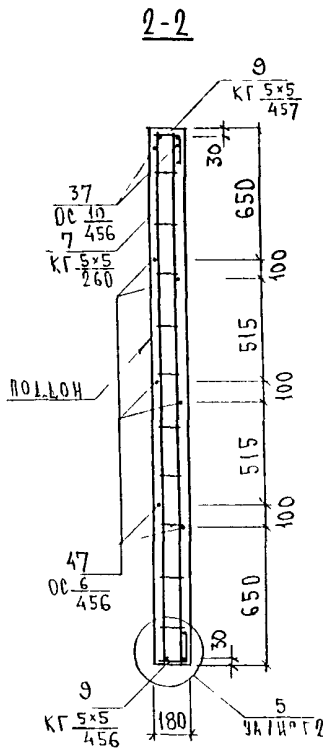

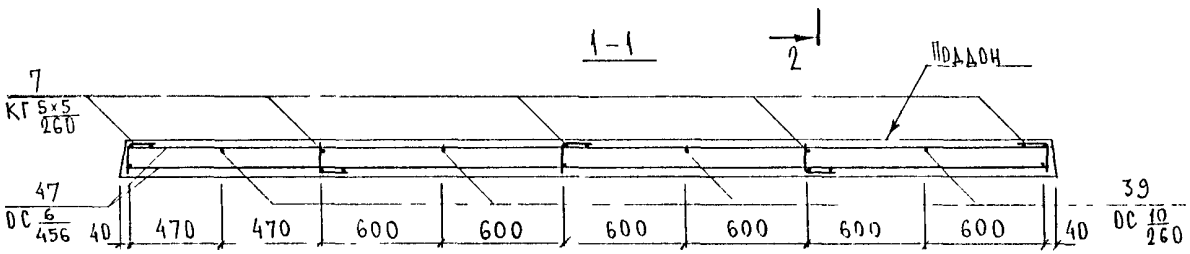

НАЧ ОТД	ВАНАГ		
ГАСПЕЦ	БАСКО		
ЗАВ ГР	НИКОЛАЕВА		
РАЗРАБ	ГЕГЕСНИЦКАЯ		
ПРОВЕР	КОМИССАРОВА		

ЗРС 31-11.3В 03СБ

Панель 3В3-2

Стадия	Масса	Масштаб
Р		

Лист 2 | Листов 2

Схема армирования

МНИИТЭП ОСК

Согласовано

Взаим. инв. №

Подпись и дата

Инв. № подл

Ф12и

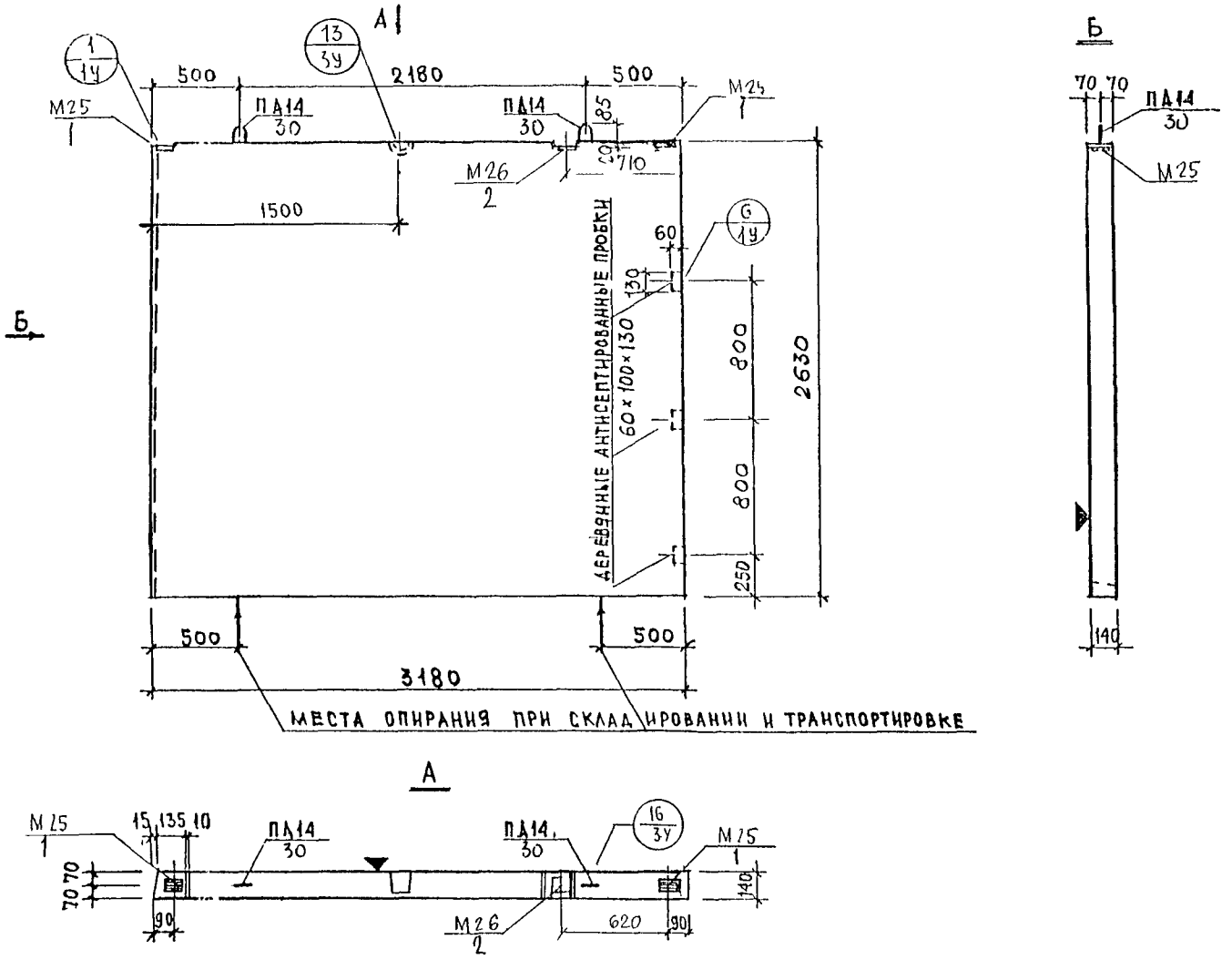

ИЗМ	КОЛУЧ	ЛИСТ	N ДОК	ПОДПИСЬ	ДАТА
НАЧ. МАСТ					
ГЛСПЕЦМАСТ	КОЗЫЦЫН				
ГАП	ТЕСНОВОЗ				
ГИП	МЫЛЬНИКОВ				
РГИ	ВАСИЛЬКОВА				
РАЗРАБОТАЛ	НАУМОВА				
ПРОВЕРИЛ	ГИНДЕЕВА				

3РС31-11 3В 04СБ

ПАНЕЛИ ВНУТРЕННИХ СТЕН

СТАДИЯ	МАССА	МАСШТАБ
Р		

ЛИСТ 1 ЛИСТОВ 2

3В 6-1
ОБЩИЙ ВИД

МНИИТЭП
МАСТЕРСКАЯ N 3

ИНВ. N ПОДЛ. | ПОДПИСЬ И ДАТА | ВЗАМ. ИНВ. N

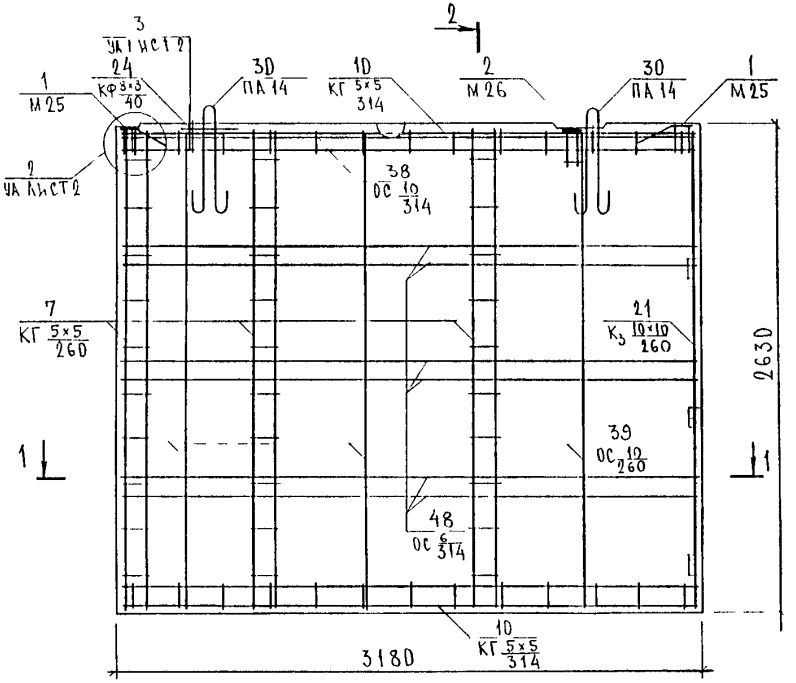

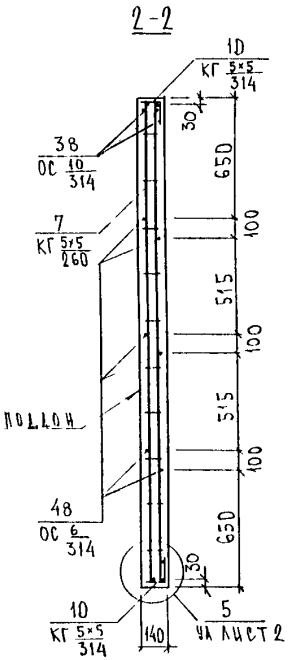

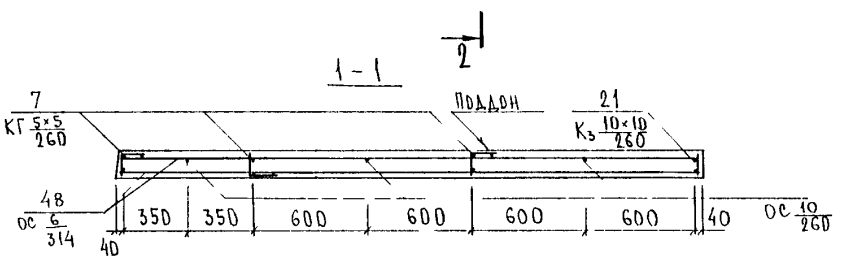

НАЧ ОТД	ВАНАГ		
ГА СПЕЦ	БАСКО		
ЗАВ ГР	НИКОЛАЕВА		
РАЗРАБ	ТЕЛЕСНИЦКАЯ		
ПРОВЕР	КОМИССАРОВА		

3РС 31-11 ЗВ 04 СБ

Панель ЗВ6 1

Стадия	Масса	Масштаб
Р		

Лист 2 | Листов 2

Схема армирования

МНИИТЭП ОСК

Ф12и

СОГЛАСОВАНО

Взам инв №

Подпись и дата

Инв № подл

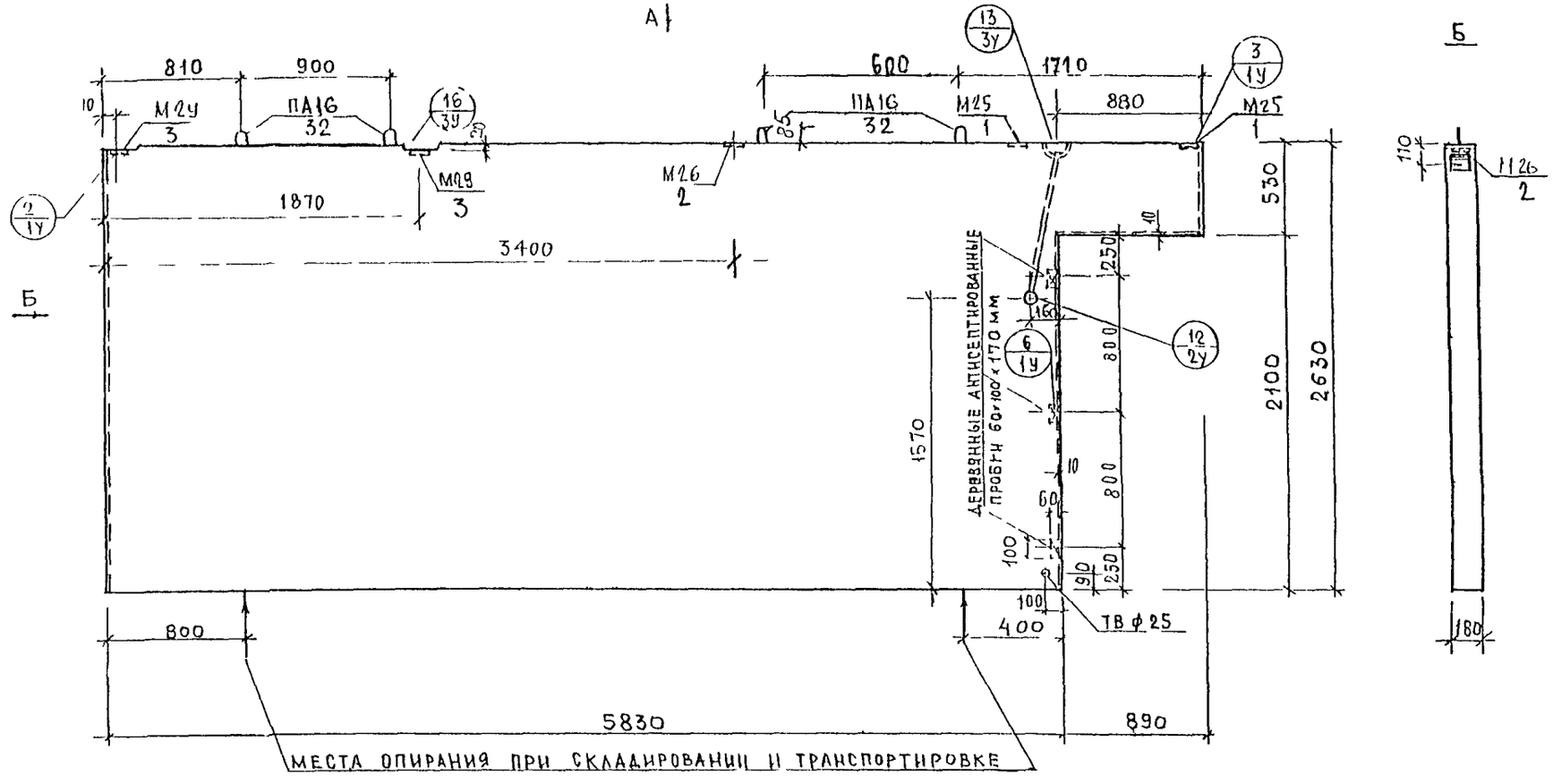

Изм.	Колуч.	Лист	N док.	Подпись	Дата
Нач. маст					
Гл.спецмаст		Козицына			
ГАП		Чеснокова			
ГИП		Мыльникова			
РГИ		Василькова			
Разработал		Наумова			
Проверил		Синеева			

3РС31-11 3В 05сб

Панели внутренних стен

Стадия	Масса	Масштаб
Р		
Лист 1	Листов 2	

3В 1-1
Общий вид

МНИИТЭП
Мастерская N 3

Инв. N подл. | Подпись и дата | Взам. инв. N

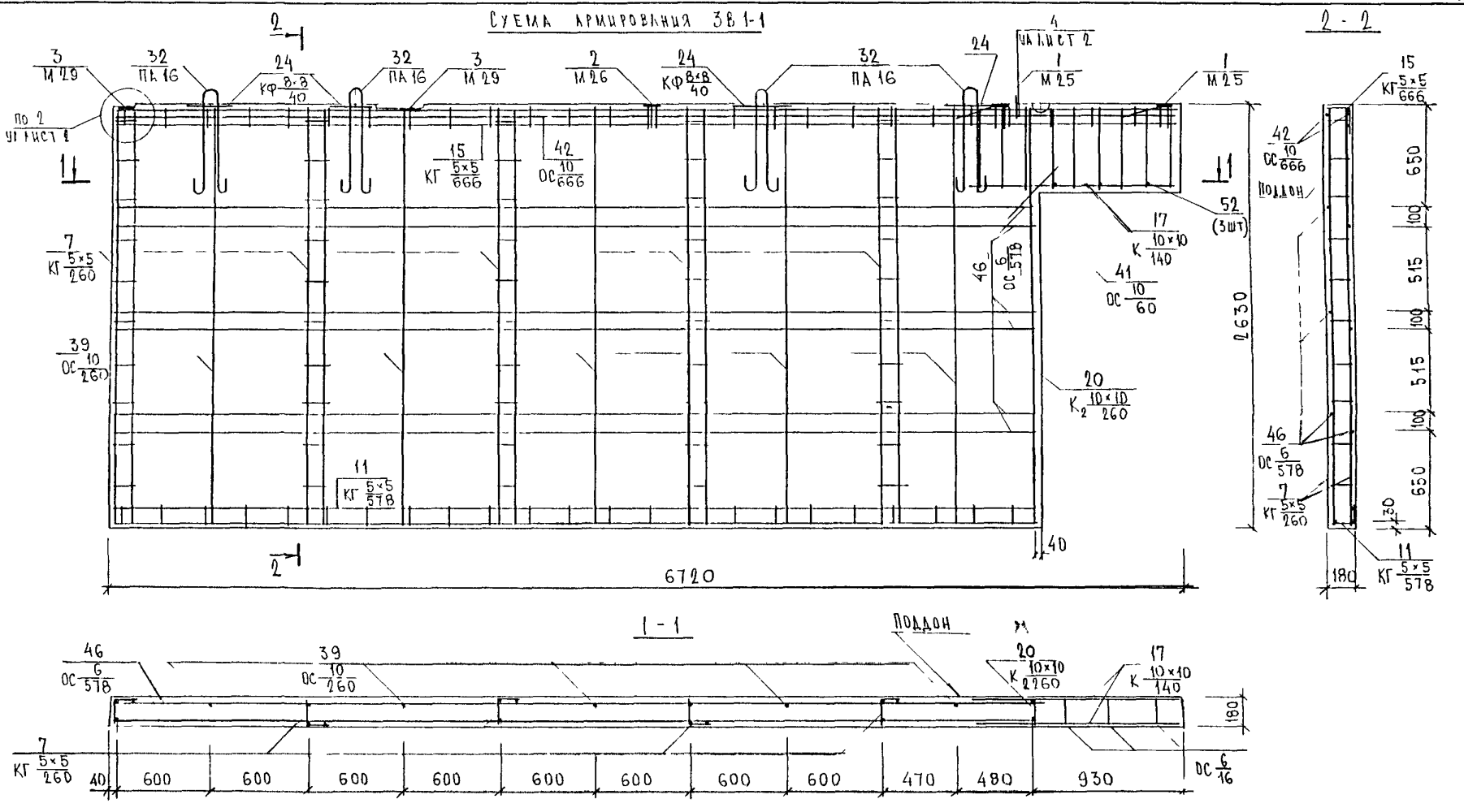

Нач отд	Ванаг		
Гл спец	Баско		
Зав гр	Николаева		
Разраб	Комиссарова		
Провер	Николаева		

3РС 31-11.3В 05СБ

Панель 3В 1-1	Стадия	Масса	Масштаб
	Р		
	Лист 2	1	Листов 2
Схема армирования	МНИИТЭП ОСК		

Ф12и

Согласовано

Взам инв №

Подпись и дата

Инв № подл

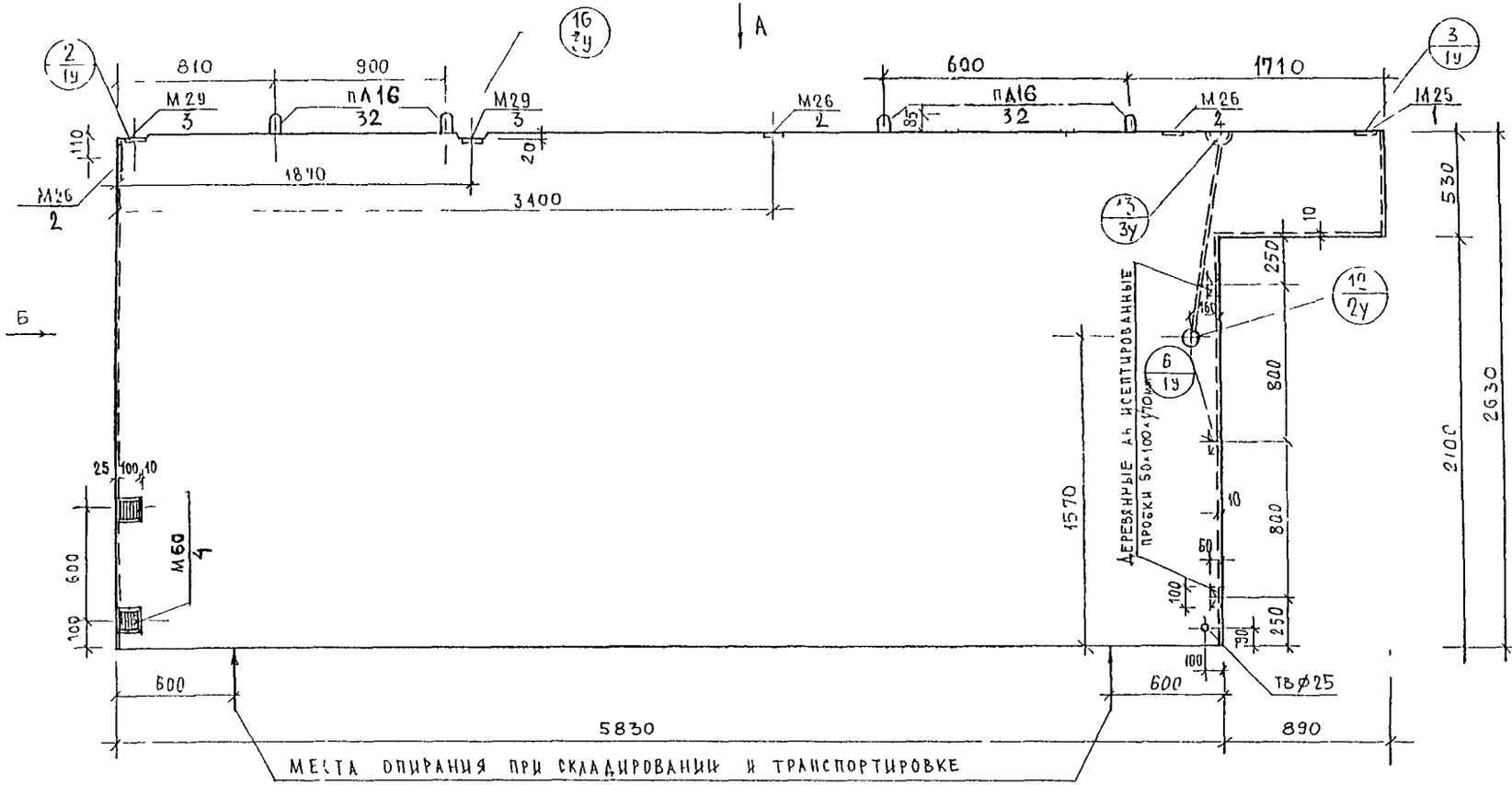

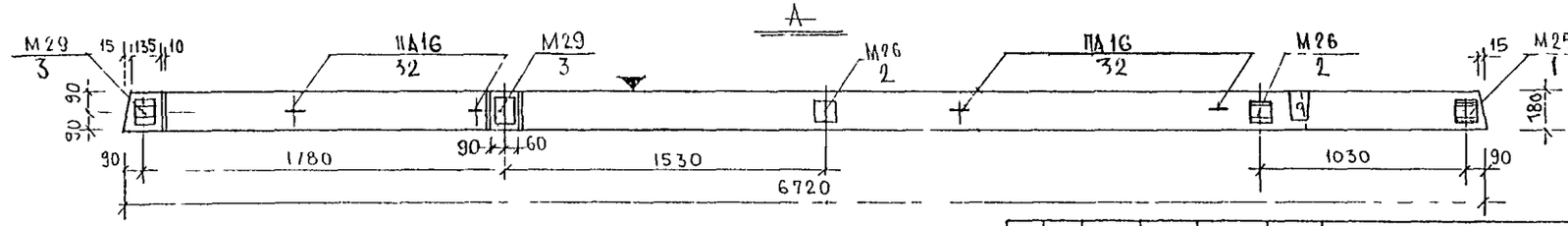

Изм.	Кол.уч.	Лист	N док.	Подпись	Дата
Н.контр.		Кожицын			
ГАП		Чесноков			
РИП		Мыльников			
РГИ		Васильева			
Разработ.		Назимова			
Проверил		Синицева			

Инв.№ подл. | Подпись и дата | Взам.инв.№

ЗРС 31-11.38.06сб

Панели внутренних стен

ЗВ 1-3
Общий вид

Стадия	Масса	Масштаб
Р		М 1:25
Лист 1	Листов 2	

МНИИТЭП
Мастерская N 3

Схема армирования 3В 1-3

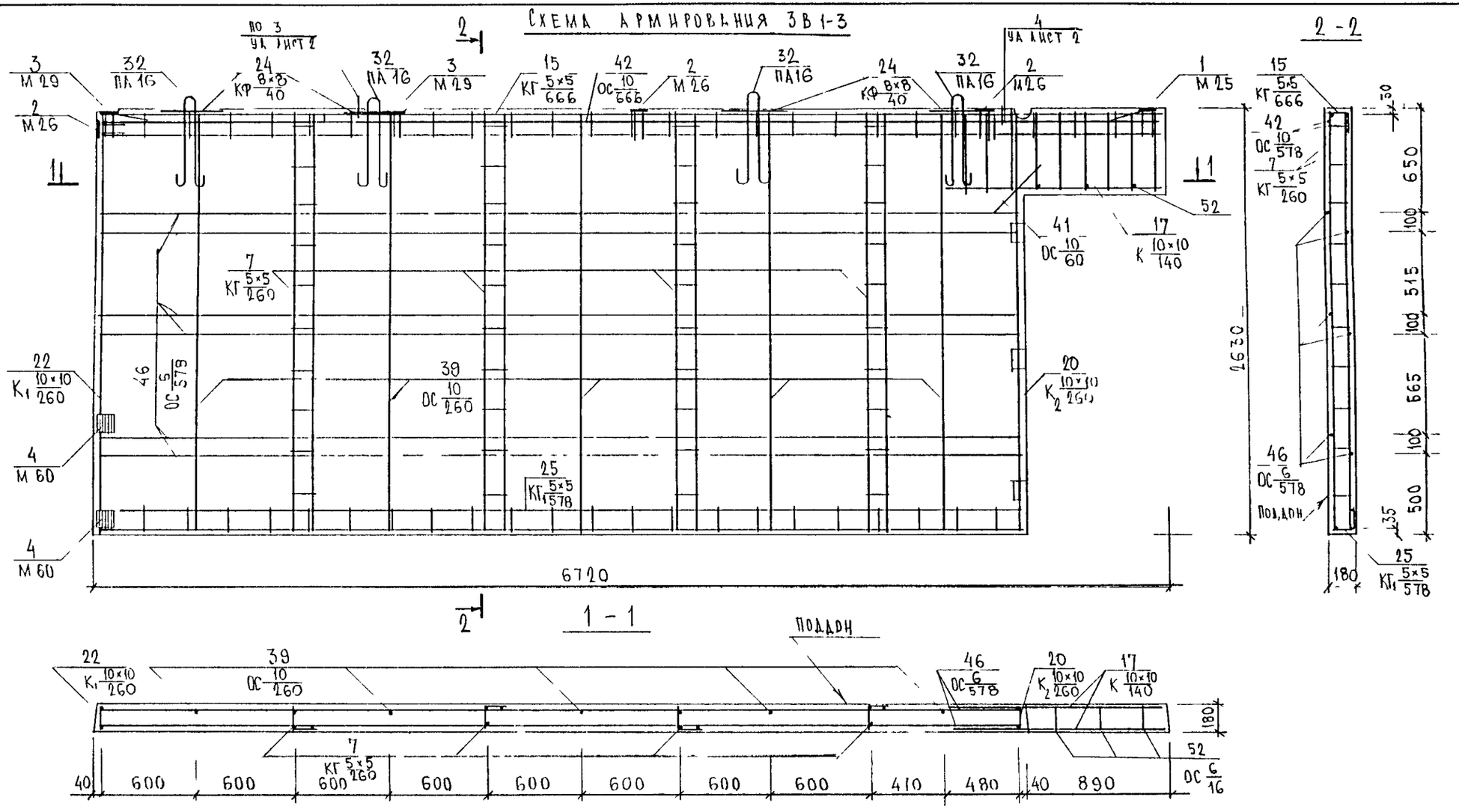

НАЧ ОТД.	ВАНАГ		
ГЛ СПЕЦ	БАСКО		
ЗАВ ГР.	НИКОЛАЕВА		
РАЗРАБ.	КОМИССАРОВА		
ПРОВЕРИЛ	НИКОЛАЕВА		

ЗРС31-11.3В.06СБ

Панель 3В 1-3	Стадия	Масса	Масштаб
	Р.		
	Лист 2	Листов 2	
Схема армирования	МНИИТЭП ОСК		

СОГЛАСОВАНО

Взаим. инв. №

Подпись и дата

Инв. № подл.

Ф12и

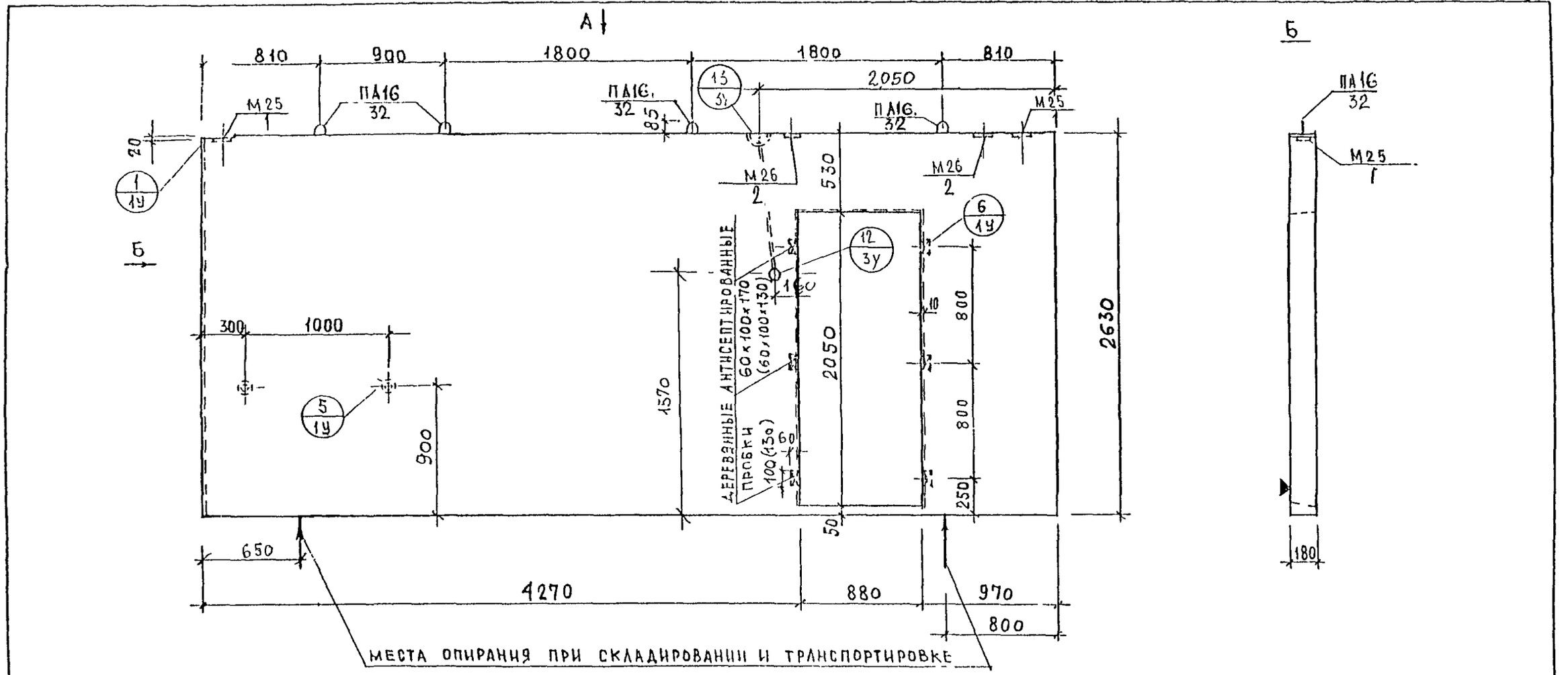

Изм.	Кол.уч.	Лист	N док.	Подпись	Дата
Нач. маст					
Гл.спецмаст		Козицын			
ГАП		Чеснокова			
ГИП		Ильиников			
РГИ		Васильева			
Разработал		Наумова			
Проверил		Синдеева			

Взам. инв. N | Подпись и дата | Инв. N подл.

3РС 31-11.3В 07СБ

Панели внутренних стен

Стадия	Масса	Масштаб
Р		
Лист 1	Листов 2	

3В 2-3
Общий вид

МНИИТЭП
Мастерская N 3

Схема армирования 3В 2-3

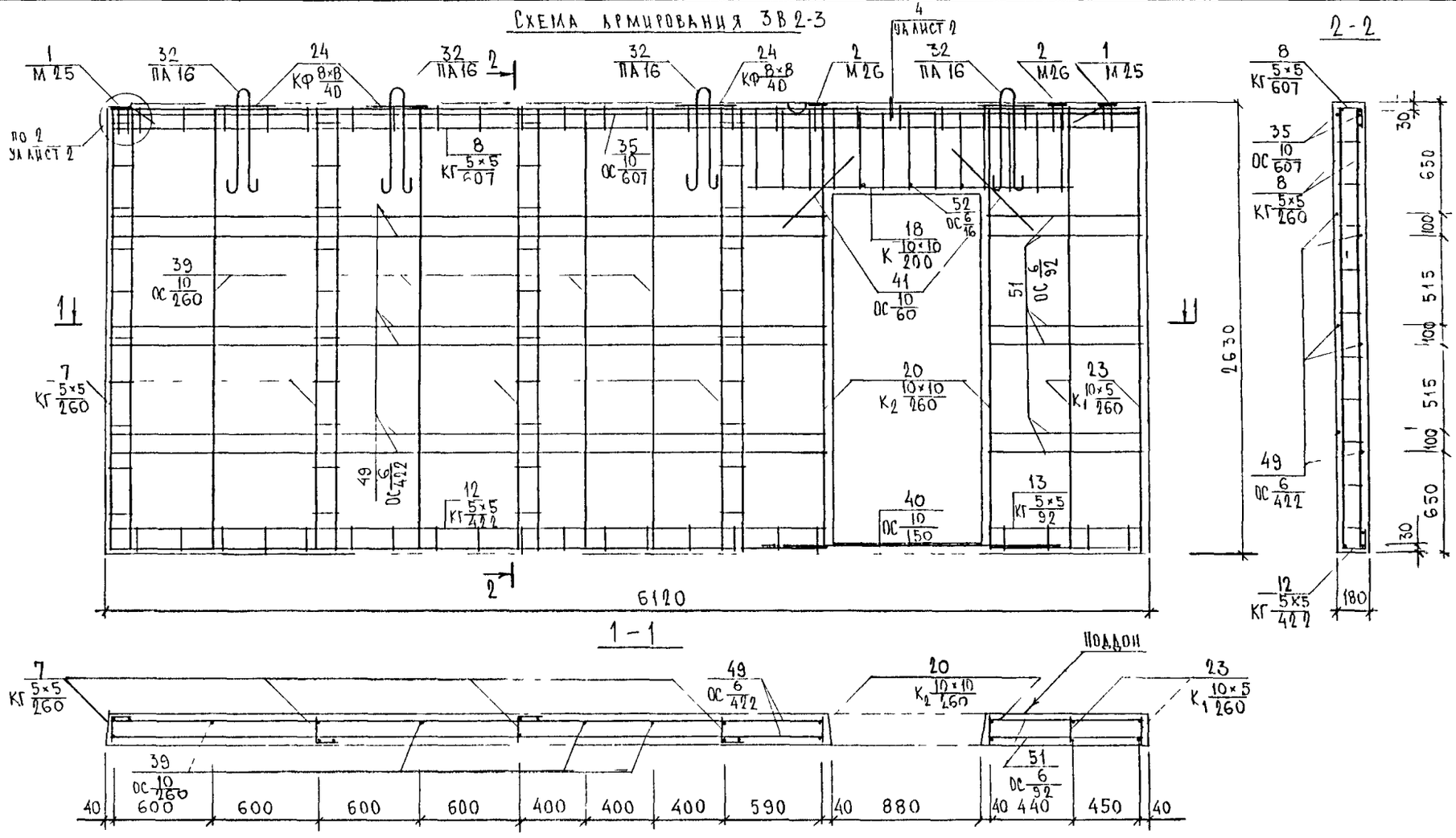

Нач отд	Банаг		
Гл. спец.	Баско		
Зав гр	Николаева		
Разраб	Комиссарова		
Проверил	Николаева		

3.ОС 31-11.3В 07СБ

Панель 3В 2-3	Стадия	Масса	Масштаб
	Р		
	Лист 2	1	Листов 2
Схема армирования	МНИИТЭП ОСК		

Ф12и

Согласовано

Взам. инв. №

Подпись и дата

Инв № подл.

ИНВ № ПОДЛ.	ПОДПИСЬ И ДАТА	ВЗАМ ИНВ. №

ФОРМАТ	ЗОНА	ПОЗИЦ	ОБОЗНАЧЕНИЕ	НАИМЕНОВАНИЕ	КОЛ. НА ИСПОЛ. 0	02	03	04	05	06	07				ПРИМЕЧ
				ДОКУМЕНТАЦИЯ											
А3			3РС 31-11. 3В. 08 СБ	СБОРОЧНЫЙ ЧЕРТЕЖ	X										
			3РС 31-11. 3В. 09 СБ	СБОРОЧНЫЙ ЧЕРТЕЖ		X	X								
			3РС 31-11. 3В. 10 СБ	СБОРОЧНЫЙ ЧЕРТЕЖ				X							
			3РС 31-11. 3В. 11 СБ	СБОРОЧНЫЙ ЧЕРТЕЖ					X	X					
			3РС 31-11. 3В. 12 СБ	СБОРОЧНЫЙ ЧЕРТЕЖ							X				
			3РС 31-11. ПЗ	ПОЯСНИТЕЛЬНАЯ ЗАПИСКА	X	X	X	X	X	X	X				
			3РС 31-11 РС	ВЕДОМОСТЬ РАСХОДА СТАЛИ	X	X	X	X	X	X	X				
			3РС 31-11 У	УЗЛЫ ГАБАРИТНЫЕ	X	X	X	X	X	X	X				
			3РС 31-11 УА	УЗЛЫ АРМАТУРНЫЕ	X	X	X	X	X	X	X				
				СБОРОЧНЫЕ ЕДИНИЦЫ											
А3		1	3РС 31-11	ЗАКЛАДНАЯ ДЕТАЛЬ М25	2	2	2	2			2				
		2		М26	1	3	3				1				
		3		М1					2	2					

НАЧ ОТД	ВАНА	[signature]	
ГЛ СПЕЦ	БАСКО	[signature]	
ЗАВ.ГР	НИКОЛАЕВА	[signature]	
РАЗРАБ	НИКОЛАЕВА	[signature]	
ПРОВЕР	КОМИССАРОВА	[signature]	

3РС 31-11. 3В. 08 — 12 СБ

ПАНЕЛИ 3В2-4, 3В4-1, 3В4-2, 3В5-2, 3В8-2, 3В8-3, 3В32-1

СТАДИЯ	ЛИСТ	ЛИСТОВ
Р	1	5

МНИИТЭП ОСК

ФОРМА 1Б ГОСТ 2.113-75

Инв № подл.	Подпись и дата	Взам. инв №

Формат	Зона	Позиц.	Обозначение	Наименование	Кол. на испол. 01	02	03	04	05	06	07				Примеч.
А3		4	РМ-2031	Комплект деталей по типу проема Б		1	1		1	1					
А3		6	ЗРС31-11	Каркас КГ $\frac{5\times5}{760}$	4	5	5				5				
		7		КГ $\frac{5\times5}{607}$	1										
		8		КГ $\frac{5\times5}{452}$	1										
		9		КГ $\frac{5\times5}{67}$	1										
		10		КГ $\frac{5\times5}{360}$		1	1								
		11		КГ $\frac{5\times5}{190}$		1	1								
		12		КГ $\frac{5\times5}{643}$		1	1								
		13		КГ $\frac{5\times5}{655}$							2				
		14		К $\frac{10\times10}{260}$	3										
		15		К $\frac{10\times10}{200}$	2										
		16		К $\frac{10\times10}{180}$		2	2								
		17		$К_1$ $\frac{10\times10}{314}$				1							
		18		К $\frac{14\times14}{250}$				2							
		19		К $\frac{10\times10}{174}$					2	2					

Марка	3В2-4	3В4-1	3В4-2	3В5-2	3В8-2	3В8-3	3В32-1

ЗРС31-11.ЗВ.58÷12 СБ

Лист 2

Инв. № подл.	Подпись и дата	Взам. инв. №

Формат	Зона	Позиц.	Обозначение	Наименование	Кол. на испол. 01	02	03	04	05	06	07				Примеч.
А3		20	ЗРС31-11	Каркас К $\frac{8\times8}{174}$					1	1					
		21		К $\frac{6\times6}{174}$					1	1					
		22		$К_1$ $\frac{10\times5}{260}$	1										
		23		$К_3$ $\frac{10\times5}{260}$				4							
		24		$К_3$ $\frac{10\times10}{260}$				2			2				
		25		$К_4$ $\frac{10\times10}{260}$		2	2		4	4					
		26		КФ $\frac{8\times8}{40}$	4	4	4	2			4				
		27		К $\frac{8\times8}{314}$				1							
				Детали											
		31		Петля ПА14				2							
		32		ПА10					2	2					
		33		ПА16	4	4	4				4				
				Стержни											
				Сталь класса AIII по ГОСТ 5781-82											
Б/Ч		36		ф10 ℓ=600	4	4	4	4	4	4					
					382-4	384-1	384-2	385-2	388-2	388-3	3832-1				

ИНВ № ПОДЛ	ПОДПИСЬ И ДАТА	ВЗАМ ИНВ №

ФОРМАТ	ЗОНА	ПОЗИЦ	ОБОЗНАЧЕНИЕ	НАИМЕНОВАНИЕ	КОЛ НА ИСПОЛ 01	02	03	04	05	06	07				ПРИМЕЧ
Б/Ч		37		ф10 l=6530 4,03 КГ							2				
		38		l=6430 3 97 КГ		2	2								
		39		l=6070 3.74 КГ	2										
		40		l=3140 1 94 КГ				1							
		41		l=2600 1 60 КГ	4	6	6				5				
		42		l=1740 1 07 КГ					1	1					
		43		l=1500 0 92 КГ	1	1	1								
		46		ф6 l=6530 1 45 КГ							6				
		47		l=4520 1 00 КГ	6										
		48		l=3620 0 80 КГ		6	6								
		49		l=1900 0 42 КГ		6	6								
		50		l=920 0.20 КГ				12							
		51		l=620 0 14 КГ	6										
		52		l=470 0 10 КГ					6	6					
		53		l=320 0 07 КГ					6	6					
					3В2-4	3В4-1	3В4-2	3В5-2	3В8-2	3В8-3	3В32-1				

ЗРС 31-11 3В.08-12 СБ

ЛИСТ 4

ФОРМА 1В ГОСТ 2.113-75

ФОРМАТ А4

Инв № подл	Подпись и дата	Взам инв №

Формат	Зона	Позиц	Обозначение	Наименование	Кол. на испол										Примеч
					01	02	03	04	05	06	07				
Б/4		54		ф6 ℓ = 160 0.03 кг	3										
		55		ℓ = 120 0.03 кг		3	3	8	3	3					
				МАТЕРИАЛЫ											
				БЕТОН ТЯЖЕЛЫЙ В22,5, м³	2.57	2.18	2.18	0.81			2.42				
				ДЕРЕВ ПРОБКИ 32×40×170, шт	3										
				—"— 40×32×130, шт		6	6		8	8					
				—"— 60×100×130, шт				6			6				
			НЭ-140	ЭЛЕКТРОМОНТАЖНЫЕ КОРОБКИ											
				УМ 7-13, шт	-	1	1	2	2	2					
			ТУ6-19-051-518-84	ТРУБКА ГВХ ТИПА ЭГТГ-Э 25, ан25, м	-	1.10	1.10	2.20	4.17	4.17					
			ТУ6-19-051-518-84	ТРУБКА ГВХ ТИПА ЭГТГ-Э-40 ан40, м	-	0.18	0.18	-	0.14	0.14					
					3В2-4	3В4-1	3В4-2	3В5-2	3В8-2	3В8-3	3В32-1				

3РС31-11.3В.08-12СБ

Лист 5

Формат А4

Форма 1В ГОСТ 2 113-75

ИНВ № ПОДЛ	ПОДПИСЬ И ДАТА	ВЗАМ ИНВ №

ФОРМАТ	ЗОНА	ПОЗИЦ	ОБОЗНАЧЕНИЕ	НАИМЕНОВАНИЕ	КОЛ НА ИСПОЛ										ПРИМЕЧ

	ЛИСТ

ФОРМА 1Б ГОСТ 2 115 75

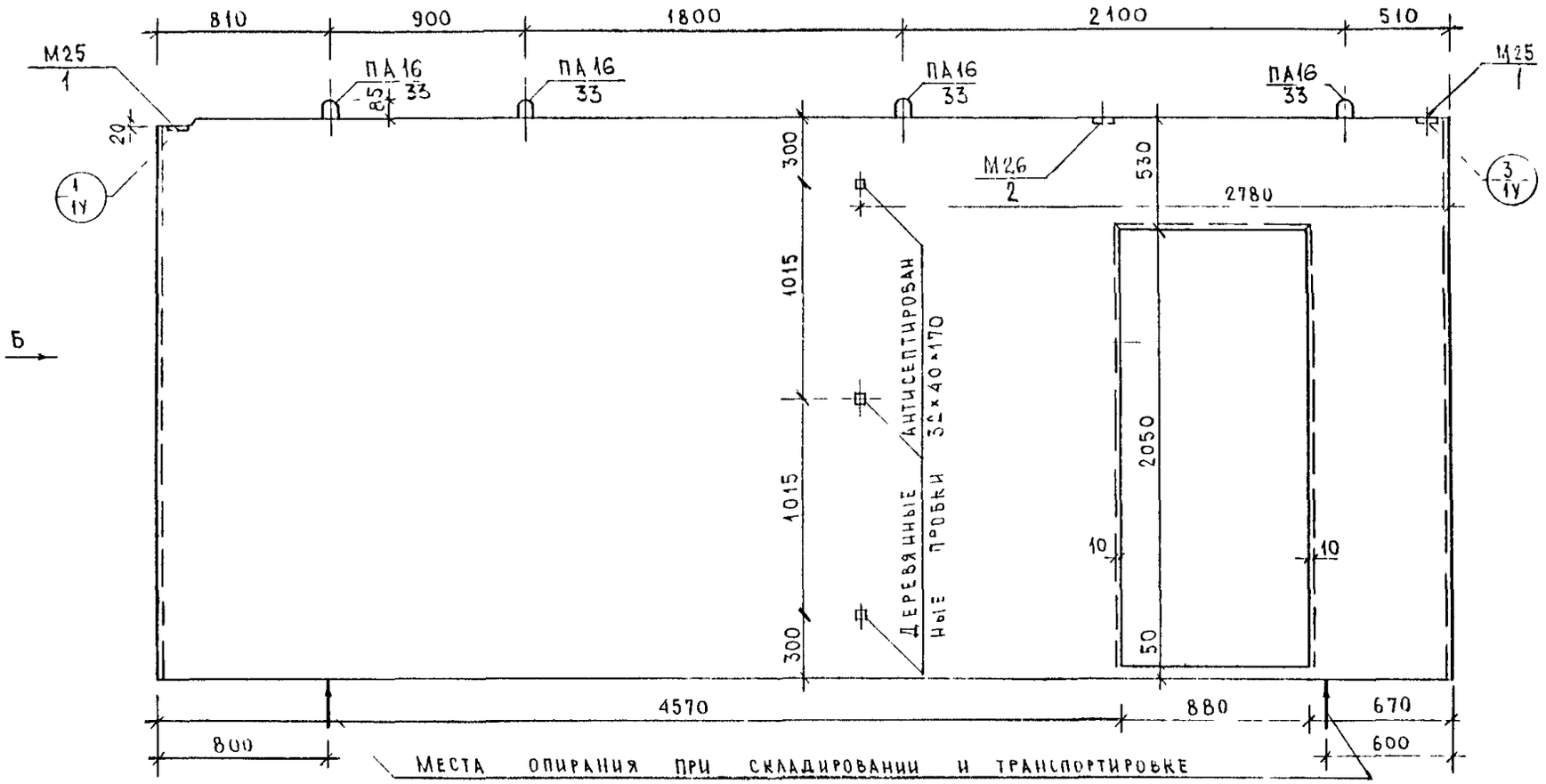

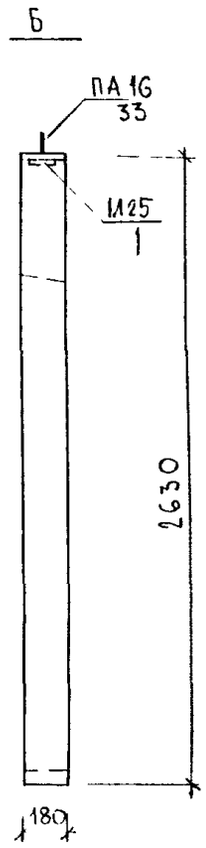

СОГЛАСОВАНО

Инв. № подл. | Подпись и дата | Взаим. инв. №

ГА спецм	Козицын		
ГАП	Чесноков		
ГИП	Мыльников		
РГИ	Васильков		
Разработ	Наумова		
Проверил	Синцева		

3 РС 31-11 ЗВ.08 СБ

Панели внутренних стен

Стадия	Масса	Масштаб
Р		
Лист 1	Листов 2	

ЗВ 2-4
Общий вид

МНИИТЭП
Мастерская №3

Ф12и

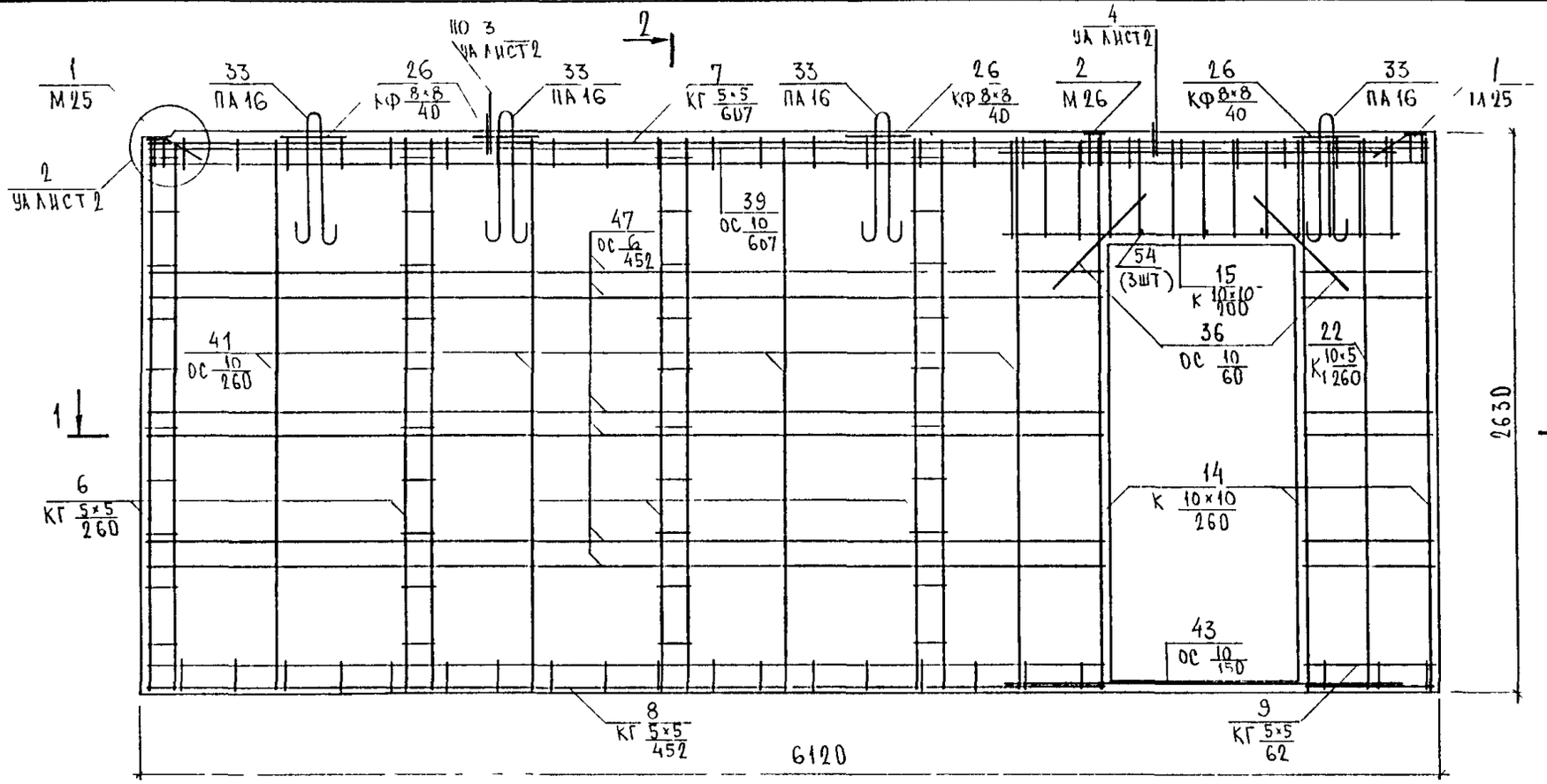

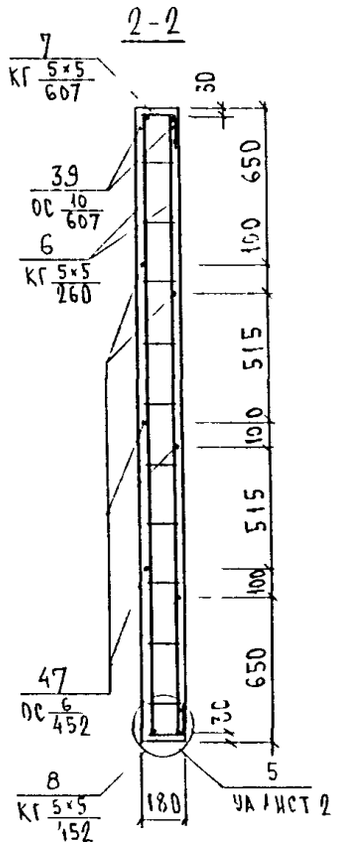

НАЧ ОТД	ВЫНАГ		
ГА СПЕЦ	БАСКО		
ЗАВ ГР	НИКОЛАЕВА		
РАЗРАБ	ТЕЛЕСНИЦКАЯ		
ПРОВЕР	НИКОЛАЕВА		

3 РС 31-11 ЗВ 08 СБ

Панель ЗВ 2-4	Стадия	Масса	Масштаб
	Р		
	Лист 2	Листов 2	
Схема армирования	МНИИТЭП ОСК		

Ф12и

Согласовано

Взаим инв №

Подпись и дата

Инв № подл

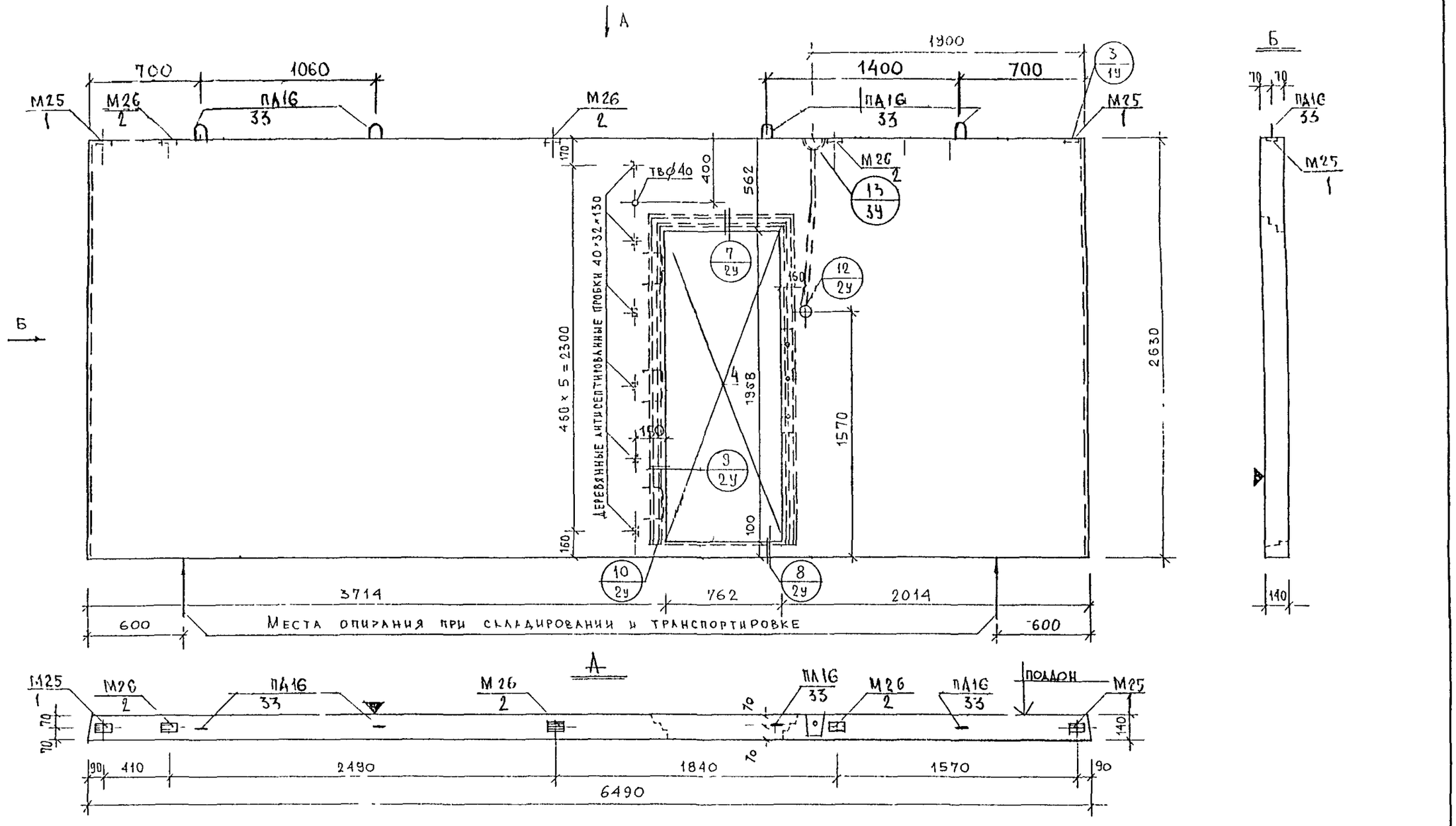

Узлы установки двери см альбом РМ-2031

Изм	Колуч.	Лист	N док.	Подпись	Дата
Нач. маст.					
Гл.спецмаст.		Козицын			
ГАП		Чесноков			
ГИП		Мыльников			
РГИ		Данилькова			
Разработал		Тучкова			
Проверил		Гиндеева			

3 РС 31-11.3В.09сб

Панели внутренних стен

Стадия	Масса	Масштаб
Р		1:25
Лист 1	Листов 3	

3В 4-1
Общий вид

МНИИТЭП
Мастерская N 3

Инв. N подл. | Подпись и дата | Взам. инв. N

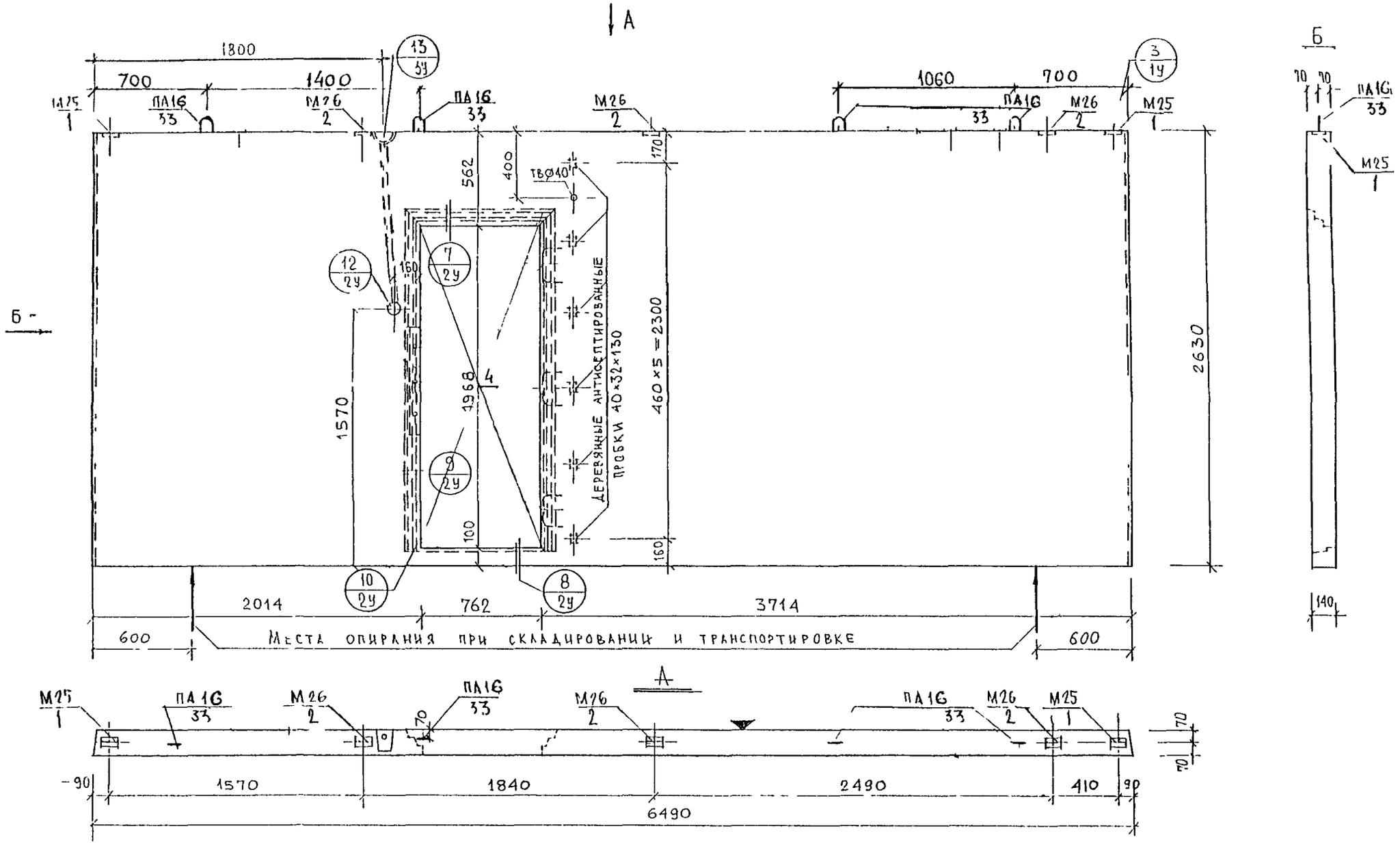

Узлы установки двери см альбом РМ-2031

Изм	Колуч	Лист	N док	Подпись	Дата
Нач маст					
Гл спецмаст	Козицын				
ГАП					
ГИП	Мыльников				
РГИ	Засилькова				
Разработал	Наумова				
Проверил	Синдеева				

3РС31-11.3В09сБ

Панели внутренних стен

Стадия	Масса	Масштаб
Р		М 1:25
Лист 2	Листов 3	

3В 4-2
Общий вид

МНИИТЭП
Мастерская N 3

Взам. инв. N | Подпись и дата | Инв. N подл.

Схема армирования 3В4-1

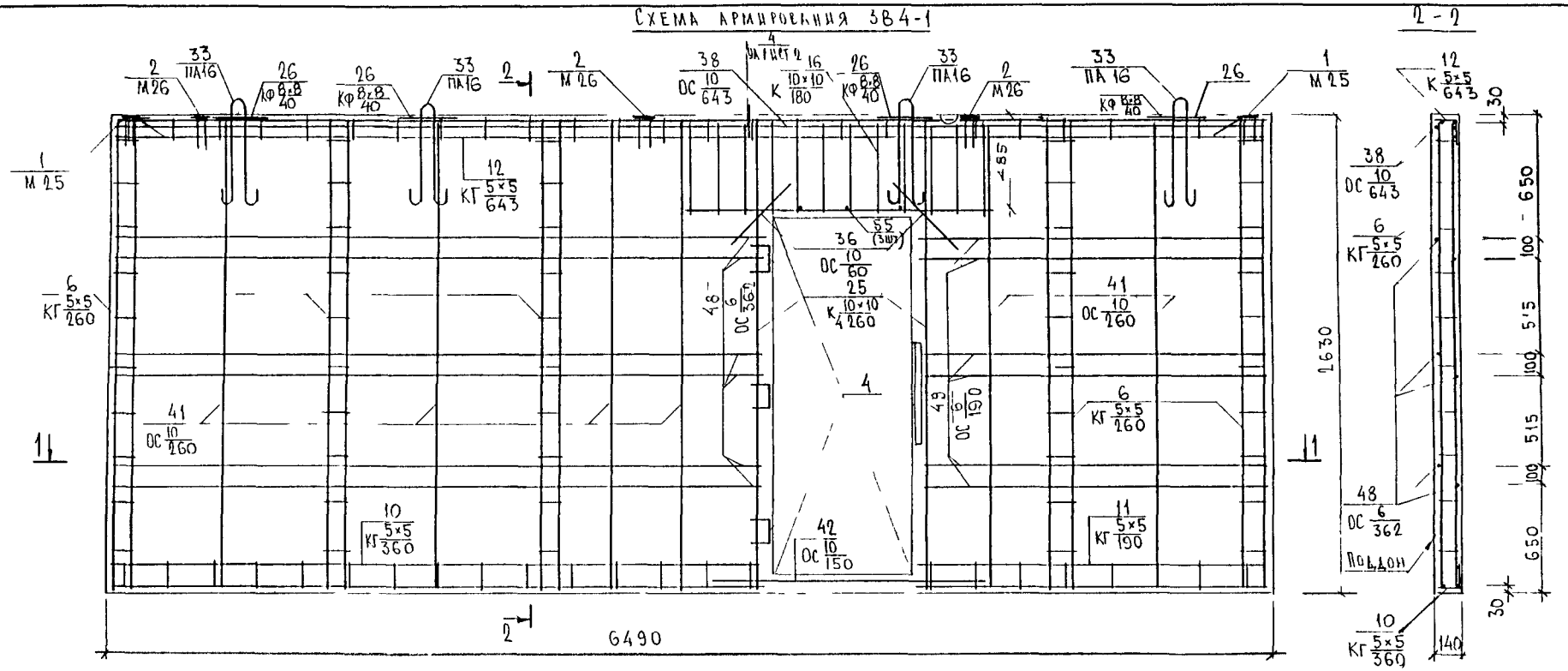

1-1

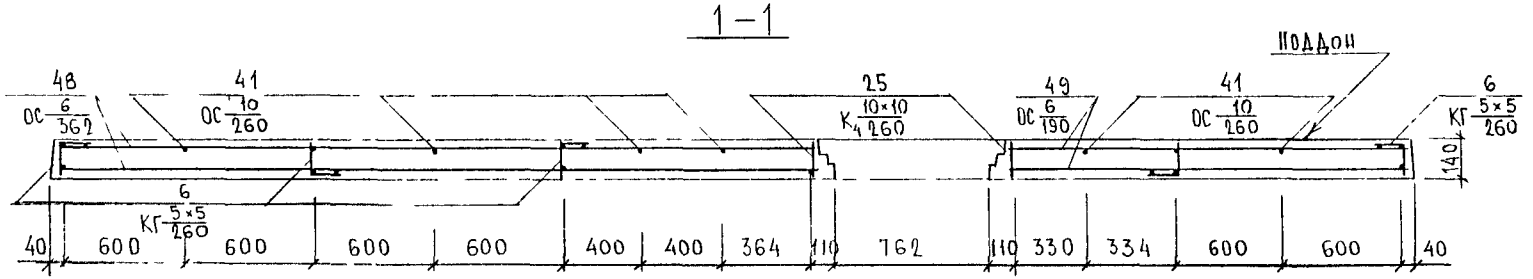

3В4-2

Зеркальное отражение 3В4-1

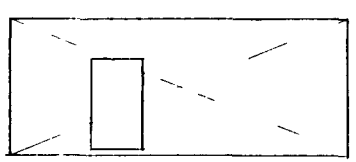

Нач отд	Ванаг	
Гл спец	Баско	
Зав гр	Николаева	
Разраб	Комиссарова	
Проверил	Николаева	

ЗРС 31-11 ЗВ 09СБ

Панели 3В4-1
3В4-2

Стадия	Масса	Масштаб
Р		

Лист 3 | Листов 3

Схема армирования

МНИИТЭП
ОСК

Ф12и

Согласовано

Инв № подл | Подпись и дата | Взаим. инв №

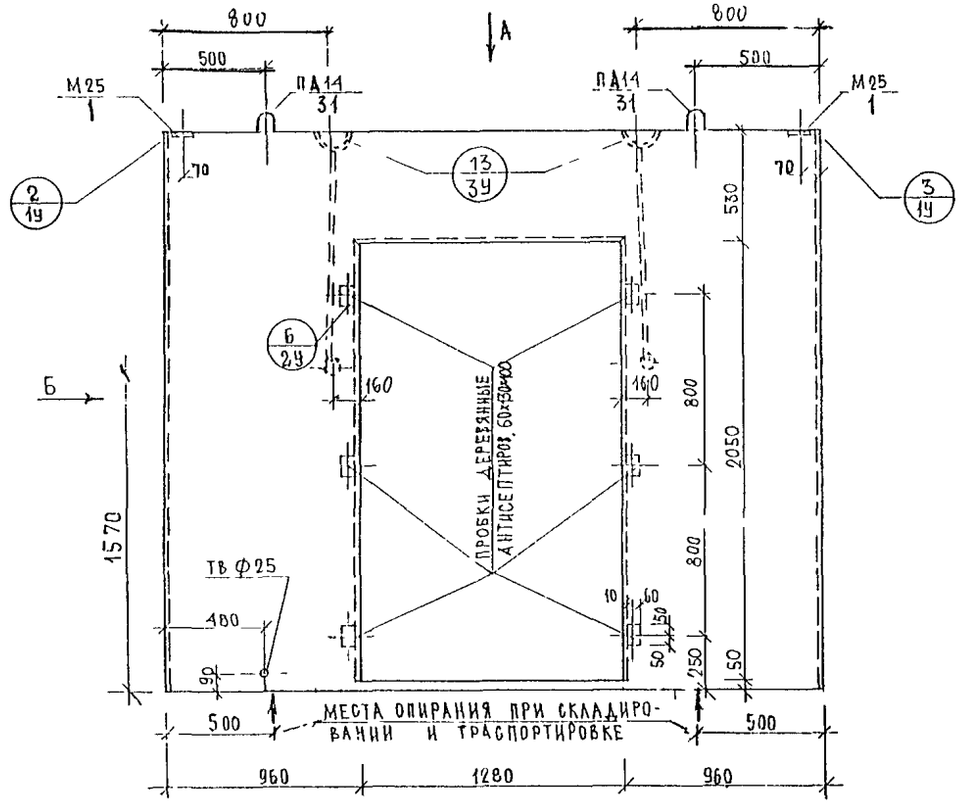

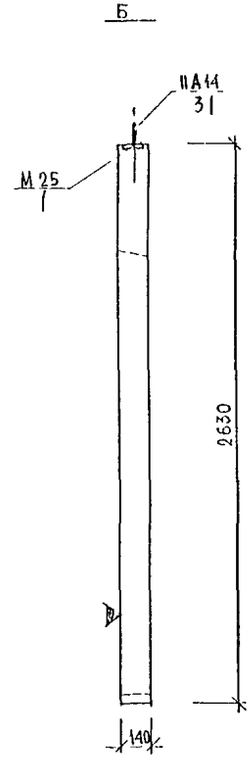

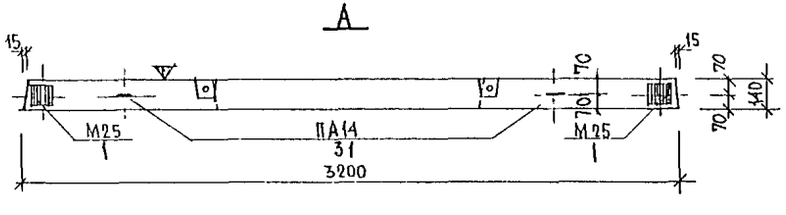

Изм.	Кол.уч.	Лист	N док.	Подпись	Дата	3РС 31-11.3В 10сб	
Нач. маст						Панели внутренних стен	Стадия: Р; Масса; Масштаб
Гл.специалист		Козицын					Лист 1; Листов 2
Гап						3В5-2 Общий вид	МНИИТЭП Мастерская N 3
Гип		Мыльников					
Рги		Василькова					
Разработал		Тучкова					
Проверил		Мыльников					

Инв. N подл. | Подпись и дата | Взам. инв. N

Схема армирования 3В5-2

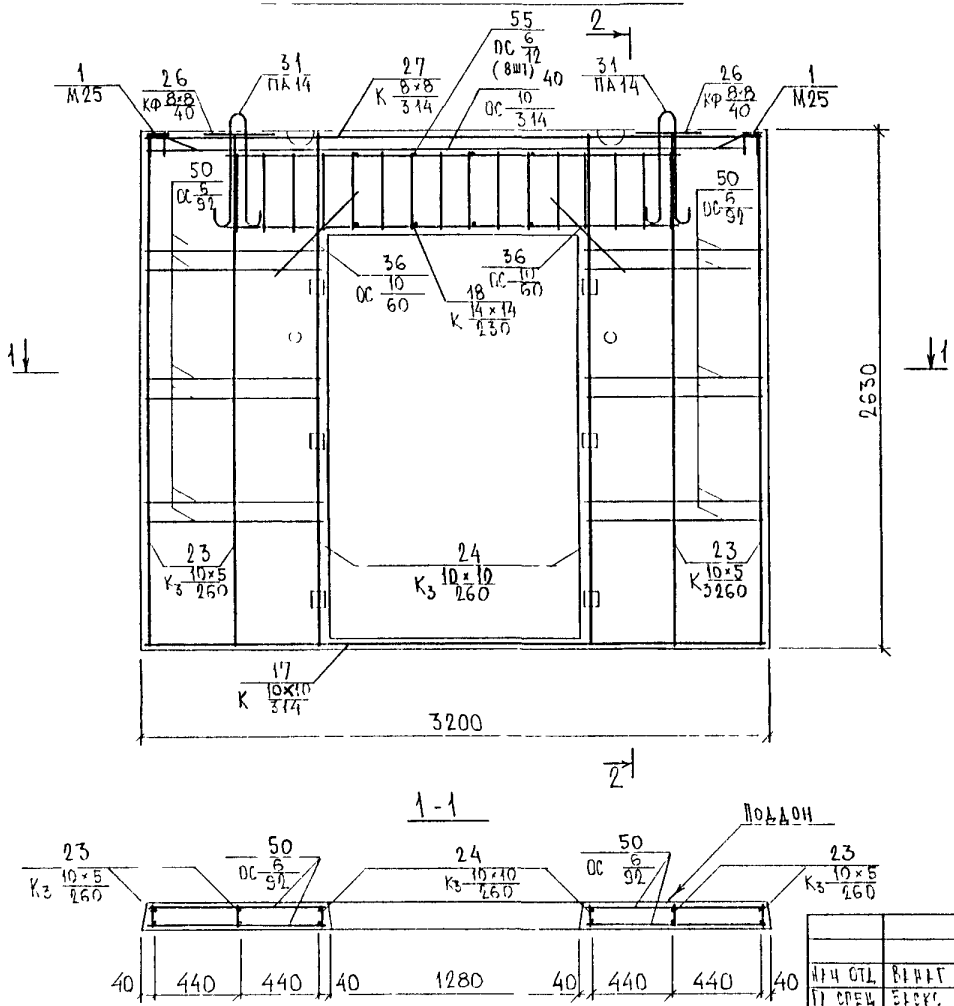

2-2

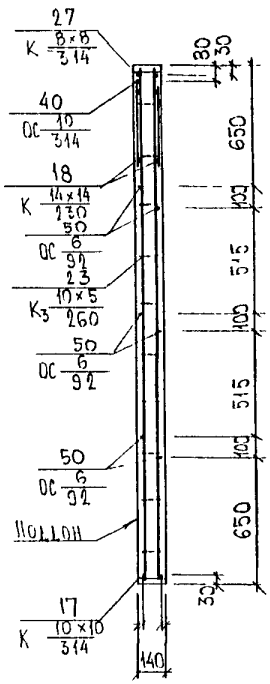

				ЗРС 31-11 3В.10СБ			
Нач отд	Ванаг	[signature]		ПАНЕЛЬ 3В5-2	Стадия	Масса	Масштаб
Гл спец	Баскс	[signature]			Р		
Зав. гр	Николаева	[signature]			Лист 2	Листов 2	
Разраб	Зайцева	[signature]		Схема армирования	МНИИТЭП ОСК		
Провер	Николаева	[signature]					

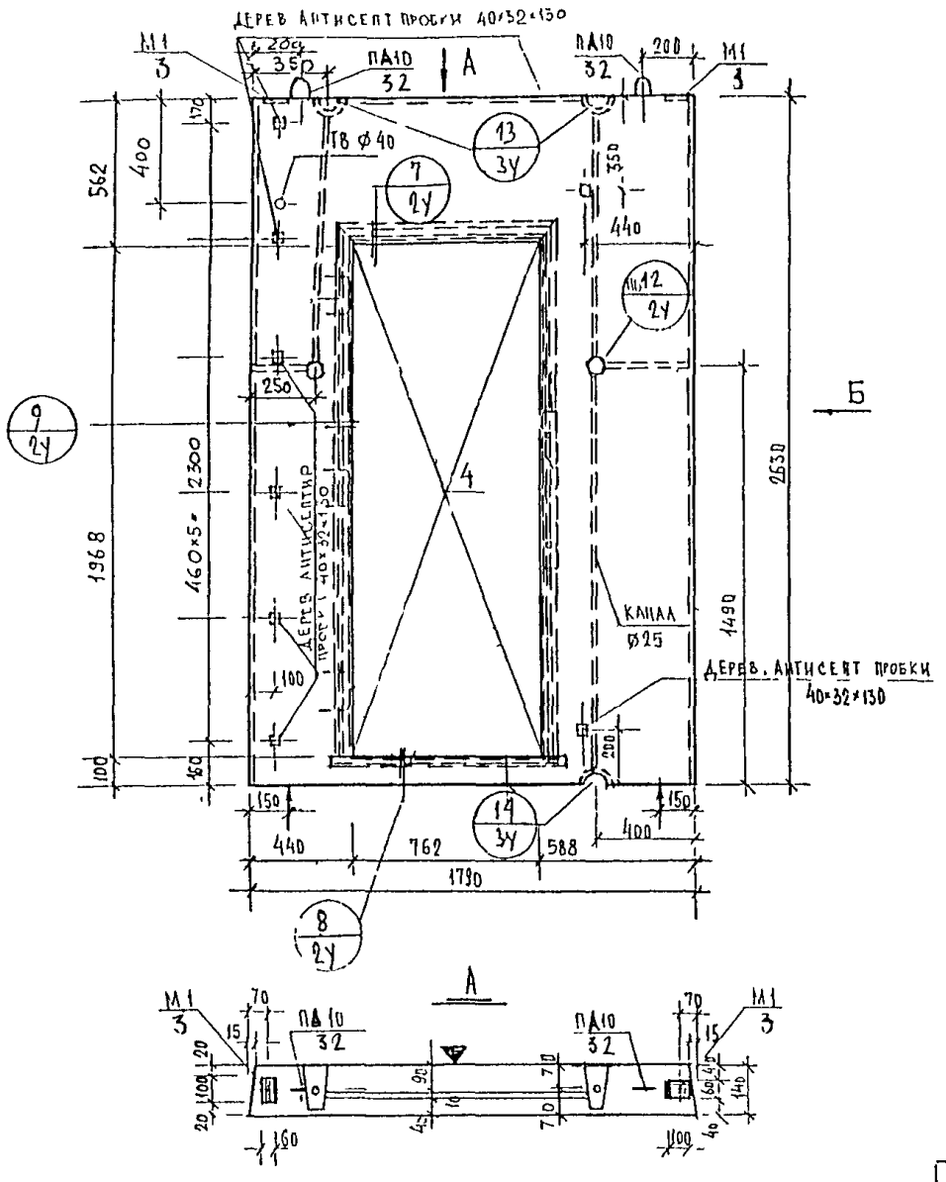

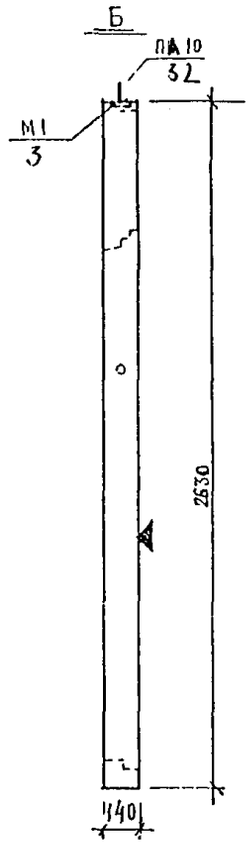

Узлы установки двери см альбом РМ-2031

ГА спец	Козицын		
ГАП	Чесноков		
ГИП	Мыльников		
РГП	Василькова		
Разработ	Наумова		
Проверил	Синдеева		

3РС 31-11.3В 11СБ

Панели внутренних стен

Стадия	Масса	Масштаб
Р		
Лист 1	Листов 6	

3В 8-2
Общий вид

МНИИТЭП
Мастерская №3

Согласовано

Взаим инв №

Подпись и дата

Инв № подл

Ф12и

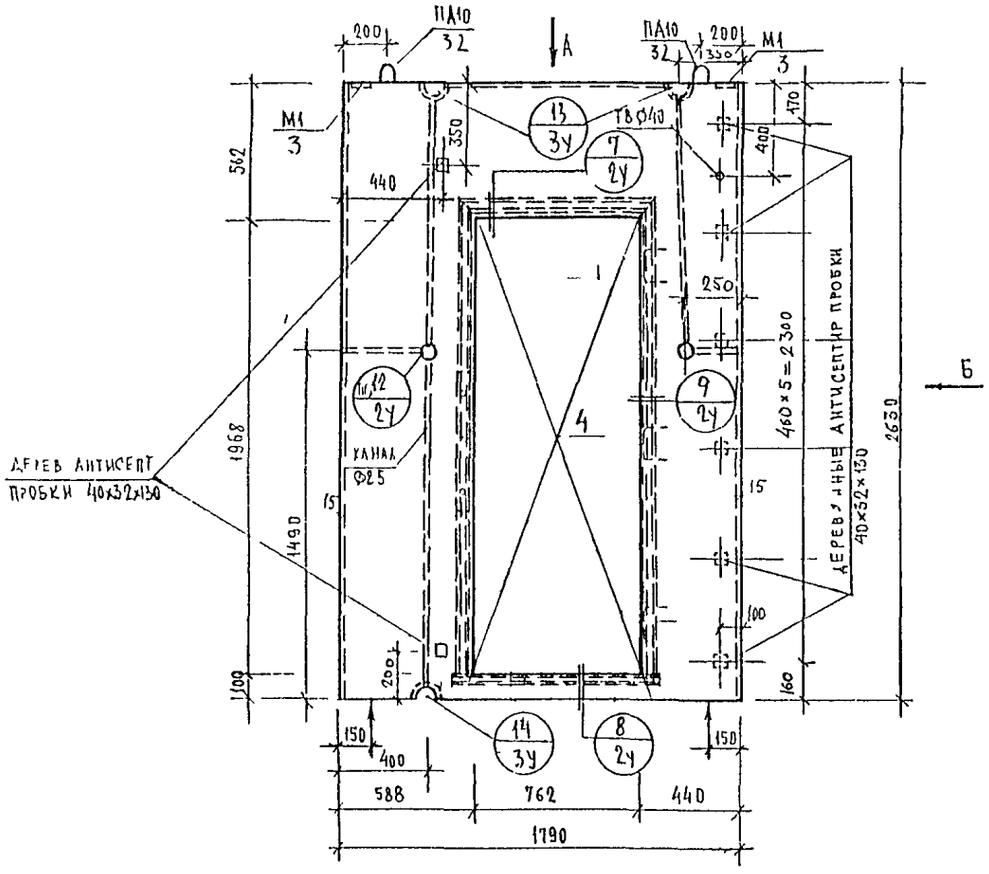

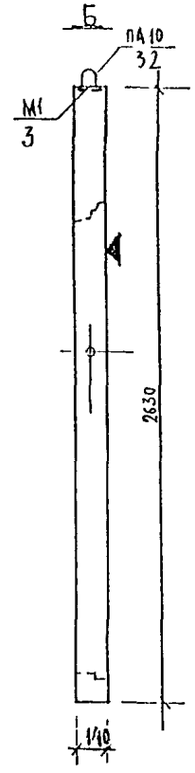

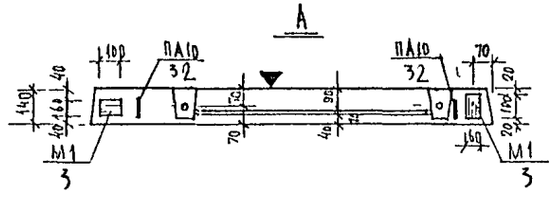

Узлы установки двери см альбом РМ-2031

			3РС 31-11 ЗВ 11 СБ
			Панели внутренних стен
			Стадия: Р; Масса: ; Масштаб:
			Лист 2 | Листов 3
Гл спец М	Козицын		ЗВ 8-3 Общий вид
ГАП	Чесноков		МНИИТЭП Мастерская №3
ГИП	Мыльников		
РГИ	Василькова		
Разработ	Тучкова		
Проверил	Синдеева		

Инв № подл | Подпись и дата | Взам инв №

СХЕМА АРМИРОВАНИЯ 3В8-2

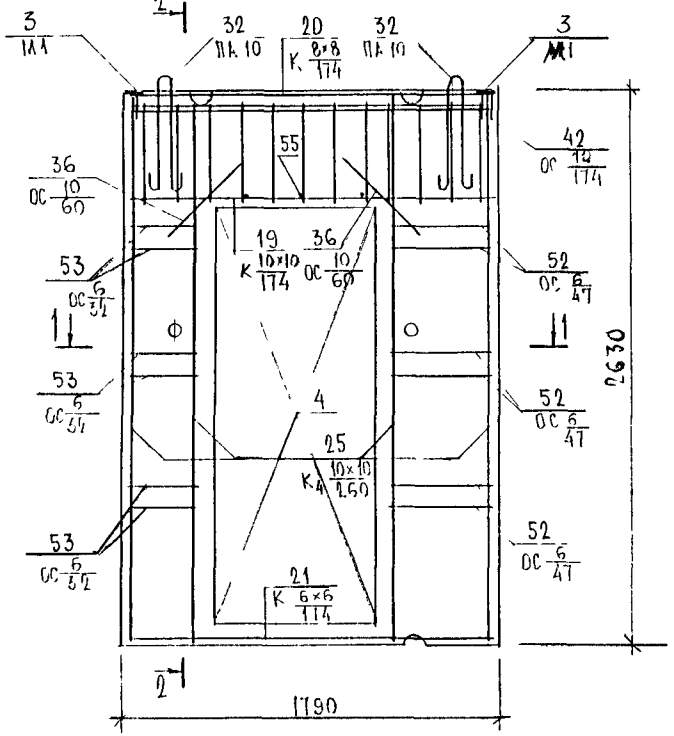

2-2

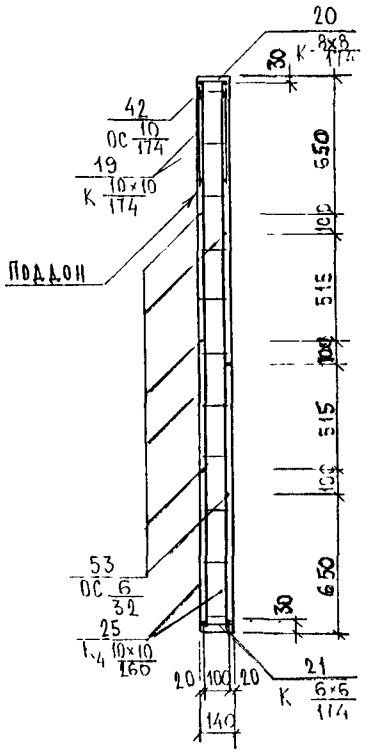

1-1

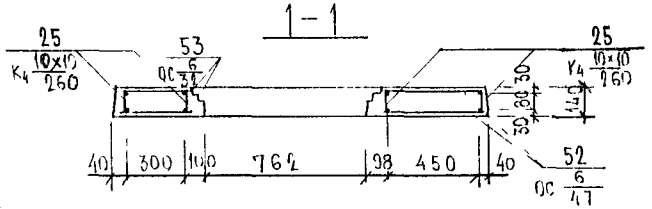

3В8-3
ЗЕРКАЛЬНОЕ ОТРАЖЕНИЕ
2В8-2

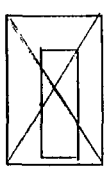

				3РС 31-11 3В 11СБ			
Нач. отд.	[illegible]	[illegible]		Панели 3В8-2, 3В8-3	Стадия	Масса	Масштаб
Гл. спец.	Бисуо	[illegible]			Р		
Зав. гр.	Николаева	[illegible]			Лист 3	Листов 3	
Разраб.	Комиссарова	[illegible]		Схема армирования	МНИИТЭП ОСК		
Проверил	Николаева	[illegible]					

СОГЛАСОВАНО

Взаим. инв. №

Подпись и дата

Инв № подл.

Ф12и

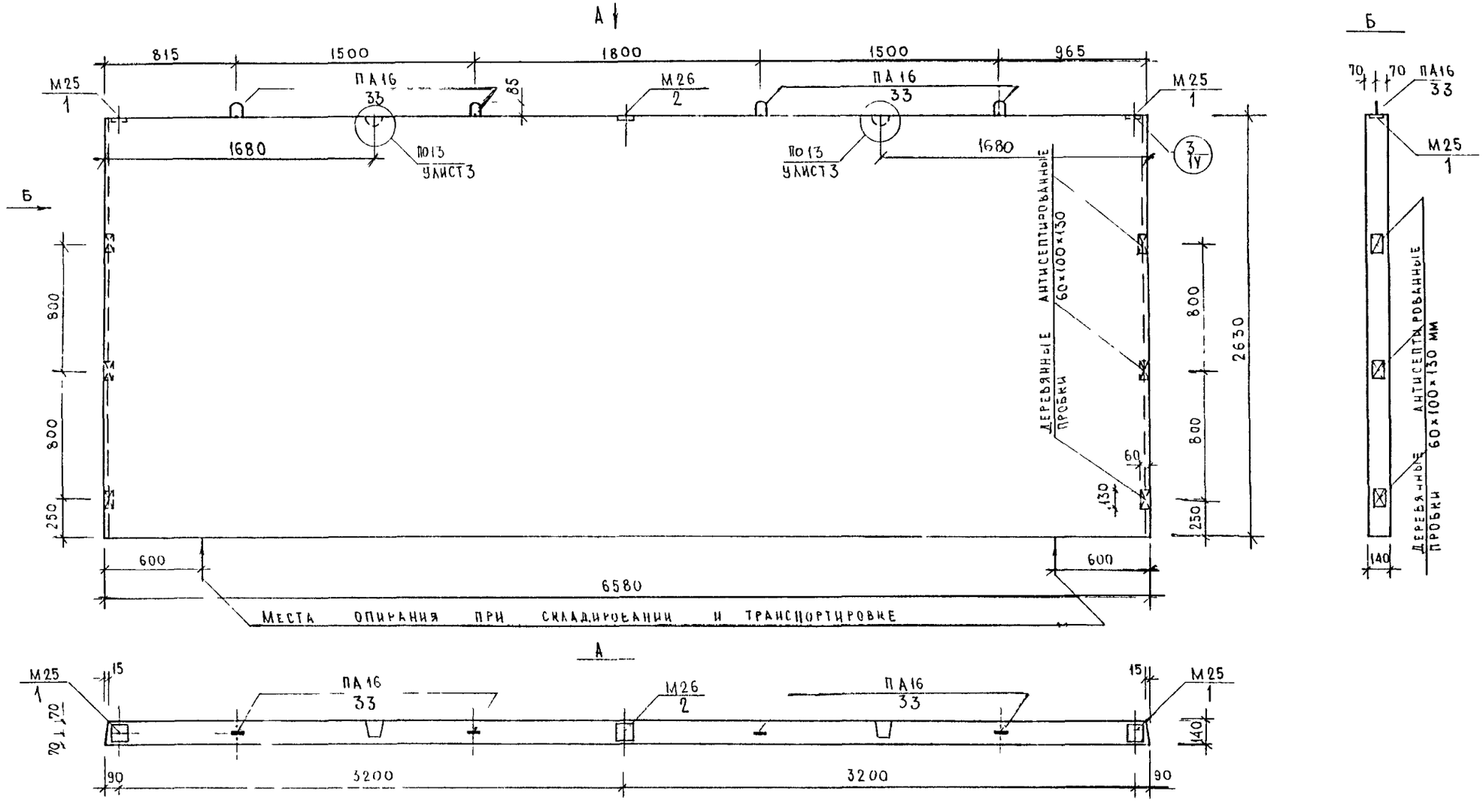

СОГЛАСОВАНО

Взам. инв. №

Подпись и дата

Инв. № подл.

Гаспец М	Козицын		
ГИП	Мыльников		
РГП	Васильева		
Разработ	Наумова		
Проверил	Суворова		

3РС 31-11.3В 12сб

Панели внутренних стен

Стадия	Масса	Масштаб
Р		
Лист 1	Листов 2	

3В 32-1
Общий вид.

МНИИТЭП
Мастерская №3

Ф12и

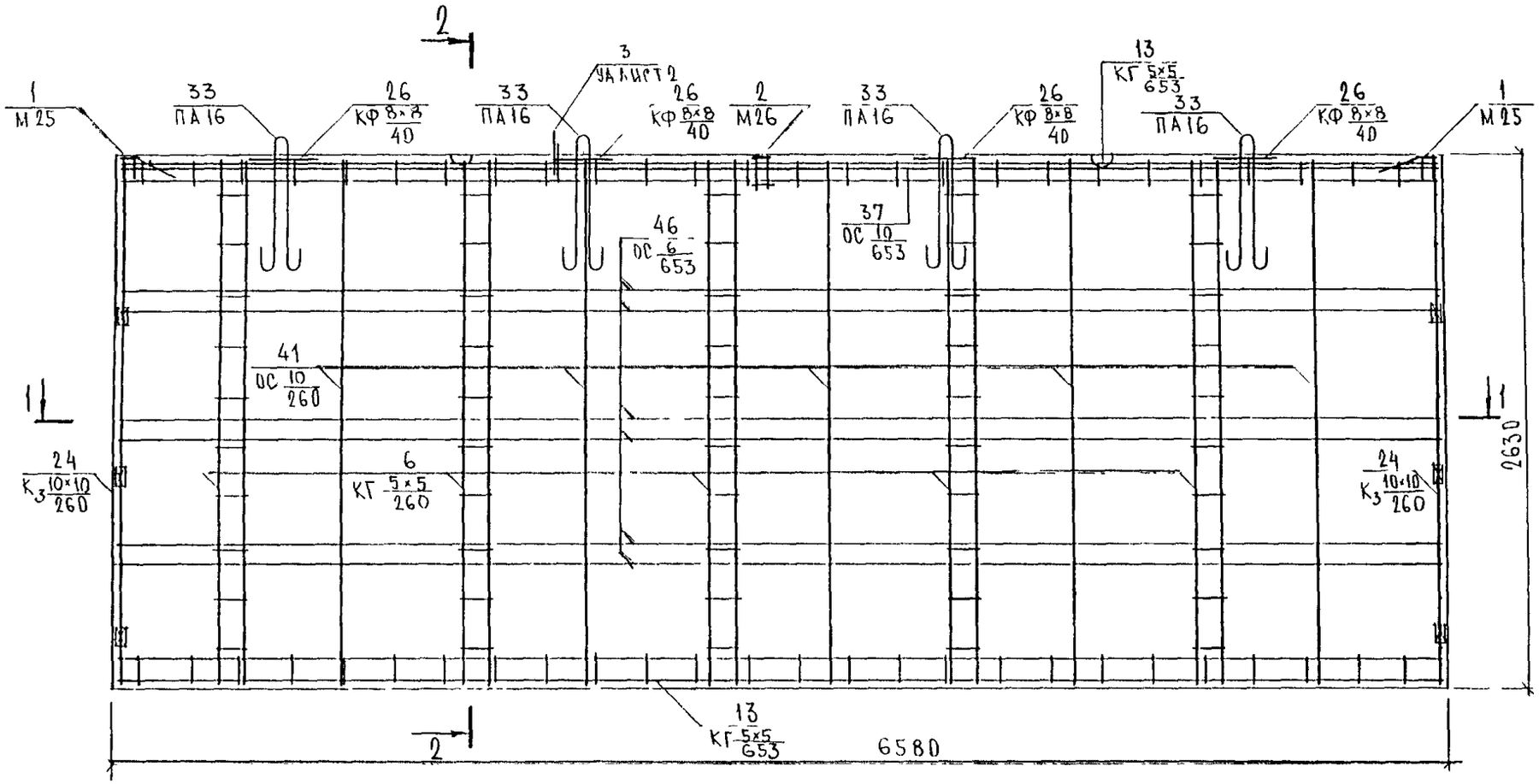

НАЧ ОТД	ВАНАГ	
ГЛ. СПЕЦ	БАСКО	
ЗАВ ЛР	НИКОЛАЕВА	
РАЗРАБ	ТЕЛЕСНИЦКАЯ	
ПРОВЕР	НИКОЛАЕВА	

3 РС 31-11.3В 12 СБ

Панель 3В 32-1	Стадия	Масса	Масштаб
	Р		
	Лист 2	Листов 2	
Схема армирования	МНИИТЭП УСК		

Ф12и

Согласовано

Взаим. инв №

Подпись и дата

Инв. № подл.

Инв № подл.	Подпись и дата	Взам. инв. №

Формат	Зона	Позиц.	Обозначение	Наименование	Кол. на испол. 01	02	03	04	05	06					Примеч.
				Документация											
А3			3РС31-11.3В.13СБ	Сборочный чертеж	X										
			3РС31-11 3В 14СБ	Сборочный чертеж		X									
			3РС31-11 3В 15СБ	Сборочный чертеж			X								
			3РС31-11.3В 16СБ	Сборочный чертеж				X							
			3РС31-11 3В 17СБ	Сборочный чертеж					X						
			3РС31-11.3В 18СБ	Сборочный чертеж						X					
			3РС31-11.ПЗ	Пояснительная записка	X	X	X	X	X	X					
			3РС31-11 РС	Ведомость расхода стали	X	X	X	X	X	X					
			3РС31-11.Ч	Узлы габаритные	X	X	X	X	X	X					
			3РС31-11 ЧА	Узлы арматурные	X	X	X	X	X	X					

Гл. спец.	Банаг		
Гл. спец.	Баско		
Зав. гр.	Николаева		
Разраб.	Николаева		
Провер.	Комиссарова		

3РС31-11 3В.13 – 18СБ

Панели 3В14-1, 3В13-1, 3В1-2, 3В1-4, 3В12-2, 3В15-1

Стадия	Лист	Листов
Р	1	5

МНИИТЭП ОСК

Форма 1Б ГОСТ 2.113-75

Инв № подл.	Подпись и дата	Взам. инв. №

Формат	Зона	Позиц.	Обозначение	Наименование	Кол. на испол. 01	02	03	04	05	06					Примеч.
				Сборочные единицы											
А3		1	ЗРС 31-11	Закладная деталь М25					1	1					
		2		М25	2	2	1	1	1	1					
		3		М26		1	2	3		2					
		4		М29			1	1							
		5		М60				2							
А3		7	ЗРС 31-11	Каркас КГ $\frac{5\times5}{260}$	4	2	5	5	2	5					
		8		КГ $\frac{5\times5}{325}$	2	1									
		9		КГ $\frac{5\times5}{236}$		1									
		10		КГ $\frac{5\times5}{666}$			2	1							
		11		КГ $\frac{5\times5}{205}$					1						
		12		КГ $\frac{5\times5}{597}$						1					
		13		КГ$_1$ $\frac{5\times5}{666}$				1							
		14		К $\frac{10\times10}{149}$		2									
		15		К $\frac{10\times10}{155}$			2	2							

Марка	3В14-1	3В13-1	3В1-2	3В1-4	3В12-2	3В15-1

Инв № подл	Подпись и дата	Взам инв №

Формат	Зона	Позиц	Обозначение	Наименование	Кол. на испол 01	02	03	04	05	06					Примеч
А3		16	3РС31-11	Каркас К $\frac{10\times10}{260}$			3	3							
		17		К $\frac{10\times10}{345}$					1						
		18		К $\frac{16\times12}{200}$					2	2					
		19		К $\frac{10\times10}{739}$						1					
		20		КФ $\frac{8\times8}{40}$	2	2	4	4	2	4					
		21		$К_2$ $\frac{10\times10}{260}$		1									
		22		$К_5$ $\frac{10\times10}{260}$					1						
		23		$К_1$ $\frac{10\times10}{260}$				1							
				Детали											
А3		25	3РС31-11	Петля ПА 14	2	2			2						
		26		ПА 16			4	4							
				Стержни											
				Сталь класса А III по ГОСТ 5781-82											
Б/ч		31		Ф10 l=2600 160 кг	1	2	5	4	2	6					
					3В14 1	3В13-1	3В1-2	3В1-4	3В12-2	3В15 1					

3РС 31-11.3В.13 – 18СБ

Лист 3

Форма 18 ГОСТ 2 113-75

Инв № подл	Подпись и дата	Взам инв №

Формат	Зона	Позиц	Обозначение	Наименование	Кол на испол 01	02	03	04	05	06					Примеч
А4		32		Ф10 ℓ=3250 2 00КГ	2	2									
		33		ℓ-6660 4 11КГ			2	2							
		34		ℓ=1320 0 81КГ			2	2							
		35		ℓ= 800 0 49КГ		2	4	4							
		39		Ф6 ℓ=6660 1 48КГ			2	2							
		40		ℓ=5970 1 32КГ						6					
		41		ℓ-5630 1 25КГ			4	4							
		42		ℓ=3250 0 72КГ	6										
		43		ℓ-2030 0 45КГ					6						
		44		ℓ=1000 0 22КГ					2	2					
		45		ℓ- 340 0 07КГ			12	12							
		46		ℓ- 160 0 03КГ		3	3	3	3	3					
		47		ℓ= 2360 0 52КГ		6									
					3В14 1	3В13-1	3В1-2	3В1 4	3В12-2	3В15 1					

ЭРС31-11 ЗВ 13 — 18 СБ

Лист 4

Инв № подл	Подпись и дата	Взам инв №

Формат	Зона	Позиц	Обозначение	Наименование	Кол. на испол. 01	02	03	04	05	06					Примеч
				МАТЕРИАЛЫ											
				Тяжелый бетон В22.5, $м^3$	1.20	1.22	2.99	2.99	1.14	3.00					
				Утеплитель ПСБ-25, $м^3$					0.01	0.01					
				Дерев. пробки 60×100×170, шт		3									

3В14-1	3В13-1	3В1-2	3В1-4	3В12-2	3В15-1

3РС31-11 3В 13-18 С5

Лист 5

Формат А4

Форма 1В ГОСТ 2.113-75

Инв № подл.	Подпись и дата	Взам. инв №

Формат	Зона позиц.	Обозначение	Наименование	Кол. на испол.	Примеч.

Лист

Форма 16 ГОСТ 2.113-75

Формат А4

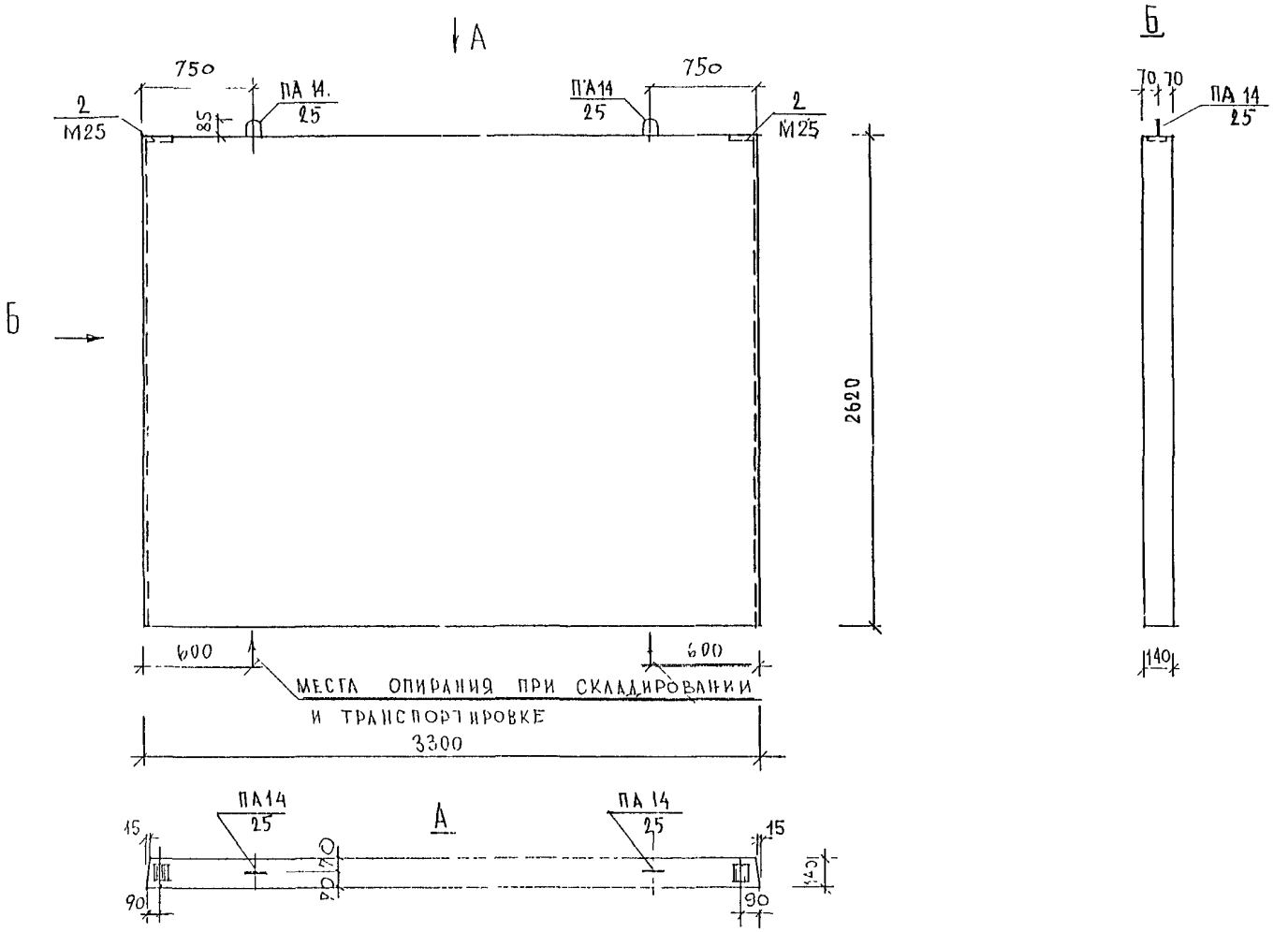

				3РС31-11.3В 13 СБ			
ГА СМЦК	Козицын			Панели внутренних стен	Стадия	Масса	Масштаб
ГИП	Мыльников				Р		1:25
РГИ	Василькова				Лист 1		Листов 2
ИСПОЛН	Василькова						
ПРОВЕР	Синдеева			3В14-1	МНИИТЭП МАСТЕРСКАЯ		

СОГЛАСОВАНО

Взаим инв. №

Подпись и дата

Инв № подл

Ф12и

Схема армирования 3В14-1

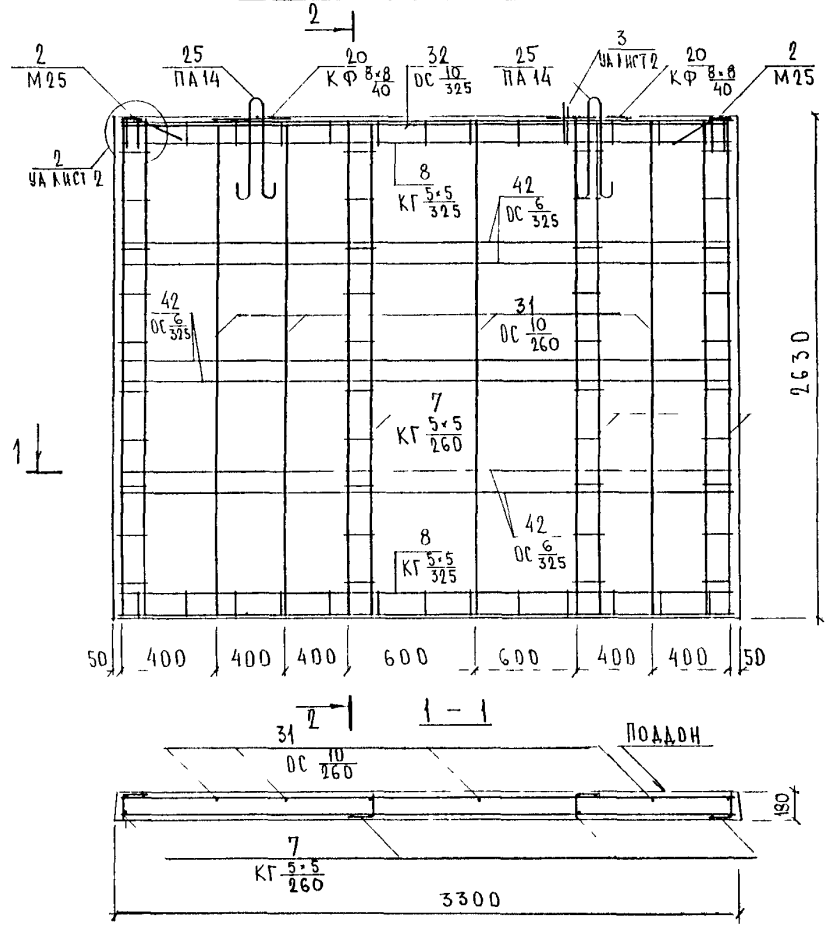

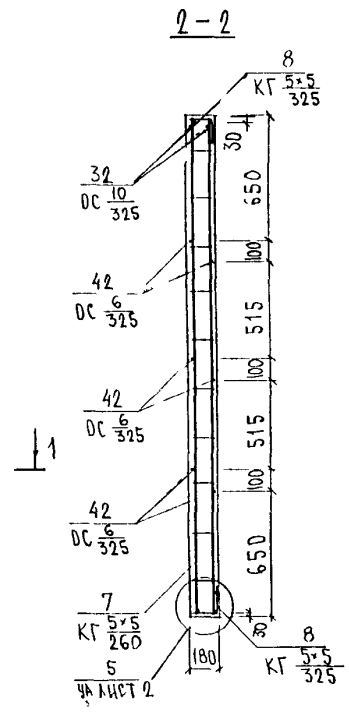

НАЧ ОТД	ВАНАГ	
ГА СПЕЦ	БАСКО	
ЗАВ ГР	НИКОЛАЕВА	
РАЗРАБ	НИКОЛАЕВА	
ПРОВЕР	КОМИССАРОВА	

ЗРС 31-11 3В 13 СБ

Панель 3В14-1

Стадия	Масса	Масштаб
Р		

Лист 2 | Листов 2

Схема армирования

МНИИТЭП ОСК

СОГЛАСОВАНО

Инв № подл | Подпись и дата | Взаим. инв. №

Ф12м

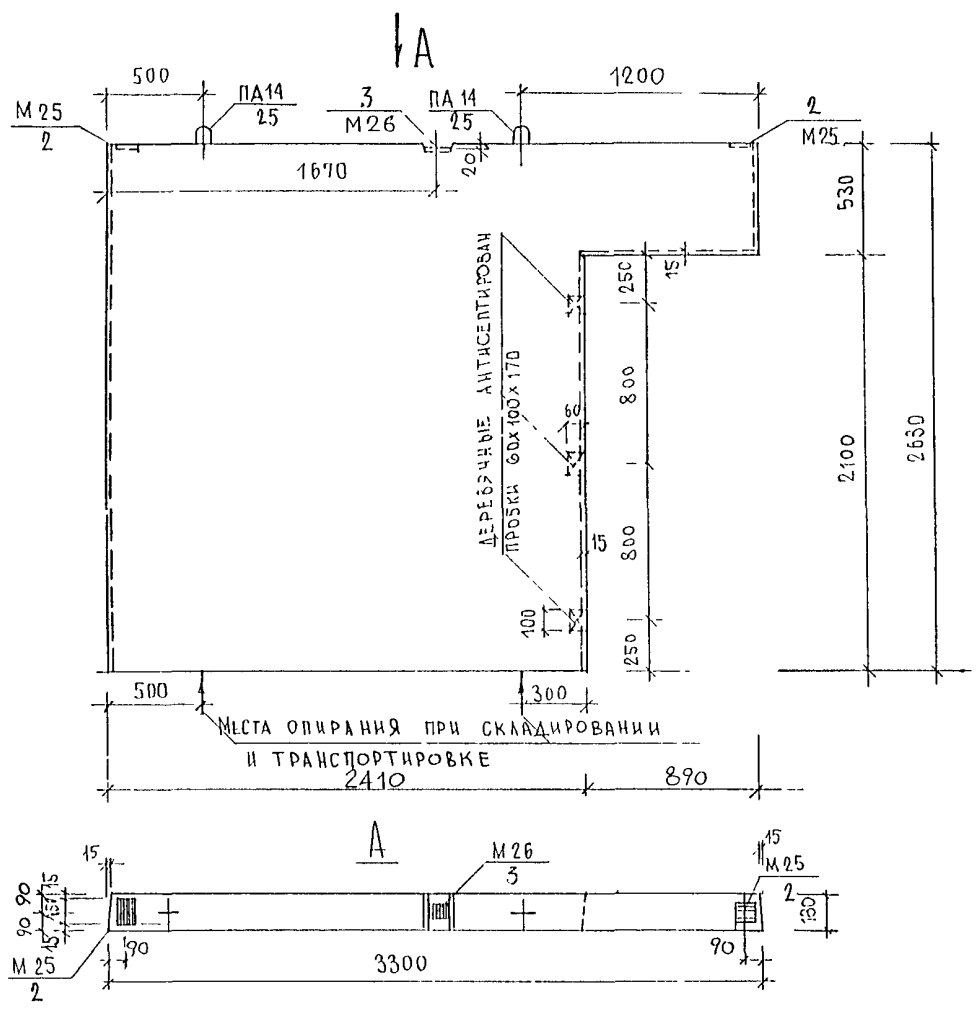

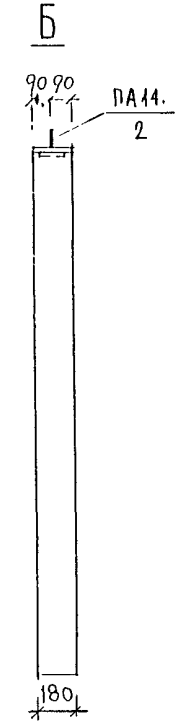

СОГЛАСОВАНО

Инв. № подл. | Подпись и дата | Взам. инв. №

ГА СЕКЦИИ	Козицын		
ГИП	Мыльников		
РГП	Васильков		
ИСПОЛН	Васильков		
ПРОВЕР	Синдеев		

3РС31-11.3В.14сб

ПАНЕЛИ ВНУТРЕННИХ СТЕН

Стадия	Масса	Масштаб
Р		1:25
Лист 1		Листов 2

3В13-1
Общий вид

МНИИТЭП
МАСТЕРСКАЯ 3

Ф12и

Схема армирования 3В13-1

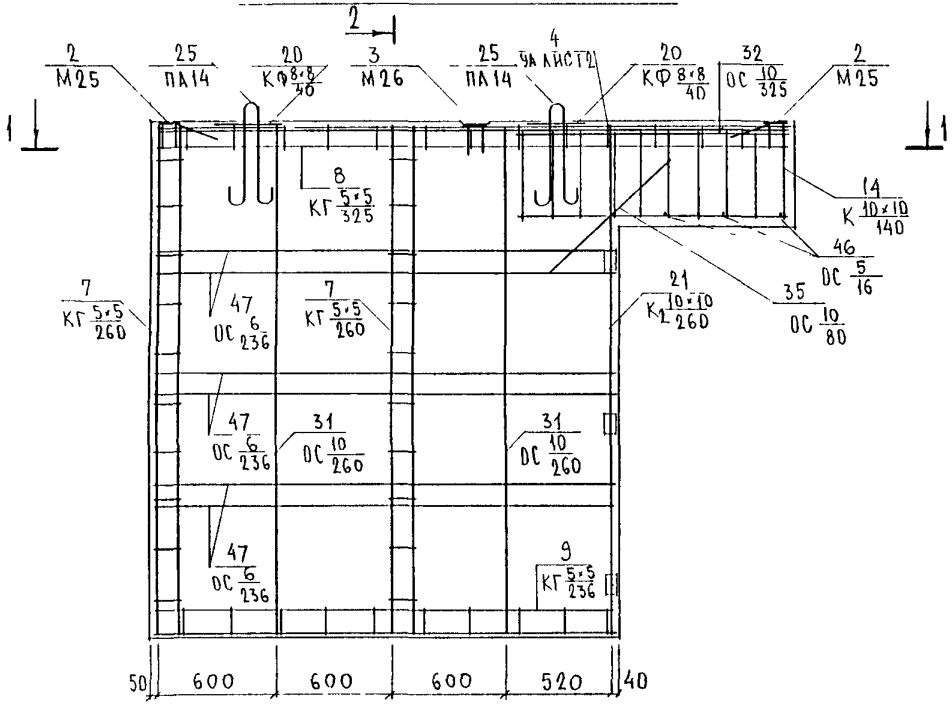

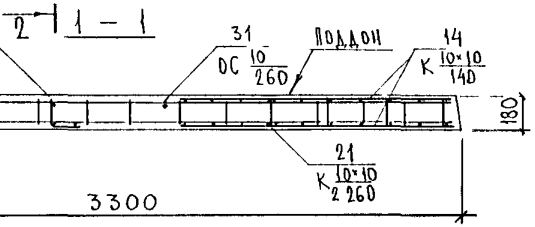

2 – 2

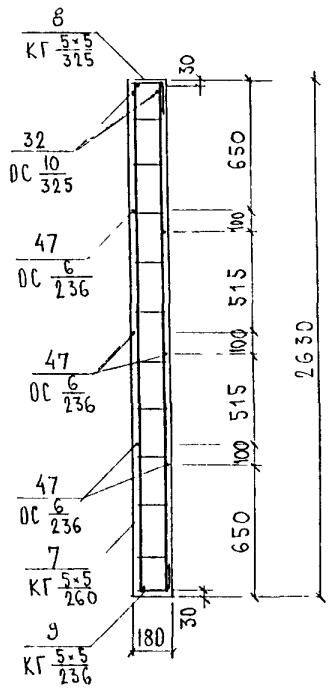

Нач отд	Ванаг		
Гл спец	Баско		
Зав гр	Николаева		
Разраб	Николаева		
Провер	Комиссарова		

3РС 31-11.3В.14 СБ

Панель 3В13-1	Стадия	Масса	Масштаб
	Р		
	Лист 2	Листов 2	
Схема армирования	МНИИТЭП ОСК		

Ф12и

Согласовано

Взам. инв. №

Подпись и дата

Инв. № подл.

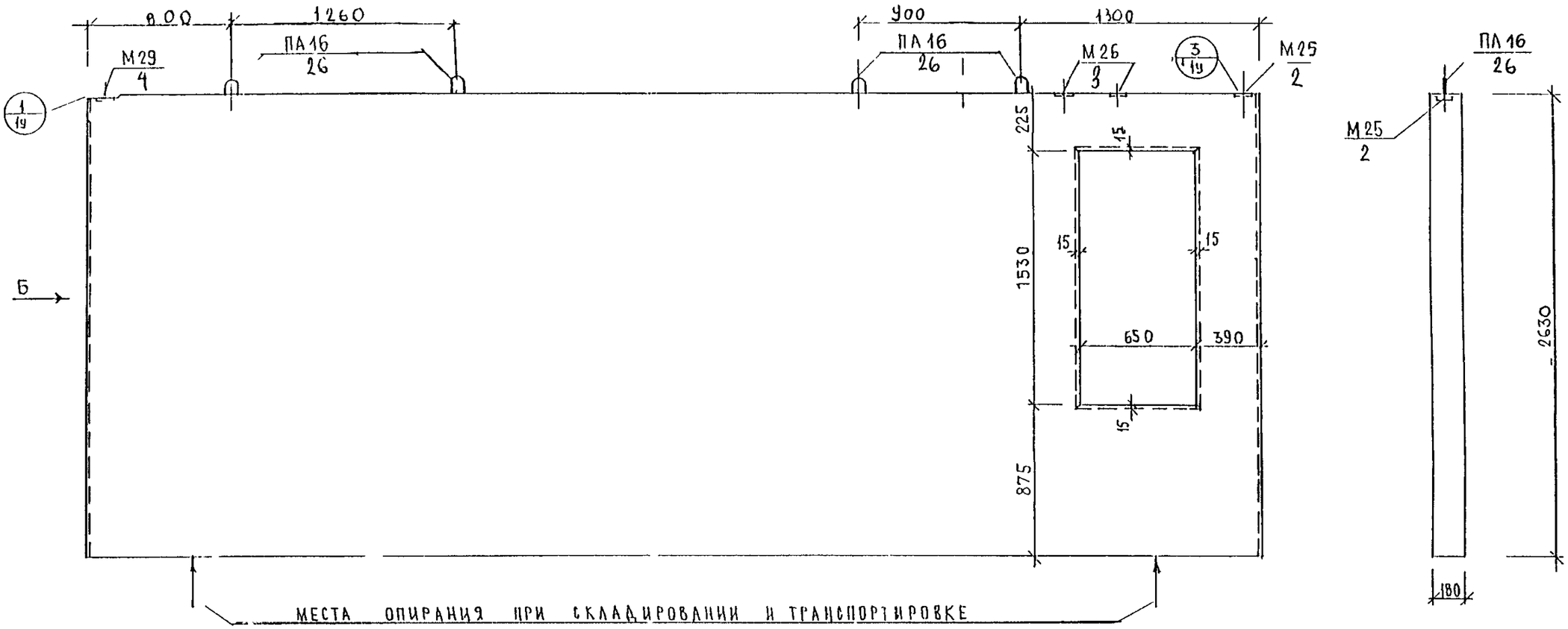

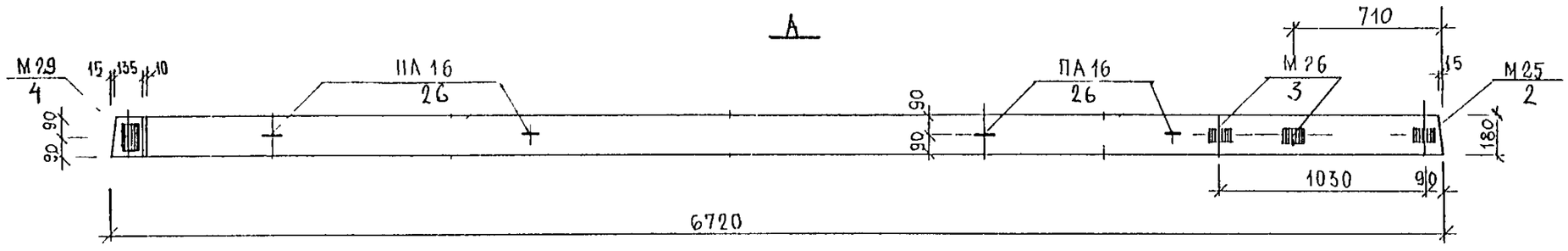

ИЗН.	КОЛ.УЧ.	ЛИСТ	N ДОК	ПОДПИСЬ	ДАТА
НАЧ. НАСТ					
ГЛСПЕЦНАСТ		КОЗИЦЫН			
ГАП		ЧЕСНОКОВ			
ГИП		МЫЛЬНИКОВ			
ВЕД. ИНЖ.		СУВОРОВА			
РАЗРАБОТАЛ		ГУЧКОВА			
ПРОВЕРИЛ		МЫЛЬНИКОВ			

ЗРС31-11.3В.15СБ

ПАНЕЛИ ВНУТРЕННИХ СТЕН

СТАДИЯ	МАССА	МАСШТАБ
Р		
ЛИСТ 1	ЛИСТОВ 2	

3В 1-2
ОБЩИЙ ВИД

МИИИТЭП
МАСТЕРСКАЯ N 3

ИНВ. N ПОДЛ. | ПОДПИСЬ И ДАТА | ВЗАМ. ИНВ. N

Схема армирования 3В1-2

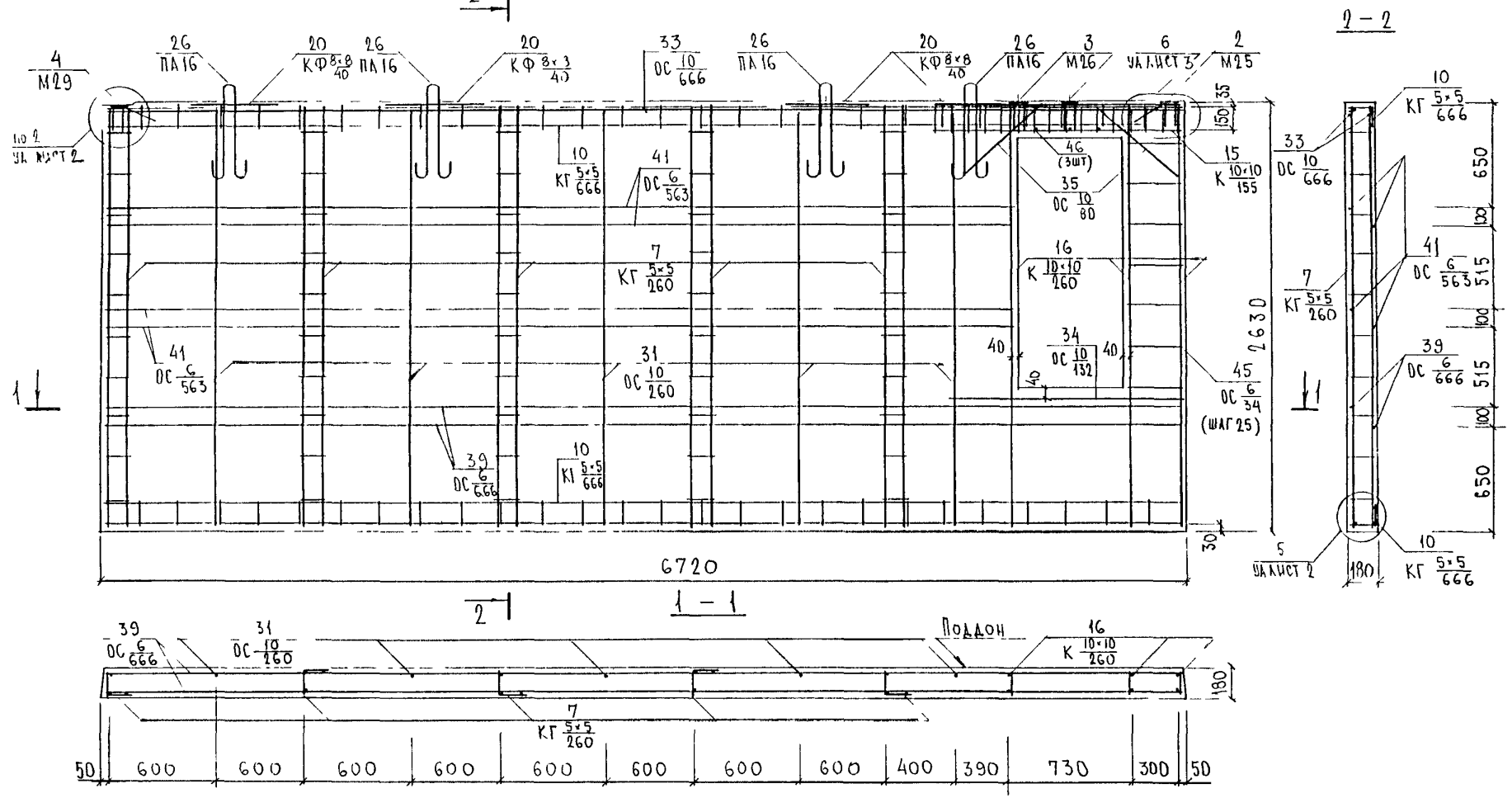

Нач.отд.	Ванаг		
Гл.спец.	Баско		
Зав.гр.	Николаева		
Разраб.	Николаева		
Провер.	Комиссарова		

ЗРС 31-11.3В 15 СБ

Панель 3В1-2	Стадия	Масса	Масштаб
	Р		
	Лист 2	Листов 2	
Схема армирования	МНИИТЭП ОСК		

Ф12и

Согласовано

Взам. инв. №

Подпись и дата

Инв. № подл.

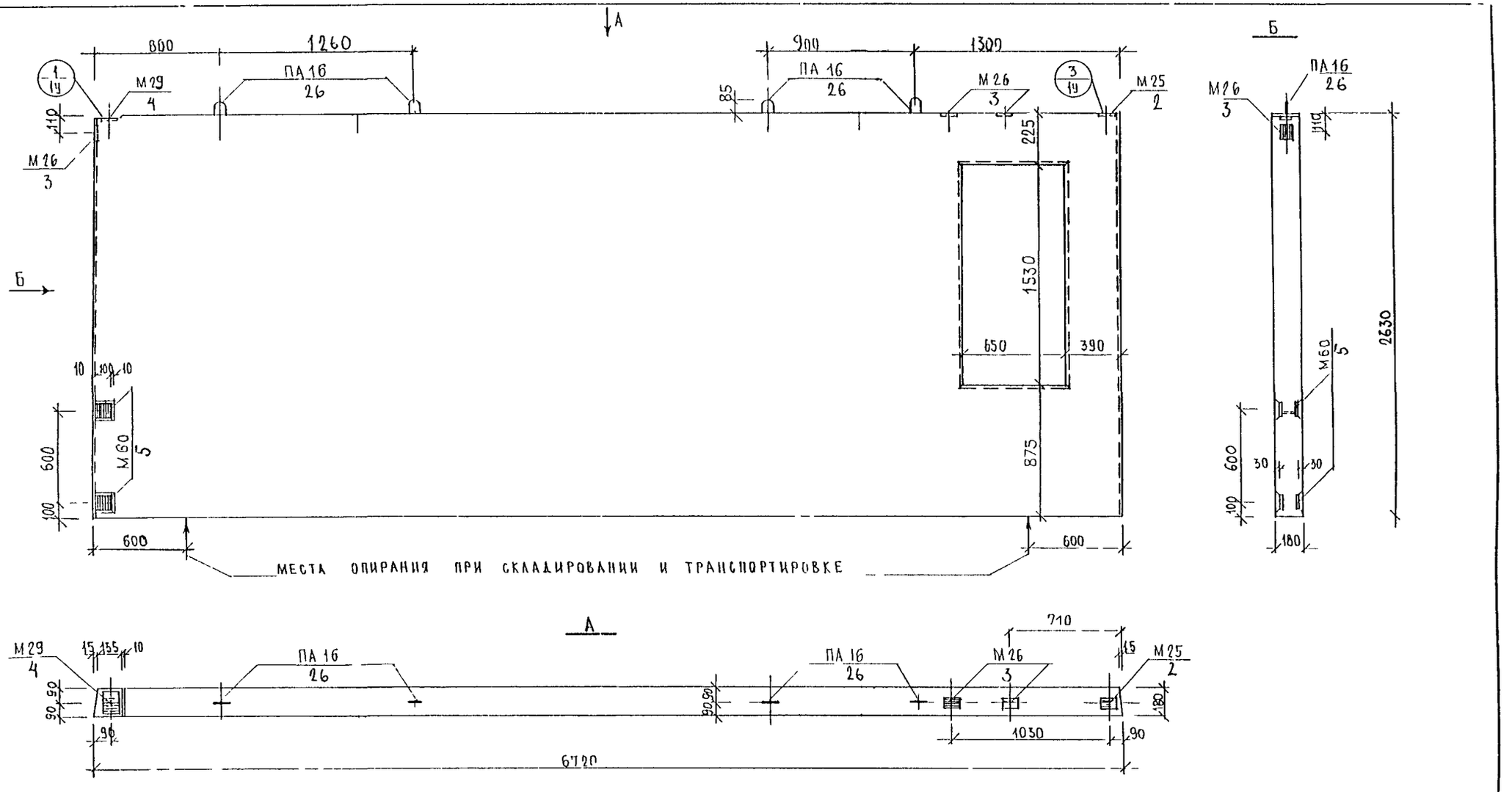

Изм.	Кол.уч.	Лист	N док.	Подпись	Дата
Нач. наст.					
Гл.специалист		Кобицын			
ГИП		Чесноков			
Гип		Мыльников			
Вед. инж.		Суворова			
Разработал		Тучкова			
Проверил		Мыльников			

3РС 31-11 3В 16 СБ		
Панели внутренних стен	Стадия: Р	Масса:	Масштаб:
	Лист 1	Листов 2
3В1-4 Общий вид	МНИИТЭП Мастерская N 3	

Взам. инв. N | Подпись и дата | Инв. N подл.

Схема армирования 3В1-4

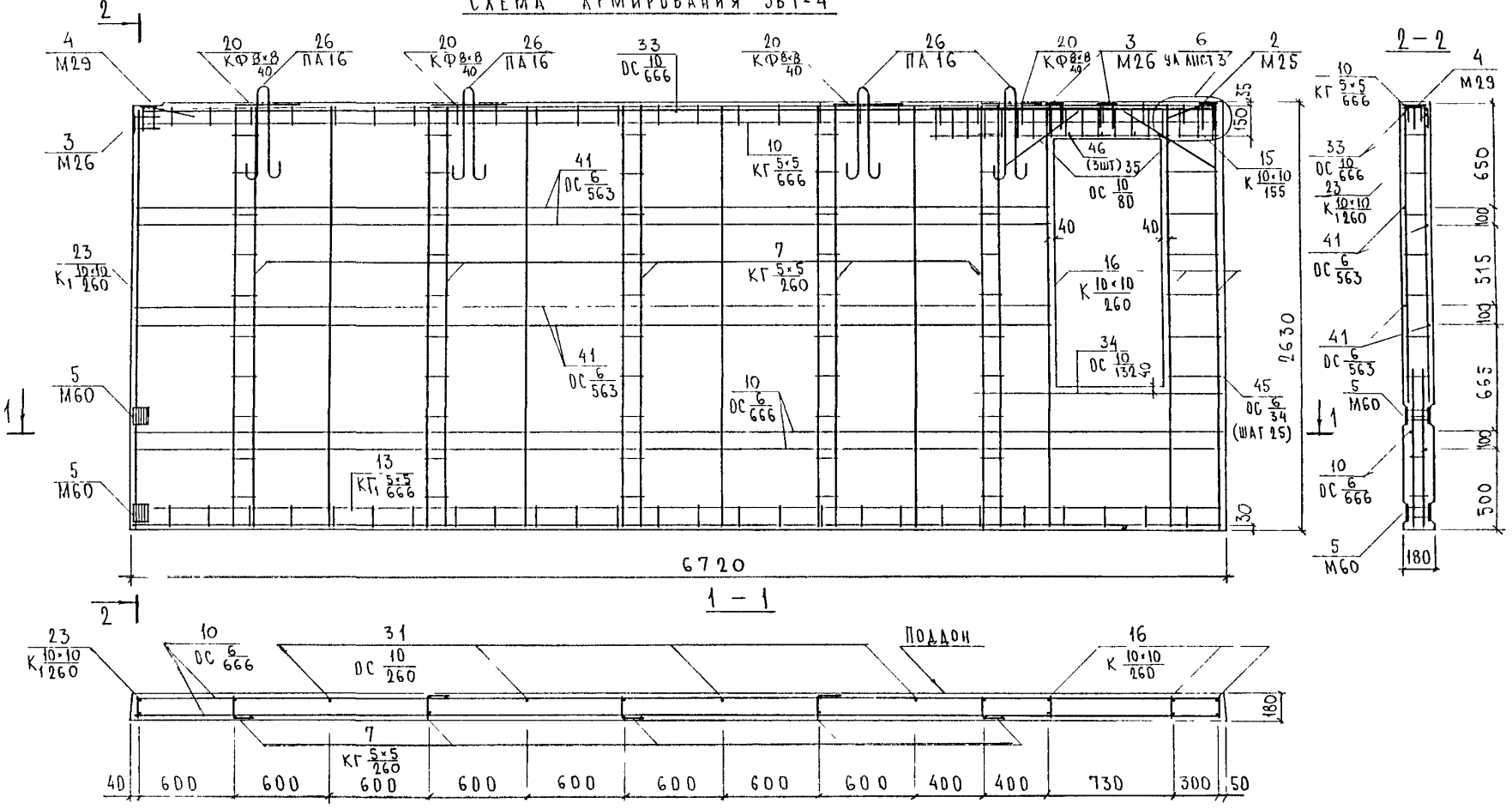

Нач.отд.	Ванаг		
Гл.спец.	Баско		
Зав.гр.	Николаева		
Разраб.	Николаева		
Провер.	Комиссарова		

ЗРС 31-11.3В.16 СБ

Панель 3В1-4

Стадия	Масса	Масштаб
Р		

Лист 2 | Листов 2

Схема армирования

МНИИТЭП ОСК

Ф12и

Согласовано

Взам.инв.№ | Подпись и дата | Инв.№ подл.

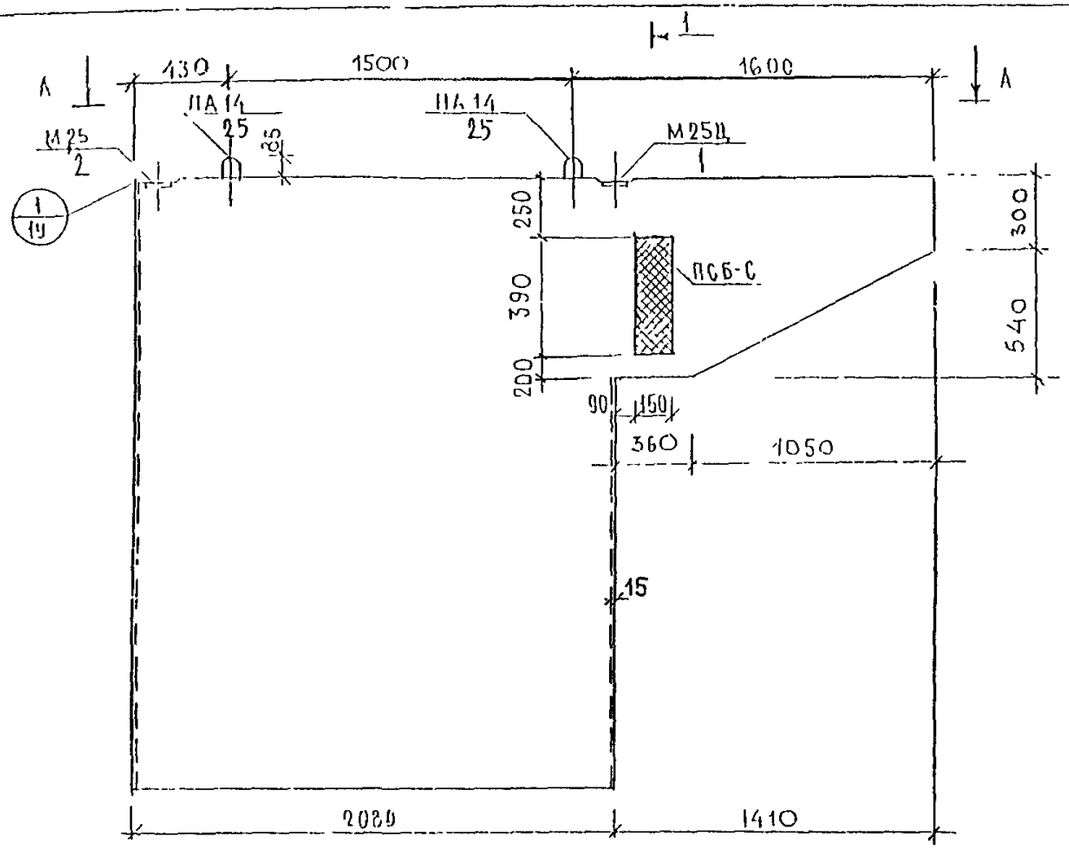

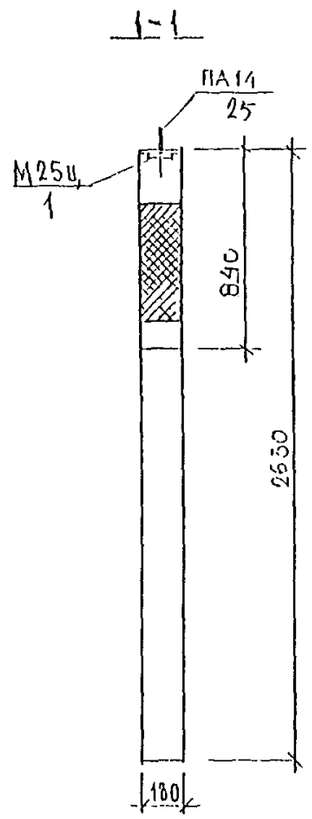

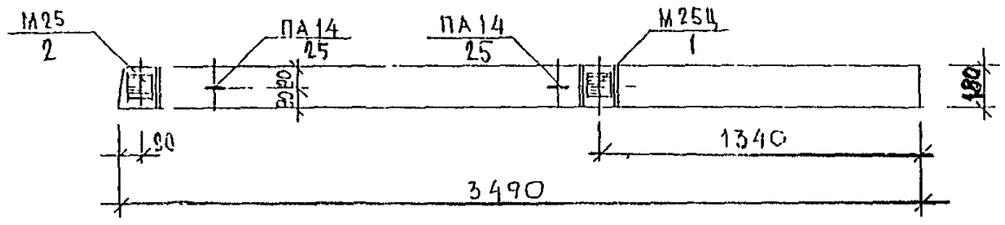

Изм.	Колуч.	Лист	N док.	Подпись	Дата	ЗРС 31-11.38 17СБ		
Нач. маст						Панели внутренних стен	Стадия	Лист	Листов
Гл.спецмаст		Козицын					Р		
ГАП		Чесноков					Лист		Листов 2
ГИП		Мыльников				3В 12-2 Общий вид	МНИИТЭП Мастерская N 3		
Вед. инж.		Суворова							
Разработал		Лучкова							
Проверил		Мыльников							

Инв. N подл. | Подпись и дата | Взам. инв. N

Схема армирования 3В12-2

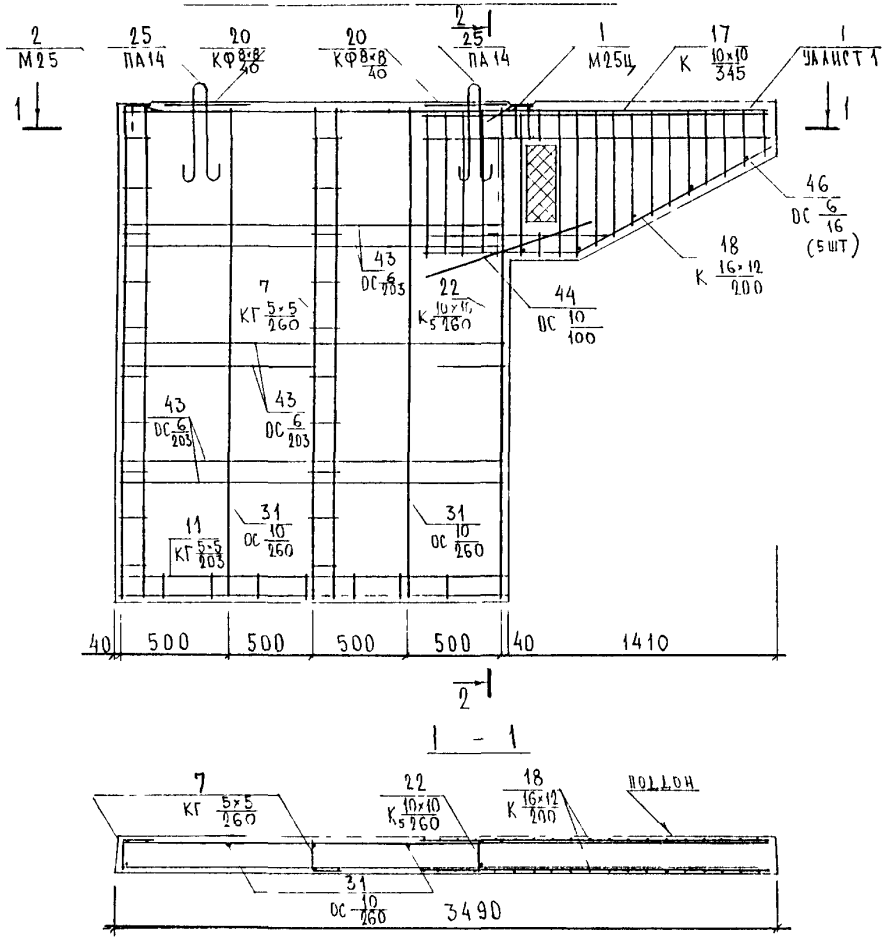

2-2

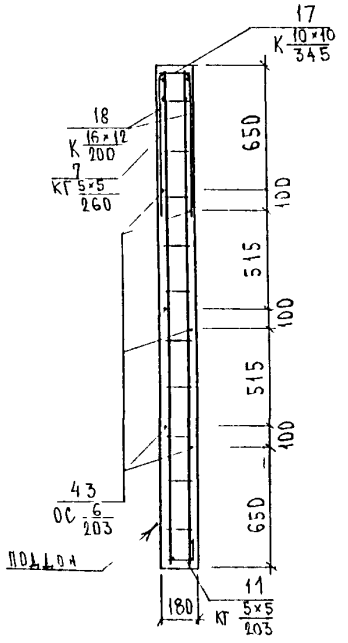

НАЧ ОТД	ВАНЬГ		
ГЛ СПЕЦ	БЕСКО		
ЗАВ ГР	НИКОЛАЕВА		
РАЗРАБ	НИКОЛАЕВА		
ПРОВЕР	КОМИССАРОВА		

ЗРС 31-11.3В.17 СБ

Панель 3В12-2

Стадия	Масса	Масштаб
Р		
Лист 2	Листов 2	

Схема армирования

МНИИТЭП ОПК

Ф12и

СОГЛАСОВАНО

Инв. № подл. | Подпись и дата | Взаим. инв. №

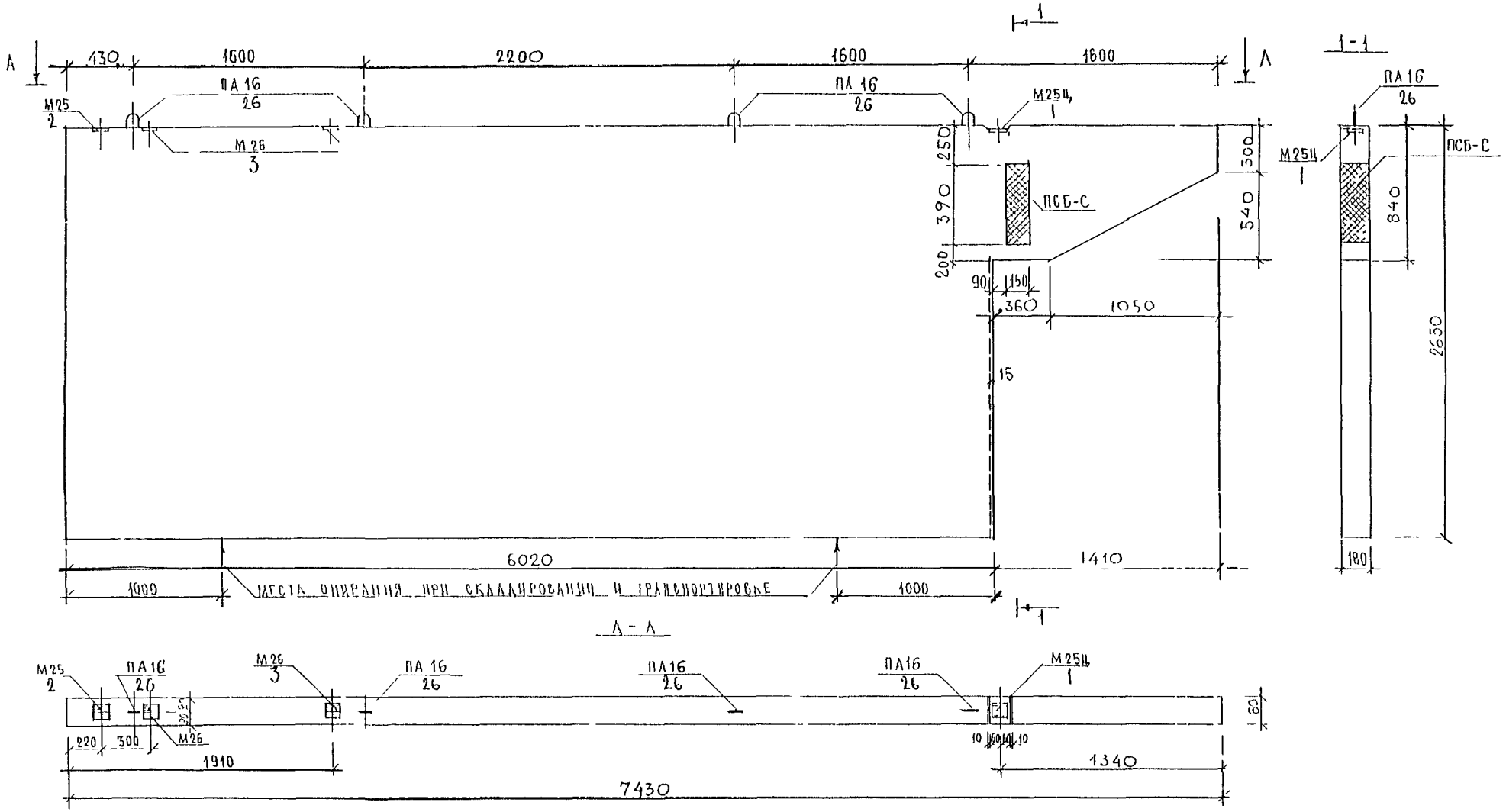

ИЗМ.	КОЛУЧ.	ЛИСТ	N ДОК.	ПОДПИСЬ	ДАТА
НАЧ. НАСТ					
ГЛСПЕЦНАСТ		ГОЗИЛЬШ			
ГАП		ЧЕСНОКОВ			
ГИП		МЫЛЬНИКОВ			
ЧЛ. ИНЖ.		СУЬГОВА			
РАЗРАБОТАЛ		ГЧИЦОЦ			
ПРОВЕРИЛ		МЫЛЬНИКОВ			

ЗРС 31-11 ЗВ 18 СБ

ПЛИТЫ ВНУТРЕННИХ СТЕН

ЗВ 15-1 ОБЩИЙ ВИД

СТАДИЯ	ЛИСТ	ЛИСТОВ
Р		
ЛИСТ 1	ЛИСТОВ 2	

МНИИТЭП
МАСТЕРСКАЯ N 3

ИНВ. N ПОДЛ. | ПОДПИСЬ И ДАТА | ВЗАМ. ИНВ. N

Схема армирования 3В15-1

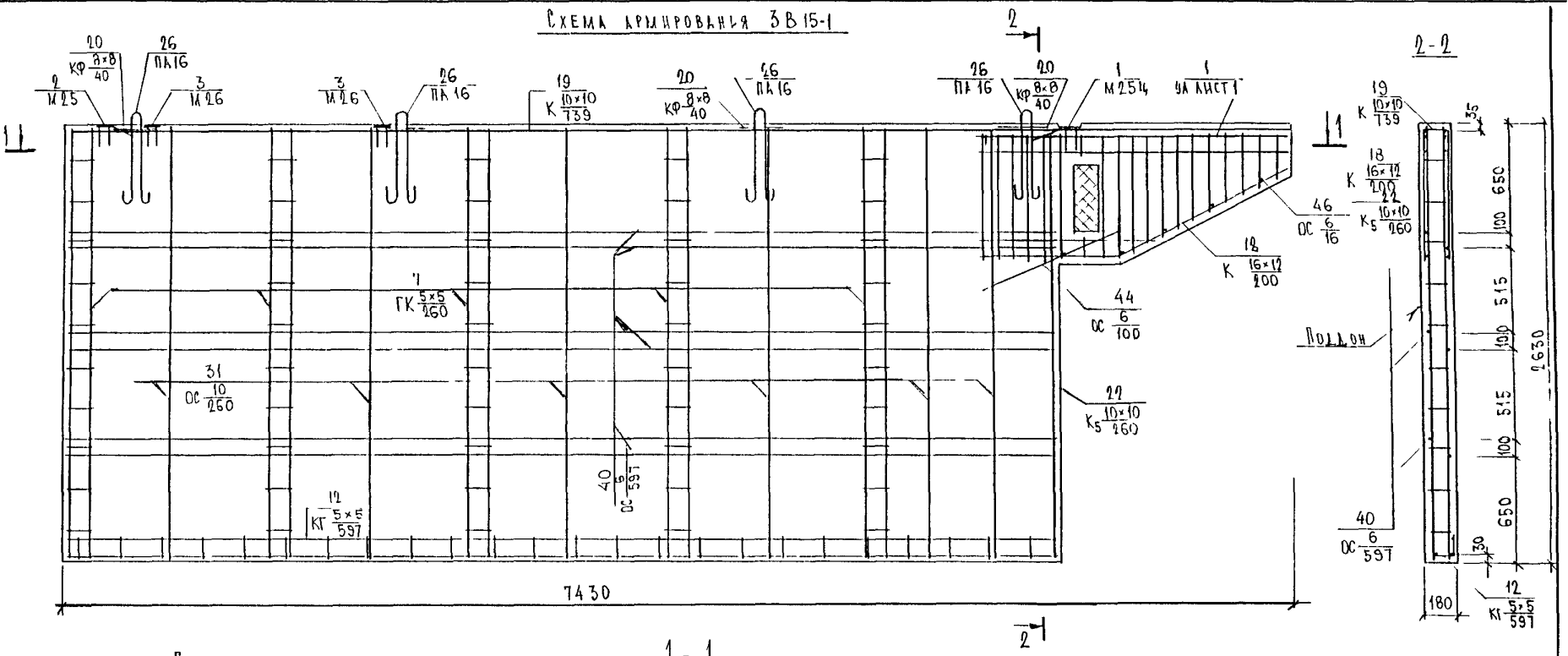

Нач отд	Ванаг		
Гл спец	Баско		
Зав гр	Николаева		
Разраб	Комиссарова		
Провери	Николаева		

3РС 31-11 3В 18СБ

Панель 3В15-1	Стадия	Масса	Масштаб
	Р		
	Лист 2	Листов 2	
Схема армирования	МНИИТЭП ОСК		

СОГЛАСОВАНО

Инв. № подл. | Подпись и дата | Взаим. инв. №

Ф12и

Инв № подл.	Подпись и дата	Взам. инв. №

Формат	Зона	Позиц.	Обозначение	Наименование	Кол. на испол. 01	02	03	04	Примеч.
				Документация					
А3			3РС 31-11 3В 19 СБ	Сборочный чертеж	X				
			3РС 31-11 3В 20 СБ	Сборочный чертеж		X			
			3РС 31-11 3В 21 СБ	Сборочный чертеж			X		
			3РС 31-11 3В 22 СБ	Сборочный чертеж				X	
			3РС 31-11 ПЗ	Пояснительная записка	X	X	X	X	
			3РС 31-11 РС	Ведомость расхода стали	X	X	X	X	
			3РС 31-11 У	Узлы габаритные	X	X	X	X	
			3РС 31-11 УА	Узлы арматурные	X	X	X	X	
				Сборочные единицы					
А3		1	3РС 31-11	Закладная деталь М25	2	2	2	2	
		2		М26	3			5	
		3		М22				1	

Нач. отд.	Банах	
Гл. спец.	Бреско	
Рук. гр.	Гуревич	
Разраб.	Зайцева	
Проверил	Гуревич	

3РС 31-11 19÷22 СБ

Панели 3В2-2И, 3В5-4, 3В8-6; 3ЛВ1-2П

Стадия	Лист	Листов
Р	1	

МНИИТЭП
ЭСК

Формат А3 ГОСТ 2.113-75

Инв № подл	Подпись и дата	Взам инв №

Формат	Зона	Позиц	Обозначение	Наименование	Кол. на испол 01	02	03	04							Примеч
А3		7	3РС 31-11	ПЕТЛЯ ПА 12			2								
		8		ПА 14		2									
		9		ПА 16	4										
		10		ПБ 16				4							
А3		14	3РС 31-11	КАРКАС КГ $\frac{5\times5}{100}$		1									
		15		КГ $\frac{5\times5}{156}$			2								
		16		КГ $\frac{5\times5}{200}$	2										
		17		КГ $\frac{5\times5}{260}$	8	2	3								
		18		КГ $\frac{5\times5}{314}$		1									
		19		КГ $\frac{5\times5}{607}$	2										
		20		КГ $\frac{5\times5}{177}$		1									
					3В2-2И	3В5-4	3В8-6	3АВ1-2П							

Инв № подл.	Подпись и дата	Взам. инв. №

Формат	Зона	Позиц.	Обозначение	Наименование	Кол. на испол. 01	02	03	04							Примеч.
		21		К $\frac{5\times5}{65}$				1							
		22		К $\frac{5\times5}{202}$				2							
		23		К $\frac{10\times6}{260}$				2							
		24		К $\frac{10\times10}{260}$		1									
		25		К $\frac{10\times14}{260}$		1									
		26		К $\frac{10\times6}{7-5}$				8							
		27		К $\frac{10\times10}{276}$				2							
		28		К $\frac{5\times5}{435}$				1							
		29		К $\frac{5\times5}{523}$				1							
		30		КА $\frac{5\times5}{98}$				4							
		31		КФ $\frac{5\times8}{40}$	4	2	2								
		32		К $\frac{8\times5}{40}$		2									
		33		К $\frac{14\times14}{200}$		2									
		34		К $\frac{5\times5}{275}$				6							

	3В2-2Н	3В5-4	3В8-6	3Л61-2П

ЗРС 31-11.19÷22СБ

Лист

Формат А4

ИНВ № ПОДЛ	ПОДПИСЬ И ДАТА	ВЗАМ ИНВ №

ФОРМАТ	ЗОНА	ПОЗИЦ	ОБОЗНАЧЕНИЕ	НАИМЕНОВАНИЕ	КОЛ НА ИСПОЛ 01	02	03	04							ПРИМЕЧ
				СТЕРЖНИ											
				СТАЛЬ КЛАССА АIII ГОСТ 5781-82*											
5/4		38		Ø10 ОС $\frac{10}{150}$ l=1500мм		2									
		39		ОС $\frac{10}{60}$, l=600мм		4									
		40		Ø6 ОС $\frac{6}{178}$, l=1780мм		4									
		41		ОС $\frac{6}{45}$, l=450мм		20									
				СТАЛЬ КЛАССА ВрI ГОСТ 6727-80*											
		42		Ø5 ОС $\frac{5}{607}$, l=6070 мм	4										
		43		ОС $\frac{5}{156}$ l=1560мм			4								
				МАТЕРИАЛЫ											
				ЭЛЕКТРОМОНТАЖНЫЕ КОРОБКИ КМ7-17, шт				1							
				ТЯЖЕЛЫЙ БЕТОН В22,5 γ 2400 кг/м³											
				ДЕРЕВ АНТИСЕПТ ПРОБКИ 32×40×170	4										
				ДЕРЕВ АНТИСЕПТ ПРОБКИ 60×100×170				2							
				ТРУБКА ПВХ ТИПА ЭГТП-Э-25				3,25							
					3В2-2И	3В5-4	3В8-6	3АВ1-2П							

3РС 31-11 19÷22 СБ.

ЛИСТ

ФОРМАТ А4

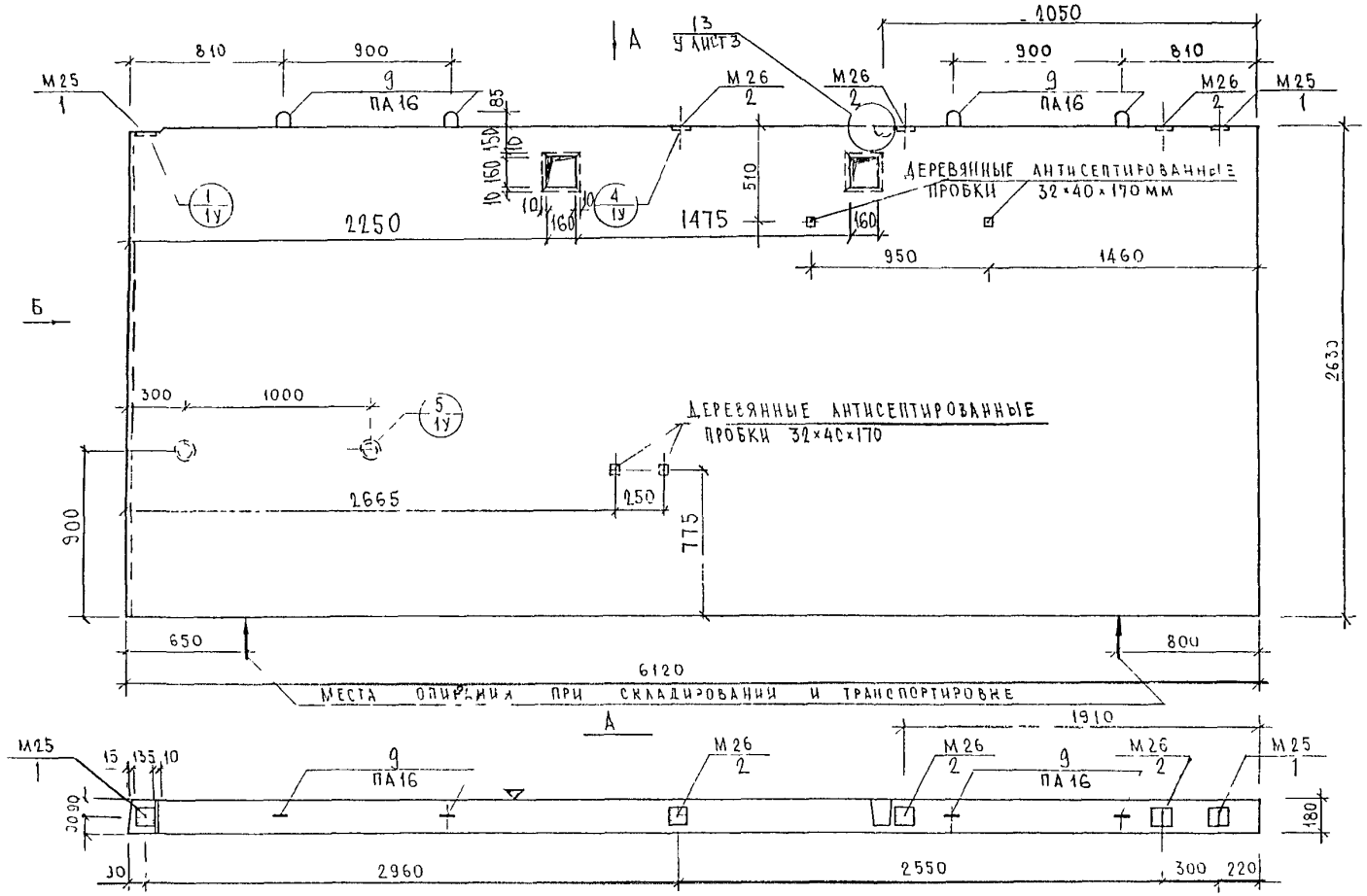

НАЧ.ОТД	ВАНАГ		
ГА СПЕЦ	БАСКО		
РУК.ГР	ГУРЕВИЧ		
РАЗРАБ	ГУРЕВИЧ		
ПРОВЕР	ВАНАГ		

3 РС 31-11.3В 19 СБ.

ПАНЕЛЬ

3В2-2И

Стадия	Масса	Масштаб
Р.		
Лист		Листов 2

СБОРОЧНЫЙ ЧЕРТЕЖ

МНИИТЭП ОСК

СОГЛАСОВАНО

ГЛ. ИНЖ. М З — Козицын

ГИП М З — Мыльников

Инв № подл. | Подпись и дата | Взам. инв. №

Ф12и

Схема армирования 3В2-2И (с применением кантователя)

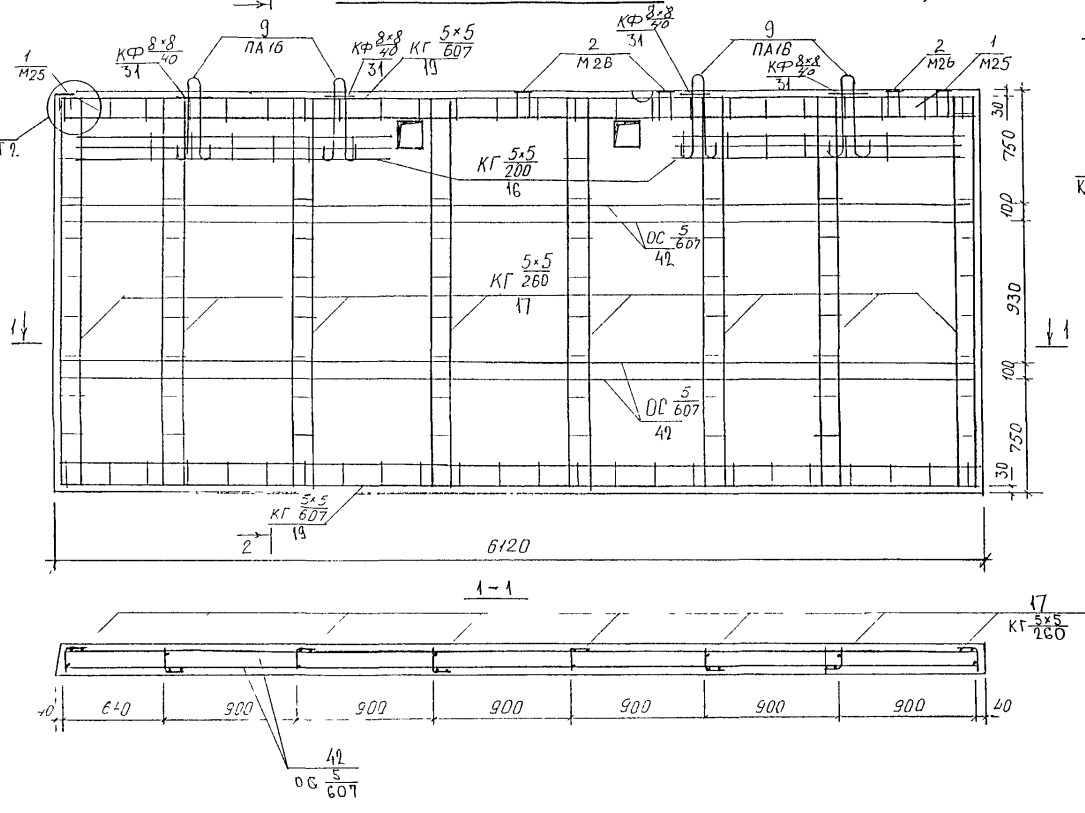

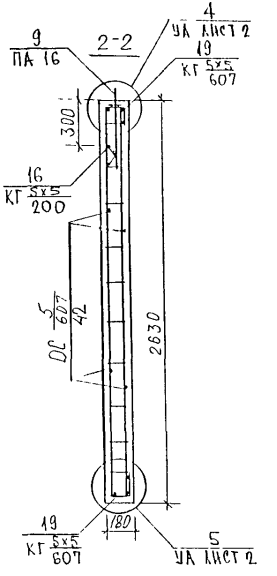

ЗРС 31-11 3В 19 СБ.	Лист 2

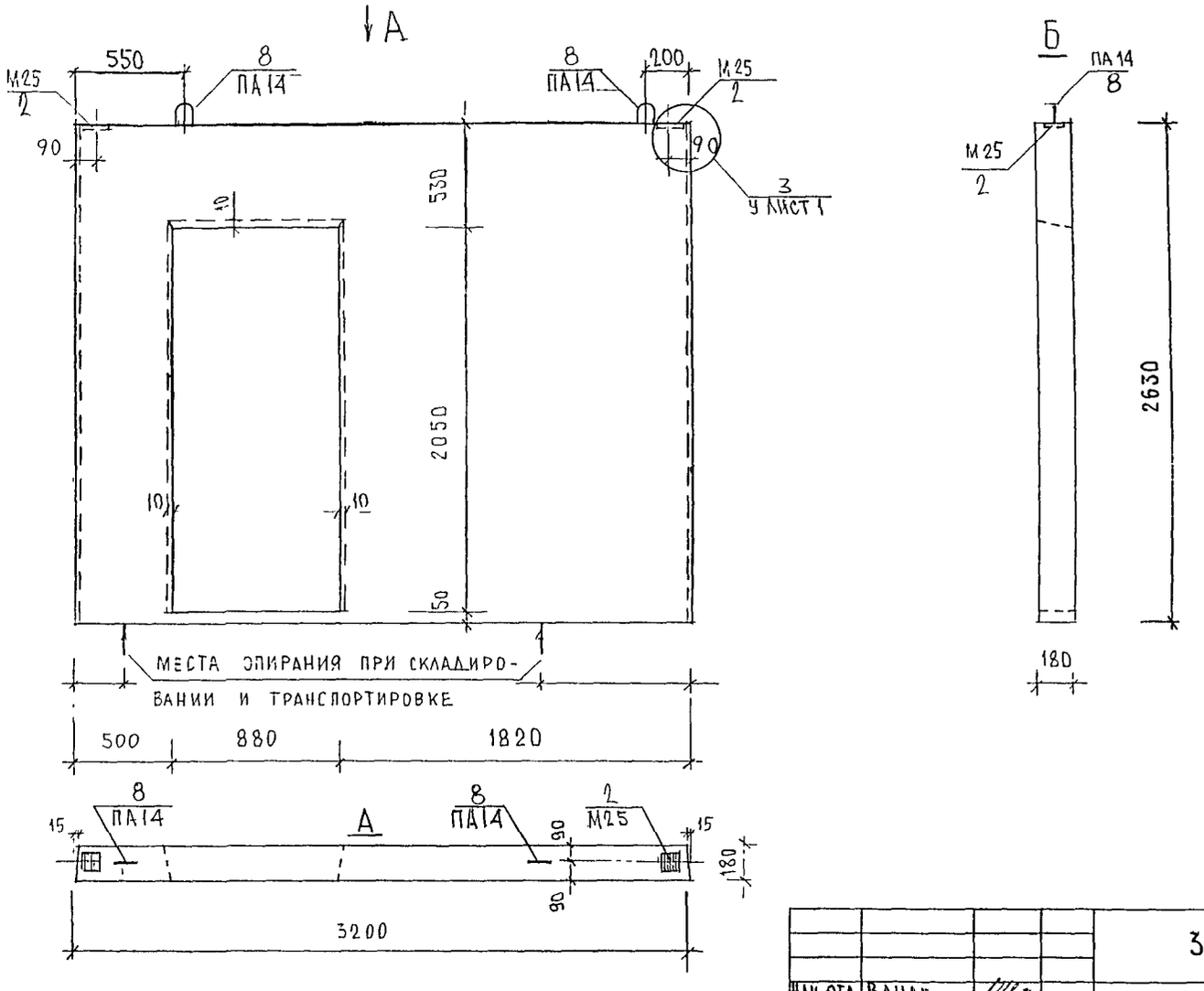

				3РС31-11.3В.20СБ.		
НАЧ.ОТД.	ВАНАГ			ПАНЕЛЬ 3В5-4	СТАДИЯ	МАССА	МАСШТАБ
ГЛ.СПЕЦ.	БАСКО						
РУК.ТР.	ГУРЕВИЧ						
РАЗРАБ.	ГУРЕВИЧ				ЛИСТ 1	ЛИСТОВ 2
ПРОВЕРИЛ	ВАНАГ			СБОРОЧНЫЙ ЧЕРТЕЖ	МНИИТЭП ОСК	

СОГЛАСОВАНО

ГЛ. ИНЖ. М 3	КОЗИЦЫН
ГИП М 3	МЫЛЬНИКОВ

СХЕМА АРМИРОВАНИЯ ЗВ5-4 (С ПРИМЕНЕНИЕМ КАНТОВАТЕЛЯ)

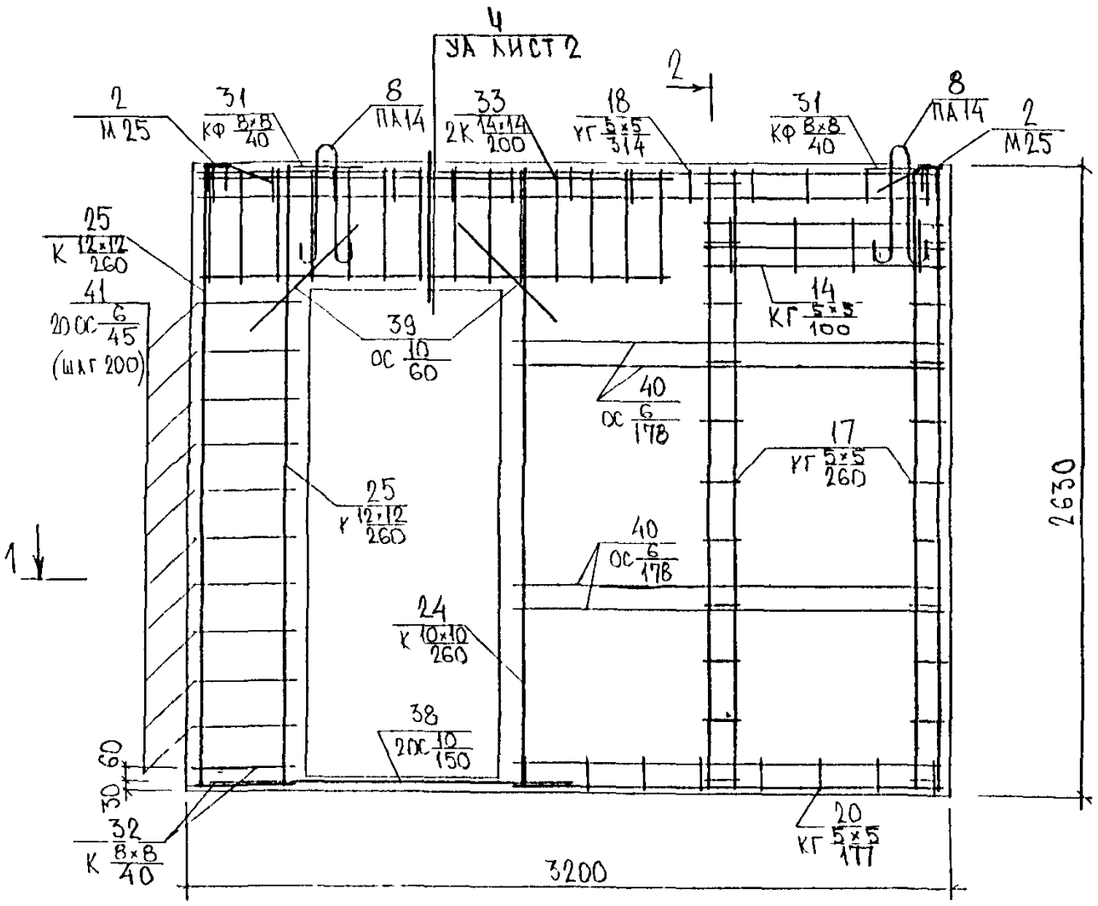

2-2

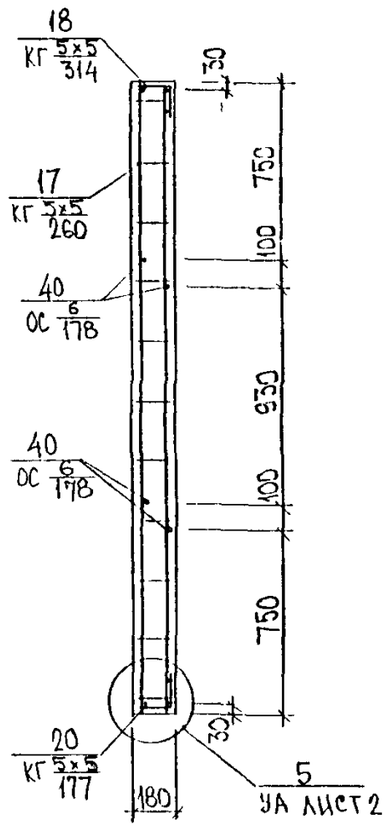

1-1

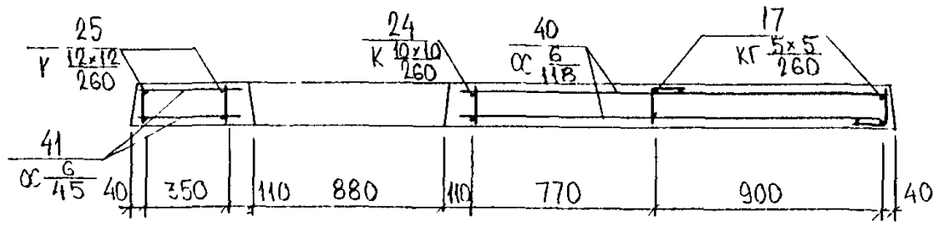

ИНВ N° ПОДЛ | ПОДПИСЬ И ДАТА | ВЗАМ ИНВ N°

ЗРС 31-11 ЗВ.20СБ.

ЛИСТ 2

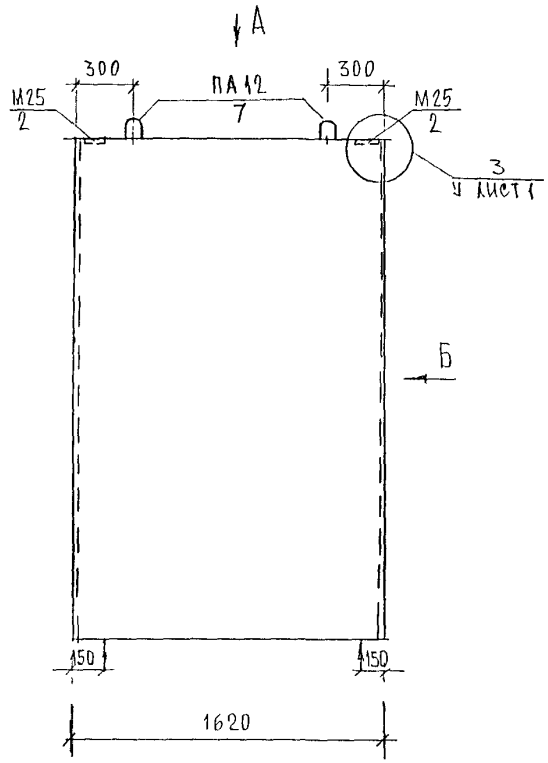

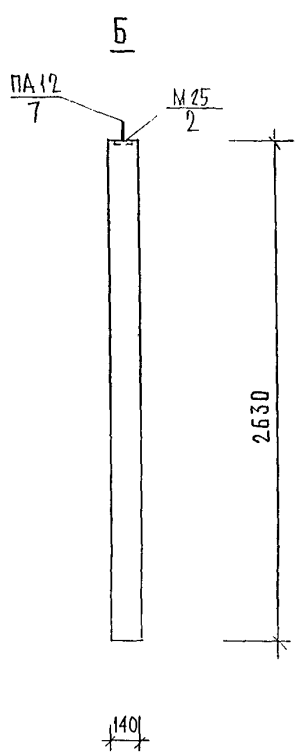

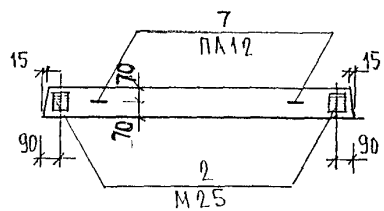

Гл. инж. м.з	Козицын	
ГИП м.з	Мыльников	

Нач.отд.	Ванаг	
Гл.спец.	Баско	
Рук.гр.инж.	Гуревич	
Разраб.	Гуревич	
Провер.	Ванаг	

3РС 31-11. 3В. 21 СБ.

ПАНЕЛЬ. 3В8-6

Стадия	Масса	Масштаб

Лист 1 Листов 2

МНИИТЭП
ОСК

СХЕМА АРМИРОВАНИЯ 3В8-6 (С ПРИМЕНЕНИЕМ КАНТОВАТЕЛЯ)

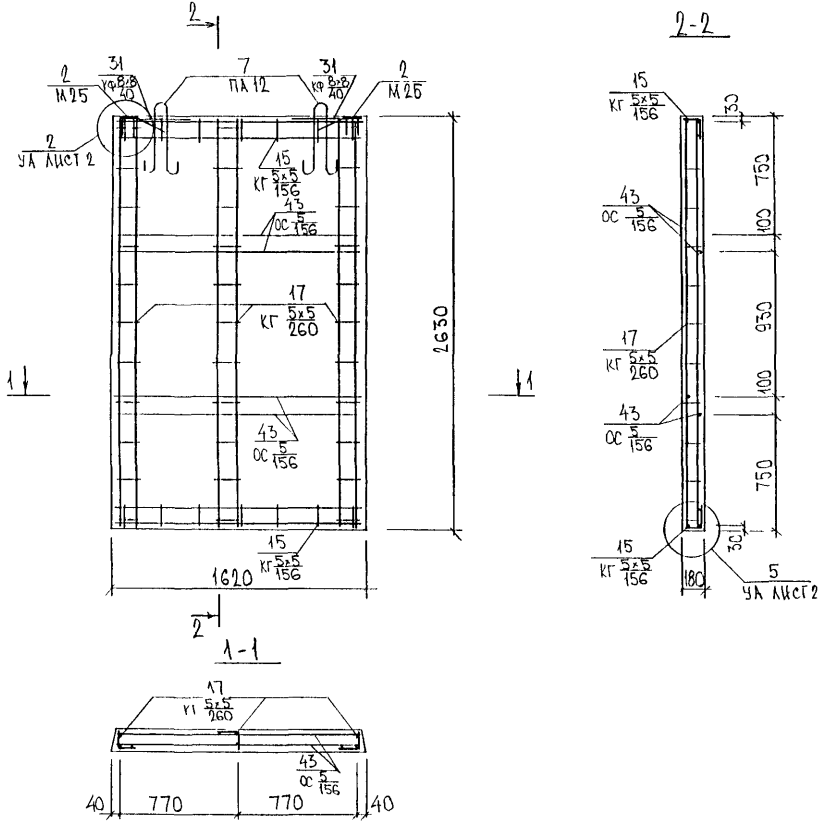

Инв. № подл.	Подпись и дата	Взам. инв. №

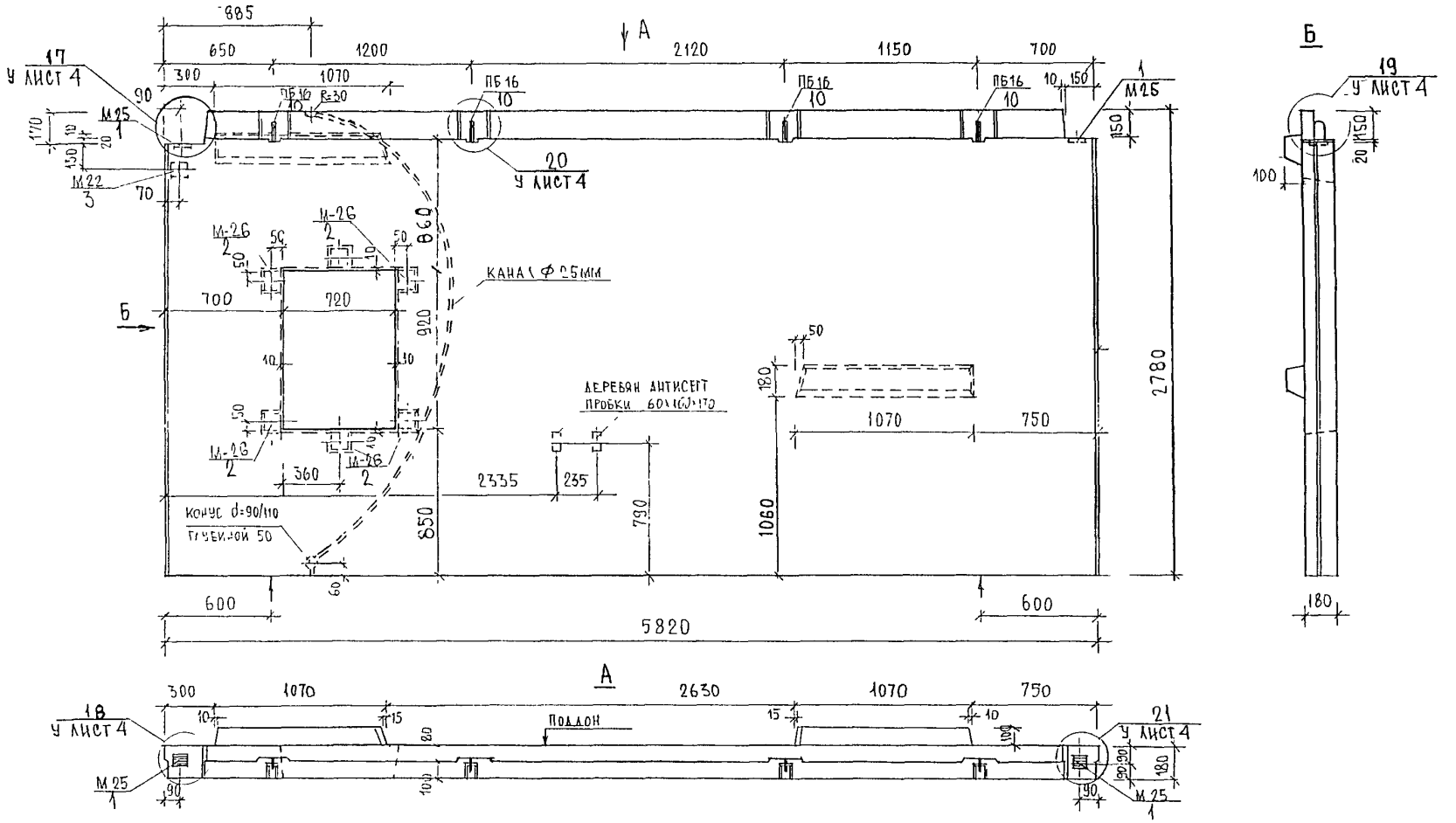

ГЛ.ИНЖ М.З	КОЗИЦЫН		
ГИП М.З	МЫЛЬНИКОВ		

			3РС 31-11.3АВ.22СБ
НАЧ.ОТД	ВАНАГ		
ГЛ.СПЕЦ	ЕАСКО		Панель 3АВ1-2П
РУК.ГР	ГУРЕВИЧ		
РАЗРАБ	ГУРЕВИЧ		
ПРОВЕРИЛ	ВАНАГ		
			Сборочный чертеж

СТАДИЯ	МАССА	МАСШТАБ
ЛИСТ 1	ЛИСТОВ 2	

МНИИТЭП ОСК

Схема армирования 3АВ1-2П

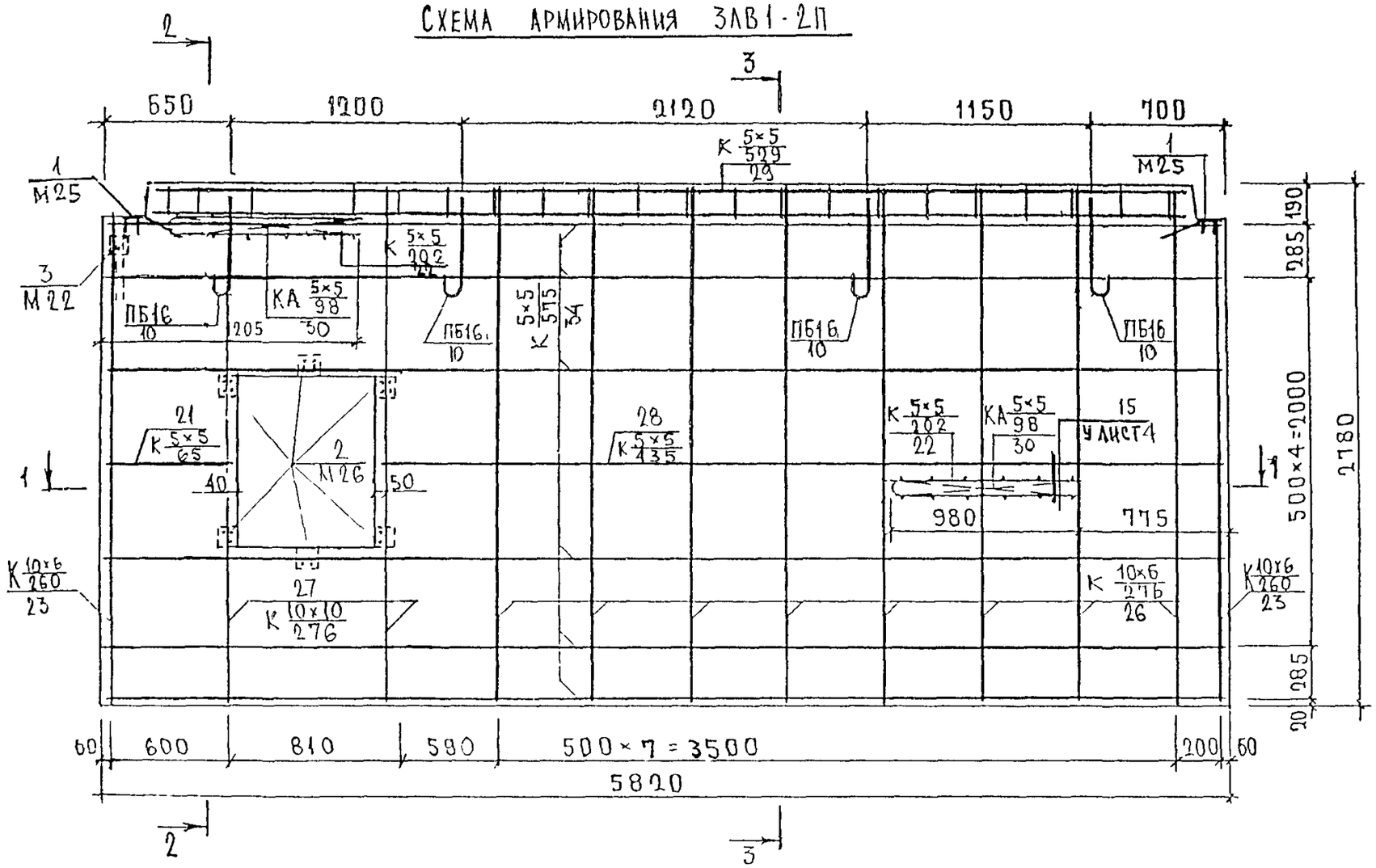

Инв. № подл.	Подпись и дата	Взам. инв. №

Формат	Зона	Позиц.	Обозначение	Наименование	Кол. на испол. 01	02	03	04	05						Примеч.
				Документация											
			3РС31-11.3Б.26 СБ	Сборочный чертеж	X	X									
			3РС31-11.3АВ.25 СБ	Сборочный чертеж			X								
			3РС31-11.3АВ.24 СБ	Сборочный чертеж				X							
			3РС31-11.3АВ.23 СБ.	Сборочный чертеж					X						
				Ведомость расхода стали	X	X	X	X	X						
				Узлы габаритные	X	X	X	X	X						
				Сборочные единицы											
3		1	3РС31-11	Закладная деталь М1	2	2									
		2		М2			2	3							
		3		М25			2								
		4		М25А				2	2						
		5		М26			1	1	1						

Нач. отд.	Бачьт		
Гл. спец.	Бэско		
Рук. гр.	Гуревич		
Разраб.	Гуревич		
Проверил	Чикоглей		

3РС31-11 23÷26 СБ

Панели 3Б8-4; 3Б8-5; 3АВ8-1, 3АВ-7; 3АВ7-1

Стадия	Лист	Листов
Р	1	4

МНИИТЭП

Инв № подл	Подпись и дата	Взам инв №

Формат	Зона	Позиц	Обозначение	Наименование		Кол. на испол 01	02	03	04	05						Примеч
А3		10	3РС31-11	ПЕТЛЯ	ПА 10	2	2									
		11			ПА14			2	4	4						
		13	3РС31-11	КАРКАС	$К\frac{10\times10}{210}$				1	1						
		14			$К_3\frac{10\times10}{220}$				2	2						
		15			$К_2\frac{10\times10}{230}$	4	4	2								
		16			$К_1\frac{14\times14}{230}$				2	2						
		17			$К\frac{10\times10}{188}$			2								
		18			$К\frac{10\times10}{157}$	2	2									
		19			$К_1\frac{10\times6}{260}$			4	10	9						
		20			$К\frac{10\times6}{187}$				1							
						3В8-4	3В8-5	3АВ6-1	3АВ7	3АВ7-1						

3РС31-11-23÷26 СБ.

Лист 2

Инв № подл.	Подпись и дата	Взам. инв №

Формат	Зона	Позиц.	Обозначение	Наименование	Кол. на испол. 01	02	03	04	05						Примеч.
А3		22	ЗРС 31-11	КАРКАС К 5×5 / 5	11	11									
		23		К 5×5 / 130	1	1									
		24		К 5×5 / 110	1	1									
		25		К 5×5 / 5			4								
		26		К 5×5 / 185			4								
		27		К 5×5 / 323			2								
		28		К 5×5 / 260				5	4						
		29		К 5×5 / 220				5	4						
		30		К 5×5 / 125				1							
		31		К 5×5 / 198				1	1						
		32		К 5×5 / 158				1							
		34		К 5×5 / 398					1						
		35		К 5×5 / 613					1						

	3В8-1	3В8-5	3АВ6-1	3АВ7	3АВ7-1

ЗРС 31-11. 23 ÷ 26 СБ.

Лист 3

Форма 1В ГОСТ 2.113-75

Инв № подл.	Подпись и дата	Взам. инв. №

Формат	Зона	Позиц.	Обозначение	Наименование	Кол. на испол. 01	02	03	04	05						Примеч.
				СТЕРЖНИ											
				Сталь класса А-III ГОСТ 5781-82											
А4		32		ф10 l=1370	2	2									
		40		l=800	4	4	4	9	4						
		41		ф6 l=370				1							
				Сталь класса В-I ГОСТ 6727-80											
		43		ф5 l=120	3	3									
				МАТЕРИАЛЫ											
		45	НЭ-140	Электромонтажные коробки КМ7-13, шт	2	2		1	1						
		46	ТУ6-19-051-518-84	Трубка ПВХ типа ЭГПТ-Э-25, $d_н$25, м	4.17	4.17		1.02	1.06						
		47		Трубка ПВХ типа ЭГПТ-Э-40, $d_н$40, м	0.14	0.14									
		48	ЦС-898 ДСК-3	Решетка РЮ клапана КДБА				1							
		49	РМ 2031	Комплект деталей по типу проема Б											
		50		Пробки деревянные антисептированные 20х32х130	8	8									
		51		Пробки деревянные антисептированные 100х60х130			2	6	6						
					3ВВ-4	3ВВ-5	3АВ6-1	3АВ-1	3АВ7-1						

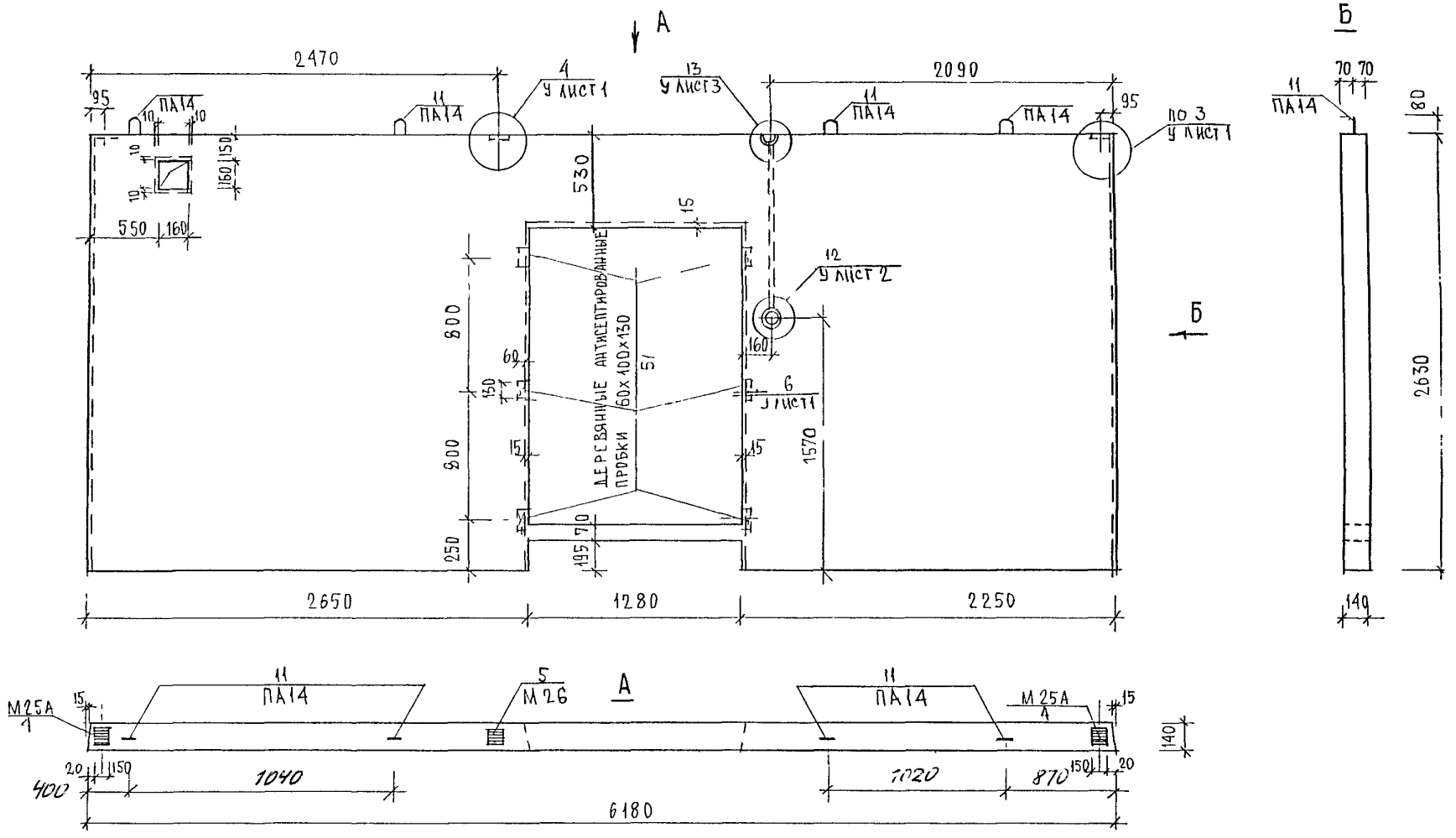

НАЧ ОГД	ВАНАГ		
ГЛ СПЕЦ	БАСКО		
РУК. ГР.	ГУРЕВИЧ		
РАЗРАБ	ГУРЕВИЧ		
ПРОВЕРИЛ	ВАНАГ		

ЗРС3Н1. ЗАВ 23СБ

ПАНЕЛЬ ЗАВТ-1

СТАДИЯ	МАССА	МАСШТАБ
Р		
ЛИСТ 1		ЛИСТОВ 2

СБОРОЧНЫЙ ЧЕРТЕЖ

МНИИТЭП ОСК

СОГЛАСОВАНО

ГЛ. ИНЖ. М 3	КОЗИЦЫН
ГИП М 3	МЫЛЬНИКОВ

ИНВ. N ПОДЛ | ПОДПИСЬ И ДАТА | ВЗАМ. ИНВ. N

Схема армирования 3ЛВ7-1 2

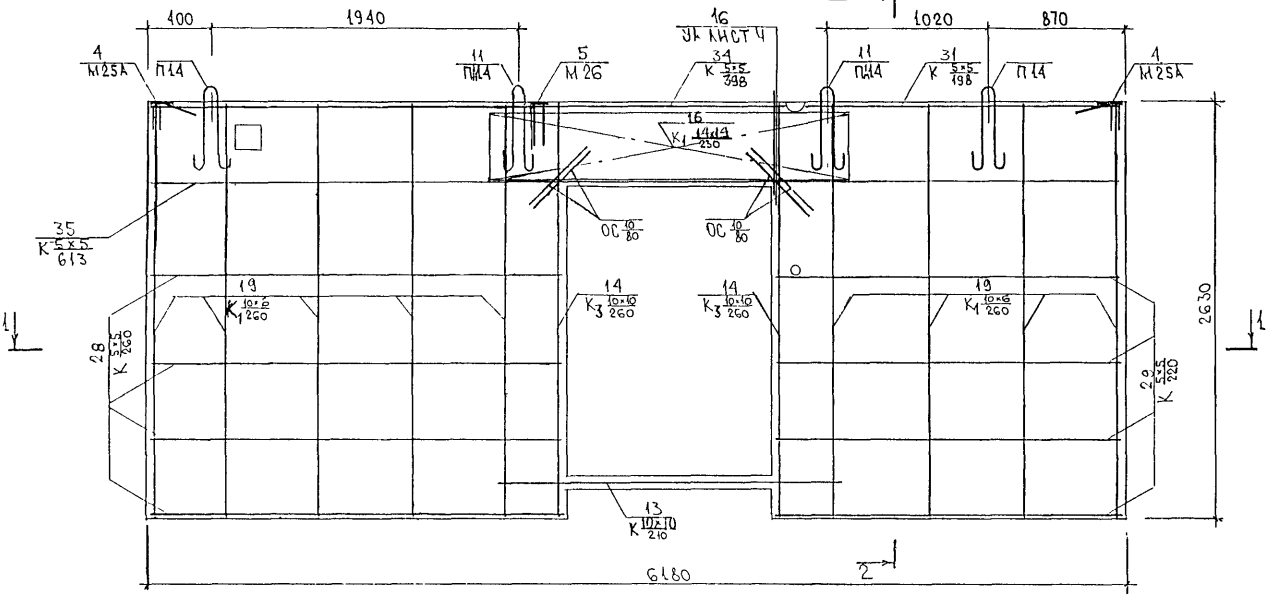

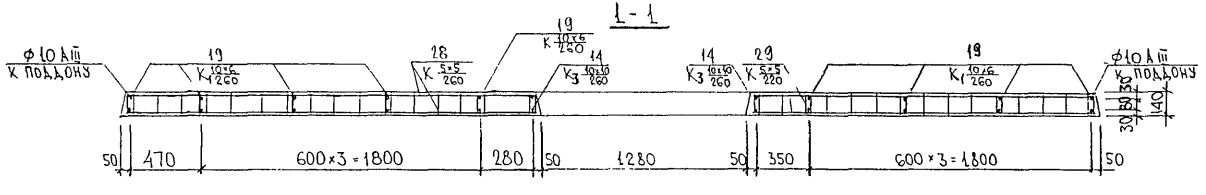

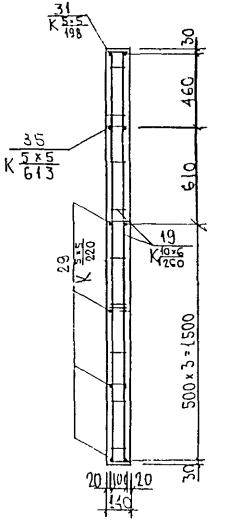

Инв. № подл. | Подпись и дата | Взам. инв. №

3РС31-11.3ЛВ.23СБ.	Лист 2

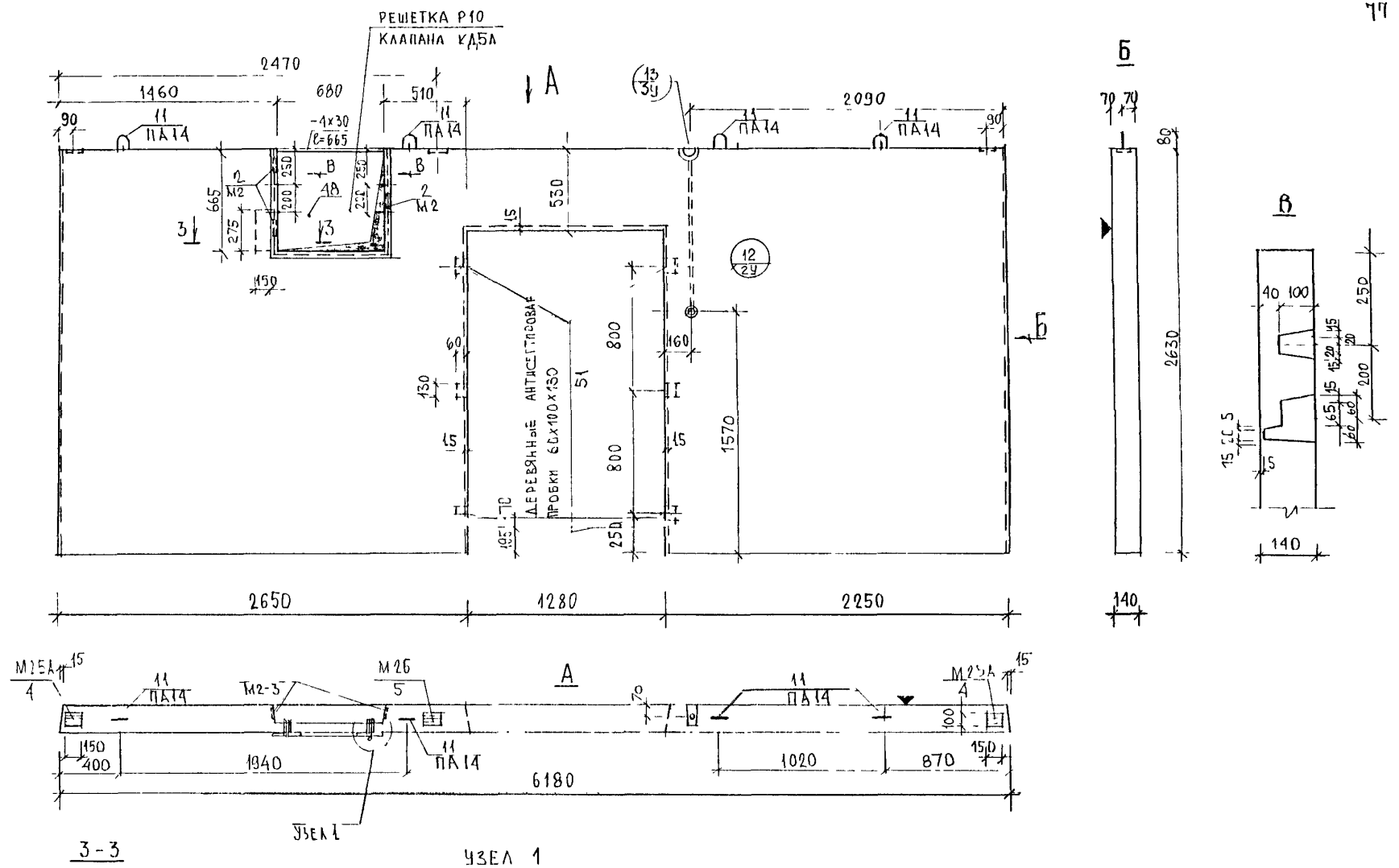

ГИП	КОЗИЦЫН		
Гл.инж	МЫЛЬНИКОВ		
Нач.отд	ВАНАГ		
Гл.спец	БАСКО		
Рук.гр.	ГУРЕВИЧ		
Разраб	ПАХОМОВА		
Провер	ГУРЕВИЧ		

3РС31-11.3КВ, 24 СБ.

ПАНЕЛЬ 3КВ7

Лит.	Масса	Масштаб
Лист	Листов	

СБОРОЧНЫЙ ЧЕРТЕЖ

МНИИТЭП ОСК

Инв.№ подл. | Подп. и дата | Взам. инв.№ | Инв.№ дубл. | Подпись и дата

Формат А-3

Схема армирования ЗЛВ 7

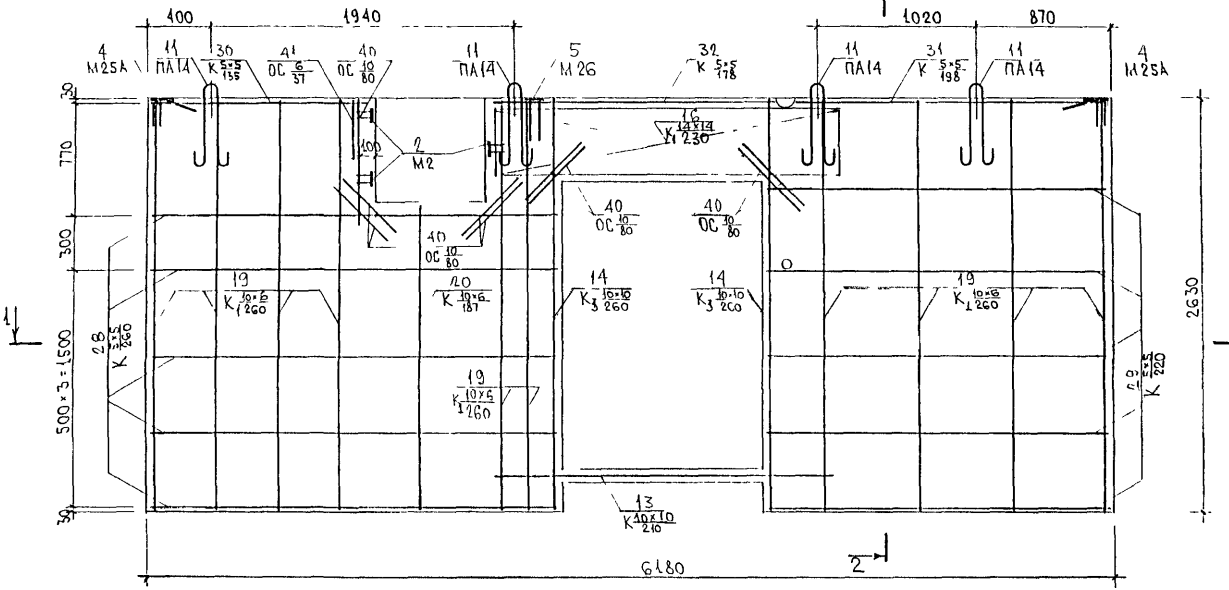

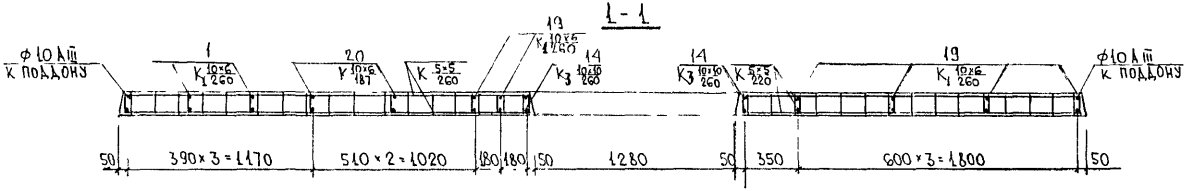

Инв. № подл.	Подпись и дата	Взам. инв. №

ЗРС 31-11.ЗЛВ.24СБ	Лист 2

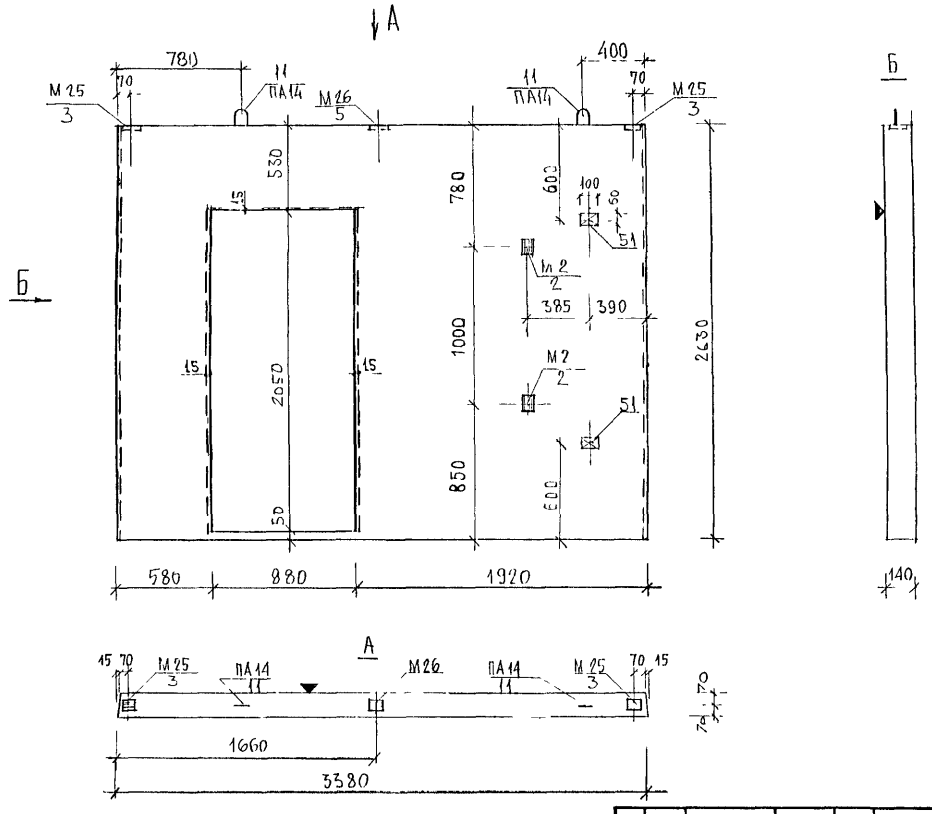

			3РС31-11.3АВ.25 СБ
Нач.отд	Ванаг		Панель 3АВ6-1
Гл.спец	Баско		
Рук.гр.	Гуревич		
Разраб.	Пахомова		
Провери	Гуревич		Сборочный чертеж

Лит.	Масса	Масштаб
Лист 1	Листов 1	

МНИИТЭП ОСК

Согласовано: Гл.инж. м 3 Козицын; Гип м 3 Мыльников

Инв.№ подл. | Подп. и дата | Взам. инв.№ | Инв.№ дубл. | Подпись и дата

Схема армирования 3ЛВ 6-1

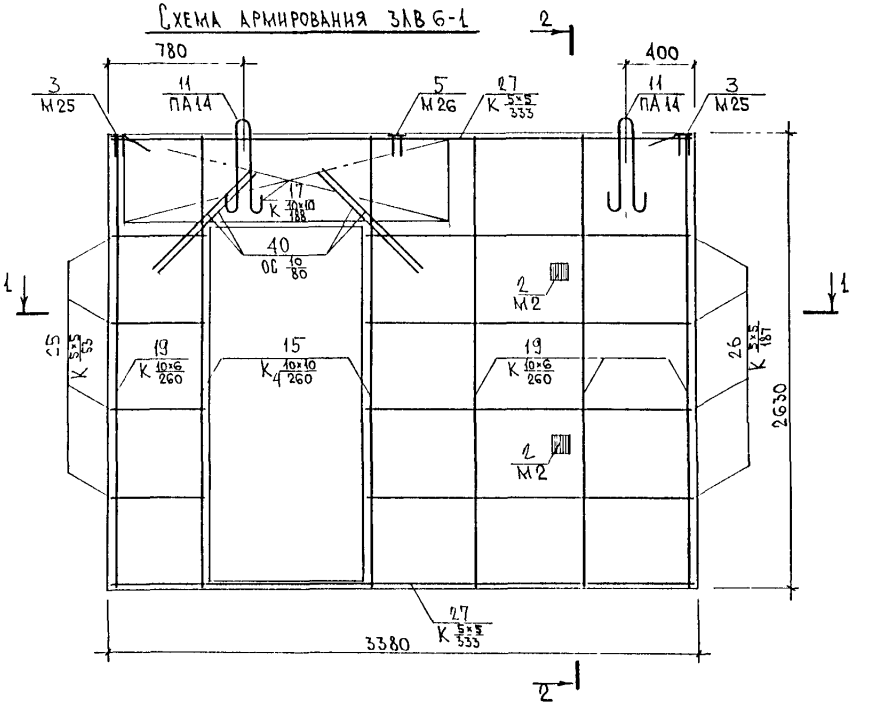

2 - 2

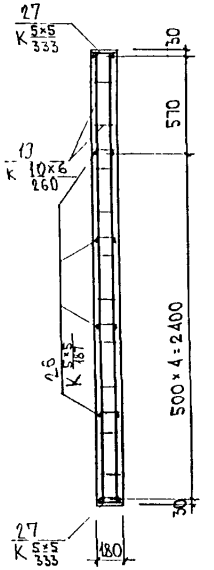

1 - 1

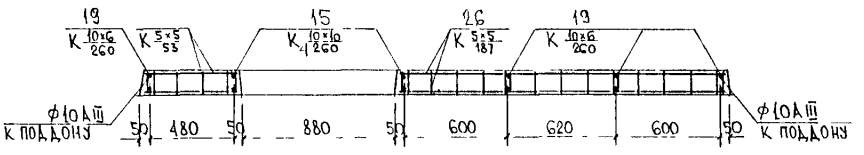

Инв. № подл. | Подпись и дата | Взам. инв. №

3РС 31-11 3ЛВ. 25СБ	Лист 2

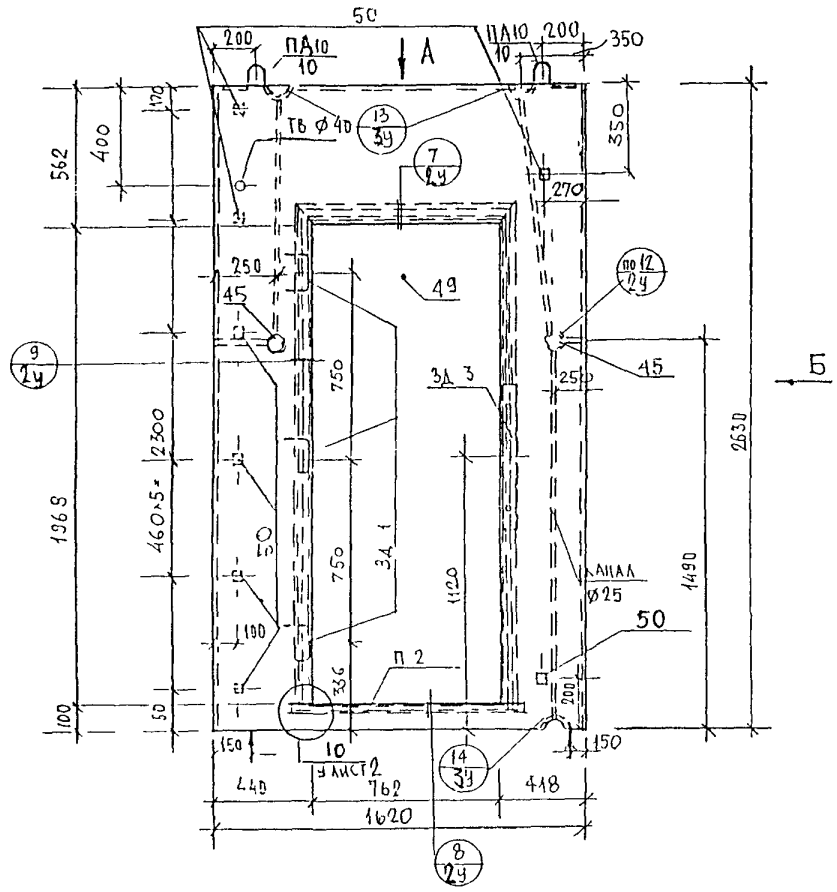

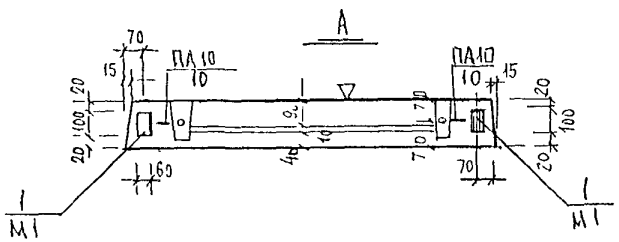

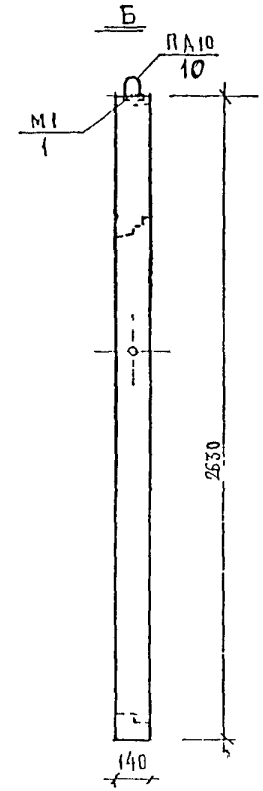

Узлы установки двери см альбом РМ-2031

				3РС31-11.3В.26 СБ		
НАЧ.ОТД.	ВАНАГ			ПАНЕЛЬ 3В8-4	Стадия	Масса	Масштаб
ГЛ.СПЕЦ.	БАСКО				Р		1 20
РУК.ТР.ИНЖ.	ГУРЕВИЧ				Лист 1	Листов 3	
РАЗРАБ.	ПАХОМОВА						
ПРОВЕРИЛ	ГУРЕВИЧ			СБОРОЧНЫЙ ЧЕРТЕЖ	МНИИТЭП ОСК		

СОГЛАСОВАНО

ГЛ. ИНЖ. М 3 КОЗИЦЫН

ГИП М 3 МЫЛЬНИКОВ

Инв. № подл. | Подпись и дата | Взаим. инв. №

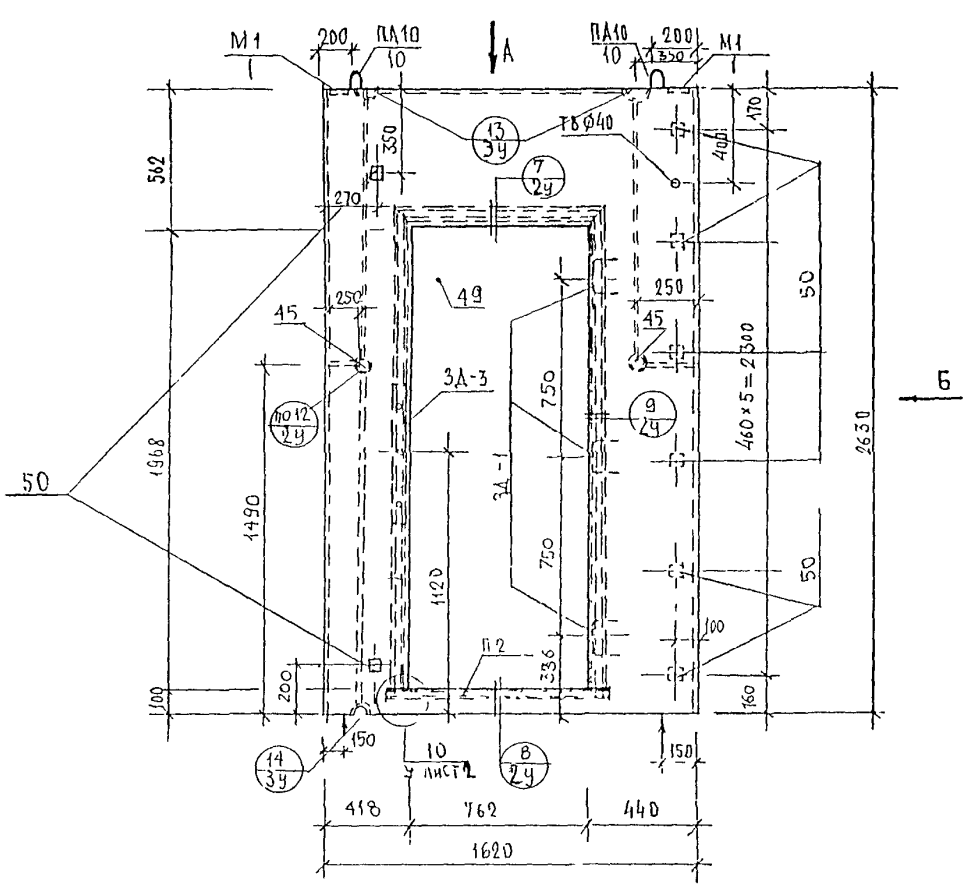

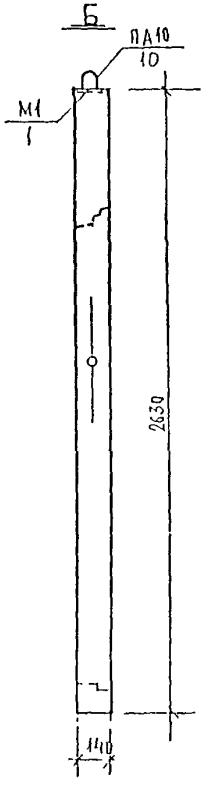

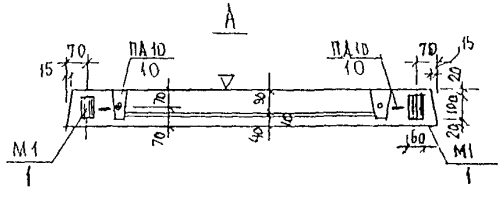

Узлы установки двери см альбом РМ 2031

				ЗРС 31-11. 3В. 26 СБ.		
НАЧ ОТД	ВАНАГ			ПАНЕЛЬ 3В8-5	Стадия	Масса	Масштаб
ГЛ.СПЕЦ	БАСКО				Р		1.20
РУК.ГР.	ГУРЕВИЧ				Лист 2	Листов 3
РАЗРАБ	ПАХОМОВА					
ПРОВЕР	ГУРЕВИЧ			СБОРОЧНЫЙ ЧЕРТЕЖ	МНИИТЭП ОСК	

СОГЛАСОВАНО
ГЛ ИНЖ М 3 Розицын
ГИП М 3 Мыльников

Инв № подл | Подпись и дата | Взамен инв №

Схема армирования 3В8-4

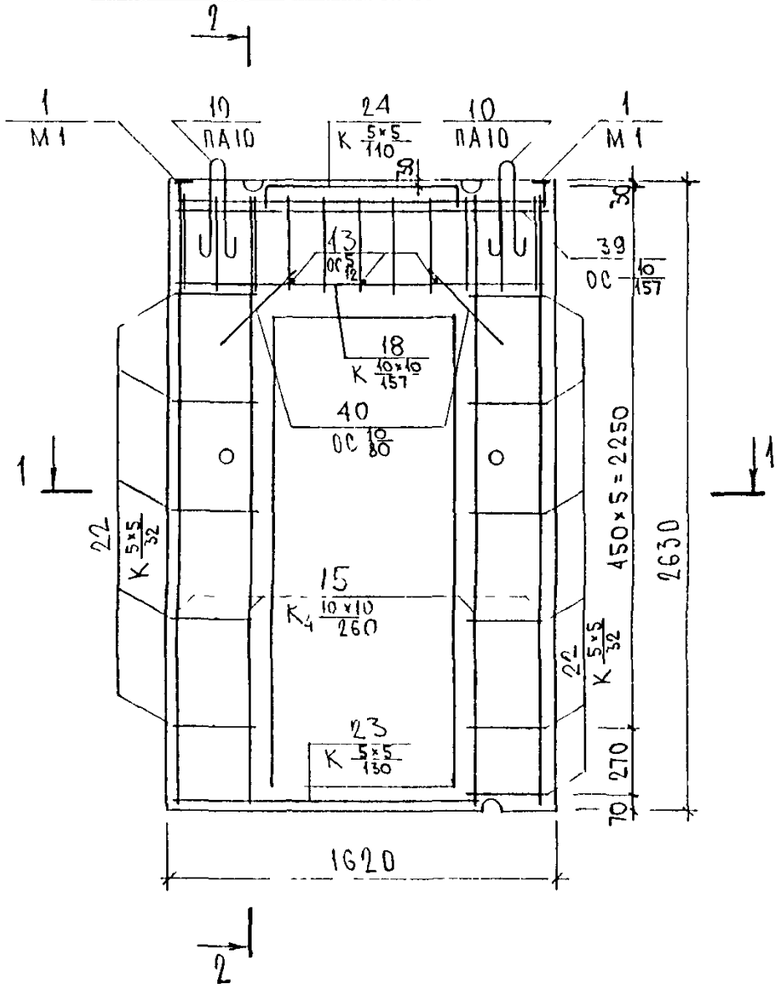

1-1

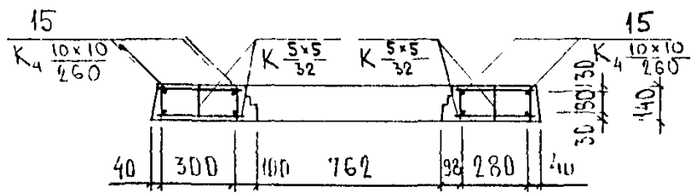

2-2

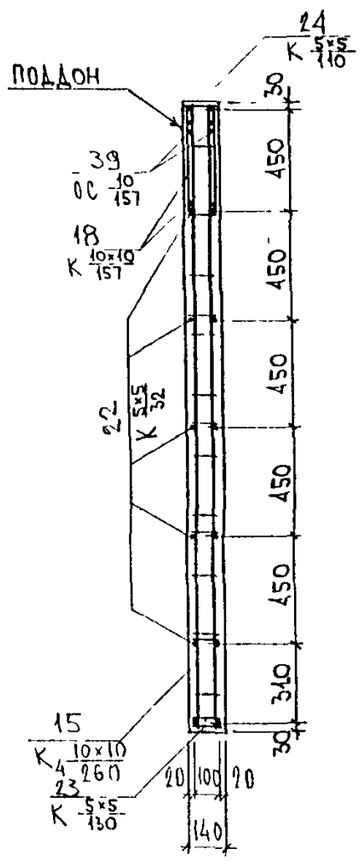

3В8-5

Зеркальное отражение 3В8-4

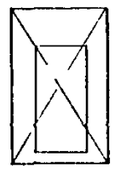

Инв. № подл.	Подпись и дата	Взам. инв. №

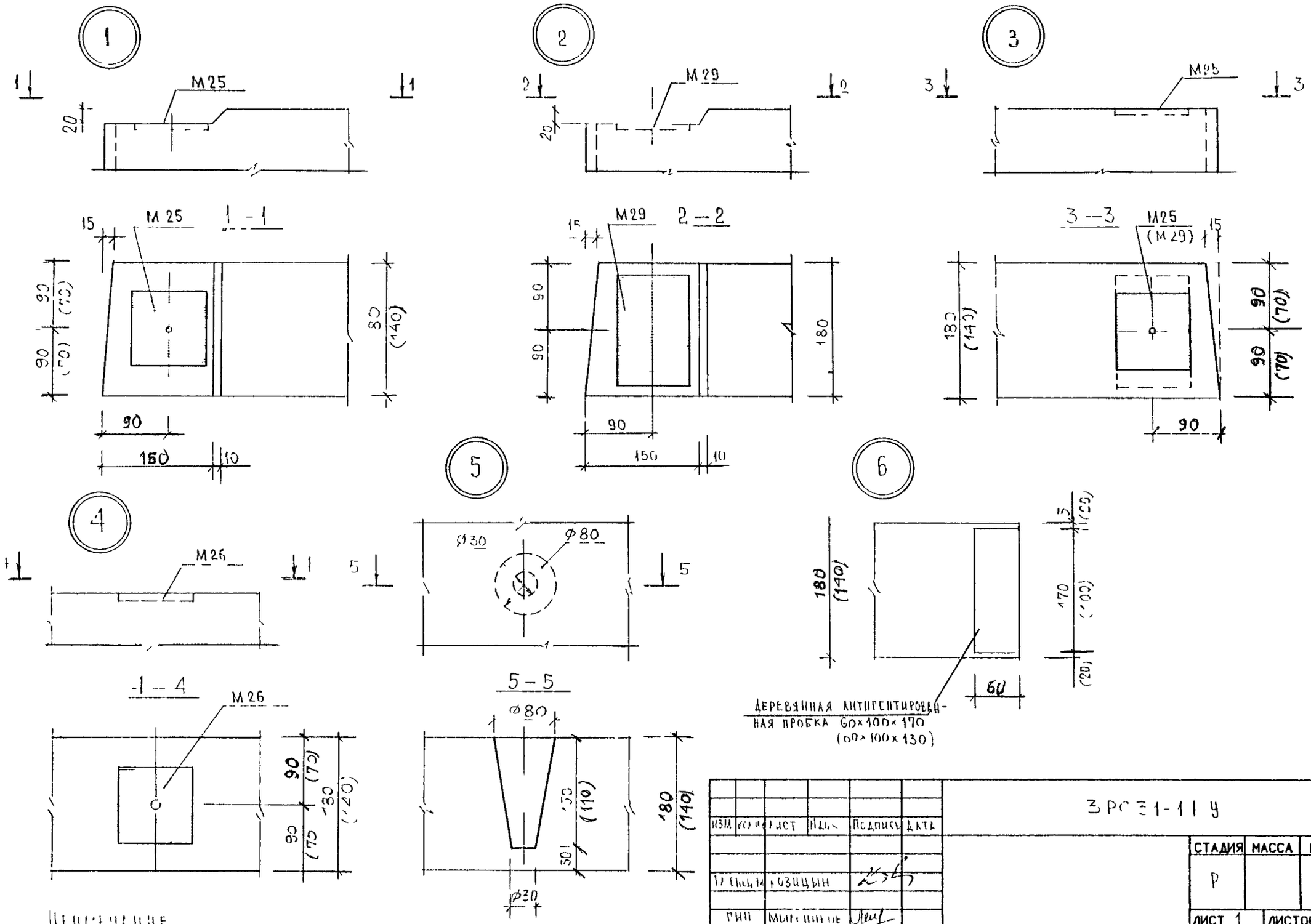

Примечание

1. Размеры в пробках относятся к пенсиям толщиной 110 мм

						ЗРС 31-11 У
ИЗМ	КОЛ	ЛИСТ	НДОК	ПОДПИСЬ	ДАТА	
						СТАДИЯ: Р; МАССА: ; МАСШТАБ: 1:1 5
ГЛ. СПЕЦ. М		КОЗИЦЫН				
ГИП		МЫЛЬНИКОВ				ЛИСТ 1; ЛИСТОВ 4
ЗГИ		ВАЛИЛЕКОВА				МНИИТЭП
РАЗРАБОТ		ТЕЛЕКОВА				МАСТЕРСКАЯ N 3
ПРОВЕРИЛ		ГИНДЕСКА				

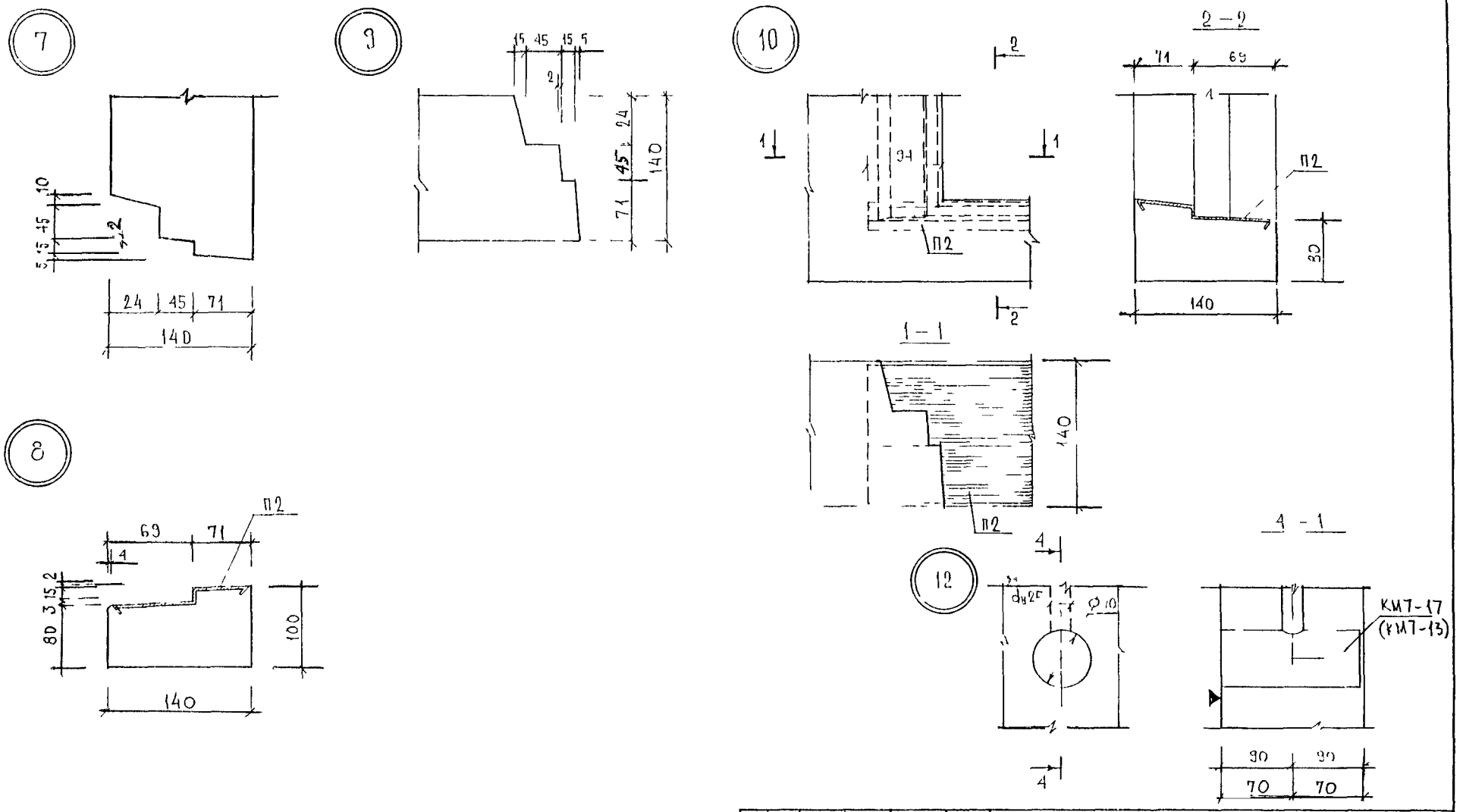

Примечания

Знаком ▼ обозначается поддон

						3РС 31-11 У			
Изм	Кол.уч	Лист	Nдок	Подпись	Дата				
						Панели внутренних стен	СТАДИЯ	МАССА	МАСШТАБ
Гл.спец.	Козицын						Р		М1 5
Гл.п							ЛИСТ 2	ЛИСТОВ 4	
ГИП	Васильковец						МНИИТЭП		
Зам.	Васильковец					Узлы	МАСТЕРСКАЯ N 3		
Разработ.	Надеева								
Проверил	Синдеева								

13

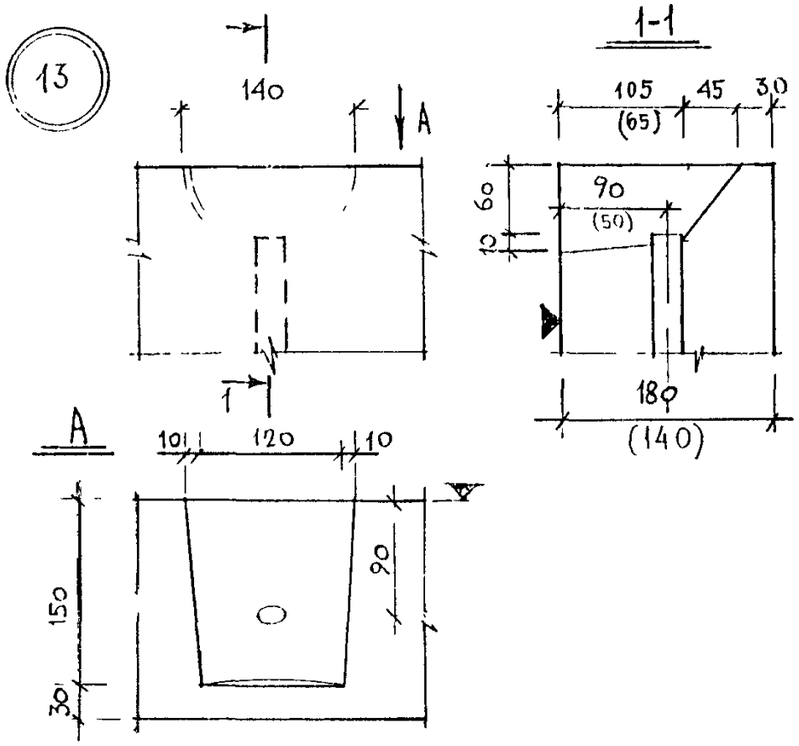

14

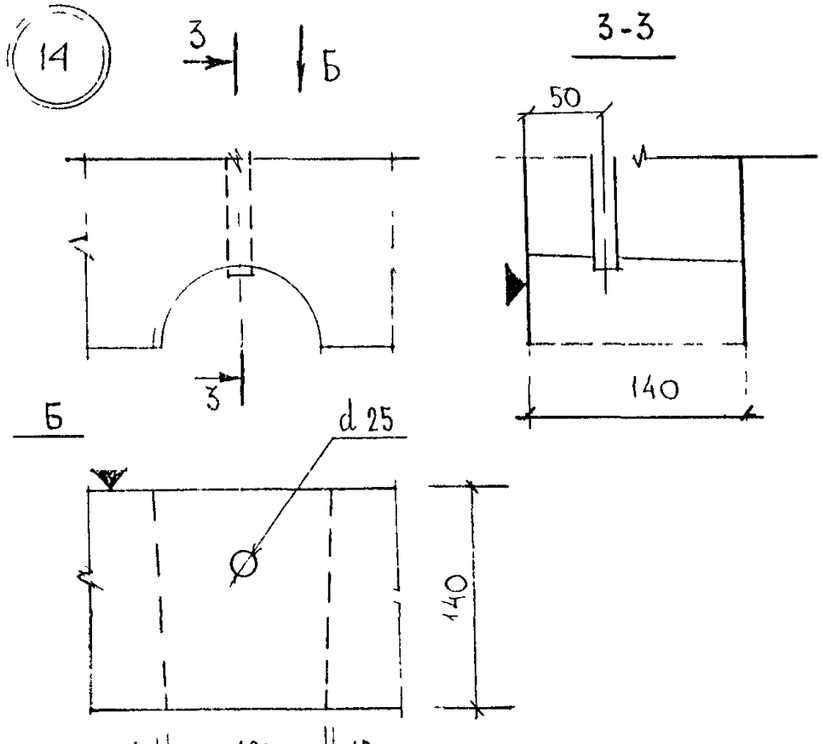

16

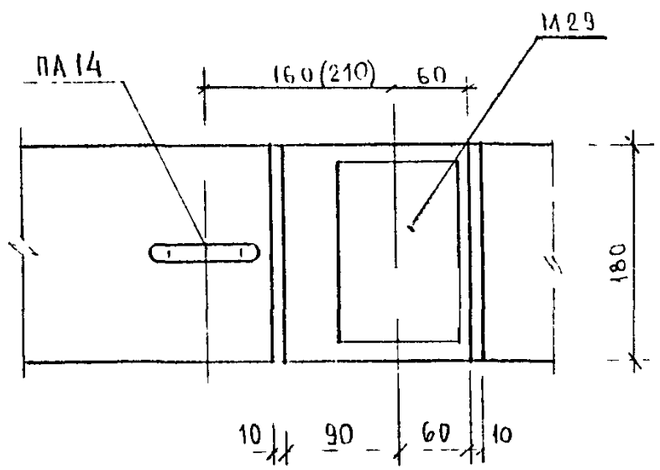

ИЗМ	КОЛ.УЧ	ЛИСТ	N ДОК	ПОДПИСЬ	ДАТА
НАЧ. МАСТ					
ГЛСПЕЦМАСТ		Козицын			
ГАП		"			
ГИП		Мыльников			
РГИ		Синдеева			
РАЗРАБОТАЛ		Тулова			
ПРОВЕРИЛ		Синдеева			

3 РС 31-11.У

ПАНЕЛИ ВНУТРЕННИХ СТЕН

Узлы

СТАДИЯ	ЛИСТ	ЛИСТОВ
Р		М 1:5
ЛИСТ 3	ЛИСТОВ 4	

МНИИТЭП
МАСТЕРСКАЯ N 3

ИНВ. N ПОДЛ. | ПОДПИСЬ И ДАТА | ВЗАМ. ИНВ. N

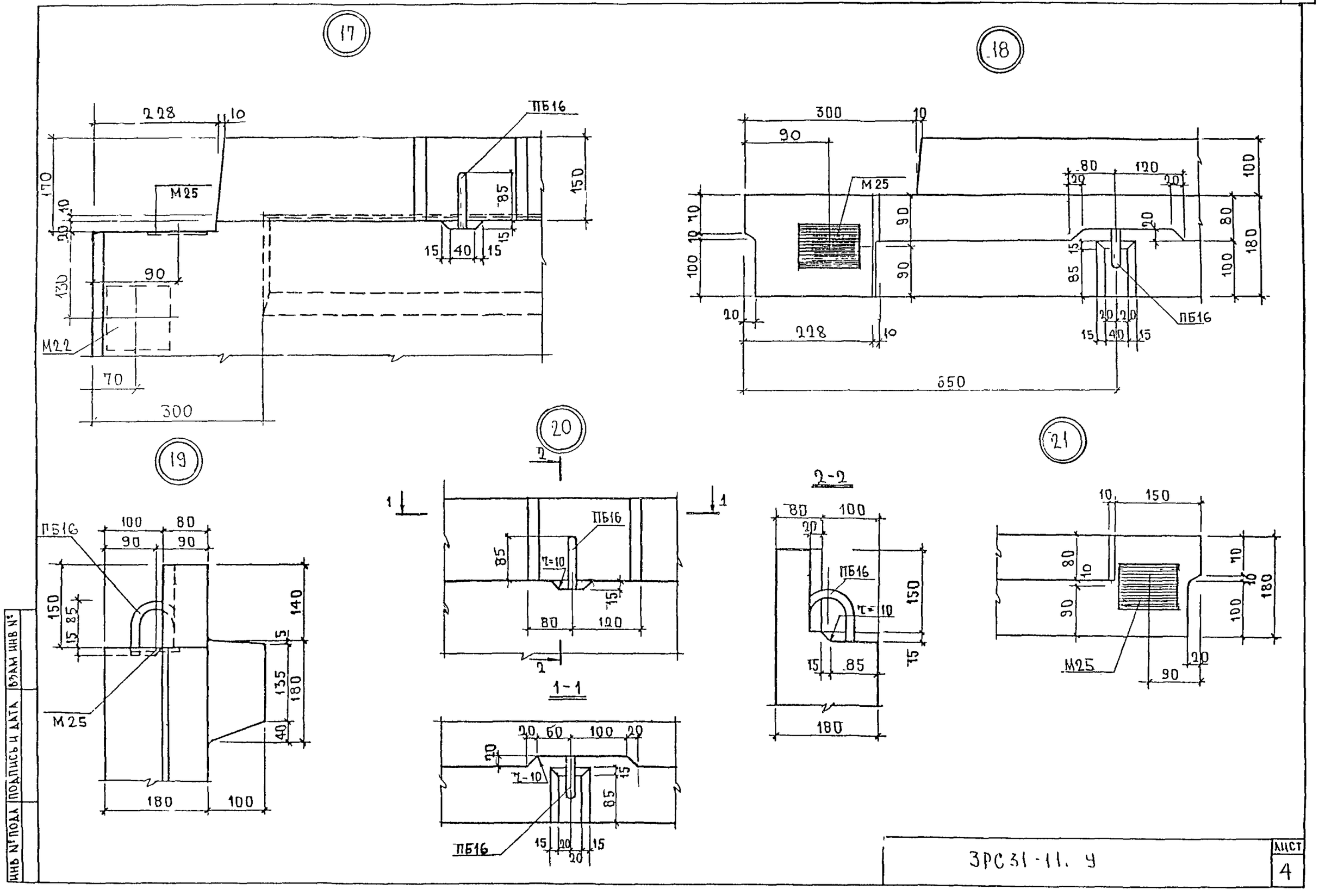

ИНВ № ПОДЛ | ПОДПИСЬ И ДАТА | ВЗАМ ИНВ №

ЗРС31-11. У

ЛИСТ 4

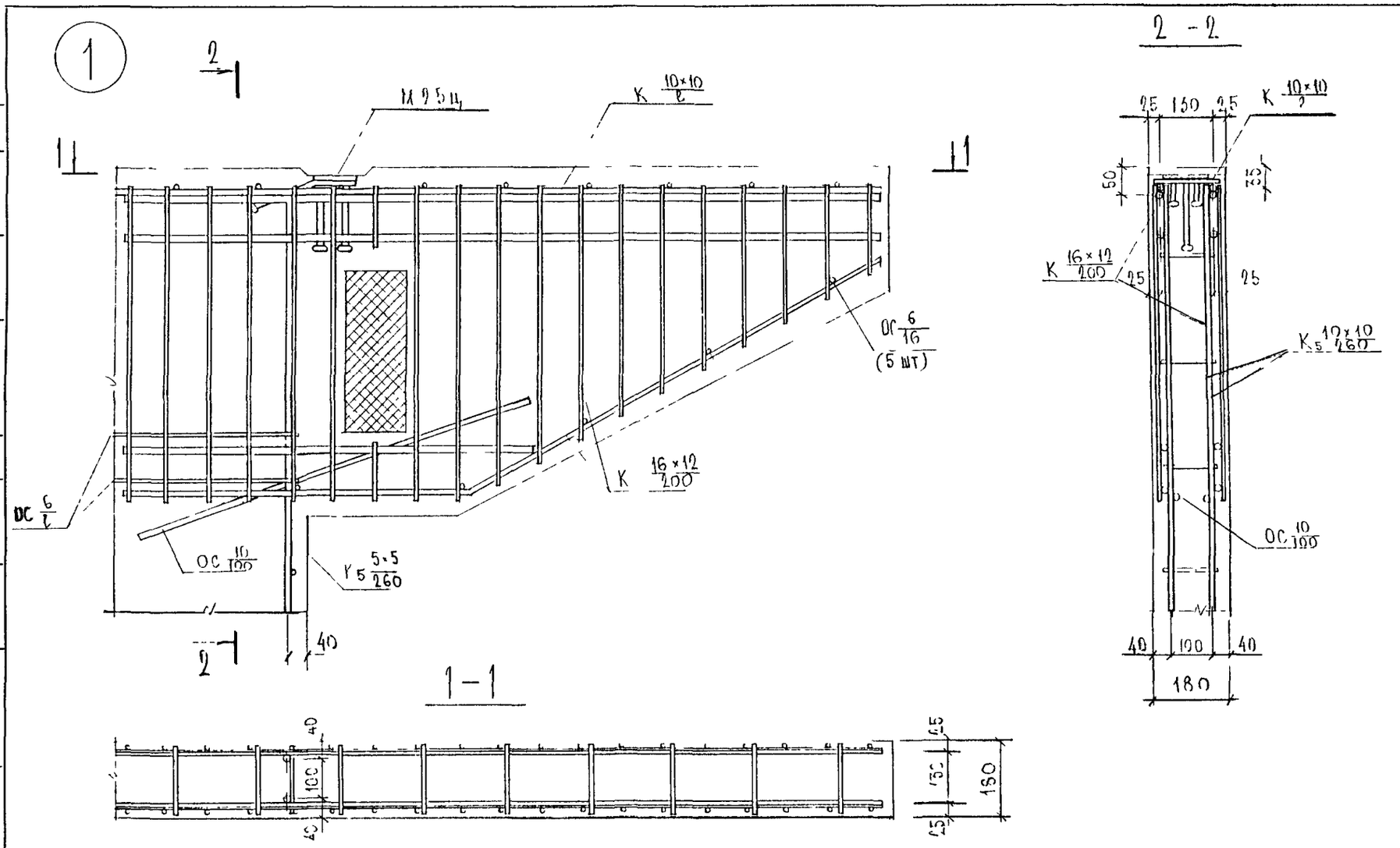

НАЧ ОТД	ВАНАГ			ЗРС 31-11 УА		
ГЛ. СПЕЦ	БАСУД			ПАНЕЛИ ВНУТРЕННИХ СТЕН	Стадия: Р	Масса	Масштаб
СТЕ ТР	НИКОЛАЕВА				Лист 1	Листов 4
РАЗРАБ	КОМИССАРОВА					
ПРОВЕРИЛ	НИКОЛАЕВА			ЗАЛЫ	МНИИТЭП ОСК	

СОГЛАСОВАНО

Взаим инв. №

Подпись и дата

Инв. № подл.

Ф12и

2

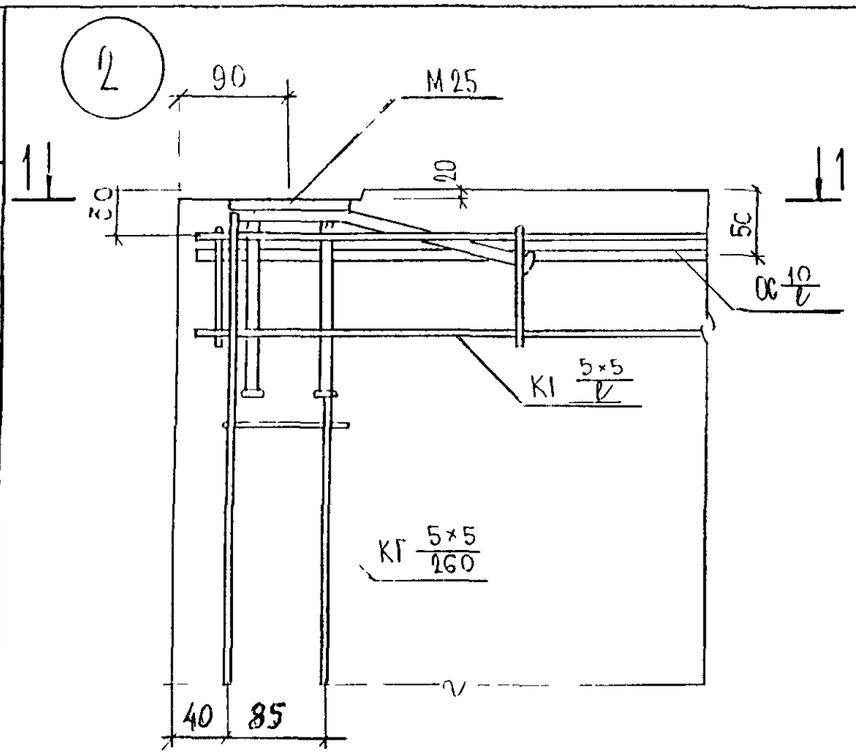

1-1

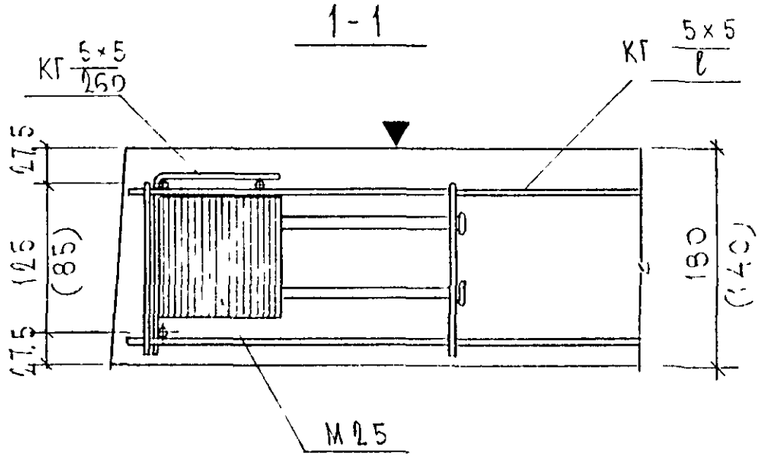

3

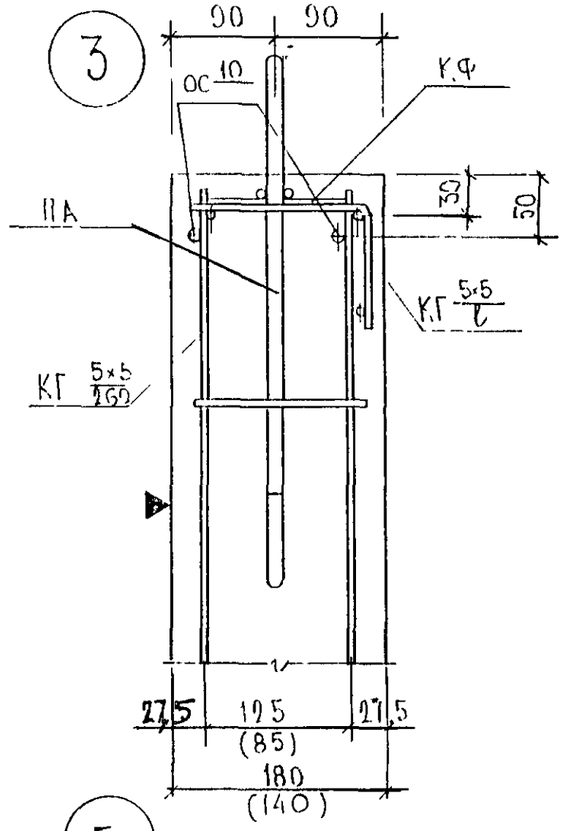

4

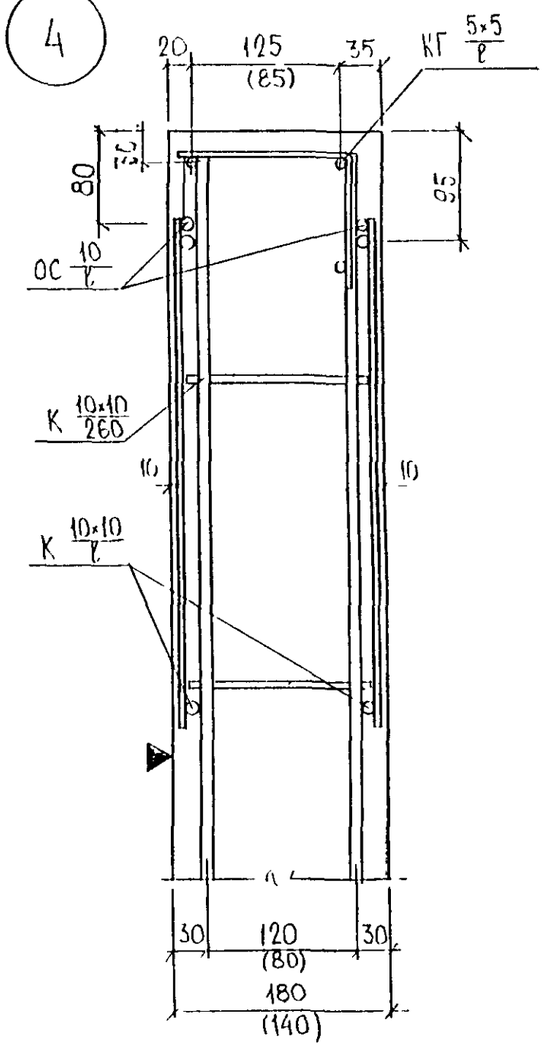

5

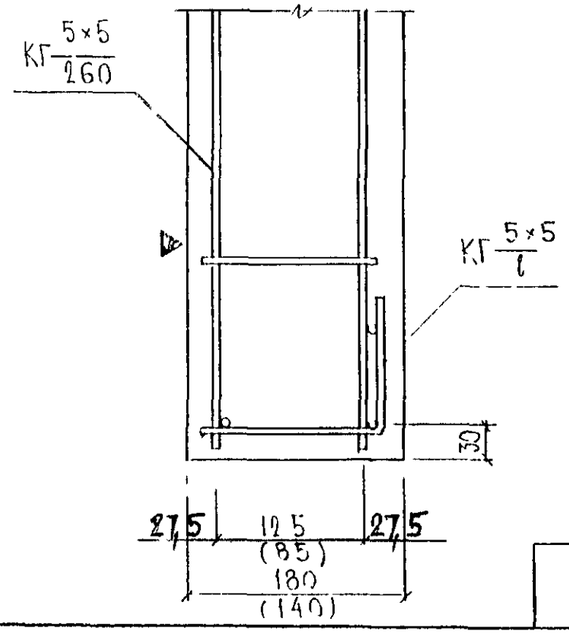

ЭРС 31 11.УК

Лист 2

6

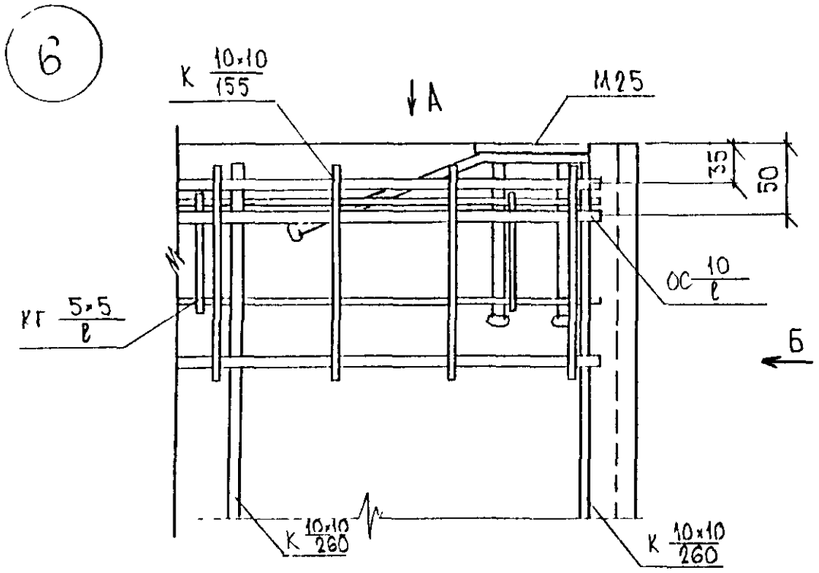
К 10×10 / 155
А
М25
35
50
ОС 10 / ℓ
КГ 5×5 / ℓ
Б
К 10×10 / 260
К 10×10 / 260

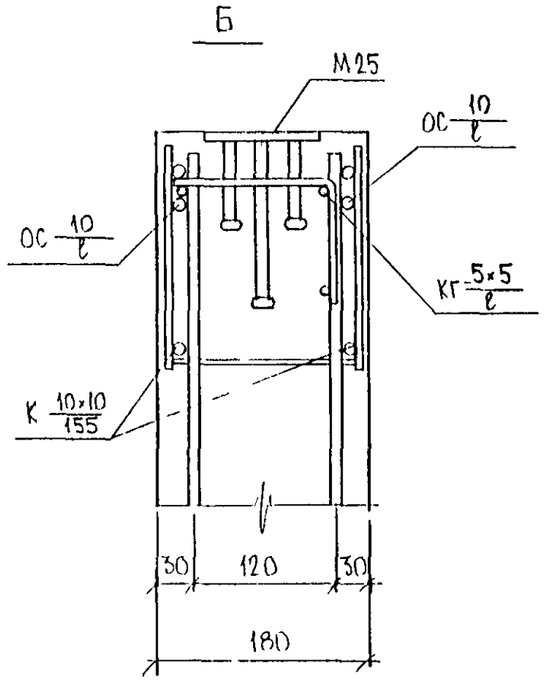
Б
М25
ОС 10 / ℓ
ОС 10 / ℓ
КГ 5×5 / ℓ
К 10×10 / 155
30
120
30
180

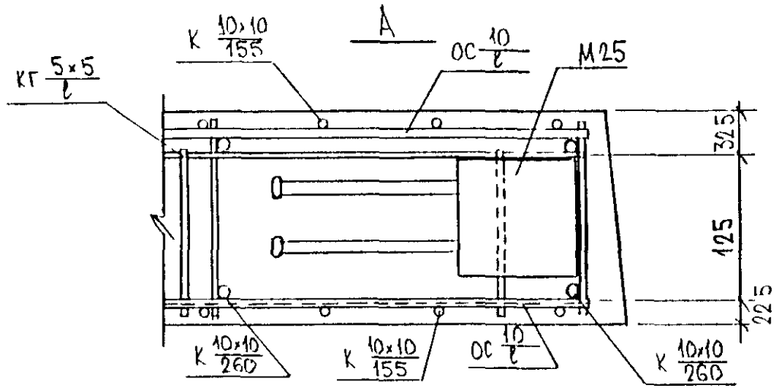
А
К 10×10 / 155
ОС 10 / ℓ
М25
КГ 5×5 / ℓ
32,5
125
22,5
К 10×10 / 260
К 10×10 / 155
ОС 10 / ℓ
К 10×10 / 260

	Лист 3

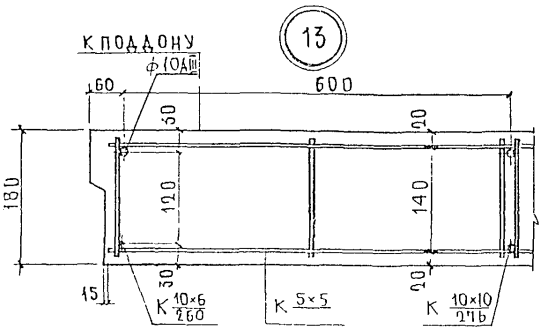

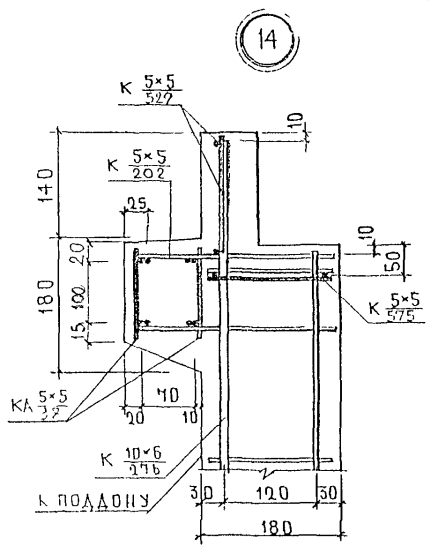

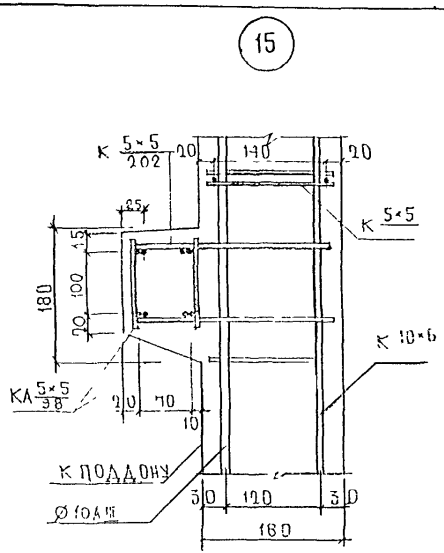

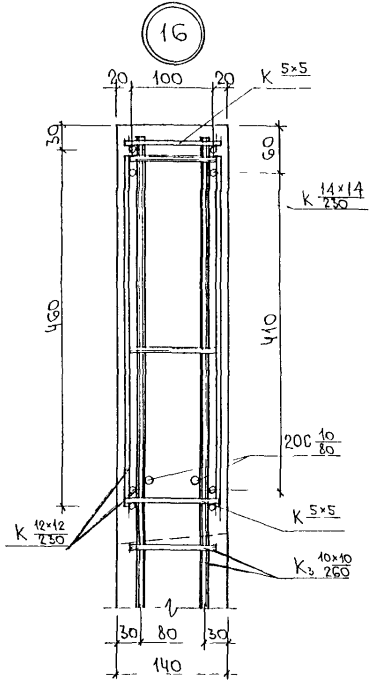

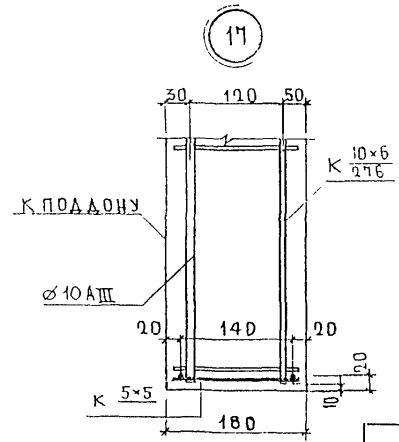

ИНВ № ПОДЛ | ПОДПИСЬ И ДАТА | ВЗАМ ИНВ №

Рис 1

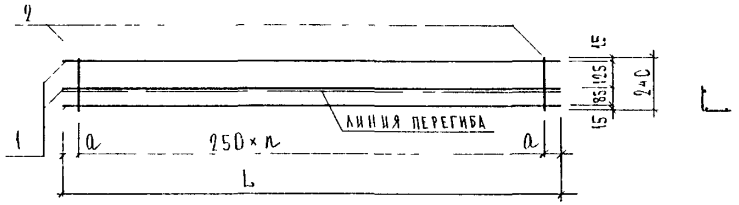

Марка	L	n	a
КГ $\frac{5\times5}{666}$	6660	26	80
КГ $\frac{5\times5}{653}$	6530	25	140
КГ $\frac{5\times5}{643}$	6430	25	90
КГ $\frac{5\times5}{607}$	6070	24	35
КГ $\frac{5\times5}{578}$	5780	22	140
КГ $\frac{5\times5}{456}$	4560	18	30
КГ $\frac{5\times5}{452}$	4520	17	130
КГ $\frac{5\times5}{422}$	4220	16	110
КГ $\frac{5\times5}{360}$	3600	14	50
КГ $\frac{5\times5}{325}$	3250	12	125
КГ $\frac{5\times5}{314}$	3140	12	70
КГ $\frac{5\times5}{260}$	2600	10	50

Рис	Марка	Поз	Наименование	Кол шт	Обозначение	Масса позиции кг	Масса изделия кг
1	КГ $\frac{5\times5}{666}$	1	⌀5 Вр-I l = 6660	3		3,08	
		2	⌀4 Вр-I l = 240	27		0,64	3,72
	КГ $\frac{5\times5}{653}$	1	⌀5 Вр-I l = 6530	3		3,02	
		2	⌀4 Вр-I l = 240	26		0,62	3,64
	КГ $\frac{5\times5}{643}$	1	⌀5 Вр-I l = 6430	3		2,97	
		2	⌀4 Вр-I l = 240	26		0,62	3,59
	КГ $\frac{5\times5}{607}$	1	⌀5 Вр-I l = 6070	3		2,80	
		2	⌀4 Вр-I l = 240	25		0,59	3,39
	КГ $\frac{5\times5}{578}$	1	⌀5 Вр-I l = 5780	3		2,67	
		2	⌀4 Вр-I l = 240	23		0,55	3,22
	КГ $\frac{5\times5}{456}$	1	⌀5 Вр-I l = 4560	3		2,11	
		2	⌀4 Вр-I l = 240	19		0,45	2,56
	КГ $\frac{5\times5}{452}$	1	⌀5 Вр-I l = 4520	3		2,09	
		2	⌀4 Вр-I l = 240	18		0,43	2,52
	КГ $\frac{5\times5}{422}$	1	⌀5 Вр-I l = 4220	3		1,95	
		2	⌀4 Вр-I l = 240	17		0,40	2,35
	КГ $\frac{5\times5}{360}$	1	⌀5 Вр-I l = 3600	3		1,66	
		2	⌀4 Вр-I l = 240	15		0,36	2,02
	КГ $\frac{5\times5}{325}$	1	⌀5 Вр-I l = 3250	3		1,50	
		2	⌀4 Вр-I l = 240	13		0,31	1,81
	КГ $\frac{5\times5}{314}$	1	⌀5 Вр-I l = 3140	3		1,45	
		2	⌀4 Вр-I l = 240	13		0,31	1,76
	КГ $\frac{5\times5}{260}$	1	⌀5 Вр-I l = 2600	3		1,20	
		2	⌀4 Вр-I l = 240	11		0,26	1,46

Арматура класса Вр-I по ГОСТ 6727-80*

Сварные соединения К1-К7 по ГОСТ 14098-91

НАЧ ОТД	БЫКОВ		
ГА СПЕЦ	БЫКОВ		
ГА СПЕЦ			
ЗАВ ГР	НИКОЛАЕВА		
РАЗРАБ	ТЕРЕШИНА		
ПРОВЕР	СКОРОХОДОВ		
Н КОНТР			

5РС 31-11

Каркасы сборочный чертеж

Стадия	Лист	Листов
Р	1	1

МНИИТЭП ОСК

Инв № подл. | Подпись и дата | Взам. инв. №

РИС. 1

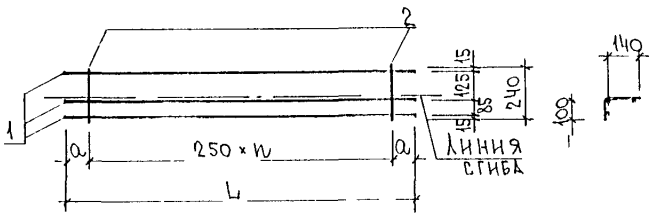

МАРКА	L	n	a
КГ 5×5/100	1000	3	125
КГ 5×5/156	1560	6	30
КГ 5×5/177	1770	7	10
КГ 5×5/200	2000	7	125

РИС	МАРКА	ПОЗ	НАИМЕНОВАНИЕ	КОЛ ШТ	ОБОЗНАЧЕНИЕ	МАССА ПОЗИЦИИ КГ	МАССА ИЗДЕЛИЯ КГ
1	КГ 5×5/100	1	ф 5 Вр I l = 1000	2		0,29	0,38
		2	ф 4 Вр I l = 240	4		0,09	
	КГ 5×5/156	1	ф 5 Вр I l = 1560	2		0,45	0,61
		2	ф 4 Вр I l = 240	7		0,16	
	КГ 5×5/177	1	ф 5 Вр I l = 1770	2		0,51	0,69
		2	ф 4 Вр I l = 240	8		0,18	
	КГ 5×5/200	1	ф 5 Вр I l = 2000	2		0,58	0,76
		2	ф 4 Вр I l = 240	8		0,18	

АРМАТУРА КЛАССА Вр I ПО ГОСТ 6727-80*
СВАРНЫЕ СОЕДИНЕНИЯ К1-К7 ПО ГОСТ 14098-91

НАЧ ОТД	ВАНАГ		
ГА СПЕЦ	БАСКО		
ГА СПЕЦ			
ЗАВ ГР	ГУРЕВИЧ		
РАЗРАБ	ПАХОМОВА		
ПРОВЕР	ГУРЕВИЧ		
Н КОНТР			

ЗРС31-11

Каркасы
Сборочный чертеж

СТАДИЯ	ЛИСТ	ЛИСТОВ
Р		

МНИИТЭП
ОСК

ИНВ № ПОДЛ. | ПОДПИСЬ И ДАТА | ВЗАМ. ИНВ №

РИС 1

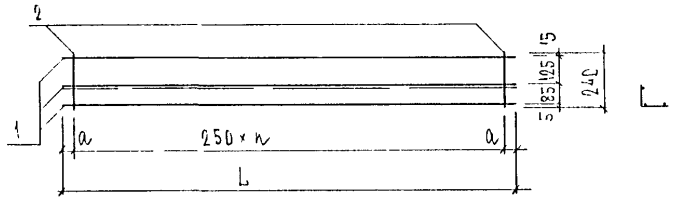

МАРКА	L	n	a
КГ $\frac{5\times5}{236}$	2360	9	55
КГ $\frac{5\times5}{190}$	1900	7	75
КГ $\frac{5\times5}{92}$	920	3	85
КГ $\frac{5\times5}{62}$	620	2	60

РИС 2

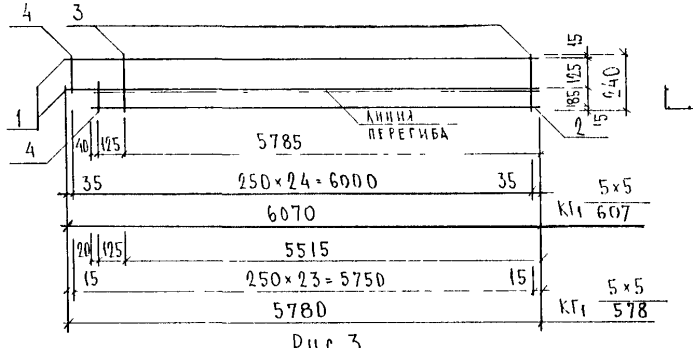

РИС. 3

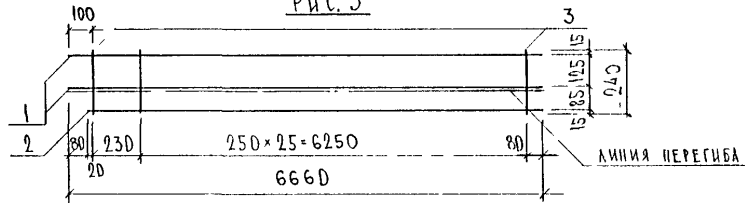

РИС	МАРКА	ПОЗ	НАИМЕНОВАНИЕ	КОЛ ШТ	ОБОЗНАЧЕНИЕ	МАССА ПОЗИЦИИ, КГ	МАССА ИЗДЕЛИЯ, КГ
1	КГ $\frac{5\times5}{236}$	1	⌀ 5 ВрI l = 2360	3		1,09	
		2	⌀ 5 ВрI l = 240	10		0,37	1,46
	КГ $\frac{5\times5}{190}$	1	⌀ 5 ВрI l = 1900	3		0,88	
		2	⌀ 5 ВрI l = 240	8		0,30	1,18
	КГ $\frac{5\times5}{92}$	1	⌀ 5 ВрI l = 920	3		0,42	
		2	⌀ 5 ВрI l = 240	4		0,15	0,57
	КГ $\frac{5\times5}{62}$	1	⌀ 5 ВрI l = 620	3		0,29	
		2	⌀ 5 ВрI l = 240	3		0,11	0,40
2	КГ1 $\frac{5\times5}{607}$	1	⌀ 5 ВрI l = 6070	2		1,87	
		2	⌀ 5 ВрI l = 5950	1		0,92	
		3	⌀ 4 ВрI l = 240	24		0,57	
		4	⌀ 4 ВрI l = 155	2		0,03	3,39
	КГ1 $\frac{5\times5}{578}$	1	⌀ 5 ВрI l = 5780	2		1,78	
		2	⌀ 5 ВрI l = 5660	1		0,87	
		3	⌀ 4 ВрI l = 240	23		0,55	
		4	⌀ 4 ВрI l = 155	2		0,03	3,23
3	КГ1 $\frac{5\times5}{666}$	1	⌀ 5 ВрI l = 6660	2		2,05	
		2	⌀ 5 ВрI l = 6580	1		1,01	
		3	⌀ 4 ВрI l = 240	27		0,64	3,70

АРМАТУРА КЛАССА ВрI ПО ГОСТ 6727-80*
СВАРНЫЕ СОЕДИНЕНИЯ $К_1$-$К_Т$ ПО ГОСТ 14098-91.

НАЧ ОТД	ВАНАГ		
ГЛ СПЕЦ	БАСКО		
ГЛ СПЕЦ			
ЗАВ ГР	НИКОЛАЕВА		
РАЗРАБ	ТЕЛЕГИНЬКАЯ		
ПРОВЕР	СКОЛОРОДОВ		
Н КОНТР			

ЗРС 31-11

КАРКАСЫ
СБОРОЧНЫЙ ЧЕРТЕЖ

СТАДИЯ	ЛИСТ	ЛИСТОВ
Р	1	1

МНИИТЭП
ОСК

ИНВ № ПОДЛ | ПОДПИСЬ И ДАТА | ВЗАМ ИНВ №

Рис 1

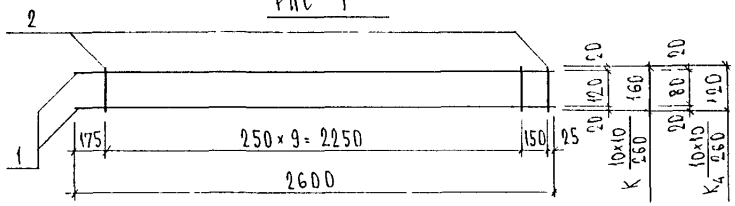

Рис 2

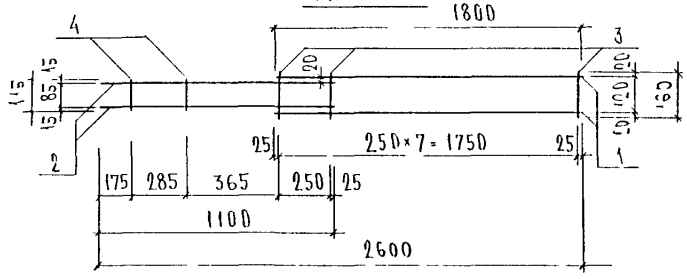

Рис 3

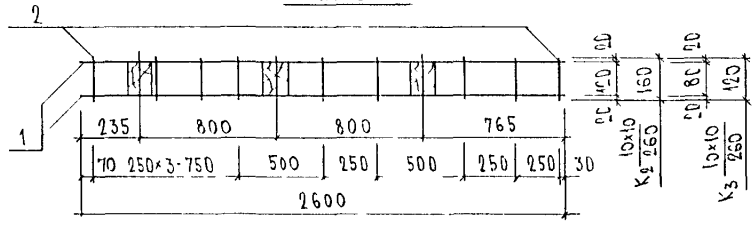

Рис 4

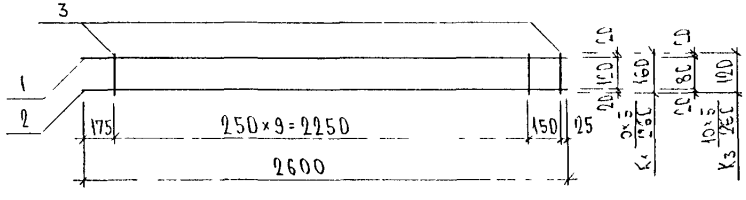

Рис	Марка	Поз	Наименование	Кол шт	Обозначение	Масса позиции, кг	Масса изделия, кг
1	$K\ \frac{10\times10}{260}$	1	⌀ 10 А III l = 2600	2		3,21	
		2	⌀ 4 Вр I l = 160	11		0,17	3,38
2	$K_1\ \frac{10\times10}{260}$	1	⌀ 10 А III l = 1800	2		2,22	
		2	⌀ 10 А III l = 1100	2		1,36	
		3	⌀ 4 Вр I l = 160	8		0,13	
		4	⌀ 4 Вр I l = 115	2		0,02	3,73
3	$K_2\ \frac{10\times10}{260}$	1	⌀ 10 А III l = 2600	2		3,21	
		2	⌀ 4 Вр I l = 160	9		0,14	3,35
	$K_3\ \frac{10\times10}{260}$	1	⌀ 10 А III l = 2600	2		3,21	
		2	⌀ 4 Вр I l = 120	9		0,11	3,32
1	$K_4\ \frac{10\times10}{260}$	1	⌀ 10 А III l = 2600	2		3,21	
		2	⌀ 4 Вр I l = 120	11		0,13	3,34
4	$K_1\ \frac{10\times5}{260}$	1	⌀ 10 А III l = 2600	1		1,60	
		2	⌀ 5 Вр I l = 2600	1		0,40	
		3	⌀ 4 Вр I l = 160	11		0,17	2,17
	$K_3\ \frac{10\times5}{260}$	1	⌀ 10 А III l = 2600	1		1,60	
		2	⌀ 5 Вр I l = 2600	1		0,40	
		3	⌀ 4 Вр I l = 120	11		0,13	2,13

Арматура класса А III по ГОСТ 5781-82* и класса Вр I по ГОСТ 6727-80*.
Сварные соединения K_1-K_T по ГОСТ 14098-91.

НАЧ ОТД	ВАНАГ	[illegible]	
ГЛ СПЕЦ	БАСКО	[illegible]	
ГЛ СПЕЦ			
ЗАВ ГР	НИКОЛАЕВА	[illegible]	
РАЗРАБ	ТЕЛЕСНИЦКАЯ	[illegible]	
ПРОВЕР	СКОМОРОВОЗА	[illegible]	
Н КОНТР			

ЗРС 31-11

Каркасы
Сборочный чертеж

СТАДИЯ	ЛИСТ	ЛИСТОВ
Р	1	1

МНИИТЭП
ОСК

ИНВ № ПОДЛ | ПОДПИСЬ И ДАТА | ВЗАМ ИНВ №

РИС. 1

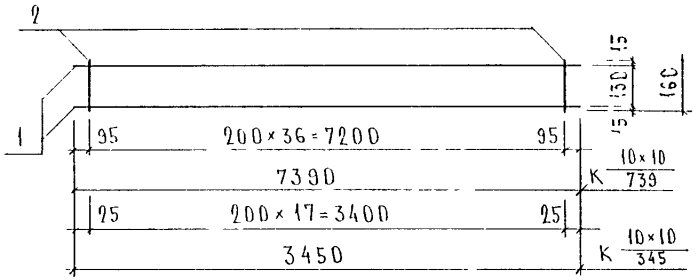

РИС 2

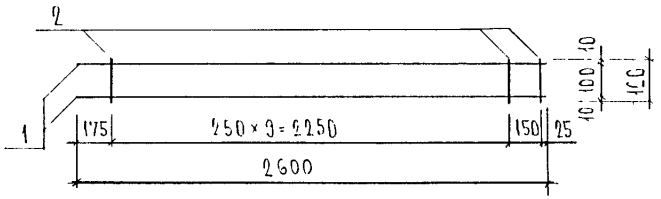

РИС	МАРКА	ПОЗ	НАИМЕНОВАНИЕ	КОЛ. ШТ	ОБОЗНАЧЕНИЕ	МАССА ПОЗИЦИИ, КГ	МАССА ИЗДЕЛИЯ, КГ
1	K 10×10/739	1	⌀ 10 А III ℓ = 7390	2		9,12	
		2	⌀ 5 Вр I ℓ = 160	37		0,91	10,03
	K 10×10/345	1	⌀ 10 А III ℓ = 3450	2		4,26	
		2	⌀ 5 Вр I ℓ = 160	18		0,44	4,70
2	K_5 10×10/260	1	⌀ 10 А III ℓ = 2600	2		3,21	
		2	⌀ 5 Вр I ℓ = 120	10		0,18	3,39

Арматура класса А III по ГОСТ 5781-82* и класса Вр I по ГОСТ 6727-80*
Сварные соединения К1-К7 по ГОСТ 14098-91

НАЧ ОТД	ВАНАГ		
ГЛ СПЕЦ	БАСКО		
ГЛ СПЕЦ			
ЗАВ ГР	НИКОЛАЕВА		
РАЗРАБ	ТЕЛЕСНИЦКАЯ		
ПРОВЕР	НИКОЛАЕВА		
Н. КОНТР			

3 РС 31-11

КАРКАСИ
СБОРОЧНЫЙ ЧЕРТЕЖ

СТАДИЯ	ЛИСТ	ЛИСТОВ
Р	1	1

МНИИТЭП
ОСК

ИНВ № ПОДЛ | ПОДПИСЬ И ДАТА | ВЗАМ ИНВ №

Рис. 1

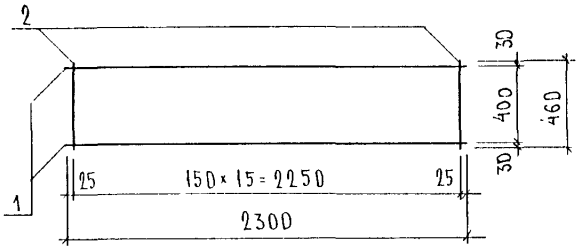

Рис. 2

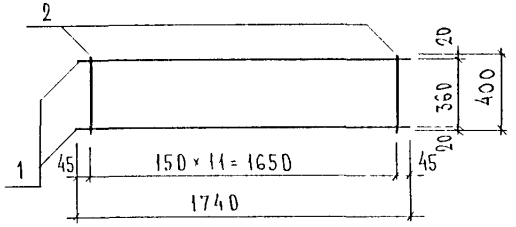

Рис 3

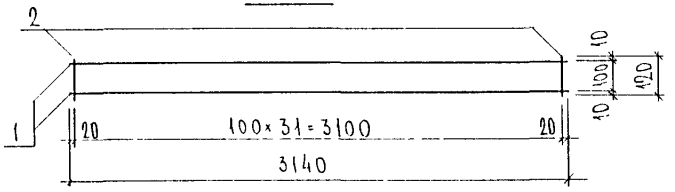

Рис. 4

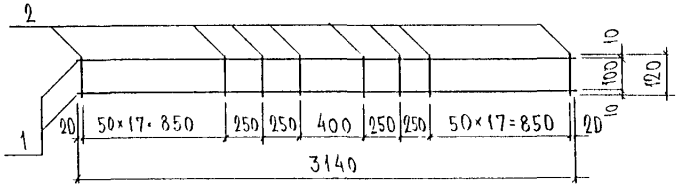

Рис.	Марка	Поз	Наименование	Кол шт.	Обозначение	Масса позиции, кг	Масса изделия, кг
1	К $\frac{14\times14}{230}$	1	⌀ 14 А III l = 2300	2		5,56	
		2	⌀ 5 Вр I l = 460	16		1,13	6,69
2	К $\frac{10\times10}{174}$	1	⌀ 10 А III l = 1740	2		2,15	
		2	⌀ 5 Вр I l = 400	12		0,74	2,89
3	К $\frac{8\times8}{314}$	1	⌀ 8 А III l = 3140	2		2,48	
		2	⌀ 6 А III l = 120	32		0,85	3,33
4	$К_1$ $\frac{10\times10}{314}$	1	⌀ 10 А III l = 3140	2		3,87	
		2	⌀ 8 Ар III l = 120	40		1,90	5,77

Арматура класса А III по ГОСТ 5781-82* и класса Вр I по ГОСТ 6727-80*
Сварные соединения $К_1$ - $К_7$ по ГОСТ 14098-91

НАЧ ОТД	ВАНАГ	[signature]	
ГЛ СПЕЦ	БАСКО	[signature]	
ГЛ СПЕЦ			
ЗАВ ГР.	НИКОЛАЕВА	[signature]	
РАЗРАБ	ТЕЛЕСНИЦКАЯ	[signature]	
ПРОВЕР	СКОМОРОХОВА	[signature]	
Н. КОНТР			

3 РС 31-11

Каркасы
Сборочный чертеж

Стадия	Лист	Листов
Р	1	1

МНИИТЭП
ОСК

ИНВ № ПОДЛ | ПОДПИСЬ И ДАТА | ВЗАМ ИНВ №

РИС 1

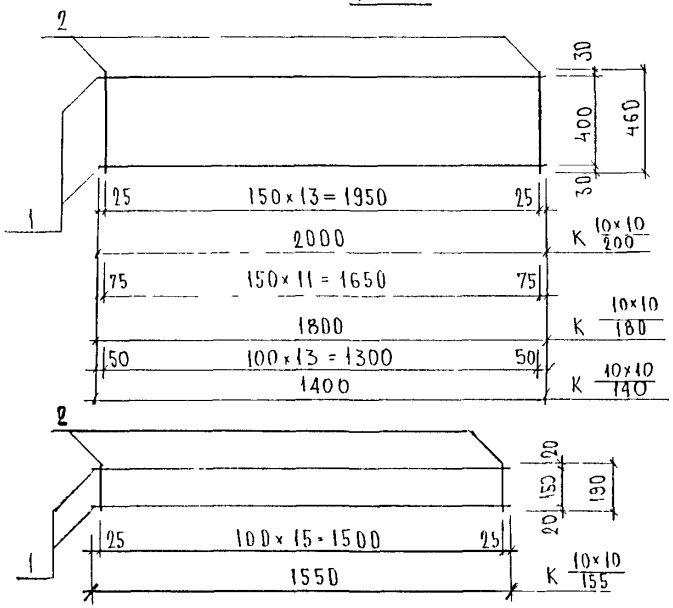

РИС 3

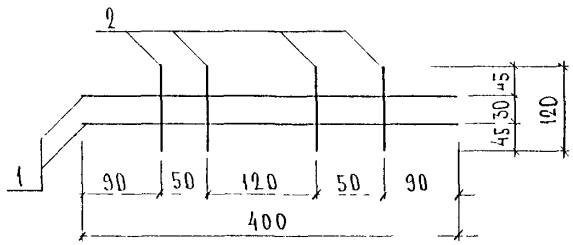

РИС	МАРКА	ПОЗ	НАИМЕНОВАНИЕ	КОЛ ШТ	ОБОЗНАЧЕНИЕ	МАССА ПОЗИЦИИ КГ	МАССА ИЗДЕЛИЯ КГ
1	К 10×10/200	1	⌀ 10 AIII ℓ = 2000	2		2,47	3,11
		2	⌀ 4 BpI ℓ = 460	14		0,64	
	К 10×10/180	1	⌀ 10 AIII ℓ = 1800	2		2,22	2,77
		2	⌀ 4 BpI ℓ = 460	12		0,55	
2	К 10×10/155	1	⌀ 10 AIII ℓ = 1550	2		1,91	2,21
		2	⌀ 4 BpI ℓ = 190	16		0,30	
3	Кф 8×8/40	1	⌀ 8 AIII ℓ = 400	2		0,32	0,51
		2	⌀ 8 AIII ℓ = 120	4		0,19	
1	К 10×10/140		⌀ 10 AIII ℓ = 1400	2		1,73	2,37
			⌀ 4 BpI ℓ = 460	14		0,64	

Арматура класса AIII по ГОСТ 5781-82* и класса BpI по ГОСТ 6727-80*
Сварные соединения К1-К7 по ГОСТ 14098-91

НАЧ ОТД	ВАНАГ		
ГА СПЕЦ	БАСКО		
ГА СПЕЦ			
ЗАВ ГР	НИКОЛАЕВА		
РАЗРАБ	ТЕРЕЩЕНКО		
ПРОВЕР	СКОЛОЗОВ		
Н КОНТР			

ЗРС 31-11

КАРКАСЫ
СБОРОЧНЫЙ ЧЕРТЕЖ

СТАДИЯ	ЛИСТ	ЛИСТОВ
Р	1	1

МНИИТЭП
ОСК

ИНВ № ПОДЛ | ПОДПИСЬ И ДАТА | ВЗАМ ИНВ №

РИС. 1

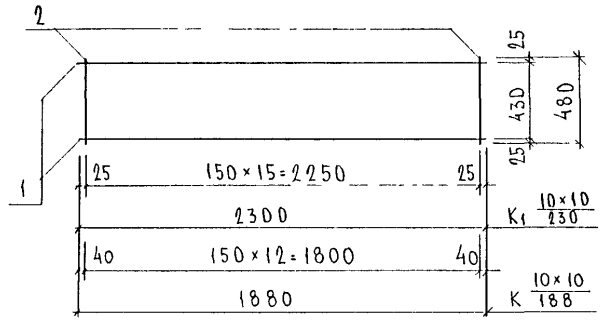

РИС 2

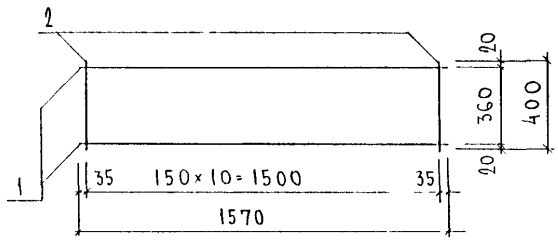

РИС.3

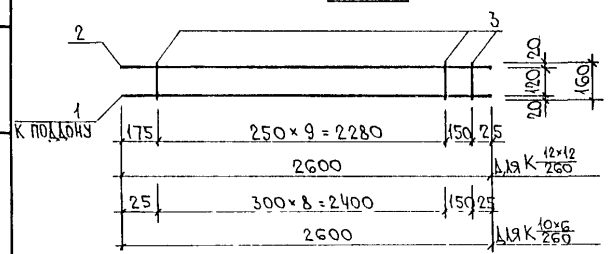

РИС	МАРКА	ПОЗ.	НАИМЕНОВАНИЕ	КОЛ.	ОБОЗНАЧЕНИЕ	МАССА	МАССА
1	$К_1$ 14×14/230	1	⌀ 14 А III ℓ = 2300	2		5.56	
		2	⌀ 6 А III ℓ = 480	16		1.70	7.26
	К 10×10/188	1	⌀ 10 А III ℓ = 1880	2		2,32	
		2	⌀ 6 А III ℓ = 480	13		1,38	3,70
2	К 10×10/157	1	⌀ 10 А III ℓ = 1570	2		1,94	
		2	⌀ 6 А III ℓ = 400	11		0,98	2,92
3	К 12×12/260	1	⌀ 12 А III ℓ = 2600	1		2,31	
		2	⌀ 12 А III ℓ = 2600	1		2,31	
		3	⌀ 4 Вр I ℓ = 160	11		0,16	4,78
	К 10×6/260	1	⌀ 10 А III ℓ = 2600	1		1,60	
		2	⌀ 6 А III ℓ = 2600	1		0,58	
		3	⌀ 4 Вр I ℓ = 160	10		0,15	2,33

АРМАТУРА КЛАССА А III ПО ГОСТ 5781-82, КЛАССА Вр I 6727-80*
СВАРКА К1-К7 ПО ГОСТ 14098-91

НАЧ ОТД	ВАНАГ		
ГЛ СПЕЦ	БАСКО		
ЗАВ ГР	ГУРЕВИЧ		
РАЗРАБ	ТЕЛЕСНИЦКАЯ		
ПРОВЕР	ПАХОМОВА		

ЗРС 31-11

КАРКАСЫ
СБОРОЧНЫЙ ЧЕРТЕЖ

СТАДИЯ	ЛИСТ	ЛИСТОВ
Р	1	1

МНИИТЭП
ОСК

ИНВ № ПОДЛ. | ПОДПИСЬ И ДАТА | ВЗАМ ИНВ №

РИС.1

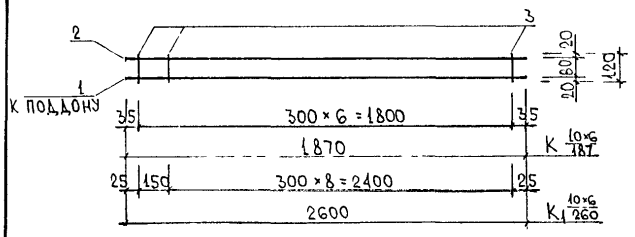

РИС.2

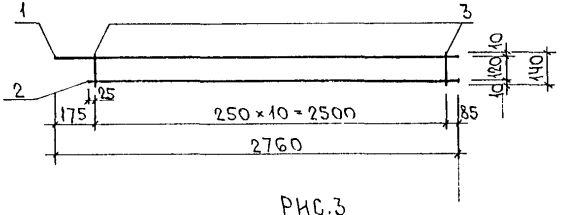

РИС.3

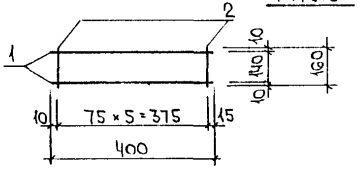

РИС.4

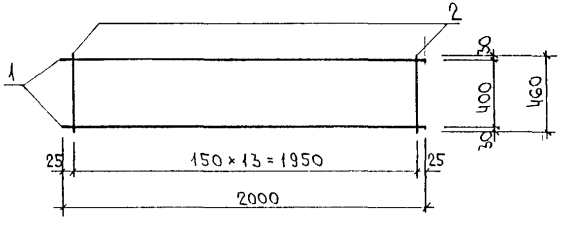

Рис	Марка	Поз.	Наименование		Кол.	Обозначение	Масса	Масса
1	К 10×6/187	1	ф 10 А III	ℓ = 1870	1		1,15	
		2	ф 6 А III	ℓ = 1870	1		0,41	
		3	ф 4 Вр I	ℓ = 120	7		0,08	1,64
	К1 10×6/260	1	ф 10 А III	ℓ = 2600	1		1,60	
		2	ф 6 А III	ℓ = 2600	1		0,58	
		3	ф 4 Вр I	ℓ = 120	10		0,12	2,30
2	К 10×6/276	1	ф 10 А III	ℓ = 2760	1		1,70	
		2	ф 6 А III	ℓ = 2610	1		0,58	
		3	ф 4 Вр I	ℓ = 140	11		0,14	2,42
	К 10×10/276	1	ф 10 А III	ℓ = 2760	1		1,70	
		2	ф 10 А III	ℓ = 2610	1		1,61	
		3	ф 4 Вр I	ℓ = 140	11		0,14	3,45
3	К 8×8/40	1	ф 8 А III	ℓ = 400	2		0,32	
		2	ф 8 А III	ℓ = 160	6		0,38	0,70
4	К 14×14/200	1	ф 14 А III	ℓ = 2000	2		4,83	
		2	ф 6 А III	ℓ = 460	14		1,43	6,26

Арматура класса А III по ГОСТ 5781-82*, класса Вр I по ГОСТ 6727-80*
Сварные соединения К1-К7 по ГОСТ 14098-91

Нач. отд.	Ванаг	
Гл. спец.	Васко	
Зав. гр.	Гуревич	
Разработ.	Пахомова	
Проверил	Гуревич	

ЗРС 31-11

Каркасы
Сборочный чертеж

Стадия	Лист	Листов
Р	1	1

МНИИТЭП
ОСК

Инв. № подл. | Подпись и дата | Взам. инв. №

Рис 1

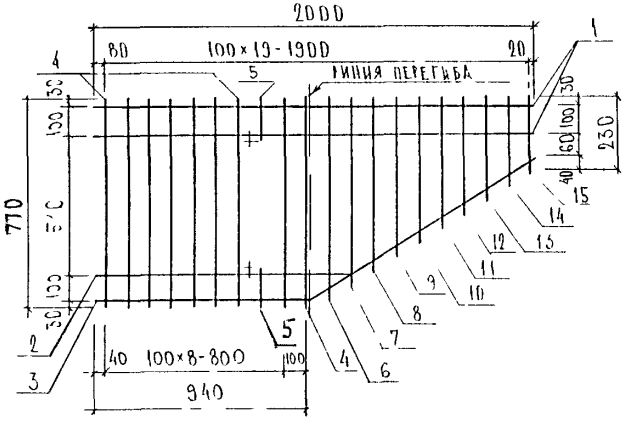

Рис 2

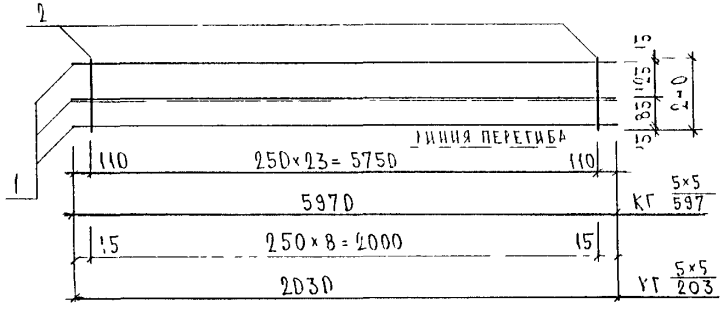

Рис	Марка	Поз	Наименование	Кол шт	Обозначение	Масса позиции кг	Масса изделия кг
1	К 16×12/200	1	⌀ 16 А-II ℓ = 2000	2		6,31	
		2	⌀ 12 А-II ℓ = 1200	1		1,07	
		3	⌀ 12 А-II ℓ = 2110	1		1,87	
		4	⌀ 8 А-III ℓ = 770	8		2,43	
		5	⌀ 8 А-III ℓ = 150	2		0,12	
		6	⌀ 8 А-III ℓ = 720	1		0,28	
		7	⌀ 8 А-III ℓ = 660	1		0,26	
		8	⌀ 8 А-III ℓ = 610	1		0,24	
		9	⌀ 8 А-III ℓ = 560	1		0,22	
		10	⌀ 8 А-III ℓ = 510	1		0,20	
		11	⌀ 8 А-III ℓ = 450	1		0,18	
		12	⌀ 8 А-III ℓ = 390	1		0,15	
		13	⌀ 8 А-III ℓ = 340	1		0,13	
		14	⌀ 8 А-III ℓ = 290	1		0,11	
		15	⌀ 8 А-III ℓ = 230	1		0,09	13,66
2	КГ 5×5/597	1	⌀ 5 Вр-I ℓ = 5970	3		2,76	
		2	⌀ 4 Вр-I ℓ = 240	24		0,57	3,33
	КГ 5×5/203	1	⌀ 5 Вр-I ℓ = 2030	3		0,94	
		2	⌀ 4 Вр-I ℓ = 240	9		0,21	1,15

Арматура класса А-III по ГОСТ 5781-82* и класса Вр-I по ГОСТ 6727-80*.
Сварные соединения К1-К7 по ГОСТ 14098-91.

НАЧ ОТД	ВАНЕЕВ		
ГК СПЕЦ	БАСИР		
ГК СПЕЦ			
ЗАВ ГР	НИКОЛАЕВ		
РАЗРАБ	ПЕТРОШИЦКАЯ		
ПРОВЕР	СКОМОРОХОВ		
Н КОНТР			

3РС 31-11

Каркасы
Сборочный чертеж

Стадия	Лист	Листов
Р	1	1

МНИИТЭП
ОСК

Инв № подл. | Подпись и дата | Взам инв №

РИС 1

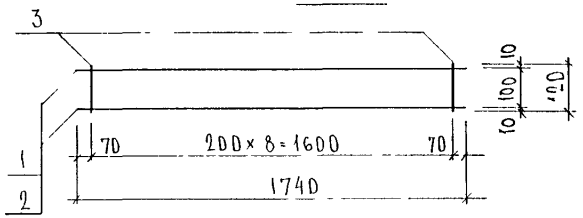

РИС	МАРКА	ПОЗ	НАИМЕНОВАНИЕ	КОЛ ШТ	ОБОЗНАЧЕНИЕ	МАССА ПОЗИЦИИ КГ	МАССА ИЗДЕЛИЯ КГ
1	К 8×8 / 174	1	⌀ 8 AIII ℓ = 1740	2		1,37	1,48
		2	⌀ 4 BI ℓ = 120	9		0,11	
	К 6×6 / 174	1	⌀ 6 AIII ℓ = 1740	2		0,77	0,88
		2	⌀ 4 BI ℓ = 120	9		0,11	

Арматура класса AIII по ГОСТ 5781-82* и класса BI по ГОСТ 6727-80*
Сварные соединения К1-К7 по ГОСТ 14098-91

НАЧ ОТД	ВАНАГ		3РС 31-11
ГА СПЕЦ	БАСКО		
ГА СПЕЦ			
ЗАВ ГР	ШИЛОВА		КАРКАСЫ СБОРОЧНЫЙ ЧЕРТЕЖ
РАЗРАБ	ТЕРЕЩЕНКО		
ПРОВЕР	СКОМОРОХОВА		
Н. КОНТР			

СТАДИЯ	ЛИСТ	ЛИСТОВ
Р	1	1

МНИИТЭП ОСК

ИНВ № ПОДЛ | ПОДПИСЬ И ДАТА | ВЗАМ. ИНВ №

РИС. 1

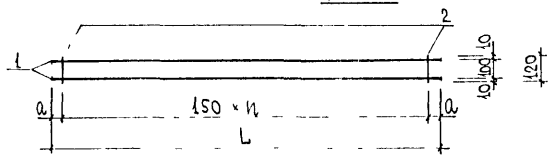

Марка	L	n	a
К 5×5/32	320	2	10
К 5×5/55	530	3	40
К 5×5/130	1300	8	50
К 5×5/135	1350	8	75
К 5×5/178	1780	11	65
К 5×5/187	1870	12	35
К 5×5/198	1980	13	15
К 5×5/220	2200	14	50
К 5×5/260	2600	17	25
К 5×5/333	3330	22	25
К 6×6/210	2100	13	75

Линия перегиба

РИС 2

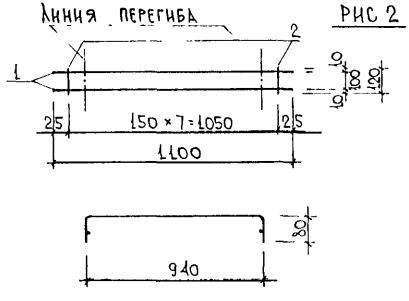

Рис	Марка	поз.	Наименование	кол.	Обозначение	Масса	Масса
1	К 5×5/32	1	ф5 Bpī l=320	2		0,10	
		2	ф4 Bpī l=120	3		0,04	0,14
	К 5×5/55	1	ф5 Bpī l=530	2		0,16	
		2	ф4 Bpī l=120	4		0,05	0,21
	К 5×5/130	1	ф5 Bpī l=1300	2		0,40	
		2	ф4 Bpī l=120	9		0,11	0,51
	К 5×5/135	1	ф5 Bpī l=1350	2		0,42	
		2	ф4 Bpī l=120	9		0,11	0,53
	К 5×5/178	1	ф5 Bpī l=1780	2		0,55	
		2	ф4 Bpī l=120	12		0,14	0,69
	К 5×5/187	1	ф5 Bpī l=1870	2		0,58	
		2	ф4 Bpī l=120	13		0,15	0,73
	К 5×5/198	1	ф5 Bpī l=1980	2		0,61	
		2	ф4 Bpī l=120	14		0,17	0,78
	К 5×5/220	1	ф5 Bpī l 2200	2		0,68	
		2	ф4 Bpī l=120	15		0,18	0,86
	К 5×5/260	1	ф5 Bpī l=2600	2		0,80	
		2	ф4 Bpī l=120	18		0,21	1,01
	К 5×5/333	1	ф5 Bpī l=3330	2		1,03	
		2	ф4 Bpī l=120	23		0,27	1,30
2	К 10×10/210	1	ф10A III l=2100	2		2,59	
		2	ф4 Bpī l=120	14		0,17	2,76
	К 5×5/110	1	ф5 Bpī l=1100	2		0,34	
		2	ф4 Bpī l=120	8		0,10	0,44

Арматура класса Bpī по ГОСТ 6727-80*.
Сварные соединения К1-К7 по ГОСТ 14098-91.

Нач. отд.	Ванаг		
Гл. спец.	Баско		
Зав. гр.	Гуревич		
Разработ.	Пахомова		
Проверил	Гуревич		

3РС 31-11

Каркасы
Сборочный чертеж

Стадия	Лист	Листов
Р	1	1

МНИИТЭП
ОСК

Инв. № подл. | Подпись и дата | Взам. инв. №

РИС 1

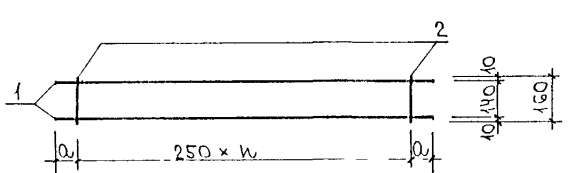
1
2
250 × n
a
a
L
10
10
10

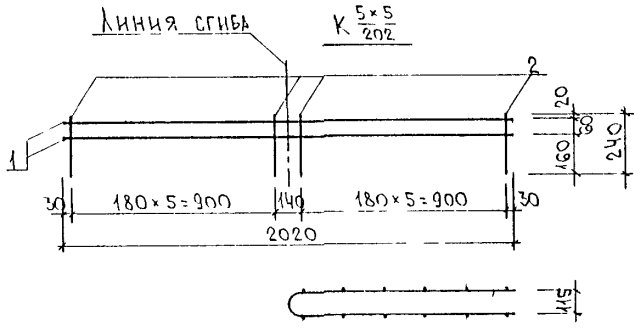

МАРКА	ПОЗ	НАИМЕНОВАНИЕ	КОЛ. ШТ	ОБОЗНАЧЕНИЕ	МАССА ПОЗИЦИИ, КГ	МАССА ИЗДЕЛИЯ, КГ
К 5×5/202	1	ф 5 Вр I ℓ = 2020	2		0,58	
	2	ф 10 А III ℓ = 240	12		1,78	2,36

Арматура класса А III по ГОСТ 5781-82, класса Вр I по ГОСТ 6727-80*.
Сварные соединения К1-К7 по ГОСТ 14098-91

НАЧ ОТД	ВАНАГ		
ГА СПЕЦ	БАСКО		
ГА СПЕЦ			
ЗАВ ГР	ГУРЕВИЧ		
РАЗРАБ	ПАХОМОВА		
ПРОВЕР	ГУРЕВИЧ		
Н КОНТР			

ЗРС 31-11

Каркасы
Сборочный чертеж

СТАДИЯ	ЛИСТ	ЛИСТОВ
Р		

МНИИТЭП
ОСК

ИНВ № ПОДЛ	ПОДПИСЬ И ДАТА	ВЗАМ. ИНВ. №

РИС. 1

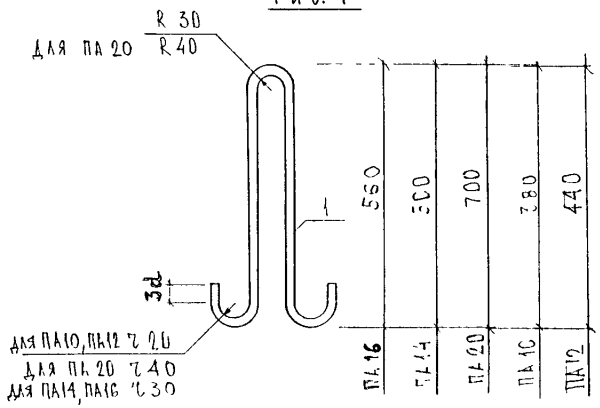

РИС. 2

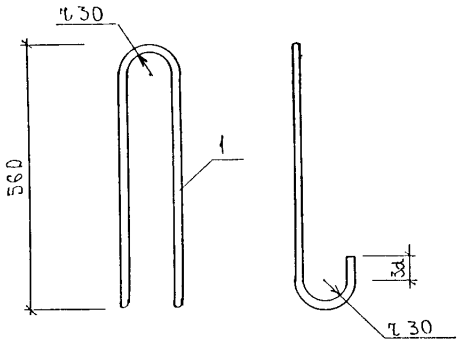

РИС	МАРКА	ПОЗ	НАИМЕНОВАНИЕ	КОЛ ШТ	ОБОЗНАЧЕНИЕ	МАССА ПОЗИЦИИ КГ	МАССА ИЗДЕЛИЯ КГ
1	ПА 14	1	⌀ 14 AI l = 1280	1		1,55	1,55
	ПА 16	1	⌀ 16 AI l = 1400	1		2,21	2,21
	ПА 20	1	⌀ 20 AI l = 1780	1		4,39	4,39
	ПА 10	1	⌀ 10 AI l = 960	1		0,59	0,59
	ПА 12	1	⌀ 12 AI l = 1090	1		0,97	0,97
2	ПБ16	1	⌀ 16 AI l = 1400	1		2,21	2,21

Арматура класса AI по ГОСТ 5781-82

НАЧ ОТД	ВАНАГ		ЗРС 31-11
ГЛ СПЕЦ	БАСЕР		
ГЛ СПЕЦ			
ЗАВ ГР	НИКОЛАЕВА		Петли
РАЗРАБ	ГЕЛЕСНИЦКАЯ		
ПРОВЕР	СКОМОРОВА		
Н КОНТР			

СТАДИЯ	ЛИСТ	ЛИСТОВ
Р.	1	1

МНИИТЭП
ОСК

ИНВ № ПОДЛ | ПОДПИСЬ И ДАТА | ВЗАМ ИНВ №

М2; М1

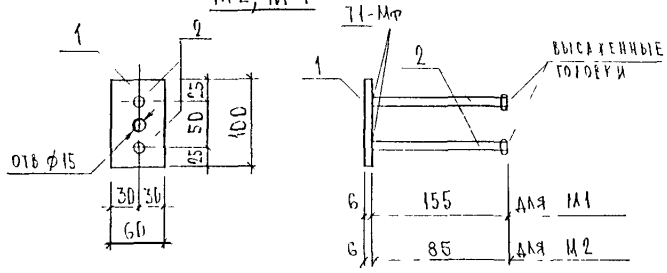

М22

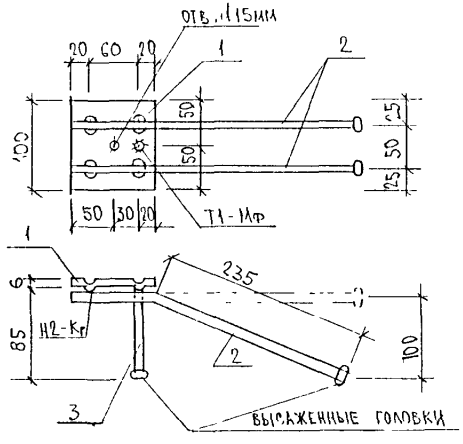

МАРКА	ПОЗ	НАИМЕНОВАНИЕ	КОЛ ШТ	ОБОЗНАЧЕНИЕ	МАССА ПОЗИЦИИ КГ	МАССА ИЗДЕЛИЯ КГ
М1	1	-60×6 ℓ=100	1		0,28	
	2	⌀10 AII ℓ=185	2		0,23	0,51
М2	1	-60×6 ℓ=100	1		0.28	
	2	⌀10 AII ℓ=115	2		0.14	0,42
М22	1	-100×6 ℓ=100	1		0.47	
	2	⌀10 AII ℓ=370	2		0.46	
	3	⌀10 AII ℓ=120	1		0.07	1,00

Полосовая сталь - по ГОСТ 103-76* Арматура класса AII - по ГОСТ 5781-82
Сварка - по ГОСТ 14098-91

НАЧ ОТД	ВАНЬГ		
ГА СПЕЦ	БЕСКР		
ГА СПЕЦ			
ЗАВ ГР	НИКОЛАЕВА		
РАЗРАБ	ПЕТРОВИЧЕВ		
ПРОВЕР	[illegible]		
Н.КОНТР			

ЗРС 31-11

Закладные детали
Рабочий чертеж

СТАДИЯ	ЛИСТ	ЛИСТОВ
Р	1	1

МНИИТЭП
ОСК

ИНВ № ПОДЛ | ПОДПИСЬ И ДАТА | ВЗАМ. ИНВ №

М25; М25Ц; М25А

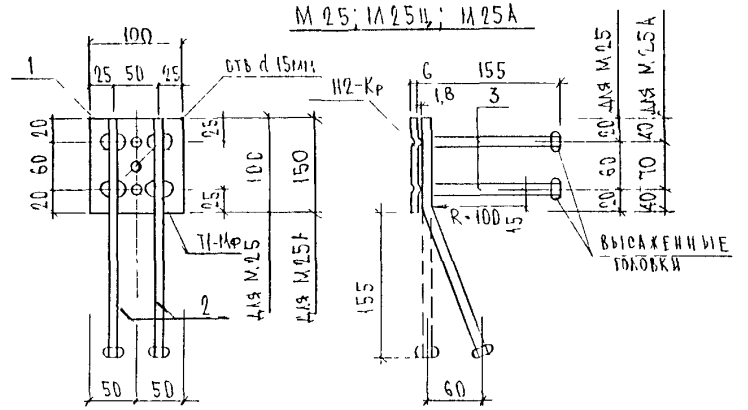

Поз 1

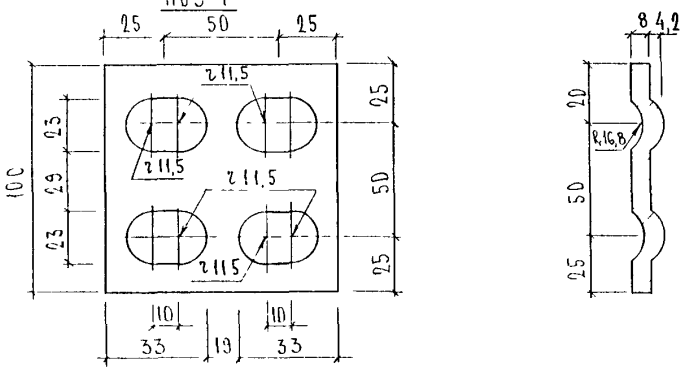

М26

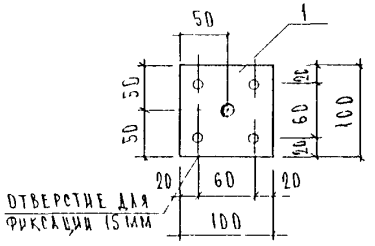

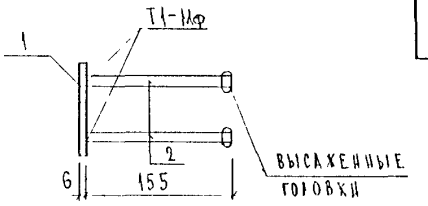

МАРКА	ПОЗ	НАИМЕНОВАНИЕ	КОЛ ШТ	ОБОЗНАЧЕНИЕ	МАССА ПОЗИЦИИ КГ	МАССА ИЗДЕЛИЯ КГ
М25 М25Ц	1	-100×6 ℓ=100	1		0,47	
	2	⌀10 А II ℓ=270	2		0,33	
	3	⌀10 А II ℓ=180	2		0,22	1,02
М26	1	-100×6 ℓ=100	1		0,47	
	2	⌀10 А II ℓ=180	4		0,44	0,91
М25А	1	-100×6 ℓ=150	1		0,71	
	2	ф10А II ℓ=270	2		0,33	
	3	ф10А II ℓ=180	2		0,22	1,26

Полосовая сталь по ГОСТ 103-76*, арматура класса А II по ГОСТ 5781-82*
Сварка по ГОСТ 14098-91

НАЧ ОТД	ВАНАГ		
ГА СПЕЦ	БАСКО		
ГА СПЕЦ			
ЗАВ ГР	НИКОЛАЕВА		
РАЗРАБ.	ТЕРЕШИЦКАЯ		
ПРОВЕР	СКО[illegible]		
Н.КОНТР			

3 РС 31-11

Закладные детали
Сборочный чертеж

СТАДИЯ	ЛИСТ	ЛИСТОВ
Р	1	1

МНИИТЭП ОСК

ИНВ № ПОДЛ | ПОДПИСЬ И ДАТА | ВЗАМ ИНВ №

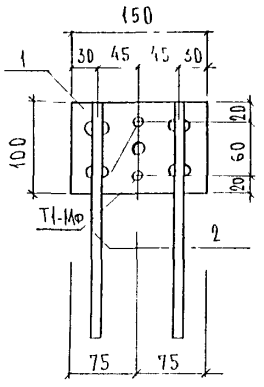

М 29

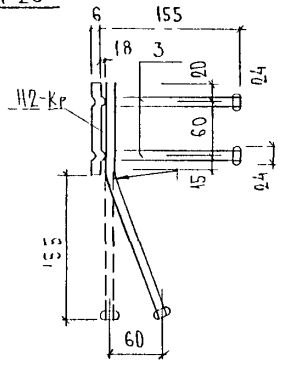

ПОЗ 1

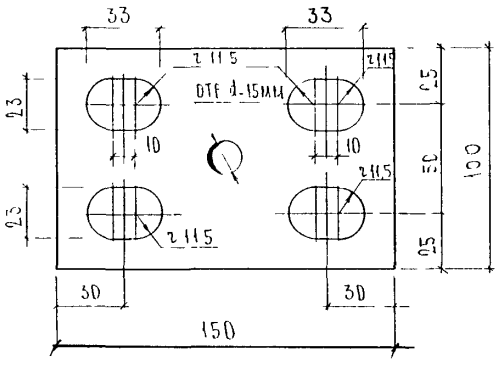

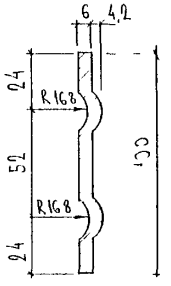

М 60

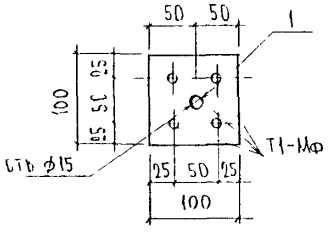

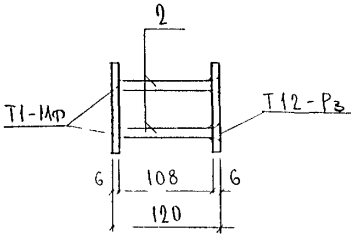

МАРКА	ПОЗ	НАИМЕНОВАНИЕ	КОЛ ШТ	ОБОЗНАЧЕНИЕ	МАССА ПОЗИЦИИ КГ	МАССА ИЗДЕЛИЯ КГ
М 29	1	-100×6 ℓ = 150	1		0,71	
	2	⌀ 10 А II ℓ - 280	2		0 35	
	3	⌀ 10 А II ℓ = 180	2		0,22	1,28
М 60	1	-100×6 ℓ = 100	2		0,94	
	2	⌀ 10 А II ℓ = 130	4		0,32	1,26

Полосовая сталь по ГОСТ 103 76*, арматура класса А II по ГОСТ 5781 82*
Сварка по ГОСТ 14098-91

НАЧ ОТД	ВАНАГ		
ГА СПЕЦ	БАСКО		
ГА СПЕЦ			
ЗАВ ГР	НИКОЛАЕВА		
РАЗРАБ	ТЕЛЕСНИЦКАЯ		
ПРОВЕР	СКОПОРОЗОВА		
Н КОНТР			

ЗРС 31-11

Закладные детали
Сборочный чертеж

СТАДИЯ	ЛИСТ	ЛИСТОВ
Р	1	1

МНИИТЭП
ОСК

ИНВ № ПОДЛ | ПОДПИСЬ И ДАТА | ВЗАМ ИНВ №

№ п/п	Шифр	Наименование	Кол. листов	Дата ввода	Дата отмены
1	3РС 31-11	Панели внутренних стен толщиной 18 и 14 см			
		Содержание	1		
		Пояснительная записка	3		
		Номенклатура изделий	3		
		Ведомость расхода стали	1	Приказ	
		Рабочие чертежи	47	№18 то	
		Узлы закладные	3	от 17.06.92	
		Узлы арматурные	3		
		Изделия арматурные	8		
		Петли	1		
		Закладные детали	3		
2	3РС 31-11	Дополнен: 9 изделий		1.12.1999г	

Взам. инв. №

Подпись и дата

Инв. № подл.

gost.e-ecolog.ru

3РС 31-11

Информационная карта

Стадия	Масса	Масштаб
Р		

Лист | Листов

МНИИТЭП
ОСК