ТИПОВЫЕ КОНСТРУКЦИИ, ИЗДЕЛИЯ И УЗЛЫ ЗДАНИЙ И СООРУЖЕНИЙ

СЕРИЯ 3.017-3

ОГРАЖДЕНИЯ ПЛОЩАДОК И УЧАСТКОВ ПРЕДПРИЯТИЙ, ЗДАНИЙ И СООРУЖЕНИЙ

выпуск 6

ворота распашные деревянные шириной 4,5м. калитки.

рабочие чертежи

Ц.00108-07

gost.e-ecolog.ru

ТИПОВЫЕ КОНСТРУКЦИИ, ИЗДЕЛИЯ И УЗЛЫ ЗДАНИЙ И СООРУЖЕНИЙ

СЕРИЯ 3.017-3

ОГРАЖДЕНИЯ ПЛОЩАДОК И УЧАСТКОВ ПРЕДПРИЯТИЙ, ЗДАНИЙ И СООРУЖЕНИЙ

ВЫПУСК 6

ворота распашные деревянные шириной 4,5м. калитки.

рабочие чертежи

РАЗРАБОТАНЫ
ЦНИИПРОМЗДАНИЙ

ЗАМ. ДИРЕКТОРА ИН-ТА С.М. ГЛИКИН
ЗАВ. ОТДЕЛОМ КБЗ Л.С. ЯМПОЛЬСКИЙ
ГЛ. ИНЖЕНЕР ПРОЕКТА В.И. ПОГОРЕЛОВ

УТВЕРЖДЕНЫ:
Управлением Проектирования и инженерных изысканий Минстроя России
письмо от 06.11.92 N 9-1/347
Введены в действие ПИ №2
с 01.03.93
Приказ от 10.03.93 №25

Обозначение документа	Наименование	Стр.
3.017-3.6-00.00.00ТО	Техническое описание	3
3.017-3.6-00.00.00	Ворота распашные деревянные шириной 4,5м	6
3.017-3.6-01.00.01	Ребро	8
3.017-3.6-00.00.00СБ	Ворота распашные деревянные шириной 4,5м. Сборочный чертеж	9
3.017-3.6-00.00.00ВП	Ведомость покупных изделий	12
3.017-3.6-01.00.00	Петля	13
3.017-3.6-01.00.00СБ	Петля. Сборочный чертеж	14
3.017-3.6-01.01.00	Уголок	15
3.017-3.6-01.01.00СБ	Уголок. Сборочный чертеж	15
3.017-3.6-02.00.00	Кронштейн	16
3.017-3.6-02.00.00СБ	Кронштейн. Сборочный чертеж	16
3.017-3.6-03.00.00	Кронштейн	17
3.017-3.6-03.00.00СБ	Кронштейн. Сборочный чертеж	17
3.017-3.6-04.00.00	Накладка	18
3.017-3.6-04.00.00СБ	Накладка. Сборочный чертеж	18
3.017-3.6-05.00.00	Накладка	19
3.017-3.6-05.00.00СБ	Накладка. Сборочный чертеж	19
3.017-3.6-06.00.00	Кронштейн	20
3.017-3.6-06.00.00СБ	Кронштейн. Сборочный чертеж	20
3.017-3.6-00.00.01	Брусок	21
3.017-3.6-00.00.02	Брусок	21
3.017-3.6-00.00.03	Скоба	22
3.017-3.6-00.00.04	Накладка	22
3.017-3.6-00.00.00ВМ	Ведомость расхода материалов	23

Обозначение документа	Наименование	Стр.
3.017-3.6-10.00.00	Калитка	24
3.017-3.6-10.00.00СБ	Калитка. Сборочный чертеж	26
3.017-3.6-10.00.00.ВП	Ведомость покупных изделий	28
3.017-3.6-10.01.00	Ручка	29
3.017-3.6-10.01.00СБ	Ручка. Сборочный чертеж	29
3.017-3.6-10.02.00	Петля	30
3.017-3.6-10.02.00СБ	Петля. Сборочный чертеж	31
3.017-3.6-10.02.10	Уголок	32
3.017-3.6-10.02.10СБ	Уголок. Сборочный чертеж	32
3.017-3.6-04.00.01	Ухо	33
3.017-3.6-10.00.00ВМ	Ведомость расхода материалов	34

ГИП	Погорелов		
Н.контр.	Лукашевич		
Гл.спец.	Лукашевич		
Вед.ин.	Смирягин		

3.017-3.6

Содержание

Стадия	Лист	Листов
Р		1

ЦНИИПРОМЗДАНИЙ

Копировал: Юрчук

Ц00108-07 3

Формат А3

1. Требования к конструкции.

1.1. Назначение и область применения, технические данные, расшифровка маркировки, описание изделия и его составных частей, принцип работы, комплект поставки, указания по монтажу, эксплуатации, транспортированию и хранению, а также архитектурно-строительные решения приведены в выпуске 0 настоящей серии.

1.2. Ворота распашные деревянные и калитки должны изготавливаться по рабочим чертежам серии 3.017-3.вып 6 в соответствии с настоящим техническим описанием.

1.3. Створки полотна должны открываться свободно, без заеданий и должны быть снабжены элементами, обеспечивающими надежную фиксацию створок в их закрытом и открытом положениях.

1.4. Все металлические поверхности должны иметь защитно-декоративное покрытие.

1.5. Наружные поверхности ворот должны иметь атмосферостойкое защитно-декоративное покрытие.

1.6. Конструкция ворот должна подвергаться следующим испытаниям:

– типовым – при подготовке производства или изменении конструкции ворот по утвержденной программе и методике испытаний, разработанной заводом-изготовителем;

– приемно-сдаточным – при серийном и массовом производстве – по техническому описанию.

1.7. Завод-изготовитель должен изготовить и испытать опытные образцы ворот в точном соответствии с чертежами и техническим описанием. Серийное или массовое производство ворот разрешается только после утверждения акта испытания опытных образцов с выводами характеризующими качество изготовления и стабильность работы ворот.

2. Требования к материалам.

2.1. Качество материалов должно соответствовать требованиям государственных или отраслевых стандартов или технических условий. Соответствие применяемых материалов предъявленным требованиям должно подтверждаться стандартами заводов-поставщиков, а при их отсутствии данными испытаний заводской лаборатории

				3.0П-3.6-00.00.00 ТО			
ГИП	Погорелов			Техническое описание	Стадия	Лист	Листов
Н. контр.	Лукашевич				Р	1	3
Гл. спец.	Лукашевич				ЦНИИПРОМЗДАНИЙ		
Вед. ин.	Смирягин						

Копировал: Юрчук Ц00108-07 4 Формат А3

Инв. № подл. | Подпись и дата | Взам. инв. №

3. Требования к деталям.

3.1. Заготовки из фасонного проката должны быть очищены от загрязнений, коррозии и окалины любым способом, не ухудшающим структуру и не понижающим прочность деталей.

3.2. В металлических деталях, имеющих механически обработанные поверхности, чистота обработки должна соответствовать классу чистоты, указанному в чертежах и выполняться в соответствии с ГОСТ 2789-73. Для деталей с чистотой обработки, не указанной в чертежах, чистота поверхности должна быть не ниже R_z 80 по ГОСТ 2789-73. Риски и царапины на поверхностях этих деталей не допускаются. Острые кромки должны быть притуплены.

3.3. Сварные швы должны быть равной толщины без перекосов, шлаковых и других дефектов.

3.4 Технология изготовления деталей и сборочных единиц ворот должна обеспечить их взаимозаменяемость.

3.5. Детали ворот и калиток должны изготовливаться из обрезных пиломатериалов хвойных пород не ниже 2-го сорта по ГОСТ 8486-86Е.

3.6. Древесина деталей должна иметь абсолютную влажность не более 18%, а древесина заделок на 2-3% ниже.

3.7. В пиломатериалах не допускаются пороки древесины, превышающие установленные ограничения для 2-го сорта по ГОСТ 2140-81. Обзол на поверхности не допускается.

3.8. Шероховатость поверхностей пиломатериалов после механической обработки должна быть не более R_z 200 по ГОСТ 7016-82.

3.9. Детали из дерева должны быть обработаны антисептическими составами для древесины по СНиП 2.03.11-85.

3.10 Допуск прямолинейности линейных элементов не более 1мм по длине 1м и 2мм по всей длине.

3.11. Технология изготовления деталей и сборочных единиц ворот должна обеспечить их взаимозаменяемость.

4. Требования к сборке.

4.1. Поступающие на сборку детали должны быть очищены от стружки, загрязнений, иметь клейма ОТК и другие сопроводительные документы, удостоверяющие их качество.

4.2. Сборка должна производиться на участке, оборудованном приспособлениями, обеспечивающими точность, указанную в чертежах.

4.3. При сборке деталей не допускается применение прокладок, клиньев и прочих компенсаторов, не предусмотренных чертежами.

4.4. Все крепежные изделия не должны иметь повреждений.

5. Требования к декоративно-защитным покрытиям.

5.1. Поверхности, подлежащие окраске, должны быть очищены от масел, ржавчины, грязи и влаги, обезжирены и огрунтованы. Марка грунтовки выбирается заводом-изготовителем.

5.2. Элементы ворот и калиток должны быть огрунтованы только после проверки качества изготовления.

5.3 Огрунтованные и окрашенные поверхности должны быть ровными, гладкими, без подтеков и не иметь отслоений.

5.4. Цвет защитно-декоративного покрытия определяется проектировщиками и согласовывается с заводом-изготовителем.

6. Требования к маркировке.

6.1. Маркировка наносится водостойкой краской по трафарету. Размер шрифта по ГОСТ 2930-62. При маркировании наносится условное обозначение ворот и калиток и штамп ОТК завода-изготовителя.

Инв. № подл.	Подпись и дата	Взам. инв. №

Формат	Зона	Поз.	Обозначение	Наименование	Кол. на исполн. 3.017-3.6-00.00.00-										Примечание
					—	01	02	03							
				Документация											
А3			3.017-3.6-00.00.00 СБ	Сборочный чертеж	X	X	X	X							
А3			3.017-3.6-00.00.00 ТО	Техническое описание	X	X	X	X							
А3			3.017-3.6-00.00.00 ВП	Ведомость покупных изделий	X	X	X	X							
А3			3.017-3.6-00.00.00 ВМ	Ведомость расхода материалов	X	X	X	X							
				Сборочные единицы											
А4		1	3.017-3.5-01.05.00	Накладка	1	1	1	1							
А4		2	3.017-3.5-02.00.00	Ручка	1	1	1	1							

ГИП	Погорелов		
Н. контр.	Лукашевич		
Гл. спец.	Лукашевич		
Вед. инж.	Стурягин		

3.017-3.6-00.00.00

Ворота распашные деревянные шириной 4,5 м

Стадия	Лист	Листов
Р	1	5

ЦНИИПРОМЗДАНИЙ

Копировал: Стрельцова

Формат А4

Инв. № подл.	Подпись и дата	Взам. инв. №

Формат	Зона	Поз.	Обозначение	Наименование	Кол. на исполн. 3.017.3.6-00.00.00-										Примечание
					—	01	02	03							
А4		3	3.017-3.5-03.00.00	Ручка	1	1	1	1							
А4		4	3.017-3.5-04.00.00	Фиксатор	2	2	2	2							
А4		5	3.017-3.6-01.00.00	Петля	2	2	2	2							
		6	3.017-3.6-01.00.00-01	Петля	2	2	2	2							
А4		7	3.017-3.6-01.01.00	Уголок	4	4	4	4							
А4		8	3.017-3.6-02.00.00	Кронштейн	1	1	1	1							
А4		9	3.017-3.6-03.00.00	Кронштейн	1	1	1	1							
А4		10	3.017-3.6-04.00.00	Накладка	4	4	4	4							
А4		11	3.017-3.6-05.00.00	Накладка	1	1	1	1							
		12	3.017-3.6-05.00.00-01	Накладка	1	1	1	1							
А4		13	3.017-3.6-06.00.00	Кронштейн	4	4	4	4							
				Детали											
А4		14	3.017-3.5-00.00.01	Шпингалет	2	2	2	2							
А4		15	3.017-3.6-00.00.01	Брусок	4										
			-01	Брусок		4									
			-02	Брусок			4	4							
А4		16	3.017-3.6-00.00.02	Брусок	4	4	4	4							

3.017-3.6-00.00.00

Лист 2

Копировал: Стрельцова

Формат А4

Т 70-80100 Б

6

Инв. № подл.	Подпись и дата	Взам. инв. №

Форм.	Зона	Поз.	Обозначение	Наименование	Кол. на исполн. 3.017-3.6-00.00.00-				Примечание
					—	01	02	03	
АЧ		17	3.017-3.6-00.00.03	Скоба	2	2	2	2	
АЧ		18	3.017-3.6-00.00.04	Накладка	1	1	1	1	
				Брусок					
				Пиломатериалы хвойных					
				пород 2ой сорт (75×130)					
				ГОСТ 8486-86Е					
БЧ		19	3.017-3.6-00.00.05	(70×125×2094)-2.0; Кг 200у	2				13,74 кг
			-01	(70×125×2250)-2.0; Кг 200у		2			14,8 кг
			-02	(70×125×2456)-2.0; Кг 200у			2	2	16 кг
				Доска					
				Пиломатериалы хвойных					
				пород 2ой сорт (32×110)					
				ГОСТ 8486-86Е					
БЧ		20	3.017-3.6-00.00.06	(30×50×1100)-2.0; Кг 200у	30				1,24 кг
			-01	(30×50×1500)-2.0; Кг 200у		30			1,69 кг
			-02	(30×50×1900)-2.0; Кг 200у			30		2,14 кг
БЧ		21	3.017-3.6-00.00.07	Доска					
				Пиломатериалы хвойных					
				пород 2ой сорт (22×150)					
				ГОСТ 8486-86Е					

Инв. № подл.	Подпись и дата	Взам. инв. №

Форм.	Зона	Поз.	Обозначение	Наименование	Кол. на исполн. 3.017-3.6-00.00.00-				Примечание
					—	01	02	03	
				(20×1900)-2.0; Кг 200у				30	4,27 кг
				Стандартные изделия					
		23		Болт М12-8д×90.58.01.20					
				ГОСТ 7798-70	56	56	56	56	
				Гайки ГОСТ 5915-70					
		24		М12-7Н.5.01.20	56	56	56	56	
		25		М6-7Н.5.01.20	8	8	8	8	
		26		Гвоздь К5×90					
				ГОСТ 4028-63	90	90	90	154	
				Шайбы ГОСТ 6402-70					
		27		12.65Г.02.9	56	56	56	56	
		28		6.65Г.02.9	8	8	8	8	
		29		Шайба 12.01.пс2.01.20					
				ГОСТ 11371-78	56	56	56	56	
		30		Шпилька М6-8д×120.58.01.20					
				ГОСТ 22040-76	4	4	4	4	

Rz80 (√)

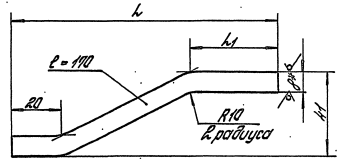

Обозначение	L, мм	L_1, мм	Масса, кг
3.017-3.6-01.00.01	105	35	1,22
-01	93	23	1,1

1.* Размер для справок.

2. Неуказанные предельные отклонения размеров: $h14; \pm \frac{IT14}{2}$.

Изм. № подл.	Подпись и дата	Взам. инв. №

Изм. № подл.	Подпись и дата	Взам. инв. №

Обозначение	Наименование	Кол. на исполн. 3.017-3.6-00.00.00-								Примечание
		–	01	02	03					
31	Шплинт 4х25-001									
	ГОСТ 397-79	2	2	2	2					
32	Штифт 4х20									
	ГОСТ 3128-70	4	4	4	4					
33	Шурут 1-5х30.01.20									
	ГОСТ 1144-80	20	20	20	20					

3.017-3.6-00.00.00

Лист 5

Копировал: Стрельцова

Формат А4

ГИП	Погорелов		3.017-3.6-01.00.01			
Н.контр.	Ликачевич		Ребро	Стадия	Масса	Масштаб
Гл.спец.	Никонович			Р	от табл.	—
Вед.инж.	Смирягин			Лист	Листов: 1	
			Лист 6-ПН-8 ГОСТ 19903-74	ЦНИИПРОМЗДАНИЙ		
			Ст 3сп2-сб ГОСТ 14637-89			

Ц00108-07-9

Копировал: Стрельцова

Формат А4

Рис.1

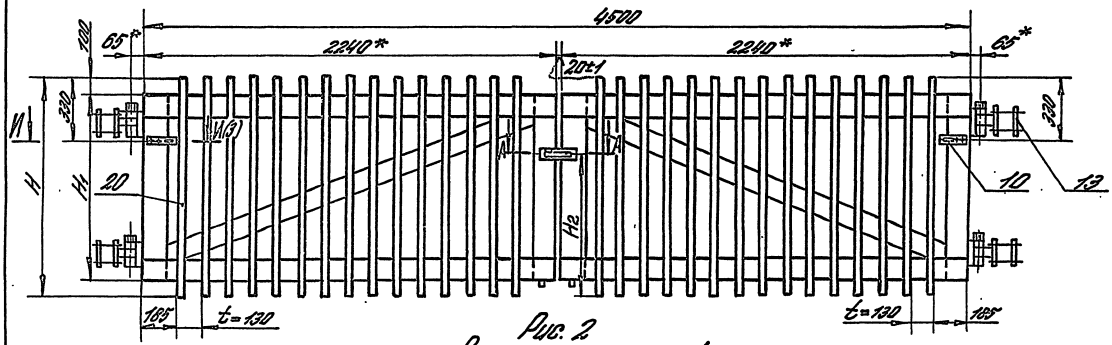

Рис. 2
Остальное – см. рис.1

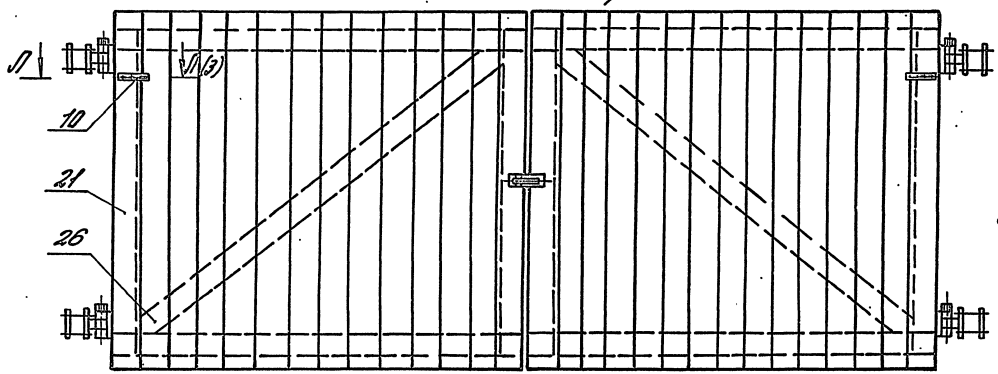

1* Размеры для справок.
2. Кронштейн поз.13 приваривается к петлям поз.5 и 6 в случае крепления ворот к деревянным столбам.
3. Брусок поз.19 прибить гвоздями к брускам поз. 15 и 16.
4. Неуказанные предельные отклонения размеров: Н14; h14; $\pm\frac{IT14}{2}$.

Обозначение	Марка	Рис.	Н, мм	Н1, мм	Н2, мм	Масса, кг
3.017-3.6-00.00.00	ВДС-4,5×1,1	1	1100	900	530	193
-01	ВДС-4,5×1,5		1500	1300	1000	219
-02	ВДС-4,5×1,9		1900	1700		245
-03	ВДГ-4,5×1,9	2	1900	1700		309

ГИП	Погорелов		
Н.контр.	Лукашевич		
Гл.спец.	Лукашевич		
Вед.инж.	Смирнов		

3.017-3.6-00.00.00 СБ

Ворота распашные деревянные шириной 4,5 м. Сборочный чертеж

Стадия	Масса	Масштаб
Р	См. табл.	—

Лист 1 | Листов 3

ЦНИИПРОИЗДАНИЙ

Копировал: Юрчук

Ц00108-07 10 Формат А3

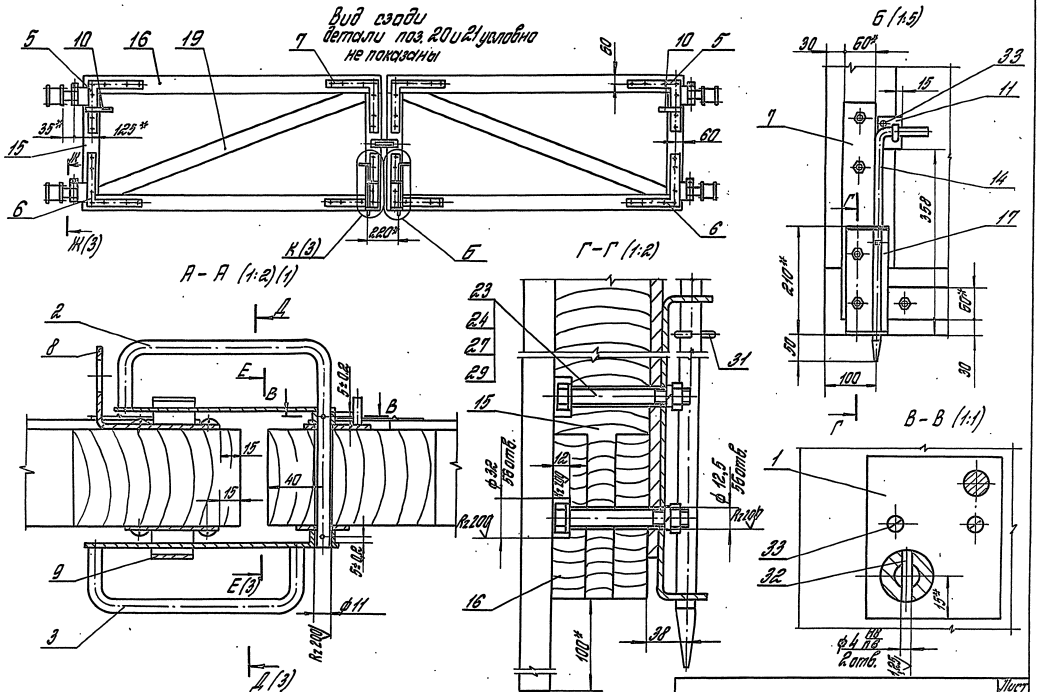

3.017-3.6-00.00.00 СБ		Лист 2

Копировал: Стрельцова Ц00108-07 11 Формат А3

Инв. № подл. | Подпись и дата | Взам. инв. №

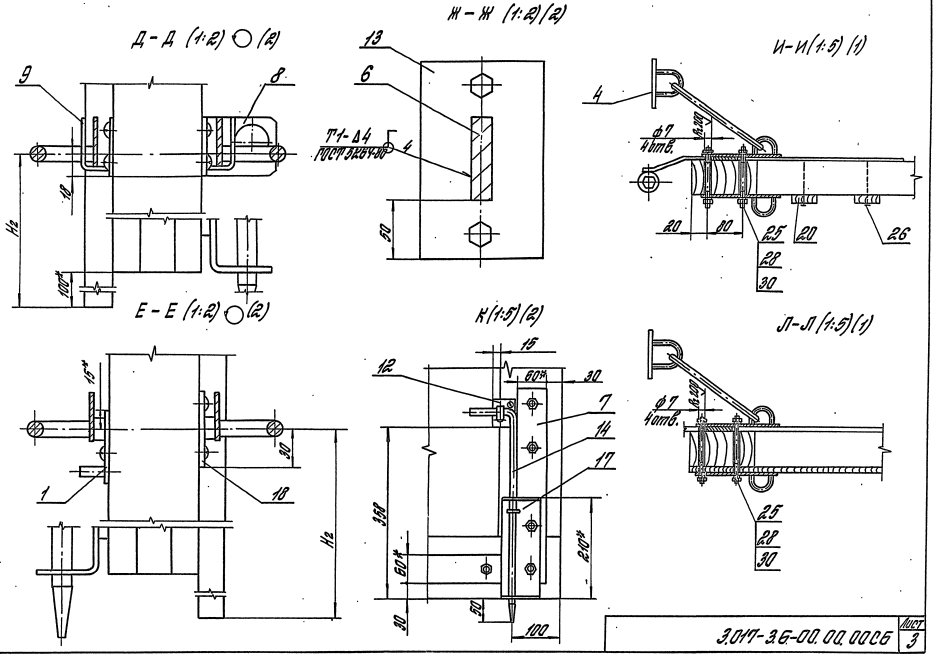

Инв. № подл. | Подпись и дата | Взам. инв. №

3.017-3.6-00.00.00СБ | Лист 3

Копировал: Стрельцова | 1.00108-07-12 | Формат А3

Номер строки	Наименование	Код ОКП	Обозначение документа на поставку	Поставщик	Кол. на изделие 3.017-3.000.00.00 —	01	02	03	04	05	Примечание
1											
2	Болты	120200	ГОСТ 7798-70								
3	М12-8g×90.58.01.20				56	56	56	56			
4	М12-8g×240.58.01.20				8	8	8	8			
5	М24-8g×160.58.01.20				4	4	4	4			
6											
7	Гайки	120300	ГОСТ 5915-70								
8	М6-7Н.5.01.20				8	8	8	8			
9	М12-7Н.5.01.20				64	64	64	64			
10											
11	Гвоздь К5×120		ГОСТ 4028-63		90	90	90	154			
12											
13	Шайбы	128600	ГОСТ 6402-70								
14	6.65Г.02.9				8	8	8	8			
15	12.65Г.02.9				64	64	64	64			
16	24.65Г.02.9				4	4	4	4			
17											
18	Шайбы	128600	ГОСТ 11371-78								
19	12.01.пс.2.01.20				56	56	56	56			
20	24.01.пс.2.01.20				8	8	8	8			
21											
22	Шпилька М6-8g×120.58.01.20		ГОСТ 22040-76		4	4	4	4			
23											
24	Шплинт 4×25-001	128700	ГОСТ 397-79		2	2	2	2			
25											
26	Штифт 4×20		ГОСТ 3128-70		4	4	4	4			
27											
28	Шуруп 1-5×30.01.20		ГОСТ 1144-80		20	20	20	20			
29											
30											

Инв. № подл. | Подпись и дата | Взам. инв. №

				3.017-3.000.00.00	
ГИП	Пономарев			Ведомость покупных изделий	Стадия: Р; Лист: 1; Листов: 1
Н. контр.	Мухачева				
Гл. спец.	Мухачева				ЦНИИПромзданий
Нач. ПТО	Ахмерова				

Копировал: Юрчук

Ц00108-07 13

Формат А3

Формат	Зона	Поз.	Обозначение	Наименование	Кол.	Примеч.
				Документация		
А3			3.017-3.6-01.00.00 СБ	Сборочный чертеж		
				Сборочные единицы		
АУ		1	3.017-3.5-01.04.00-01	Полупетля	1	
АУ		2	3.017-3.6-01.01.00	Уголок	1	
				Детали		
АУ		3	3.017-3.5-01.03.01	Втулка	1	
АУ		4	3.017-3.5-01.03.02	Втулка	1	
АУ		5	3.017-3.6-01.00.01	Ребро	1	
				Стандартные изделия		
		6		Болт М24-8д×160.58.01.20		
				ГОСТ 7798-70	1	
		7		Шайба 24.65Г.02.9		
				ГОСТ 6402-70	1	
		8		Шайба 24.01пс 2.01.20		
				ГОСТ 11371-78	2	

Инв. № подл. | Подпись и дата | Взам. инв. №

ГИП	Погорелов		3.017-3.6-01.00.00	
Н. контр.	Лукашевич		Петля	Стадия: Р; Лист: 1; Листов: 2
Гл. спец.	Лукашевич			ЦНИИПРОМЗДАНИЙ
Нач. инж.	Смирягин			

Копировал: Стрельцова

Формат А4

Формат	Зона	Поз.	Обозначение	Наименование	Кол.	Примеч.
			Различие исполнений 3.017-3.6-01.00.00-01; 3.017-3.6-01.00.00-03 чертежу.	3.017-3.6-01.00.00 и 3.017-3.6-01.00.00-02; по сборочному		

Инв. № подл. | Подпись и дата | Взам. инв. №

3.017-3.6 01.00.00

Лист 2

Ц00108-07 14

Копировал: Стрельцова

Формат А4

Рис. 1

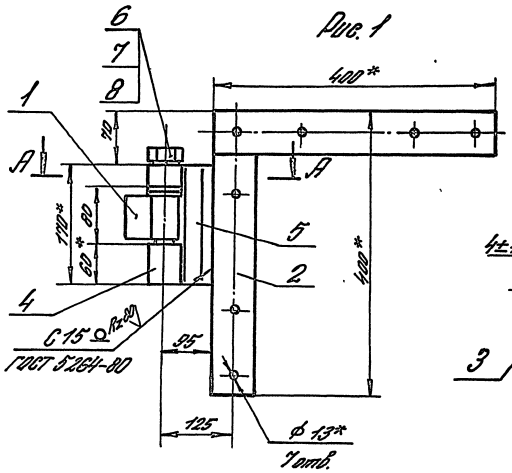

А-А (1:1)

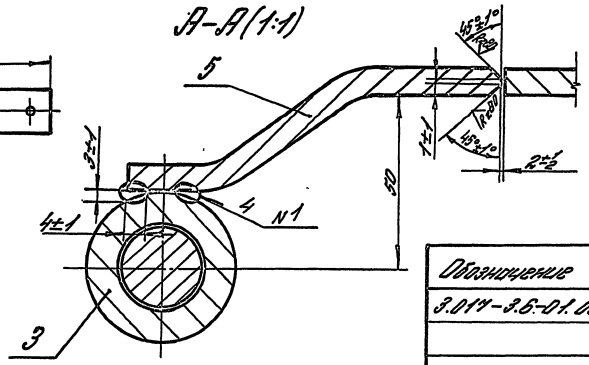

Обозначение	Рис.	
3.017-3.6-01.00.00	1	Изображено
-01		Зеркальное отражение
-02	2	Изображено
-03		Зеркальное отражение

Рис. 2
Остальное - см. рис. 1

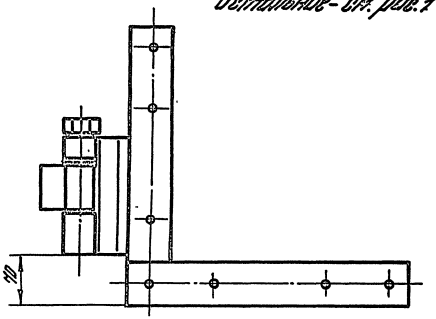

1. Соосность отверстий в деталях поз. 3 и 4 относительно их общей оси 0,012 мм.
2. Сварка шва N1 ручная электродуговая.
3.* Размеры для справок.
4. Неуказанные предельные отклонения размеров: $h14; \pm\frac{IT14}{2}$.

				3.017-3.6-01.00.00 СБ			
				Петля. Сборочный чертеж	Стадия	Масса	Масштаб
					Р	5,3	1:5
ГИП	Погорелов				Лист	Листов	
Н. контр.	Лукашевич						
Гл. спец.	Лукашевич				ЦНИИПРОИЗДАНИЙ		
Вед. инж.	Смирягин						

Копировал: Юрчук

Ц00108-07 15

Формат А3

ИНВ. N ПОДЛ. | ПОДПИСЬ И ДАТА | ВЗАМ. ИНВ. N

Формат	Зона	Поз.	Обозначение	Наименование	Кол.	Примеч.
				Документация		
А4			3.017-3.6-01.01.00 СБ	Сборочный чертеж		
				Детали		
				Накладка		
				Лист 6-ПН-8 ГОСТ 19903-74 Ст3 сп2-сб ГОСТ 14637-89		
Б4		1	3.017-3.6-01.01.01	(60×400) h14; Rz80	1	1,5 кг
Б4		2	3.017-3.6-01.01.02	(60×340) h14; Rz80	1	1,28 кг

Инв. № подл.	Подпись и дата	Взам. инв. №

3.017-3.6-01.01.00

ГИП	Погорелов	
Н. контр.	Лукашевич	
Гл. спец.	Лукашевич	
Вед. инж.	Смирягин	

Уголок

Стадия	Лист	Листов
Р		1

ЦНИИПРОМЗДАНИЙ

Копировал: Стрельцова

Формат А4

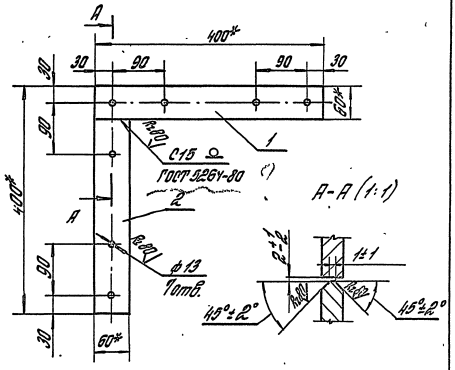

1.* Размеры для справок.

2. Неуказанные предельные отклонения размеров: H14; h14; ± $\frac{IT14}{2}$.

Инв. № подл.	Подпись и дата	Взам. инв. №

3.017-3.6-01.01.00 СБ

Уголок. Сборочный чертеж

Стадия	Лист	Масштаб
Р	2,8	1:5

ГИП	Погорелов	
Н. контр.	Лукашевич	
Гл. спец.	Лукашевич	
Вед. инж.	Смирягин	

Лист | Листов 1

ЦНИИПРОМЗДАНИЙ

Ц00108-07 16

Копировал: Стрельцова

Формат А4

Формат	Зона	Поз.	Обозначение	Наименование	Кол.	Примеч.
				Документация		
АУ			3.017-3.6-02.00.00 СБ	Сборочный чертеж		
				Детали		
АУ		1	3.017-3.5-01.01.01-01	Скоба	1	
АУ		2	3.017-3.5-01.01.02	Упор	1	

Инв. № подл. | Подпись и дата | Взам. инв. №

3.017-3.6-02.00.00

ГИП	Погорелов		Кронштейн	Отдел	Лист	Листов
Н. контр.	Лукьянов			Р		1
Гл. спец.	Лукьянов			ЦНИИПРОМЗДАНИЙ
Вед. инж.	Стирягин			

Копировал: Стрельцова

Формат АУ

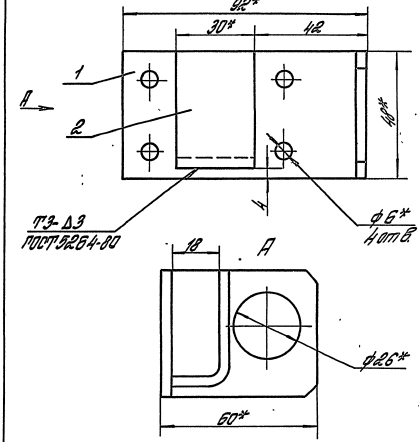

1.* Размеры для справок.

2. Неуказанные предельные отклонения размеров: $h14; \pm \frac{IT14}{2}$.

Инв. № подл. | Подпись и дата | Взам. инв. №

3.017-3.6-02.00.00 СБ

ГИП	Погорелов		Кронштейн. Сборочный чертеж	Отдел	Масса	Масштаб
Н. контр.	Лукьянов			Р	0,26	1:1
Гл. спец.	Лукьянов			Лист	Листов 1
Вед. инж.	Стирягин			ЦНИИПРОМЗДАНИЙ

Копировал: Стрельцова

Ц00108-07 17

Формат АУ

Формат	Зона	Поз.	Обозначение	Наименование	Кол.	Приме-чание
				Документация		
А4			3.017-3.6-03.00.00 СБ	Сборочный чертеж		
				Детали		
А4		1	3.017-3.5-01.01.02	Упор	1	
Б4		2	3.017-3.6-03.00.01	Пластина		
				Лист 6-ПН-4 ГОСТ 19903-74 / Отэло 2-сб ГОСТ 14637-89		
				(148×90) h 14; $\frac{\pm IT14}{2}$	1	0,105 кг

		3.017-3.6-03.00.00	
ГИП	Погорелов	Кронштейн	Стадия: Р; Масса: 0,16; Масштаб: 1:1
Н.контр.	Лукомский		Лист; Листов: 1
Гл.спец.	Лукомский		
Вед.инж.	Сапрыгин		ЦНИПРОМЗДАНИЙ

Копировал: Стрельцова Формат А4

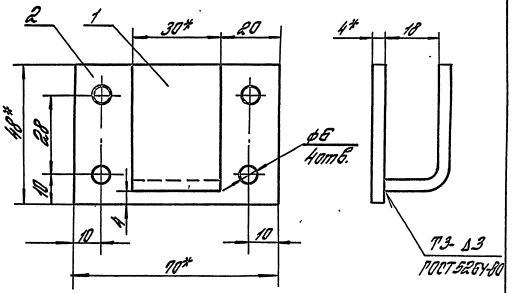

1. * Размеры для справок.
2. Неуказанные предельные отклонения размеров: $H14$; $h14$; $\pm \frac{IT14}{2}$.

		3.017-3.6-03.00.00 СБ	
ГИП	Погорелов	Кронштейн сборочный чертеж	Стадия: Р; Масса: 0,16; Масштаб: 1:1
Н.контр.	Лукомский		Лист; Листов: 1
Гл.спец.	Лукомский		
Вед.инж.	Сапрыгин		ЦНИПРОМЗДАНИЙ

Копировал: Стрельцова Ц 00108-07 18 Формат А4

Формат	Зона	Поз.	Обозначение	Наименование	Кол.	Примечание
				Документация		
А4			3.017-3.6-04.00.00 СБ	Сборочный чертеж		
				Детали		
А4		1	3.017-3.6-04.00.01	Ухо	1	
Б4		2	3.017-3.6-04.00.02	Пластина		
				Лист Б-ПН-4 ГОСТ 19903-74		
				Ст3 пс2-сб ГОСТ 14637-89		
				(30×170) h14; Кг80	1	0,15 кг

Инв. № подл. | Подпись и дата | Взам. инв. №

			3.017-3.6-04.00.00			
ГИП	Погорелов		Накладка	Стадия	Лист	Листов
Н. контр.	Лукашевич			Р		1
Гл. спец.	Лукашевич			ЦНИИПРОМЗДАНИЙ		
Нед. инж.	Стирягин					

Копировал: Стрельцова

Формат А4

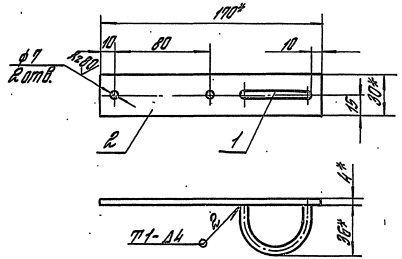

1. Сварные швы по ГОСТ 5264-80.
2. *Размеры для справок.
3. Неуказанные предельные отклонения размеров: H14; h14; $\pm\frac{IT14}{2}$.

Инв. № подл. | Подпись и дата | Взам. инв. №

			3.017-3.6-04.00.00 СБ			
ГИП	Погорелов		Накладка. Сборочный чертеж	Стадия	Масса	Масштаб
Н. контр.	Лукашевич			Р	0,18	1:2
Гл. спец.	Лукашевич			Лист	Листов 1	
Нед. инж.	Стирягин			ЦНИИПРОМЗДАНИЙ		

Копировал: Стрельцова

Ц00108-07 19

Формат А4

Формат	Зона	Поз.	Обозначение	Наименование	Кол.	Примечание
				Документация		
А4			3.017-3.6-05.00.00 СБ	Сборочный чертеж		
				Детали		
А4		1	3.017-3.5-01.00.06	Крюк	1	
Б4		2	3.017-3.6-05.00.01	Плоотина		
				Б-ПН-4 ГОСТ 19903-74		
				Лист $\frac{\text{Ст3пс2-6}}{\text{толщ 4}}$ ГОСТ 14637-89		
				(40х60) h 14; $\frac{\text{Кг}}{\text{ду}}$	1	0,015 кг
			Различия исполнений 3.017-3.6-05.00.00 и 3.017-3.6-05.00.00-01 по сборочному чертежу.			

3.017-3.6-05.00.00 — изображено
3.017-3.6-05.00.00-01 — зеркальное отражение

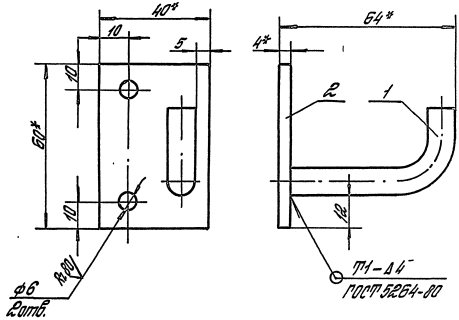

1.* Размеры для справок.
2. Неуказанные предельные отклонения размеров: h 14; $\pm \frac{IT14}{2}$.

ГИП	Потрелов	
Н. контр.	Лукьянчев	
Н. отд.	Лукьянчев	
Нач. отд.	Гаврилин	

3.017-3.6-05.00.00

Наклейка

Стадия	Лист	Листов
Р		1

ЦНИИпромзданий

Копировал: Стрельцова

Формат А4

ГИП	Потрелов	
Н. контр.	Лукьянчев	
Н. отд.	Лукьянчев	
Нач. отд.	Гаврилин	

3.017-3.6-05.00.00 СБ

Наклейка. Сборочный чертеж

Стадия	Масса	Масштаб
Р	0,123	1:1

Лист	Листов 1

ЦНИИпромзданий

Цэо 108-07 20

Копировал: Стрельцова

Формат А4

Формат	Зона	Поз.	Обозначение	Наименование	Кол.	Примечание
				Документация		
АЧ			3.017-3.6-06.00.00 СБ	Сборочный чертеж		
				Детали		
БЧ		1	3.017-3.6-06.00.01	Накладка		
				Лист Б-ПН-8 ГОСТ 19903-74		
				Ст3пс2-сб ГОСТ 14637-89		
				(100×160) h14; Rz80	2	1,0 кг
				Стандартные изделия		
		2		Болт М12-8д×240.58.01.20		
				ГОСТ 7798-70	2	
		3		Гайка М12-7Н.5.01.20		
				ГОСТ 5915-70	2	
		4		Шайба 12.65Г.02.9		
				ГОСТ 6402-70	2	

Инв. № подл. | Подпись и дата | Взам. инв. №

ГИП	Погорелов		
Н. контр.	Лукашевич		
Гл. спец.	Лукашевич		
Вед. инж.	Смирягин		

3.017-3.6-06.00.00

Кронштейн

Стадия	Лист	Листов
Р		1

ЦНИИПРОМЗДАНИЙ

Копировал: Стрельцова

Формат А4

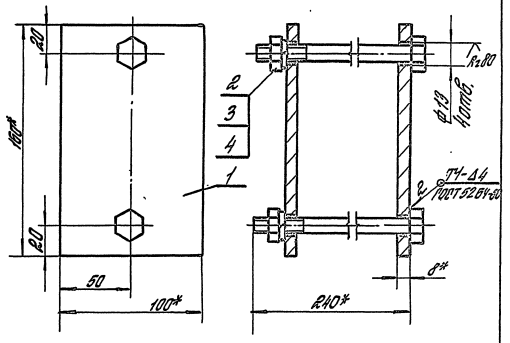

1. * Размеры для справок.
2. Неуказанные предельные отклонения размеров: H14; h14; ± $\frac{УТ14}{2}$.

Инв. № подл. | Подпись и дата | Взам. инв. №

ГИП	Погорелов		
Н. контр.	Лукашевич		
Гл. спец.	Лукашевич		
Вед. инж.	Смирягин		

3.017-3.6-06.00.00 СБ

Кронштейн
Сборочный чертеж

Стадия	Масса	Масштаб
Р	2,4	1:2

Лист | Листов 1

ЦНИИПРОМЗДАНИЙ

Копировал: Стрельцова

Ц00108-07 21

Формат А4

Rz 200

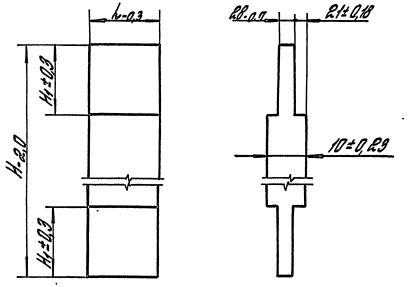

Обозначение	H, мм	H_1, мм	h, мм	Масса, кг
3.017-3.6-00.00.01	900	125	125	4,9
-01	1300			7,53
-02	1700			10,2
-03	900	95	95	3,92
-04	1300			5,9
-05	1700			7,9

Инв. № подл.	Подпись и дата	Взам. инв. №		3.017-3.6-00.00.01			
				Брусок	Стадия: Р	Масса: см. табл.	Масштаб: —
					Лист	Листов 1	
ГИП	Погорелов			Пиломатериалы хвойных пород 2-ой сорт (75 x 130) ГОСТ 8486-86 Е	ЦНИИПРОМЗДАНИЙ		
Н. контр.	Лукашевич						
Гл. спец.	Лукашевич						
Вед. инж.	Стирягин						

Копировал: Стрельцова

Формат А4

Rz 200

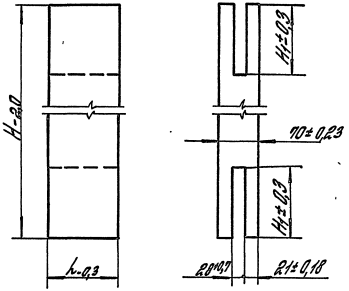

Обозначение	H, мм	h, мм	H_1, мм	Масса, кг
3.017-3.6-00.00.02	2240	125	125	14,2
-01	800	95	95	3,6

Инв. № подл.	Подпись и дата	Взам. инв. №		3.017-3.6-00.00.02			
				Брусок	Стадия: Р	Масса: см. табл.	Масштаб: —
					Лист	Листов 1	
ГИП	Погорелов			Пиломатериалы хвойных пород 2-ой сорт (75 x 130) ГОСТ 8486-86 Е	ЦНИИПРОМЗДАНИЙ		
Н. контр.	Лукашевич						
Гл. спец.	Лукашевич						
Вед. инж.	Стирягин						

Ц00108-07 22

Копировал: Стрельцова

Формат А4

Rz80 (√)

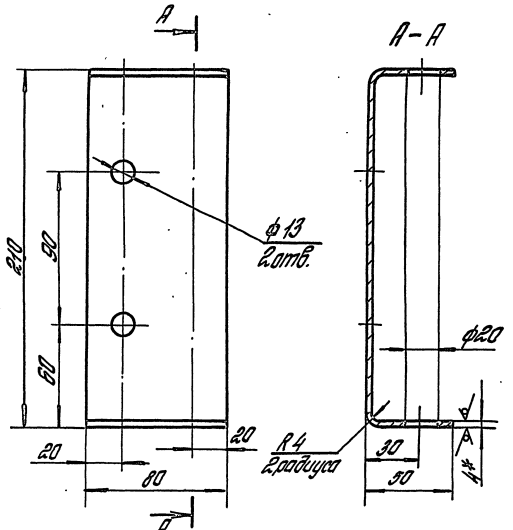

1. *Размеры для справок.
2. Неуказанные предельные отклонения размеров: H14; h14; ± $\frac{IT14}{2}$.

				3.017-3.6-00.00.03			
				Скоба	Стадия	Масса	Масштаб
					Р	0,77	1:2
ГИП	Логорелов				Лист	Листов 1	
Н.контр.	Лукашевич			Лист Б-ПН-4 ГОСТ 19903-74 / Ст3пс2-сб ГОСТ 14637-89	ЦНИИПРОМЗДАНИЙ		
Гл.спец.	Лукашевич						
Вед.инж.	Смирягин						

Инв. № подл. | Подпись и дата | Взам. инв. №

Копировал: Стрельцова

Формат А4

Rz80 (√)

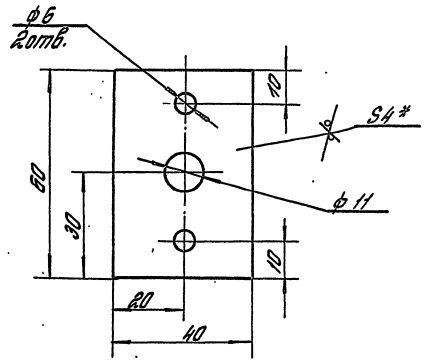

1. *Размеры для справок.
2. Неуказанные предельные отклонения размеров: H14; h14; ± $\frac{IT14}{2}$.

				3.017-3.6-00.00.04			
				Накладка	Стадия	Масса	Масштаб
					Р	0,075	1:1
ГИП	Логорелов				Лист	Листов: 1	
Н.контр.	Лукашевич			Лист Б-ПН-4 ГОСТ 19903-74 / Ст3пс2-сб ГОСТ 14637-89	ЦНИИПРОМЗДАНИЙ		
Гл.спец.	Лукашевич						
Вед.инж.	Смирягин						

Инв. № подл. | Подпись и дата | Взам. инв. №

Копировал: Стрельцова

Ц00108-07 23

Формат А4

Таблица 1

Марка изделия	Код изделия	Наименование и код: Малоуглеродистая сталь 009300: 009300						Среднеуглеродистая сталь 009200: 009200						Низколегированная сталь 009100: 009100					
		Расход, кг																	
		Класс-ра до 19	Толщина δ= до 45	∟ 32×20	∟ 32×32	Всего конструкционной стали	⌀ до 10	Итого	С учетом Коэф.= 1,05	Класс-ра от 20 до 30	Толщина δ= от 20 до 30	∟ от 45×28 до 63×40	∟ от 36×36 до 45×45	Всего конструкционной стали	⌀ от 20 до 30	Итого	С учетом Коэф.= 1,05	Класс-ра от 32 до 350	Толщина δ= от 60 до 200	∟ 110×45 и более	∟ 90×56 и более	Всего конструкционной стали	⌀ от 32 до 250	Итого	С учетом Коэф.= 1,05
ВДС-4,5×11			0,92				2,26	3,18	3,34														4,36	4,36	4,58
ВДС-4,5×15			0,92				2,26	3,18	3,34														4,36	4,36	4,58
ВДС-4,5×19			0,92				2,26	3,18	3,34														4,36	4,36	4,58
ВДГ-4,5×19			0,92				2,26	3,18	3,34														4,36	4,36	4,58

Продолжение таблицы 1

Марка изделия	Код изделия	Наименование и код: Теплоустойчивая сталь 007200: 009200						Толстолистовая сталь 007100		
		Расход, кг								
		δ=от 10 до 15	δ=от 19 до 32	Рифлен-ная δ=3	Волнистая	Итого	С учетом Коэф.= 1,05	δ=4 и более	Штампованная угольная сталь	Итого	С учетом Коэф.= 1,05
ВДС-4,5×11								35,72		35,72	37,51
ВДС-4,5×15								35,72		35,72	37,51
ВДС-4,5×19								35,72		35,72	37,51
ВДГ-4,5×19								35,72		35,72	37,51

Таблица 2

Марка изделия	Код изделия	Наименование или типоразмер материалов ГОСТ 5781-61: Расход, кг: по сорту	Расход, кг: С учетом Коэф.= 1,05
ВДС-4,5×11		142	149
ВДС-4,5×15		167,4	176
ВДС-4,5×19		193,9	204
ВДГ-4,5×19		254,7	270

ГИП	Погорелов		3.017-36-00.00.000ВМ	
Н. контр.	Кулешов		Ведомость расхода материалов	Стадия: Р; Листов: 1; Листов: —
Гл. спец.	Листовой			ЦНИИЭПсельстроя
Отд. ш.	Стишенок			

Копировал: Юрчук

Ц00108-07 24 Формат А3

Инв. № подл. | Подпись и дата | Взам. инв. №

Формат	Зона	Поз.	Обозначение	Наименование	Кол. на испол. 3.017-36-10.00.00-								Примечание
					–	01	02	03	04	05	06	07	
				Документация									
А3			3.017-36-10.00.00 СБ	Сборочный чертеж									
А3			3.017-36-00.00.00 ТО	Техническое описание									
А3			3.017-36-10.00.00 ВЛ	Ведомость покупных изделий									
А3			3.017-36-10.00.00 ВР	Ведомость расхода материалов									
				Сборочные единицы									
А4		1	3.017-36-06.00.00	Кронштейн	2	2	2	2	2	2	2	2	
А4		2	3.017-36-10.01.00	Ручка	2	2	2	2	2	2	2	2	

				3.017-36-10.00.00		
Гип	Логовская			Калитка	Стадия	Лист	Листов
Н.контр.	Лукашевич				Р	1	4
Гл.спец.	Лукашевич				ЦНИИПромзданий		
Рук.отд.	Вещагин						

Копировал: Стрельцова Формат А4

Инв. № подл. | Подпись и дата | Взам. инв. №

Формат	Зона	Поз.	Обозначение	Наименование	Кол. на испол. 3.017-36-10.00.00-								Примечание
					–	01	02	03	04	05	06	07	
А4		3	3.017-36-10.02.00	Петля	1		1		1		1		
			-01	Петля		1		1		1		1	
А4		4	3.017-36-10.02.00-02	Петля	1		1		1		1		
			-03	Петля		1		1		1		1	
А4		5	3.017-36-10.02.10	Уголок	2	2	2	2	2	2	2	2	
				Детали									
А4		6	3.017-36-10.00.02-01	Ухо	1	1	1	1	1	1	1	1	
		8	3.017-36-10.00.02-02	Ухо	1	1	1	1	1	1	1	1	
А4		9	3.017-36-00.00.01-03	Брусок	2	2							
			-04	Брусок			2	2					
			-05	Брусок					2	2	2	2	
А4		10	3.017-36-00.00.02-01	Брусок	2	2	2	2	2	2	2	2	
				Брусок									
				Пиломатериалы хвойных пород 2 сорт ГОСТ (32х110)									
				ГОСТ 24454-80 Е									
Бч		11	3.017-36-10.00.01	(30х30х1100)-Д.9 Кч 2 сорт	4	4							1,24кг

	3.017-36-10.00.00	Копир 2

Копировал: Стрельцова Формат А4

4.900-2-07 1.5

Инв. № подл.	Подпись и дата	Взам. инв. №

Формат	Зона	Поз.	Обозначение	Наименование	Кол. на исполн. 3.017-3.6-10.00.00-										Примеч.
					-	01	02	03	04	05	06	07			
64		11	3.017-3.6-10.00.01-01	(30×50×1500)-2,0 Кг ХОУ			4	4							1,7кг
			-02	(30×50×1900)-2,0 Кг ХОУ					4	4					2,14кг
64		12	3.017-3.6-10.00.02	Доска											
				Пиломатериалы											
				хвойных пород											
				2ой сорт											
				(22×150)											
				ГОСТ 8486-86Е											
				(20×134×1900)-2,0 Кг ХОУ							6	6			3,8кг
				Брусок											
				Пиломатериалы											
				хвойных пород											
				2ой сорт (75×100)											
				ГОСТ 8486-86Е											
64		13	3.017-3.6-10.00.03	(70×95×936)-1,5 Кг ХОУ	1	1									4,67кг
				(70×95×1266)-1,5 Кг ХОУ			1	1							6,32кг
				(70×95×1628)-1,5 Кг ХОУ					1	1	1	1			8,12кг

3.017-3.6-10.00.00 Лист 3

Копировал: Стрельцова Формат А4

Инв. № подл.	Подпись и дата	Взам. инв. №

Формат	Зона	Поз.	Обозначение	Наименование	Кол. на испол. 3.017-3.6-10.00.00-										Примеч.
					-	01	02	03	04	05	06	07			
				Стандартные изделия											
		15		Болт М12-8д×90.58.01.20											
				ГОСТ 7798-70	12	12	12	12	12	12	12	12			
		16		Гайка М12-7Н.5.01.20											
				ГОСТ 5915-70	12	12	12	12	12	12	12	12			
		17		Гвоздь К5×90											
				ГОСТ 4028-63	12	12	12	12	12	12	12	12			
		18		Шайба 12.65Г.02.9											
				ГОСТ 6402-70	12	12	12	12	12	12	12	12			
		19		Шайба 12.01пс2.01.20											
				ГОСТ 11371-78	12	12	12	12	12	12	12	12			
		20		Шуруп 1-5×30.01.20											
				ГОСТ 1144-80	6	6	6	6	6	6	6	6			

3.017-3.6-10.00.00 Лист 4

Копировал: Стрельцова Формат А4

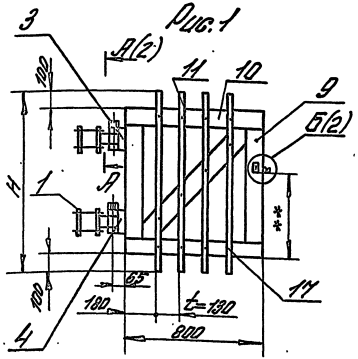

Рис. 1

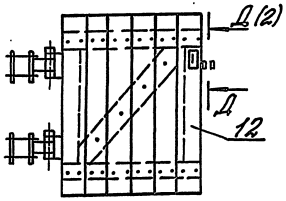

Рис. 2
Остальное-см. Рис. 1

Обозначение	Марка		Рис.	Н, мм	Масса кг
3.017-3.6-10.00.00	КДС-0,8×1,1	Изображено	1	1100	43
-01	КДСП-0,8×1,1	Зеркальное отражение			
-02	КДС-0,8×1,5	Изображено		1500	49,5
-03	КДСП-0,8×1,5	Зеркальное отражение			
-04	КДС-0,8×1,9	Изображено		1900	58
-05	КДСП-0,8×1,9	Зеркальное отражение			
-06	КДГ-0,8×1,9	изображено	2	1900	72
-07	КДГП-0,8×1,9	зеркальное отражение			

1.* Размеры для справок.
2. Брусок поз. 13 прибить гвоздями к брускам поз. 9 и 10.
3. Кронштейн поз. 1 приваривается к петлям поз. 3,4. в случае крепления калиток к деревянным столбам.
4.** Размер устанавливается по проекту.
5. Неуказанные предельные отклонения размеров: Н14; h14; $\pm\frac{JT14}{2}$.

				3.017-3.6-10.00.00 СБ		
				Калитка. Сборочный чертеж	Стадия	Масса	Масштаб
					Р	ст. табл.	—
ГИП	Логарев				Лист 1	Листов 2	
Н. контр.	Лукашевич				ЦНИИПРОМЗДАНИЙ		
Гл. спец.	Лукашевич						
Вед. инж.	Смирягин						

Копировал: Юрчук

Ц00108-07 27 Формат А3

Инв. № подл. | Подпись и дата | Взам. инв. №

Вид сзади
Детали поз 11 и 12 условно не показаны

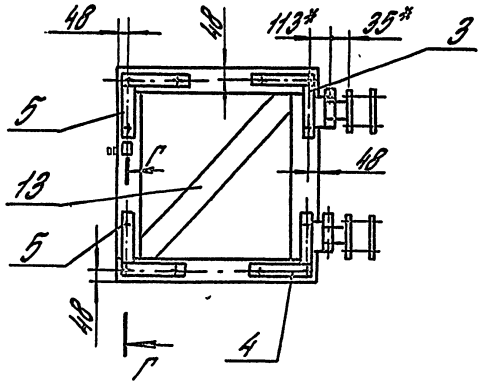

Б (1:5) (1)

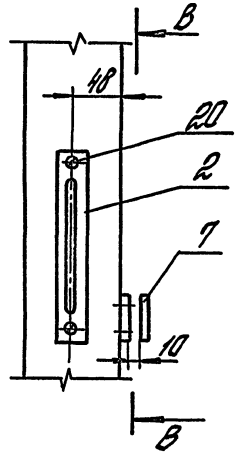

В-В (1:5)

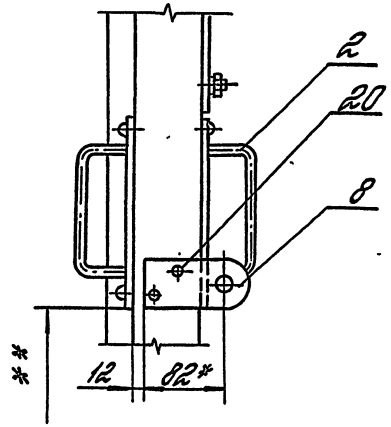

Д-Д (1:5)(1)

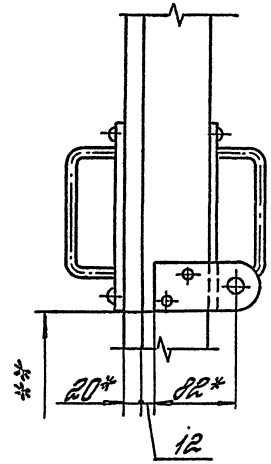

А-А (1:2) (1)

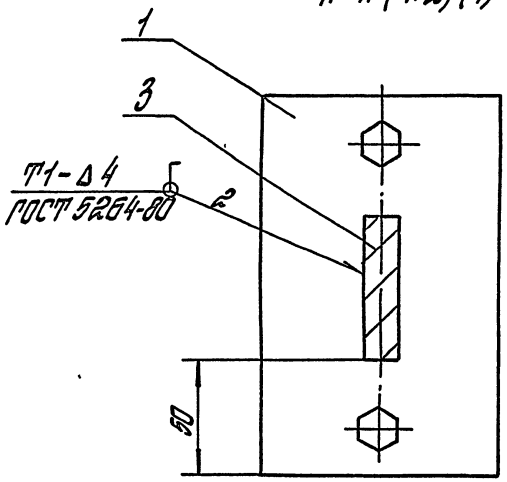

Г-Г (1:2)

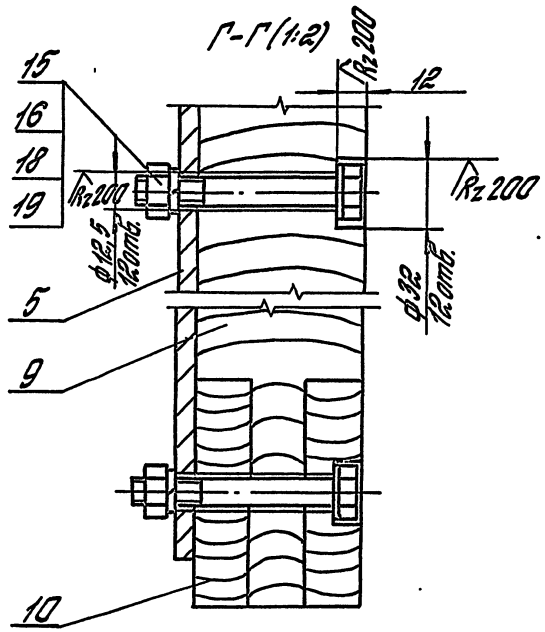

Инв.№ подл. | Подпись и дата | Взам.инв.№

Номер строки	Наименование	Код ОКП	Обозначение документа на поставку	Поставщик	Кол. на испол. 3.017-36-10.00.00 —												Примечание
					—	01	02	03	04	05	06	07					
1																	
2	Крепежные изделия																
3																	
4	Болты	128200	ГОСТ 7798-70														
5	М12-8g×80.58.01.20																
6	М12-8g×240.58.01.20																
7	М24-8g×160.58.01.20				12	12	12	12	12	12	12	12					
8					4	4	4	4	4	4	4	4					
9	Гайка М12-7Н.5.01.20	128300	ГОСТ 5915-70		2	2	2	2	2	2	2	2					
10																	
11	Гвоздь К5×90		ГОСТ 4028-63		16	16	16	16	16	16	16	16					
12																	
13	Шайбы	128600	ГОСТ 6402-70		12	12	12	12	12	12	20	20					
14	12.65Г.02.9																
15	24.65Г.02.9																
16																	
17	Шайбы	128600	ГОСТ 11371-78		12	12	12	12	12	12	12	12					
18	12.01.пс.2.01.20				2	2	2	2	2	2	2	2					
19	24.01.пс.2.01.20																
20																	
21	Шуруп 1-5×30.01.20	128401	ГОСТ 1144-80		12	12	12	12	12	12	12	12					
					4	4	4	4	4	4	4	4					
					6	6	6	6	6	6	6	6					

Инв. № подл. | Подпись и дата | Взам. инв. №

ГИП			
Н.контр.	Пискарева		
Гл.спец.	Дубинина		
Нач.отд.	Дубинина		

3.017-36-10.00.000 ВП

Ведомость

Стадия	Лист	Листов
Р		1

Формат	Зона	Поз.	Обозначение	Наименование	Кол.	Примечание
				Документация		
А4			3.017-3.6-10.01.00 СБ	Сборочный чертеж		
				Детали		
Б4		1	3.017-3.6-10.01.01	Пластина		
				Лист Б-ПН-4 ГОСТ 19903-74 / Ст3 пс2-сб ГОСТ 14637-89		
				(30×200) h14; Rz80	1	0,188 кг
Б4		2	3.017-3.6-10.01.02	Ручка		
				Круг 10-8-II ГОСТ 2590-88 / Ст3 сп I-II ГОСТ 535-88		
				L=215 h14; Rz80	1	0,14 кг

ГИП	Погорелов		3.017-3.6-10.01.00	
Н. контр.	Лукашевич		Ручка	Утв. / Лист / Листов: Р / 1
Гл. спец.	Лукашевич			ЦНИИПРОМЗДАНИЙ
Вед. инж.	Стирягин			

Инв. № подл. | Подпись и дата | Взам. инв. №

Копировал: Стрельцова

Формат А4

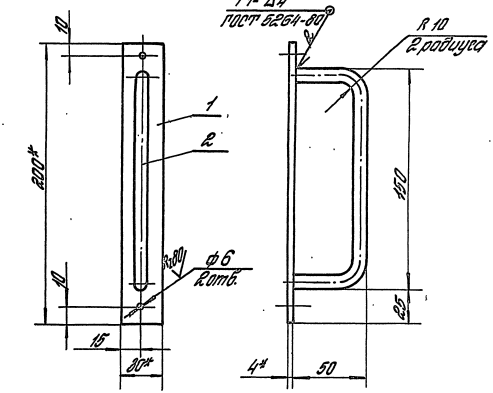

1.* Размеры для справок.

2. Неуказанные предельные отклонения размеров:

$H14;\ h14;\ \pm\frac{IT14}{2}.$

ГИП	Погорелов		3.017-3.6 10.01.00 СБ	
Н. контр.	Лукашевич		Ручка. Сборочный чертеж	Утв. / Масса / Масштаб: Р / 0,33 / 1:2
Гл. спец.	Лукашевич			Лист / Листов 1
Вед. инж.	Стирягин			ЦНИИПРОМЗДАНИЙ

Инв. № подл. | Подпись и дата | Взам. инв. №

Копировал: Стрельцова

Ц00108-07 30

Формат А4

Формат	Зона	Поз.	Обозначение	Наименование	Кол.	Примеч.
				Документация		
А3			3.017-3.6-10.02.00СБ	Сборочный чертеж		
				Сборочные единицы		
А4		1	3.017-3.5-01.04.00-01	Полупетля	1	
А4		2	3.017-3.6-10.02.10	Уголок	1	
				Детали		
А4		3	3.017-3.5-01.03.01	Втулка	1	
А4		4	3.017-3.5-01.03.02	Втулка	1	
А4		5	3.017-3.6-01.00.01	Ребро	1	
				Стандартные изделия		
		6		Болт М24-8g×160.58.01.20		
				ГОСТ 7798-70	1	
		7		Шайба 24.65Г.02.9		
				ГОСТ 6402-70	1	
		8		Шайба 24.01.пс2.01.20		
				ГОСТ 11371-78	2	

Инв. № подл. | Подпись и дата | Взам. инв.

3.017-3.6-10.02.00

ГИП	Погорелов		Петля	Утвержд.	Лист 1	Листов 2
Н. контр.	Лукашевич			ЦНИИПРОМЗДАНИЙ		
Гл. спец.	Лукашевич					
Вед. инж.	Стирогин					

Копировал: Стрельцова

Формат А4

Формат	Зона	Поз.	Обозначение	Наименование	Кол.	Примеч.
			Различие исполнений	3.017-3.6-10.02.00	и	
			3.017-3.6-10.02.00-01;	3.017-3.6-10.02.00-	02;	
			3.017-3.6-10.02.00-03	по сборочному		
			чертежу.			

Инв. № подл. | Подпись и дата | Взам. инв.

3.017-3.6-10.02.00

Лист 2

Ц00108-07 31

Копировал: Стрельцова

Формат А4

Рис. 1

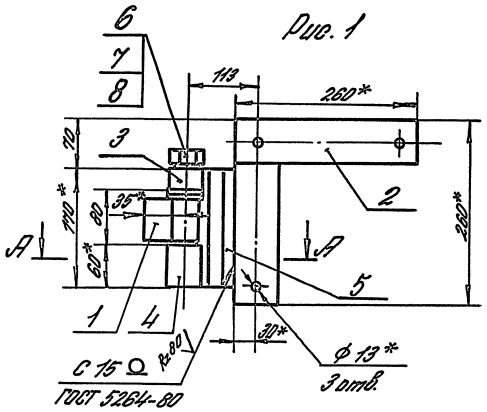

Рис. 2

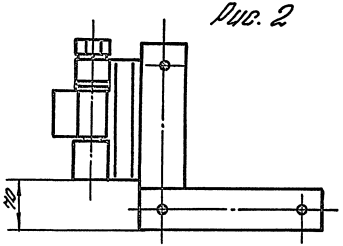

А-А (1:1)

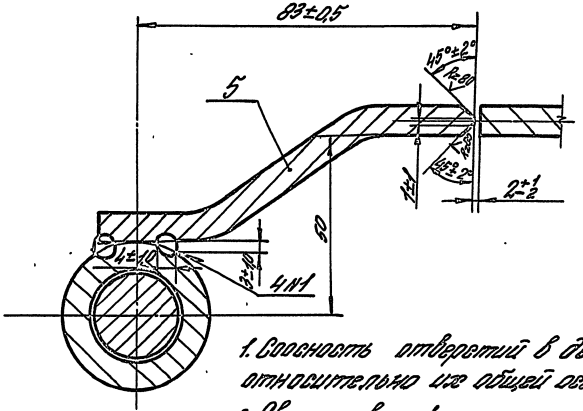

1. Соосность отверстий в деталях поз. 3 и 4 относительно их общей оси 0,012 мм.
2. Сварка шва N 1 ручная электродуговая.
3.* Размеры для справок.
4. Неуказанные предельные отклонения размеров: $h14; \pm \frac{JT14}{2}$.

Обозначение		Рис.
3.017-3.6.10.02.00	Изображено	1
—01	Зеркальное отражение	
—02	Изображено	2
—03	Зеркальное отражение	

				3.017-3.6-10.02.00 СБ		
				Петля. Сборочный чертеж	Стадия	Масса	Масштаб
					Р	4,3	—
ГИП	Погорелов				Лист	Листов
Н. контр.	Рукашевич					
Гл. спец.	Пукашевич				ЦНИИПРОМЗДАНИЙ	
Вед. ин.	Смирнов					

Инв. N подл. | Подпись и дата | Взам. инв. N

Копировал: Юрчук

Ц00108-07 32

Формат А3.

Формат	Зона	Поз.	Обозначение	Наименование	Кол.	Примечание
				Документация		
А4			3.017-3.6-10.02.10 СБ	Сборочный чертеж		
				Детали		
				Накладка		
				Лист Б-ПН-8 ГОСТ 19903-74 Ст. 3 пс2-сб ГОСТ 14637-89		
Б.Ч		1	3.017-3.6-10.02.11	(60×260) h14; Rz80	1	0,98 кг
Б.Ч		2	3.017-3.6-10.02.12	(60×200) h14; Rz80	1	0,75 кг

Инв. № подл.	Подпись и дата	Взам. инв. №	3.017-3.6-10.02.10			
			Уголок	Стадия: Р	Лист	Листов: 1
				ЦНИИПРОМЗДАНИЙ		
ГИП	Погорелов					
Н. контр.	Лукашевич					
Гл. спец.	Лукашевич					
Вед. инж.	Смирягин					

Копировал Стрельцова

Формат А4

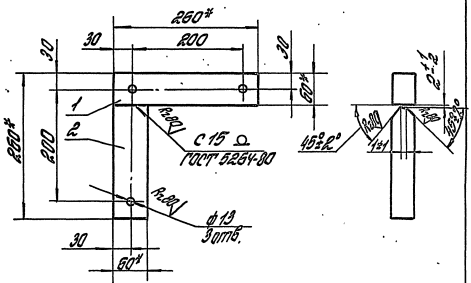

1.* Размеры для справок.

2. Неуказанные предельные отклонения размеров:

$H14;\ h14;\ \pm \frac{IT14}{2}$.

Инв. № подл.	Подпись и дата	Взам. инв. №	3.017-3.6-10.02.10 СБ			
			Уголок. Сборочный чертеж	Стадия: Р	Масса: 1,8	Масштаб: 1:5
				Лист	Листов: 1	
				ЦНИИПРОМЗДАНИЙ		
ГИП	Погорелов					
Н. контр.	Лукашевич					
Гл. спец.	Лукашевич					
Вед. инж.	Смирягин					

Ц00108-07.33

Копировал: Стрельцова

Формат А4

Rz80 √ (√)

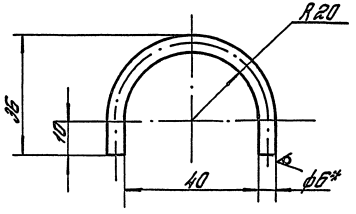

1. *Размер для справок.
2. Неуказанные предельные отклонения размеров: $H14; \pm \frac{IT14}{2}$.

				3.017-3.6-04.00.01			
				Ухо	Стадия	Масса	Масштаб
					Р	0,02	1:1
					Лист	Листов 1	
ГНП	Погорелов			Круг 6-В-II ГОСТ 2590-88 / Ст 3 сп I-II ГОСТ 535-88	ЦНИИПРОМЗДАНИЙ		
Н.контр.	Лукашевич						
Гл.спец.	Лукашевич						
Нед.инж.	Стирягин						

Инв. № подл. | Подпись и дата | Взам. инв. №

Копировал: Стрельцова

Формат А4

					Стадия	Масса	Масштаб
					Лист	Листов	

Инв. № подл. | Подпись и дата | Взам. инв. №

Копировал

Ц00108-07 34

Формат А4

Таблица 1

Марка изделия	Код изделия	Наименование и код																							
		Мелкосортная сталь 093300; 095300								Среднесортная сталь 093200; 095200								Крупносортная сталь 093100; 095100							
		Расход, кг																							
		Квадрат до 19	Полоса в= до 45	L 32×20	L 32×32	Всего конструкционной стали	ф до 19	Итого	С учетом Котх.= 1,05	Квадрат от 20 до 30	Полоса в= от 20 до 30	L от 45×26 до 63×40	L от 36×36 до 45×45	Всего конструкционной стали	ф от 20 до 30	Итого	С учетом Котх.= 1,05	Квадрат от 32 до 250	Полоса в= от 60 до 200	L 70×45 и более	L 50×50 и более	Всего конструкционной стали	ф от 32 до 250	Итого	С учетом Котх.= 1,05
КДС-0,8×1,1			0,46				0,14	0,6	0,63														2,18	2,18	2,3
КДСП-0,8×1,1			0,46				0,14	0,6	0,63														2,18	2,18	2,3
КДС-0,8×1,5			0,46				0,14	0,6	0,63														2,18	2,18	2,3
КДСП-0,8×1,5			0,46				0,14	0,6	0,63														2,18	2,18	2,3
КДС-0,8×1,9			0,46				0,14	0,6	0,63														2,18	2,18	2,3
КДСП-0,8×1,9			0,46				0,14	0,6	0,63														2,18	2,18	2,3
КДГ-0,8×1,9			0,46				0,14	0,6	0,63														2,18	2,18	2,3
КДГП-0,8×1,9			0,46				0,14	0,6	0,63														2,18	2,18	2,3

ГИП	Погорелов		
Н. контр.	Лукашевич		
Гл. спец.	Лукашевич		
Вед. ин.	Смирнович		

3.017-3.6-10.00.00.ВМ

Ведомость расхода материалов

Стадия	Лист	Листов
Р	1	2

ЦНИИПРОИЗДАНИЙ

Копировал: Юрчук

Ц00108-07 35

Инв. № подл. | Подпись и дата | Взам. инв.

Продолжение таблицы 1

Марка изделия	Код изделия	Наименование и код									
		Тонколистовая сталь 097200; 097300						Толстолистовая сталь 097700			
		Расход, кг									
		δ=от 1 до 1,8	δ=от 1,9 до 3	Оцинкованная δ=3	Волнистая	Итого	С учетом К отх.=1,05	δ=4 и более	Широкополосная универсальная	Итого	С учетом К отх.=1,05
КДС-0,8×1,1								11,5		11,5	12,1
КДСП-0,8×1,1								11,5		11,5	12,1
КДС-0,8×1,5								11,5		11,5	12,1
КДСП-0,8×1,5								11,5		11,5	12,1
КДС-0,8×1,9								11,5		11,5	12,1
КДСП-0,8×1,9								11,5		11,5	12,1
КДГ-0,8×1,9								11,5		11,5	12,1
КДГП-0,8×1,9								11,5		11,5	12,1

Таблица 2

Марка изделия	Код изделия	Наименование и код	
		Пиломатериалы 533311	
		Расход, кг	
		По серии	С учетом К отх.=1,05
КДС-0,8×1,1		24,67	26
КДСП-0,8×1,1		24,67	26
КДС-0,8×1,5		32,12	33,8
КДСП-0,8×1,5		32,12	33,8
КДС-0,8×1,9		39,68	41,7
КДСП-0,8×1,9		39,68	41,7
КДГ-0,8×1,9		53,92	56,7
КДГП-0,8×1,9		53,92	56,7

Инв. № подл. | Подпись и дата | Взам. инв.

gost.e-ecolog.ru