ТИПОВЫЕ КОНСТРУКЦИИ, ИЗДЕЛИЯ И УЗЛЫ ЗДАНИЙ И СООРУЖЕНИЙ

СЕРИЯ 3.017-3

ОГРАЖДЕНИЯ ПЛОЩАДОК И УЧАСТКОВ ПРЕДПРИЯТИЙ, ЗДАНИЙ И СООРУЖЕНИЙ

ВЫПУСК 5

ворота распашные металлические шириной 4,5м. калитки.

рабочие чертежи

Ц00108-06

gost.e-ecolog.ru

ТИПОВЫЕ КОНСТРУКЦИИ, ИЗДЕЛИЯ И УЗЛЫ ЗДАНИЙ И СООРУЖЕНИЙ

СЕРИЯ 3.017-3

ОГРАЖДЕНИЯ ПЛОЩАДОК И УЧАСТКОВ ПРЕДПРИЯТИЙ, ЗДАНИЙ И СООРУЖЕНИЙ

ВЫПУСК 5

ворота распашные металлические шириной 4,5м. калитки.

рабочие чертежи

РАЗРАБОТАНЫ
ЦНИИПРОМЗДАНИЙ

ЗАМ. ДИРЕКТОРА ИН-ТА С.М. ГЛИКИН
ЗАВ. ОТДЕЛОМ КБ3 Л.С. ЯМПОЛЬСКИЙ
ГЛ. ИНЖЕНЕР ПРОЕКТА В.И. ПОГОРЕЛОВ

УТВЕРЖДЕНЫ:
Управлением Проектирования и инженерных изысканий Минстроя России
письмо от 06.11.92 N 9-1/347
Введены в действие - ПИ №2
с 01.03.93
Приказ от 10.03.93 №25

Обозначение	Наименование	Стр.
3.017-3.5-00.00.00ПЗ	Техническое описание	4
3.017-3.5-00.00.00	Ворота распашные металлические шириной 4,5м	7
3.017-3.5-00.00.00СБ	Ворота распашные металлические шириной 4,5м. Сборочный чертёж	9
3.017-3.5-00.00.00ВП	Ведомость покупных изделий	10
3.017-3.5-01.00.00	Створка	11
3.017-3.5-01.00.00СБ	Створка. Сборочный чертёж	13
3.017-3.5-01.01.00	Кронштейн	16
3.017-3.5-01.01.00 СБ	Кронштейн. Сборочный чертёж	16
3.017-3.5-01.01.01	Скоба	17
3.017-3.5-01.01.02	Упор	17
3.017-3.5-01.02.00	Кронштейн	18
3.017-3.5-01.02.00СБ	Кронштейн. Сборочный чертёж	18
3.017-3.5-01.03.00	Полупетля	19
3.017-3.5-01.03.00СБ	Полупетля. Сборочный чертёж	19
3.017-3.5-01.03.01	Втулка	20
3.017-3.5-01.03.02	Втулка	20
3.017-3.5-01.03.03	Ребро	21

Обозначение	Наименование	Стр.
3.017-3.5-01.00.01	Направляющая	21
3.017-3.5-01.04.00	Полупетля	22
3.017-3.5-01.04.00СБ	Полупетля. Сборочный чертёж	23
3.017-3.5-01.05.00	Накладка	23
3.017-3.5-01.05.00СБ	Накладка. Сборочный чертёж	24
3.017-3.5-01.05.01	Палец	24
3.017-3.5-01.00.01	Связь	25
3.017-3.5-01.00.02	Связь	25
3.017-3.5-01.00.03	Обшивка	26
3.017-3.5-01.00.04	Ребро	26
3.017-3.5-01.00.05	Скоба	27
3.017-3.5-01.00.06	Крюк	27
3.017-3.5-02.00.00	Ручка	28
3.017-3.5-02.00.00СБ	Ручка. Сборочный чертёж	28
3.017-3.5-02.00.01	Скоба	29
3.017-3.5-02.00.02	Пластина	29
3.017-3.5-03.00.00	Ручка	30
3.017-3.5-03.00.00СБ	Ручка. Сборочный чертёж	30

Инв. № подл. | Подпись и дата | Взам. инв. №

ГИП	Погодаев		
Н.контр.	Лукашевич		
Гл.спец.	Лукашевич		
Ведущ.	Смирягин		

3.017-3.5.

Содержание

Стадия	Лист	Листов
Р	1	2

ЦНИИПромзданий

Ц 00108-06 3

Копировал: Папехи

Формат А3

Обозначение	Наименование	Стр.
3.017-3.5-04.00.00	Фиксатор	31
3.017-3.5-04.00.00СБ	Фиксатор. Сборочный чертеж	31
3.017-3.5-04.00.01	Крюк	32
3.017-3.5-00.00.01	Шпингалет	32
3.017-3.5-00.00.00ВП	Ведомость расхода материалов	33
3.017-3.5-10.00.00	Калитка	34
3.017-3.5-10.00.01	Обшивка	35
3.017-3.5-10.00.00СБ	Калитка. Сборочный чертеж	36
3.017-3.5-10.00.00ВП	Ведомость покупных изделий	38
3.017-3.5-10.00.02	Ухо	39
3.017-3.5-10.00.00ВМ	Ведомость расхода материалов.	40

Обозначение	Наименование	Стр.

Инв.№ подл. | Подпись и дата | Взам.инв.№

1. Требования к конструкции.

1.1. Назначение и область применения, технические данные, расшифровка маркировки, описание изделия и его составных частей, принцип работы, комплект поставки, указания по монтажу, эксплуатации, транспортированию и хранению, а также архитектурно-строительные решения приведены в выпуске 0 настоящей серии.

1.2. Ворота распашные металлические и калитки должны изготавливаться по рабочим чертежам серии 3.017-3.Вып.5 в соответствии с настоящим техническим описанием.

1.3. Створки полотна должны открываться свободно, без заеданий и должны быть снабжены элементами, обеспечивающими надежную фиксацию створок в их закрытом и открытом положениях.

1.4. Все металлические поверхности должны иметь защитно-декоративное покрытие.

1.5. Конструкция ворот должна подвергаться следующим испытаниям:

- типовым - при подготовке производства или изменении конструкции ворот по утвержденной программе и методике испытаний, разработанной заводом-изготовителем;

- приемно-сдаточным - при серийном и массовом производстве - по техническому описанию.

1.6. Завод-изготовитель должен изготовить и испытать опытные образцы ворот в точном соответствии с чертежами и техническим описанием. Серийное или массовое производство ворот разрешается только после утверждения акта испытания опытных образцов с выводами, характеризующими качество изготовления и стабильность работы ворот.

2. Требования к материалам.

2.1. Качество материалов должно соответствовать требованиям государственных или отраслевых стандартов или тех-

				3.017-3.5-00.00.00 ТО			
ГИП	Погорелов			Техническое описание	Стадия	Лист	Листов
Н.контр.	Лукашевич				Р	1	3
Кл.спец.	Лукашевич				ЦНИИПРОМЗДАНИЙ		
Вед.инж.	Смирягин						

Инв. № подл. | Подпись и дата | Взам. инв. №

Копировал: Палеха

Ц00108-06 5

Формат А3

нических условий. Соответствие применяемых материалов предъявленным требованиям должно подтверждаться стандартами заводов-поставщиков, а при их отсутствии данными испытаний заводской лаборатории.

3. Требования к деталям.

3.1. Заготовки из фасонного проката должны быть очищены от загрязнений, коррозии и заусенцев любым способом, не ухудшающим структуру металла и не понижающим прочность деталей.

3.2. В металлических деталях, имеющих механически обработанные поверхности, чистота обработки должна соответствовать классу чистоты, указанному в чертежах и выполняться в соответствии с ГОСТ 2789-73. Для деталей, с чистотой обработки не указанной в чертежах, чистота поверхности должна быть не ниже R_2 80 по ГОСТ 2789-73. Риски и царапины на поверхностях этих деталей не допускаются. Острые кромки должны быть притуплены.

3.3. Допуск прямолинейности линейных элементов не более 1 мм на длине 1 м и 2 мм на всей длине.

3.4. Технология изготовления деталей и сборочных единиц ворот должна обеспечить их взаимозаменяемость.

3.5. Сварные швы должны быть равной толщины без перекосов, шлаковых и других дефектов.

4. Требования к сборке.

4.1. Поступающие на сборку детали должны быть очищены от стружки, загрязнений, иметь клеймо ОТК и другие сопроводительные документы, удостоверяющие их качество.

4.2. Сборка должна производиться на участке, оборудованном приспособлениями, обеспечивающими точность, указанную в чертежах.

4.3. При сборке деталей не допускается применение прокладок, клиньев и прочих компенсаторов, не предусмотренных чертежами.

4.4. Все крепежные изделия не должны иметь повреждений.

Инв. № подл. | Подпись и дата | Взам. инв. №

5. Требования к декоративно-защитным покрытиям.

5.1. Поверхности, подлежащие окраске, должны быть очищены от масел, ржавчины, грязи и влаги, обезжирены и огрунтованы. Марка грунтовки выбирается заводом-изготовителем.

5.2. Элементы ворот и калиток должны быть огрунтованы только после проверки качества изготовления.

5.3. Огрунтованные и окрашенные поверхности должны быть ровными, гладкими, без подтеков и не иметь отслоений.

5.4. Цвет защитно-декоративного покрытия определяется проектировщиками и согласовывается с заводом-изготовителем.

6. Требования к маркировке.

6.1. Маркировка наносится водостойкой краской по трафарету. Размер шрифта по ГОСТ 2930-62. При маркировании наносится условное обозначение ворот и калиток и штамп ОТК завода-изготовителя.

Инв. № подл. | Подпись и дата | Взам. инв. №
Копировал: Полеха Ц00108-06 7 Формат А3

Инв. № подл.	Подпись и дата	Взам. инв. №

Формат	Зона	Поз.	Обозначение	Наименование	Кол. на исполн. 3.017-3.5-00.00.00- —	01	02	03							Примечание
				Документация											
*)			3.017-3.5-00.00.00СБ	Сборочный чертеж	X	X	X	X							*) А3; А4
А3			3.017-3.5-00.00.00ТО	Техническое описание	X	X	X	X							
А3			3.017-3.5-00.00.00ВП	Ведомость покупных изделий	X	X	X	X							
А3			3.017-3.5-00.00.00ВМ	Ведомость расхода материалов.	X	X	X	X							

ГИП	Погорелов		3.017-3.5-00.00.00	
Н.контр.	Лукашевич		Ворота распашные металлические шириной 4.5 м	Стадия: Р; Лист: 1; Листов: 3
Гл.спец.	Лукашевич			ЦНИИПРОМЗДАНИЙ
Вед.инж.	Смирягин			

Копировал: Палеха

Формат А4

Инв. № подл.	Подпись и дата	Взам. инв. №

Формат	Зона	Поз.	Обозначение	Наименование	Кол. на исполн. 3.017-3.5-00.00.00- —	01	02	03							Примечание
				Сборочные единицы											
А4		1	3.017-3.5-01.00.00	Створка	1										
			-01	Створка		1									
			-02	Створка			1								
			-03	Створка				1							
		2	3.017-3.5-01.00.00-04	Створка	1										
			-05	Створка		1									
			-06	Створка			1								
			-07	Створка				1							
А4		3	3.017-3.5-02.00.00	Ручка	1	1	1	1							
А4		4	3.017-3.5-03.00.00	Ручка	1	1	1	1							
А4		5	3.017-3.5-04.00.00	Фиксатор	2	2	2	2							
				Детали											
А4		6	3.017-3.5-00.00.01	Шпингалет	2	2	2	2							

8 90-801009

3.017-3.5-00.00.00	Лист 2

Копировал: Палеха

Формат А4

Инв. № подл.	Подпись и дата	Взам. инв. №

Позиция	Формат	Зона	Обозначение	Наименование	Кол. на испол. 3.017-3.5-00.00.00 —										Примечание
					—	01	02	03							
				Стандартные изделия											
		7		Шплинт 4×25-001											
				ГОСТ 397-79	2	2	2	2							
		8		Штифт 4×20											
				ГОСТ 3128-70	2	2	2	2							

	3.017-3.5-00.00.00	Лист 3

Копировал: Лапина Формат А4

Инв. № подл.	Подпись и дата	Взам. инв. №

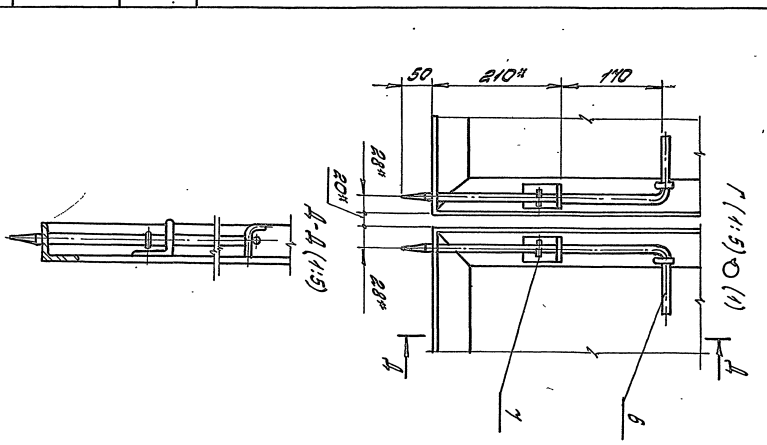

	3.017-3.5-00.00.00 СБ	Лист 2

Копировал: Лапина Формат А4

Рис. 1

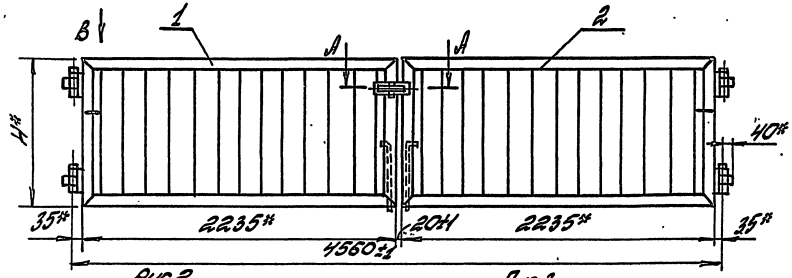

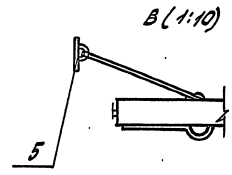

Рис. 2
Остальное - см. Рис. 1

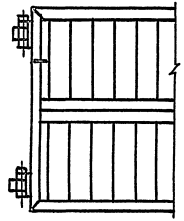

Рис. 3
Остальное - см. Рис. 1

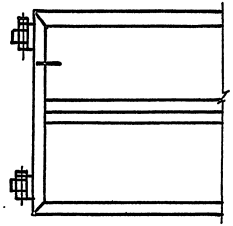

Обозначение	Марка	Рис.	H, мм	Масса, кг
3.017-3.5-00.00.00	ВМС - 4,5 × 1,0	1	1000	85
-01	ВМС - 4,5 × 1,4	2	1400	134
-02	ВМС - 4,5 × 1,8	2	1800	150
-03	ВМГ - 4,5 × 1,8	3		176

А-А (1:2,5)

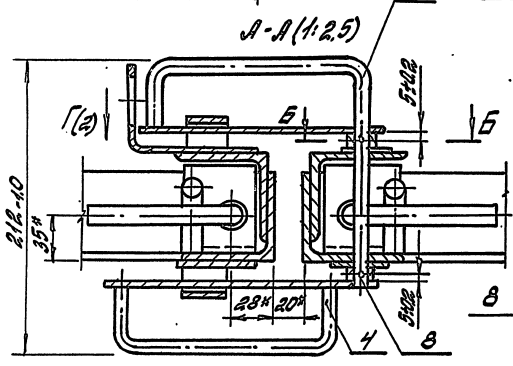

Б-Б (1:1)

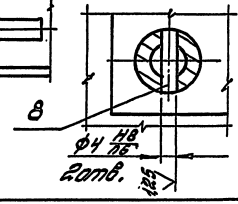

* Размеры для справок.

				3.017-3.5-00.00.00 СБ	
				Ворота распашные металлические шириной 4,5 м. Сборочный чертеж	Стадия: Р; Масса: см. табл.; Масштаб: —
ГИП	Погорелов				Лист; Листов
Н. контр.	Лукашевич				
Гл. спец.	Лукашевич				ЦНИИПромзданий
Вед. инж.	Стыргачи				

Инв. № подл. | Подпись и дата | Взам. инв. №

Копировал: Полеха

Ц00108-06 10 Формат А3

Номер строки	Наименование	Код ОКП	Обозначение документа на поставку	Поставщик	Кол. на исполн. 3.017-3.5-00.00.00 —						Примечание
					—	01	02	03	04	05	
1											
2	Крепежные изделия										
3											
4	Болты	128200	ГОСТ 7798-70								
5	М6-8д×90.58.01.20				2	2	2	2			
6	М24-8д×160.58.01.20				4	4	4	4			
7											
8	Гайка М6-7Н.5.01.20	128300	ГОСТ 5915-70		2	2	2	2			
9											
10	Шайба 24.65Г.02.9	128600	ГОСТ 6402-70		4	4	4	4			
11											
12	Шайба 24.01.пс2.01.20	128600	ГОСТ 11371-78		12	12	12	12			
13											
14	Шплинт 4×25-001	128700	ГОСТ 397-79		2	2	2	2			
15											
16	Штифт 4×20		ГОСТ 3128-70		2	2	2	2			
17											
18											
19											
20											
21											
22											
23											
24											
25											
26											
27											
28											
29											
30											

Инв. № подл. | Подпись и дата | Взам. инв. №

ГИП	Погорелов		
Н.контр.	Лукашевич		
Гл.спец.	Лукашевич		
Вед.инж.	Смирягин		

3.017-3.5-00.00.00 ВП

Ведомость покупных изделий

Стадия	Лист	Листов
Р		1

ЦНИИПРОМЗДАНИЙ

Копировал: Палеха

Ц00108-06 11 Формат А3

Инв. № подл. | Подпись и дата | Взам. инв. №

Формат	Зона	Поз.	Обозначение	Наименование	Кол. на исполн. 3.017-3.5-01.00.00– —	01	02	03	04	05	06	07			Примечание
				Документация											
А3			3.017-3.5-01.00.00 СБ	Сборочный чертёж											
				Сборочные единицы											
А4		1	3.017-3.5-01.01.00	Кронштейн	1	1	1	1							
А4		2	3.017-3.5-01.02.00	Кронштейн	1	1	1	1							
А4		3	3.017-3.5-01.03.00	Полупетля	2	2	2	2	2	2	2	2			
А4		4	3.017-3.5-01.04.00	Полупетля	2	2	2	2	2	2	2	2			
А4		5	3.017-3.5-01.05.00	Накладка					1	1	1	1			

ГИП	Посадников		3.017-3.5-01.00.00
Н.контр.	Лукашевич		Створка
Гл.спец.	Лукашевич		Стадия: Р; Лист: 1; Листов: 7
Вед.инж.	Спиридович		ЦНИИПромзданий

Копировал: Полеха — Формат А4

Инв. № подл. | Подпись и дата | Взам. инв. №

Формат	Зона	Поз.	Обозначение	Наименование	Кол. на исполн. 3.017-3.5-01.00.00– —	01	02	03	04	05	06	07			Примечание
				Детали											
А4		6	3.017-3.5-01.00.01	Связь	2				2						
			-01	Связь		2				2					
			-02	Связь			2	2			2	2			
		7	3.017-3.5-01.00.01-03	Связь	2	2	2	2	2	2	2	2			
А4		8	3.017-3.5-01.00.02	Связь		2	2	2		2	2	2			
А4		9	3.017-3.5-01.00.03	Обшивка				2				2			
А4		10	3.017-3.5-01.00.04	Ребро	4	4	4	4	4	4	4	4			
А4		11	3.017-3.5-01.00.05	Скоба	2	2	2	2	2	2	2	2			
А4		12	3.017-3.5-01.00.06	Крюк	1	1	1	1	1	1	1	1			
А4		13	3.017-3.5-01.00.07	Направляющая	1	1	1	1	1	1	1	1			
Б4		14	3.017-3.5-01.00.08	Накладка											
				Уголок: 63×63×4-В-Д ГОСТ 8509-93; Ст3сп1-й ГОСТ 535-88											
				L=90h14; R80	1	1	1	1	1	1	1	1			0,35кг

	3.017-3.5-01.00.00	Лист 2

Копировал: Полеха — Формат А4

Инв.№ подл. | Подпись и дата | Взам.инв.№

Формат	Зона	Поз.	Обозначение	Наименование	Кол. на исполн. 3.017-3.5-01.0000- —	01	02	03	04	05	06	07			Примечание
				Пруток											
				Труба 20х2 ГОСТ 8734-75 / В20 ГОСТ 8733-87											
Б4		15	3.017-3.5-01.00.09	L=914 - 2 о. Rz80	13				13						0,8 кг
			-01	L=614 - 2 о. Rz80		26				26					0,54 кг
			-02	L=814 - 2 о. Rz80			26				26				0,72 кг
Б4		16	3.017-3.5-01.00.11	Накладка											
				Лист Б-ПН-Н ГОСТ 19903-74 / Лист Ст3пс2-сб ГОСТ 14637-89											
				(40х40) h14 Rz80					1	1	1	1			0,05 кг
				Стандартные изделия											
				Болты ГОСТ 7798-70											
		17		М6-8g х 90.58.01.20	2	2	2	2							
		18		М24-8g х 160.58.01.20	2	2	2	2	2	2	2	2			
		19		Гайка М6-7Н.5.01.20											
				ГОСТ 5915-70	2	2	2	2							

3.017-3.5-01.00.00 Лист 3

Копировал: Палеха Формат А4

Инв.№ подл. | Подпись и дата | Взам.инв.№

Формат	Зона	Поз.	Обозначение	Наименование	Кол. на исполн. 3.017-3.5-01.00.00- —	01	02	03	04	05	06	07			Примечание
		20		Шайба 24.65Г.02.9											
				ГОСТ 6402-70	2	2	2	2	2	2	2	2			
		21		Шайба 24.01.пс 2.01.20											
				ГОСТ 11371-78	6	6	6	6	6	6	6	6			

3.017-3.5-01.00.00 Лист 4

Копировал: Палеха Формат А4

9.010.3-01.90 ВОВ 13

Рис. 1

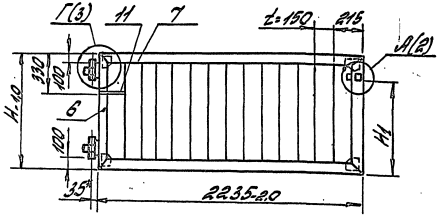

Рис. 2
Остальное - см. Рис. 1

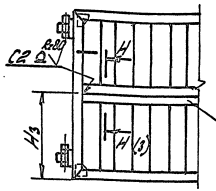

Рис. 3
Остальное - см. Рис. 1, Рис. 2

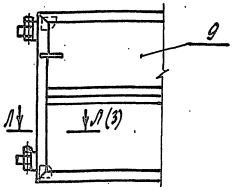

Обозначение	Рис.	H, мм	H1, мм	H2, мм	H3, мм	Масса, кг
3.017-3.5-01.00.00	1	1000	657	675	—	41.2
-01	2	1400	1082	1100	700	66
-02	2	1800	1082	1100	900	73.4
-03	3	1800	1082	1100	900	87.1
-04	4	1000	657	675	—	41
-05	5	1400	1082	1100	700	65.6
-06	5	1800	1082	1100	900	73.2
-07	6	1800	1082	1100	900	86.9

1. Сварка шва N1 ручная электродуговая.
2. Сварные швы по ГОСТ 5264-80. Обозначение сварного шва относится ко всем подобным свариваемым элементам.
3. * Размеры для справок.
4. После приварки узлов поз. 1, 2 болты поз. 17 и гайки поз. 14 убрать.
5. Неуказанные предельные отклонения размеров: H14; h14; $\pm \frac{IT14}{2}$.

				3.017-3.5-01.00.00 СБ			
				Створка. Сборочный чертеж	Стадия	Масса	Масштаб
					Р	см. табл.	—
ГИП	Погорелов				Лист 1	Листов 3	
Н.контр.	Лукашевич				ЦНИИПРОМЗДАНИЙ		
Гл.спец.	Лукашевич						
Вед.инж.	Смирягин						

Копировал: Палеха

Ц00108-06 14

Формат А3

Инв. № подл. | Подпись и дата | Взам. инв. №

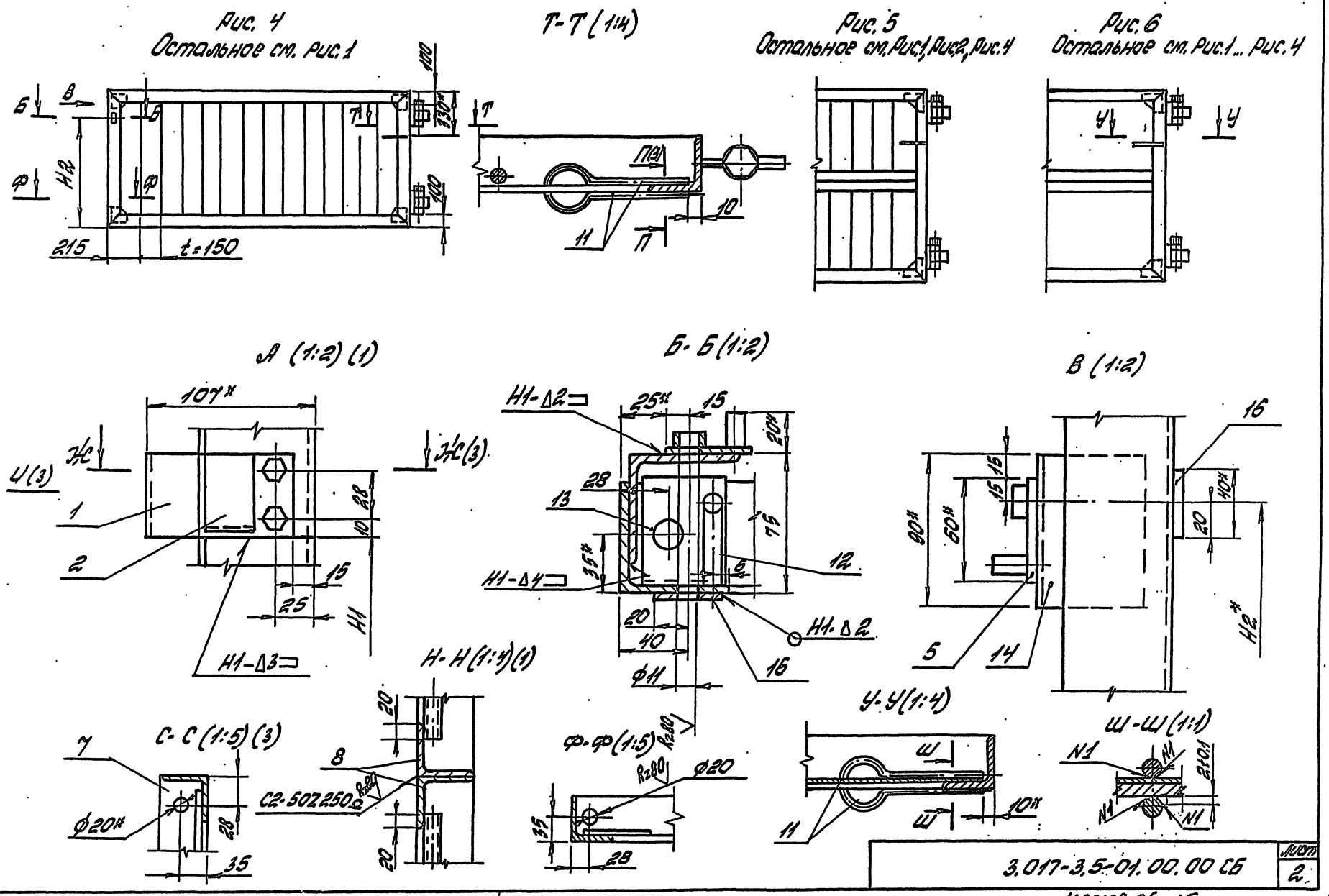

3.017-3.5-01.00.00 СБ	Лист 2

Копировал: Палеха Ц00108-06 15 Формат А3

Инв.№ подл. | Подпись и дата | Взам. инв.№

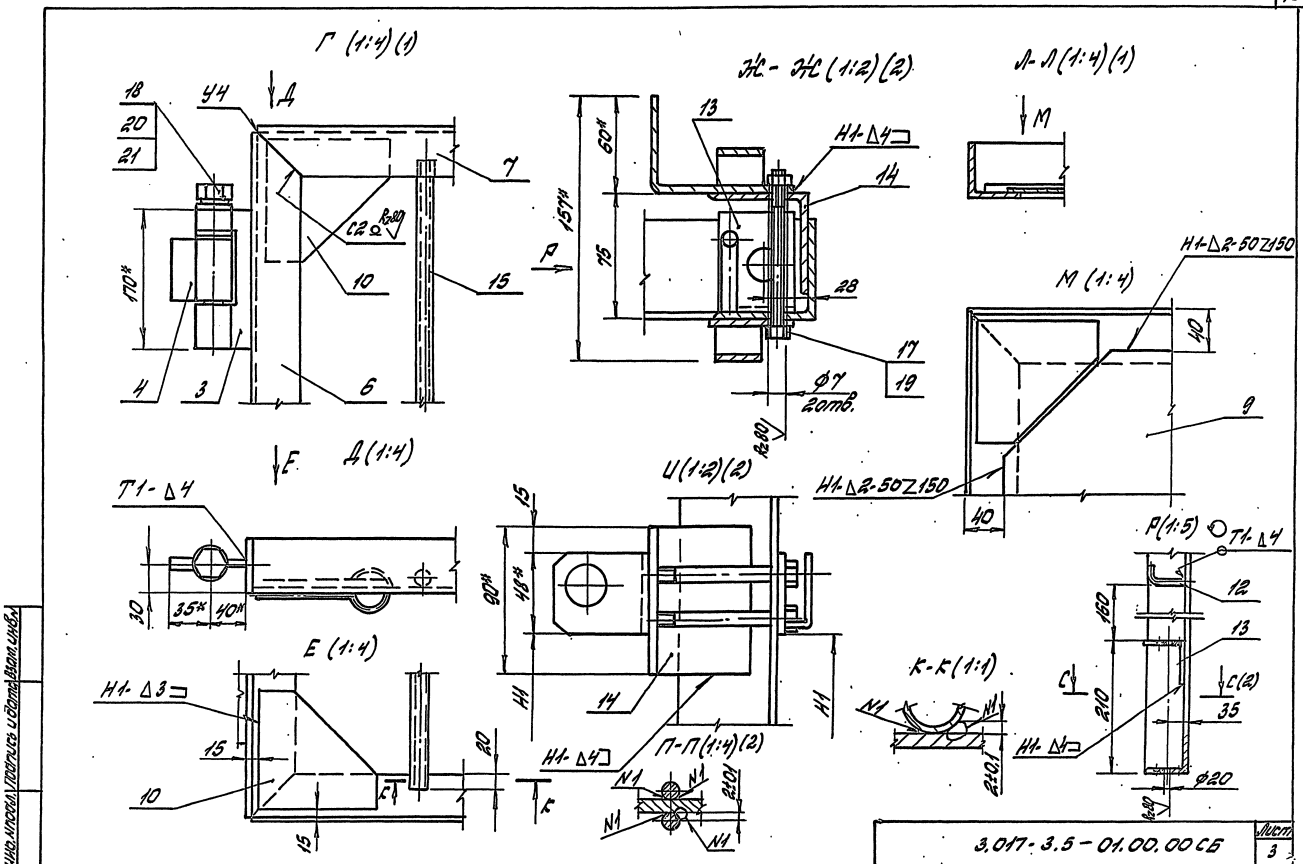

3.017-3.5-01.00.00 СБ

Лист 3

Копировал: Палеха

Ц00108-06 16

Формат А3

Инв. № подл. | Подпись и дата | Взам. инв. №

Формат	Зона	Поз.	Обозначение	Наименование	Кол.	Примечание
				Документация		
А4			3.017-3.5-01.01.00СБ	Сборочный чертёж		
				Детали		
А4		1	3.017-3.5-01.01.01	Скоба	1	
А4		2	3.017-3.5-01.01.02	Упор	1	

Взам. инв. № | Подпись и дата | Инв. № подл.

ГИП	Погорелов		3.017-3.5-01.01.00	
Н.контр.	Лукашевич		Кронштейн	Стадия: Р; Лист: ; Листов: 1
Гл.спец.	Лукашевич			ЦНИИПРОМЗДАНИЙ
Вед.инж.	Смирягин			

Копировал: Палеха

Формат А4

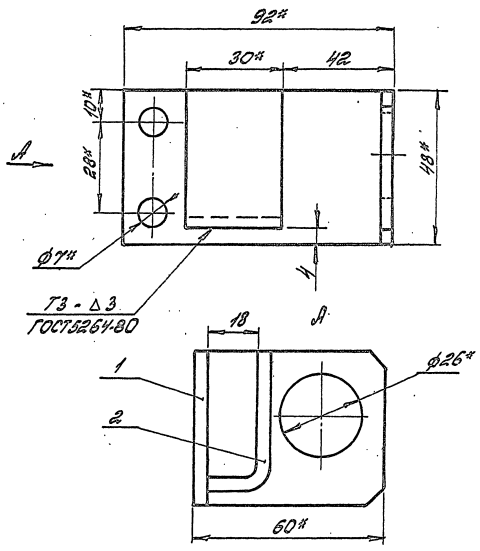

1.* Размеры для справок.

2. Неуказанные предельные отклонения размеров: $h14; \pm \frac{IT14}{2}$.

Взам. инв. № | Подпись и дата | Инв. № подл.

ГИП	Погорелов		3.017-3.5-01.01.00 СБ	
Н.контр.	Лукашевич		Кронштейн. Сборочный чертёж	Стадия: Р; Масса: 0.26; Масштаб: 1:1
Гл.спец.	Лукашевич			Лист; Листов 1
Вед.инж.	Смирягин			ЦНИИПРОМЗДАНИЙ

Копировал: Палеха

Ц00108-06 17

Формат А4

Rz80 √(√)

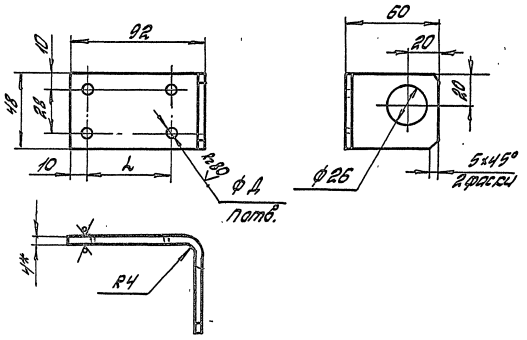

Обозначение	Д, мм	n	L, мм
3.017-3.5-01.01.01	7	2	—
-01	6	4	50

1* Размер для справок.

2. Неуказанные предельные отклонения размеров: H14; h14; ± $\frac{IT14}{2}$.

Инв. № подл.	Подпись и дата	Взам. инв. №		3.017-3.5-01.01.01			
				Скоба	Стадия	Масса	Масштаб
					Р	0.2	1:2
					Лист	Листов 1	
	ГИП	Погорелов		Лист Б-ПН-4 ГОСТ 19903-74 / Ст3пс2-сВ ГОСТ 14637-89	ЦНИИПРОМЗДАНИЙ		
	Н. контр.	Лукашевич					
	Гл. спец.	Лукашевич					
	Вед. инж.	Смирягин					

Копировал: Палека

Формат А4

Rz80 √(√)

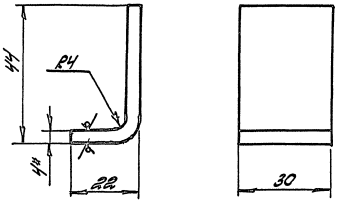

1* Размер для справок.

2. Неуказанные предельные отклонения размеров: h14; ± $\frac{IT14}{2}$.

Инв. № подл.	Подпись и дата	Взам. инв. №		3.017-3.5-01.01.02			
				Упор	Стадия	Масса	Масштаб
					Р	0.056	1:1
					Лист	Листов 1	
	ГИП	Погорелов		Лист Б-ПН-4 ГОСТ 19903-74 / Ст3пс2-сВ ГОСТ 14637-89	ЦНИИПРОМЗДАНИЙ		
	Н. контр.	Лукашевич					
	Гл. спец.	Лукашевич					
	Вед. инж.	Смирягин					

Копировал: Палека

Ц00108-06 1в

Формат А4

Формат	Зона	Поз.	Обозначение	Наименование	Кол.	Примечание
				Документация		
А4			3.017-3.5-01.02.00 СБ	Сборочный чертёж		
				Детали		
А4		1	3.017-3.5-01.01.02	Упор	1	
Б4		2	3.017-3.5-01.02.01	Пластина		
				Лист Б-ПН-4 ГОСТ 19903-74 / Ст3пс2-сб ГОСТ 14637-89		
				(54×48) h14; Rz80	1	0,08кг

3.017-3.5-01.02.00

ГИП	Погорелов		
Н.контр.	Лукашевич		
Кл.спец.	Лукашевич		
Вед.инж.	Смирягин		

Кронштейн

Стадия	Лист	Листов
Р		1

ЦНИИПРОМЗДАНИЙ

Копировал: Палека

Формат А4

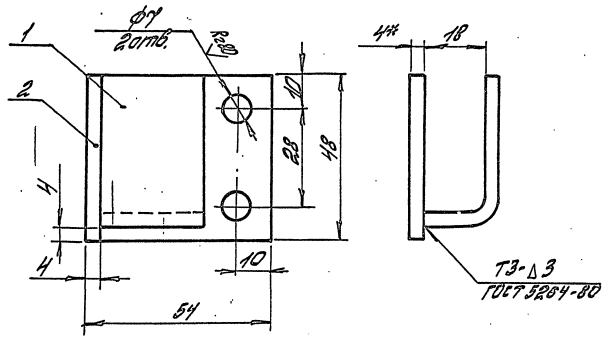

1*. Размер для справок.

2. Неуказанные предельные отклонения размеров: H14; h14; $\pm\frac{IT14}{2}$.

Инв. № подл. | Подпись и дата | Взам. инв. №

3.017-3.5-01.02.00 СБ

ГИП	Погорелов		
Н.контр.	Лукашевич		
Кл.спец.	Лукашевич		
Вед.инж.	Смирягин		

Кронштейн. Сборочный чертёж

Стадия	Масса	Масштаб
Р	0,11	1:1

Лист | Листов 1

ЦНИИПРОМЗДАНИЙ

Копировал: Палека

Ц00108-06 19

Формат А4

Формат	Зона	Поз.	Обозначение	Наименование	Кол.	Примечание
				Документация		
А4			3.017-3.5-01.03.00 СБ	Сборочный чертеж		
				Детали		
А4		1	3.017-3.5-01.03.01	Втулка	1	
А4		2	3.017-3.5-01.03.02	Втулка	1	
А4		3	3.017-3.5-01.03.03	Ребро	1	

ГИП	Посевелов		
Н.контр.	Лукашевич		
Гл.спец.	Лукашевич		
Вед.инж.	Смирягин		

3.017-3.5-01.03.00

Полупетля

Стадия	Лист	Листов
Р		1

ЦНИИПромзданий

Копировал: Палеха

Формат А4

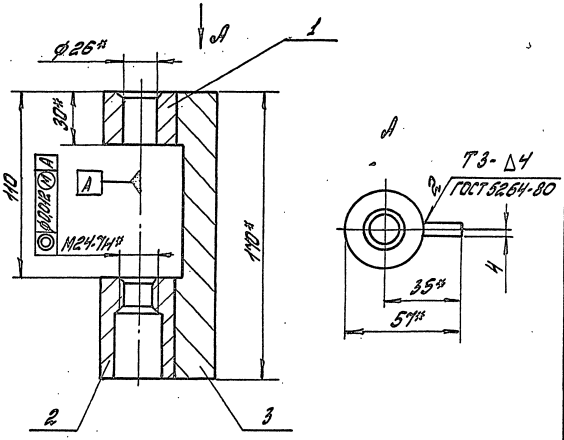

1* Размеры для справок.

2. Неуказанные предельные отклонения размеров: $h14; \pm \frac{IT14}{2}$

Инв.№ подл. | Подпись и дата | Взам.инв.№

3.017-3.5-01.03.00 СБ

Полупетля. Сборочный чертеж

Стадия	Масса	Масштаб
Р	0,94	1:2
Лист	Листов 1	

ЦНИИПромзданий

ГИП	Посевелов	
Н.контр.	Лукашевич	
Гл.спец.	Лукашевич	
Вед.инж.	Смирягин	

Копировал: Палеха

Ц00108-06 20 Формат А4

Rz80

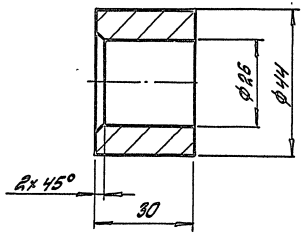

Неуказанные предельные отклонения размеров:
H14; h14; ± $\frac{IT14}{2}$.

				3.017-3.5-01.03.01		
				Втулка	Стадия	Масса	Масштаб
					Р	0.23	1:1
					Лист	Листов 1
ГИП	Погорелов			Круг 45-В-II ГОСТ2590-88 / Ст3 сп I-II ГОСТ535-88	ЦНИИПРОМЗДАНИЙ	
Н.контр.	Лукашевич					
Гл.спец.	Лукашевич					
Вед.инж.	Смирягин					

Инв. № подл. | Подпись и дата | Взам.инв.№

Копировал: Палеха

Формат А4

Rz80 (√)

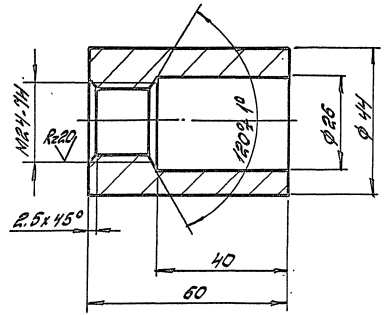

Неуказанные предельные отклонения размеров:
H14; h14; ± $\frac{IT14}{2}$.

				3.017-3.5-01.03.02		
				Втулка	Стадия	Масса	Масштаб
					Р	0.46	1:1
					Лист	Листов 1
ГИП	Погорелов			Круг 45-В-II ГОСТ2590-88 / Ст3 сп I-II ГОСТ535-88	ЦНИИПРОМЗДАНИЙ	
Н.контр.	Лукашевич					
Гл.спец.	Лукашевич					
Вед.инж.	Смирягин					

Инв. № подл. | Подпись и дата | Взам.инв.№

Копировал: Палеха

Ц00108-06 21

Формат А4

Rz80 (√)

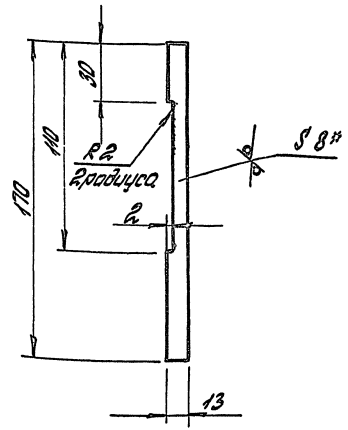

1.* Размер для справок.

2. Неуказанные предельные отклонения размеров: $h14; \pm \frac{IT14}{2}$.

				3.017-3.5-01.03.03			
				Ребро	Стадия	Масса	Масштаб
					Р	0,24	1:2
					Лист	Листов 1	
ГИП	Погорелов			Лист Б-ПН-В ГОСТ 19903-74 / Ст3сп2-сб ГОСТ 14637-89	ЦНИИПРОМЗДАНИЙ		
Н.контр.	Лукашевич						
Гл.спец.	Лукашевич						
Вед.инж.	Смирягин						

Инв. № подл. | Подпись и дата | Взам. инв. №

Копировал: Палеха

Формат А4

(√)

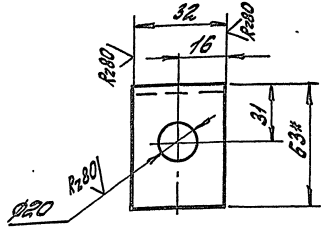

1.* Размер для справок.

2. Неуказанные предельные отклонения размеров: $H14; h14 \pm \frac{IT14}{2}$.

				3.017-3.5-01.00.07			
				Направляющая	Стадия	Масса	Масштаб
					Р	0,18	1:2
					Лист	Листов 1	
ГИП	Погорелов			Уголок 63×63×4-В-II ГОСТ 8509-86 / Ст3сп1-II ГОСТ 535-88	ЦНИИПРОМЗДАНИЙ		
Н.контр.	Лукашевич						
Гл.спец.	Лукашевич						
Вед.инж.	Смирягин						

Инв. № подл. | Подпись и дата | Взам. инв. №

Копирова...

Инв. № подл.	Подпись и дата	Взам. инв. №

Формат	Зона	Поз.	Обозначение	Наименование	Кол. на исполн. 3.017-3.5-01.04.00 –										Примечание
					–	01									
				Документация											
А4			3.017-3.5-01.04.00 СБ	Сборочный чертёж	X	X									
				Детали											
Б4		1	3.017-3.5-01.04.01	Втулка											
				Круг 40-В-II ГОСТ 2590-88											
				Ст3сп I-II ГОСТ 535-88											
				L = 68 h14; Rz80	1	1									0.4 кг

				3.017-3.5-01.04.00			
ГИП	Погорелов			Полупетля	Стадия	Лист	Листов
Н.контр.	Лукашевич				Р	1	2
Гл.спец.	Лукашевич				ЦНИИПРОМЗДАНИЙ		
Вед.инж.	Смирягин						

Копировал: Полеха

Формат А4

Инв. № подл.	Подпись и дата	Взам. инв. №

Формат	Зона	Поз.	Обозначение	Наименование	Кол. на исполн. 3.017-3.5-01.04.00 –										Примечание
					–	01									
				Ребро											
				Лист Б-ПН-16 ГОСТ 19903-74											
				Ст3сп2-св ГОСТ 14637-89											
Б4		2	3.017-3.5-01.04.02	(20 × 68) h14; Rz80	1										0,23 кг
			-01	(15 × 68) h14; Rz80		1									0,13 кг

4000108-06 23

3.017-3.5-01.04.00	Лист 2	

Копировал: Полеха

Формат А4

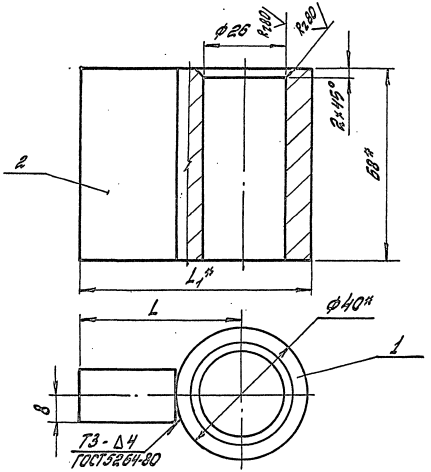

Обозначение	L, мм	L1, мм	Масса, кг
3.017-3.5-01.04.00	40	60	0,64
-01	35	55	0,54

* Размеры для справок.

Неуказанные предельные отклонения размеров: H14; h14; $\pm \frac{IT14}{2}$.

				3.017-3.5-01.04.00. СБ		
				Полупетля. Сборочный чертеж	Стадия: Р	Масса: См. табл.	Масштаб: —
					Лист	Листов 1
ГИП	Погорелов				ЦНИИПРОМЗДАНИЙ	
Н.контр.	Лукашевич					
Гл.спец.	Лукашевич					
Вед.инж.	Смирягин					

Инв.№ подл. | Подпись и дата | Взам.инв.№

Копировал: Палеха

Формат А4

Формат	Зона	Поз.	Обозначение	Наименование	Кол.	Примечание
				Документация		
А4			3.017-3.5-01.05.00 СБ	Сборочный чертеж		
				Детали		
А4		1	3.017-3.5-01.05.01	Палец	1	
Б4		2	3.017-3.5-01.05.02	Пластина		
				Лист Б-ПН-4 ГОСТ 19903-74 / Ст3ПС2-СВ ГОСТ 14637-89		
				(50×60) h14; R2,80	1	0,09 кг
Б4		3	3.017-3.5-01.05.03	Бобышка		
				Круг 18-В-II ГОСТ 2590-88 / Ст3сп I-II ГОСТ 535-88		
				L=10 h14; R2,80	1	0,02 кг

				3.017-3.5-01.05.00		
				Накладка	Стадия: Р	Лист	Листов: 1
ГИП	Погорелов				ЦНИИПРОМЗДАНИЙ	
Н.контр.	Лукашевич					
Гл.спец.	Лукашевич					
Вед.инж.	Смирягин					

Инв.№ подл. | Подпись и дата | Взам.инв.№

Копировал: Палеха

Ц00108-06 24

Формат А4

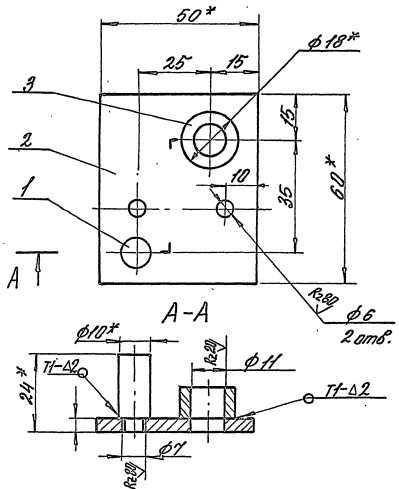

1. Сварные швы по ГОСТ 5264-80.
2. * Размеры для справок.
3. Неуказанные предельные отклонения размеров: $h14; \pm \frac{IT14}{2}$.

				3.017-3.5-01.05.00 СБ	
				Накладка. Сборочный чертеж	Стадия: Р; Масса: 0,14; Масштаб: 1:1
					Лист; Листов 1
ГИП	Погорелов				ЦНИИПРОМЗДАНИЙ
Н. контр.	Лукашевич				
Гл. инж.	Лукашевич				
Ведущ.	Огаргин				

Инв. № подл. | Подпись и дата | Взам. инв. №

Копировал: Палеха

Формат А4

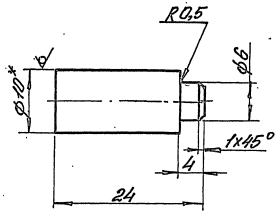

1. * Размер для справок.
2. Неуказанные предельные отклонения размеров: $h14; \pm \frac{IT14}{2}$.

				3.017.-3.5-01.05.01	
				Палец	Стадия: Р; Масса: 0,02; Масштаб: 2:1
					Лист; Листов 1
ГИП	Погорелов			Круг 10-в-II ГОСТ 2590-88 / Ст3сп I-II ГОСТ 535-88	ЦНИИПРОМЗДАНИЙ
Н. контр.	Лукашевич				
Гл. спец.	Лукашевич				
Ведущ.	Огаргин				

Инв. № подл. | Подпись и дата | Взам. инв. №

Ц00108-06 25

Копировал: Палеха

Формат А4

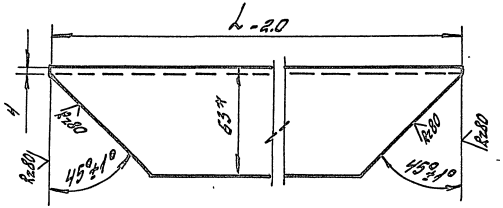

Обозначение	L, мм	Масса, кг
3.017-3.5-01.00.01	992	3,7
- 01	1392	5,3
- 02	1792	6,8
- 03	2227	8,5
- 04	842	3,1

1.* Размер для справок.

2. Неуказанные предельные отклонения размеров: $h14;\ \pm\frac{IT14}{2}$.

				3.017-3.5-01.00.01			
				Связь	Стадия	Масса	Масштаб
					Р	см. табл.	—
					Лист	Листов 1	
ГИП	Погорелов			Уголок 63х63х4-В-II ГОСТ 8509-86 / Ст3сп2-II ГОСТ 535-88	ЦНИИПРОМЗДАНИЙ		
Н.контр.	Лукашевич						
Гл.спец.	Лукашевич						
Вед.инж.	Смирягин						

Инв. № подл. | Подпись и дата | Взам. инв. №

Копировал: Палеха

Формат А4

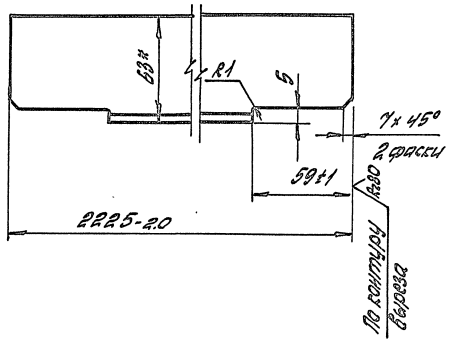

1.* Размер для справок.

2. Неуказанные предельные отклонения размеров: $h14;\ \pm\frac{IT14}{2}$.

				3.017-3.5-01.00.02			
				Связь	Стадия	Масса	Масштаб
					Р	8.44	1:2
					Лист	Листов 1	
ГИП	Погорелов			Уголок 63х63х4-В-II ГОСТ 8509-86 / Ст3сп2-II ГОСТ 535-88	ЦНИИПРОМЗДАНИЙ		
Н.контр.	Лукашевич						
Гл.спец.	Лукашевич						
Вед.инж.	Смирягин						

Инв. № подл. | Подпись и дата | Взам. инв. №

Копировал: Палеха

Ц00108-06 26

Формат А4

Rz80 ▽(▽)

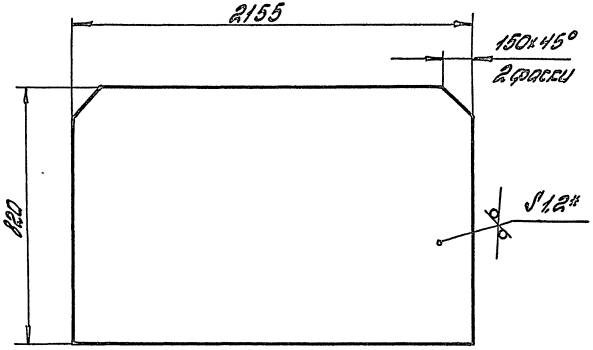

1.* Размер для справок.

2. Неуказанные предельные отклонения размеров: $h14; \pm \frac{IT14}{2}$.

		3.017-3.5-01.00.03	
Обшивка	Стадия: Р	Масса: 16.6	Масштаб: 1:20
	Лист	Листов 1	
ГИП Погорелов; Н.контр. Мукошеев; Гл.спец. Мукошеев; Вед.инж. Смирягин	Лист Б-ПН-1,2 ГОСТ 19903-74 Ок360В4-III Ст3пс2-сВ ГОСТ 16523-89	ЦНИИПРОМЗДАНИЙ	

Инв.№ подл. | Подпись и дата | Взам.инв.№

Копировал: Палека

Формат А4

Rz80 ▽(▽)

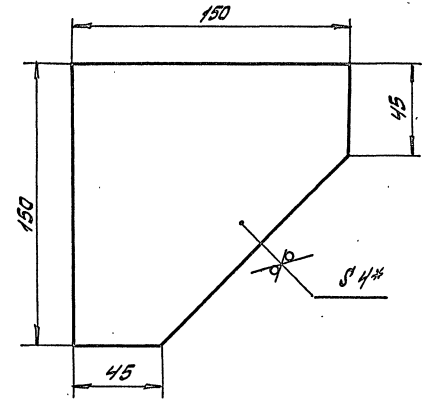

1.* Размер для справок.

2. Неуказанные предельные отклонения размеров: $h14; \pm \frac{IT14}{2}$.

		3.017-3.5-01.00.04	
Ребро	Стадия: Р	Масса: 0.54	Масштаб: 1:2
	Лист	Листов 1	
ГИП Погорелов; Н.контр. Мукошеев; Гл.спец. Мукошеев; Вед.инж. Смирягин	Лист Б-ПН-4 ГОСТ 19903-74 Ст3пс2-сВ ГОСТ 14637-89	ЦНИИПРОМЗДАНИЙ	

Инв.№ подл. | Подпись и дата | Взам.инв.№

Копировал: Палека

Формат А4

Rz80 (√)

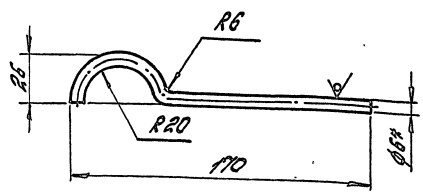

1* Размер для справок.

2. Неуказанные предельные отклонения размеров: $h14; \pm \frac{IT14}{2}$.

				3.017-3.5-01.00.05			
				Скоба	Стадия	Масса	Масштаб
					Р	0,04	1:2
ГИП	Погорелов				Лист	Листов 1	
Н.контр.	Лукашевич			Круг 6-В-II ГОСТ 2590-88 / Ст 3 сп I-II ГОСТ 535-88	ЦНИИПРОМЗДАНИЙ		
Гл.спец.	Лукашевич						
Вед.инж.	Смирягин						

Инв. № подл. | Подпись и дата | Взам. инв. №

Копировал: Палеха

Формат А4

Rz80 (√)

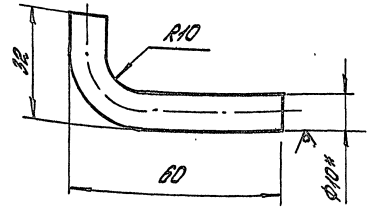

1.* Размер для справок.

2. Неуказанные предельные отклонения размеров: $h14; \pm \frac{IT14}{2}$.

				3.017-3.5-01.00.06			
				Крюк	Стадия	Масса	Масштаб
					Р	0,047	1:1
ГИП	Погорелов				Лист	Листов 1	
Н.контр.	Лукашевич			Круг 10-В-II ГОСТ 2590-88 / Ст 3 сп I-II ГОСТ 535-88	ЦНИИПРОМЗДАНИЙ		
Гл.спец.	Лукашевич						
Вед.инж.	Смирягин						

Инв. № подл. | Подпись и дата | Взам. инв. №

Копировал: Палеха

Ц00108-06 2В

Формат А4

Формат	Зона	Поз.	Обозначение	Наименование	Кол.	Примечание
				Документация		
А4			3.017-3.5-02.00.00 СБ	Сборочный чертеж		
				Детали		
А4		1	3.017-3.5-02.00.01	Скоба	1	
А4		2	3.017-3.5-02.00.02	Пластина	1	

ГИП	Погорелов		3.017-3.5-02.00.00
Н.контр.	Лукашевич		Ручка
Гл.спец.	Лукашевич		Стадия: Р; Лист: ; Листов: 1
Вед.инж.	Смирягин		ЦНИИПромзданий

Копировал: Палека Формат А4

Инв.№ подл. | Подпись и дата | Взам.инв.№

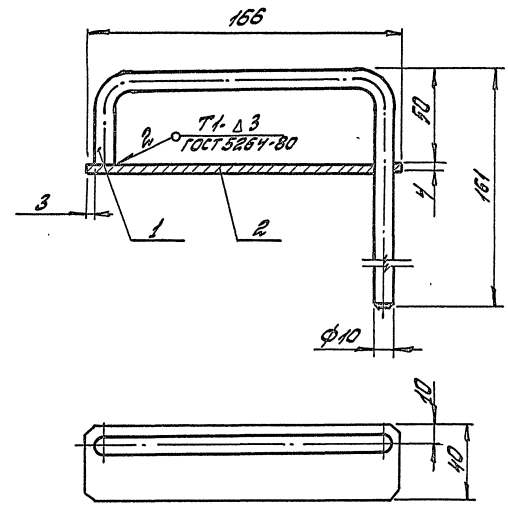

Размеры для справок.

ГИП	Погорелов		3.017-3.5-02.00.00 СБ
Н.контр.	Лукашевич		Ручка. Сборочный чертеж
Гл.спец.	Лукашевич		Стадия: Р; Масса: 0.42; Масштаб: 1:2; Лист: ; Листов: 1
Вед.инж.	Смирягин		ЦНИИПромзданий

Копировал: Палека

Rz80 (√)

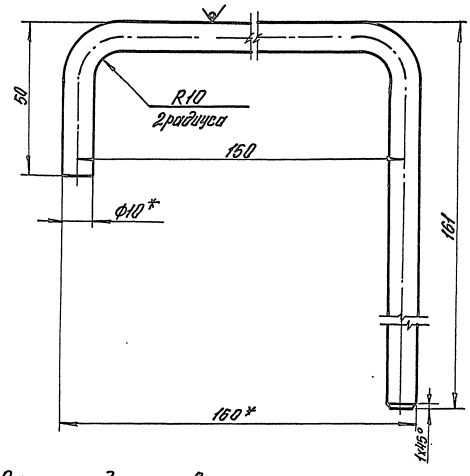

1.* Размеры для справок.

2. Неуказанные предельные отклонения размеров H14; h14; ± $\frac{\text{ЭТ14}}{2}$

				3.017-3.5-02.00.01			
				Скоба	Стадия	Масса	Масштаб
					Р	0,21	1:1
					Лист	Листов 1	
ГИП	Погорелов			Круг 10-В-II ГОСТ 2590-88 / Ст3сп I-II ГОСТ 535-88	ЦНИИПРОМЗДАНИЙ		
Н.контр.	Лукашевич						
Гл.спец.	Лукашевич						
Вед.инж.	Смирягин						

Инв.№ подл. | Подпись и дата | Взам.инв.№

Копировал: Палеха

формат А4

Rz80 (√)

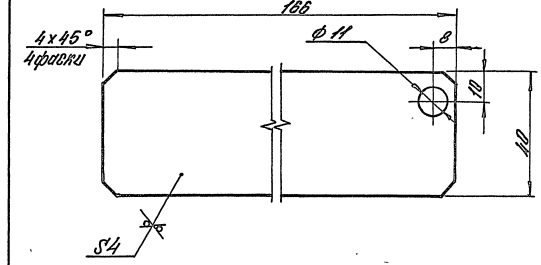

1.* Размер для справок.

2. Неуказанные предельные отклонения размеров: H14; h14; ± $\frac{\text{ЭТ14}}{2}$.

				3.017-3.5-02.00.02			
				Пластина	Стадия	Масса	Масштаб
					Р	0,2	1:1
					Лист	Листов 1	
ГИП	Погорелов			Лист Б-НН-4 ГОСТ 19903-74 / Ст3пс2-св ГОСТ 14637-89	ЦНИИПРОМЗДАНИЙ		
Н.контр.	Лукашевич						
Гл.спец.	Лукашевич						
Вед.инж.	Смирягин						

Инв.№ подл. | Подпись и дата | Взам.инв.№

Ц00108-06 30

Копировал: Палеха

формат А4

Формат	Зона	Поз.	Обозначение	Наименование	Кол.	Примечание
				Документация		
А4			3.017-3.5-03.00.00СБ	Сборочный чертёж		
				Детали		
Б4		1	3.017-3.5-03.00.01	Пластина		
				Б-ПН-Ч ГОСТ 19903-74		
				Лист Ст3пс2-сб ГОСТ 14637-89		
				(40×190)/h14; R=80	1	0,23 кг
Б4		2	3.017-3.5-03.00.02	Скоба		
				10-8-II ГОСТ 2590-88		
				Круг Ст3сп 2-II ГОСТ 535-88		
				L=228 h14; R=80	1	0,14 кг
Б4		3	3.017-3.5-03.00.03	Втулка		
				18-8-II ГОСТ 2590-88		
				Круг Ст3сп 2-II ГОСТ 535-88		
				L = 10 h14; R=80	1	0,014 кг

ГИП	Погорелов		3.017-3.5-03.00.00			
Н.контр.	Лукашевич			Стадия	Лист	Листов
Гл.спец.	Лисашевич		Ручка	Р		1
Ведущ.инж.	Смирягин			ЦНИИПромзданий		

Инв.№ подл. | Подпись и дата | Взам.инв.№

Копировал: Палеха Формат А4

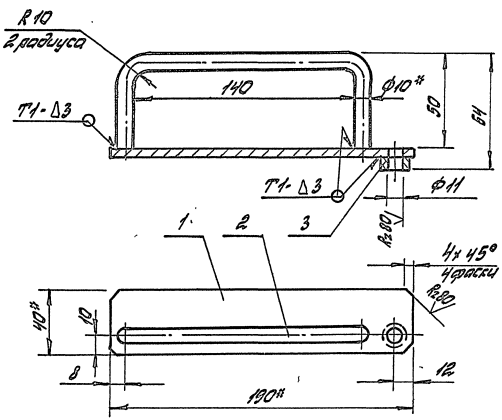

1. Сварные швы по ГОСТ 5264-80.
2. * Размеры для справок.
3. Неуказанные предельные отклонения размеров: $H14; h14; \pm \frac{IT14}{2}$

ГИП	Погорелов		3.017-3.5-03.00.00 СБ			
Н.контр.	Лукашевич			Стадия	Масса	Масштаб
Гл.спец.	Лисашевич		Ручка. Сборочный чертёж.	Р	0.39	1:2
Вед.инж.	Смирягин			Лист	Листов 1	
				ЦНИИПромзданий		

Инв.№ подл. | Подпись и дата | Взам.инв.№

Копировал: Палеха

Формат	Зона	Поз.	Обозначение	Наименование	Кол.	Примеч.
				Документация		
А4			3.017-3.5-04.00.00 СБ	Сборочный чертеж		
				Детали		
А4		1	3.017-3.5-01.00.05	Ухо	1	
А4		2	3.017-3.5-04.00.01	Крюк	1	
Б4		3	3.017-3.5-04.00.02	Пластина		
				Б-ПН-4 ГОСТ 19903-74		
				Лист ст3пс2-сВГОСТ 14637-89		
				(60 x 100) h14; Rz80	1	0,09 кг

Инв. № подл. | Подпись и дата | Взам. инв. №

3.017-3.5-04.00.00

ГИП	Погорелов		Фиксатор	Стадия	Лист	Листов
Н.контр.	Лукашевич			Р		1
Кл.спец.	Лукашевич			ЦНИИПРОМЗДАНИЙ		
Вед.инж.	Смирягин					

Копировал: Палеха

Формат А4

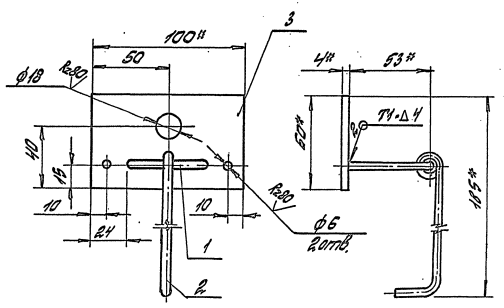

1. Сварные швы по ГОСТ 5264-80.
2.* Размеры для справок.
3. Неуказанные предельные отклонения размеров: H14; h14; $\pm\frac{IT14}{2}$.

Инв. № подл. | Подпись и дата | Взам. инв. №

3.017-3.5-04.00.00 СБ

ГИП	Погорелов		Фиксатор-Сборочный чертеж	Стадия	Масса	Масштаб
Н.контр.	Лукашевич			Р	0,26	1:2
Кл.спец.	Лукашевич			Лист	Листов 1	
Вед.инж.	Смирягин			ЦНИИПРОМЗДАНИЙ		

Копировал: Палеха

Ц00108-06 32

Формат А4

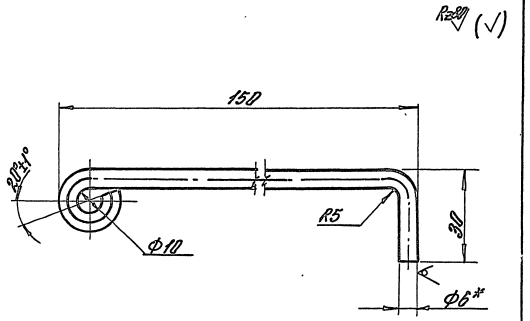

1.* Размер для справок.

2. Неуказанные предельные отклонения размеров: h14; $\pm \frac{JT14}{2}$.

				3.017-3.5-04.00.01			
				Крюк	Стадия	Масса	Масштаб
					Р	0,05	1:1
					Лист	Листов 1	
ГИП	Погорелов			Круг 6-В-II ГОСТ 2590-88 / Ст 3сп I-II ГОСТ 535-88	ЦНИИПРОМЗДАНИЙ		
Н.контр.	Лукашевич						
Гл.спец.	Лукашевич						
Вед.инж.	Смирягин						

Инв.№ подл. | Подпись и дата | Взам.инв.№

Копировал: Палеха

формат А4

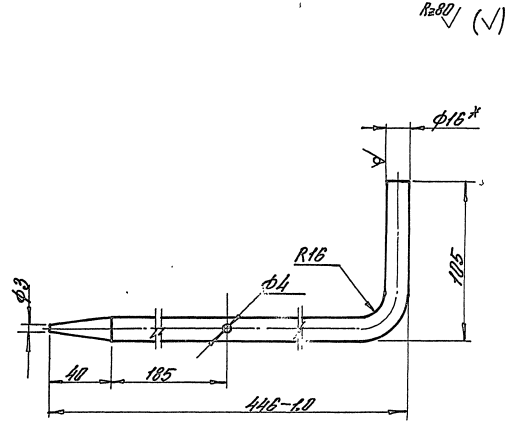

1.* Размер для справок.

2. Неуказанные предельные отклонения размеров: H14; h14; $\pm \frac{JT14}{2}$.

				3.017-3.5-00.00.01			
				Шпингалет	Стадия	Масса	Масштаб
					Р	0,75	1:2
					Лист	Листов 1	
ГИП	Погорелов			Круг 16-В-II ГОСТ 2590-88 / Ст 3сп I-II ГОСТ 535-88	ЦНИИПРОМЗДАНИЙ		
Н.контр.	Лукашевич						
Гл.спец.	Лукашевич						
Вед.инж.	Смирягин						

Копировал: Палеха

Ц00108-06 33

формат А4

Марка изделия	Код изделия	Наименование и код																							
		Мелкосортная сталь 093300; 095300								Среднесортная сталь 093200; 095200								Крупносортная сталь 093100; 095100							
		Расход, кг																							
		Квадрат до 19	Полоса В = до 45	L 32×20	L 32×32	Всего конструкционной стали	ф до 19	Итого	С учетом Котк = 1,05	Квадрат от 20 до 30	Полоса В = от 50 до 56	L от 45×28 до 63×40	L от 36×36 до 45×45	Всего конструкционной стали	ф от 20 до 30	Итого	С учетом Котк = 1,05	Квадрат от 32 до 120	Полоса В = от 60 до 200	L 70×45 и более	L 50×50 и более	Всего конструкционной стали	ф от 32 до 250	Итого	С учетом Котк = 1,05
ВМС-4,5×1,0			0,46				2,16	2,62	2,75												49,9		2,18	52,08	54,7
ВМС-4,5×1,4			0,46				2,16	2,62	2,75												90		2,18	92,18	96,8
ВМС-4,5×1,8			0,46				2,16	2,62	2,75												96		2,18	98,18	103
ВМГ-4,5×1,8			0,46				2,16	2,62	2,75												96		2,18	98,18	103

Продолжение

Марка изделия	Код изделия	Наименование и код											
		Тонколистовая сталь 097200; 097300						Толстолистовая сталь 097100				Трубы 130100	
		Расход, кг											
		δ=от 1 до 1,8	δ=от 1,9 до 3	Рифленая δ=3	Волнистая	Итого	С учетом Котк = 1,05	δ=4 и более	Широкополосная универсальная	Итого	С учетом Котк = 1,05	По серии	С учетом Котк = 1,05
ВМС-4,5×1,0		-						5,78		5,78	6,1	20,8	21,9
ВМС-4,5×1,4								5,78		5,78	6,1	30,16	31,7
ВМС-4,5×1,8								5,78		5,78	6,1	39	41
ВМГ-4,5×1,8		66,4				66,4	69,8	5,78		5,78	6,1		

ГИП	Погорелов		
Н.контр.	Лукашевич		
Кр.спец.	Лукашевич		
Вед.инж.	Смирягин		

3.017-3.5-00.00.00 ВМ

Ведомость расхода материалов

Стадия	Лист	Листов
Р		1

ЦНИИПРОМЗДАНИЙ

Инв. № подл. | Подпись и дата | Взам. инв. №

Копировал: Палеха

Ц00108-06 34 Формат А3

Инв. № подл.	Подпись и дата	Взам. инв. №

Формат	Зона	Поз.	Обозначение	Наименование	Кол. на исполн. 3.017-3.5-10.00.00-										Примечание
					—	01	02	03	04	05	06	07			
				Документация											
А3			3.017-3.5-10.00.00 СБ	Сборочный чертеж	X	X	X	X	X	X	X	X			
А3			3.017-3.5-00.00.00 ТО	Техническое описание	X	X	X	X	X	X	X	X			
А3			3.017-3.5-10.00.00 ВП	Ведомость покупных изделий	X	X	X	X	X	X	X	X			
А3			3.017-3.5-10.00.00 ВМ	Ведомость расхода материалов	X	X	X	X	X	X	X	X			
				Сборочные единицы											
А4		1	3.017-3.5-01.03.00	Полупетля	2	2	2	2	2	2	2	2			
А4		2	3.017-3.5-01.04.00	Полупетля	2	2	2	2	2	2	2	2			

ГИП	Погорелов		
Н. контр.	Лукашевич		
Гл. спец.	Лукашевич		
Вед. инж.	Смирягин		

3.017-3.5-10.00.00

Калитка

Стадия	Лист	Листов
Р	1	3

ЦНИИПРОМЗДАНИЙ

Копировал: Палеха

Формат А4

Инв. № подл.	Подпись и дата	Взам. инв. №

Формат	Зона	Поз.	Обозначение	Наименование	Кол. на исполн. 3.017-3.5-10.00.00-										Примечание
					—	01	02	03	04	05	06	07			
				Детали											
А4		3	3.017-3.5-01.00.01	Связь	2	2									
			-01	Связь			2	2							
			-02	Связь					2	2	2	2			
		4	3.017-3.5-01.00.01-04	Связь	2	2	2	2	2	2	2	2			
А4		5	3.017-3.5-01.00.04	Ребро	4	4	4	4	4	4	4	4			
А4		6	3.017-3.5-10.00.01	Обшивка							1	1			
А4		7	3.017-3.5-10.00.02	Ухо	1	1	1	1	1	1	1	1			
		8	3.017-3.5-10.00.02-01	Ухо	1	1	1	1	1	1	1	1			
				Пруток											
				Труба 20х2 ГОСТ 8734-75 / В20 ГОСТ 8733-87											
Б4		9	3.017-3.5-10.00.03	L=914-2.0; Rz80	4	4									0.8 кг
			-01	L=1314-2.0; Rz80			4	4							1.16 кг
			-02	L=1714-2.0; Rz80					4	4					1.5 кг

400108-06 35

3.017-3.5-10.00.00

Лист 2

Копировал: Палеха

Формат А4

Инв. № подл.	Подпись и дата	Взам. инв. №	Формат	Зона	Поз.	Обозначение	Наименование	Кол. на исполн. 3.017-3.5-10.00.00									Примечание
								–	01	02	03	04	05	06	07	–	
			Е4		10	3.017-3.5-10.00.04	Ручка										
							Круг 10-В-II ГОСТ 2590-88 / Ст3сп2-II ГОСТ 535-88										
							L=238h14; Rz80	2	2	2	2	2	2	2	2		0,15кг
							Стандартные изделия										
					11		Болт М24-8д×160.58.01.20 ГОСТ 7798-70	2	2	2	2	2	2	2	2		
					12		Шайба 24.65Г.02.9 ГОСТ 6402-70	2	2	2	2	2	2	2	2		
					13		Шайба 24.01.пс2.01.20 ГОСТ 11371-78	6	6	6	6	6	6	6	6		

3.017-3.5-10.00.00 — Лист 3

Копировал: Палеха — формат А4

Rz80 √ (√)

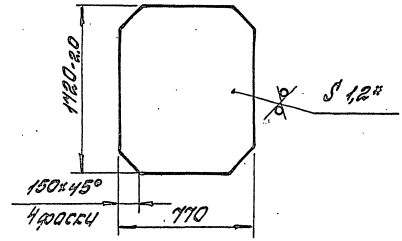

1.* Размер для справок.

2. Неуказанные предельные отклонения размеров: $h14$; $\pm \frac{IT14}{2}$.

Инв. № подл.	Подпись и дата	Взам. инв. №								
						3.017-3.5-10.00.01				
						Обшивка.	Стадия	Масса	Масштаб	
							Р	12.1	1:20	
							Лист	Листов 1		
			ГИП	Погорелов		Лист Б-ПН-1.2 ГОСТ 19903-74	ЦНИИПРОМЗДАНИЙ			
			Н.контр.	Лукашевич		Ок 360В4-II Ст3пс2-сВГОСТ 16523-89				
			Гл.спец.	Лукашевич						
			Вед.инж.	Смирягин						

Копировал: Палеха — Ц00108-06 36 — формат А4

Рис. 1

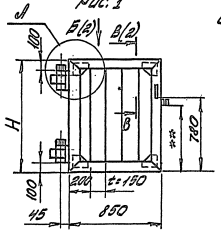

Рис. 2
Остальное - см. Рис. 1

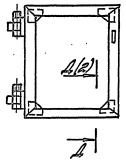

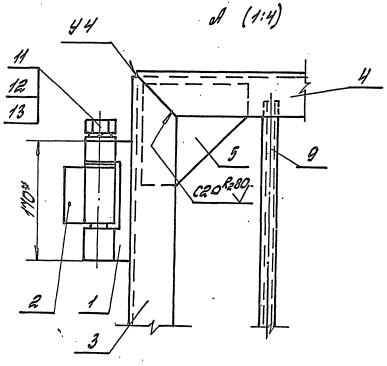

1. Сварка шва N1 ручная электродуговая.
2. Сварные швы по ГОСТ 5264-80. Обозначение сварного шва относится ко всем подобным свариваемым элементам.
3. *Размеры для справок.
4. Неуказанные предельные отклонения размеров: $h14$; $\pm \frac{IT14}{2}$.
5. Таблицу исполнений см. лист 2.
6. **Размер устанавливается по проекту.

				3.017-3.5-10.00.00СБ			
				Калитка. Сборочный чертеж.	Стадия	Масса	Масштаб
					Р	см. табл.	—
ГИП	Погорелов				Лист 1	Листов 2	
Н.контр.	Лукошевич				ЦНИИПРОМЗДАНИЙ		
Гл.спец.	Лукошевич						
Вед.инж.	Смирягин						

Инв. N подл. | Подпись и дата | Взам. инв. N

Копировал: Палеха

Ц00108-06 37

Формат А 3

Обозначение	Марка		Рис.	H, мм	Масса, кг
3.017-3.5-10.00.00	КМС 0,85х1,0	изображено	1	1000	23
-01	КМСП 0,85х1,0	зеркальное отражение			
-02	КМС 0,85х1,4	изображено		1400	27,5
-03	КМСП 0,85х1,4	зеркальное отражение			
-04	КМС 0,85х1,8	изображено		1800	32
-05	КМСП 0,85х1,8	зеркальное отражение			
-06	КМГ 0,85х1,8	изображено	2	1800	38
-07	КМГП 0,85х1,8	зеркальное отражение			

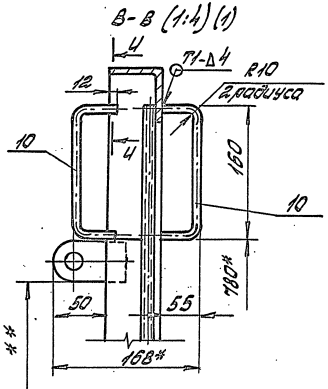

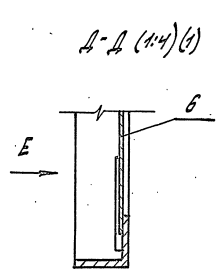

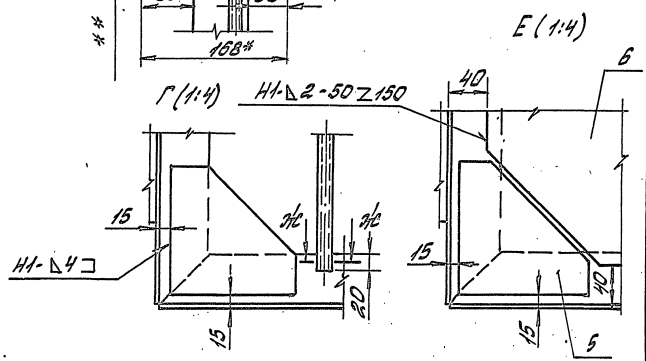

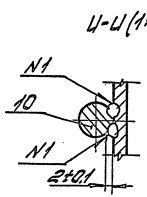

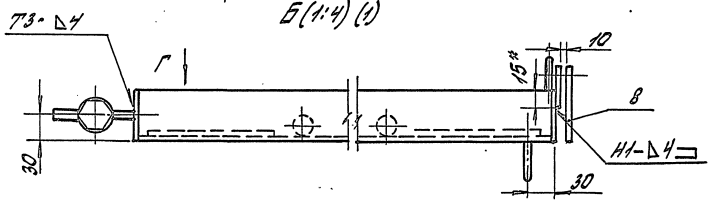

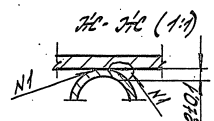

Инв. № подл. | Подпись и дата | Взам. инв. №

Номер строки	Наименование	Код ОКП	Обозначение документа на поставку	Поставщик	Кол. на исполн. 3.017-3.5-10.00.00 —								Примечание
					—	01	02	03	04	05	06	07	
1													
2	Крепежные изделия												
3													
4	Болт М24-8д×160.58.01.20	128200	ГОСТ 7798-70		2	2	2	2	2	2	2	2	
5													
6	Шайба 24.65Г.02.9	128600	ГОСТ 6402-70		2	2	2	2	2	2	2	2	
7													
8	Шайба 24.01.пс2.01.20	128600	ГОСТ 11371-78		6	6	6	6	6	6	6	6	
9													
10													
11													
12													
13													
14													
15													
16													
17													
18													
19													
20													
21													
22													
23													
24													
25													
26													
27													

Инв. № подл. | Подпись и дата | Взам. инв. №

ГИП	Погорелов		
Н.контр.	Лукашевич		
Гл.спец.	Лукашевич		
Вед.инж.	Смирягин		

3.017-3.5 10-00.00 ВП

Ведомость покупных изделий

Стадия	Лист	Листов
Р		1

ЦНИИПРОМЗДАНИЙ

Копировал: Палеха

Ц00108-06 39 Формат А3

Рис. 1

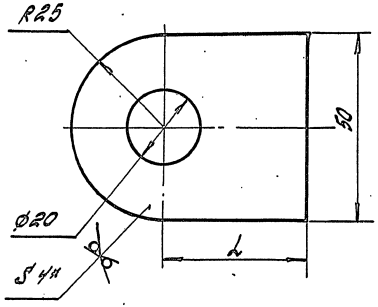

Рис. 2
Остальное - см Рис. 1
(1:2,5)

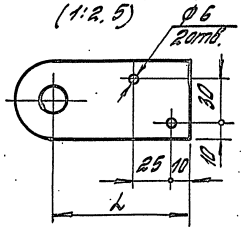

Обозначение	Рис.	L, мм	Масса, кг
3.017-3.5-10.00.02	1	40	0.095
-01	2	110	0.2
-02		82	0.16

1.* Размер для справок.

2. Неуказанные предельные отклонения размеров: H14; h14; ± $\frac{IT14}{2}$.

			3.017-3.5-10.00.02			
			Ухо	Стадия	Масса	Масштаб
				Р	см. табл.	1:1
ГИП	Погорелов			Лист	Листов 1	
Н.контр.	Лукашевич		Лист Б-ПН-4 ГОСТ 19903-74	ЦНИИПРОМЗДАНИЙ		
Гл.спец.	Лукашевич		Ст3пс2-сб ГОСТ 14637-89			
Вед.инж.	Смирягин					

Инв. № подл. | Подпись и дата | Взам. инв. №

Копировал: Палеха

Формат А4

				Стадия	Масса	Масштаб
				Лист	Листов	

Инв. № подл. | Подпись и дата | Взам. инв. №

Копировал: Ц00108-06 40 формат А4

Марка изделия	Код изделия	Наименование и код																							
		Мелкосортная сталь 093300; 095300								Среднесортная сталь 093200; 095200								Крупносортная сталь 093100; 095100							
		Расход, кг																							
		Квадрат до 19	Полоса в= до 45	L 32×20	L 32×32	Всего конструкционной стали	ф до 19	Итого	С учетом Котх= 1,05	Квадрат от 20 до 30	Полоса в= от 50 до 56	L от 45×28 до 63×40	L от 36×36 до 45×45	Всего конструкционной стали	ф от 20 до 30	Итого	С учетом Котх= 1,05	Квадрат от 32 до 120	Полоса в= от 60 до 200	L 70×45 и более	L 50×50 и более	Всего конструкционной стали	ф от 32 до 250	Итого	С учетом Котх= 1,05
КМС 0,85×1,0			0,46				0,14	0,6	0,63												13,6		2,18	15,78	16,6
КМСП 0,85×1,0			0,46				0,14	0,6	0,63												13,6		2,18	15,78	16,6
КМС 0,85×1,4			0,46				0,14	0,6	0,63												16,8		2,18	18,98	20
КМСП 0,85×1,4			0,46				0,14	0,6	0,63												16,8		2,18	18,98	20
КМС 0,85×1,8			0,46				0,14	0,6	0,63												19,8		2,18	21,98	23
КМСП 0,85×1,8			0,46				0,14	0,6	0,63												19,8		2,18	21,98	23
КМГ 0,85×1,8			0,46				0,14	0,6	0,63												19,8		2,18	21,98	23
КМГП 0,85×1,8			0,46				0,14	0,6	0,63												19,8		2,18	21,98	23
КМСЛ 0,85×1,0																					13,6			13,6	14,3
КМСЛ 0,85×1,4																					16,8			16,8	17,64
КМСЛ 0,85×1,8																					19,8			19,8	20,8
КМГЛ 0,85×1,8																					19,8			19,8	20,8

ГИП	Погорелов		
Н.контр.	Лукашевич		
Гл.спец.	Лукашевич		
Вед.инж.	Смирягин		

3.017-3.5-10.00.00 ВМ

Ведомость расхода материалов.

Стадия	Лист	Листов
Р	1	2

ЦНИИПРОМЗДАНИЙ

Инв. № подл. | Подпись и дата | Взам. инв. №

Копировал: Палеха

Ц00108-06 41 Формат А3

Продолжение

Марка изделия	Код изделия	Наименование и код											
		Тонколистовая сталь 097200; 097300						Толстолистовая сталь 097100				Трубы 130100	
		Расход, кг											
		δ=от 1до1,8	δ=от 1,9до3	Рифленая δ=3	Волнистая	Итого	С учетом Kотх=1,05	δ=4 и более	Широкополосная универсальная	Итого	С учетом Kотх=1,05	По серии	С учетом Kотх=1,05
КМС 0,85×1,0								2,91		2,91	3,1	3,2	3,36
КМСП 0,85×1,0								2,91		2,91	3,1	3,2	3,36
КМС 0,85×1,4								2,91		2,91	3,1	4,64	4,9
КМСП 0,85×1,4								2,91		2,91	3,1	4,64	4,9
КМС 0,85×1,8								2,91		2,91	3,1	6	6,3
КМСП 0,85×1,8								2,91		2,91	3,1	6	6,3
КМГ 0,85×1,8		12,1				12,1	12,71	2,91		2,91	3,1		
КМГП 0,85×1,8		12,1				12,1	12,71	2,91		2,91	3,1		
КМСЛ 0,85×1,0								2,16		2,16	2,27	3,2	3,36
КМСЛ 0,85×1,4								2,16		2,16	2,27	4,64	4,9
КМСЛ 0,85×1,8								2,16		2,16	2,27	6	6,3
КМГЛ 0,85×1,8		12,1				12,1	12,71	2,16		2,16	2,27		

Инв. № подл. | Подпись и дата | Взам. инв.

gost.e-ecolog.ru

Копировал: Полеха Ц00108-06 (42) Формат А3