Типовые конструкции, изделия и узлы зданий и сооружений.

Серия 3.016.5-8

Панели-оболочки клеефанерные для покрытий галерей

Выпуск 2

Панели кругового очертания со светопрозрачными проемами

Рабочие чертежи

Разработан
Государственным союзным проектным институтом горной химии „Госгорхимпроект"

Главный инженер института — Гуляев В.В

Главный инженер проекта — Плесков С.В.

Начальник строительного отдела — Тимченко И.П.

при участии
Ордена Трудового Красного знамени Центрального научно-исследовательского института строительных конструкций ЦНИИСК им. Кучеренко

Зам. директора института — Чистяков А.М.

Зав. отделением деревянных конструкций — Ковальчук Л.М.

Зав. лабораторией несущих и ограждающих конструкций — Турковский С.Б

Зав. лабораторией долговечности деревянных констр — Славик Ю.Ю

Утверждены
и введены в действие с 1 июля 1984 г.
Госстроем СССР, протокол от
29 декабря 1984 г. № 8А-89

gost.e-ecolog.ru

Обозначение	Наименование	Стр.
3.016.5-8.2-10000	Панель-оболочка ПТС	3
3.016.5-8.2-10000СБ	Панель-оболочка ПТС. Сборочный чертеж	6
3.016.5-8.2-11000	Каркас К-1... К-8	8
3.016.5-8.2-11000СБ	Каркас К1... К-8. Сборочный чертеж	10
3.016.5-8.2-20000	Панель-оболочка ПХС	12
3.016.5-8.2-20000СБ	Панель-оболочка ПХС. Сборочный чертеж	13
3.016.5-8.2-21000	Каркас К-9... К-12	15
3.016.5-8.2-21000СБ	Каркас К-9.. К-12. Сборочный чертеж	16
3.016.5-8.2-11100	Полуарка	18
3.016.5-8.2-21100	Полуарка	19
3.016.5-8.2-10100	Полуарка Вспомогательная	20
3.016.5-8.2-11001	Элемент торцевой	21
3.016.5-8.2-11002	Распорка	21
3.016.5-8.2-11003	Элемент коробки	22
3.016.5-8.2-11004	Элемент коробки	22
3.016.5-8.2-00000ВРМ	Ведомость расхода материалов	23

ГИП	Плесков		3.016.5-8.2-00000	
Нач.отд.	Тимченко			
Гл.констр.	Федотов			
Н.контр.	Аверкина		Содержание	Стадия: Р; Лист: 1; Листов: 2
Рук.гр.	Павлова			ГОСГОРХИМПРОЕКТ
Ст.инж.	Питерская			
Инж.	Макарьева			

Формат А4

Инв.№ подл. | Подпись и дата | Взамен.инв.№

3.016.5-8.2-00000 Лист 2

Копировал: 19420 3 Формат А4

Формат	Зона	Поз.	Обозначение	Наименование	Кол. на испол. 3.016.5-8.2-10000-								Примечание
					–	01	02	03	04	05	06	07	
				Документация									
А4			3.016.5-8.0-00000 ТО	Техническое описание	х	х	х	х	х	х	х	х	
А3			3.016.5-8.2-10000 СБ	Сборочный чертеж	х	х	х	х	х	х	х	х	
				Сборочные единицы									
А3		1	3.016.5-8.2-11000	Каркас К-1	1								
			-01	Каркас К-2		1							
			-02	Каркас К-3			1						
			-03	Каркас К-4				1					
			-04	Каркас К-5					1				
			-05	Каркас К-6						1			
			-06	Каркас К-7							1		
			-07	Каркас К-8								1	

ГИП	Плесков		3.016.5-8.2-10000
Нач. отд.	Тимченко		
Гл. конст.	Федотов		Панель-оболочка ПТС
Н. контр.	Аверкина		
Рук. гр.	Павлова		
Ст. инж.	Питерская		

Стадия	Лист	Листов
Р	1	6

ГОСГОРХИМПРОЕКТ

Формат А4

Инв. № подл. | Подпись и дата | Взам. инв. №

Формат	Зона	Поз.	Обозначение	Наименование	Кол. на испол. 3.016.5-8.2-10000-								Примечание
					–	01	02	03	04	05	06	07	
А3		6	3.016.5-8.2-10100	Полуарка вспомогательная	2								
			-01	Полуарка вспомогательная		2							
			-02	Полуарка вспомогательная			2						
			-03	Полуарка вспомогательная				2					
			-04	Полуарка вспомогательная					2				
			-05	Полуарка вспомогательная						2			
			-06	Полуарка вспомогательная							2		
			-07	Полуарка вспомогательная								2	
				Детали									
А4		2	3.016.5-8.0-00001	Уголок опорный	2	2	2	2	2	2	2	2	

19420 4

Формат	Зона	Поз.	Обозначение	Наименование	Кол. на исполн. 3.016.5-8.2-10000-								Примечание
					-	01	02	03	04	05	06	07	
				Брусок 2 сорта ГОСТ 8486-66** / Сосна, ель $\Psi \leq 15\%$									
Б4		3	3.016.5-8.2-10001	40×30 ℓ = 735	1	1	1	1	1	1	1	1	
				Доска 2 сорта ГОСТ 8486-66** / Сосна, ель $\Psi \leq 15\%$									
Б4		4	3.016.5-8.2-10002	30×58 ℓ = 735	2	2			2	2			0,001 м³ строгать
			3.016.5-8.2.-10003	30×73 ℓ = 735			2	2			2	2	0,002 м³ строгать
				Брусок 2 сорта ГОСТ 8486-66** / сосна, ель $\Psi \leq 15\%$									
Б4		5	3.016.5-8.2-10004	30×30 ℓ = 50	2	2	2	2	2	2	2	2	0,001 м³ строгать
				Брусок 2 сорта ГОСТ 8486-66** / сосна, ель $\Psi \leq 15\%$									
Б4		7	3.016.5-8.2-10005	45×50 ℓ = 1320	2	2	2	2	2	2	2	2	0,003 м³ строгать

3.016.5-8.2-10000 Лист 3

Формат А4

Инв. № подл. | Подпись и дата | Взам. инв. №

Формат	Зона	Поз.	Обозначение	Наименование	Кол. на исполн. 3.016.5-8.2-10000-								Примечание
					-	01	02	03	04	05	06	07	
				Обшивка внутренняя Фанера δ=8мм. марки ФСФ Сорта в/св ГОСТ 5.1494-72*									
Б4		8	3.016.5-8.2-10006	1380 × 1995	1								2,8 м²
			3.016.5-8.2-10007	1380 × 2240		1							3,1 м²
			3.016.5-8.2-10008	1380 × 3840			1						5,3 м²
			3.016.5-8.2-10009	1380 × 4450				1					6,2 м²
			3.016.5-8.2-10010	1380 × 1960					1				2,7 м²
			3.016.5-8.2-10011	1380 × 2205						1			3,1 м²
			3.016.5-8.2-10012	1380 × 3805							1		5,3 м²
			3.016.5-8.2-10013	1380 × 4420								1	6,2 м²

19420-5

3.016.5-8.2-10000 Лист 4

Копировал: Формат А4

Формат	Зона	Поз.	Обозначение	Наименование	Кол. на исполн. 3.016.5-8.2-10000-								Примечание
					–	01	02	03	04	05	06	07	
				Обшивка наружная									
				Фанера δ=8мм. марки ФСФ									
				сорта в/вв ГОСТ 5.1494-72*									
Б4		9	3.016.5-8.2-10014	1480 × 2200	1				1				3,3 м²
			3.016.5-8.2-10015	1480 × 2445		1				1			3,6 м²
			3.016.5-8.2-10016	1480 × 4040			1				1		6,0 м²
			3.016.5-8.2-10017	1480 × 4660				1				1	6,9 м²
				Стандартные изделия									
		10		Гвозди К 3,0 × 70 ГОСТ 4028-63*	54	58	88	96	54	58	88	96	
		11		Шуруп 8 × 80 ГОСТ 11473-75*	20	20	20	20	20	20	20	20	
		12		Купол из оргстекла	1	1	1	1	1	1	1	1	
				1к 1,3×1,3 ГОСТ 22160-76									
		13		Шайба ГОСТ 22160-76	16	16	16	16	16	16	16	16	
		14		Колпачек ГОСТ 22160-76	16	16	16	16	16	16	16	16	

Инв. № подл. | Подпись и дата | Взам. инв. №

Формат	Зона	Поз.	Обозначение	Наименование	Кол. на исполн. 3.016.5-8.2-10000-								Примечание
					–	01	02	03	04	05	06	07	
				Материалы									
		15		Пленка полиэтиленовая δ=0,2 мм. ГОСТ 10354-82	3,4	3,8	6,1	7,1	3,4	3,8	6,1	7,1	м²
		16		Плиты минераловатные полужесткие ГОСТ 9573-82	0,18	0,20	0,35	0,40	0,24	0,27	0,46	0,53	м³

19420 6

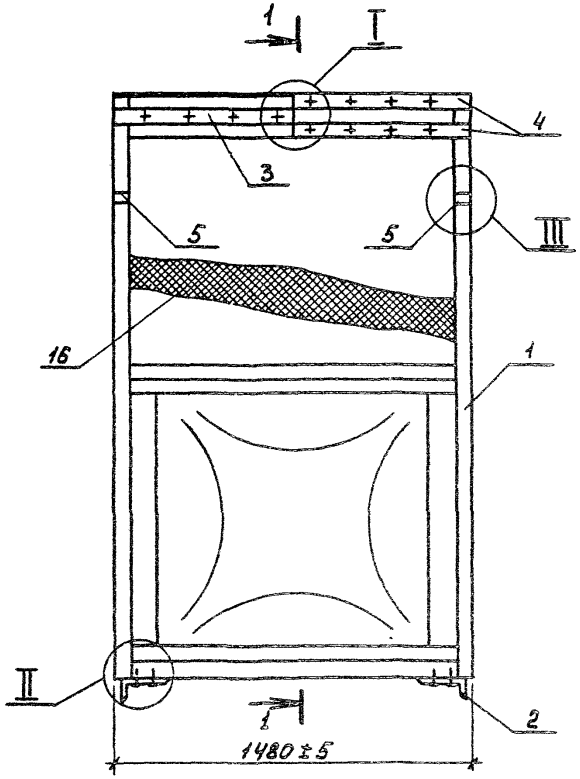

1-1

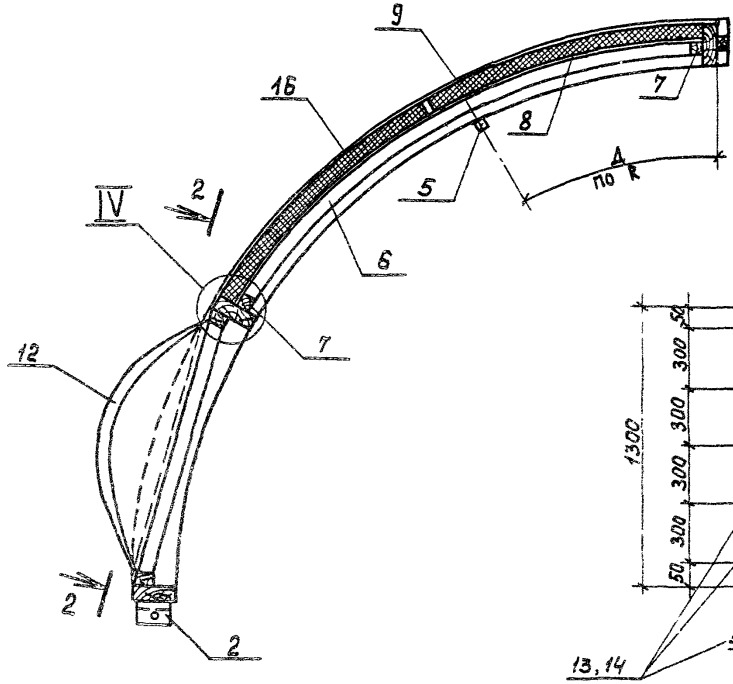

2-2

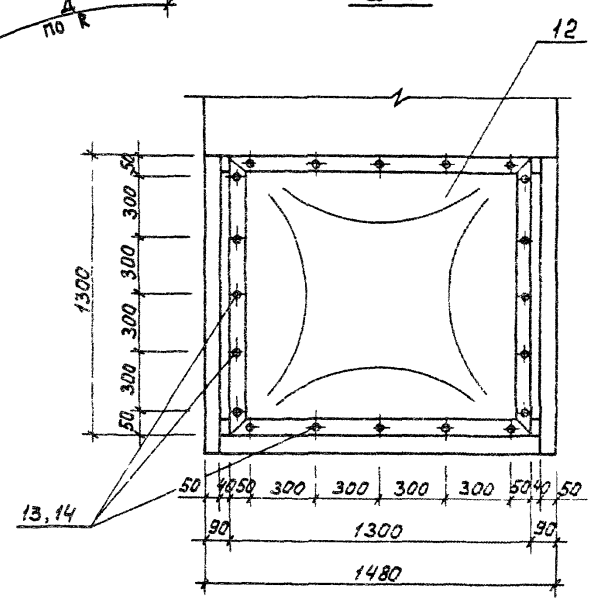

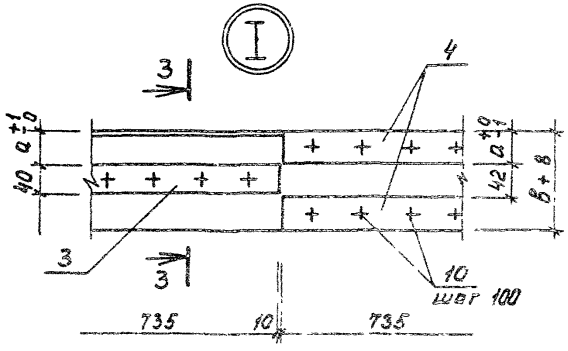

3-3

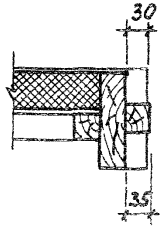

Таблица исполнений на листе 2

		3.016.5-8.2-10000 СБ	
		Панель-оболочка ПТС. Сборочный чертеж.	Стадия: Р; Масса: см табл.; Масштаб:
			Лист 1; Листов 2
ГИП	Плесков		
Нач.отд	Тимченко		
Гл.констр	Федотов		
Н.контр.	Аверкина		
Рук.гр.	Павлова		
Ст.инж.	Питерская		ГОСГОРХИМПРОЕКТ

Копировал 19420 7 Формат А3

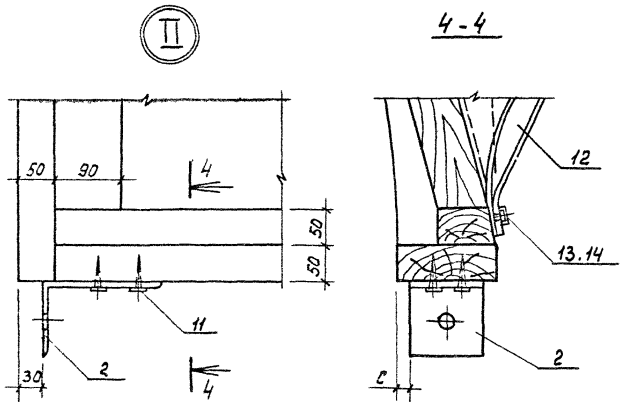

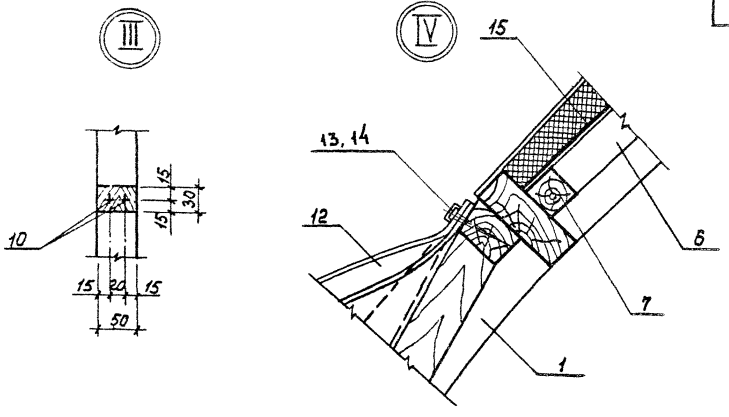

Обозначение	Марка	Размеры, мм					Масса, кг
		а	в	с	д	к	
3.016.5-8.2-10000	ПТС 3,4-70	58	150	25	1560	2205	131,7
-01	ПТС 3,8-70	58	150	25	1660	2360	138,3
-02	ПТС 6,3-70	73	180	40	2460	3730	200,2
-03	ПТС 7,2-70	73	180	40	2700	4120	218,0
-04	ПТС 3,4-200	58	150	25	1560	2205	134,3
-05	ПТС 3,8-200	58	150	25	1560	2360	141,8
-06	ПТС 6,3-200	73	180	40	2460	3730	205,7
-07	ПТС 7,2-200	73	180	40	2700	4120	224,5

Формат	Зона	Поз.	Обозначение	Наименование	Кол.	Примечание
				Документация		
А4			3.016.5-8.0-00000 ТО	Техническое описание	х	
А3			3.016.5-8.2-11000 СБ	Сборочный чертеж	х	
				Стандартные изделия		
		6		Гвозди К3,5х90 ГОСТ 4028-63*	18	
		7		Гвозди К4,0х120 ГОСТ 4028-63*	16	

ГИП	Плесков		3.016.5-8.2-11000
Нач.отд.	Тимченко		
Гл.конструктор	Федотов		
Н.контр.	Аверкина		Каркас К-1... К-8
Рук.гр.	Павлова		Стадия: Р; Лист: 1; Листов: 3
Ст.инж.	Питерская		Госстройхимпроект

Копировал

Формат	Зона	Для исполнения с порядковым номером [1]	Обозначение	Кол.	Примечание
			Переменные данные		
			Сборочные единицы		
А3		Поз. 1	Полуарка		
		-00	3.016.5-8.2-11100	2	
		-01	-01	2	
		-02	-02	2	
		-03	-03	2	
		-04	-04	2	
		-05	-05	2	
		-06	-06	2	
		-07	-07	2	
			Детали		
А4		Поз. 2	Элемент коробки		
		-00; -04	3.016.5-8.2-11003	2	
		-01, -05	-01	2	
		-02; -06	-02	2	
		-03; -07	-03	2	

[1] Основное исполнение, не имеющее порядкового номера, обозначено „00"

Инв.№подл. | Подпись и дата | Взам.инв.№

3.016.5-8.2-11000 Лист 2

Копировал Формат А4

Формат	Зона	Для исполнения с порядковым номером	Обозначение	Кол.	Примечание
А4		Поз. 3	Элемент коробки		
		-00; -04	3.016.5-8.2-11004	2	
		-01; -05	-01	2	
		-02; -06	-02	2	
		03; -07	-03	2	
А4		Поз. 4	Элемент торцевой		
		-00, -01, -04, 05	3.016.5-8.2-11001	3	
		-02, 03, -06, -07	-01	3	
А4		Поз. 5	Распорка		
		-00, -01	3.016.5-8.2-11002	1	
		-02, -03	3.016.5-8.2-11002	2	
		-04, -05	-01	1	
		-06, -07	3.016.5-8.2-11002-01	2	

Инв. № подл. | Подпись и дата | Взам. инв. №

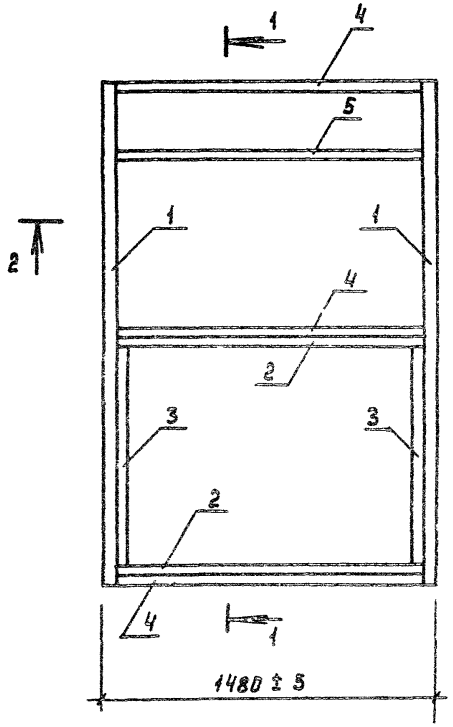

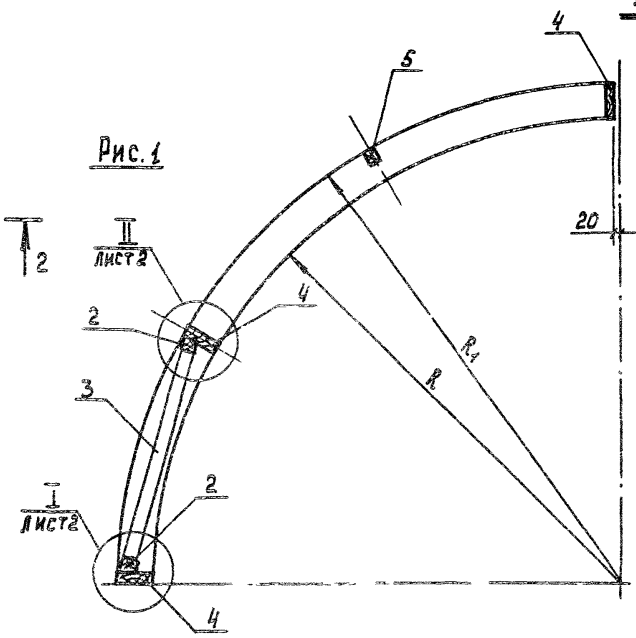

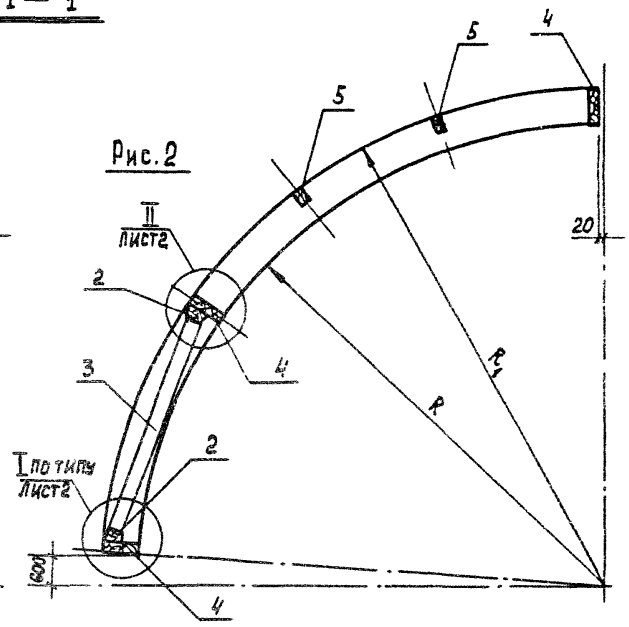

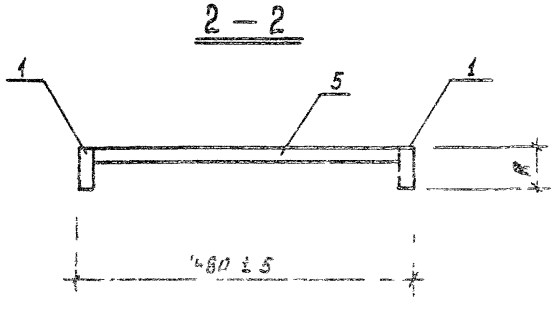

Таблица исполнений на листе 2

				3.016.5-8.2-11000 СБ			
ГИП	Плесков			Каркас К-1 ... К-8 Сборочный чертеж	Стадия	Масса	Масштаб
Нач. отд.	Тимченко				Р	см. табл.	—
Гл. конст.	Федотов				Лист 1	Листов 2	
Н. контр.	Дверкина						
Рук. гр.	Павлова				ГОСГОРХИМПРОЕКТ		
Ст. инж.	Пиперскар						
Инж.	Макарьева						

Копировал 19420 11 Формат А3

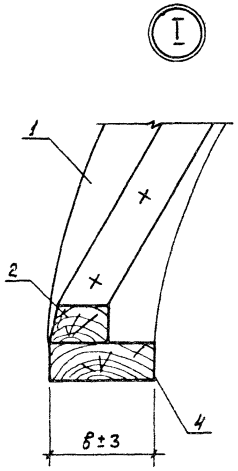

1 – 1

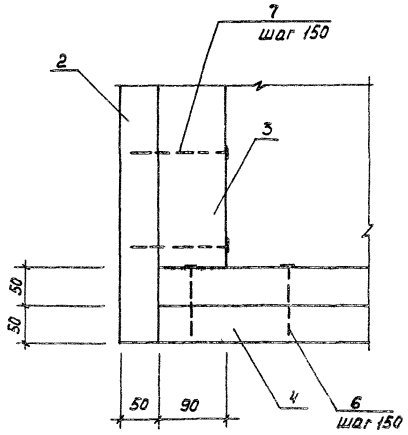

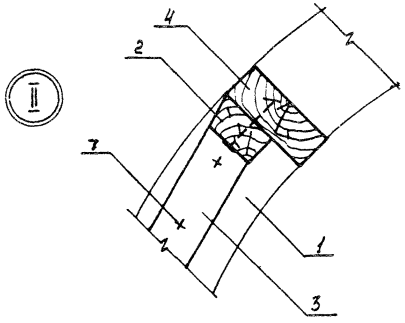

Обозначение	Марка	Рис. для 1-1	Размеры, мм.			Масса, кг
			R	R_1	B	
3.016.5-8.2-11000	К-1	1	2205	2355	150	78,9
-01	К-2	1	2360	2510	150	85,5
-02	К-3	2	3730	3910	180	126,8
-03	К-4	2	4120	4300	180	134,6
-04	К-5	1	2205	2355	150	81,5
-05	К-6	1	2360	2510	150	89,0
-06	К-7	2	3730	3910	180	132,3
-07	К-8	2	4120	4300	180	141,1

Формат	Зона	Поз.	Обозначение	Наименование	Кол. на испол. 3.016.5-8.2-20000 –	01	02	03	Примечание
				Документация					
А4			3.016.5-8.0-0000070	Техническое описание	×	×	×	×	
А3			3.016.5-8.2-20000 СБ	Сборочный чертеж	×	×	×	×	
				Сборочные единицы					
А4		1	3.016.5-8.2-21000	Каркас К-9	1				
			-01	Каркас К-10		1			
			-02	Каркас К-11			1		
			-03	Каркас К-12				1	
				Детали					
Б4		2	3.016.5-8.0-00001	Уголок опорный	2	2	2	2	
Б4		3	3.016.5-8.2-20001	Брусок 2 сорта ГОСТ 8486-66** сосна, ель Ч ≤ 15%					
				40×35 ℓ=735	1	1	1	1	0,001 м³ строгать

ГИП	ПЛЕСКОВ	
Нач.отд.	ТИМЧЕНКО	
Гл.конст.	ФЕДОТОВ	
Н.контр.	ЛВЕРКИНА	
Рук.гр.	ПАВЛОВА	
Ст.инж.	ПИТЕРСКАЯ	

3.016.5-8.2-20000

Панель-оболочка ПХС

Стадия	Лист	Листов
Р	1	2

ГОСГОРХИМПРОЕКТ

Формат А4

Инв.№ подл. | Подпись и дата | Взам.инв.№

Формат	Зона	Поз.	Обозначение	Наименование	Кол. на испол. 3.016.5-8.2-20000- –	01	02	03	Примечание
Б4		4	3.016.5-8.2-20002	Доска 2 сорта ГОСТ 8486-66** сосна, ель Ч ≤ 15%					
				30×58 ℓ=735	2	2	2	2	0,001 м³ строгать
Б4		5	3.016.5-8.2-20003	Брусок 2 сорта ГОСТ 8486-66** сосна, ель Ч ≤ 15%					
				30×30 ℓ=50	2	2	2	2	0,001 м³ строгать
				Обшивка наружная Фанера б=8 мм. марки ФСФ сорт В/ВВ ГОСТ 5.1494-72*					
Б4		6	3.016.5-8.2-20004	1480×2200	1				3,25 м²
			3.016.5-8.2-20005	1480×2445		1			3,62 м²
			3.016.5-8.2-20006	1480×4055			1		6,0 м²
			3.016.5-8.2-20007	1480×4715				1	6,98 м²
				Стандартные изделия					
		7		Гвозди К 3,0×70 ГОСТ 4028-63*	24	24	24	24	
		8		Шуруп 8×80 ГОСТ 11473-75*	20	20	20	20	
		9		Купол из оргстекла 1К 1,3×1,3 ГОСТ 22150-76	1	1	1	1	
		10		Шайба ГОСТ 22130-76	16	16	16	16	
		11		Колпачек ГОСТ 22130-76	16	16	16	16	

3.016.5-8.2-20000

Лист 2

Копировал:

Формат А4

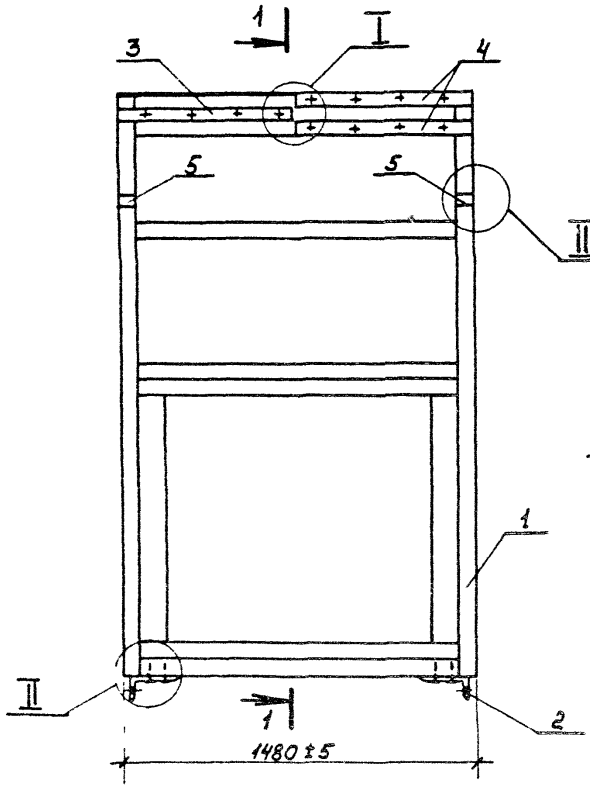

1 - 1

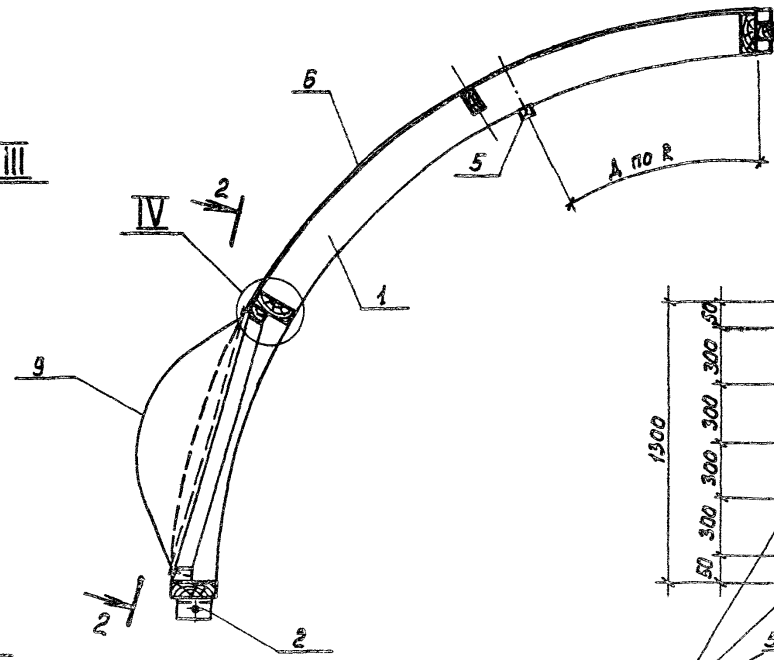

2 - 2

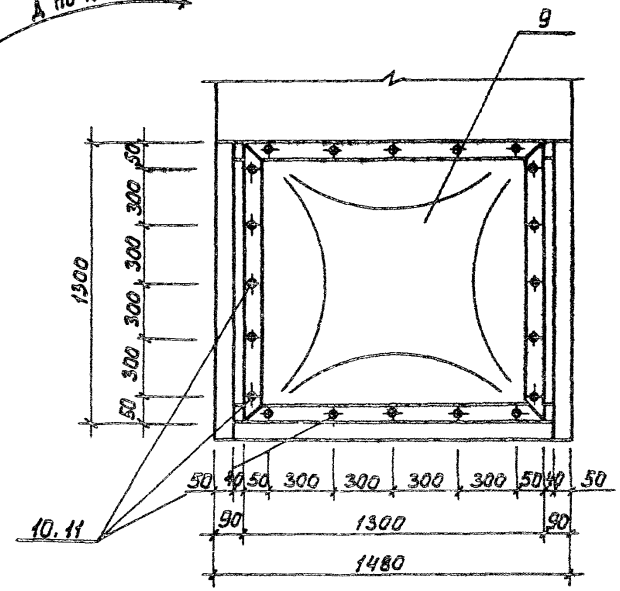

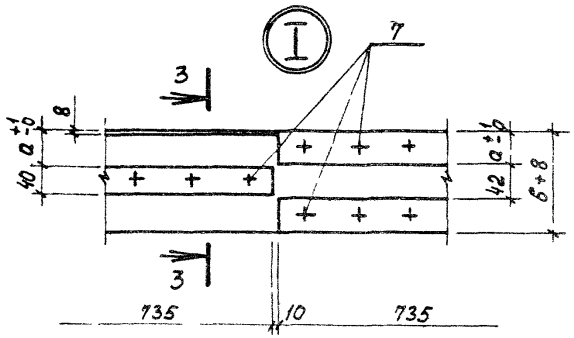

3 - 3

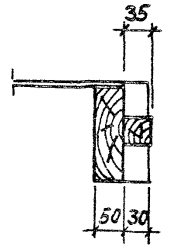

Таблица исполнений на листе 2

ГИП	Плесков		
Нач. отд.	Тимченко		
Гл. констр.	Федотов		
Н. контр.	Аверкина		
Рук. гр.	Павлова		
Ст. инж.	Питерская		

3.016.5-8.2-20000 СБ

Панель-оболочка ПХС. Сборочный чертеж

Стадия	Масса	Масштаб
Р	см. табл.	
Лист 1	Листов 2	

ГОСГОРХИМПРОЕКТ

Копировал: 19420 14 Формат А3

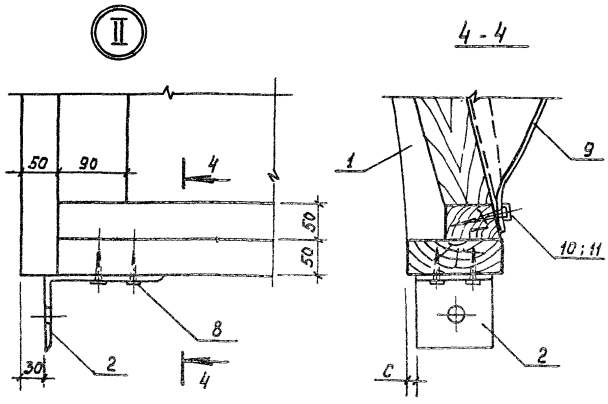

Обозначение	Марка	Размеры, мм.					Масса кг
		a	б	c	A	R	
3.016.5-8.2-20 000	ПКС 3,4-200	58	150	25	1560	2205	93,8
-01	ПКС 3,8-200	58	150	25	1660	2360	97,8
-02	ПКС 6,3-200	73	180	40	2460	3730	136,7
-03	ПКС 7,2-200	73	180	40	2700	4120	148,2

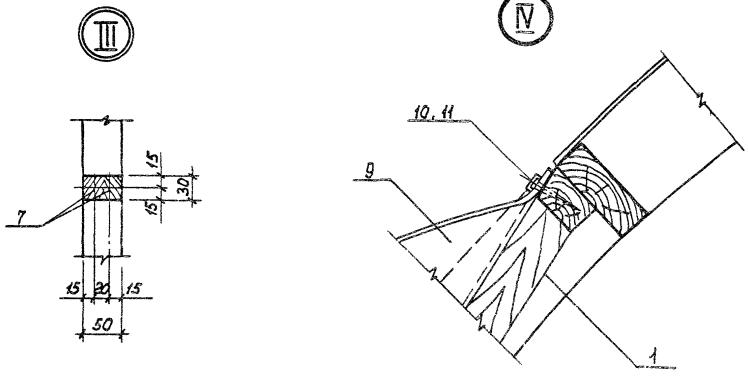

Формат	Зона	Поз.	Обозначение	Наименование	Кол.	Примечание
				Документация		
А4			3.016.5-8.0-00000 ТО	Техническое описание	Х	
А3			3.016.5-8.2-21000 СБ	Сборочный чертеж	Х	
				Стандартные изделия		
		6		Гвозди К 40×120 ГОСТ 4028-63*	16	
		7		Гвозди К 3,5×90 ГОСТ 4028-63*	18	

ГИП	Плесков		
Нач. отд.	Тимченко		К 15
Гл. конст.	Федотов		
Н. контр.	Аверкина		14.87
Рук. гр.	Павлова		
Ст. инж.	Питерская		

3.016.5-8.2-21000

Каркас К-9... К-12

Стад.	Лист	Листов
Р	1	3

ГОСГОРХИМПРОЕКТ

Формат А4

Формат	Зона	Для исполнения с порядковым номером 1	Обозначение	Кол.	Примечание
			Переменные данные		
			Сборочные единицы		
А3		Поз. 1	Полуарка		
		-00	3.016.5-8.2-21100	2	
		-01	-01	2	
		-02	-02	2	
		-03	-03	2	
			Детали		
А4		Поз. 2	Элемент торцевой		
		-00, -01	3.016.5-8.2-11001	3	
		-02, -03	-01	3	
А4		Поз. 3	Распорка		
		-00, -01	3.016.5-8.2-11002	1	
		-02, -03	-01	2	
А4		Поз. 4	Элемент коробки		
		-00	3.016.5-8.2-11003	2	
		-01	-01	2	
		-02	-02	2	
		-03	-03	2	

1 Основное исполнение, не имеющее порядкового номера, обозначено „00"

Инв. № подл. | Подпись и дата | Взам. инв. №

3.016.5-8.2-21000

Лист 2

Копировал: 19420 16 Формат А4

Формат	Зона	Для исполнения с порядковым номером	Обозначение	Кол.	Примечание
А3		поз. 5	Элемент коробки		
		-00	3.016.5-8.2-11004	2	
		-01	-01	2	
		-02	-02	2	
		-03	-03	2	

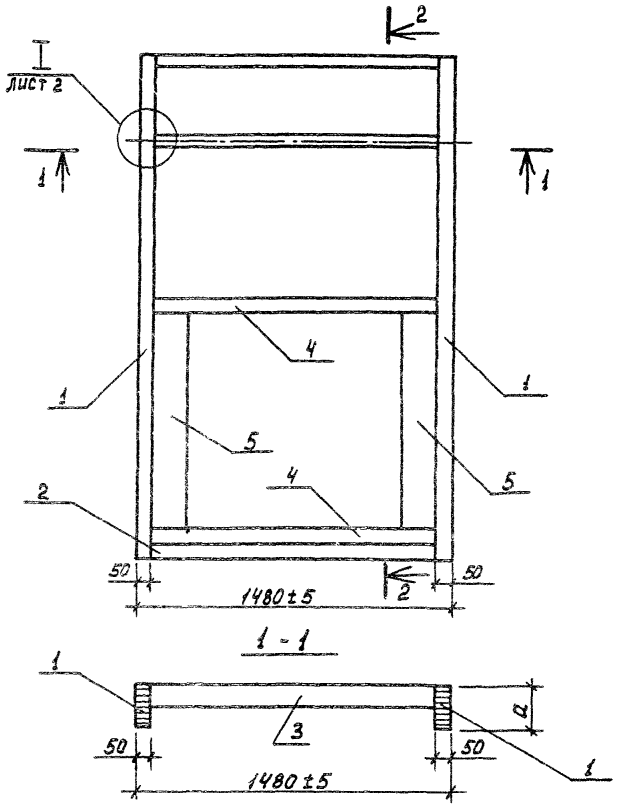

Таблица исполнений на листе 2

Инв. № подл.	Подпись и дата	Взам. инв. №	
Гл.	Плесков		
Нач. отд.	Тимченко		
Конструк.	Федотов		
Контр.	Аверкина		
	Павлова		
Сверж.	Питерская		

3.016.5-8.2-21000 СБ

Каркас К-9 К-12
Сборочный чертеж

Стадия	Масса	Масштаб
Р	см. табл	

Лист 1 | Листов 2

ГОСГОРХИМПРОЕКТ

Копировал [illegible] Формат А4

3 [illegible] 5-8.2-[illegible]

Лист 3

2 – 2

Рис. 1

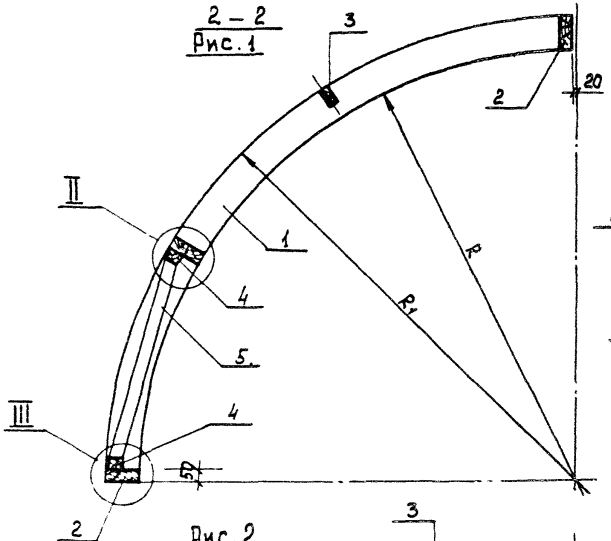

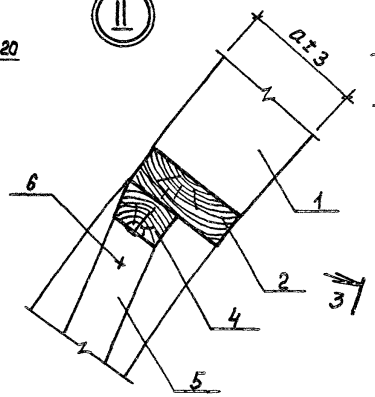

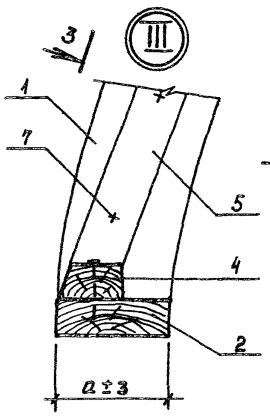

3 – 3

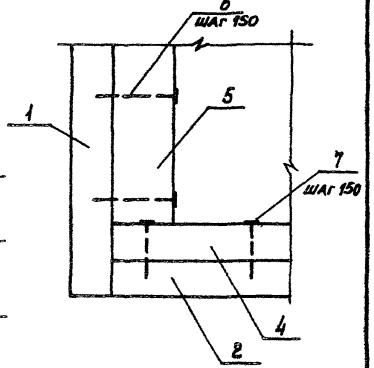

Рис. 2

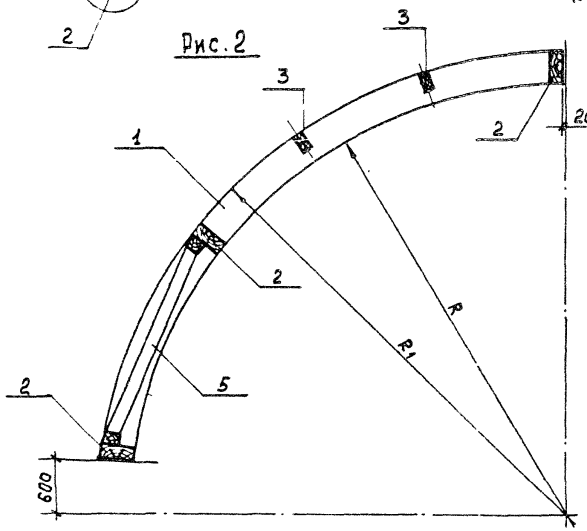

4 – 4

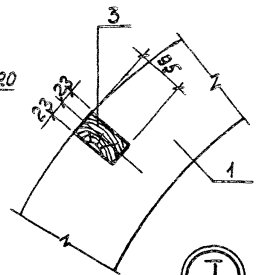

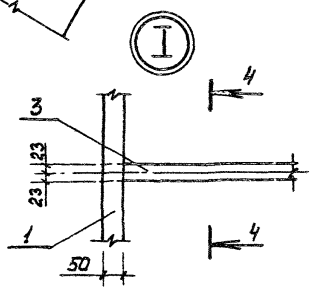

Обозначение	Марка	Рис.	Размеры, мм. a	R	R_1	Масса кг
3.016.5-8.2-21000	К-9	1	150	2205	2355	75,3
-01	К-10	1	150	2360	2510	78,8
-02	К-11	2	180	3730	3910	118,7
-03	К-12	2	180	4120	4300	127,2

Рис. 1

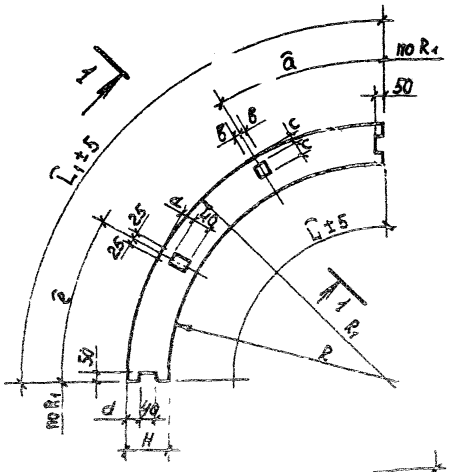

Обозначение	Рис.	Размеры, мм.										Объем древесины, м³	Масса, кг
		L	L1	H	R	R1	a	в	c	d	e		
3.016.5-8.2-11100	1	3315	3550	150	2205	2355	1000	20	30	55	1400	0,03	15,4
-01		3560	3795		2360	2510	1100					0,03	16,5
-02	2	5110	5395	180	3730	3910	1230	23	30	70	1380	0,05	28,4
-03		5725	6055		4120	4300	1440					0,05	31,8
-04	1	3315	3550	150	2205	2355	1000	20	40	55	1400	0,03	15,4
-05		3560	3795		2360	2510	1100					0,03	16,5
-06	2	5110	5395	180	3730	3910	1230	23	40	70	1380	0,05	28,4
-07		5725	6055		4120	4330	1440					0,05	31,8

Рис. 2

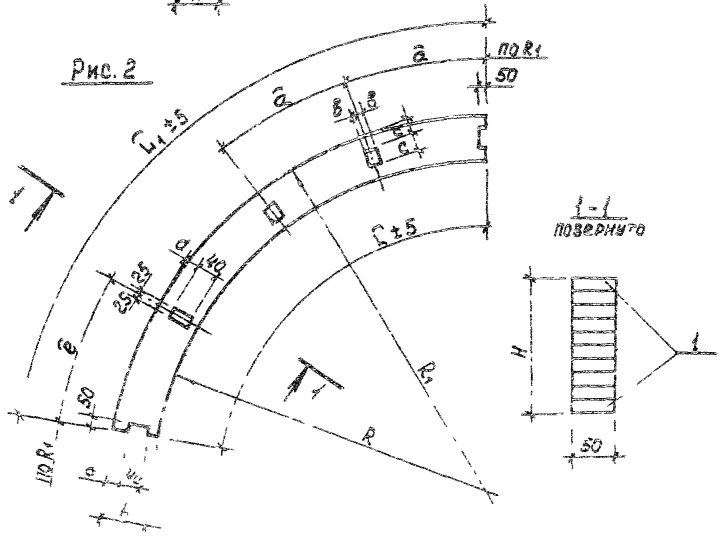

				3.016.5-8.2-11100			
Гл. Г.	Плесков			Полуарка	Стадия	Масса	Масштаб
Нач. отд.	Тимченко				Р	см. табл.	
Гл. констр.	Федотов				Лист	Листов 1	
Н. контр.	Зверкина		11.83	Слои Ткат ГОСТ 20650-75 / Сосна, ВЛ	ГОСГОРХИМПРОЕКТ		
Ру. гр.	Павлова						
Ст. инж.	[illegible]						

Копировал [illegible] Формат А3

Рис. 1

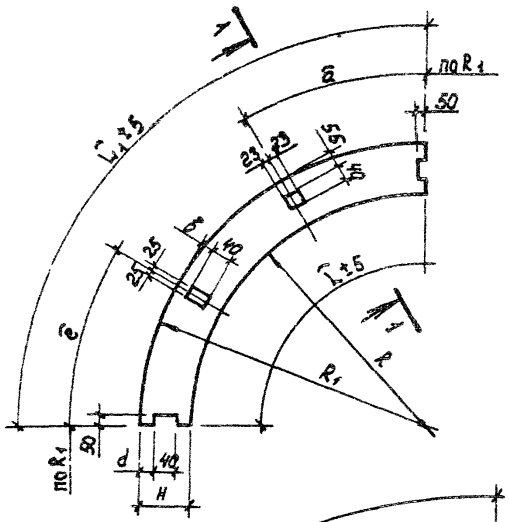

Обозначение	Рис.	Размеры, мм.								Объем древесины, м3	Масса кг
		L	L_1	H	R	R_1	a	б	e		
3.016.5-8.2-21100	1	3315	3550	150	2205	2355	1000	55	1400	0,03	15,4
-01	1	3560	3795	150	2360	2510	1100	55	1400	0,03	16,5
-02	2	5110	5395	180	3730	3910	1230	70	1380	0,05	28,4
-03	2	5725	6055	180	4120	4300	1440	70	1380	0,05	31,8

Рис. 2

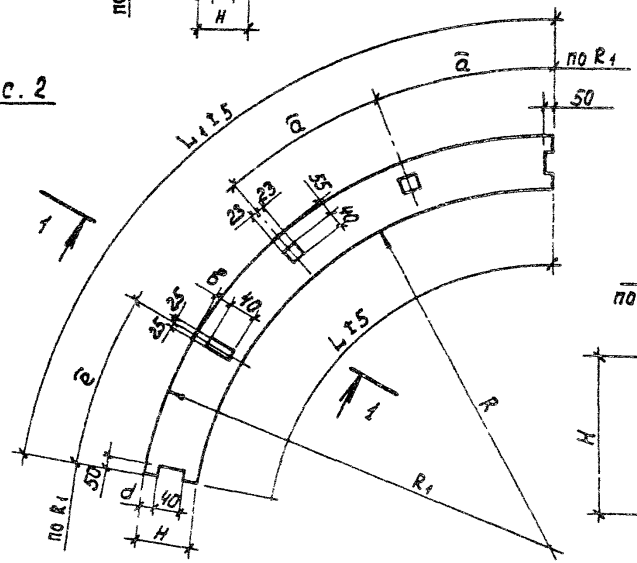

1-1
повернуто

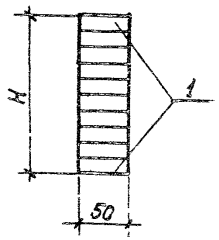

				3.016.5-8.2-21100			
ГИП	Плесков			Полуарка	Стадия	Масса	Масштаб
Нач. отд.	Тимченко		11-83		Р	См. табл.	
Гл. констр.	Федотов				Лист	Листов 1	
Н. контр.	Аверкина		XI.83	Слои II кат. ГОСТ 20850-75 Сосна, ель	ГОСГОРХИМПРОЕКТ		
Рук. гр.	Павлова						
Ст. инж.	Питерская						

Копировал 19420 20 Формат А3

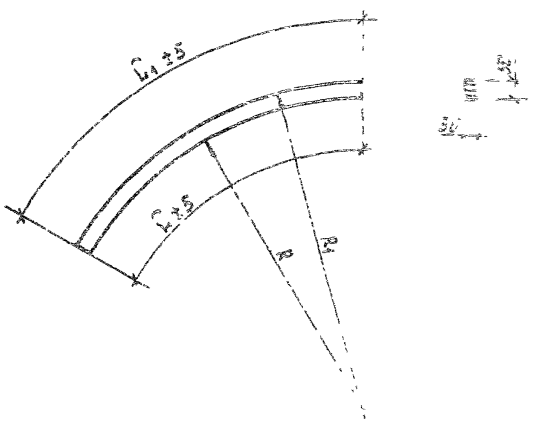

Обозначение	Размеры, мм				Объем древесины, м³	Масса, кг
	L	L_1	R	R_1		
3.016.5-8.2-10100	1915	1995	2237	2287	0,003	1,8
-01	2155	2235	2392	2442	0,003	2,0
-02	3775	3855	3792	3842	0,006	3,5
-03	4390	4470	4182	4232	0,006	4,0
-04	1885	1965	2217	2267	0,003	1,8
-05	2125	2205	2372	2422	0,003	2,0
-06	3745	3825	3772	3822	0,006	3,5
-07	4355	4445	4162	4212	0,006	4,0

				3.016.5-8.2-10100			
				Полуарка вспомогательная	Стадия	Масса	Масштаб
					Р	СК ТАБ	
					Лист	Листов	
					ГОСГОРХИМПРОЕКТ		

Копировал

Формат 43

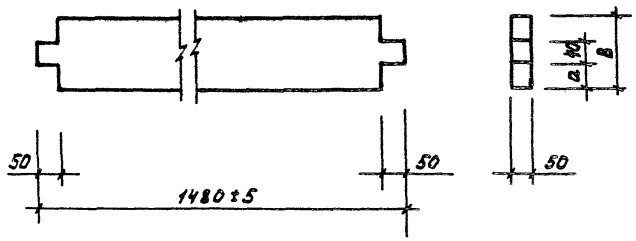

Обозначение	Размеры, мм.		Объем древесины, м³	Масса, кг.
	B	a		
3.016.5-8.2-11001	150	55	0,01	5,5
-01	180	70	0,011	6,05

ГИП	Плесков		
Нач.отд.	Тимченко		11.85
Гл.конст.	Федотов		
Н.контр.	Аверкина		XI.85
Рук.гр.	Павлова		
Ст.инж.	Питерская		
Инж.	Макарьева		

3.016.5-8.2-11001

Элемент торцевой

Стадия	Масса	Масштаб
Р	См. табл.	—
Лист	Листов 1	

Пиломатериалы II сорта ГОСТ 8486-66* сосна, ель Ψ=15%

ГОСГОРХИМПРОЕКТ

Формат А4

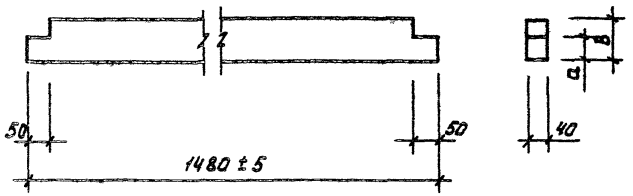

Обозначение	Размеры, мм.		Объем древесины, м³	Масса, кг.
	B	a		
3.016.5-8.2-11002	60	30	0,0034	1,87
-01	80	40	0,0046	2,53

ГИП	Плесков		
Нач.отд.	Тимченко		11.85
Гл.конст.	Федотов		
Н.контр.	Аверкина		XI.85
Рук.гр.	Павлова		
Ст.инж.	Питерская		
Инж.	Макарьева		

3.016.5-8.2-11002

Распорка

Стадия	Масса	Масштаб
Р	См. табл.	—
Лист	Листов 1	

Пиломатериалы II сорта ГОСТ 8486-66* сосна, ель Ψ=15%

ГОСГОРХИМПРОЕКТ

Инв.№ подл. | Подпись и дата | Взам.инв.№

Копировал: 19420 22 Формат А4

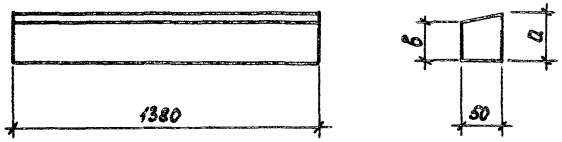

Обозначение	Размеры, мм		Объем древесины, м³	Масса, кг
	а	в		
3.016.5-8.2-11003 -04	66	52	0,0045	2,74
-01,-05	66	52	0,0045	2,74
-02,-06	60	51	0,004	2,5
-03,-07	59	51	0,004	2,5

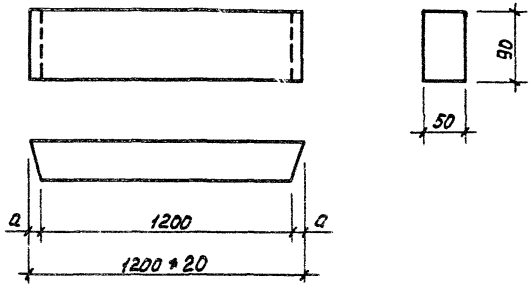

Обозначение	Размеры, мм		Объем древесины, м³	Масса, кг
	а			
3.016.5-8.2-11004 -04	14,0		0,0054	3,3
-01,-05	13,5		0,0054	3,3
-02,-06	9,0		0,0054	3,3
-03,-07	8,0		0,0054	3,3

ГИП	Плесков		
Нач. отд.	Тимченко		
Гл. констр.	Федотов		
Н. контр.	Аверкина		
Рук. гр.	Павлова		
Ст. инж.	Питерская		

3.016.5-8.2-11003

Элемент коробки

Стадия	Масса	Масштаб
Р	см. табл.	—

Лист | Листов 1

Пиломатериалы: [illegible] 5-65 ** [illegible]

ГОСГОРХИМПРОЕКТ

Формат А4

Взам. инв. №

Подпись и дата

Инв. № подл.

ГИП	Плесков		
Нач. отд.	Тимченко		
Гл. констр.	Федотов		
Н. контр.	Аверкина		
Рук. гр.	Павлова		
Ст. инж.	Питерская		

3.016.5-8.2-11004

Элемент коробки

Стадия	Масса	Масштаб
Р	см. табл.	—

Лист | Листов 1

Пиломатериалы: [illegible] сосна, ель [illegible] 15%

ГОСГОРХИМПРОЕКТ

Копировал. 19420 25 Формат А4

Номер строки	Наименование материала и единица измерения	Код материал	Код ед. изм.	Количество на марку ПТС3.4-70	ПТС3.8-70	ПТС6.3-70	ПТС 7.2-70	ПТС3.4-200	ПТС3.8-200	ПТС6.3-200	ПТС7.2-200	ПКС3.4-200	ПКС3.8-200	ПКС6.3-200	ПКС7.2-200					
1	Сталь сортовая конструк-																			
2	ционная, кг.	095000																		
3	Сталь крипносортная, кг	093200	166	3,6	3,6	3,6	3,6	3,6	3,6	3,6	3,6	3,6	3,6	3,6	3,6					
4	Итого стали б																			
5	натуральной массе, кг		166	3,6	3,6	3,6	3,6	3,6	3,6	3,6	3,6	3,6	3,6	3,6	3,6					
6	Продукция лесозагото-																			
7	вительной и дерево-																			
8	обрабатывающей																			
9	промышленности, $м^3$	530000																		
10	Пиломатериалы качествен-																			
11	ные необрезные, $м^3$	533100	133	0,18	0,18	0,23	0,23	0,16	0,16	0,23	0,23	0,15	0,15	0,21	0,21					
12	Фанера, $м^3$	551000	113	0,048	0,053	0,09	0,105	0,043	0,054	0,09	0,105	0,028	0,029	0,048	0,056					
13	Расход пиломатериалов																			
14	в круглом лесе, $м^3$	553400	113	0,4	0,43	0,68	0,76	0,41	0,43	0,81	0,76	0,28	0,30	0,45	0,49					
15	Плиты минераловатные																			
16	тепло и звукоизоляционные, $м^3$	576200	113	0,18	0,2	0,35	0,4	0,24	0,27	0,46	0,53									
17	Пленка полиэтиленовая, $м^2$		055	3,4	3,8	6,1	7,1	3,4	3,8	6,1	7,1									
18	Органическое техническое																			
19	стекло по ГОСТ 17622-72*, $м^2$		055	3,9	3,9	3,9	3,9	3,9	3,9	3,9	3,9	2,3	2,3	2,3	2,3					

ГИП	Плесков		3.016.5-8.2-60000 ВРМ
Нач. отд.	Тихченко		
Гл. конс.	Федотов		Ведомость расхода материалов
Н. контр.	Аверкина		Стадия: Р; Лист: —; Листов: 1
Рук. гр.	Павлова		ГОСТОРГХИМПРОЕКТ
Ст. инж.	Питерская		
Инж.	Макарьева		

Копировал: 19420 (24) Формат А3

gost.e-ecolog.ru