Типовые конструкции, изделия и узлы зданий и сооружений.

Серия 3.016.5-8

Панели-оболочки клеефанерные для покрытий галерей

Выпуск 1

Панели кругового очертания
Рабочие чертежи

1941 9
цена 0-76

gost.e-ecolog.ru

ЦЕНТРАЛЬНЫЙ ИНСТИТУТ ТИПОВОГО ПРОЕКТИРОВАНИЯ
ГОССТРОЯ СССР

Москва, А-445, Смольная ул., 22

Сдано в печать 11 1984 года

Заказ № 1586 Тираж 3320 экз.

Типовые конструкции, изделия и узлы зданий и сооружений.

Серия 3.016.5-8

Панели-оболочки клеефанерные для покрытий галерей

Выпуск 1

Панели кругового очертания

Рабочие чертежи

Разработан

Государственным союзным проектным институтом горной химии Госгорхимпроект

Главный инженер института — Гуляев В.В.

Главный инженер проекта — Плесков С.В.

Начальник строительного отдела — Тимченко И.П.

при участии

Ордена Трудового Красного Знамени Центрального научно-исследовательского института строительных конструкций ЦНИИСК им. Кучеренко

Зам. директора института — Листяков А.М.

Зав. отделением деревянных конструкций — Ковальчук Л.М.

Зав. лабораторией несущих и ограждающих конструкций — Турковский С.Б.

Зав. лабораторией долговечности деревянных констр. — Славик Ю.Ю.

Утверждены и введены в действие с 1 июля 1984г. Госстроем СССР, протокол от 29 декабря 1984г. № ВА-89

Обозначение	Наименование	стр.
3.016.5-8.1-10000	Панель-оболочка ПТ	3
3.016.5-8.1-10000СБ	Панель-оболочка ПТ. Сборочный чертеж	6
3.016.5-8.1-11000	Каркас К-1...К-8	8
3.016.5-8.1-11000СБ	Каркас К-1..., К-8. Сборочный чертеж	9
3.016.5-8.1-20000	Панель-оболочка ПК	10
3.016.6-8.1-20000СБ	Панель-оболочка ПК. Сборочный чертеж	11
3.016.5-8.1-21000	Каркас К-9... К-12	12
3.016.5-8.1-21000СБ	Каркас К-9... К-12. Сборочный чертеж	13
3.016.5-8.1-11100	Полуарка	14
3.016.5-8.1-21100	Полуарка	15
3.016.5-8.1-10100	Полуарка вспомогательная	16
3.016.5-8.1-11001	Элемент торцевой	17
3.016.5-8.1-11002	Распорка	17
3.016.5-8.1-ВВ ВРМ	Ведомость расхода материалов	18

ГИП	Плесков		
Нач.отд.	Гимченко		11.93
Гл.констр.	Федотов		
Н.контр.	Аверкина		11.93
Рук.гр.	Павлова		
Ст.инж.	Житерская		
Инж.	Шилина		

3.016.5-8.1-00000

Содержание

Стадия	Лист	Листов
Р	1	2

ГОСГОРХИМПРОЕКТ

Инв.№подл. | Подпись и дата | Взам.инв.№

3.016.5-8.1-00000 Лист 2

Формат: А4

Копировал: 19419 3 Формат: А4

Инв.№ подл.	Подпись и дата	Взам. инв.№

Формат	Зона	Поз.	Обозначение	Наименование	Кол. на испол. 3.016.5-8.1-10000-									Примечание
					–	01	02	03	04	05	06	07		
				Документация										
4			3.016.5-8.0-00000 ТО	Техническое описание	×	×	×	×	×	×	×	×		
А3			3.016.5.8.1-10000 СБ	Сварочный чертеж	×	×	×	×	×	×	×	×		
				Сборочные единицы										
А3		1	3.016.5-8.1-11000	Каркас К-1	1									
			– 01	Каркас К-2		1								
			– 02	Каркас К-3			1							
			– 03	Каркас К-4				1						
			– 04	Каркас К-5					1					
			– 05	Каркас К-6						1				
			– 06	Каркас К-7							1			
			– 07	Каркас К-8								1		

ГИП	Алексов		3.016.5-8.1-10000
Нач. отд.	Тимченко	11.83	
Гл. констр.	Федотов		Панель-оболочка ПТ
Н. контр.	Аверкина		
Рук. гр.	Павлова	11.83	
Ст. инж.	Питерская		
Инженер	Фризен		

Стадия	Лист	Листов
Р	1	6

Госгорхимпроект

Формат А4

Инв.№ подл.	Подпись и дата	Взам. инв.№

Формат	Зона	Поз.	Обозначение	Наименование	Кол. на испол. 3.016.5-8.1-10000-									Примечание
					–	01	02	03	04	05	06	07		
А3		6	3.016.5-8.1-10100	Полуарка вспомогательная	2									
			– 01	Полуарка вспомогательная		2								
			– 02	Полуарка вспомогательная			2							
			– 03	Полуарка вспомогательная				2						
			– 04	Полуарка вспомогательная					2					
			– 05	Полуарка вспомогательная						2				
			– 06	Полуарка вспомогательная							2			
			– 07	Полуарка вспомогательная								2		

Н 61961

Формат	Зона	Поз.	Обозначение	Наименование	Кол. на испалн. 3.016.5-8.1-10000- —	01	02	03	04	05	06	07			Примечание
				Детали											
А4		2	3.016.5-8.0-00001	Уголок опорный	2	2	2	2	2	2	2	2			
Б4		3	3.016.5-8.1-10001	Брусок 2 сорта ГОСТ 8486-66** сосна, ель $\varphi \geq 15\%$											
				40×30 ℓ=735	1	1	1	1	1	1	1	1			0,001 м3 строгать
				Доска 2 сорта ГОСТ 8486-66** сосна, ель $\varphi \geq 15\%$											
Б4		4	3.016.5-8.1-10002	30×58 ℓ=735	2	2			2	2					0,001 м3 строгать
			3.016.5-8.1-10003	30×73 ℓ=735			2	2			2	2			0,002 м3 строгать
Б4		5	3.016.5-8.1-10004	Брусок 2 сорта ГОСТ 8486-66** сосна, ель $\varphi \geq 15\%$											
				30×30 ℓ=50	2	2	2	2	2	2	2	2			0,001 м3 строгать
Б4		7	3.016.5-8.1-10005	Брусок 2 сорта ГОСТ 8486-66** сосна, ель φ= 15%											0,003 м3 строгать
				45×50 ℓ=1320	2	2	2	2	2	2	2	2			

Формат А4

Инв.№ подл. | Подпись и дата | Взам. инв.№

Формат	Зона	Поз.	Обозначение	Наименование	Кол. на испалн. 3.016.5-8.1-10000- —	01	02	03	04	05	06	07	Примечание
				Обшивка внутренняя фанера δ=8 марки ФСФ сорта В/ВВ ГОСТ 5.1494-72*									
Б4		8	3.016.5-8.1-10006	1380×3340	1								4,6 м²
			3.016.5-8.1-10007	1380×3590		1							5,0 м²
			3.016.5-8.1-10008	1380×5190			1						7,2 м²
			3.016.5-8.1-10009	1380×5800				1					8,0 м²
			3.016.5-8.1-10010	1380×3310					1				4,6 м²
			3.016.5-8.1-10011	1380×3555						1			4,9 м²
			3.016.5-8.1-10012	1380×5155							1		7,1 м²
			3.016.5-8.1-10013	1380×5770								1	8,0 м²
				Обшивка наружняя фанера δ=8 марки ФСФ сорт В/ВВ ГОСТ 5.1494-72*									
Б4		9	3.016.5-8.1-10014	1480×3550	1				1				5,3 м²

19419-5

4

Инв.№ подл.	Подпись и дата	Взам. инв.№

Формат	Зона	Поз.	Обозначение	Наименование	Кол. на исполн. 3.016.5-8.1-10000- —	01	02	03	04	05	06	07	Примечание
				Обшивка наружняя фанера 8±8 марки ФСФ сорт В/ВВ ГОСТ 5.1494-72 *									
6.4.		9	3.016.5-8.1-10016	1480 х 3795		1				1			5,6 м²
			3.016.5-8.1-10017	1480 х 5390			1				1		8,0 м²
			3.016.5-8.1-10018	1480 х 6050				1				1	9,0 м²
				Стандартные изделия									
		10		Гвозди К 3,0 х 70 ГОСТ 4028-63 *	72	76	106	114	72	76	106	114	
		11		Гвозди 3,5х90 ГОСТ 4028-63 *	18	18	18	18	18	18	18	18	
		12		Шурупы 8х8.0 ГОСТ 11473-75 *	4	4	4	4	4	4	4	4	

Инв.№ подл.	Подпись и дата	Взам. инв.№

Формат	Зона	Поз.	Обозначение	Наименование	Кол. на исполн. 3.016.5-8.1-10000- —	01	02	03	04	05	06	07	Примечание
				Материалы									
		13		Пленка полиэтиленовая δ=0,2мм ГОСТ 10354-82	5,4	5,7	8,1	9,1	5,4	5,7	8,1	9,1	м²
		14		Плиты минераловатные полужесткие ГОСТ 9573-82	0,32	0,34	0,48	0,54	0,42	0,45	0,64	0,72	м³

9 61461 5

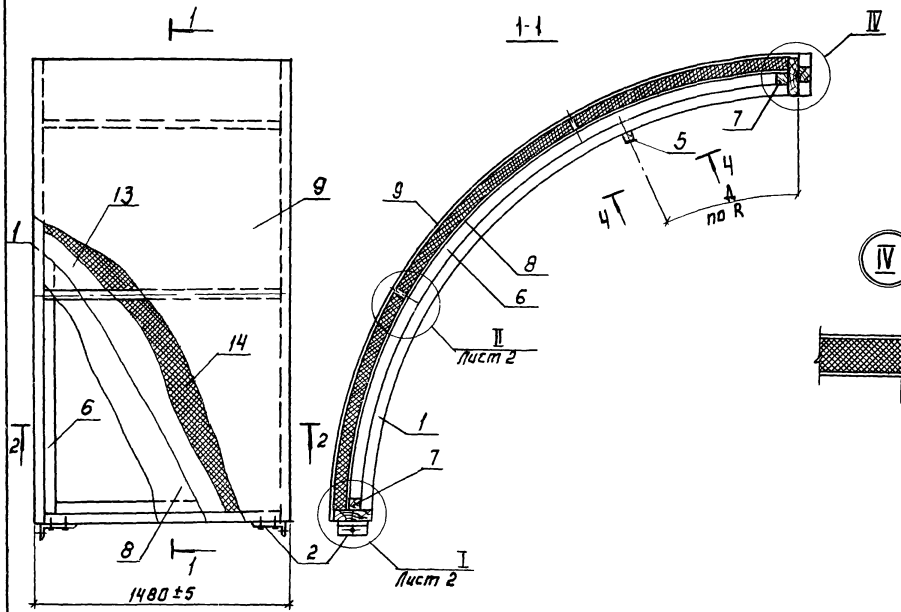

Таблица исполнений на листе 2.

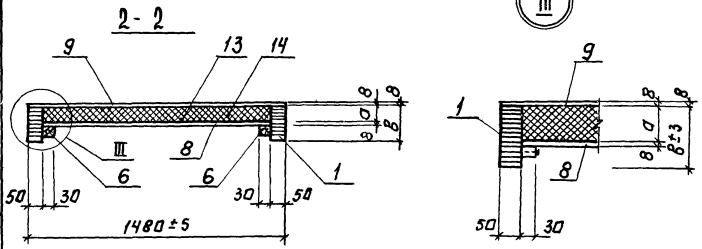

ГИП	Плесков		3.016.5-8.1-10000С6		
Нач.отд.	Гамченко		Панель-оболочка ПТ. Сборочный чертеж	Стадия: Р	Масса: см. табл.	Масштаб: -
Гл.конст.	Федотов			Лист: 1	Листов: 2	
Н.контр.	Авдюхина			ГОССОРХИМПРОЕКТ		
Рук.гр.	Павлова					
Ст.инж.	Литерская					
Инжен.	Макарьева					

Копировал:

19419 7 Формат: А3

Инв.№ подл. | Подпись и дата | Взам.инв.№

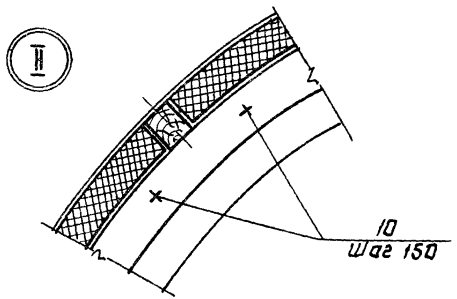

Обозначение	Марка	Размеры, мм					Масса, кг
		a	в	c	Д	R	
3.016.5-8.1-10000	ПТ3,4-70	58	150	25	1560	2205	126,6
– 01	ПТ3,8-70	58	150	25	1660	2360	133,8
– 02	ПТ6,3-70	73	180	40	2460	3730	196,7
– 03	ПТ7,2-70	73	180	40	2700	4120	215,5
– 04	ПТ3,4-200	58	150	25	1560	2205	131,5
– 05	ПТ3,8 200	58	150	25	1660	2360	138,8
– 06	ПТ6,3-200	73	180	40	2460	3730	203,2
– 07	ПТ7,2-200	73	180	40	2700	4120	224,5

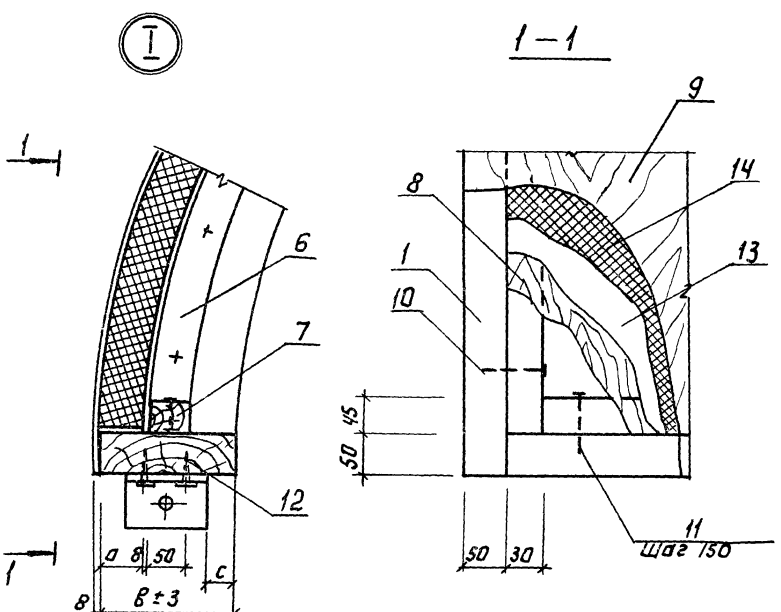

Формат	Зона	Поз.	Обозначение	Наименование	Кол.	Примечание
				Документация		
А4			3.016.5-8.1-000000ТО	Техническое описание	×	
А3			3.016.5-8.1-11000СБ	Сборочный чертеж	×	

ГИП	Алексов		
Нач. отд.	Тимченко		
Гл. констр.	Федотов		
Н. контр.	Аверкина		XI.83
Рук. гр.	Павлова		
Гт инж.	Питерская		

3.016.5-8.1-11000

Каркас К-1...К-8

Стадия	Лист	Листов
Р	1	2

Госгорхимпроект

Инв. № подл. | Подпись и дата | Взам. инв. №

Формат	Зона	Для исполнения с порядковым номером[1]	Обозначение	Кол.	Примечание
			Переменные данные		
			Сборочные единицы		
А3		Поз. 1	Полуарка		
		– 00	3.016.5-8.1-11100	2	
		– 01	– 01	2	
		– 02	– 02	2	
		– 03	– 03	2	
		– 04	– 04	2	
		– 05	– 05	2	
		– 06	– 06	2	
		– 07	– 07	2	
			Детали.		
		Поз. 2	Элемент тарцевой		
А4		– 00; -01; -04; -05	3.016.5-8.1-11001	2	
		– 02; -03; -06; -07	-01	2	
А4		Поз 3	Распорка		
		– 00; -01	3.016.5-8.1-11002	2	
		– 02; -03	3.016.5-8.1-11002	3	
		– 04; -05	– 01	2	
		– 06; -07	– 01	3	

[1] Основное исполнение, не имеющее порядкового номера, обозначено „00"

Инв. № подл. | Подпись и дата | Взам. инв. №

Рис. 1

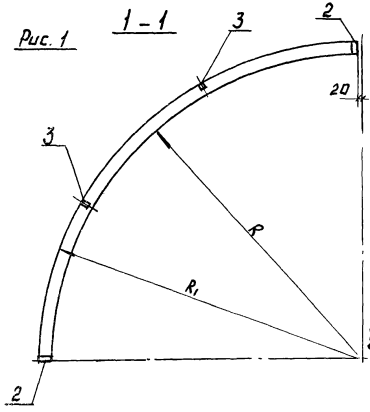

Рис. 2

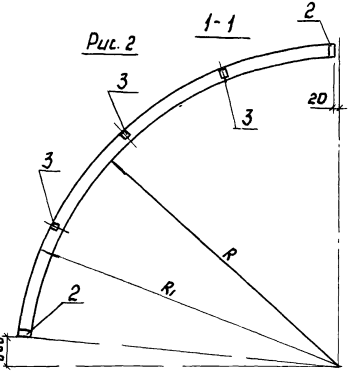

Обозначение	Марка	Рис. для 1-1	Размеры, мм R	R1	B	Масса, кг
3.016.5-8.1-11000	К — 1	1	2205	2355	150	46
— 01	К — 2	1	2360	2510	150	46
— 02	К — 3	2	3730	3910	180	74
— 03	К — 4	2	4120	4300	180	83
— 04	К — 5	1	2205	2355	150	46
— 05	К — 6	1	2360	2510	150	48
— 06	К — 7	2	3730	3910	180	74
— 07	К — 8	2	4120	4300	180	83

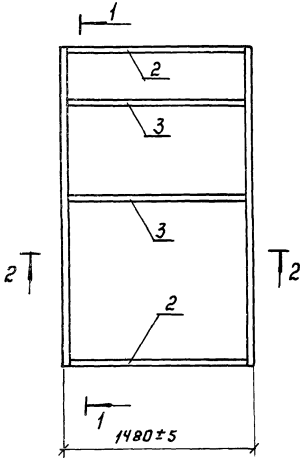

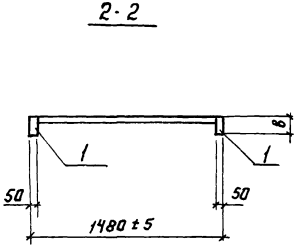

ГИП	Плесков		
Нач.отд.	Тимченко		
Гл.конст.	Федотов		
Н.контр.	Аверкина		
Рук.гр.	Павлова		
Ст.инж.	Питерская		
Инжен.	Макарьева		

3.016.5-8.1-11000 СБ

Каркас К-1... К-8.

Сборочный чертёж

Стадия	Масса	Масштаб
Р	См. табл.	—
Лист	Листов: 1	

Госгорхимпроект

Копировал:

19419-10 Формат: А3

Инв.№ подл. | Подпись и дата | Взам. инв.№

Формат	Зона	Поз.	Обозначение	Наименование	Кол. на испол. 3.016.5-8.1-20000 —	01	02	03					Примечание
				Документация									
А4			3.016.5-8.0-00000 ТО	Техническое описание	×	×	×	×					
А3			3.016.5-8.1-20000 СБ	Сборочный чертеж	×	×	×	×					
				Сборочные единицы									
А4		1	3.016.5-8.1-21000	Каркас К-9	1								
			— 01	Каркас К-10		1							
			— 02	Каркас К-11			1						
			— 03	Каркас К-12				1					
				Детали									
А3		2	3.016.5-8.0-00001	Уголок опорный	2	2	2	2					
Б4		3	3.016.5-8.1-10001	Брусок 2 сорта ГОСТ 8486-66** сосна, ель $\psi \leq 15\%$									
				40×35 ℓ=735	1	1	1	1					

ГИП	Плесков	
Нач. отд.	Гимченко	
Гл. констр.	Федотов	
Н. контр.	Аверкина	
Рук. гр.	Павлова	
Ст. инж.	Питерская	

3.016.5-8.1-2000

Панель-оболочка ПХ

Стадия	Лист	Листов
Р	1	2

Госгорхимпроект

Формат А4

Инв.№ подл. | Подпись и дата | Взам. инв.№

Формат	Зона	Поз.	Обозначение	Наименование	Кол. на испол. 3.016.5-8.1-20000 —								Примечание
Б4		4	3.016.5-8.1-10002	Доска 2 сорта ГОСТ 8486-66** сосна, ель $\psi \leq 15\%$									
				30×58 ℓ=735	2	2	2	2					
Б4		5	3.016.5-8.1-10003	Брусок 2 сорта ГОСТ 8486-66** сосна, ель $\psi \leq 15\%$									
				30×30 ℓ=50	2	2	2	2					
				Обшивка наружная									
				Фанера 8-8 сорта В/ВВ ГОСТ 5.1494-72*									
Б4		6	3.016.5-8.1-10004	1480×3550	1								5,3 м²
			3.016.5-8.1-10005	1480×3795		1							5,6 м²
			3.016.5-8.1-10006	1480×5390			1						8,0 м²
			3.016.5-8.1-10007	1480×6005				1					9,0 м²
				Стандартные изделия									
		7		Гвозди К 3.0×70 ГОСТ 4028-63*	24	24	24	24					
		8		Шуруп 8×80 ГОСТ 11473-75*	4	4	4	4					

3.016.5-8.1-20000

Лист 2

19419 11

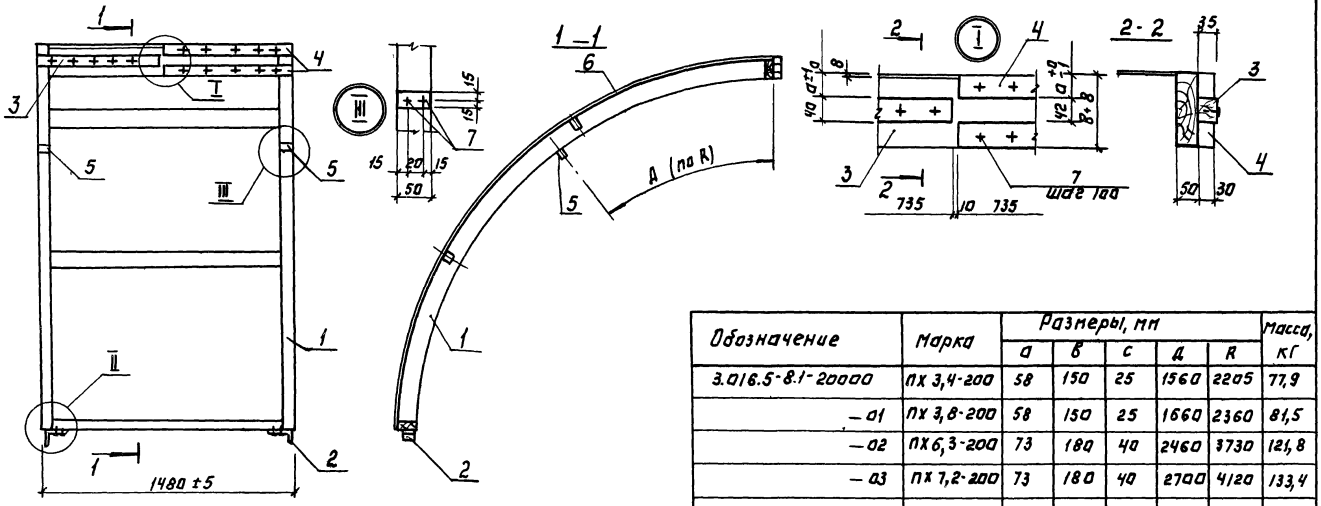

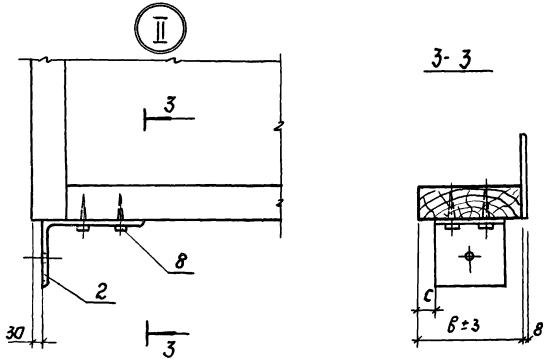

Обозначение	Марка	Размеры, мм					Масса, кг
		a	в	c	d	R	
3.016.5-8.1-20000	ПХ 3,4-200	58	150	25	1560	2205	77,9
–01	ПХ 3,8-200	58	150	25	1660	2360	81,5
–02	ПХ 6,3-200	73	180	40	2460	3730	121,8
–03	ПХ 7,2-200	73	180	40	2700	4120	133,4

ГИП	ПЛЕСКОВ		
НАЧ. ОТД.	ПЯМЧЕНКО		11-84
ГЛ. КОНСТ.	ФЕДОТОВ		
Н. КОНТР.	АБЕРКИНА		XI.92
РУК. ГР.	ПАВЛОВА		
СТ. ИНЖ.	ПИТЕРСКАЯ		
ИНЖ.	МАКАРЬЕВА		

3.016.5-8.1-20000с6

Панель-оболочка ПХ. Сборочный чертеж

Стадия	Масса	Масштаб
Р	см. табл.	–
Лист	Листов 1	

ГОСГОРХИМПРОЕКТ

Копировал:

19419-12 Формат: А3

Формат	Зона	Поз.	Обозначение	Наименование	Кол.	Примечание
				Документация		
А4			3.016.5-8.0-000ОТО	Техническое описание	×	
А3			3.016.5-8.1-21000СБ	Сборочный чертеж	×	

Формат	Зона	Для исполнения с порядковым номером[1]	Обозначение	Кол.	Примечание
			Переменные данные		
			Сборочные единицы.		
		поз.1	Полуарка		
А3		– 00			
		– 01	3.016.5-8.1-21100	2	
		– 02	– 01	2	
		– 03	– 02	2	
			– 03	2	
			Детали		
		Поз. 2	Элемент торцевой		
А4		-00; -01	3.016.5-8.1-11001	2	
		-02; -03	-01	2	
А4		Поз. 3	Распорка		
		– 00; -01	3.016.5-8.1-11002-01	2	
		-02; -03	3.016.5-8.1-11002-01	3	

[1] Основное исполнение, не имеющее порядкового номера, обозначено „00"

Инв.№ подл. | Подпись и дата | Взам.инв.№

ГИП	Плесков		
Нач.отд.	Тимченко		
Гл.конст	Федотов		
Н. контр	Аберкина		
Рук. гр	Павлова		
Ст. инж.	Питерская		
Инж.	Шилина		

3.016.5-8.1-21000

Каркас К-9... К-12

Стадия	Лист	Листов
Р	1	2

Госгорхимпроект

3.016.5-8.1-21000 Лист 2

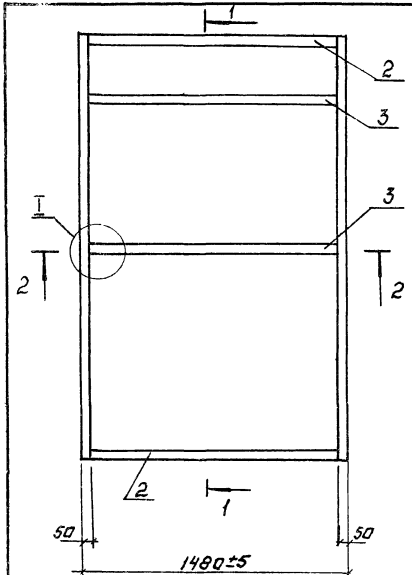

Рис. 1

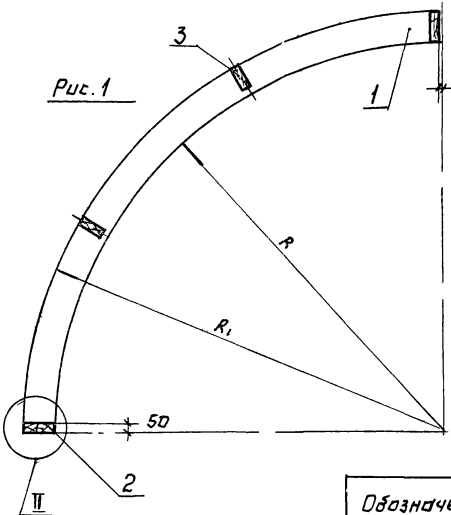

1–1

Рис 2

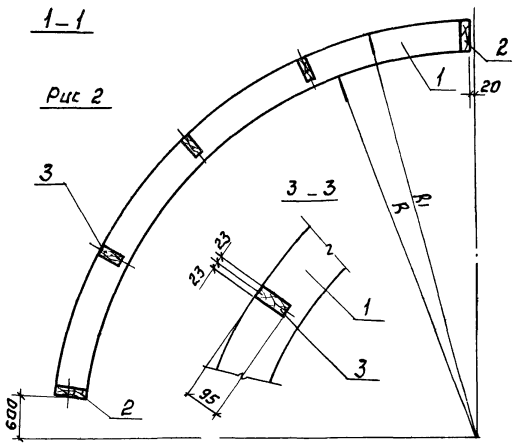

2-2

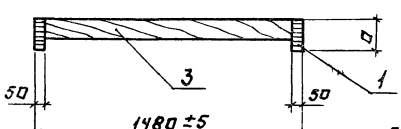

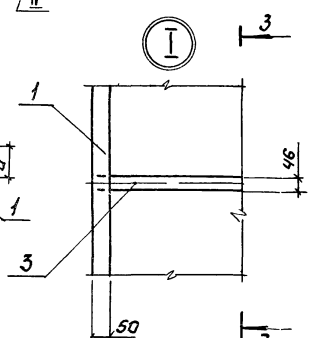

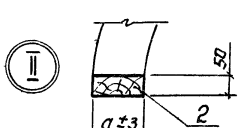

Обозначение	Марка	Рис.	Размеры, мм			Масса, кг
			a	R	R_1	
3.016.5-8.1-21000	К-9	1	150	2205	2355	69,0
– 01	К-10	1	150	2360	2510	71,6
– 02	К-11	2	180	3730	3910	111,0
– 03	К-12	2	180	4120	4300	121,5

ГИП	Плесков		
Нач. отд.	Тимченко		
Гл. констр.	Федотов		
Н. контр.	Аверкина		XI-83
Рук. гр.	Павлова		
Ст. инж.	Питерская		
Инжен.	Макарьева		

3.016.5-8.1-21000 СБ

Каркас К-9...К-12
Сборочный чертеж

Стадия	Масса	Масштаб
Р	см. табл.	–
Лист	Листов 1	

ГОСГОРХИМПРОЕКТ

Копировал:

Формат: А3

Рис. 1

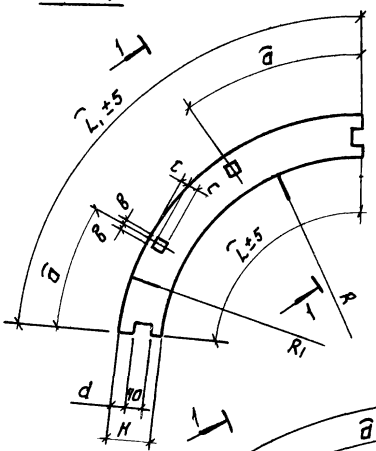

Рис. 2

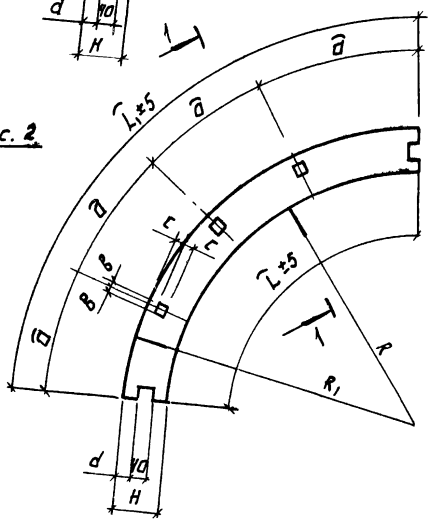

1-1
(повернута)

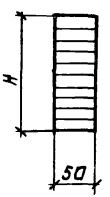

Обозначение	Рис.	Размеры, мм									Объём бетона, м³	Масса, кг
		L	L1	H	R	R1	a	в	c	d		
3.016.5-8.1-11100	1	3315	3550	150	2205	2355	1200	20	30	55	0,03	15,4
— 01		3560	3795		2360	2510	1250				0,03	16,5
— 02	2	5110	5395	180	3730	3910	1335	23	30	70	0,05	28,4
— 03		5725	6055		4120	4300	1480				0,06	31,8
— 04	1	3315	3550	150	2205	2355	1200	20	40	55	0,03	15,4
— 05		3560	3795		2360	2510	1250				0,03	16,5
— 06	2	5110	5395	180	3730	3910	1335	23	40	70	0,05	28,4
— 07		5725	6055		4120	4300	1480				0,06	31,8

ГИП	Плесков		
Нач. отд.	Гимченко		11.83
Гл. конст.	Федотов		
Н. контр.	Аверкина		XI.83
Рук. гр.	Павлова		
Ст. инж.	Царская		
Инжен.	Макарьева		

3.016.5-8.1-11100

Полуарка

Стадия	Масса	Масштаб
Р	см. табл.	—
Лист	Листов 1	

Слои II кат. ГОСТ 20850-75
Сосна, ель

ГОСГОРХИМПРОЕКТ

Инв. № подл. | Подпись и дата | Взам. инв. №

Копировал:

19419 15 Формат А3

Рис. 1

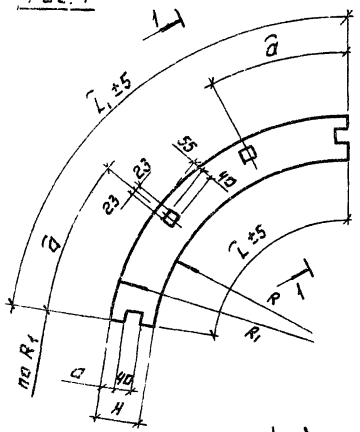

Рис. 2

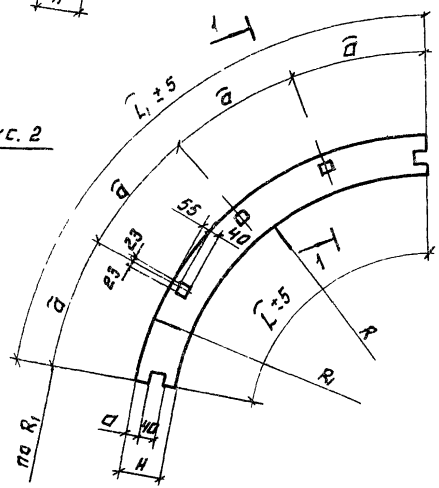

I – I
(повернута)

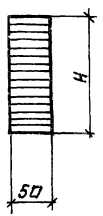

Обозначение	Рис.	Размеры, мм							Объем древесины, м³	Масса, кг
		L	L_1	H	R	R_1	a	б		
3.016.5-8.1-21100	1	3315	3550	150	2205	2355	1200	55	0,03	15,4
— 01	1	3560	3795	150	2360	2510	1250	55	0,03	16,5
— 02	2	5110	5395	180	3730	3910	1335	70	0,05	28,4
— 03	2	5725	6055	180	4120	4300	1480	70	0,06	31,8

ГИП	Плесков		
Нач. отд.	Гимченко		11.83
Гл. конст.	Федотов		
Н. контр.	Аверкина		XI.83
Рук. гр.	Павлова		
Ст. инж.	Пятерская		
Инжен.	Макарьева		

3.016.5 8.1-21100

Полуарка

Стадия	Масса	Масштаб
Р	См. табл.	—
Лист	Листов 1	

Сади Икат ГОСТ 20850-75 / Сосна, ель

ГОСГОРХИМПРОЕКТ

Копировал:

19419 16

Формат: А3

Обозначение	Размеры, мм				Объём древесины, м³	Масса, кг
	L	L_1	R	R_1		
3.016.5-8.1-10100	3265	3340	2237	2287	0,005	2,9
—01	3510	3590	2392	2442	0,005	3,2
—02	5110	5190	3792	3842	0,008	4,6
—03	5720	5800	4182	4232	0,009	5,2
—04	3230	3310	2217	2267	0,005	2,9
—05	3480	3555	2372	2422	0,005	3,2
—06	5080	5155	3772	3822	0,008	4,6
—07	5690	5770	4162	4212	0,009	5,2

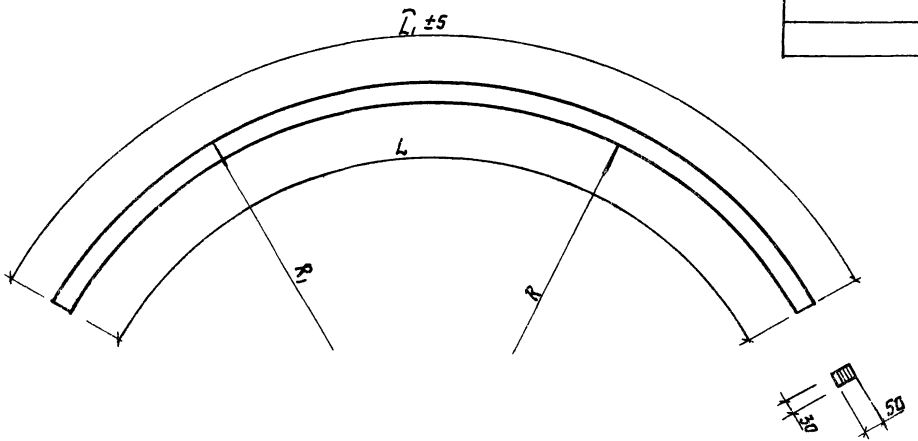

ГИП	Ларсков		
Нач.отд.	Гимченко		11.83
Гл.конст.	Федотов		
Н.контр.	Аверкина		11.83
Рук.гр.	Павлова		
Ст.инж.	Питерская		
Инжен.	Макарьева		

3.016.5-8.1-10100

Полуарка вспомогательная

Стадия	Масса	Масштаб
Р	См. табл.	—
Лист	Листов 1	

Сорт II кат. ГОСТ 20850-75 / Сосна, ель

ГОСГОРХИМПРОЕКТ

Копировал:

19419 17

Формат: А3

Инв.№ подл. | Подпись и дата | Взам.инв.№

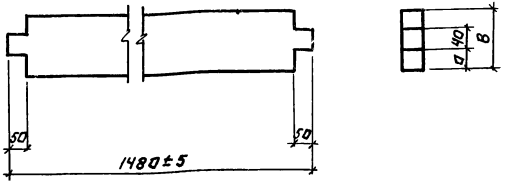

Обозначение	Размеры, мм		Объём древесины, м³	Масса, кг
	в	а		
3.016.5-8.1-11001	150	55	0,01	5,5
-01	180	70	0,011	6,03

			3.016.5-8.1-11001			
ГИП	Плесков		Элемент торцевой	Стадия	Масса	Масштаб
Нач.отд.	Тимченко			Р	см. табл.	—
Гл.конс.	Федотов			Лист	Листов 1	
Н.контр.	Аверкина					
Рук.гр.	Павлова		Пиломатериалы II сорта ГОСТ 8486-86* сосна, ель Ψ=15%	Госгорхимпроект		
Ст.инж.	Интерская					
Инж.	Шнайна					

Формат А4

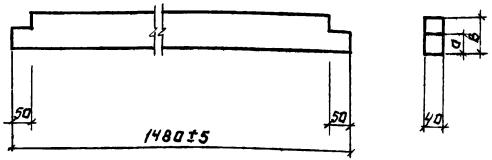

Обозначение	Размеры, мм		Объём древесины, м³	Масса, кг
	в	а		
3.016.5-8.1-11002	60	30	0,0034	1,87
-01	80	40	0,0046	2,53

			3.016.5-8.1-11002			
ГИП	Плесков		Распорка	Стадия	Масса	Масштаб
Нач.отд.	Тимченко			Р	см. табл.	—
Гл.конс.	Федотов			Лист	Листов 1	
Н.контр.	Аверкина					
Рук.гр.	Павлова		Пиломатериалы II сорта ГОСТ 8486-86 сосна, ель Ψ=15%	Госгорхимпроект		
Ст.инж.	Интерская					
Инж.	Шнайна					

Инв.№ подл. | Подпись и дата | Взам.инв.№

Копировал

19419-18

Формат А4

Номера строки	Наименование материала и единица измерения	Код		Количества на марку.													
		Материал	Ед. изм.	ПТ3,4-200	ПТ3,8-200	ПТ6,3-200	ПТ7,2-200	ПХ3,4-200	ПХ3,8-200	ПХ6,3-200	ПХ7,2-200	ПТ3,4-70	ПТ3,8-70	ПТ6,3-70	ПТ7,2-70		
1	Сталь сортовая конструк-																
2	ционная, кг	095000															
3	Сталь крупносортная, кг	095100	166	3,6	3,6	3,6	3,6	3,6	3,6	3,6	3,6	3,6	3,6	3,6	3,6		
4	Итого стали в																
5	натуральной массе, кг		166	3,6	3,6	3,6	3,6	3,6	3,6	3,6	3,6	3,6	3,6	3,6	3,6		
6	Продукция лесозагатови-																
7	тельной и лесопильна-																
8	деревообрабатывающей																
9	промышленности, м³	530000															
10	Пиломатериалы качествен-																
11	ные необрезанные, м³	533100	113	0,14	0,14	0,21	0,23	0,12	0,12	0,18	0,2	0,14	0,14	0,21	0,23		
12	Фанера, м³	551000	113	0,08	0,09	0,12	0,14	0,04	0,05	0,06	0,07	0,08	0,09	0,12	0,14		
13	Расход пиломатериалов																
14	в круглом лесе, м³	553400	113	0,61	0,64	0,92	1,05	0,44	0,45	0,74	0,78	0,61	0,64	0,92	1,05		
15	Плиты минераловатные																
16	тепло и звукоизоляционные, м³	576200	113	0,42	0,45	0,64	0,67					0,32	0,34	0,48	0,54		
17	Плёнка полиэтиленовая, м²		055	5,4	5,7	8,1	9,1					5,4	5,7	8,1	9,1		

Инв. № подл. | Подпись и дата | Взам. инв. №

gost.e-ecolog.ru

ГИП	Плесков		3.016.5-8.1-000000РМ
Нач. отд.	Тимченко		Ведомость расхода материалов
Гл. констр.	Федотов		Стадия: Р; Лист: 1; Листов: 1
Н. контр.	Аверкина	XI.XX	Госгорхимпроект
Рук. гр.	Павлова		
Инженер	Макарьева		

Копировал: