ТИПОВЫЕ КОНСТРУКЦИИ, ИЗДЕЛИЯ И УЗЛЫ ЗДАНИЙ И СООРУЖЕНИЙ

СЕРИЯ 3.016.3-7

ТРАНСПОРТЕРНЫЕ ГАЛЕРЕИ КОМПЛЕКТНОЙ ПОСТАВКИ С ПРОЛЕТНЫМИ СТРОЕНИЯМИ ПРЯМОУГОЛЬНОГО СЕЧЕНИЯ ПРОЛЕТАМИ 24, 36 и 48м ДЛЯ ОДНОГО ТРАНСПОРТЕРА С ШИРИНОЙ ЛЕНТЫ ДО 1200мм

ВЫПУСК 0

МАТЕРИАЛЫ ДЛЯ ПРОЕКТИРОВАНИЯ

РАЗРАБОТАНЫ
ИНСТИТУТОМ „ЛЕНИНГРАДСКИЙ ПРОМСТРОЙПРОЕКТ"

ГЛАВНЫЙ ИНЖЕНЕР ИНСТИТУТА ЧУФАРИН В.В.
ГЛАВНЫЙ ИНЖЕНЕР ПРОЕКТА БОЛЬШАКОВ В.Ю.
ГЛАВНЫЙ АРХИТЕКТОР ИНСТИТУТА ЗВЕРЕВ Г. И.

УТВЕРЖДЕНЫ ГОССТРОЕМ СССР
ПРОТОКОЛ от 28.12.1981г. №90. ВВЕДЕНЫ В ДЕЙСТВИЕ с 01.06.1983г.

gost.e-ecolog.ru

Обозначение	Наименование	Стр. Вып.
3.016.3-7.0-КМ Л.1.1-1.4	Пояснительная записка	3÷6
Л.2	Схемы расположения пролетных строений галереи	7
Л.3	Габаритная схема и таблица габаритов	8
Л.4	Пролетное строение галереи фасад. Продольный разрез.	9
Л.5	Схемы примыкания галереи к зданиям	10
Л.6	Поперечный разрез галереи	11
Л.7	Схемы расположения листов обшивки секций галереи	12
Л.8	Схемы расположения листов обшивки консолей галерей	13
Л.9	Схемы расположения листов обшивки у температурного шва галереи Узлы 10, 11	14
Л.10	Схемы расположения листов подшивки перекрытия галерей	15
Л.11	Узлы 1-7	16
Л.12	Узлы 12-14	17
Л.13	Узлы 8; 9; 15; 16	18
Л.14	Узлы 17, 18	19
Л.15	Узлы 19; 20	20

Обозначение	Наименование	Стр. Вып.
3.016.3-7.0-КМ Л.16	Деталь утепления стены и пола у температурного шва галереи	21
Л.17	Деталь утепления стены и пола у аппары галереи	22
Л.18	Спецификация стекла и резины на 1 окно. Ведомость расхода материалов.	23
Л.19	Спецификация асбесто-цементных плоских листов внутренней обшивки галереи	24
Л.20	Ведомость расхода стали и изоляционных материалов галереи	25

Нач. отд	Царбак		3.016.3 - 7.0 - КМ
Н. контр	Аксенова		
Гл. арх.	Хрущев		Содержание
Рук. гр	Видяева		Стадия Р; Лист 01; Листов
Проект.	Видяева		Госстрой СССР Ленинградский Промстройпроект
Правер.	Лапшина		
Исполн.	Чалала		

1. Общая часть.

1.1. Настоящий выпуск разработан в соответствии с планом проектных работ по экспериментальному проектированию 1980-81г.г. и на основании программы, утвержденной Госстроем СССР.

1.2. В настоящем выпуске разработаны конструкции отапливаемых галерей с максимальным углом наклона 23°.

1.3. Расчетные нагрузки на галереи, устройство монтажных стыков, детали и схемы установки транспортеров приведены в выпуске 1.

1.4. Разрезы поперечных сечений галерей (в свету) обусловлены габаритами транспортеров, зон прокпроводок, эксплуатационных и ремонтных проходов, требованиями максимальной заводской готовности с учетом технологии изготовления и монтажа, а так же условий перевозки конструкций железнодорожным транспортом. Ширина эксплуатационных и ремонтных проходов принята минимальной по госту 12.2.022-80 „Конвейеры. Общие требования безопасности" с учетом укрытия транспортеров по всей длине сетчатыми ограждениями.

1.5. Утепление ограждающих конструкций пролетных строений галерей с транспортерами с шириной ленты до 1000 мм. разработано с учетом необходимости поддержания температуры воздуха внутри галереи +5°С при температуре наружного воздуха -20°; -30°; -40°С.

Теплоизоляция галерей с транспортерами шириной ленты 1200 мм. решается аналогично приведенной в настоящем выпуске.

При применении конструкций пролетных строений для неотапливаемых галерей, теплоизоляция используется частично, как защита от солнечной инсоляции.

2. Указания к применению.

2.1. Внутренний влажный режим галерей не регламентирован.

2.2. В серии предусмотрен сухой способ удаления просыпи и пыли, как основной.

Санитарная уборка возможна сухая или влажная.

Специальная система гидросмыва проектом не предусмотрена.

Нач отд.	Царбак			3.016. 3 -7.0 - КМ		
Н контр.	Яксенова			Пояснительная записка.	Стадия	Лист	Листов
Гл. арх.	Хрущев				Р	1.1	4
Рук. гр.	Видяева				ГОССТРОЙ СССР ЛЕНИНГРАДСКИЙ ПРОМСТРОЙПРОЕКТ		
Проект.	Видяева						
Провер.	Лапшина						
Исполн.	Чапала						

Инв. № подл. | Подпись и дата | Взам. инв. №

18637-01 4

2.3. Предел огнестойкости конструкций галерей - 0,25 ч. (СНиП II - 2-80).

2.4. Транспортировка по галерее сгораемых материалов, выделяющих пыль, склонную к самовозгоранию и способную образовывать взрывоопасные концентрации серией не предусмотрено.

2.5. Конструкции перегородок, отделяющих внутреннее пространство галереи от производственных зданий, а также ограждение на кровле выполняются в конкретном проекте в соответствии с конкретными условиями и требованиями.

2.6. Защита конструкций галерей от агрессивного воздействия окружающей среды выполняется лакокрасочными покрытиями, состав которых определяется в каждом конкретном случае, исходя из характеристики внутренней и наружной среды.

2.7. Стальные изделия должны поставляться на стройку огрунтованными, а погонажные и крепежные детали - оцинкованными, в соответствии с указаниями конкретного проекта.

2.8. Цветовое решение экстерьера и интерьера галерей определяется конкретным проектом.

2.9. Для поддержания в теплый период года температурного режима внутри галереи в соответствии с ГОСТ 12.1.005-76 предусмотрены окна с одной стороны галереи, а также установка дефлекторов на кровле. Количество дефлекторов и система отопления галереи определяются в конкретном проекте в зависимости от географического района строительства и характера транспортируемого материала.

2.10. Трубопроводы в зонах промпроездок крепятся на консолях к стойкам стен или на подвесках к балкам кровли галереи с шагом 3м.

3. Конструктивные решения.

3.1. Настоящим выпуском предусматривается устройство теплоизоляции отправочных секций длиной 12м. на заводе-изготовителе: Таблица показателей по массе отправочных секций приведена в пояснительной записке выпуск 1.

3.2. Теплоизоляция галерей выполняется из минераловатных жестких плит на синтетическом связующем ρ=150 кг/м^3 по госту 9573-82
В стенах и покрытии минераловатные плиты располагаются с внутренней стороны галереи и защищаются плоскими асбестоцементными листами по гост 18124-75*. В перекрытии минераловатные плиты располагаются под полом и защищаются стальными оцинкованными листами.

3.3. Утеплитель прижимается к обшивке пролетного строения с помощью стальных гнутых планок δ=2мм. При толщине утеплителя 70 мм. (в стенах) крепление гнутыми планками не требуется.

3.4. Минераловатные плиты, для отепления галерей принимаются, в зависимости от температуры наружного воздуха, следующей толщины:

при −20°С — 40мм;(ПП175-1000.500.40 гост 9573-82)
при −30°С — 50мм,(ПП175-1000.500.50 гост 9573-82)
при −40°С — 70мм,(ПП175-1000.500.70 гост 9573-82)

Каждая плита заключается в мешок из полиэтиленовой пленки.

3.5. Внутренняя обшивка крепится к элементам конструкций галерей с помощью самонарезающих винтов с шагом 500 мм, стыки листов заделываются погонажным изделием из полужестких раскладок типа 2.8.1 по гост 19111-77.

Прорези в обшивке для пропуска нижних полок балок выполнять по месту.

3.6. Места стыков между отдельными отправочными элементами утепляются и облицовываются по месту при сборке галерей. Утепление осуществляется с помощью вставок из минераловатных плит повышенной жесткости и облицовки с помощью гладких стальных оцинкованных или плоских асбестоцементных листов.

3.7. В целях исключения попадания пыли за облицовку предусматривается герметизация стыков (в углах, при стыковке с окнами и др. конструктивными элементами) в соответствии с приведенными в настоящем выпуске деталями.

3.8. В связи с отсутствием типовых решений конструкций полов на металлу в проекте в качестве пола принята пятислойное покрытие эпоксидно-каучуковыми красками непосредственно по стальным конструкциям перекрытия. Первый слой – грунтовачный – выполняется грунтовкой ЭКГ, а следующие 4 слоя – краской ЭКК-100 Состав краски и грунтавки, способы производства работ и правила техники безопасности выполнять в соответствии с работой ВНИИГ им Б.Е Веденеева „Руководство по гидроизоляции и антикоррозийной защите железобетонных и металлических сооружений эпоксидно-каучуковыми красками П21-74 / ВНИИГ Ленинград, 1975

Инв.№ подл. | Подпись и дата | Взам. инв.№

Ведомость ссылочных и прилагаемых документов

Обозначение	Наименование	Примечание
ГОСТ 14918-80*	Сталь тонколистовая оцинкованная	
ГОСТ 18124-75*	Листы асбестоцементные плоские	
ТУ 67-269-79	Винт самонарезающий	
ТУ 67-73-75	Шайба уплотнителя	
ТУ 67-74-75	Заклепки комбинированная ЗК-10	
ГОСТ 22950-78	Минераловатные плиты повышенной жесткости	
ГОСТ 9573-82	Минераловатные жесткие плиты	
ГОСТ 10354-73	Пленка полиэтиленовая	
ГОСТ 11539-73*	Фанера бакелизированная	
ТУ 38-005204-71	Резиновые профили и прокладки	
ГОСТ 111-78	Стекло оконное	
ГОСТ 13489-79	Герметик марки УТ-31	
ГОСТ 19111-77	Изделия погонажные профильные поливинилхлоридные	
Серия 1.494-32	Зонты и дефлекторы	
Серия 1.494-24.82	Узлы прохода шахт через кровлю	
Серия 5.904-10	Узлы прохода вентиляционных вытяжных шахт через покрытия промышленных зданий	

3.9 При уклоне галереи от 6° до 12° включительно на проходах должны устраиваться трапы, а при уклоне галереи более 12° – металлические ступени.

При уклоне галереи до 12° вместо трапов в проходах могут быть устроены дорожки из профилированной резины, наклеенные на конструкцию пола.

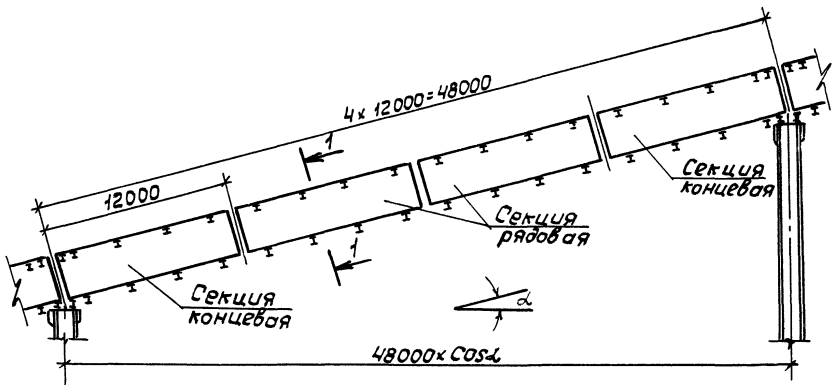

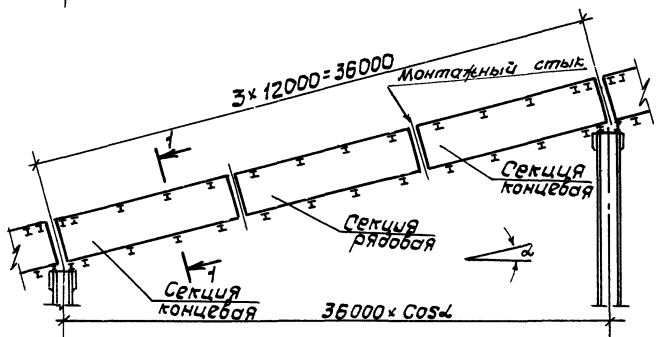

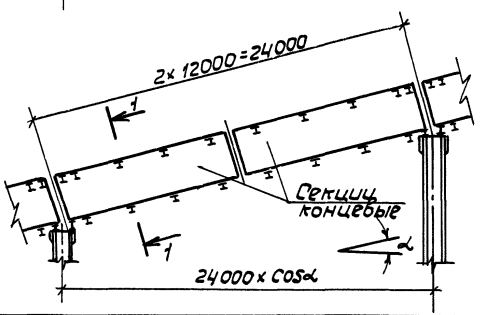

1-1

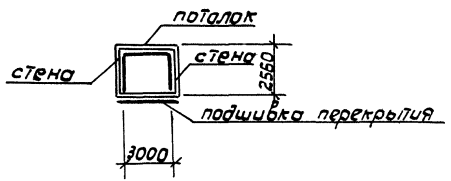

Нач отд	Цардак		3.016.3—7.0 — КМ		
Н контр	Аксенова				
Гл. архит	Грачев		Схемы расположения секций пролетных строений галереи	Стадия	Лист	Листов
Рук гр	Видяева				2	
Проект	Видяева			ГОССТРОЙ СССР ЛЕНИНГРАДСКИЙ ПРОМСТРОЙПРОЕКТ		
Пробер	Чалова					
Исполн	Сверчкова					

Инв. № подл. | Подпись и дата | Взам. инв. №

18637-01 Я

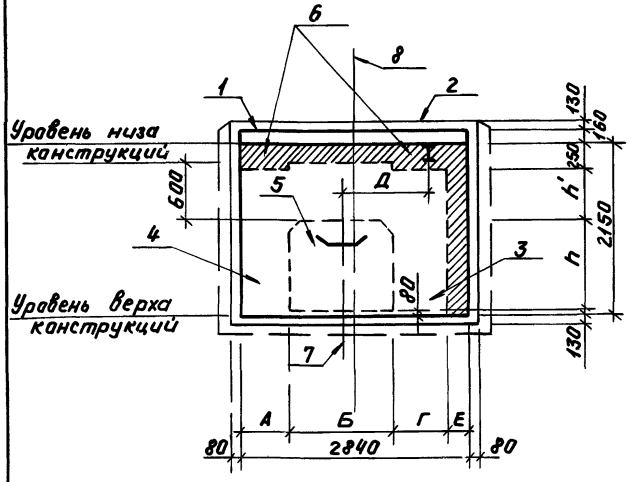

Ширина ленты в мм	Размеры в мм						
	А	Б	Г	h	h'	Д	Е
650	470	1150	750	1050	770	700	470
800	420	1350	750	1250	570	850	320
1000	420	1600	700	1300	520	970	120

габарит промпроводок

1 – внутренний габарит
2 – наружный габарит
3 – эксплуатационный проход
4 – ремонтный проход
5 – габарит транспортера
6 – габарит промпроводок
7 – ось транспортера
8 – ось галереи

Нач. отд.	Царбак		
Н. контр.	Аксенова		
Гл. арх.	Хрущев		
Рук. гр.	Видяева		
Проект.	Видяева		
Провер.	Лапшина		
Исполн.	Чапала		

3.016.3-70-КМ

Габаритная схема и таблица габаритов галерей

Стадия	Лист	Листов
Р	3	

ГОССТРОЙ СССР ЛЕНИНГРАДСКИЙ ПРОМСТРОЙПРОЕКТ

Фасад

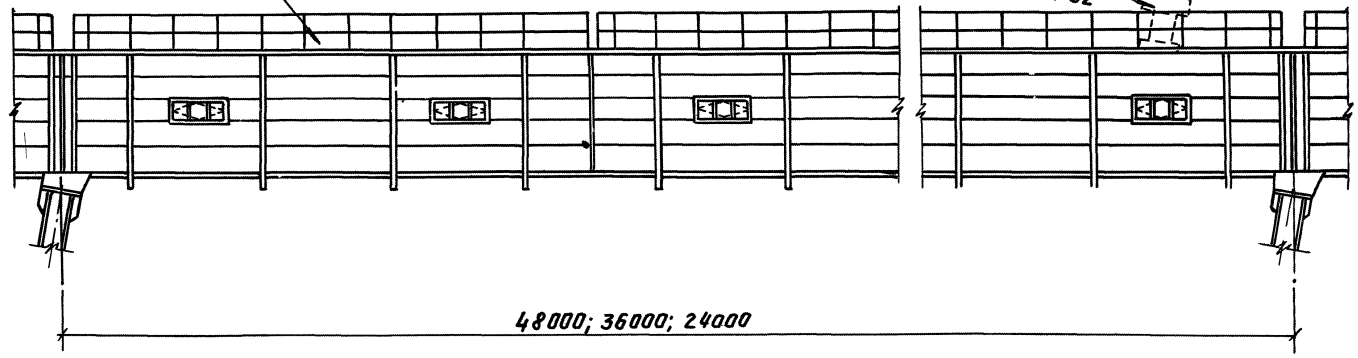

Продольный разрез

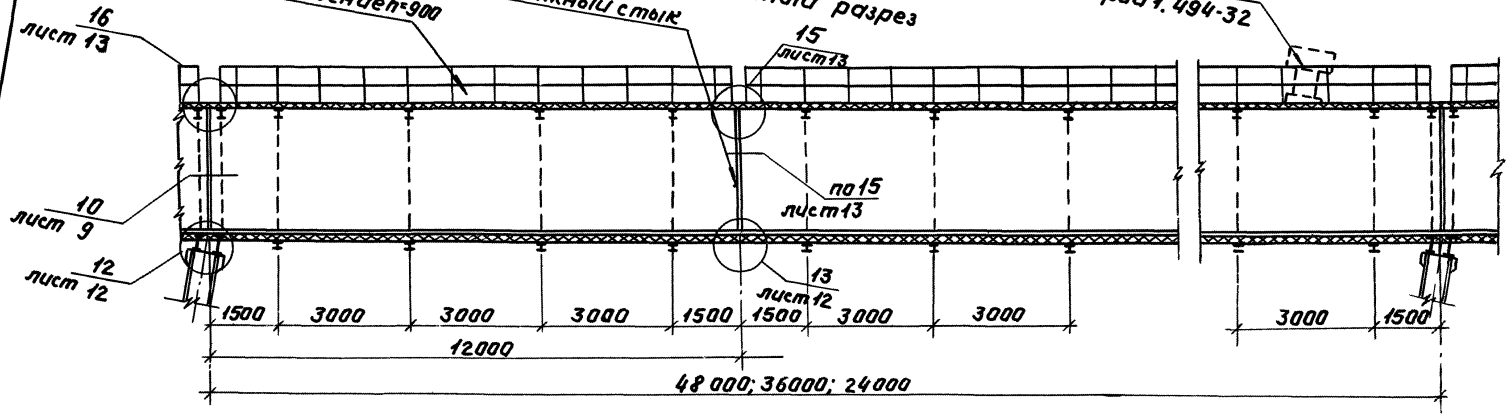

Нач отд	Царбак		
Н контр	Аксенова		
Гл арх	Хрущев		
Рук гр	Видяева		
Проект.	Видяева		
Провер	Лапшина		
Исполн.	Чапала		

3.016.3-7.0-КМ

Пролётное строение. Фасад Продольный разрез

Стадия	Лист	Листов
Р	4	

Госстрой СССР Ленинградский Промстройпроект

Инв. № подл. | Подпись и дата | Взам. инв. №

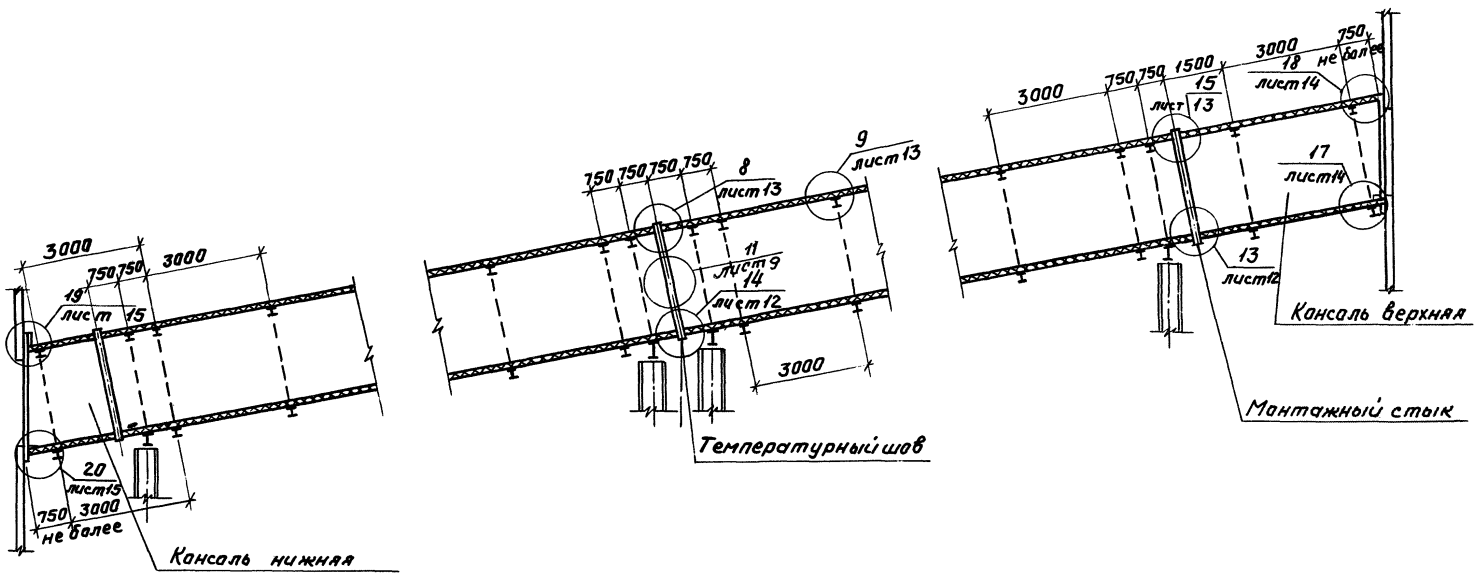

Нач. отд.	Царбак		
Н. контр.	Аксенова		
Гл. арх.	Хрущев		
Рук. гр.	Видяева		
Проект.	Видяева		
Провер.	Лапшина		
Исполн.	Чапала		

3.016.3 — 7.0 — КМ

Схема примыкания галереи к зданиям

Стадия	Лист	Листов
Р	5	

ГОССТРОЙ СССР
ЛЕНИНГРАДСКИЙ
ПРОМСТРОЙПРОЕКТ

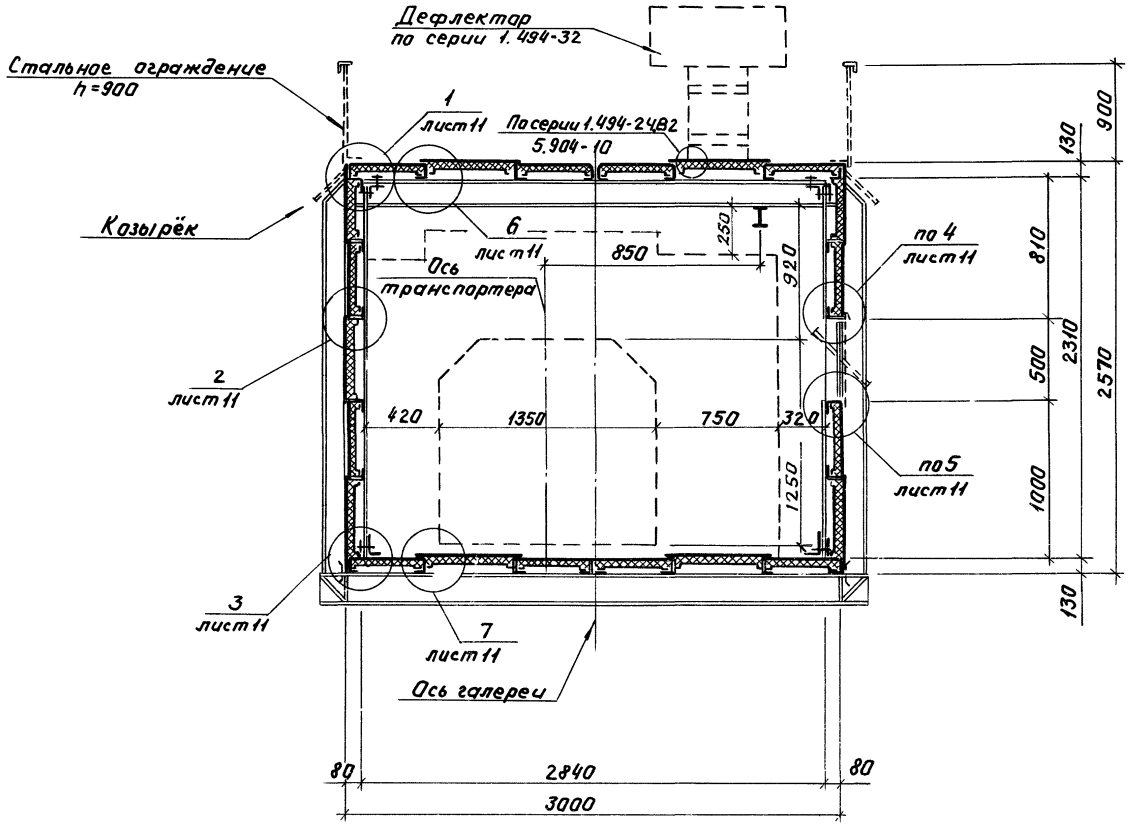

В разрезе, в качестве примера, изображен габарит транспортера шириной ленты 800мм

Нач.отд.	Царбак		3.016.3-7.0-КМ
Н.контр.	Аксенова		
Гл.арх.	Хрущев		Поперечный разрез галереи
Рук.гр.	Видяева		Стадия: Р; Лист: 6; Листов:
Проект.	Видяева		ГОССТРОЙ СССР ЛЕНИНГРАДСКИЙ ПРВМЕТРОЙПРОЕКТ
Провер.	Лапшина		
Испол.	Чапала		

Инв.№ подл. | Подпись и дата | Взам. инв.№

Рядовая секция

Потолок

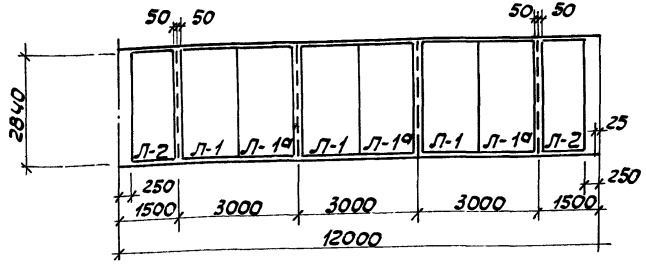

Концевая секция

Потолок

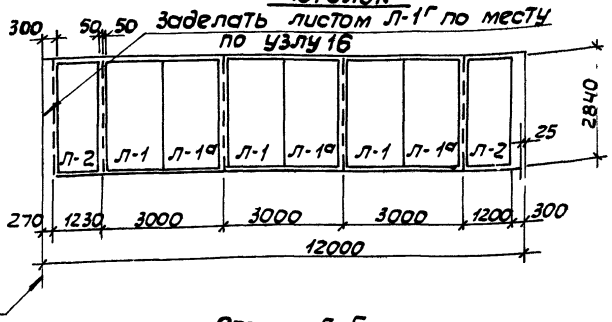

Стена А

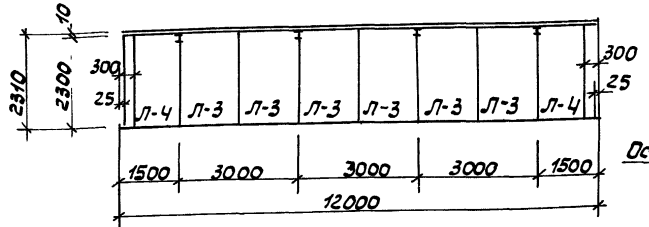

Стена А, Б

Оконные проемы только в стене Б

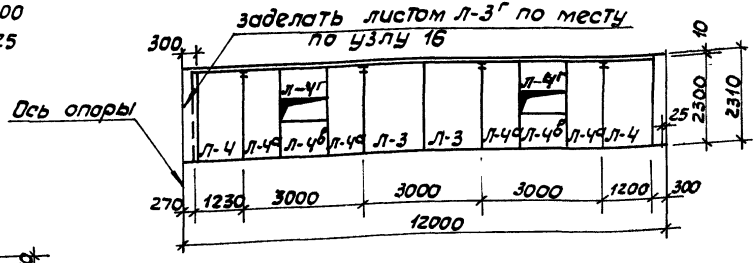

Стена Б

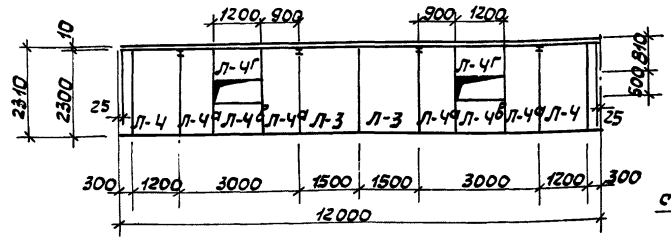

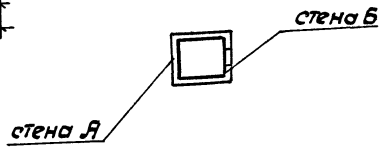

1. Обшивка стены А концевой секции аналогична обшивке стены А рядовой секции.
2. Данный лист рассматривать совместно с листами 2; 19

Нач. отд.	Царбак		
Н. контр.	Аксенова		
Гл. арх.	Грушев		
Рук. гр.	Видяева		
Провер.	Видяева		
Провер.	Чарала		
Исполн.	Сверчкова		

3.016.3 — 7.0 — КМ

Схемы расположен. листов обшивки секций галереи

Стадия	Лист	Листов
Р	1	

Госстрой СССР ЛЕНИНГРАДСКИЙ ПРОМСТРОЙПРОЕКТ

Инв. № подл. | Подпись и дата | Взам. инв. №

Консоль верхняя

Стена А,Б

Оконные проемы только в стенеБ

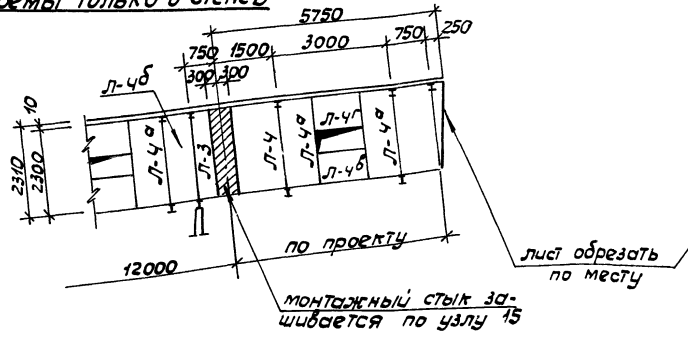

Потолок

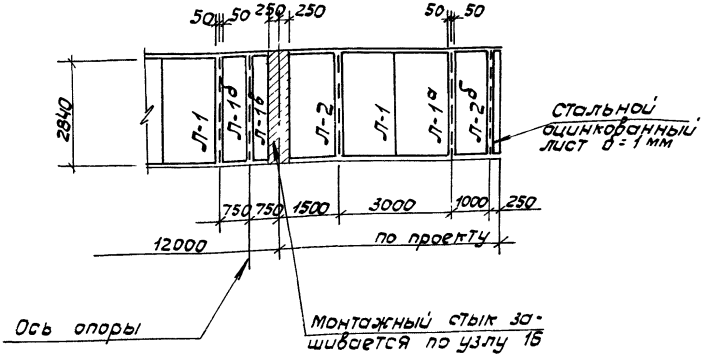

1. Данный лист рассматривать совместно с листами 2, 19

Консоль нижняя

Стена А,Б

Оконные проемы только в стене Б.

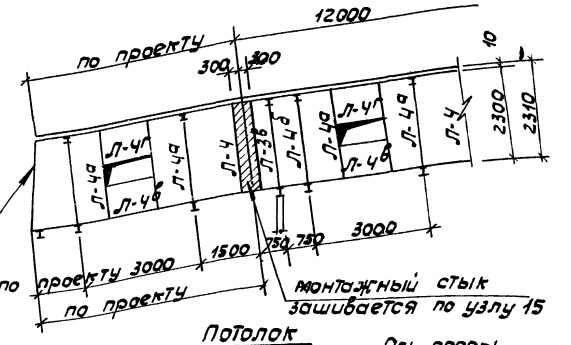

Потолок

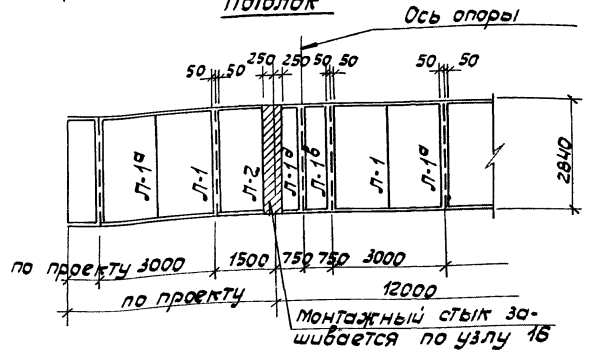

Нач. отд.	Шарбак	
Н. контр.	Аксенова	
Гл. арх.	Хрущев	
Рук. гр.	Видяева	
Проект.	Видяева	
Провер.	Чапала	
Исполн.	Сверчкова	

3.016.3 — 7.0 — КМ

Схемы расположения листов обшивки консолей галерей

Стадия	Лист	Листов
Р	8	

Госстрой СССР ЛЕНИНГРАДСКИЙ ПРОМСТРОЙПРОЕКТ

Температурный шов

Стена А, Б

Оконные проемы только в стенке Б

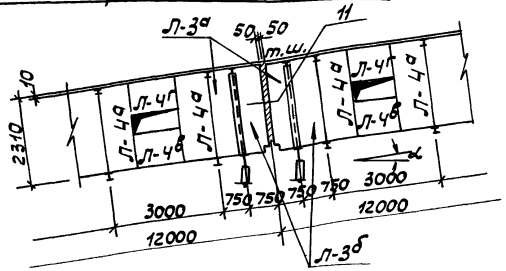

Потолок

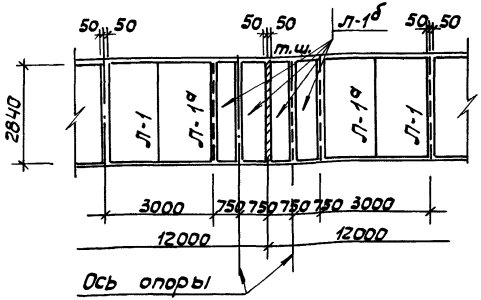

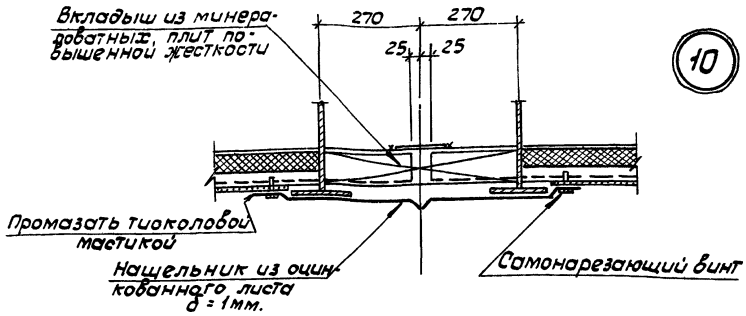

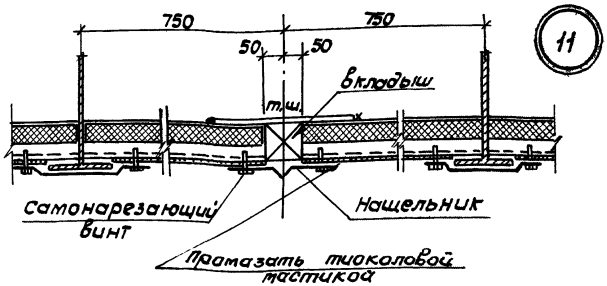

Данный лист рассматривать совместно с листами 5; 9; 19

Нач. отд.	Царбак		3.016.3 – 7.0 – КМ	
Н. контр.	Аксенов			
Гл. арх.	Хрущев		Схемы расположения листов обшивки у температурного шва галереи. Узлы 10; 11.	Стадия Р; Лист 9; Листов
Рук. гр.	Видяева			
Проект.	Видяева			
Провер.	Чапалай			
Исполн.	Сверчкова			Госстрой СССР Ленинградский Промстройпроект

Инв. № подл. | Подпись и дата | Взам. инв. №

Рядовая секция

Подшивка перекрытия

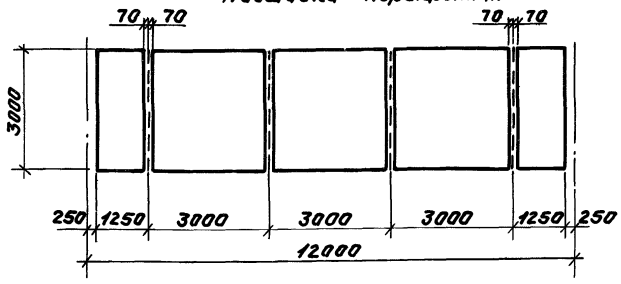

Концевая секция

Подшивка перекрытия

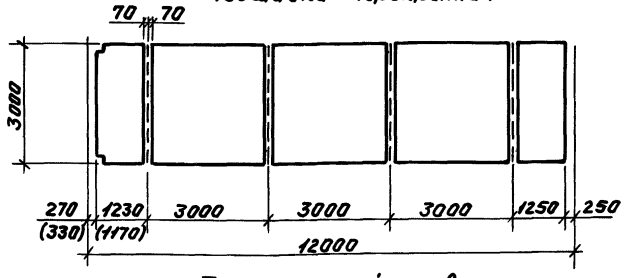

Температурный шов

Подшивка перекрытия

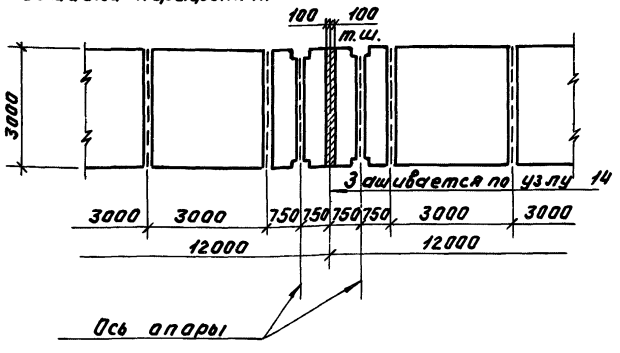

Консоль верхняя

Подшивка перекрытия

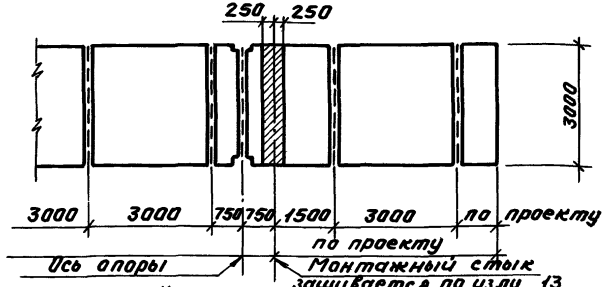

Консоль нижняя

Подшивка перекрытия

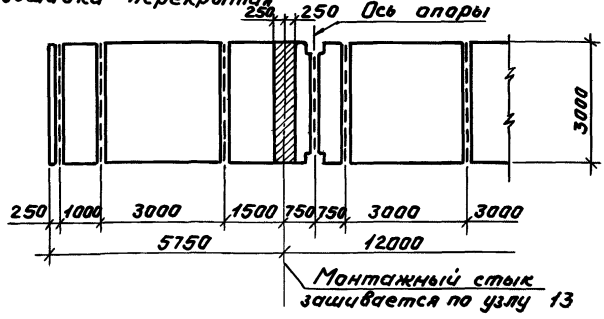

Нач.отд.	Царбак		3.016.3-7.0-КМ		
Н.контр.	Аксенова		Схемы расположения листов подшивки перекрытия галерей	Стадия	Лист	Листов
Гл.арх.	Хрущев			Р	10	
Рук.гр.	Видяева			ГОССТРОЙ СССР ЛЕНИНГРАДСКИЙ ПРОМСТРОЙПРОЕКТ		
Проект.	Видяева					
Провер.	Чапала					
Исполн.	Сверчкова					

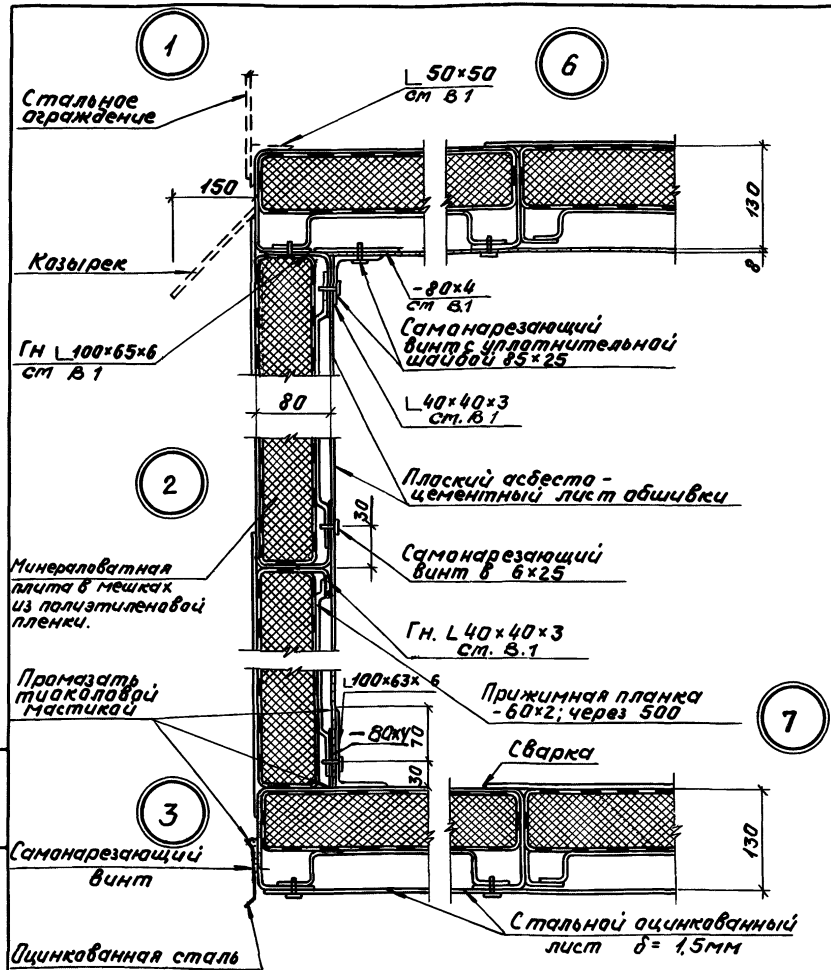

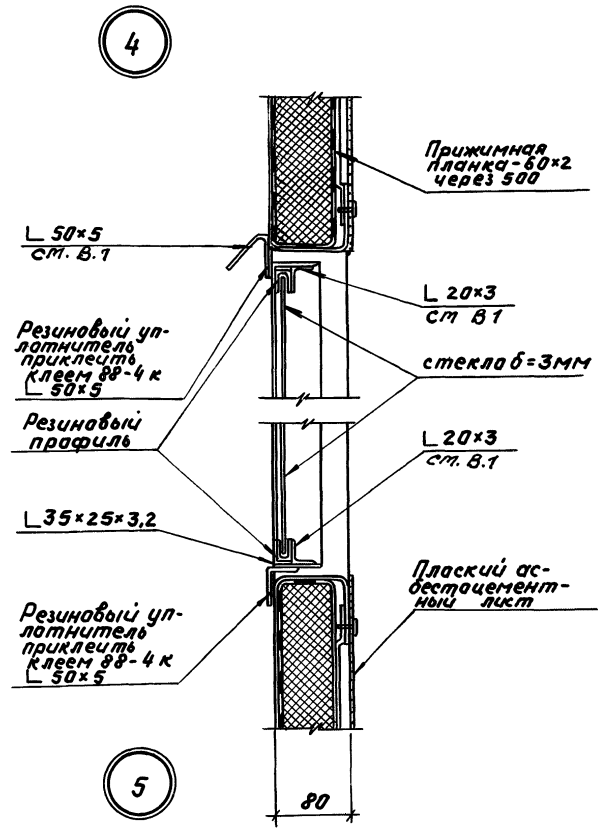

Нач отд	Царбак		3.016.3-7.0-КМ
Н контр	Аксенова		
Гл арх	Хрущев		Узлы 1-7
Рук гр	Видяева		Стадия Р; Лист 11; Листов
Проект	Видяева		ГОССТРОЙ СССР ЛЕНИНГРАДСКИЙ ПРОМСТРОЙПРОЕКТ
Провер	Чапала		
Исполн	Иняева		

Инв. № подл. | Подпись и дата | Взам. инв. №

12 повернуто

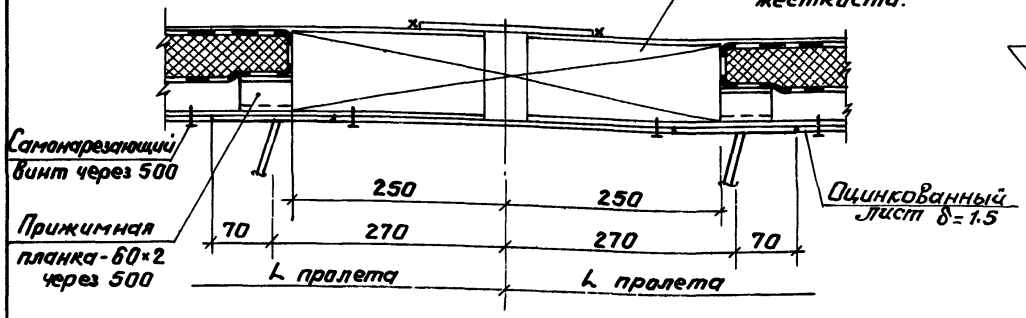

14

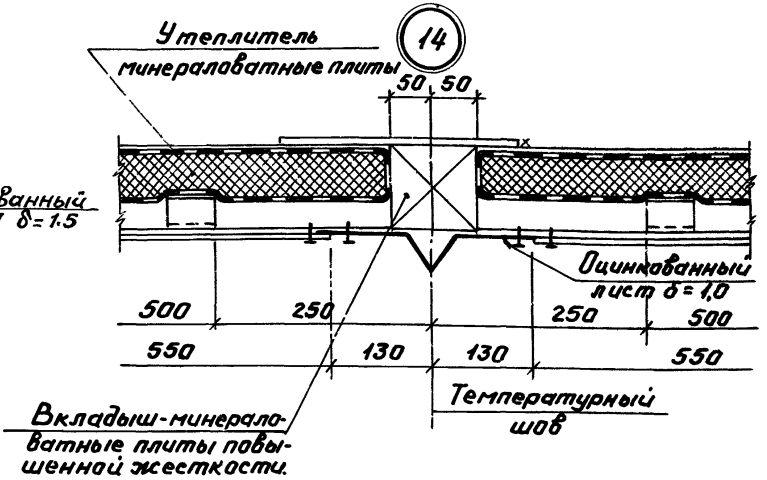

13

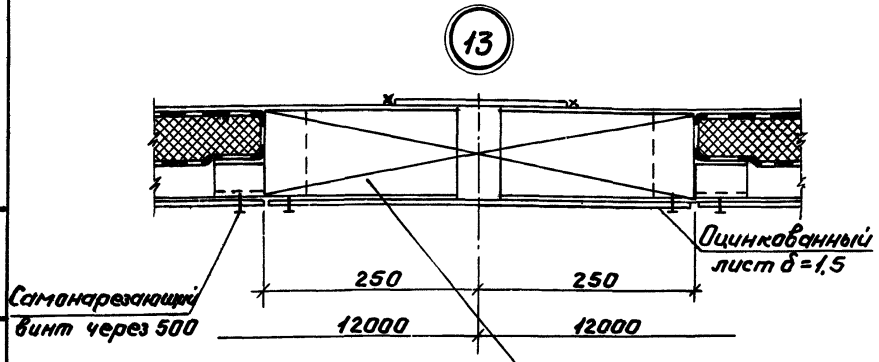

Нач.отд.	Царбан		
Н.контр.	Аксенова		
Гл.арх.отд.	Трущев		
Рук.гр.	Гура		
Проект.	Гура		
Провер.	Ленский		
Исполн.	Чернева		

3.016.3 — 7.0 — КМ

Узлы 12 - 14

Стадия	Лист	Листов
Р	12	

ГОССТРОЙ СССР ЛЕНИНГРАДСКИЙ ПРОМСТРОЙПРОЕКТ

18637-01 18

8

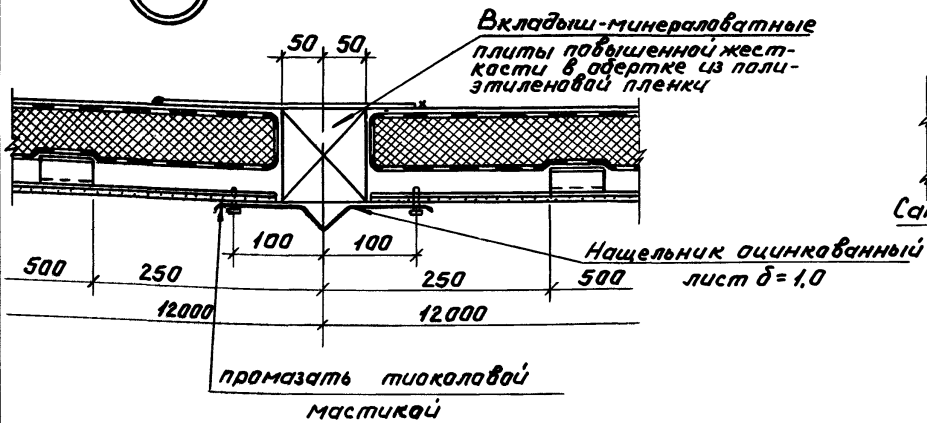

15

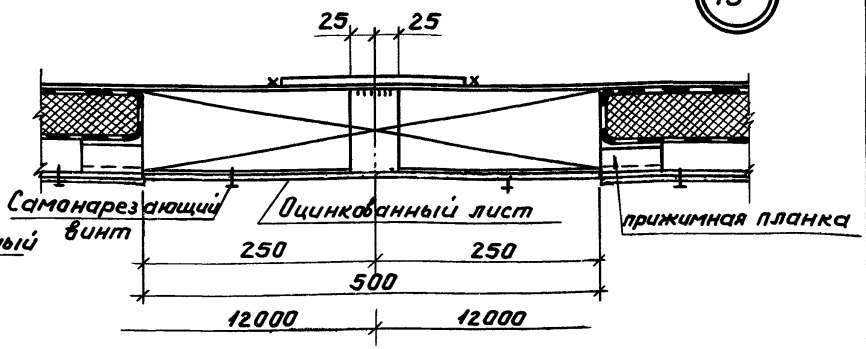

9

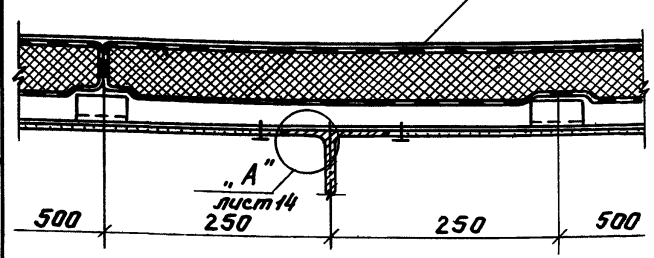

16

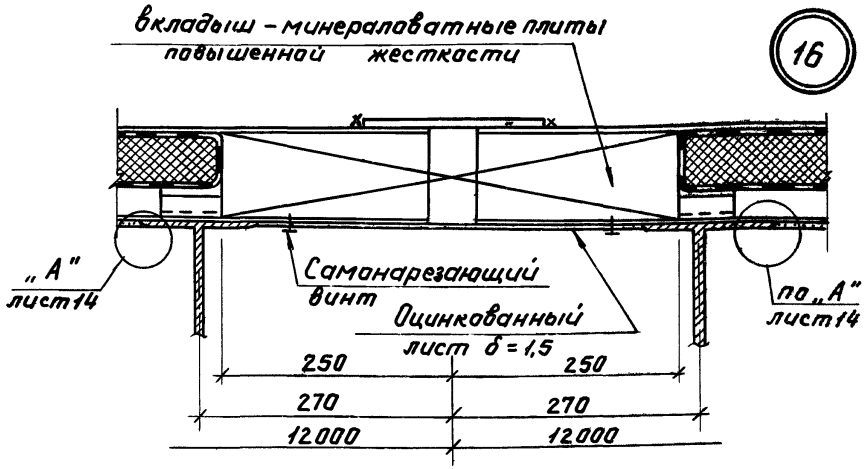

Узел 8 дан для уклонов более одного градуса.

Нач.отд	Царбак		
Н.контр	Аксенова		
Гл.арх.отд	Хрущев		
Рук.гр.	Видяева		
Проект.	Видяева		
Провер.	Чапала		
Исполн	Сверчкова		

3.016.3-7.0-КМ

Узлы 8; 9; 15; 16.

Стадия	Лист	Листов
Р	13	

ГОССТРОЙ СССР
ЛЕНИНГРАДСКИЙ ПРОМСТРОЙПРОЕКТ

Инв.№подл. | Подпись и дата | Взам.инв.№

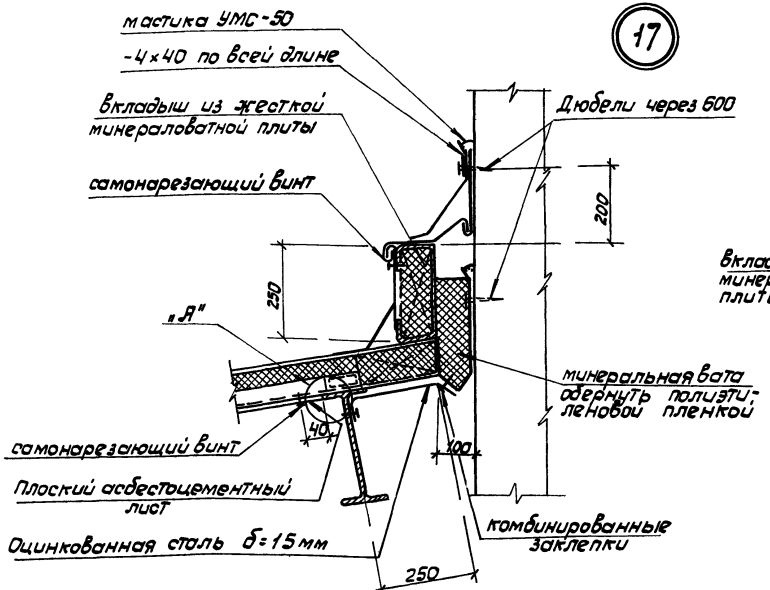

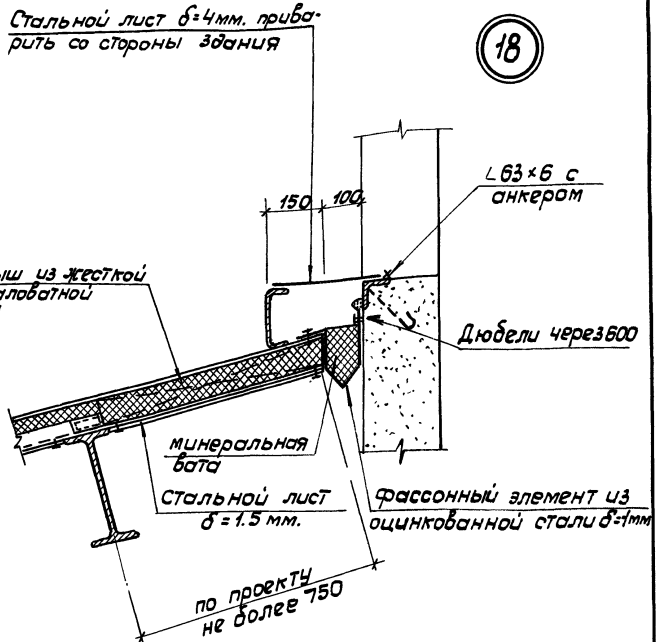

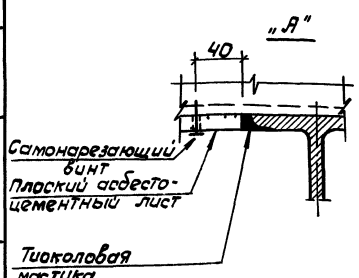

Размер швеллеров определяется при привязке проекта в зависимости от уклона галереи

Нач.отд.	Царбак			3.016.3 — 7.0 — КМ	
Н.контр.	Аксенова				
Гл.арх.	Хрущев			Узлы 17 ; 18	Стадия: Р; Лист: 14; Листов:
Рук.гр.	Видяева				ГОССТРОЙ СССР ЛЕНИНГРАДСКИЙ ПРОМСТРОЙПРОЕКТ
Проект.	Видяева				
Провер.	Лапшина				
Исполн.	Чапала				

18637-01 20

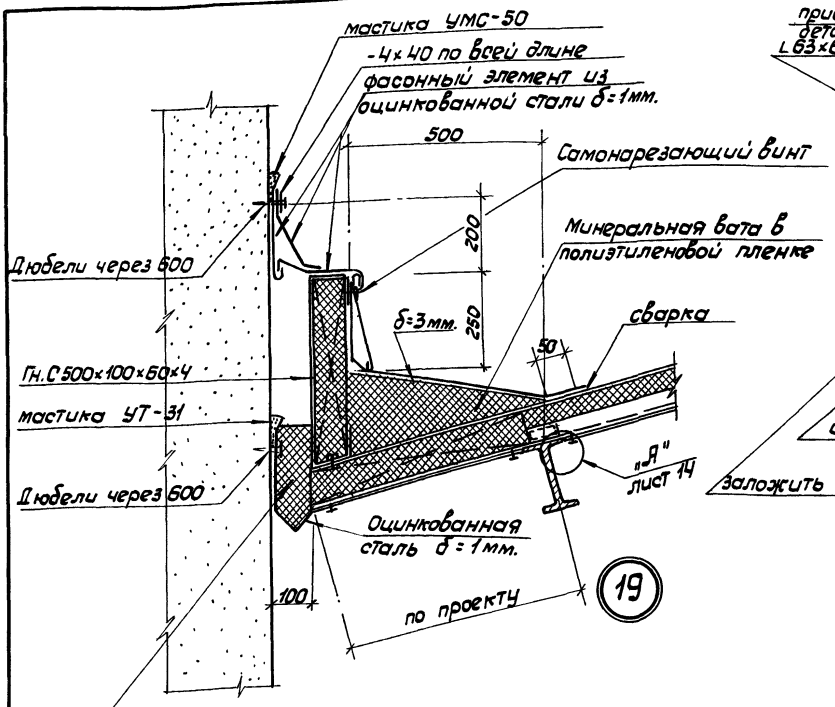

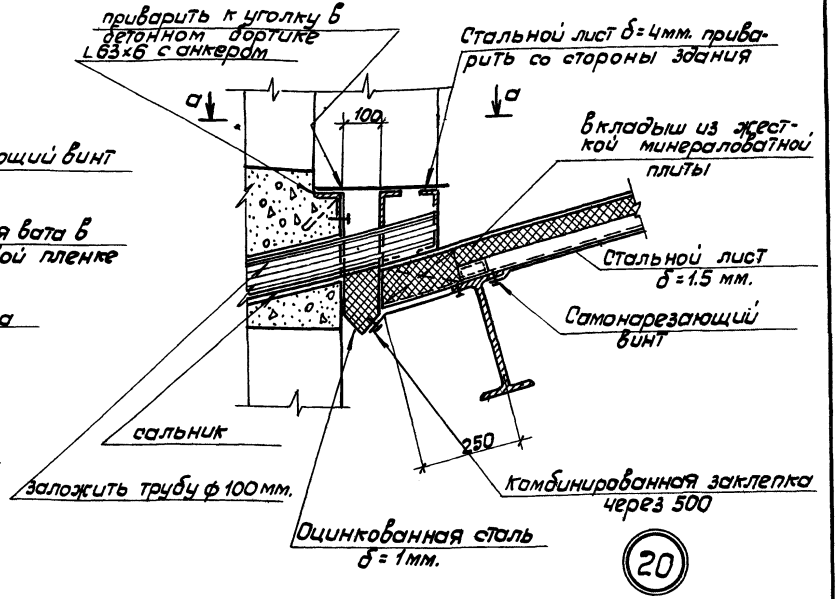

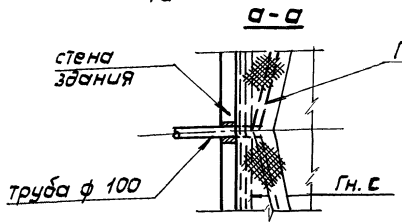

Размер швеллеров определяется при привязке проекта в зависимости от уклона галереи.

Нач.отд.	Цардак	
Н.контр.	Аксенова	
Гл.архит.	Зрущев	
Рук.гр.	Видяева	
Проект.	Видяева	
Провер.	Лапшина	
Исполн.	Напала	

3.016.3-7.0-КМ

Узлы 19; 20.

Стадия	Лист	Листов
Р	75	

Госстрой СССР
ЛЕНИНГРАДСКИЙ
ПРОМСТРОЙПРОЕКТ

Инв.№ подл. | Подпись и дата | Взам.инв.№

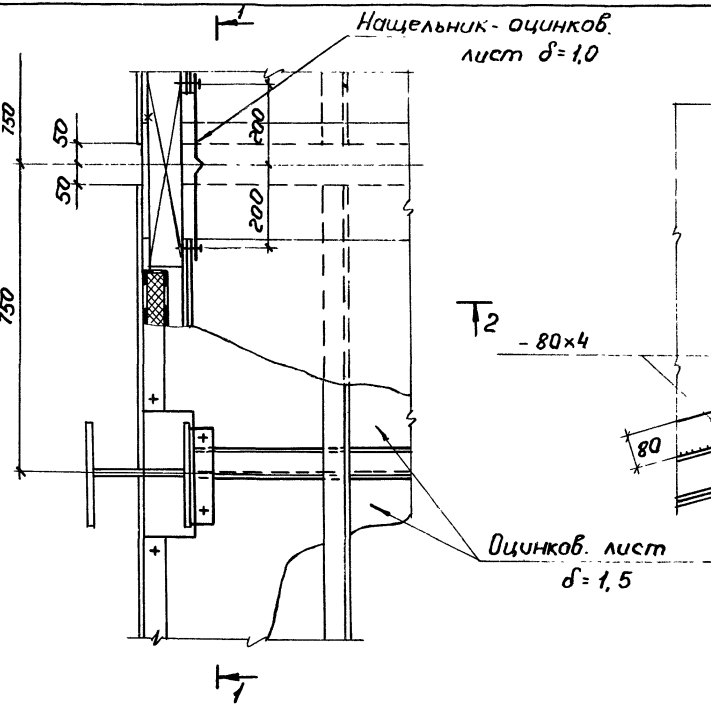

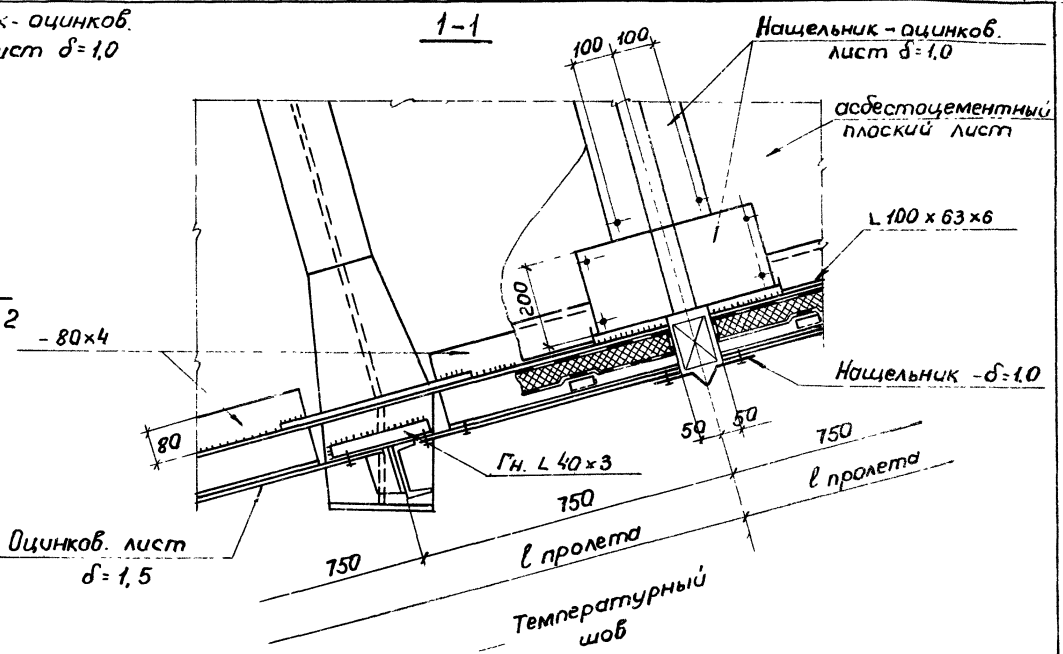

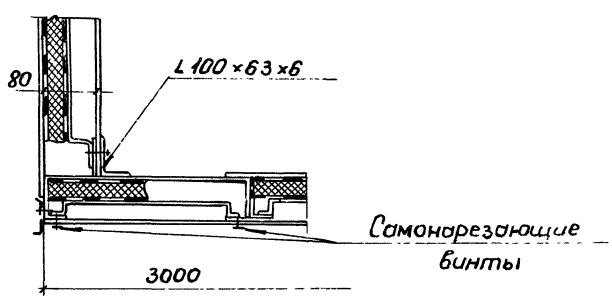

Нач. отд.	Царбак		3.016.3 – 7.0 – КМ		
Н. контр.	Аксенова				
Гл. спец. от	Сорущев		Деталь утепления стены и пола у температурного шва галереи	Стадия	Лист	Листов
Рук. гр.	Гуро			Р	15	
Проект	Гуро			Госстрой СССР Ленинградский ПРОМСТРОЙПРОЕКТ		
Проверил	Ленский					
Исполнил	Чернева					

Инв. № подл. | Подпись и дата | Взам. инв. №

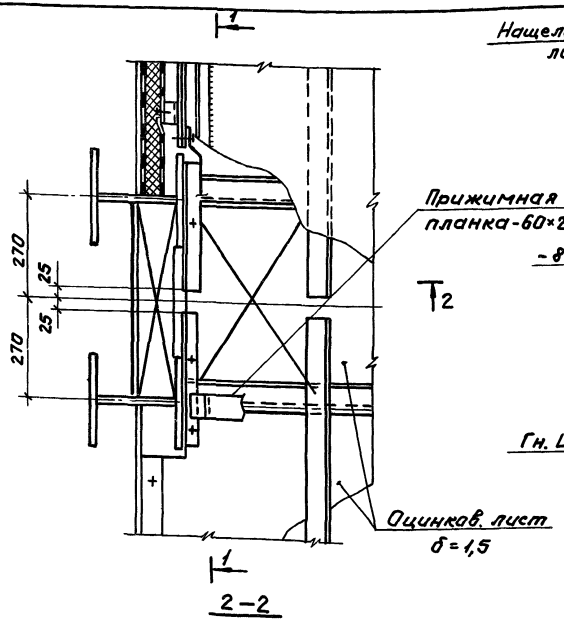

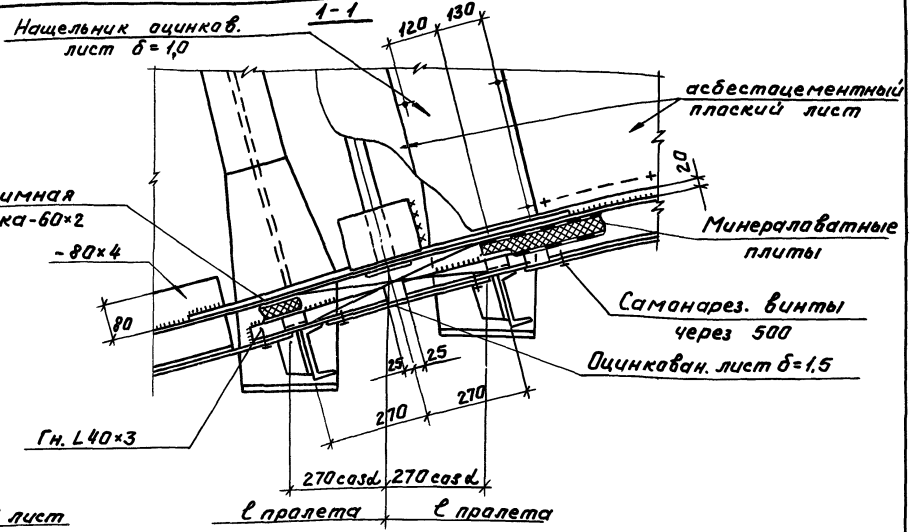

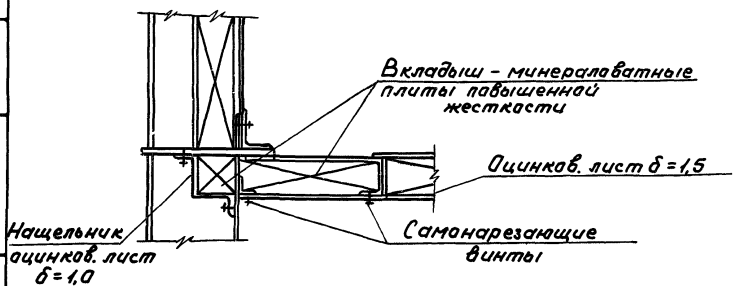

Нач. отд	Царбак	
Н. контр.	Аксенова	
Гл. арх. отд	Хрущев	
Рук. гр.	Гуро	
Проект	Гуро	
Провер.	Ленский	
Исполн.	Чернева	

3.016.3-7.0-КМ

Деталь утепления стены и пола у опары галереи

Стадия	Лист	Листов
Р	17	

ГОССТРОЙ СССР ЛЕНИНГРАДСКИЙ ПРОМСТРОЙПРОЕКТ

Инв. № подл. | Подпись и дата | Взам. инв. №

Спецификация поганажных изделий

№№ п.п.	Марка изделия (тип)	ГОСТ	Сечение	Единиц измер	Количество на секцию L = 12,0 м	Примечание
1	2.8.1	19111-77		п.м.	40,0	

Ведомость расхода стекла и резины на пролётное строение.

Пролетное строение L м	Количество окон	Количество стекла		Количество резинового профиля в п.м	Количество резиновой прокладки в п.м	Примеч.
		шт	м2			
48	8	24	4,16	41,6	27,2	
36	6	18	3,12	31,2	20,4	
24	4	12	2,08	20,8	13,6	

Спецификация стекла и резины на 1 окно

№ п/п	Наименование	ГОСТ или ТУ, сечение	Толщина в мм	Размеры в мм		Количество			Примечание
				по высоте	по ширине	шт.	п.м.	м2	
1	Стекло	ГОСТ 111-78	3	460	376	3	—	0,52	
2	Резиновый профиль	ТУ 38-005204-71 	2,5	17	9	—	5,2	—	
3	Резиновая прокладку	ТУ 38-005204-71 	4	4	30	—	3,4	—	

Инв.№ подл. | Подпись и дата | Взам.инв.№

Начальник	Цирбак	
Н.контр.	Аксенова	
Гл.арх	Хрущев	
Рук.гр.	Видяева	
Проект.	Видяева	
Провер	Лапшина	

3.016.3-7.0 - КМ

Спецификация стекла и резины на 1 окно
Ведомость расхода материалов

Стадия	Лист	Листов
Р	18	

Госстрой СССР
Ленинградский
Промстройпроект

№№ п.п.	Марка листа по серии	Размеры листа по серии в мм		Количество штук							Марка листа по ГОСТу
				Секции пролетного строения				Пролетное строение L м			
		Длина	Ширина	Рядовая	Концевая	Консоль	Температурный шов	24	36	48	
1	2	3	4	5	6	7	8	9	10	11	
1	Л-1	2840	1500	3	3			6	9	12	ЛП-П-3,0×1,5-8
2	Л-1а	2840	1400	3	3			6	9	12	
3	Л-1б	2840	650			1	4				
4	Л-1в	2840	450			1					
5	Л-1г	2840	500		1			2			
6	Л-2	2840	1200	2	2			4	6	8	ЛП-П-3,0×12-8
7	Л-2а	2840	1150		2			2	1	2	
8	Л-2б	2840	900			1					
9	Л-3	2300	1500	8	8			16	24	32	ЛП-П-2,4×1,5-8
10	Л-3а	2300	700				2				
11	Л-3б	2300	650				2				
12	Л-3в	2300	450			1					
13	Л-3г	2300	500		1	1		2	1	2	
14	Л-4	2300	1200	4	4			8	12	16	ЛП-П-2,8×1,2-8
15	Л-4а	2300	900	4	4			8	12	16	
16	Л-4б	2300	750			1					
17	Л-4в	1000	1200	2	2			4	6	8	
18	Л-4г	810	1200	2	2			4	6	8	

Листы Л-1а - Л-1г; Л-2а, Л-2б; Л-3а — Л-3г; Л-4 — Л-4г получают резкой из листов соответствующих основных марок ГОСТ 18124-75*

Нач.отд	Царбак		3.016.3-7.0 - КМ
Н.контр	Аксенова		
Гл.арх.	Хрущев		Спецификация асбестоцементных плоских листов внутренней обшивки галереи
Рук.гр.	Видяева		Стадия: Р; Лист: 19; Листов:
Проект	Видяева		ГОССТРОЙ СССР ЛЕНИНГРАДСКИЙ ПРОМСТРОЙПРОЕКТ
Правер.	Лапшина		
Исполн.	Чапала		

Ведомость расхода стали

NN п/п	Марка стали	Профиль	ГОСТ или ТУ	Масса (кг) L = 48,0		L = 36,0		L = 24,0	
				секции	монтажные стыки	секции	монтажные стыки	секции	монтажные стыки
1	ВСт3кп2 ГОСТ 380-71*								
2		ГНЛ 100×63×6	19772-74*	728		546		364	
3		ГНЛ 40×40×3	19771-74*	360		270		180	
4		-80×4	19903-74	242		181		121	
5		-60×2	19903-74	1642		1232		821	
6		Оцинкованная сталь δ=1,5	14918-80*	1552	74	1164	55	776	37
7		Оцинкованная сталь δ=1,0	14918-80*	163		122		82	
8	Сталь30	Самонарезающие винты	ТУ67-269-79	30,8	1,8	23,1	1,2	15,4	0,8
9	Алюминий	Комбинированные заклепки	ТУ67-74-75	2,4		1,8		1,2	
10		Итого		4720	75,6	3540	56	2361	45
11		Всего на пролет		4796		3596		2406	

Ведомость расхода изоляционных материалов

NN п/п	Наименование	ГОСТ	Масса (кг) L = 48,0		L = 36,0		L = 24,0	
			секции	Монтажн стыки	секции	монтажные стыки	секции	монтажные стыки
1	Минераловатные плиты	9573-82	4520	328	3390	246	2260	164
2	Полиэтиленовая пленка	10354-73	221	10	166	7,5	111	5
3	Минераловатные плиты	22950-78		160		120		80

Нач.отд.	Царбак	
Н.контр.	Аксенова	
Гл.арх.	Хрущев	
Рук.гр.	Видяева	
Проект.	Видяева	
Провер.	Чапала	
Исполн.	Иноева	

3.016.3-7.0 – КМ

Ведомость расхода стали на обшивку и изоляционных материалов для галереи

Стадия	Лист	Листов
Р	20	

ГОССТРОЙ СССР ЛЕНИНГРАДСКИЙ ПРОМСТРОЙПРОЕКТ

Инв.№ подл. | Подпись и дата | Взам.инв.№

gost.e-ecolog.ru